ТОО «Павлодарский Проектный И.Ц.»
проектная документация на строительство

ТОО «Павлодарский Проектный И.Ц.»
Государственная лицензия №14015527 от 15.10.2014 г.

Заказчик: ГКП на ПХВ «Общеобразовательная школа № 13» акимата города Астаны

Рабочий проект

«Капитальный ремонт здания ГКП на ПХВ «Общеобразовательная школа № 13» акимата города Астаны расположенного по адресу: г. Астана, р-н Алматы, ж.м. Промышленный, ул. Шалкөде, зд. 5»

Альбом 1.1 «Архитектурно-строительные решения»

г. Павлодар, ул. Малайсары батыра, зд. 13
e-mail: mail@ppicenter.kz
Тел.: 8 (7182) 62 00 07
Сот.: 8 (707) 119 05 78
Государственная лицензия ГСЛ №14015527 от 15.10.2014 г. (II категория)
Государственная лицензия ГСЛ №23026153 от 28.11.2023 г. (I категория)

ТОО «Павлодарский Проектный И.Ц.»
Государственная лицензия №14015527 от 15.10.2014 г.

Заказчик: ГКП на ПХВ «Общеобразовательная школа № 13» акимата города Астаны

Рабочий проект

«Капитальный ремонт здания ГКП на ПХВ «Общеобразовательная школа № 13» акимата города Астаны расположенного по адресу: г. Астана, р-н Алматы, ж.м. Промышленный, ул. Шалкөде, зд. 5»

Альбом 1.1. 131-1202/2024-АС «Архитектурно-строительные решения»

Директор ТОО "Павлодарский Проектный И.Ц." _____ Жауханов Ф.Б.

Главный инженер проекта _____ Соловьев Д.Н.

г. Павлодар, ул. Малайсары батыра, зд. 13
e-mail: mail@ppicenter.kz
Тел.: 8 (7182) 62 00 07
Сот.: 8 (707) 119 05 78
Государственная лицензия ГСЛ №14015527 от 15.10.2014 г. (II категория)
Государственная лицензия ГСЛ №23026153 от 28.11.2023 г. (I категория)

Ведомость рабочих чертежей основного комплекта

Лист	Наименование	Примечание
1	Общие данные (начало)	
2	Общие данные (окончание)	
3	Фасады в осях 1-7, А-Е. Фасады в осях 7-1, Е-А	
4	План подвала на отм. -3,100. М 1:100	
5	План 1-го этажа на отм. 0,000 до капитального ремонта. М 1:100	
6	План 1-го этажа на отм. 0,000 после капитального ремонта. М 1:100	
7	План 2-го этажа на отм. +3,300	
8	Разрез 1-1, 2-2, 3-3. М 1:100	
9	Экспликация полов	
10	Ведомость отделки помещений	
11	Ведомость элементов заполнения оконных и витражных, дверных проемов.	
12	Лестница в осях А-Б, 2. Разрезы 3-3, 4-4. Узел 1. Сечения а-а, б-б.	
13	Лестница в осях А-Б, 2. Лестничные ограждения ОГл-1÷ОГл-3. Спецификация элементов лестницы.	
14	Схема расположения подъемной платформы. Разрезы 5-5, 6-6.	
15	План кровли	
16	План стоек. Разрез 1-1, 2-2, 3-3, 4-4	
17	План стропил. Узлы 1,2,3,5,6,7	
18	Узел 4	
19	Спецификация к схеме расположения элементов кровли	
20	Элемент ограждения Ог-1. Узел крепления ограждения Ог-1 к кровле. Узел а	
21	Настил НС-1. Сечение 1-1	
22	Водосточная труба В-1. Узел б. Поз. 2,6	
23	Штырь для крепления водосточной трубы к стене. Хомут	
24	Слуховое окно СО-1. Сечения 1-1, 2-2. Узел 1	
25	Слуховое окно СО-1. Узлы 2, 3	
26	Фасад Е-А Схема расположения вертикальных и горизонтальных направляющих	
27	Узлы крепления навесного фасада	
28	Индивидуальные кабинки в с/у	
29	Дефектный акт на демонтажные работы	
30	Козырек КР-1	

Ведомость ссылочных и прилагаемых документов

Обозначение	Наименование	Примечание
ГОСТ 25485-2019	Бетоны ячеистые. Общие технические условия	
ГОСТ 5264-80	Ручная дуговая сварка. Соединения сварные. Основные типы, конструктивные элементы и размеры	
ГОСТ 530-2012	Кирпич и камни керамические. Технические условия	
ГОСТ 8486-86	Пиломатериалы хвойных пород	
ГОСТ 10923-93.	Рубероид.	
ГОСТ 24045-2016	Профили стальные листовые гнутые с трапециевидными гофрами для строительства	
ГОСТ Р 56707-2015	Системы фасадные теплоизоляционные композиционные с наружными штукатурными слоями	
СН РК 3.02-37-2013*	Крыши и кровли	

Проектируемый объект

Технические решения, принятые в рабочих чертежах, соответствуют требованиям экологических, санитарно-гигиенических, противопожарных и других норм, действующих на территории Республики Казахстан и обеспечивают безопасную для жизни и здоровья людей эксплуатацию объекта при соблюдении мероприятий, предусмотренных чертежами.

Главный инженер проекта _____ Соловьев Д.

СОГЛАСОВАНО:

ВК	Мусекин	
ЭОМ	Асманов	
ПС	Легкий	
ВЗАМ. ИНВ.N		
ПОДПИСЬ И ДАТА		
ИНВ.N ПОДП.		
ЛВС	Легкий	
ОВ	Бекенова	

Изм.	Кол.уч.	Лист	Nдок.	Подпись	Дата
ГИП		Соловьев			
Проверил		Нургожин			
Выполнил		Шахметов			
Н.контр.		Нургожин			

35-1207/24-АС

«Капитальный ремонт здания ГКП на ПХВ «Общеобразовательная школа № 13» акимата города Астаны расположенного по адресу: г.Астана, р-н Алматы, ж.м. Промышленный, ул. Шалкөде, зд. 5»

Архитектурно-строительные решения

Стадия	Лист	Листов
РП	1	

Общие данные (начало)

ТОО "Павлодарский Проектный И.Ц."
Лицензия №14015527 от 15.10.2014 г.

Технико-экономические показатели

№ п/п	Наименование	Ед. изм.	Кол-во
1	Площадь застройки	$м^2$	1078,3
2	Общая площадь	$м^2$	3301,6
3	Этажность	кол-во	2
4	Строительный объем	м3	6470,0

Общие данные:

1. Рабочий проект «Капитальный ремонт здания ГКП на ПХВ «Средняя школа № 13» акимата города Астаны расположенного по адресу: г.Астана, р-н Алматы, ж.м. Промышленный, ул. Шалкөде, зд. 5», разработан на основании:

- задание на проектирование, утвержденное руководителя ГКП на ПХВ «Средняя школа № 13» акимата города Астаны;
- дефектный акт, утвержденное руководителя ГКП на ПХВ «Средняя школа № 13» акимата города Астаны;
- техническое заключение по оценке технического состояния строительных конструкций от 17.04.2024 года, Выполнено ТОО «Нур-Тех-Групп»;

Заказчик: - ГКП на ПХВ «Средняя школа № 13» акимата города Астаны;

Источник финансирования - государственные инвестиции.

Вид строительства - капитальный ремонт.

2. Климатические условия площадки расположения объекта

-Климатический подрайон - IВ климатическом районе с резко выраженным континентальным режимом.

-Сейсмичность - до 3 баллов.

-Температура Воздуха наиболее холодной пятидневки - минус - 38,2°С;

-Нормативное давление ветра - 77 кПа;

-Номер района по весу снегового покрова – II;

-Нормативная снеговая нагрузка для II района - 70 кгс/м2;

3. Основные характеристики зданий, предусмотренных для проведения капитального ремонта

Проектом по реконструкции здания предусмотрены следующие характеристики:

- Класс здания - II;
- Степень долговечности - II;
- Степень огнестойкости - II;
- По функциональной пожарной опасности класса Ф 3.6

4. Обследование существующих зданий.

Обследование Выполнено в соответствии с указаниями:

- СН РК 1.03-16-2013) "Инструкция по разработке проектов производства работ по капитальному ремонту жилых зданий"
- СП РК 1.04-102-2012 "Правила оценки физического износа зданий и сооружений"
- СН РК 5.03-07-2013 "Несущие и ограждающие конструкции"
- РК 1.04-101-2012 " Обследование и оценка технического состояния зданий и сооружений".
- СН РК 1.04-26-2011* "Реконструкция капитальный и текущий ремонт жилых и общественных зданий".

5. Обследование технического состояния зданий

Обследуемый объект нежилое двух здание расположен по адресу. г.Астана, ул.Жилой массив Промышленный, Улица Шалкоде, д. 5».

Здания школы является сложной прямоугольной конфигурации.

Год постройки - 1942г.

Фундаменты - Ленточный, из сборных железобетонных блоков

Наружные и внутренние стены - из силикатного кирпича толщ. 510мм.

Перегородки - кирпичные силикатные толщ. 120мм.

Перекрытие - железобетонные плиты.

Кровля - двухскатная, с покрытием из металлического проф.листа.

Окно - ПВХ

Двери - ПВХ

Полы - Бетонные, плитка, рулонные

Водопровод - центральная сеть.

Канализация - центральная сеть.

Электроснабжение - центральная сеть.

Отопление - от индивидуальной отопительной установки

8. Защита строительных конструкций от коррозии

Антикоррозионная защита строительных конструкций от коррозии Выполняется в соответствии с требованиями СН РК 2.01-01-2013 «Защита строительных конструкций от коррозии».

Нарушенное В процессе электросварочных работ лакокрасочное покрытие должно быть зачищено согласно ГОСТ 9.402-2004 «Подготовка металлических - поверхностей_ перед окрашиванием» и Восстановлено. Качество лакокрасочного покрытия несущих металлических конструкций должно соответствовать VII классу по ГОСТ 9.032-74 «Покрытия лакокрасочные.

Все деревянные конструкции обработать антисептиками в соответствии с указаниями СН РК 2.01-01-2013.

9. Противопожарные мероприятия

Противопожарные мероприятия предусмотрены В соответствии с требованиями СН РК 2.02-01-2014 «Пожарная безопасность зданий и сооружений». Несущие и ограждающие конструкции здания обеспечивают необходимую степень огнестойкости. Все двери на путях эвакуации открываются по ходу эвакуации, ширина дверей более 0.9 м и Высота не менее 2.0м.

Отделочные материалы, применяемые В проекте, должны иметь сертификат качества, согласованный с Госпожинспекцией и санэпидстанцией.

Все деревянные конструкции обработать онгезащитными составами В соответствии с указаниями СП РК 2.01-101-2013.

К зданию предусмотрена Возможность подьезда пожарного транспорта.

10. Охрана окружающей среды

В процессе проведения реконструкции возможно образование следующих видов отходов:

- производственные отходы - строительный мусор.

Твердые бытовые отходы будут образовываться В процессе работы строителей. Объем образования данного Вида отходов не нормируется и будет установлен по факту.

Накопление отходов предусмотрено В контейнерах В оборудованном месте сбора коммунальных отходов. Вывоз коммунальных отходов после окончания строительства будет Вывезен подрядной строительной организацией на свалку.

Твердые бытовые отходы являются нетоксичными, не пожароопасными, твердыми, не растворимыми в воде.

Объем образования строительного мусора от строительно-монтажных работ будет определен по факту образования.

Временное хранение отходов будет производиться на месте указанном заказчиком. По окончании строительных работ строительный мусор в полном объеме будет вывозен на свалку.

Выбросы загрязняющих Веществ В атмосферу при производстве строительных работ от указанных источников незначительны и носят кратковременный характер.

11. Указания по производству работ В зимних условиях

Производство работ по Возведению здания должно Выполняться В полном соответствии с проектом, учитывающим конкретные условия строительства, как В летний, так и в зимний периоды года. При производстве работ следует руководствоваться требованиями соответствующих разделов.

Все работы по возведению железобетонных конструкций, по сварке металлических конструкции, по сварке монтажных соединений строительных конструкций, соединений арматуры и закладных деталей выполнить В соответствии со СП РК 5.03-107-2013 «Несущие и ограждающие конструкции» и других действующих нормативных и инструктивных
документов.

Акты освидетельствования скрытых работ

При производстве строительных работ, согласно СН РК 1.03-00-2011 " Строительное производство. Организация строительства предприятий, зданий и сооружений"

- Должны быть составлены акты освидетельствования следующих видов скрытых работ:
- на устройство антикоррозийной защиты деревянных и открытых металлических элементов

Запрещается Выполнение последующих работ при отсутствии актов на предшествующие виды скрытых работ.

СОГЛАСОВАНО:

ВЗАМ. ИНВ.N

ПОДПИСЬ И ДАТА

ИНВ.N ПОДП.

Изм.	Кол.уч.	Лист	Nдок.	Подпись	Дата
ГИП		Соловьев			
Проверил		Нургожин			
Выполнил		Шахметов			
Н.контр.		Нургожин			

35-1207/24-АС

Капитальный ремонт здания ГКП на ПХВ «Общеобразовательная школа № 13» акимата города Астаны расположенного по адресу: г.Астана, р-н Алматы, ж.м. Промышленный, ул. Шалк де, зд. 5

Архитектурно-строительные решения

Стадия	Лист	Листов
РП	2	

Общие данные (конец)

ТОО "Павлодарский Проектный И.Ц."
Лицензия №14015527 от 15.10.2014 г.

Фасад в осях 1-7

Фасад в осях Е-А

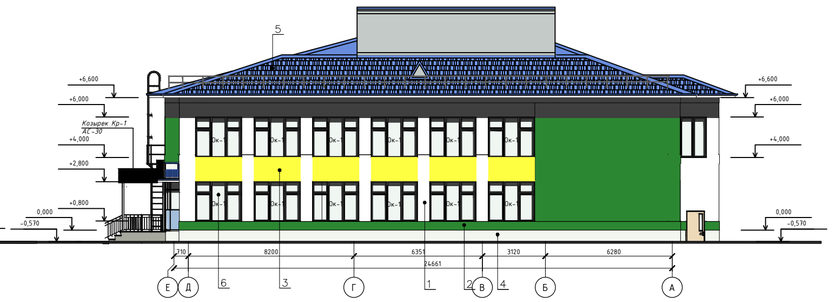

Фасад в осях 7-1

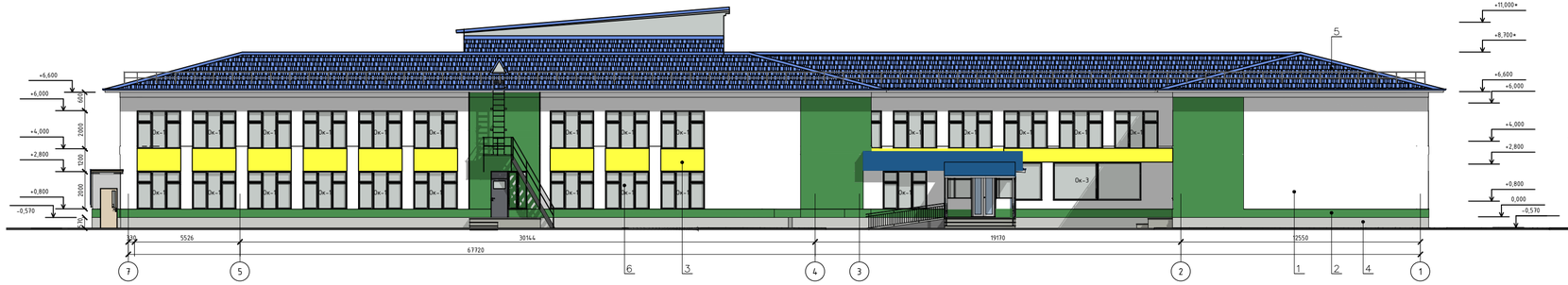

Фасад в осях А-Е

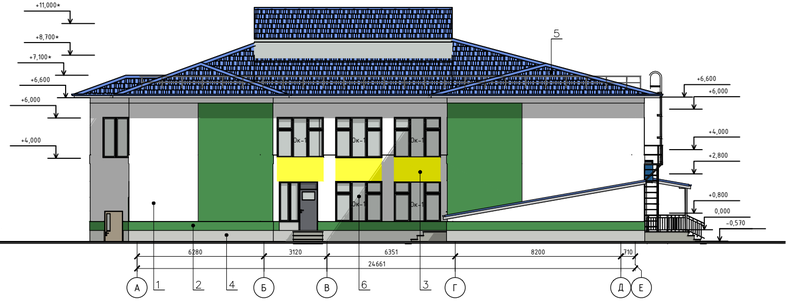

Узел 1 (М1:100)

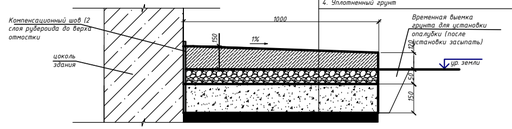

1. Стяжка бетонная С 12/15 армированная сеткой Ф5 Вр1 100х100 - 120-150 мм
2. Щебень фракции пф-10-50 мм
3. Песчаная подушка- 150 мм
4. Уплотненный грунт

Спецификация расхода материалов (отмостка)

Марка	Обозначение	Наименование	Кол.	Масса ед.кг	Примечание
1		Бетон С 12/15	38,64		$м^3$
2		Щебень фракции пф10	12,9		$м^3$
3		Песок	38,64		$м^3$
4		Сетка Ф5 Вр1 100х100	257,6		$м^2$
5		Рубероид	257,6		$м^2$

Ведомость наружной отделки

№ п/п	Наименование	Тип отделки	Материалы отделки	Площадь	Номер колера
1	Стена		Фибропанель	565,4 $м^2$	Ral 9003
2	Стена		Фибропанель	310,6 $м^2$	Ral 6018
3	Стена		Фибропанель	139,3 $м^2$	Ral 1003
4	Цоколь		Сплитерная плитка	119,5 $м^2$	
5	Кровля		Металлочерепица		
6	Окна	-	ПВХ		
7	Дверь	-	Сталь		
8					
9					

1. Общие данные смотри лист 1.
2. Выполнить демонтаж бетонной отмостки толщиной 150 мм по периметру здания всех блоков и устройством новой. Объем демонтажа: 257,6м²/138,64 м³
3. Перед устройством новой отделки фасадов выполнить их очистку от краски (пескоструйным способом). Объем: 1679,7 м².
4. Выполнить обработку противогрибковыми и противоплесневыми составами Ceresit CT 99. Объем: 1679,7 м².

Изм.	Кол.уч.	Лист	Nдок.	Подпись	Дата
ГИП	Соловьев				
Проверил	Нургожин				
Выполнил	Шахметов				
Н.контр.	Нургожин				

35-1207/24-АС

«Капитальный ремонт здания ГКП на ПХВ «Общеобразовательная школа № 13» акимата города Астаны расположенного по адресу: г.Астана, р-н Алматы, ж.м. Промышленный, ул. Шалкоде, зд. 5»

Архитектурно-строительные решения

Стадия	Лист	Листов
РП	3	

Фасады в осях 1-7, А-Е
Фасады в осях 7-1, Е-А

ТОО "Павлодарский Проектный И.Ц."
Лицензия №14015527 от 15.10.2014 г.

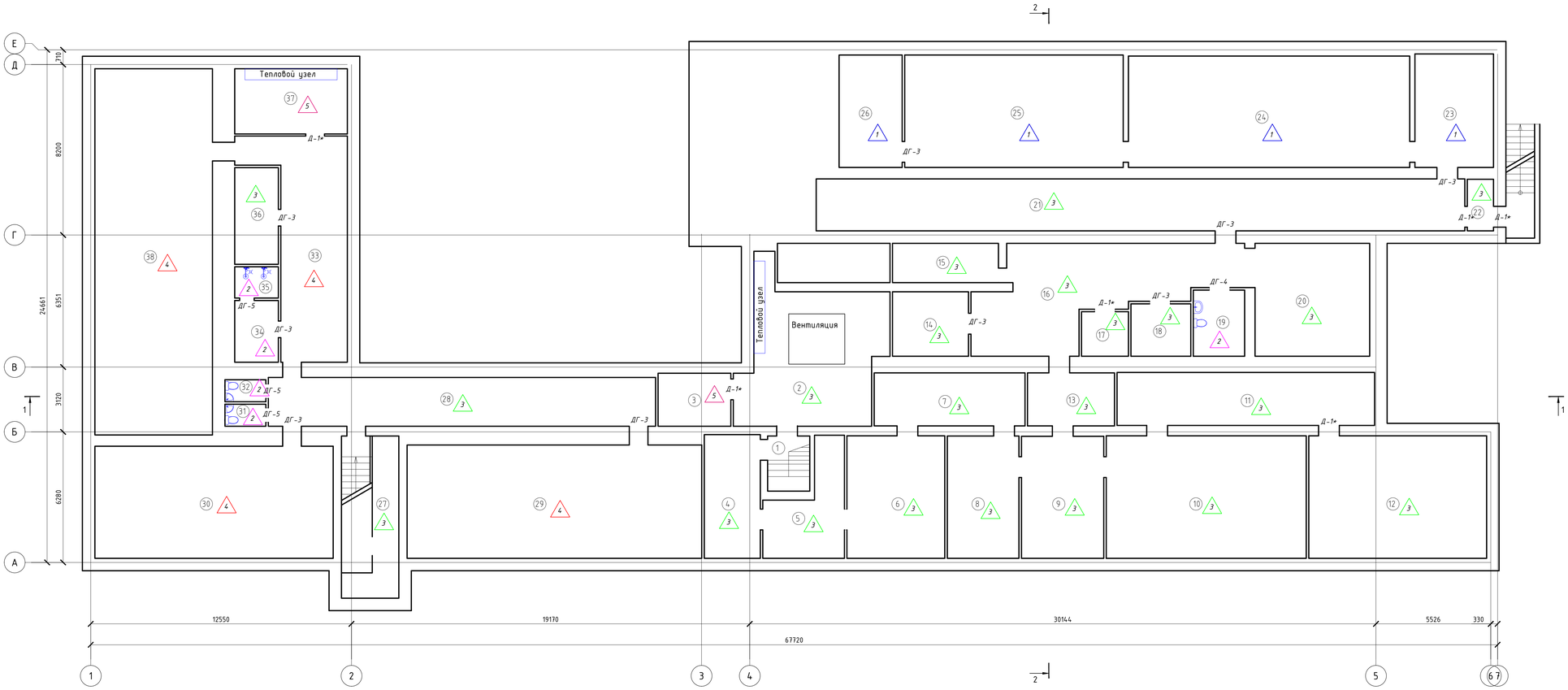

Экспликация помещений

Номер поме-щения	Наименование	Площадь, м2	Кат. *поме-ще-ния
1 этаж			
1	2	3	4
1	Лестница	5,35	
2	Тепловой узел	43,93	
3	Электрощитовая	8,93	
4	Вент. камера	16,1	
5	Помещение	15,5	
6	Помещение	27,74	
7	Коридор	18,5	
8	Помещение	20,3	
9	Помещение	23,25	
10	Помещение	56,72	
11	Коридор	31,6	
12	Вент камера	50,4	
13	Коридор	10,7	
14	Склад	11,35	
15	Помещение	9,6	
16	Коридор	45,2	
17	Склад	4,8	
18	Склад	7,3	
19	Санузел	7,85	
20	Тир	30,0	
21	Тир	78,0	
22	Тамбур	3,12	
23	Гардероб	20,64	
24	Вторая учебная точка	72,6	
25	Первая учебная точка	56,9	
26	Каптерка	16,45	
27	Лестничная клетка	8,7	
28	Коридор/раздевалка	43,8	
29	Зал единоборств	77,3	
30	Зал единоборств	61,8	
31	Санузел	2,1	
32	Санузел	2,1	
33	Тренажерный зал	37,9	
34	Раздевалка	6,2	
35	Душевая	3,1	
36	Скалд	9,8	
37	Тепловой узел	17,0	
38	Зал единоборств	99,7	
39		1062.3300	

Условные обозначения:

1 – Тип пола по проекту

ДГ-4 – Тип заполнения дверных проемов

ОК-1 – Тип заполнения оконных проемов

Вн-1 – Тип заполнения витражных проемов

Изм.	Кол.уч.	Лист	Nдок.	Подпись	Дата
ГИП	Соловьев				
Проверил	Нургожин				
Выполнил	Шахметов				
Н.контр.	Нургожин				

35-1207/24-АС

Капитальный ремонт здания ГКП на ПХВ «Общеобразовательная школа № 13» акимата города Астаны расположенного по адресу: г.Астана, р-н Алматы, ж.м. Промышленный, ул. Шалк де, зд. 5

Архитектурно-строительные решения

Стадия	Лист	Листов
РП	4	

План подвала на отм. -3,100

ТОО "Павлодарский Проектный И.Ц."
Лицензия №14.015527 от 15.10.2014 г.

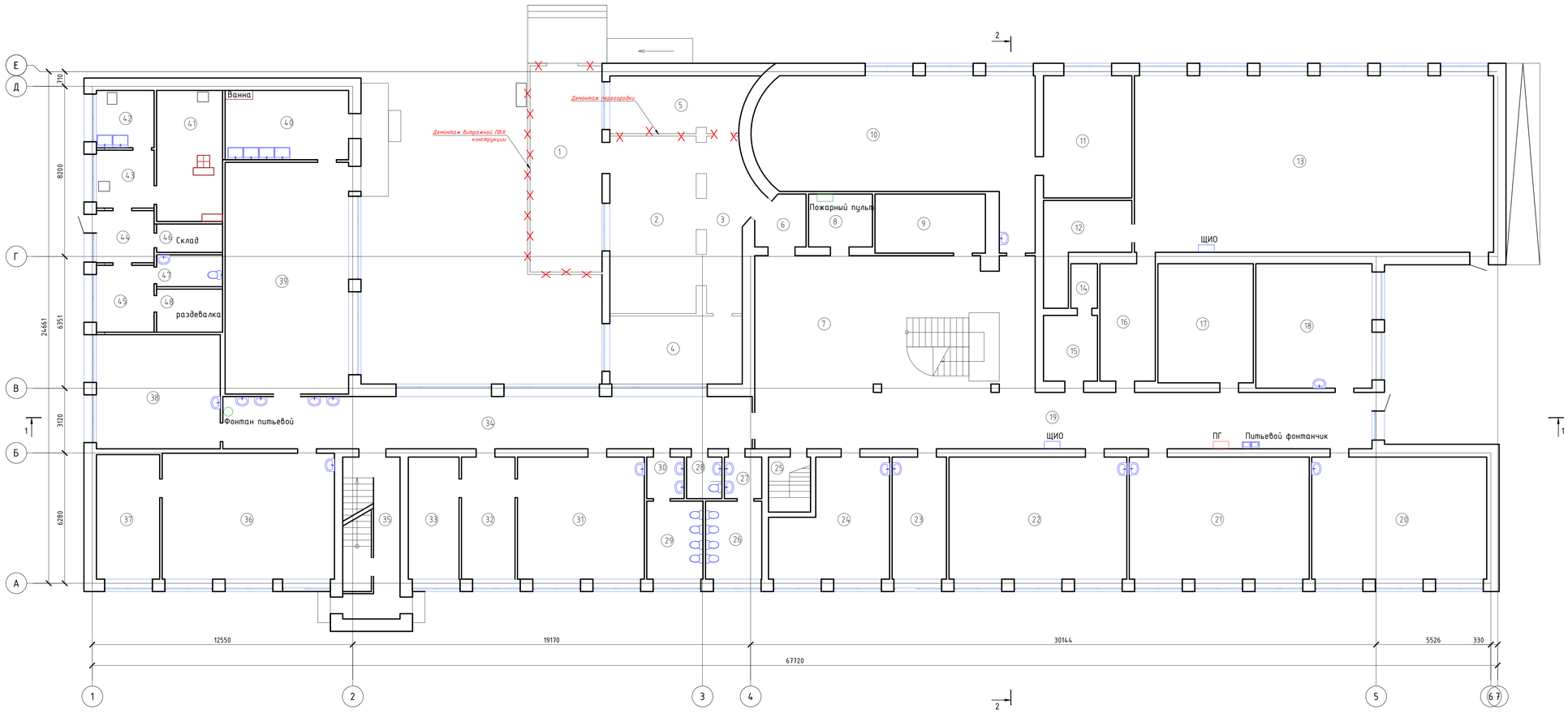

Экспликация помещений

Номер поме-щения	Наименование	Площадь, м2	Кат. *поме-ще-ния
	1 этаж		
1	Фойе	34,5	
2	Фойе	35,6	
3	Коридор	16,4	
4	Гардероб	20,7	
5	Кабинет	18,0	
6	Коридор	5,6	
7	Холл	116,1	
8	Серверная	7,85	
9	Серверная	15,7	
10	Кабинет начальных классов	79,2	
11	Подсобное помещение	25,1	
12	Тренерская	13,9	
13	Спортзал	152,1	
14	Подсобное помещение для хранения инвентаря	2,75	
15	Раздевалка	8,2	
16	Раздевалка	15,6	
17	Склад	26,4	
18	Кабинет начальных классов	33,6	
19	Коридор	50,6	
20	Кабинет начальных классов	51,9	
21	Кабинет начальных классов	52,5	
22	Кабинет начальных классов	51,6	
23	Учительская	16,1	
24	Кабинет начальных классов	30,2	
25	Лестница	6,6	
26	Санузел для девочек	10,2	
27	Санузел	3,7	
28	Санузел для маломобильных групп населения	3,4	
29	Санузел	3,6	
30	Санузел для мальчиков	10,2	
31	Кабинет психолого-педагогической разгрузки	37,5	
32	Приемная	15,9	
33	Кабинет психолога	17,4	
34	Коридор	64,3	
35	Лестничная клетка	21,5	
36	Кабинет	50,4	
37	Подсобное помещение	18,3	
38	Кабинет робототехники	33,9	
39	Столовая	73,2	
40	Подсобное помещение	19,9	
41	Кухня	20,1	
42	Помещение	7,7	
43	Помещение	7,75	
44	Коридор	7,0	
45	Помещение	9,0	
46	Склад	4,36	
47	Туалет	4,9	
48	Раздевалка	6,6	
49			

Условные обозначения:

× × × - демонтаж конструкций

Изм.	Кол.уч.	Лист	Nдок.	Подпись	Дата
ГИП		Соловьев			
Проверил		Нургожин			
Выполнил		Шахметов			
Н.контр.		Нургожин			

35-1207/24-АС

Капитальный ремонт здания ГКП на ПХВ «Общеобразовательная школа № 13» акимата города Астаны расположенного по адресу: г.Астана, р-н Алматы, ж.м. Промышленный, ул. Шалк де, зд. 5

Архитектурно-строительные решения

Стадия	Лист	Листов
РП	5	

План 1-го этажа на отм. 0,000 до капитального ремонта

ТОО "Павлодарский Проектный И.Ц."
Лицензия №14015527 от 15.10.2014 г.

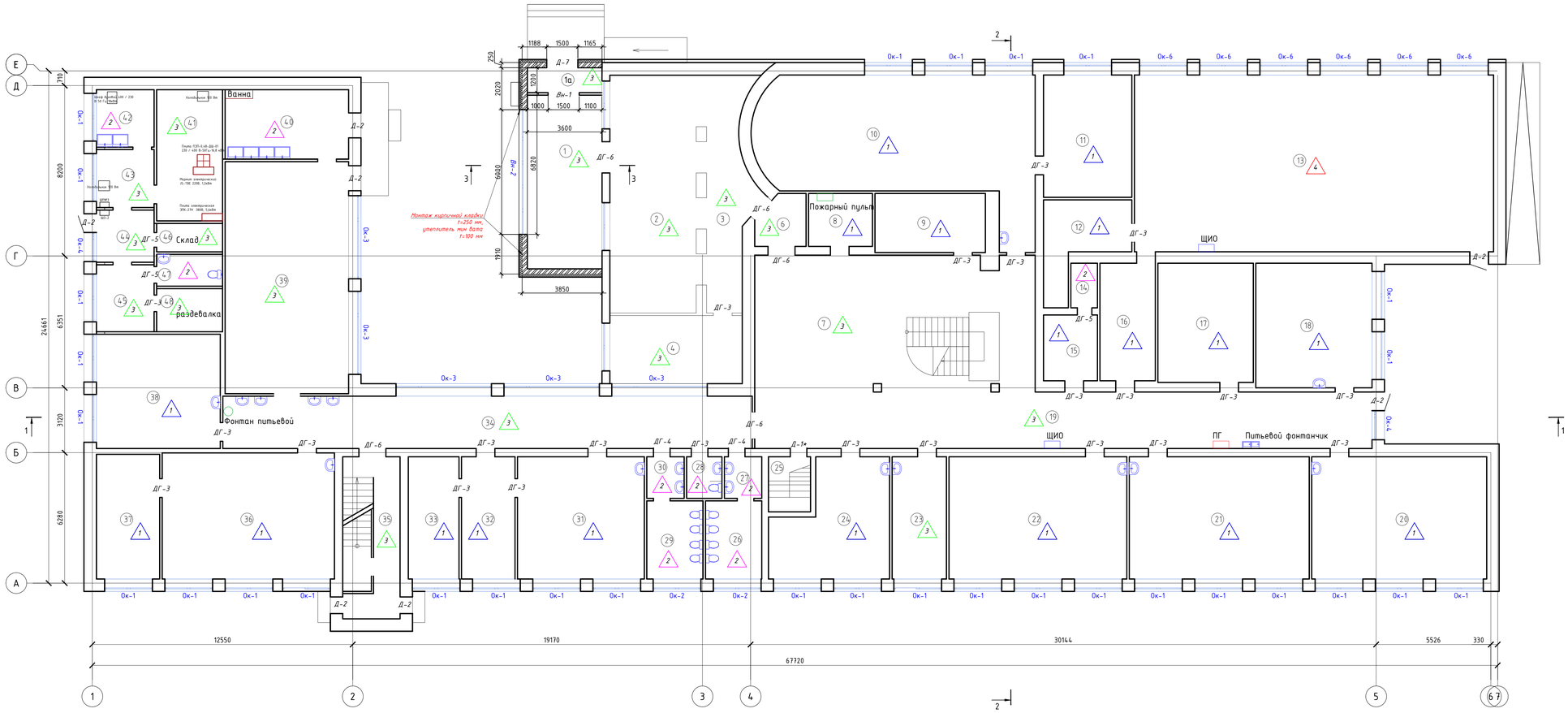

Экспликация помещений

Номер поме-щения	Наименование	Площадь, м2	Кат. *поме-ще-ния
	1 этаж		
1а	Тамбур	4,2	
1	Фойе	30,3	
2	Фойе	53,6	
3	Коридор	16,4	
4	Гардероб	20,7	
6	Коридор	5,6	
7	Холл	116,1	
8	Серверная	7,85	
9	Серверная	15,7	
10	Кабинет начальных классов	79,2	
11	Подсобное помещение	25,1	
12	Тренерская	13,9	
13	Спортзал	152,1	
14	Подсобное помещение для хранения инвентаря	2,75	
15	Раздевалка	8,2	
16	Раздевалка	15,6	
17	Склад	26,4	
18	Кабинет начальных классов	33,6	
19	Коридор	50,6	
20	Кабинет начальных классов	51,9	
21	Кабинет начальных классов	52,5	
22	Кабинет начальных классов	51,6	
23	Учительская	16,1	
24	Кабинет начальных классов	30,2	
25	Лестница	6,6	
26	Санузел для девочек	10,2	
27	Санузел	3,7	
28	Санузел для маломобильных групп населения	3,4	
29	Санузел	3,6	
30	Санузел для мальчиков	10,2	
31	Кабинет психолого-педагогической разгрузки	37,5	
32	Приемная	15,9	
33	Кабинет психолога	17,4	
34	Коридор	64,3	
35	Лестничная клетка	21,5	
36	Кабинет	50,4	
37	Подсобное помещение	18,3	
38	Кабинет робототехники	33,9	
39	Столовая	73,2	
40	Подсобное помещение	19,9	
41	Кухня	20,1	
42	Помещение	7,7	
43	Помещение	7,75	
44	Коридор	7,0	
45	Помещение	9,0	
46	Склад	4,36	
47	Туалет	4,9	
48	Раздевалка	6,6	
49		1337.610000	

Условные обозначения:

- Кладка кирпич керамический
- Утеплитель
- Тип пола по проекту
- ДГ-4 – Тип заполнения дверных проемов
- ОК-1 – Тип заполнения оконных проемов
- Вн-1 – Тип заполнения витражных проемов

Примечания

1. Данный лист смотреть совместно с листами АС - 5,8
2. Кладка тамбура из керамического кирпича КР-р-по 250х120х65/1НФ/150/2,0/50/ГОСТ 530-2012 ширина 250 мм.
3. При температуре от -3°до -20°С кладку вести на цементно-песчаном растворе М100 с добавлением пластификаторов и противоморозных добавок, согласно СП РК 5.03-107-2013 "Несущие и ограждающие конструкции".
4. Стену тамбура армировать сеткой 4ВР1 50х50 каждые 4 ряда.
5. Вес 1 м² сетки 4ВР1 50х50: 3,6кг. Всего сетки 4ВР1 50х50: 27,5 м²

Спецификация элементов

Марка поз.	Обозначение	Наименование	Кол.	Масса 1 дет., кг	Примечание
		Перегородки			
	ГОСТ 530-2012 АГСК 3: 213-201-0102	КР-р-по50х120х65/1НФ/100/2,0/35, м³	8,3		тамбур
	СТ РК 3829-2022 АГСК 3: 234-101-0109	Утеплитель плита минвата П-80, t=100 мм, м²	42,6		Утепление тамбура

Изм.	Кол.уч.	Лист	Nдок.	Подпись	Дата

35-1207/24-АС

Капитальный ремонт здания ГКП на ПХВ «Общеобразовательная школа № 13» акимата города Астаны расположенного по адресу: г.Астана, р-н Алматы, ж.м. Промышленный, ул. Шалк де, зд. 5

ГИП	Солодьев	
Проверил	Нургожин	
Выполнил	Шахметов	
Н.контр.	Нургожин	

Архитектурно-строительные решения

Стадия	Лист	Листов
РП	6	

План 1-го этажа на отм. 0,000 после капитального ремонта

ТОО "Павлодарский Проектный И.Ц." Лицензия №14.015527 от 15.10.2014 г.

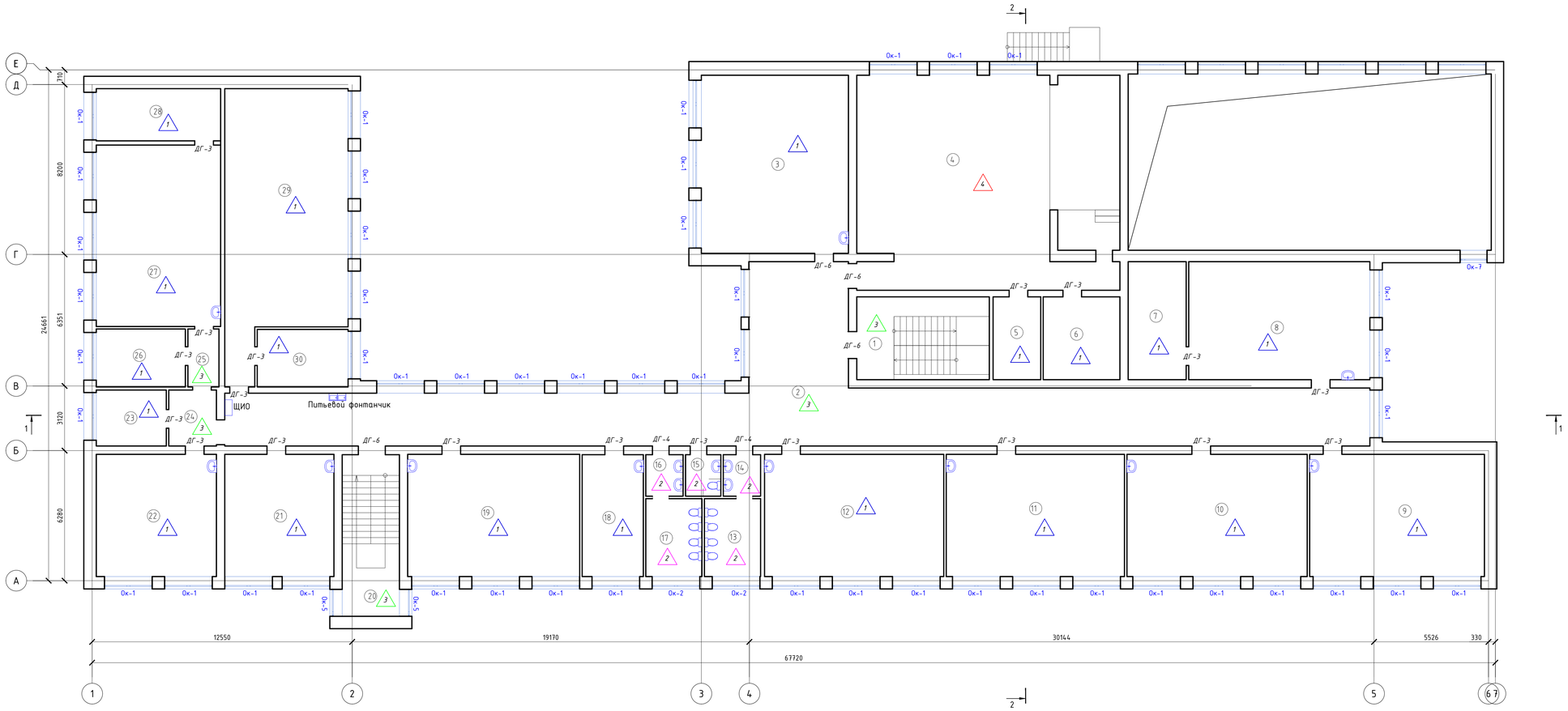

Экспликация помещений

Номер поме-щения	Наименование	Площадь, м2	Кат. *поме-ще-ния
1 этаж			
1	2	3	4
1	Лестница	11,6	
2	Коридор	177,7	
3	Кабинет начальных классов	61,1	
4	Актовой зал	128,3	
5	Кабинет	9,2	
6	Кабинет	14,8	
7	Склад	16,0	
8	Кабинет начальных классов	49,8	
9	Кабинет начальных классов	51,7	
10	Кабинет начальных классов	52,7	
11	Кабинет начальных классов	51,6	
12	Кабинет начальных классов	52,2	
13	Санузел для девочек	10,2	
14	Санузел	3,6	
15	Санузел для маломобильных групп населения	3,4	
16	Санузел	3,6	
17	Санузел для мальчиков	10,2	
18	Кабинет английского языка	20,1	
19	Кабинет начальных классов	49,8	
20	Лестницная клетка	21,5	
21	Кабинет казахского языка	35,7	
22	Кабинет казахского языка	36,6	
23	Склад	9,8	
24	Коридор	6,6	
25	Коридор	4,2	
26	Кабинет	12,0	
27	Кабинет начальных классов	52,5	
28	Подсобное помещение	32,5	
29	Кабинет естествознания	72,6	
30	Подсобное помещение	12,2	
		1073.8000	

Условные обозначения:

- 1 – Тип пола по проекту
- ДГ-4 – Тип заполнения дверных проемов
- ОК-1 – Тип заполнения оконных проемов
- Вн-1 – Тип заполнения витражных проемов

Изм.	Кол.уч.	Лист	Nдок.	Подпись	Дата
ГИП		Соловьев			
Проверил		Нургожин			
Выполнил		Шахметов			
Н.контр.		Нургожин			

35-1207/24-АС

Капитальный ремонт здания ГКП на ПХВ «Общеобразовательная школа № 13» акимата города Астаны расположенного по адресу: г.Астана, р-н Алматы, ж.м. Промышленный, ул. Шалк де, зд. 5

Архитектурно-строительные решения

Стадия	Лист	Листов
РП	7	

План 2-го этажа на отм. +3,300

ТОО "Павлодарский Проектный И.Ц."
Лицензия №14015527 от 15.10.2014 г.

Разрез 1-1

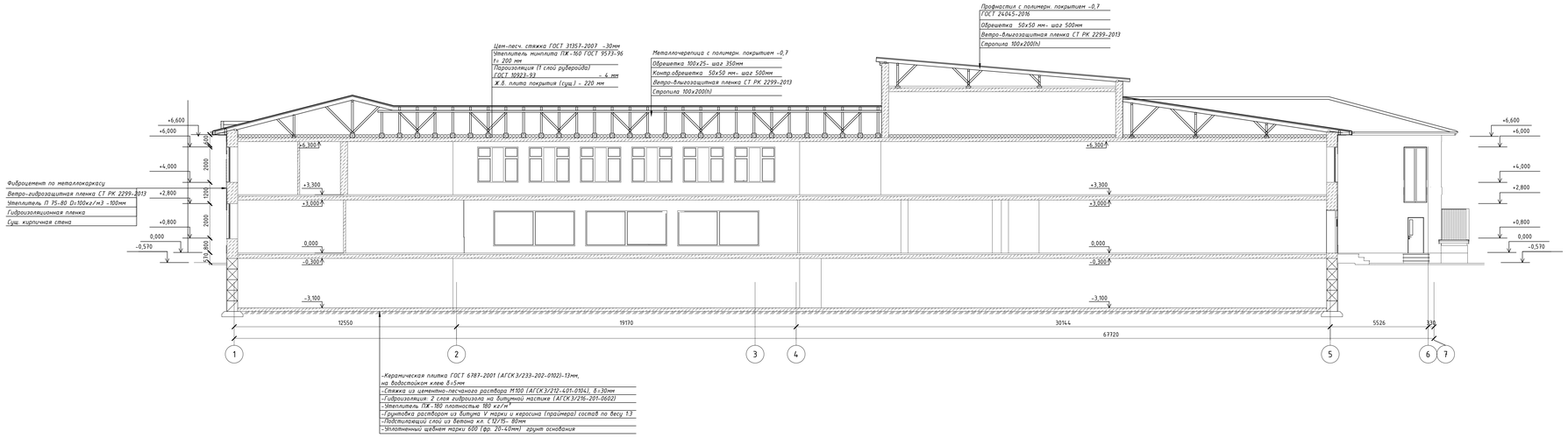

Разрез 2-2

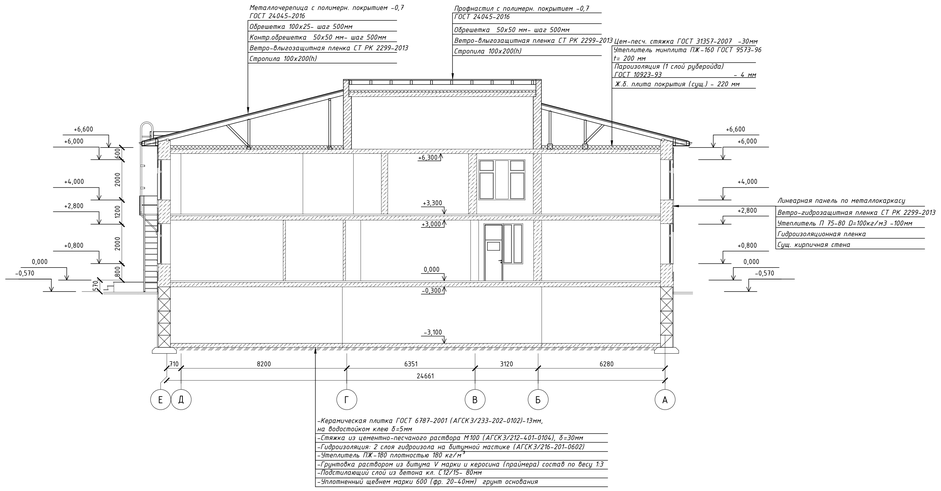

Разрез 3-3

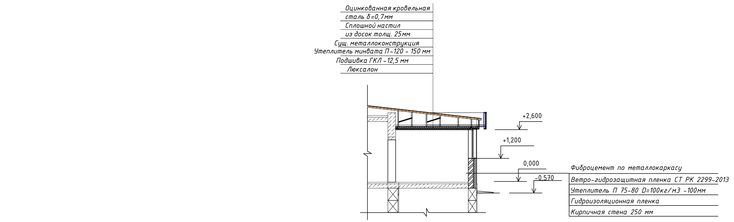

						35-1207/24-АС		
Изм.	Кол.уч.	Лист	Nдок.	Подпись	Дата	Капитальный ремонт здания ГКП на ПХВ «Общеобразовательная школа № 13» акимата города Астаны расположенного по адресу: г.Астана, р-н Алматы, ж.м. Промышленный, ул. Шалк де, зд 5		
ГИП		Соловьев				Архитектурно-строительные решения	Стадия: РП	Лист: 8 / Листов:
Проверил		Нургожин				Разрез 1-1, 2-2, 3-3	ТОО "Павлодарский Проектный И.Ц." Лицензия №14015527 от 15.10.2014 г.	
Выполнил		Шахметов						
Н.контр.		Нургожин						

Экспликация полов (продолжение)

Номер помещения	Тип пола	Схема пола или тип пола по серии	Данные элементов пола (наименование, толщина, основание и др.), мм	Площадь, м2
Цокольный этаж				
23,24,25,26	1	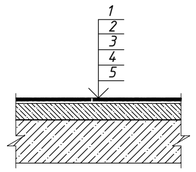	-Линолеум коммерческ. серый (АГСК3/233-101-0111), δ=2,5мм -Прослойка из клеящей мастики (АГСК3/235-201-0901), δ=1,5мм -Самовыравнивающийся наливной пол (АГСК3/233-401-0400) -Стяжка из цементно-песчаного раствора М100 (АГСК3/212-401-0104), δ=40мм -Гидроизоляция: 2 слоя гидроизола на битумной мастике (АГСК3/216-201-0602) -Утеплитель ПЖ-180 плотностью 180 кг/м^3 -Грунтовка раствором из битума V марки и керосина (праймера) состав по весу 1:3 -Подстилающий слой из бетона кл. С12/15-80мм -Уплотненный щебнем марки 600 (фр. 20-40мм) грунт основания Плинтус из ПВХ белый (АГСК3/233-204-0104) -100,0 п.м h=100 мм	166,59
19,31,32,34,35	2	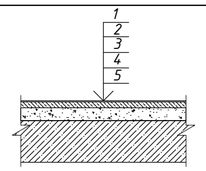	-Керамогранит с шероховатой поверхностью на клею (АГСК3/233-202-0204) -13мм, на водостойком клею δ=5мм -Стяжка из цементно-песчаного раствора М100 (АГСК3/212-401-0104), δ=30мм -Гидроизоляция: 2 слоя гидроизола на битумной мастике (АГСК3/216-201-0602) -Утеплитель ПЖ-180 плотностью 180 кг/м^3 -Грунтовка раствором из битума V марки и керосина (праймера) состав по весу 1:3 -Подстилающий слой из бетона кл. С12/15-80мм -Уплотненный щебнем марки 600 (фр. 20-40мм) грунт основания	21,35
1,2,3,4,5,6, 7,8,9,10,11, 12,13,14,15,16, 17,18,20,21, 22,27,28,36	3	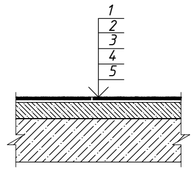	-Мраморная плита 600х300 (АГСК3/231-203-0101) -20мм -Прослойка и заполнение швов из цементно-песчанного раствора М100 (АГСК3/212-401-0104) δ=10мм -Стяжка из цементно-песчаного раствора М100 (АГСК3/212-401-0104), армированная сеткой 4Вр-1-100 / 4Вр-1-100 (2,02кг/м2), δ=30мм -Гидроизоляция: 2 слоя гидроизола на битумной мастике (АГСК3/216-201-0602) -Утеплитель ПЖ-180 плотностью 180 кг/м^3 -Грунтовка раствором из битума V марки и керосина (праймера) состав по весу 1:3 -Подстилающий слой из бетона кл. С12/15-80мм -Уплотненный щебнем марки 600 (фр. 20-40мм) грунт основания	550,7
29,30,33,38	4		-Спортивный линолеум Olympic на клее -6мм -Прослойка из клеящей мастики (АГСК3/235-201-0901), δ=1,5мм -Самовыравнивающийся наливной пол (АГСК3/233-401-0400) -Стяжка из цементно-песчаного раствора М100 (АГСК3/212-401-0104), δ=40мм -Гидроизоляция: 2 слоя гидроизола на битумной мастике (АГСК3/216-201-0602) -Утеплитель ПЖ-180 плотностью 180 кг/м^3 -Грунтовка раствором из битума V марки и керосина (праймера) состав по весу 1:3 -Подстилающий слой из бетона кл. С12/15-80мм -Уплотненный щебнем марки 600 (фр. 20-40мм) грунт основания Плинтус из ПВХ белый (АГСК3/233-204-0104) -140,3 п.м h=100 мм	276,7
3,37	5		-Стяжка из цементно-песчаного раствора М100 (АГСК3/212-401-0104), δ=40мм -Гидроизоляция: 2 слоя гидроизола на битумной мастике (АГСК3/216-201-0602) -Утеплитель ПЖ-180 плотностью 180 кг/м^3 -Грунтовка раствором из битума V марки и керосина (праймера) состав по весу 1:3 -Подстилающий слой из бетона кл. С12/15-80мм -Уплотненный щебнем марки 600 (фр. 20-40мм) грунт основания	25,93

Экспликация полов (продолжение)

Номер помещения	Тип пола	Схема пола или тип пола по серии	Данные элементов пола (наименование, толщина, основание и др.), мм	Площадь, м2
1 этаж				
8,9,10,11,12, 15,16,17,18,20 ,21,22,24,31, 32,33,36,37, 38	1	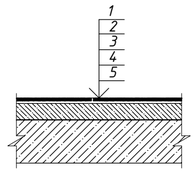	-Линолеум коммерческ. серый (АГСК3/233-101-0111), δ=2,5мм -Прослойка из клеящей мастики (АГСК3/235-201-0901), δ=1,5мм -Самовыравнивающийся наливной пол (АГСК3/233-401-0400) -Стяжка из цементно-песчаного раствора М100 (АГСК3/212-401-0104), армированная сеткой 4Вр-1-100 / 4Вр-1-100 (2,02кг/м2), δ=30мм -Железобетонная плита перекрытия, δ=220 мм Плинтус из ПВХ белый (АГСК3/233-204-0104) -392,8п.м h=100 мм	601,25
14,26,27,28, 29,30,40,42, 47	2	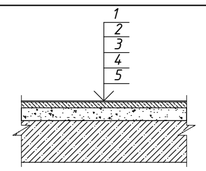	-Керамогранит с шероховатой поверхностью на клею (АГСК3/233-202-0204) -13мм, на водостойком клею δ=5мм -Стяжка из цементно-песчаного раствора М100 (АГСК3/212-401-0104), δ=30мм -Гидроизоляция: 2 слоя гидроизола на битумной мастике (АГСК3/216-201-0602) -Железобетонная плита перекрытия, δ=220мм Плинтус из серого керамогранита (АГСК3/231-302-0401)-94,4п.м h=100 мм	66,35
1а,1,2,3,4,6, 7,19,23,34, 35,39,41,43, 44,45,46	3	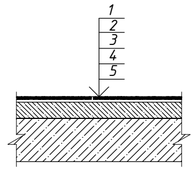	-Мраморная плита 600х300 (АГСК3/231-203-0101) -20мм -Прослойка и заполнение швов из цементно-песчанного раствора М100 (АГСК3/212-401-0104) δ=10мм -Стяжка из цементно-песчаного раствора М100 (АГСК3/212-401-0104), армированная сеткой 4Вр-1-100 / 4Вр-1-100 (2,02кг/м2), δ=30мм -Железобетонная плита перекрытия, δ=220 мм Плинтус из серого керамогранита (АГСК3/231-302-0401)-340,8 п.м h=100 мм	517,91
13	4		-Спортивный линолеум Olympic на клее -6мм -Плита OSB-3, Е1, ГОСТ 10632-2007 толщиной -12мм -Черновая доска 30мм по СП РК 3.02-136-2012СП РК -Лага 100х50 (пролет лаг 450мм) по ГОСТ 24454-80Е -40мм -Звукоизоляционная прокладка -Стяжка из цем.песч. р-ра М150 -20мм -Ж/б плита перекрытия с неровной поверхн. Плинтус усиленный из ПВХ белый (АГСК3/233-204-0104) -49,0 п.м h=100 мм	152,1

Экспликация полов (продолжение)

Номер помещения	Тип пола	Схема пола или тип пола по серии	Данные элементов пола (наименование, толщина, основание и др.), мм	Площадь, м2
2 этаж				
3,5,6,7,8,9, 10,11,12,18,19, 21,22,23,26,27, 28,29,30	1	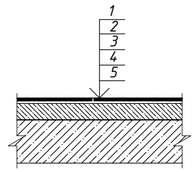	-Линолеум коммерческ. серый (АГСК3/233-101-0111), δ=2,5мм -Прослойка из клеящей мастики (АГСК3/235-201-0901), δ=1,5мм -Самовыравнивающийся наливной пол (АГСК3/233-401-0400) -Стяжка из цементно-песчаного раствора М100 (АГСК3/212-401-0104), армированная сеткой 4Вр-1-100 / 4Вр-1-100 (2,02кг/м2), δ=30мм -Железобетонная плита перекрытия, δ=220 мм Плинтус из ПВХ белый (АГСК3/233-204-0104) -423,8 п.м h=100 мм	692,9
13,14,15,16,17	2	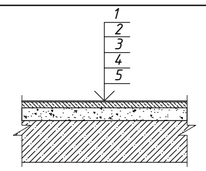	-Керамогранит с шероховатой поверхностью на клею (АГСК3/233-202-0204) -13мм, на водостойком клею δ=5мм -Стяжка из цементно-песчаного раствора М100 (АГСК3/212-401-0104), δ=30мм -Гидроизоляция: 2 слоя гидроизола на битумной мастике (АГСК3/216-201-0602) -Железобетонная плита перекрытия, δ=220мм Плинтус из серого керамогранита (АГСК3/231-302-0401)-48.5п.м h=100 мм	31,0
1,2,20,24,25	3	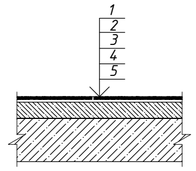	-Мраморная плита 600х300 (АГСК3/231-203-0101) -20мм -Прослойка и заполнение швов из цементно-песчанного раствора М100 (АГСК3/212-401-0104) δ=10мм -Стяжка из цементно-песчаного раствора М100 (АГСК3/212-401-0104), армированная сеткой 4Вр-1-100 / 4Вр-1-100 (2,02кг/м2), δ=30мм -Железобетонная плита перекрытия, δ=220 мм Плинтус из серого керамогранита (АГСК3/231-302-0401)-140,2п.м h=100 мм	221,6
4	4	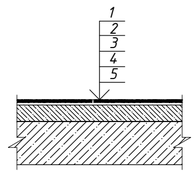	-Коврелан -Прослойка из клеящей мастики (АГСК3/235-201-0901), δ=1,5мм -Самовыравнивающийся наливной пол (АГСК3/233-401-0400) -Стяжка из цементно-песчаного раствора М100 (АГСК3/212-401-0104), армированная сеткой 4Вр-1-100 / 4Вр-1-100 (2,02кг/м2), δ=30мм -Железобетонная плита перекрытия, δ=220 мм Плинтус из ПВХ белый (АГСК3/233-204-0104) -61,5 п.м h=100 мм	128,3

Изм.	Кол.уч.	Лист	Nдок.	Подпись	Дата
ГИП		Соловьев			
Проверил		Нургожин			
Выполнил		Шахметов			
Н.контр.		Нургожин			

35-1207/24-АС

Капитальный ремонт здания ГКП на ПХВ «Общеобразовательная школа № 13» акимата города Астаны расположенного по адресу: г.Астана, р-н Алматы, ж.м. Промышленный, ул. Шалк де, зд. 5

Архитектурно-строительные решения

Стадия	Лист	Листов
РП	9	

Экспликация полов

ТОО "Павлодарский Проектный И.Ц."
Лицензия №14.015527 от 15.10.2014 г.

Взамен инв. №
Подп. и дата
Инв. № подл.

Формат А2

Формат А2

Ведомость отделки помещений

Наименование или номер помещения	Вид отделки элементов интерьеров								Примечание
	Потолок	Площадь, м²	Стены или перегородки	Площадь, м²	Низ стен	Площадь, м²	Железобетонные стены и колонны	Площадь, м²	
Отделка помещений цокольного этажа									
23,24,25,26,28	- Выравнивание гипсовыми смесями 2мм; - Подвесной потолок типа "Армстронг" из акустических плит, "эконом" t12	210,4	- Выравнивающий слой из сухих смесей (АГСК-3/232-501-0301); - Грунтовка поверхностей; - Улучшенная водоэмульсионная окраска за 2 раза (АГСК-3/236-202-0301)	387,1					
19,31,32,34,35	- Выравнивание гипсовыми смесями 2мм; - Грунтовка поверхностей; - Улучшенная окраска акриловой краской за 2 раза	21,35	- Выравнивающий слой из сухих смесей (АГСК-3/232-501-0301); - Грунтовка поверхностей; - Улучшенная водоэмульсионная окраска за 2 раза (АГСК-3/236-202-0301) (h=1.0м)	20,38					
			- Выравнивающий слой из сухих смесей (АГСК-3/232-501-0301); - Гидроизоляционная грунтовка; - Клеевый раствор (АГСК-3/232-502-0101); - Керамическая плитка полотно 30х40 (АГСК-3/233-202-0101) (h=1.8м)	28,04					
1,2,3,4,5,6,7,8, 9,10,11,12,13, 14,15,16,17,18, 20,21,22,27, 29,30,33,36, 37,38	- Выравнивание гипсовыми смесями 2мм; - Грунтовка поверхностей; - Улучшенная окраска водоэмульсионной краской за 2 раза	830,58	- Улучшенная штукатурка 20мм - Выравнивающий слой из сухих смесей (АГСК-3/232-501-0301); - Грунтовка поверхностей; - Улучшенная водоэмульсионная окраска за 2 раза (АГСК-3/236-202-0301)	1907,2					
Отделка помещений 1-го этажа									
9,32,33	- Выравнивание гипсовыми смесями 2мм; - Подвесной потолок типа "Армстронг" из акустических плит, "эконом" t12	49,0	- Выравнивающий слой из сухих смесей (АГСК-3/232-501-0301); - Грунтовка поверхностей; - Улучшенная водоэмульсионная окраска за 2 раза (АГСК-3/236-202-0301)	131,05					
26,27,28, 29,30,40,42, 47	- Выравнивание гипсовыми смесями 2мм; - Грунтовка поверхностей; - Улучшенная окраска акриловой краской за 2 раза	63,6	- Выравнивающий слой из сухих смесей (АГСК-3/232-501-0301); - Грунтовка поверхностей; - Улучшенная водоэмульсионная окраска за 2 раза (АГСК-3/236-202-0301) (h=1.0м)	88,84					
			- Выравнивающий слой из сухих смесей (АГСК-3/232-501-0301); - Гидроизоляционная грунтовка; - Клеевый раствор (АГСК-3/232-502-0101); - Керамическая плитка полотно 30х40 (АГСК-3/233-202-0101) (h=1.8м)	160,0					
1,1а,2,3,4,5,6,7, 8,10,11,12,13,14, 15,16,17,18,19 20,21,22,23,24, 25,31,34,35 36,37,38,39,	- Выравнивание гипсовыми смесями 2мм; - Грунтовка поверхностей; - Улучшенная окраска водоэмульсионной краской за 2 раза	1 225,01	- Выравнивающий слой из сухих смесей (АГСК-3/232-501-0301); - Грунтовка поверхностей; - Улучшенная водоэмульсионная окраска за 2 раза (АГСК-3/236-202-0301)	2 091,556					
			- Сплошное выравнивание штукатурка 20 мм (АГСК 3:232-503-0103) - бетон-контакт (АГСК 3:236-101-0102) - улучшенная штукатурка (Левкас колер) (АГСК 3:232-503-0103)	37,1					Стена тамбура (1)
Отделка помещений 2-го этажа									
1,2,4,5,6,7,8,24, 25	- Выравнивание гипсовыми смесями 2мм; - Подвесной потолок типа "Армстронг" из акустических плит, "эконом" t12	417,8	- Выравнивающий слой из сухих смесей (АГСК-3/232-501-0301); - Грунтовка поверхностей; - Улучшенная водоэмульсионная окраска за 2 раза (АГСК-3/236-202-0301)	776,64					
13,14,15,16,17	- Выравнивание гипсовыми смесями 2мм; - Грунтовка поверхностей; - Улучшенная окраска акриловой краской за 2 раза	31,0	- Выравнивающий слой из сухих смесей (АГСК-3/232-501-0301); - Грунтовка поверхностей; - Улучшенная водоэмульсионная окраска за 2 раза (АГСК-3/236-202-0301) (h=1.0м)	48,5					
			- Выравнивающий слой из сухих смесей (АГСК-3/232-501-0301); - Гидроизоляционная грунтовка; - Клеевый раствор (АГСК-3/232-502-0101); - Керамическая плитка полотно 30х40 (АГСК-3/233-202-0101) (h=1.8м)	87,3					
3,9,10,11,12,18, 19,20,21,22,23, 26,27,28,29,30,	- Выравнивание гипсовыми смесями 2мм; - Грунтовка поверхностей; - Улучшенная окраска водоэмульсионной краской за 2 раза	580,5	- Выравнивающий слой из сухих смесей (АГСК-3/232-501-0301); - Грунтовка поверхностей; - Улучшенная водоэмульсионная окраска за 2 раза (АГСК-3/236-202-0301)	1008,11					

Примечания:

1. Для помещений 1,2,19,38,39 первого этажа подготовить чистовую отделку стен и потолоков. Цвет и тип материалов согласовать с дизайн проектом.
2. Для помещений 2,3,4 второго этажа подготовить чистовую отделку стен и потолков. Цвет и тип материалов согласовать с дизайн проектом.
3. Монтаж фартуков из керамической плитки 1000х1600 мм в помещениях с раковиной – 1,6 м²; всего 41,6 м²

Изм.	Кол.уч.	Лист	Nдок.	Подпись	Дата
					«
ГИП		Соловьев			
Проверил		Нургожин			
Выполнил		Шахметов			
Н.контр.		Нургожин			

35-1207/24-АС

Капитальный ремонт здания ГКП на ПХВ «Общеобразовательная школа № 13» акимата города Астаны расположенного по адресу: г.Астана, р-н Алматы, ж.м. Промышленный, ул. Шалк де, зд. 5

Архитектурно-строительные решения	Стадия	Лист	Листов
	РП	10	
Ведомость отделки помещений	ТОО "Павлодарский Проектный И.Ц." Лицензия №14015527 от 15.10.2014 г.		

Ведомость элементов заполнения оконных и витражных проемов (начало)

Поз. марка	Обозначение	Наименование	Количество по этажам, шт		Всего	Масса ед., кг	Примечание
			1	2			
Оконный блок из ПВХ профилей							
ОК-1	ГОСТ 30674-99	ОП В1 2300-2000(h) 4М1-8-4М1-8-И4 (АГСК3/223-102-0209) (Подоконная доска ПВХ - 2300х510х20мм (АГСК3/223-501-0119))	31	48	79		двухкамерный стеклопакет, открывание сложное
ОК-2	ГОСТ 30674-99	ОП В1 2300-800(h) 4М1-8-4М1-8-И4 (АГСК3/223-102-0209) (Подоконная доска ПВХ - 2300х510х20мм (АГСК3/223-501-0119))	2	2	4		
ОК-3	ГОСТ 30674-99	ОП В1 4600-2000(h) 4М1-8-4М1-8-И4 (АГСК3/223-102-0209) (Подоконная доска ПВХ - 4600х510х20мм (АГСК3/223-501-0119))	5	-	5		
ОК-4	ГОСТ 30674-99	ОП В1 1000-2000(h) 4М1-8-4М1-8-И4 (АГСК3/223-102-0209) (Подоконная доска ПВХ - 1000х510х20мм (АГСК3/223-501-0119))	2	-	2		
ОК-5	ГОСТ 30674-99	ОП В1 1300-2000(h) 4М1-8-4М1-8-И4 (АГСК3/223-102-0209) (Подоконная доска ПВХ - 1300х510х20мм (АГСК3/223-501-0119))	2	-	2		
ОК-6	ГОСТ 30674-99	ОП В1 2300-3000(h) 4М1-8-4М1-8-И4 (АГСК3/223-102-0209) (Подоконная доска ПВХ - 2300х510х20мм (АГСК3/223-501-0119))	6	-	6		
ОК-7	ГОСТ 30674-99	ОП В1 1300-3000(h) 4М1-8-4М1-8-И4 (АГСК3/223-102-0209) (Подоконная доска ПВХ - 1300х510х20мм (АГСК3/223-501-0119))	1	-	1		
Витражи наружные (Алюминиевые)							
Вн-1	ГОСТ 21519-2003	ОАК СПД 3470-2600 (h) В2 4М1-16-И4 (АГСК3/223-301-0108)	1	-	1		двухкамерный стеклопакет, открывание сложное
Вн-2	ГОСТ 21519-2003	ОАК СПД 6000-1400 (h) В2 4М1-16-И4 (АГСК3/223-301-0108)	1	-	1		двухкамерный стеклопакет

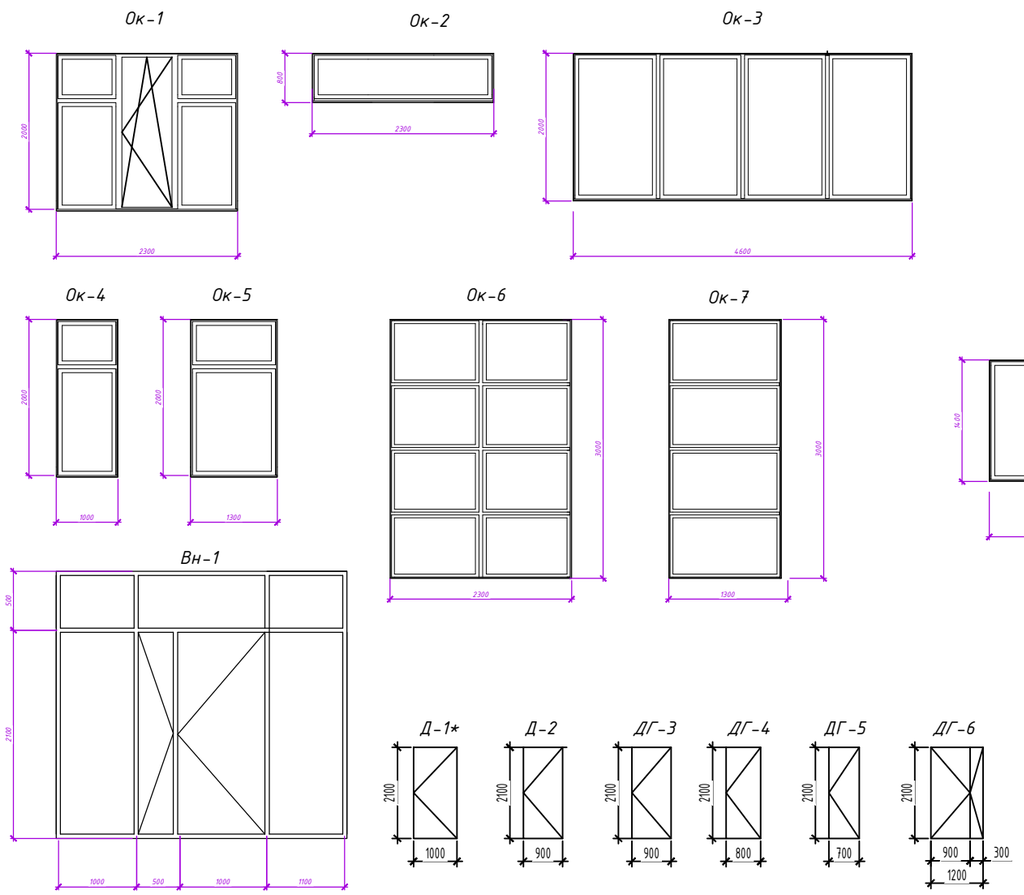

Ведомость элементов заполнения витражных и дверных проемов (окончание)

Поз. марка	Обозначение	Наименование	Количество по этажам, шт			Всего	Масса ед., кг	Примечание
			Цоколь	1	2			
Двери								
Д-1*	ГОСТ 31173-2016	ДСВ Оп Прг Л Н Пкомб М3 О - 2100х900	6	1	-	7		АГСК 3/223-207-0101
Д-2		ДСН Оп Прг Л Н Пкомб М3 О - 2100х900	-	7	-	7		АГСК 3/223-207-0101
ДГ-3	СТ РК 943-92	ДГ 21-9	9	23	19	51		АГСК 3/223-201-0103
ДГ-4		ДГ 21-8	1	2	2	5		АГСК 3/223-201-0103
ДГ-5		ДГ 21-7	3	3	-	6		АГСК 3/223-201-0104
ДГ-6		ДГ Дп 21-12	-	5	4	9		АГСК 3/223-201-0104
Д-2	ГОСТ 31173-2016	ДСН А Дп Брг Н Лкомб О 26-15		1				АГСК3: 223-207-0102

Примечания:

1. Монтаж оконных блоков и витражей, установку и герметизацию уплотнителей, опирание и крепление стеклопакетов проводить согласно технологических карт фирмы-производителя.
2. Формулу стеклапакетов уточнить производителю окон и витражей в соответствии с возможностями производства, нормативными требованиями и технологическими картами.
3. Перед изготовлением окон и витражей выполнить натурные замеры проемов после возведения несущих и ограждающих конструкций. Величину монтажных зазоров уточнить по месту. Выполнить окна и балконные двери согласно приведенным требованиям: заполнение - закаленный двухкамерный стеклопакет, класс по показателю приведенного сопротивления теплопередаче - А1 (R окна не менее 0,8 М2°°С/Вп, внутреннее стекло энергосберегающее, заполнение - аргон). Окна укомплектовать замками
4. Цвет профилей - см. ведомость отделки фасадов.
5. Оконные рамы со стороны помещения выполнить белого цвета.
6. После установки окон и витражей в проемы, зазоры заделать вспенивающимися составами, откосы с наружной стороны зашить фасонными элементами из ПВХ профиля шириной 200мм, толщиной 30мм (S=163,14м2), и по низу оконного проема выполнить слив из оцинкованной кровельной стали толщ. 0.7 мм шириной 0.25 м.- 233,6 м.п. Внутренние откосы оштукатурить улучшеннай штукатуркой, толщ. 15мм, и побелить в 2 слоя, S=429,11м2. Окна монтировать с клапаном приточным WV, регулируемый фильтр G3 L0,35м пластик White ERA, общее кол-во 216шт.
7. При установке по периметру оконных блоков проложить изнутри помещения пароизоляционную ленту, снаружи — водоизоляционную паропроницаемую ленту.
8. Окна изображены с фасадной стороны.
9. Двери в составе витражей оборудовать с уплотнением притворов и механизмом самозакрывания, для прохода МГН с задержкой не менее 5 секунд.
10. Двери, для которых указан предел огнестойкости, выполнить противопожарными.
11. В комплекте для внутренних дверных деревянных блоков предусмотреть ручки, замки, петли и наличники. Общий расход составляет:
    ручки (АГСК3/223-502-0900) 172шт.;
    замки ЗВ-4 (АГСК3/223-502-0302) - 86шт;
    петли ПН1-110-Л (АГСК3/223-502-0201) - 172шт.;
    наличники Н2-54 (АГСК3/223-503-0105) - 495.5м.п.
8. В комплекте для металлических дверей и дверей из ПВХ предусмотреть замки. Общий расход составляет:
    замки ЗВ-2 (АГСК3/223-502-0302) - 14шт.
9. В комплекте для оконных дверей предусмотреть замки с защитным механизмом. Общий расход составляет:
    замки ЗВ-2 (АГСК3/223-502-0302) - 216шт.
10. В комплекте дверей лестничных клеток, холлов и витражей предусмотреть приспособления для самозакрывания и уплотнения в притворах (АГСК3/223-502-0100). Общее кол-во 11шт.

Изм.	Кол.уч.	Лист	Nдок.	Подпись	Дата
ГИП	Соловьев				
Проверил	Нургожин				
Выполнил	Шахметов				
Н.контр.	Нургожин				

35-1207/24-АС

Капитальный ремонт здания ГКП на ПХВ «Общеобразовательная школа № 13» акимата города Астаны расположенного по адресу: г.Астана, р-н Алматы, ж.м. Промышленный, ул. Шалк де, зд. 5

Архитектурно-строительные решения

Стадия	Лист	Листов
РП	11	

Ведомость элементов заполнения оконных и витражных, дверных проемов. Эскизы окон и витражей

ТОО "Павлодарский Проектный И.Ц."
Лицензия №14015527 от 15.10.2014 г.

Взамен инв. №
Подп. и дата
Инв. № подл.

Формат А2

Формат А2

Лестница в осях 9-12, С-Р.

Разрез 4-4.

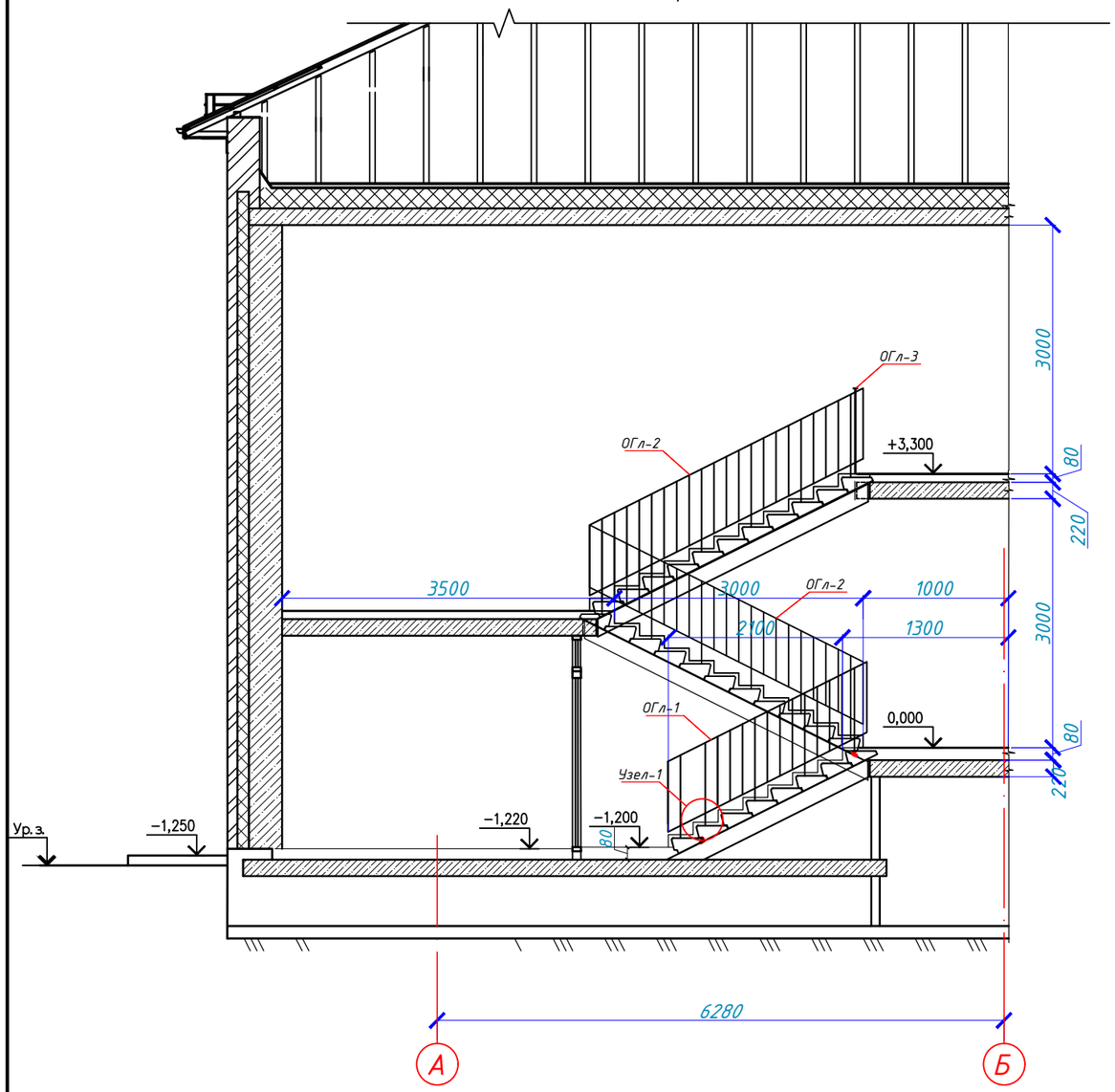

Разрез 3-3.

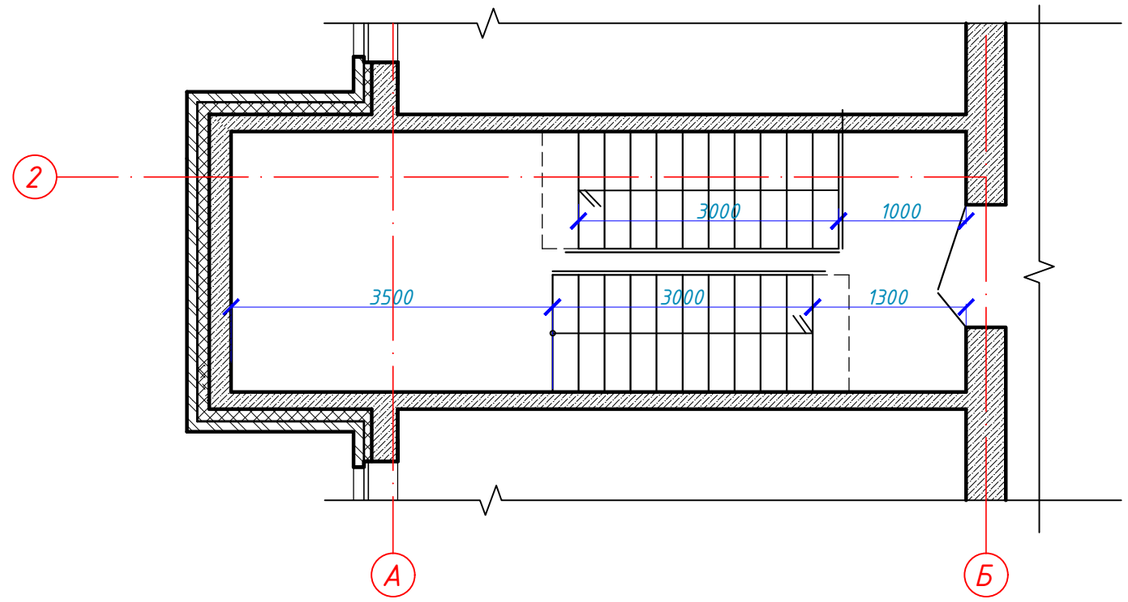

Узел "1".

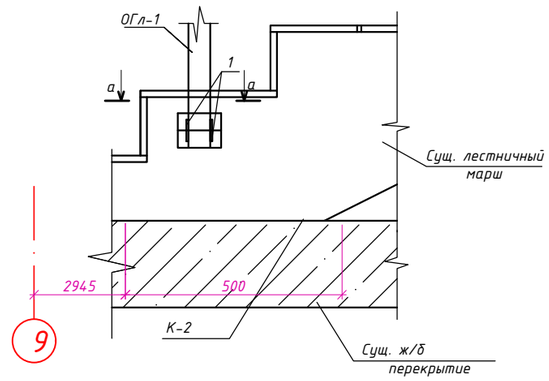

а-а

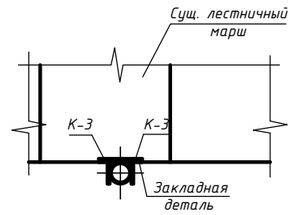

Примечание:

1. Данный лист смотреть совместно с листами АС-13

Изм.	Кол.уч.	Лист	Nдок.	Подпись	Дата	35-1207/24-АС
						Капитальный ремонт здания ГКП на ПХВ «Общеобразовательная школа № 13» акимата города Астаны расположенного по адресу: г.Астана, р-н Алматы, ж.м. Промышленный, ул. Шалк де, зд. 5
ГИП	Соловьев					Архитектурно-строительные решения — Стадия: РП; Лист: 12; Листов:
Проверил	Нургожин					Лестница в осях А-Б, 2. Разрезы 3-3, 4-4. Узел 1. Сечения а-а, б-б.
Выполнил	Шахметов					ТОО "Павлодарский Проектный И.Ц.". Лицензия №14015527 от 15.10.2014 г.
Н.контр.	Нургожин					

Взамен инв. №

Подп. и дата

Инв. № подл.

Формат А2

Формат А2

Ограждение лестничное ОГл-1.

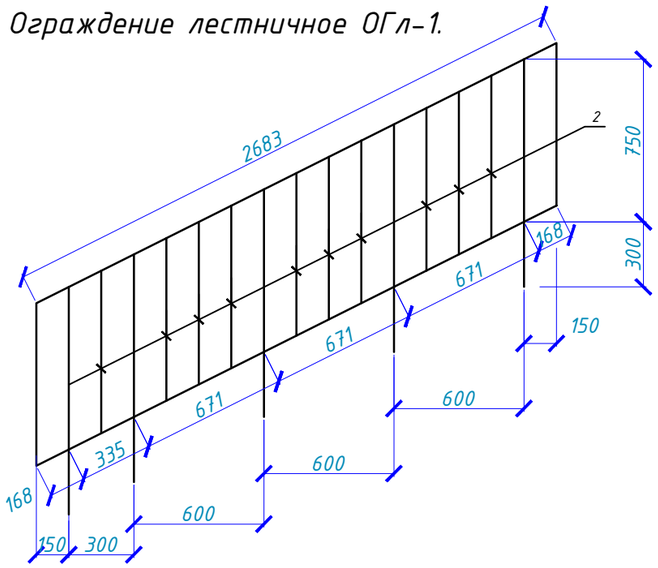

Ограждение лестничное ОГл-3.

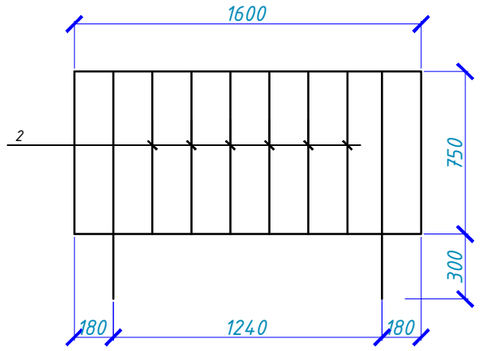

Спецификация элементов лестницы.

Марка, поз.	Обозначение	Наименование	Кол.	Масса ед.,кг	Прим.
		Ограждение лестничное ОГл-1			50.14 кг
1	ГОСТ 10704-91	Труба Ф51х3, L=пог.м.	9.77	3.55	34.68 кг
2	ГОСТ 10704-91	Труба Ф28х2,5, L=пог.м.	9.85	1.57	15.46 кг
		Ограждение лестничное ОГл-2			64.87 кг
1	ГОСТ 10704-91	Труба Ф51х3, L=пог.м.	11.81	3.55	41.93кг
2	ГОСТ 10704-91	Труба Ф28х2,5, L=пог.м.	14.61	1.57	22.94 кг
		Ограждение лестничное ОГл-3			25.07 кг
1	ГОСТ 10704-91	Труба Ф51х3, L=пог.м.	5.56	3.55	19.74 кг
2	ГОСТ 10704-91	Труба Ф28х2,5, L=пог.м.	5.74	1.57	9.0 кг

Ограждение лестничное ОГл-2.

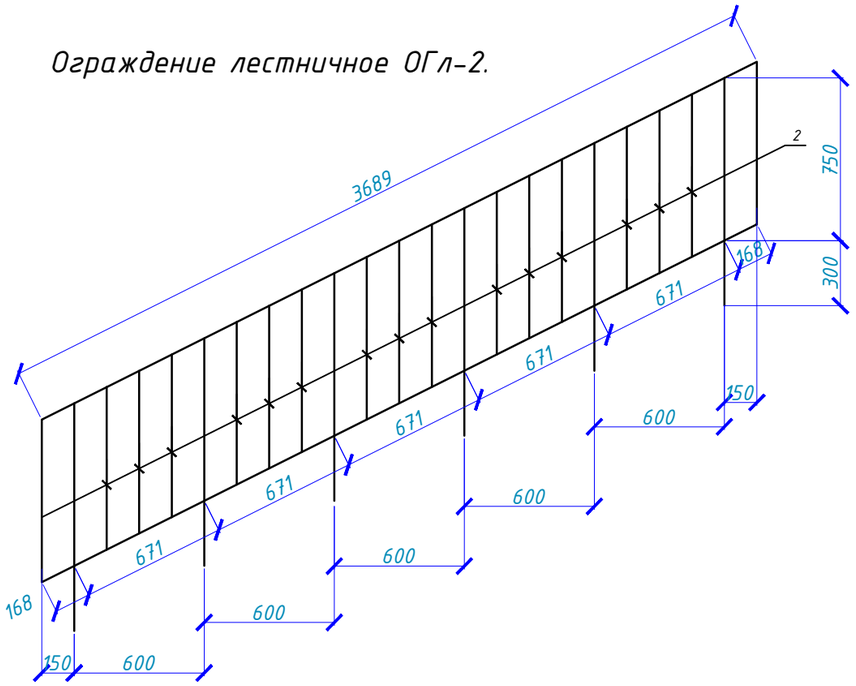

Примечание:

1 Электроды для сварных соединений Э-42 ГОСТ 9467-75*.
2. Высоту сварных швов принимать по наименьшей толщине свариваемых элементов,но не менее 5мм за исключением оговоренных.
3. Монтажные болты М16.
4. Все металлические элементы лестницы для защиты от коррозии окрасить эмалями ПФ-115 ГОСТ 6465-76 за 2 раза по грунтовке ГФ-021 ГОСТ 25129-82. Косоуры для повышения огнестойкости конструкций оштукатурить цементно-песчаным раствором по штукатурной сетке 2-20-2.0 ГОСТ5336-80* слоем 30мм.
5. Все размеры ограждений лестниц даны по осям элементов.
6. Элементы ограждений лестниц обезжирить и окрасить эмалями за 2 раза.
7. Данный лист смотреть совместно с листами АС-12,14

Изм.	Кол.уч.	Лист	Nдок.	Подпись	Дата	35-1207/24-АС		
						Капитальный ремонт здания ГКП на ПХВ «Общеобразовательная школа № 13» акимата города Астаны расположенного по адресу: г.Астана, р-н Алматы, ж.м. Промышленный, ул. Шалк де, зд. 5		
						Архитектурно-строительные решения	Стадия	Лист	Листов
							РП	13	
ГИП		Соловьев				Лестница в осях А-Б, 2. Лестничные ограждения ОГл-1÷ОГл-3. Спецификация элементов лестницы.	ТОО "Павлодарский Проектный И.Ц." Лицензия №14015527 от 15.10.2014 г.		
Проверил		Нургожин							
Выполнил		Шахметов							
Н.контр.		Нургожин							

Формат А-2

Лестница в осях 9-12, С-Р.

Разрез 5-5.

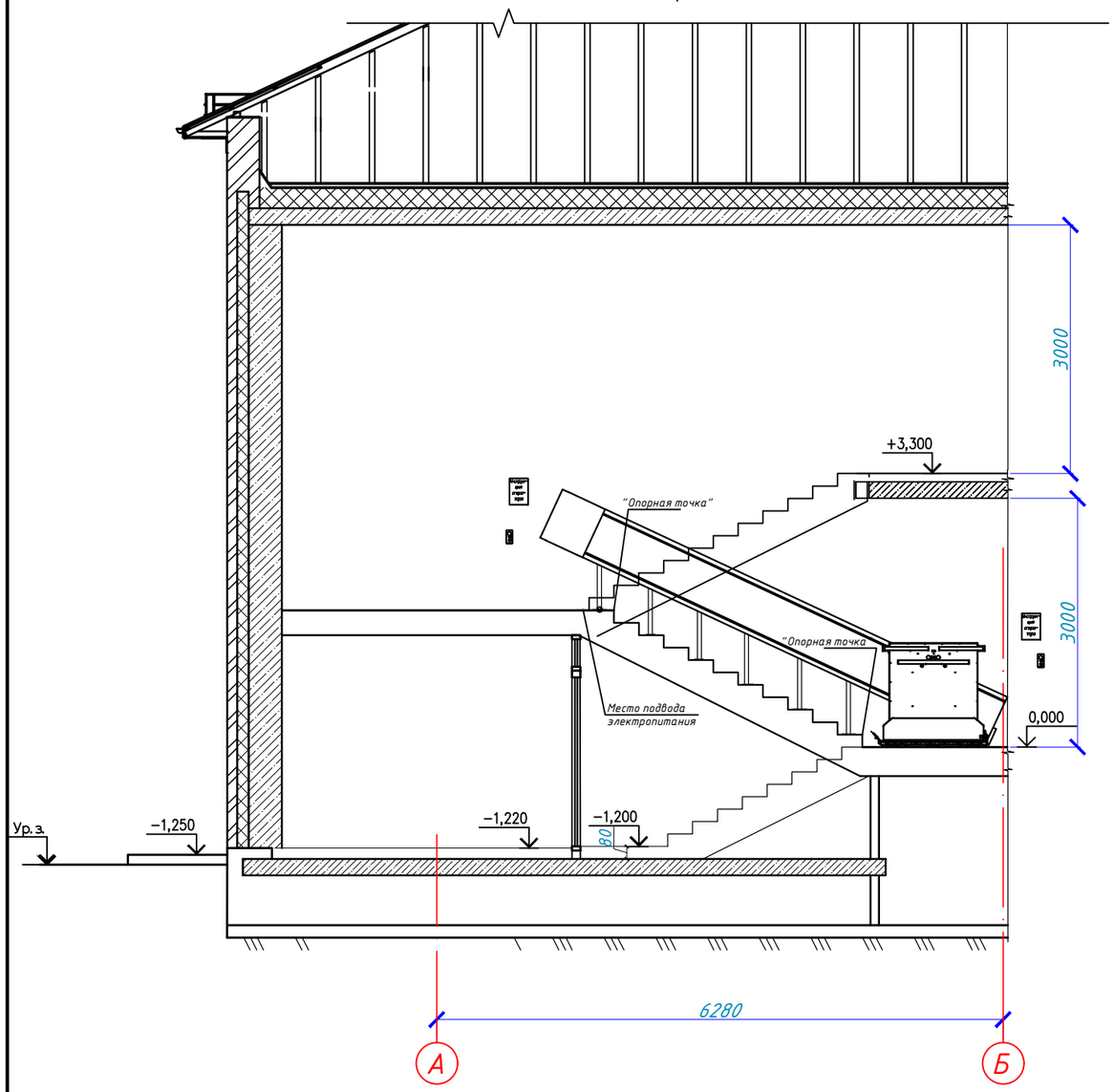

Разрез 6-6.

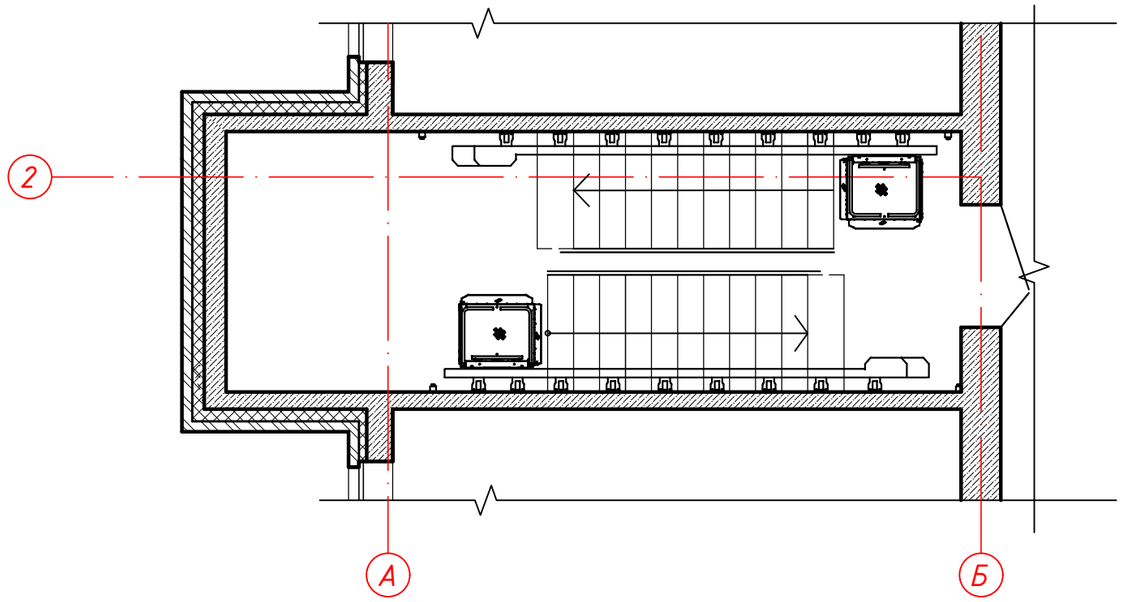

Примечание:

1. "На лестничных клетках в помещениях "35" выполнить монтаж подъемной платформы для лиц с ограниченными возможностями с наклонным перемещением по сложной траектории, складывающаяся, модели ПП НП-225 ПС С (ПН-260 ПС), грузоподъемность 225 кг, скорость 0,15 м/с, стандартный размер платформы 800х1250 мм, внешние размеры подъемника 1200х1250 мм, СТ РК ГОСТ 51630-2009, СТ РК 2960-2017 - 2 шт (516-201-0203)."
2. Поручни лестничного марша условно не показаны.
3. Данные схемы не являются монтажным чертежом или его частью.
4. Информация может быть использована только с целью ознакомления.
5. Информация может быть изменена без предварительного уведомления.
6. За специализированной информацией лучше обратиться напрямую к производителю, той фирмы, у которой будет преобретен подъемник.

						35-1207/24-АС			
Изм.	Кол.уч.	Лист	Nдок.	Подпись	Дата	Капитальный ремонт здания ГКП на ПХВ «Общеобразовательная школа № 13» акимата города Астаны расположенного по адресу: г.Астана, р-н Алматы, ж.м. Промышленный, ул. Шалк де, зд. 5			
						Архитектурно-строительные решения	Стадия	Лист	Листов
							РП	14	
ГИП		Соловьев				Схема расположения подъемной платформы. Разрезы 5-5, 6-6.	ТОО "Павлодарский Проектный И.Ц." Лицензия №14015527 от 15.10.2014 г.		
Проверил		Нургожин							
Выполнил		Шахметов							
Н.контр.		Нургожин							

Взамен инв. №

Подп. и дата

Инв. № подл.

Формат А2

Формат А2

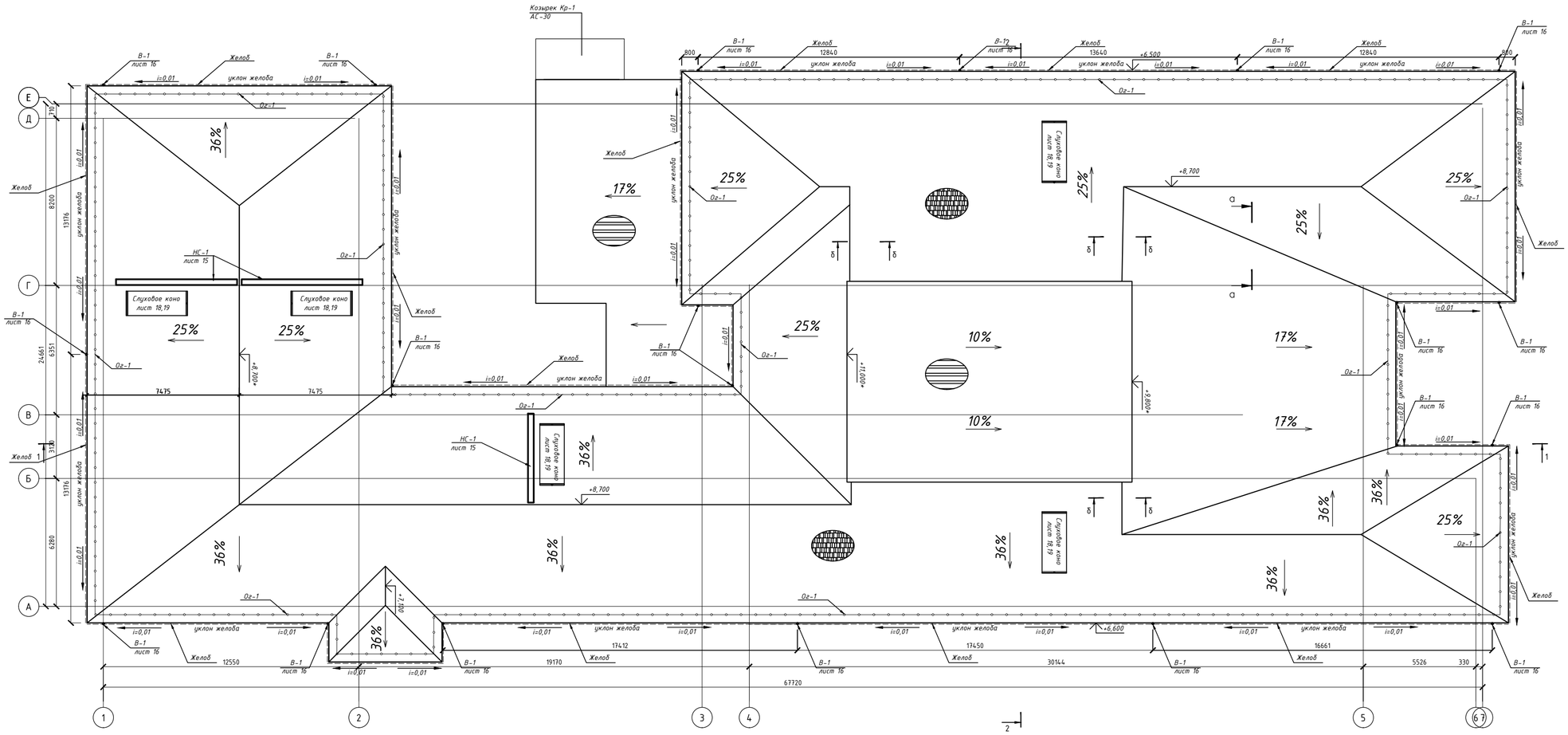

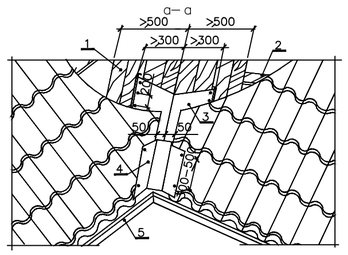

1-сплошной дощатый настил; 2-обрешетка; 3-нижний лист ендовы; 4-верхний лист (планка) ендовы; 5-карнизный лист (планка) из стального листа

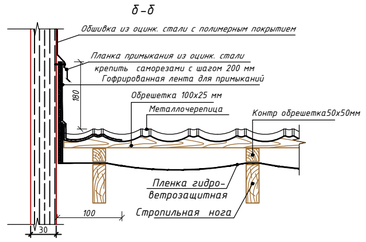

1. Перед устройством жесткой кровли выполнить демонтаж всей существующей стропильной системы, утеплителя на чердаке, цем-песч. стяжки, гидроизоляционного слоя. Объемы демонтируемых материалов см. дефектный акт на демонтажные работы.
2. Данный лист смотреть совместно с листами АС-19...25

						35-1207/24-АС		
Изм.	Кол.уч.	Лист	Nдок.	Подпись	Дата	«Капитальный ремонт здания ГКП на ПХВ «Общеобразовательная школа № 13» акимата города Астаны расположенного по адресу: г.Астана, р-н Алматы, ж.м. Промышленный, ул. Шалкөде, зд. 5»		
ГИП		Соловьев				Архитектурно-строительные решения	Стадия: РП	Лист: 15 / Листов:
Проверил		Нургожин				План кровли	ТОО "Павлодарский Проектный И.Ц." Лицензия №14015527 от 15.10.2014 г.	
Выполнил		Шахметов						
Н.контр.		Нургожин						

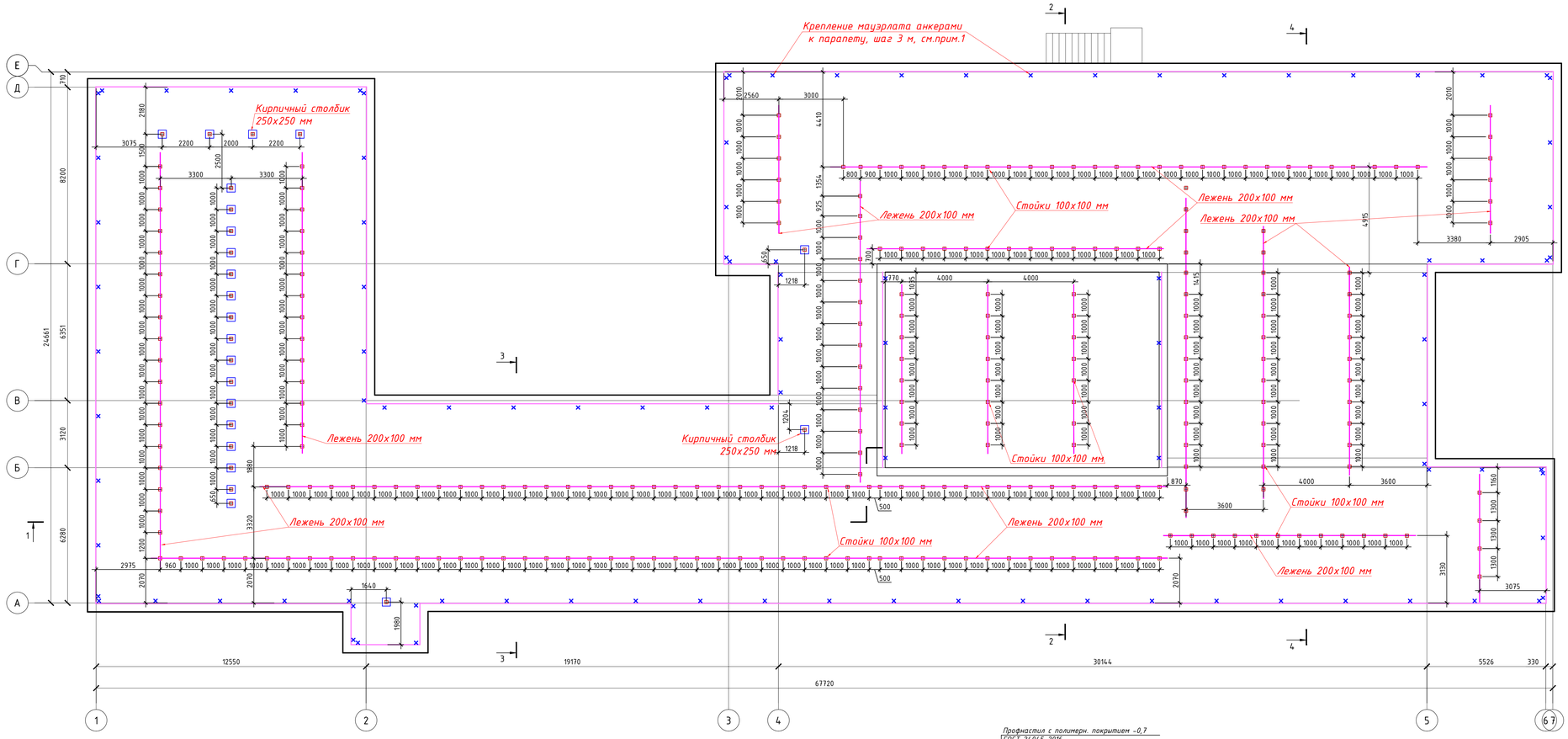

Разрез 1-1

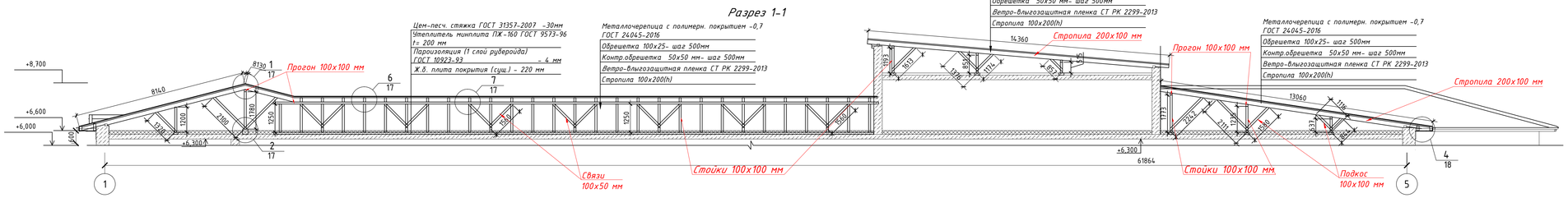

Разрез 2-2

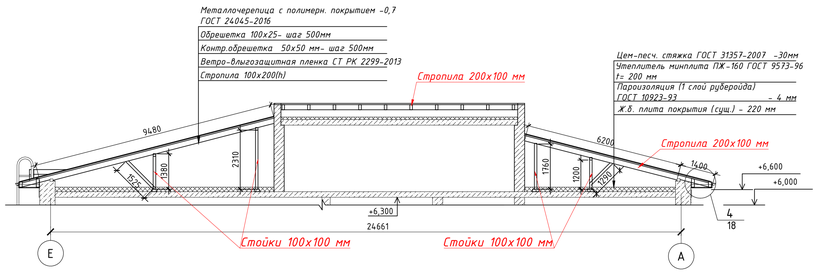

Разрез 4-4

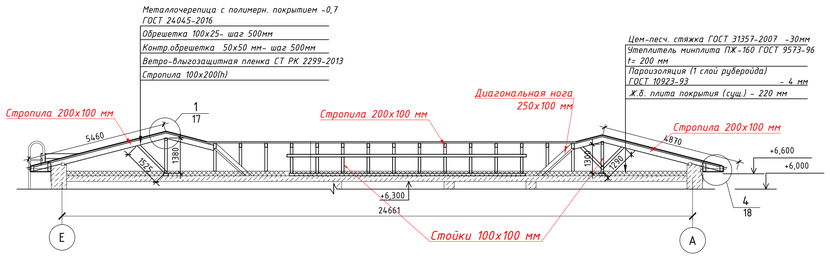

Разрез 3-3

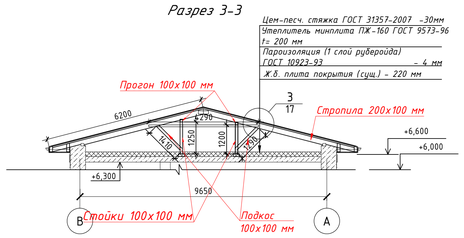

1. Перед устройством жесткой кровли выполнить демонтаж всей существующей стропильной системы, утеплителя на чердаке, цем-песч. стяжки, гидроизоляционного слоя. Объемы демонтируемых материалов см. дефектный акт на демонтажные работы.

Изм.	Кол.уч.	Лист	Nдок.	Подпись	Дата	35-1207/24-АС		
						Капитальный ремонт здания ГКП на ПХВ «Общеобразовательная школа № 13» акимата города Астаны расположенного по адресу: г.Астана, р-н Алматы, ж.м. Промышленный, ул. Шалк де, зд. 5		
ГИП	Соловьев					Архитектурно-строительные решения	Стадия: РП	Лист: 16 / Листов:
Проверил	Нургожин					План стоек. Разрез 1-1, 2-2, 3-3, 4-4	ТОО "Павлодарский Проектный И.Ц." Лицензия №14015527 от 15.10.2014 г.	
Выполнил	Шахметов							
Н.контр.	Нургожин							

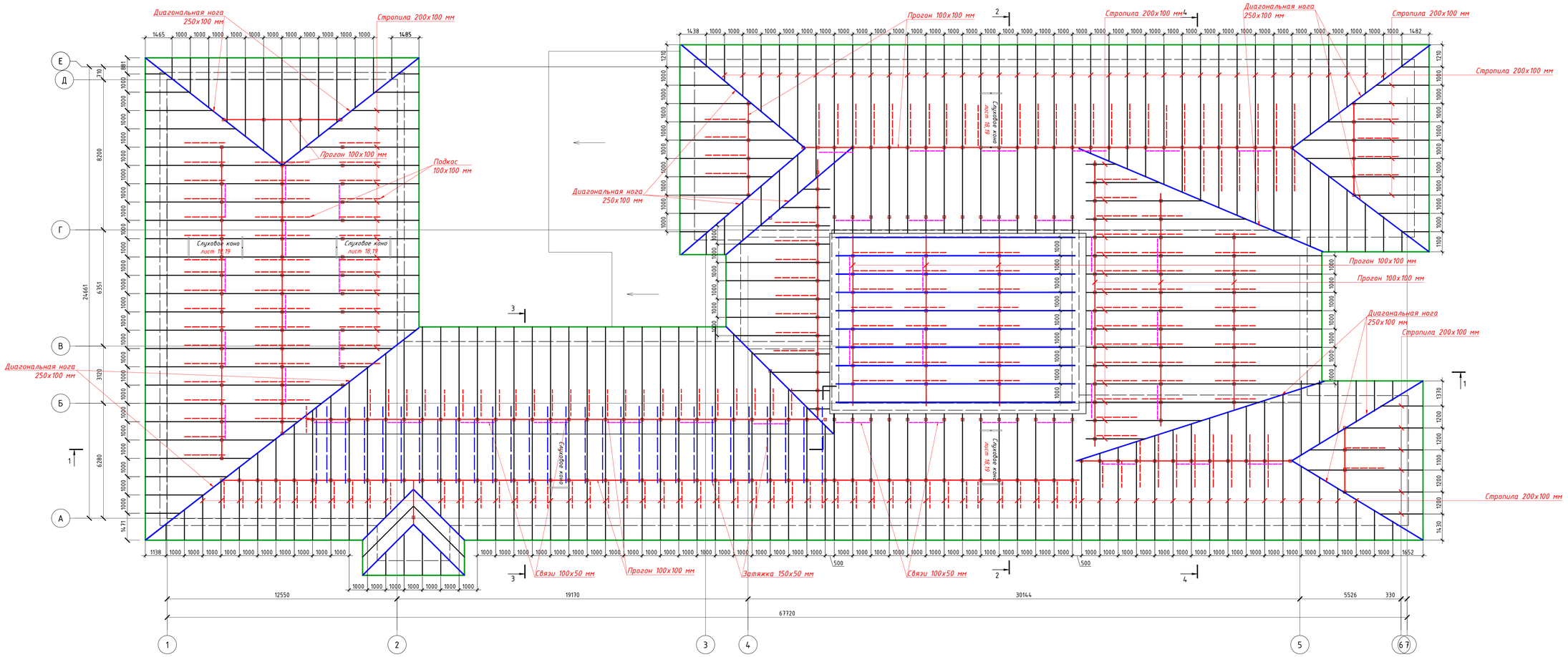

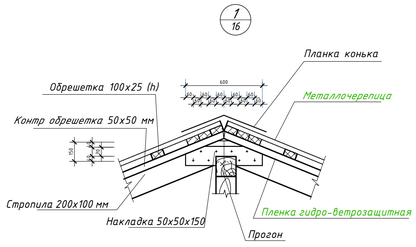

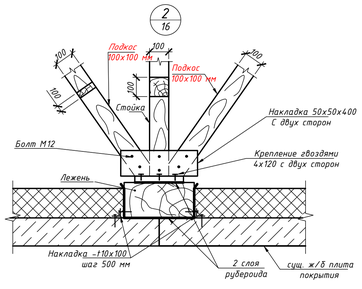

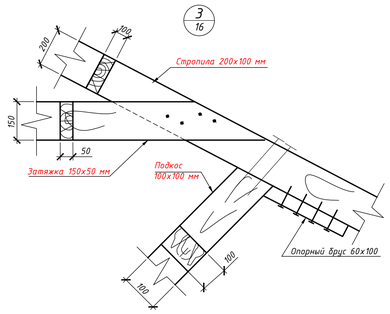

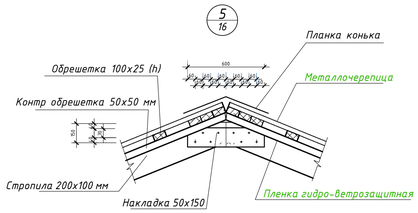

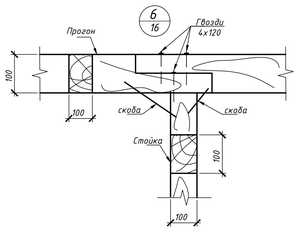

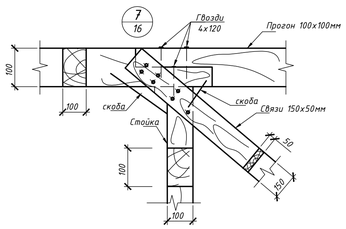

Условные обозначения:

- связи; брус 50х100 мм
- подкос; брус 100х100 мм
- стропильная нога; брус 100х200мм
- диагональная нога; брус 100х250мм
- затяжка; брус 50х150мм
- стойка; брус 100х200мм

Примечания

1. Стропила изготовляются из древесины хвойных пород влажностью не более 25%. Категория древесины не ниже II.
2. Стропила предусмотрены для кровли из металлочерепицы.
3. Элементы стропил, прогонов, соприкасающиеся с кирпичной кладкой, тщательно антисептировать и изолировать прокладкой из двух слоев толи или рубероида. Стропила и обрешетка покрываются огнезащитной краской ФАМ.
4. Все соединения производить на гвоздях, стропильные ноги через одну крепятся скрутками из проволоки 2ø6 Вр-I к мауэрлату за верш, закладываемый в стене.
5. При отсутствии древесины больших сечений прогоны, стойки могут быть сколочены из досок толщиной 50мм гвоздями.
6. По окончании монтажа и выверки стропил, кобылок, коньков, кирпичную кладку довести до уровня обрешетки. По верху кирпичной кладки под обрешетку по длине уложить доску δ=12мм, обернутую двумя слоями толя.
7. Под ерши Ø16мм в кладке сверлить лидирующие отверстия Ø14мм, l=150 мм, через одну стропильную ногу.
8. Спецификация элементов кровли смотреть лист АС-19

Изм.	Кол.уч.	Лист	Nдок.	Подпись	Дата	35-1207/24-АС		
						Капитальный ремонт здания ГКП на ПХВ «Общеобразовательная школа № 13» акимата города Астаны расположенного по адресу: г.Астана, р-н Алматы, ж.м. Промышленный, ул. Шалк де, зд. 5		
ГИП	Соловьев					Архитектурно-строительные решения	Стадия: РП	Лист: 17 / Листов:
Проверил	Нургожин					План стропил	ТОО "Павлодарский Проектный И.Ц." Лицензия №14015527 от 15.10.2014 г.	
Выполнил	Шахметов							
Н.контр.	Нургожин							

4/16

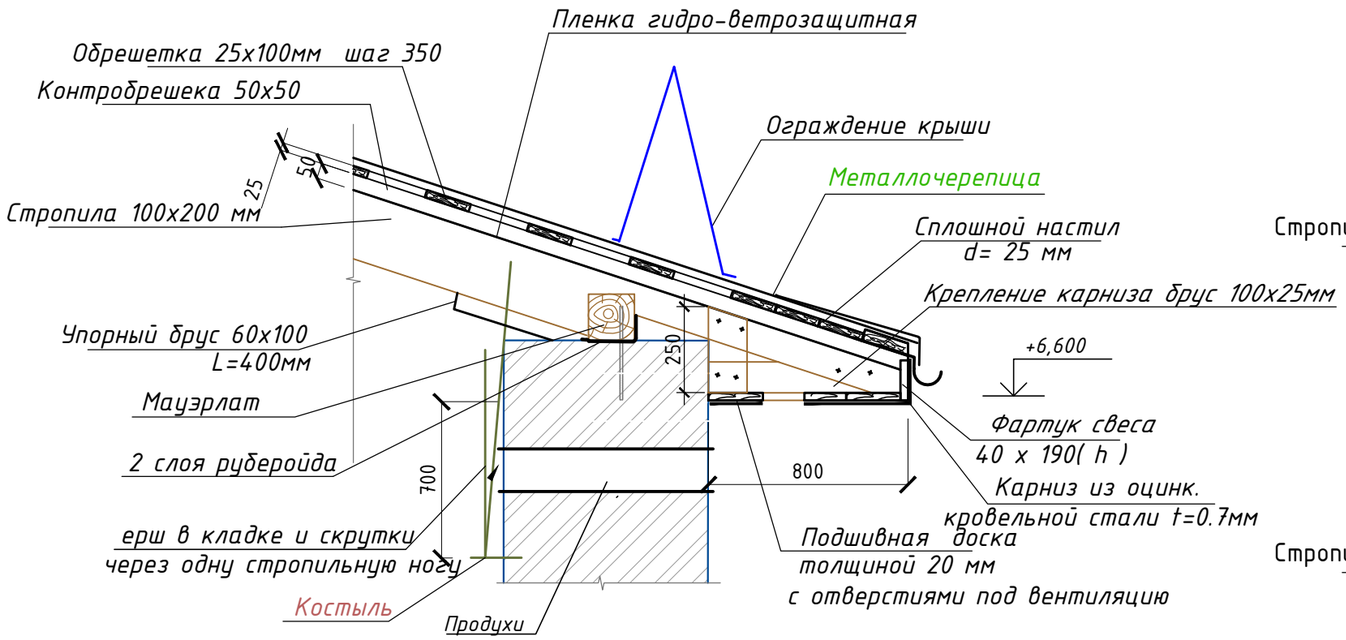

Схема крепления стропил к диагональной ноге

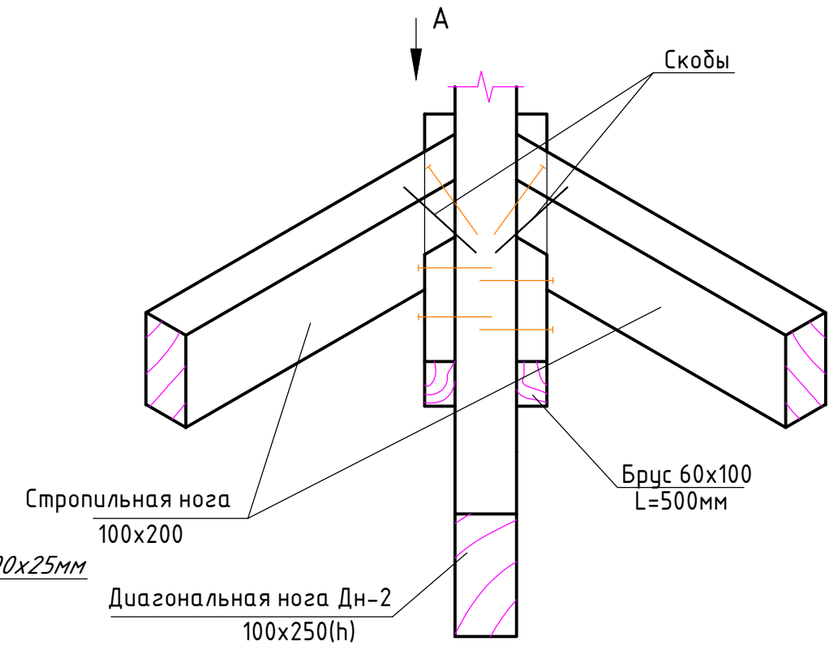

Вид А

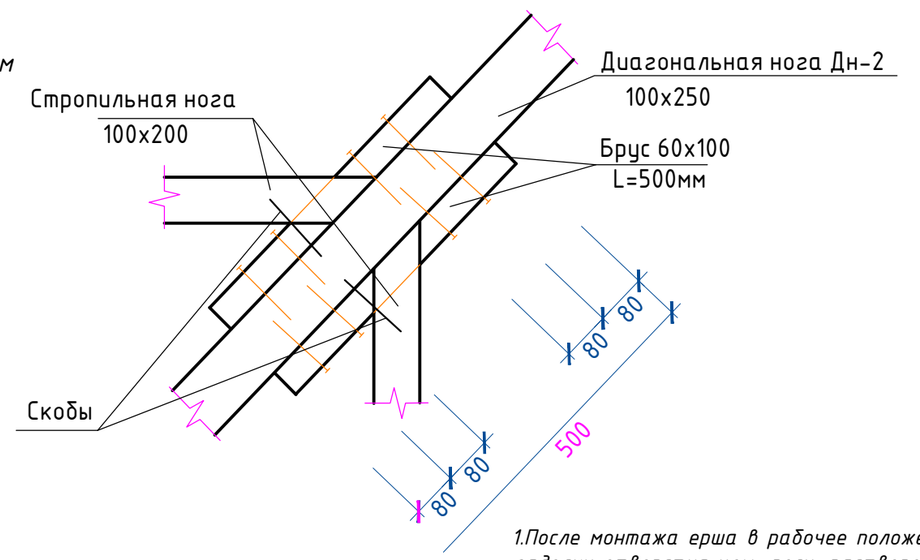

1. Данный лист см. совместно с листами ?
2. Крепление деревянных элементов кровли предусмотрено на гвоздях по ГОСТ 4028-63, ГОСТ 4030-68 и на болтах
3. Лобовую доску крепить гвоздями К4х100 в каждый брусок обрешетки.
4. Кладку наружных стен по окончании монтажа стропил и кобылок довести до уровня верха стропил.
5. Площадь металлочерепицы дана без учета нахлёстов.
6. Защиту древесины от гниения, огнезащитную обработку производить в соответствии с требованиями СП РК 2.01-101-2013 "Защита строительных конструкций от коррозии", СН РК 2.02-01-2014. Деревянные конструкции обработать составами КСД-А марки 1 (консервационный состав для защиты древесины от гниения и воспламенения) по ТУ 2389-008-36567372-96. Расход материала - 400 г/м^2 (при нанесении методом поверхностной пропитки). **укций от**
7. В Графе "Масса ед" для всех деревянных конструкций дан объем, с единицей измерения м^3
8. Антикоррозийную защиту металлических конструкций выполнить двумя слоями эмали, ПФ-115 (ГОСТ 6465-76*) по грунтовке ГФ-021 (**ГОСТ 25129-82) в соответствии с** СП РК 2.01-101-2013 **"Защита строительных констр коррозии" и ГОСТ 14252-88.**

1.После монтажа ерша в рабочее положение выполнить заделку отверстия цем.-песч. раствором марки М50.

Изм.	Кол.уч.	Лист	Nдок.	Подпись	Дата	35-1207/24-АС		
						Капитальный ремонт здания ГКП на ПХВ «Общеобразовательная школа № 13» акимата города Астаны расположенного по адресу: г.Астана, р-н Алматы, ж.м. Промышленный, ул. Шалк де, зд. 5		
ГИП	Соловьев					Архитектурно-строительные решения	Стадия: РП	Лист: 18 / Листов:
Проверил	Нургожин							
Выполнил	Шахметов					Узлы 4	ТОО "Павлодарский Проектный И.Ц." Лицензия №14015527 от 15.10.2014 г.	
Н.контр.	Нургожин							

Инв. N подл. | Подпись и дата | Взам. инв. N

Спецификация элементов кровли

Марка поз.	Обозначение	Наименование	Кол.	объем ед., м³	Примечание м³
1		Элементы кровли			
1	ГОСТ 8486–86Е*	Стропильная нога 100Х200(h) м.пог	1707,2	0,02	34.1440
2	ГОСТ 8486–86Е*	Коньковый брус 80х80 м.пог	29,97	0,0064	0.1918
3	ГОСТ 8486–86Е*	Стойка 100Х100(h) м.пог	392,0	0,017	6.6640
4	ГОСТ 8486–86Е*	Подкос 100х100(h), м.п.	420,0	0,01	4.2000
5	ГОСТ 8486–86Е*	Затяжка 50х150(h) , м.пог	124,40	0,0075	0.9330
6	ГОСТ 8486–86Е*	Диагональная нога 100х250 м.пог	139,0	0,025	3.4750
7	ГОСТ 8486–86Е*	Лежень 200х100(h), м.п.	270	0,02	5.4000
8	ГОСТ 8486–86Е*	Прогон 100х100(h), м.п.	231	0,01	2.3100
9	ГОСТ 8486–86Е*	Мауэрлат 100х100(h),	252	0,01	2.5200
10	ГОСТ 8486–86Е*	Связи 100х50 м.пог	134	0,0025	0.3350
11	ГОСТ 8486–86Е*	Контробрешетка 50х50 мм, м.п.	1707,2	0,005	8.5360
12	ГОСТ 8486–86Е*	Обрешетка 100х25мм, м.п.	4843,7	0,005	24.2185
13	ГОСТ 8486–86Е*	Обрешетка 50х50мм, м.п.	313,6	0,005	1.5680
14	ГОСТ 8486–86Е*	Обшивка карниза, доска 20х150, м²	192	0,003	0.5760
15	ГОСТ 8486–86Е*	Фартук свеса, брус 40х190, м.п.	243,7	0,0038	0.9261
16	ГОСТ 8486–86Е*	Упорный брусок 200х100х60 мм	586	0,006	3.5160
17	ГОСТ 8486–86Е*	Накладка, брус 50х50х200 мм	180	0,0004	0.0720
18	ГОСТ 8486–86Е*	Накладка, брус 50х50х400 мм	500	0,0010	0.5000
19	ГОСТ 8486–86Е*	Крепление карниза, брус 100х25мм, м.п.	88,5	0,0025	0.2213
					99.513
		Прочие элементы			
		Слуховое окно	5		
	СТ РК 2083-2011/ АГСК 3: 224-101-0503	Металлочерепица, м²	1560.00		
	ГОСТ 24045-2016	Профилированный лист Н60-845-0,8 с полимерным покрытием, м²	145.00		кровля
	ГОСТ 24045-2016	Профилированный лист Н60-845-0,8 с полимерным покрытием, м²	137.40		козырек
	ГОСТ 14918-2020 / АГСК 3: 224-105-0112	Конек из оцинкованной кровельной стали t=0.7мм, b=400 мм, L=2500	82.2		
	ГОСТ 14918-2020 /АГСК 3: 224-105-0101	Ендова из оцинкованной кровельной стали t=0.7мм, l=400 мм, м.п.	65,2		
	ГОСТ 14918-2020 /АГСК 3: 224-105-0103	Карниз из оцинкованной кровельной стали t=0.7мм, l=700 мм, м.п.	295.0		
	ГОСТ 14918-2020 /АГСК 3: 224-105-0103	Планка примыкания из оцинкованной кровельной стали t=0.7мм, l=600 мм, м.п.	52,0		
	ГОСТ 14918-2020 /АГСК 3: 224-105-0103	Обшивка из оцинк. стали с полимерным покрытием t=0.7мм, м²	2,34		
	ГОСТ 10923-93 /АГСК 3: 235-101-0603	Рубероид, м²	151,2		

окончание

Поз.	Обозначение	Наименование	Кол.	Масса ед., кг	Примечание
		Арматурные изделия и крепежи			
	ГОСТ 34028-2016	Металлический ёрш Ф16AIII L=150	135	0,24	32,4
	ГОСТ 6727-80	Скрутка из проволоки 2Ф4 L=1500	135	0,36	48,6
	ГОСТ 34028-2016	Скоба Ф10AI L=400	586	0,25	146,5
	ГОСТ 19903-2015	Накладка -10х100 L=100мм	1080	0,785	847,8
	СТ РК ISO 4016-2012	Болт М12 L=260	2160	0,25	540,0
	СТ РК ISO 7719-2012	Гайка М12	2160	0,016	34,56
	СТ РК ISO 7089-2012	Шайба М12	2160	0,006	12,96
		Материалы			
	ГОСТ 10923-93	Пароизоляция (1слой рубероида)-4 мм	1622,9		
	СТ РК 2299-2013	Ветро-влагозащитная пленка, м²	1820,5		Кровля
	ГОСТ 9573-96	Утеплитель минвата ПЖ-160 t=200 мм. м²	1622,9		
	ГОСТ 31357-2007	Цем.-песч. стяжка t= 30мм м²	1622,9		
	ГОСТ Р 59634-2021	Трубчатый снегозадержатель м.пог.	240,6	3,2	769,92
	ГОСТ 9573-96	Утеплитель минвата П-120 t=150 мм. м²	36,0		Козырек

Подпись и дата Взам. инв. N

Инв. N подл.

Изм.	Кол.уч.	Лист	Nдок.	Подпись	Дата
ГИП		Соловьев			
Проверил		Нургожин			
Выполнил		Шахметов			
Н.контр.		Нургожин			

35-1207/24-АС

Капитальный ремонт здания ГКП на ПХВ «Общеобразовательная школа № 13» акимата города Астаны расположенного по адресу: г.Астана, р-н Алматы, ж.м. Промышленный, ул. Шалк де, зд. 5

Архитектурно-строительные решения

Стадия	Лист	Листов
РП	19	

Спецификация к схеме расположения элементов кровли

ТОО "Павлодарский Проектный И.Ц."
Лицензия №14015527 от 15.10.2014 г.

Элемент ограждения Ог-1

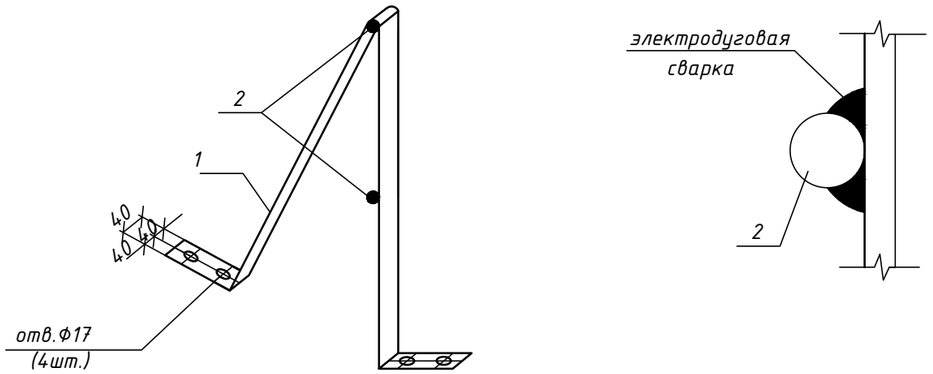

Узел крепления ограждения Ог-1 к кровле

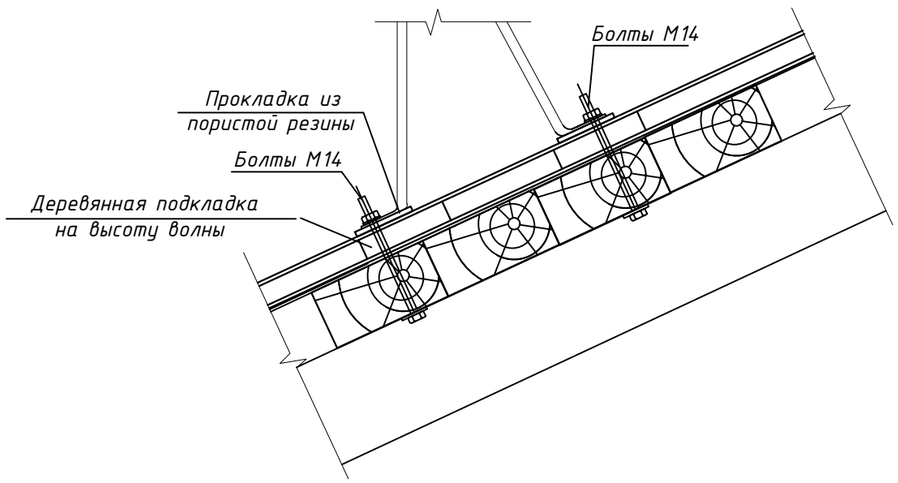

Спецификация элементов ограждения кровли Ог-1

Поз.	Обозначение	Наименование	Кол.	Масса ед., кг	Приме-чание
1	ГОСТ 103-2006	- 60х6, L=1430	482	4,04	шаг 1,0м
2	СТ РК EN 10025-1-2012	Горизонтальное ограждение Ф12А1 пог.м	481,2	0,89	
3	СТ РК ISO 4016-2012	Болт М14 L=300мм	1928	0,39	
4	СТ РК ISO 7089-2012	Шайба М14	1928	0,01	
5	СТ РК ISO 7719-2012	Гайка М14	1928	0,03	
6	СТ РК 2252-2017	Прокладка из пористой резины	964		

Примечание- Данный лист см. совместно с листом ?
1. Общая длина ограждения - 240,6м.

Изм.	Кол.уч.	Лист	Nдок.	Подпись	Дата	35-1207/24-АС		
						Капитальный ремонт здания ГКП на ПХВ «Общеобразовательная школа № 13» акимата города Астаны расположенного по адресу: г.Астана, р-н Алматы, ж.м. Промышленный, ул. Шалк де, зд. 5		
						Архитектурно-строительные решения	Стадия	Лист	Листов
							РП	20	
ГИП		Соловьев				Элемент ограждения Ог-1. Узел крепления ограждения Ог-1 к кровле. Узел а	ТОО "Павлодарский Проектный И.Ц." Лицензия №14015527 от 15.10.2014 г.	
Проверил		Нургожин						
Выполнил		Шахметов						
Н.контр.		Нургожин						

1-1

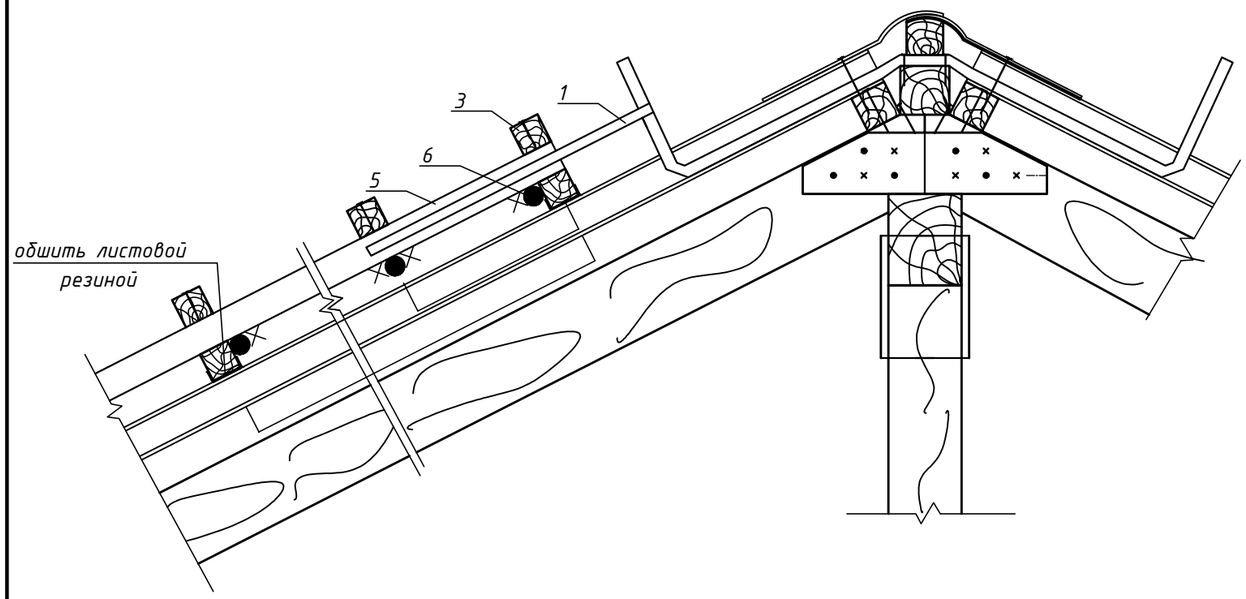

Настил НС-1

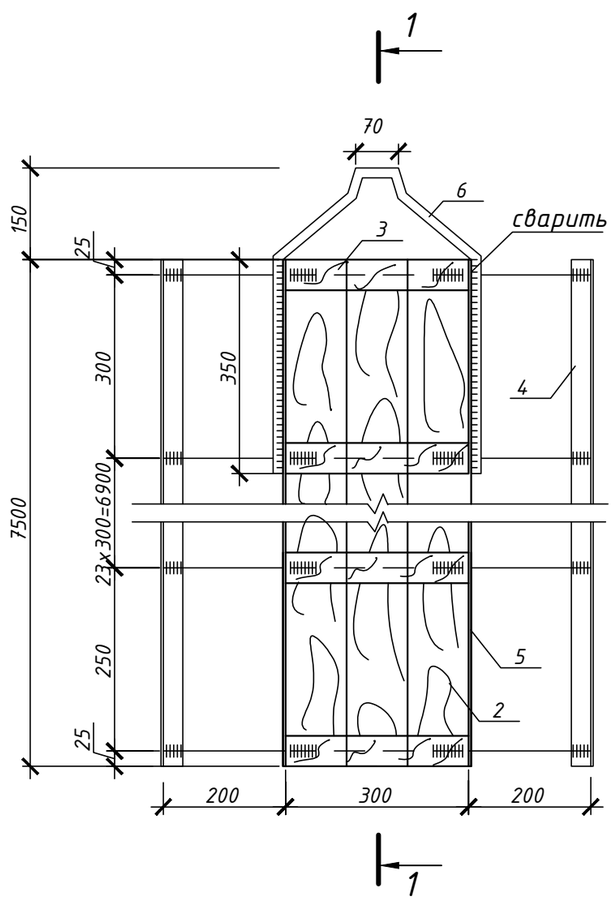

Спецификация элементов настила НС-1

Поз.	Обозначение	Наименование	Кол.	Масса ед., кг	Приме-чание
		Деревянный настил по скату кровли.			
1	ГОСТ 5751-52*	Арматура Ф16 AI L=1200	1	1,89	
2	ГОСТ 5456-56	Доска 50x100 L=7500	3		
3	ГОСТ 5456-56	Брус 50x50 L=300	26		
4	ГОСТ 5509-93	∟32x4 L=7500	2	14,33	
5	ГОСТ 5509-93	∟50x5 L=7500	2	28,28	
6	ГОСТ 5751-52*	Арматура Ф16 AI L=700	26	1,11	

Примечания:
1. Данный лист см. совместно с листом 8.
2. В спецификации дан расход материалов на один настил НС-1. Общее количество 2 шт.

						35-1207/24-АС		
						Капитальный ремонт здания ГКП на ПХВ «Общеобразовательная школа № 13» акимата города Астаны расположенного по адресу: г.Астана, р-н Алматы, ж.м. Промышленный, ул. Шалк де, зд. 5		
Изм.	Кол.уч.	Лист	Nдок.	Подпись	Дата			
						Архитектурно-строительные решения	Стадия	Лист	Листов
							РП	21	
ГИП		Соловьев				Настил НС-1. Сечение 1-1	ТОО "Павлодарский Проектный И.Ц." Лицензия №14015527 от 15.10.2014 г.		
Проверил		Нургожин							
Выполнил		Шахметов							
Н.контр.		Нургожин							

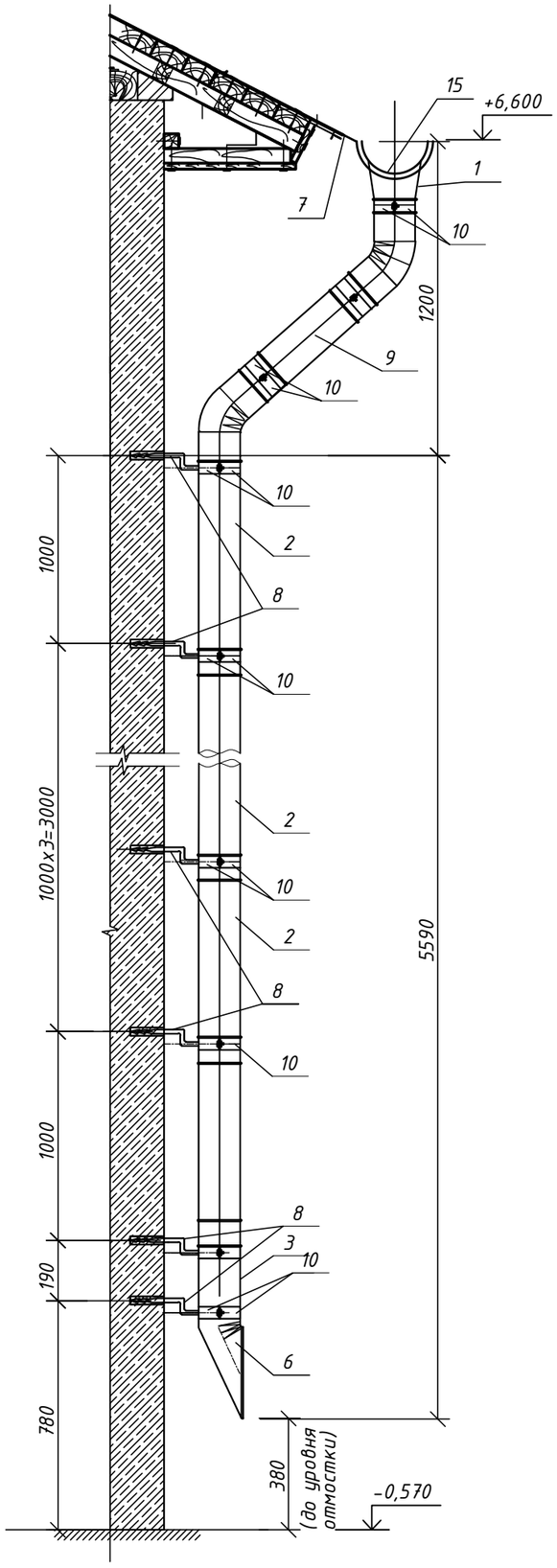

Водосточная труба В-1

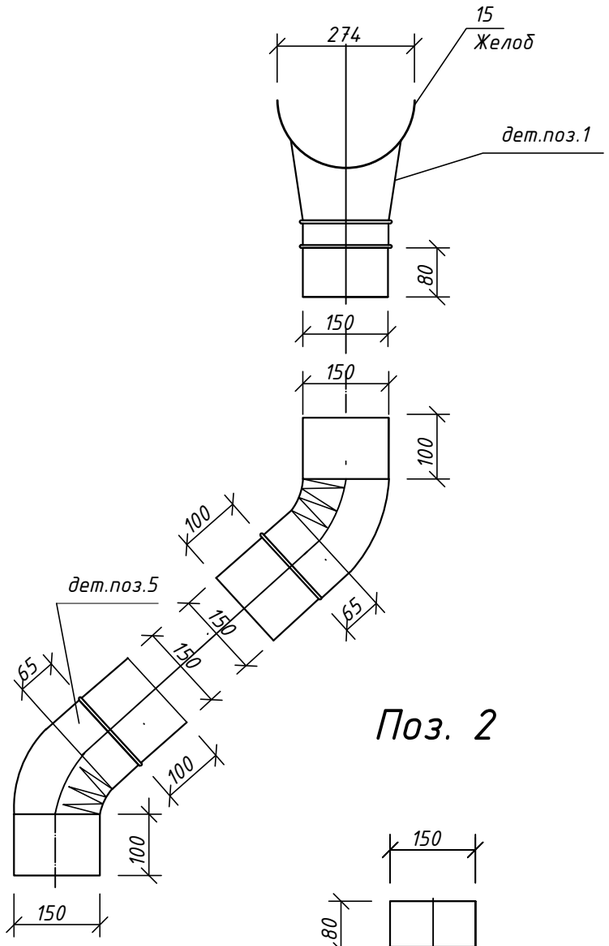

Поз. 6

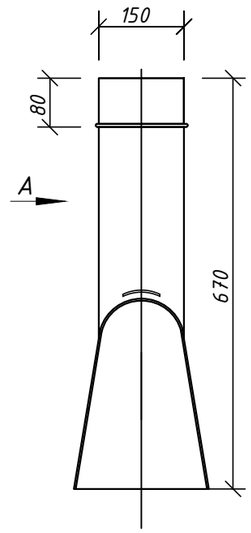

Вид А

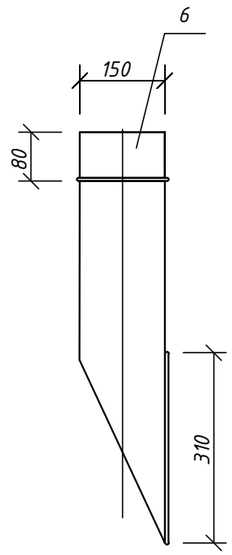

Поз. 2

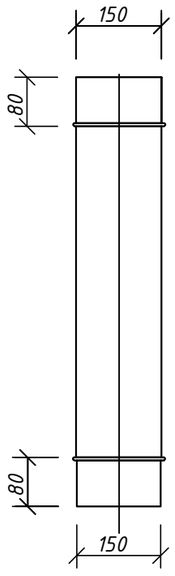

б

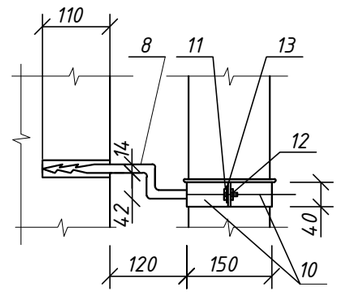

Примечание-Данный лист см. совместно с листами 8,17

Изм.	Кол.уч.	Лист	Nдок.	Подпись	Дата	35-1207/24-АС		
						Капитальный ремонт здания ГКП на ПХВ «Общеобразовательная школа № 13» акимата города Астаны расположенного по адресу: г.Астана, р-н Алматы, ж.м. Промышленный, ул. Шалк де, зд. 5		
						Архитектурно-строительные решения	Стадия	Лист	Листов
							РП	22	
ГИП		Соловьев				Водосточная труба В-1. Узел б. Поз. 2,6	ТОО "Павлодарский Проектный И.Ц." Лицензия №14015527 от 15.10.2014 г.		
Проверил		Нургожин							
Выполнил		Шахметов							
Н.контр.		Нургожин							

Хомут

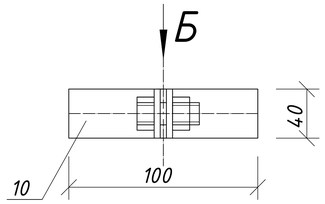

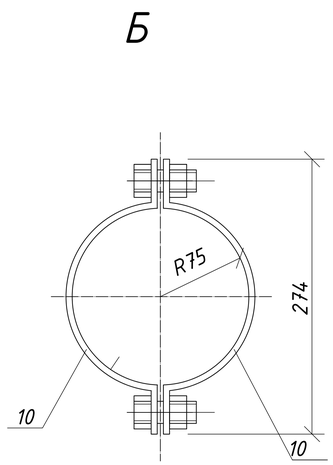

Штырь для крепления водосточной трубы к стене

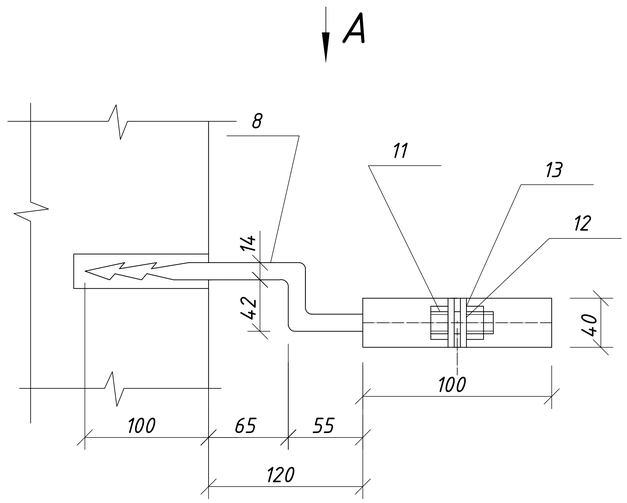

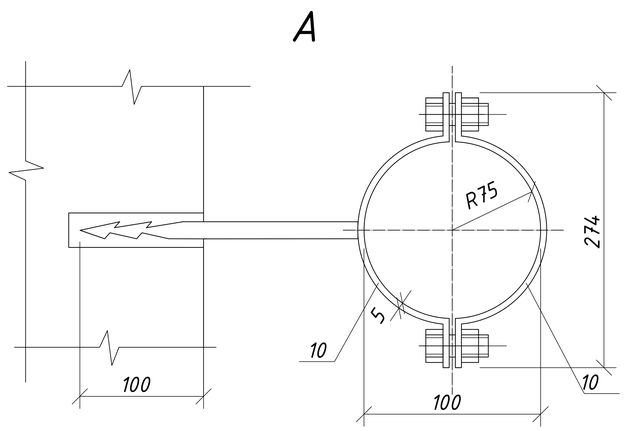

Спецификация элементов водосточной трубы В-1

Марка поз.	Обозначение	Наименование	Кол.	Масса ед.кг	Примечание
1	ГОСТ 14918-2020	Воронка сталь оцинк. δ=0,7мм.	1	2,47	D=150мм
2	ГОСТ 14918-2020	Одинарное звено500х1000(h)δ=0,7	5	2,11	D=150мм
3	ГОСТ 14918-2020	Одинарное звено500х190(h)δ=0,7	1	1,52	D=150мм
4	ГОСТ 14918-2020	Переходное колено —— // ——	1	1,2	
5	ГОСТ 14918-2020	Переходное колено —— // ——	1	1,2	
6	ГОСТ 14918-2020	Отмет —— // ——	1	1,69	
7	ГОСТ 103-2006	Карнизный штырь для крепления воронки -40х5 L=690	1	1,08	
8	ГОСТ 103-2006	Штырь крепления звеньев водост. трубы сечением 14х14 L=276	7	0.43	
9	ГОСТ 14918-2020	Одинарное звено δ=0,7мм	1	0,82	
10	ГОСТ 103-2006	Скоба для крепления звеньев воддост. трубы -40х5 L=296	10	0,471	
11	СТ РК ISO 4016-2012	Болт М5х15	14	0,01	
12	СТ РК ISO 7719-2012	Гайка М5	14	0,01	
13	СТ РК ISO 7089-2012	Шайба М5	14	0,002	
14	ГОСТ 103-2006	Крюк крепления желоба, d=150мм	407,0	0,15	шаг600мм
15	ГОСТ 14918-2020	Желоб водосточный,d=150мм,пог.м	243,8	2,59	

1. Данный лист см. совместно с листом 16
2. Карнизный штырь врезают заподлицо в деревянный настил и закрепляют гвоздями 3,5Х40.
3. Штыри крепят на березовых пробках, которые забивают в отверстия заподлицо со стеной.
4. В спецификации дан расход материалов на изготовление одной водосточной трубы. Общее количество -20 шт.
5. Длина водосточных желобов d=150мм, - 243,8 м.пог.
6. Водосточные трубы окрасить краской в цвет кровли, объемом 204,3м2.

						35-1207/24-АС			
						Капитальный ремонт здания ГКП на ПХВ «Общеобразовательная школа № 13» акимата города Астаны расположенного по адресу: г.Астана, р-н Алматы, ж.м. Промышленный, ул. Шалк де, зд. 5			
Изм.	Кол.уч.	Лист	Nдок.	Подпись	Дата				
						Архитектурно-строительные решения	Стадия	Лист	Листов
							РП	23	
ГИП		Соловьев				Штырь для крепления водосточной трубы к стене. Хомут	ТОО "Павлодарский Проектный И.Ц." Лицензия №14015527 от 15.10.2014 г.		
Проверил		Нургожин							
Выполнил		Шахметов							
Н.контр.		Нургожин							

Слуховое окно СО-1

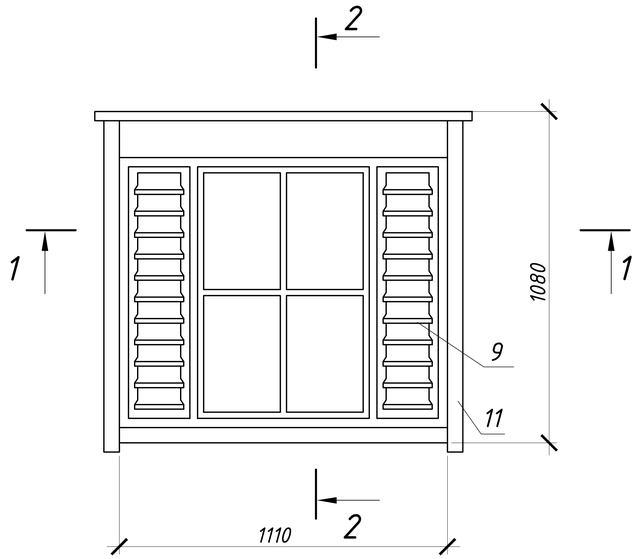

2-2

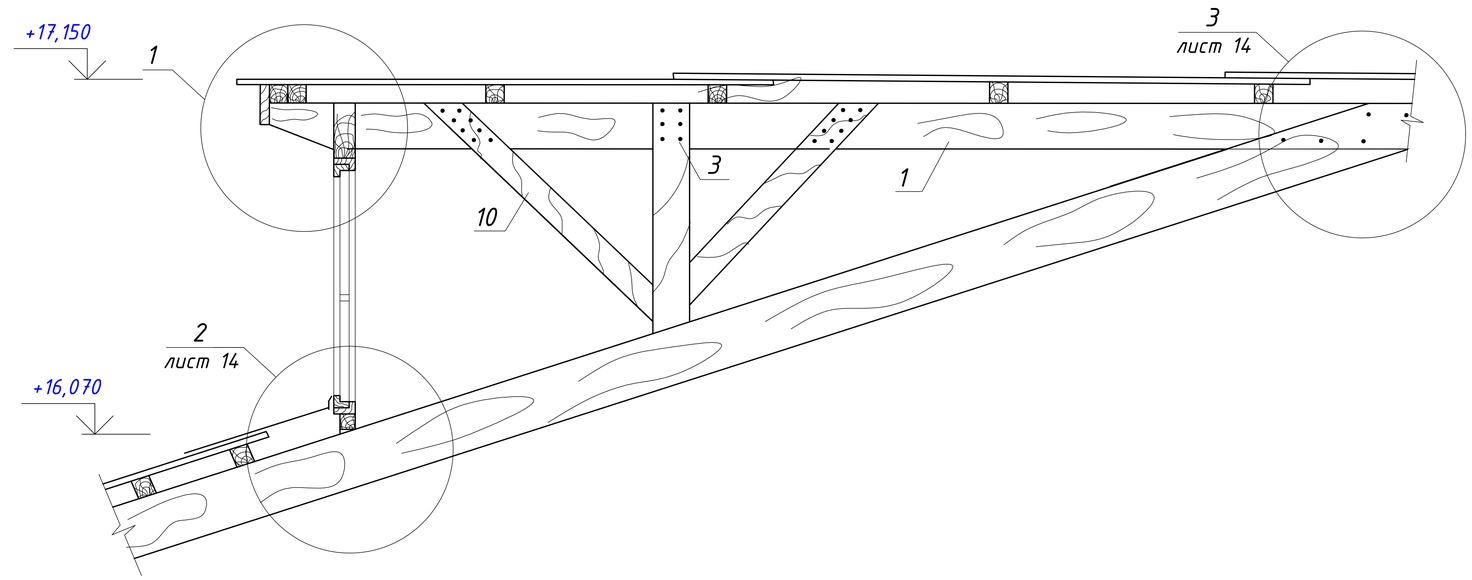

1-1

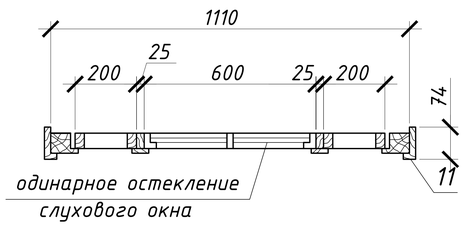

1

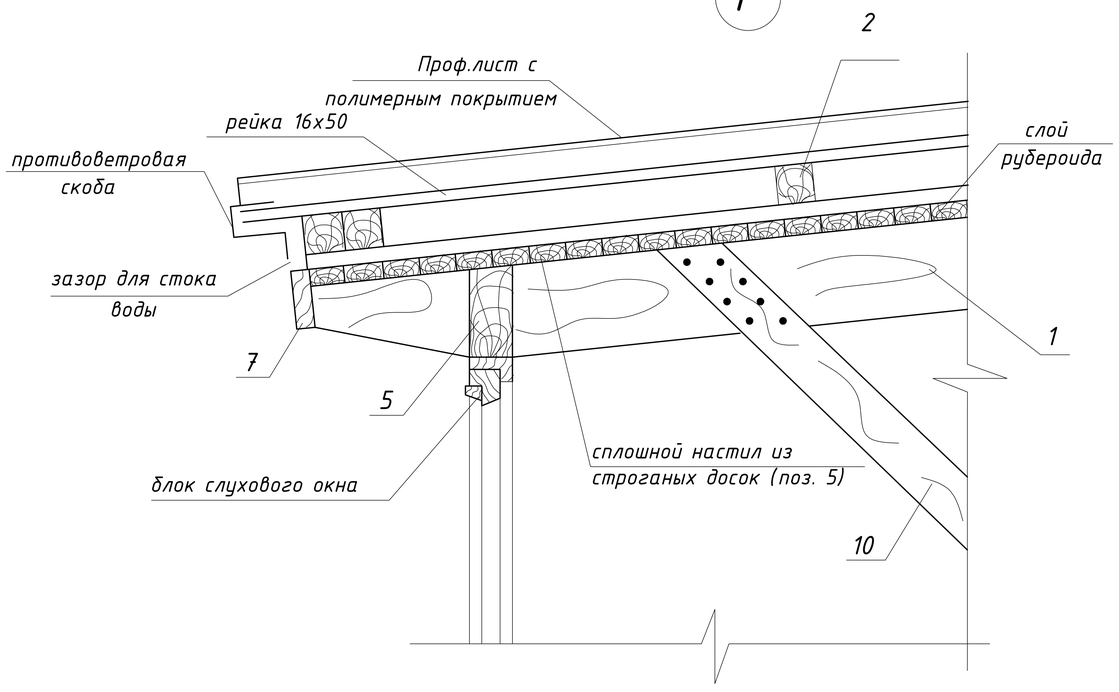

1. Данный лист см. совместно с листом 8, 19
2. Защиту древесины от гниения, огнезащитную обработку производить в соответствии с требованиями СП РК 2.01-101-2013 "Защита строительных конструкций от коррозии", СН РК 2.02-01-2014. Деревянные конструкции обработать составами КСД-А марки 1 (консервационный состав для защиты древесины от гниения и воспламенения) по ТУ 2389-008-36567372-96. Расход материала - 400 г/м² (при нанесении методом поверхностной пропитки).

						35-1207/24-АС			
						Капитальный ремонт здания ГКП на ПХВ «Общеобразовательная школа № 13» акимата города Астаны расположенного по адресу: г.Астана, р-н Алматы, ж.м. Промышленный, ул. Шалк де, зд. 5			
Изм.	Кол.уч.	Лист	Nдок.	Подпись	Дата				
						Архитектурно-строительные решения	Стадия	Лист	Листов
							РП	24	
ГИП		Соловьев				Слуховое окно СО-1. Сечения 1-1, 2-2. Узел 1	ТОО "Павлодарский Проектный И.Ц." Лицензия №14015527 от 15.10.2014 г.		
Проверил		Нургожин							
Выполнил		Шахметов							
Н.контр.		Нургожин							

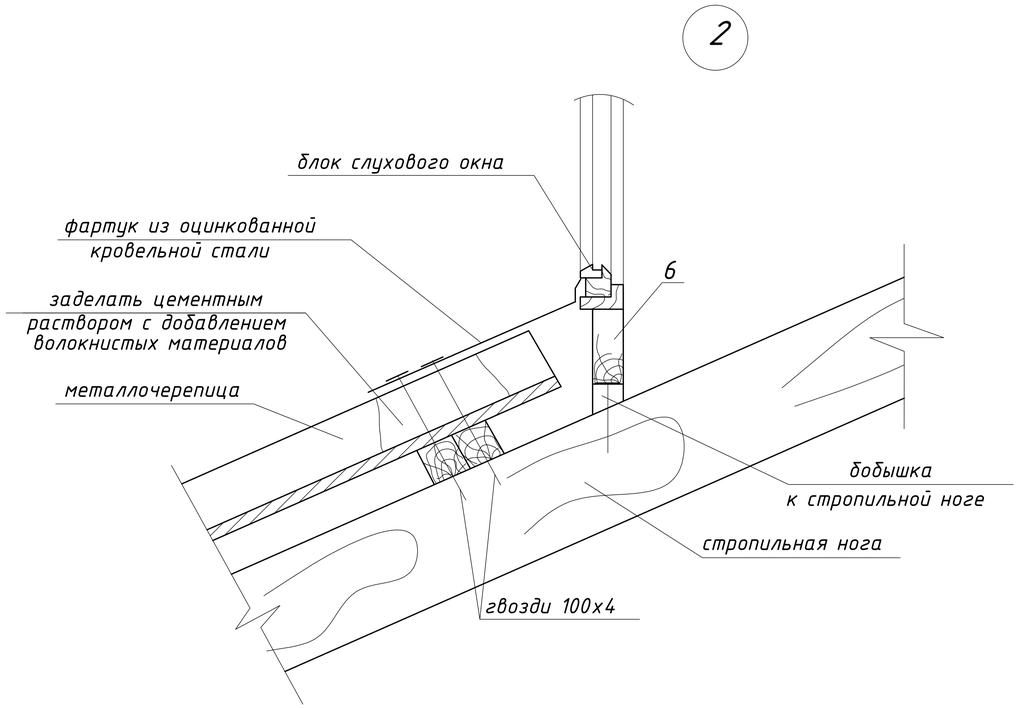

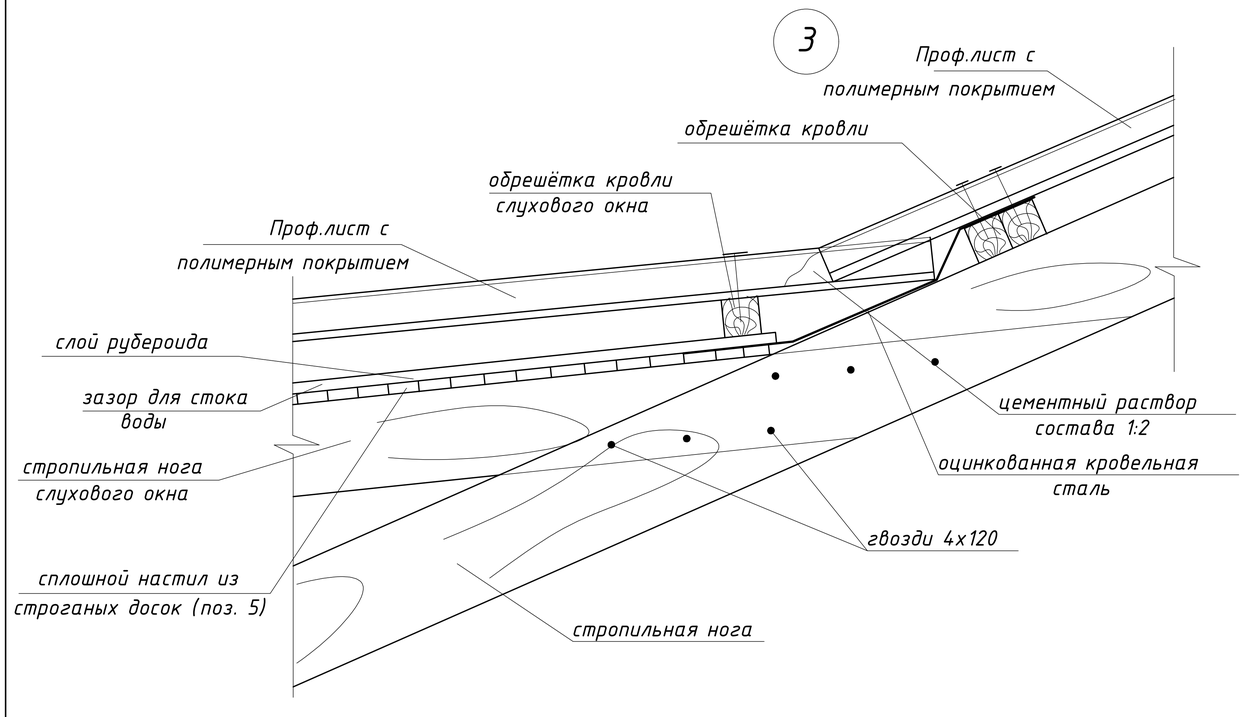

Спецификация элементов слухового окна СО-1

Поз.	Обозначение	Наименование	Кол-во, шт.	Масса, ед.кг	Примечание
1	ГОСТ 5456-56	Стропильная нога сеч.100х200	2	0,057	L=3500мм, $м^3$
2	то же	Обрешетка сеч. 60х60,L=1250мм	7	0,0316	$м^3$
3	"	Стойка сеч.120х120,L=900мм	2	0,026	$м^3$
4	"	Стойка сеч.120х120,L=1300мм	2	0,037	$м^3$
5	"	Ригель сеч.150х75,L=1300мм	1	0,015	$м^3$
6	"	Ригель сеч.150х50,L=1300мм	1	0,01	$м^3$
7	"	Доска свеса сеч.32х200,L=1300мм	1	0,0097	$м^3$
8	"	Доска сеч.16х50,L=1250мм	74	0,074	$м^3$
9	"	Жалюз. решетка 250х25,L=500мм	2	0,01	$м^3$
10	"	Подкос сеч.(3х50)х100,L=600мм	4	0,036	$м^3$
11	"	Доска сеч.50х100,L=640мм	70	0,224	$м^3$
12		Металлочерепица $м^2$	4,1	8,3	

1. Данный лист см. совместно с листом 18.
2. В спецификации дан расход материалов на одно слуховое окно. Общее количество слуховых окон -5 шт.
3. Деревянные элементы слухового окна антисептируются и подвергаются глубокой пропитке антипиренами.
4. Наружные поверхности слухового окна окрасить за 2 раза масляной краской (по остроганной поверхности).Объемом - 23,9м2.
5. Остекление слухового окна из стекла б=3мм, S=0,453м2 на одно окно.

						35-1207/24-АС
Изм.	Кол.уч.	Лист	Nдок.	Подпись	Дата	Капитальный ремонт здания ГКП на ПХВ «Общеобразовательная школа № 13» акимата города Астаны расположенного по адресу: г.Астана, р-н Алматы, ж.м. Промышленный, ул. Шалк де, зд. 5
ГИП		Соловьев				Архитектурно-строительные решения — Стадия: РП; Лист: 25; Листов:
Проверил		Нургожин				
Выполнил		Шахметов				Слуховое окно СО-1. Узлы 2, 3 — ТОО "Павлодарский Проектный И.Ц." Лицензия №14015527 от 15.10.2014 г.
Н.контр.		Нургожин				

Фасад Е-А
Схема расположения вертикальных и горизонтальных направляющих

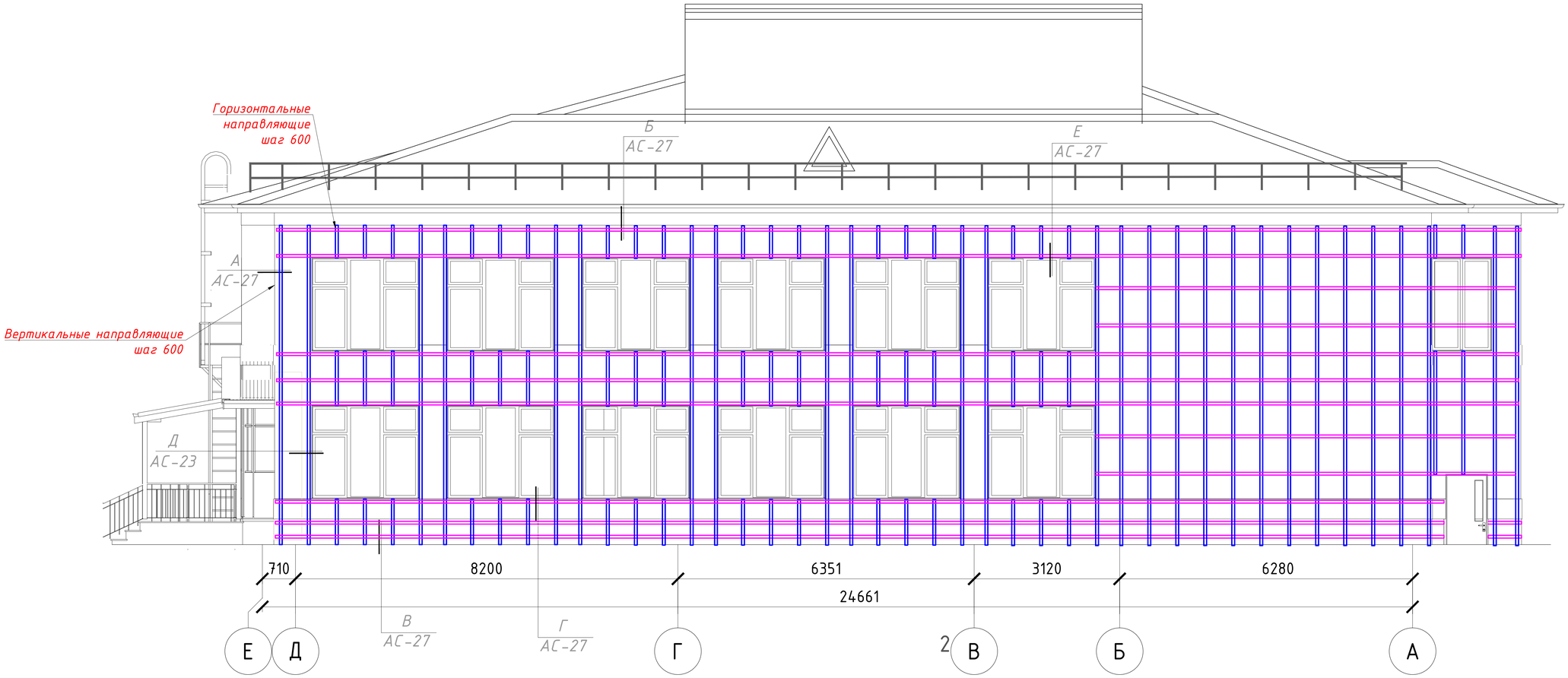

Схемы установки дюбелей

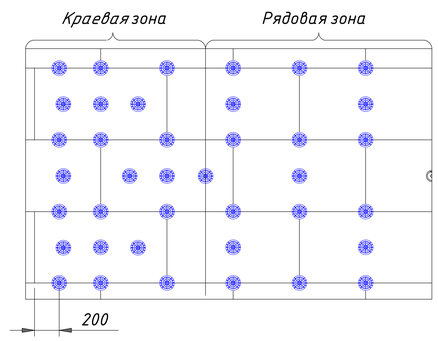

Узел крепления утеплителя

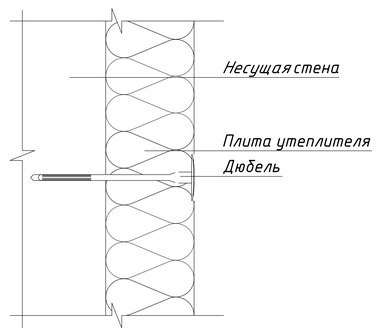

Спецификация элементов на 1 м² фасада

Марка поз.	Обозначение	Наименование	Кол.	Масса ед.кг.	Примечание
1		Ветрозащитная мембрана Изоспан AF+	1,0		м²
2		Кронштейн 50х50х50х2	6		шт
3		Анкер TSX-500F 10х120	6		шт
4		Полиуретановый герметик Технониколь	1,2		кг
5		Планка разделительная металлическая	1,0		м.п.
6		П-образный профиль	6		шт
7		Заклепка	16		шт
8		Саморез 4,2х25 мм	16		шт

Взаим.инв.№

Подпись и дата

Инв.№ подл.

Изм.	Кол.уч.	Лист	Nдок.	Подпись	Дата
ГИП					
Проверил		Нургожин			
Выполнил		Шахметов			
Н.контр.		Нургожин			

35-1207/24-АС

Капитальный ремонт здания ГКП на ПХВ «Общеобразовательная школа № 13» акимата города Астаны расположенного по адресу: г.Астана, р-н Алматы, ж.м. Промышленный, ул. Шалк де, зд. 5

Архитектурно-строительные решения

Стадия	Лист	Листов
РП	26	

Фасад Е-А
Схема расположения вертикальных и горизонтальных направляющих

ТОО "Павлодарский Проектный И.Ц."
Лицензия №14015527 от 15.10.2014 г.

А
АС-26

Угловое примыкание

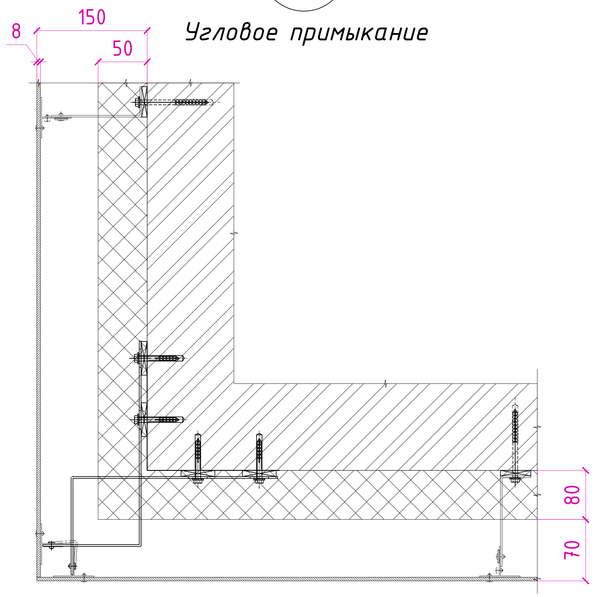

Б
АС-26

Вертикальное крепление

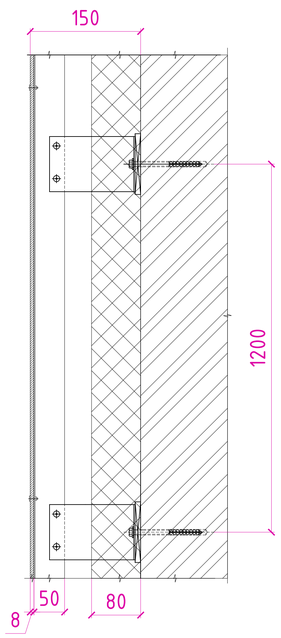

Д
АС-26

Боковое оконное обрамление

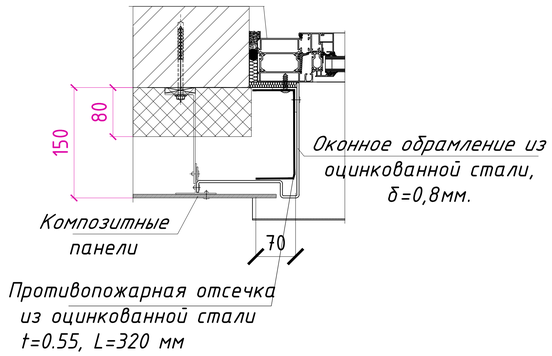

Е
АС-26

Верхнее оконное обрамление

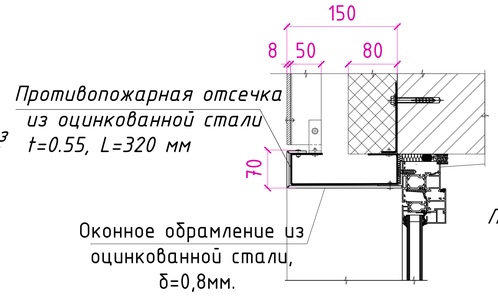

Г
АС-26

Нижнее оконное обрамление

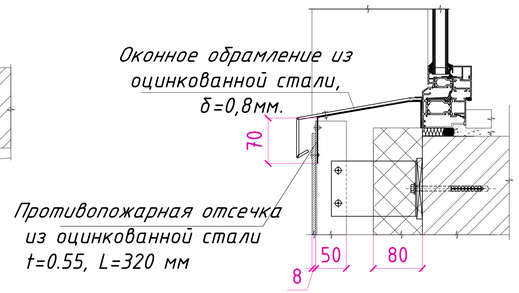

В
АС-26

Цоколь

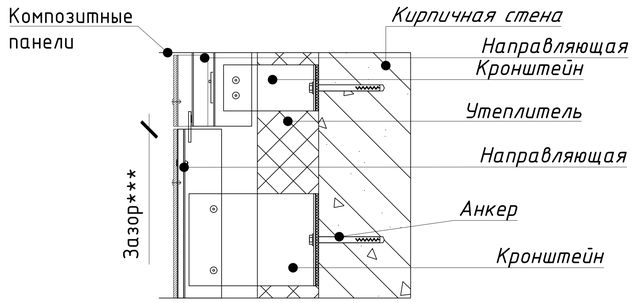

Зазор определяется исходя из архитектурных соображений с учетом конструктивных особенностей конкретной НФС, а также термических деформаций ее компонентов и кассет облицовки

Примечание:
1. Фирме поставщику фасадных панелей и элементов подконструкций дополнительно предоставить на согласование узлы крепления панелей
2. Вертикальный каркас состоит из основных профилей П-образной формы
3. Монтаж вести снизу вверх
4. Стыки по разделительным планкам заделываются герметиком. Герметик наносится на весь стык снизу вверх.
5. Спецификация элементов посчитана на 1 $м^2$
6. Панели крепятся самонарезающимися винтами 4,2х25 мм, которые должны отступать от края панели на 20-30 мм во избежания сколов.
7. Для фасадов использовать утеплитель плиту теплоизоляционную из базальтовой минеральной ваты на синтетическом связующем П 75-80 толщиной 100 мм.

ФИБРОБЕТОННЫЕ ПАНЕЛИ

Панели изготавливаются из материалов, состоящих из нетоксичных неорганических исходных материалов. Это означает, что на них не влияет присутствие влаги во время и после установки. Фиброцемент это современный строительный материал, изготовленный из натуральных экологически безопасных исходных материалов. .

Код цвета и наименование цвета соответствует спецификациям, зафиксированным в EN 12467:2012 А на плоскиеплитыиз фиброцемента.

Категория НГ (негорючая). Фибробетонные панели это материалы, пропускающие пар и способные выдержать самые жесткие погодные условия. Продукция состоит из серого цемента и наполнителя из целлюлозы, усиленного специально подобранными волокнами. Фиброцемент способен поглощать и выделят влагу, что не сказывается на долговечности, прочности или работоспособности панелей. Все панели не подвержены гниению или заражению грибком и способны выдержать значительные изменения в погодных и климатических условиях. Кроме этого, Фибробетонные панели не горят и обеспечивают класс пожарной защиты А2-s1, d0, что означает, что они не способствуют возникновению пожара. Панели выпускаются с окрашенными поверхностями. Автоматизированная покраска герметизирует каждое изделие, делая его максимально стойким к внешним воздействиям.

Вентилируемый фасад является физической структурой, которая позволяет снизить колебания температуры стены в течение года. Летом отражается солнечный свет, а утеплитель снижает теплопотерю в холоднее время года. В то же время конструкция обеспечивает вентиляцию вверху и внизу системы, а также вокруг окон, дверей и т. д. Поверхность вентилируется благодаря вентиляционным зазором внизу и наверху, способствующим естественному испарению влаги.

Облицовка всегда должна выполняться в виде вентилируемого фасада обеспечивая зазор не менее 20 мм. между облицовкой и обшивкой.

Преимущества фасадной фиброцементной панели:
- долговечность;
- природный материал (экологичный, негорючий);
- простота в монтаже;
- антивандальное покрытие
- свобода выбора: можно получить изысканную фактурную поверхность, любого цвета и размеров (размер листа 3050х1192х8мм.)

В проекте разработаны узлы рекомендательного характера.

Облицовочные работы должны выполнить специализированные компании с лицензией на данный вид работы.

						35-1207/24-АС			
						Капитальный ремонт здания ГКП на ПХВ «Общеобразовательная школа № 13» акимата города Астаны расположенного по адресу: г.Астана, р-н Алматы, ж.м. Промышленный, ул. Шалк де, зд. 5			
Изм.	Кол.уч.	Лист	Nдок.	Подпись	Дата				
						Архитектурно-строительные решения	Стадия	Лист	Листов
							РП	27	
ГИП		Соловьев							
Проверил		Нургожин				Узлы крепления навесного фасада	ТОО "Павлодарский Проектный И.Ц." Лицензия №14015527 от 15.10.2014 г.		
Выполнил		Шахметов							
Н.контр.		Нургожин							

Взаим.инв.№

Подпись и дата

Инв.№ подл.

Индивидуальные кабинки в с/у на 4 места

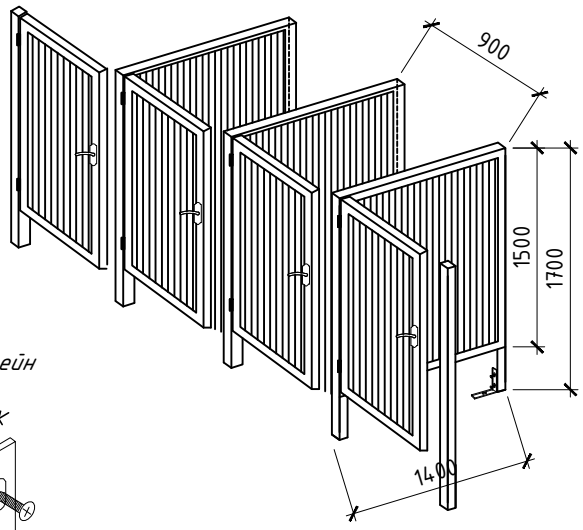

Кронштейн

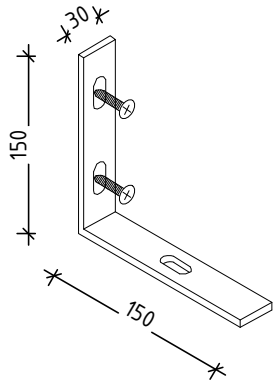

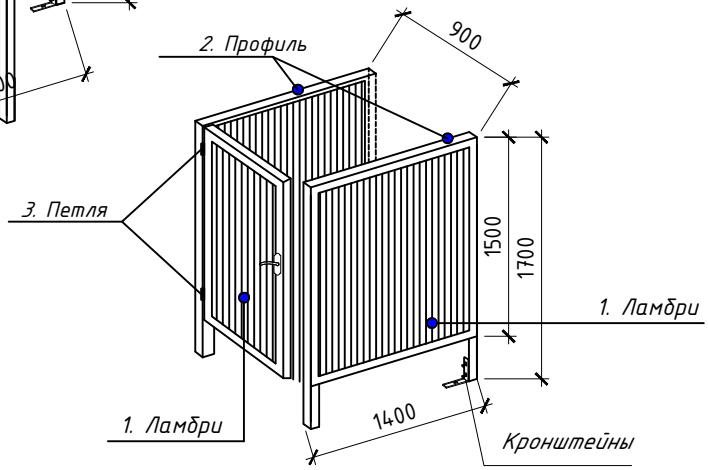

Спецификация элементов комплекта кабинок на 4 места

Марка поз.	Обозначение	Наименование	Кол.	Масса 1 дет., кг	Примечание
1	ГОСТ 30673-2013	Ламбри, $м^2$	12,0		
2	ГОСТ 10704-91	Профиль 30х4 п. м.	41,2	3,04	
3		Петли дверные	8		
4		Анкер рамный L=8х112, шт.	33	0,0270	
5	ГОСТ 19903-15	Кронштейн -t4 300 х 30 мм	11		

Примечание.

Всего по проекту: 4 комплектов кабинок в с/у на 4 места

Изм.	Кол.уч	Лист	Nдок.	Подпись	Дата
ГИП		Соловьев			
Проверил		Нургожин			
Выполнил		Шахметов			
Н.контр.		Нургожин			

35-1207/24-АС

Капитальный ремонт здания ГКП на ПХВ «Общеобразовательная школа № 13» акимата города Астаны расположенного по адресу: г.Астана, р-н Алматы, ж.м. Промышленный, ул. Шалк де, зд. 5

Архитектурно-строительные решения

Стадия	Лист	Листов
РП	28	

Индивидуальные кабинки в с/у

ТОО "Павлодарский Проектный И.Ц."
Лицензия №14015527 от 15.10.2014 г.

Дефектный акт на демонтажные работы

№п/п	Наименование работ	Ед. изм	Кол.-во	Масса, Ед.т
1	Кровли из волнистых асбестоцементных листов. Разборка покрытий	$м^2$	1820,5	
2	Крыши. Разборка деревянных элементов конструкций: обрешетка из брусков с прозорами	$м^2$	1820,5	
3	Теплоизоляция из минеральной ваты. Демонтаж	$м^2$	1622,9	
4	Пароизоляция обмазочная. Демонтаж	$м^2$	1622,9	
5	Стяжки выравнивающие цементно-песчаные толщиной 30 мм. Демонтаж	$м^2$	1622,9	
6	Помещения. Очистка от голубинного помета	т	2,3	
7	Окна слуховые прямоугольные двускатные. Разборка	шт.	5	
8	Демонтаж бетонной отмостки толщиной 150 мм	м2/м3	257,6$м^2$/138,64$м^3$	
9	Демонтаж ПВХ оконных блоков	шт/м2	99/478,16	
10	Демонтаж деревянных дверных блоков	шт/м2	72/138,18	
11	Демонтаж металлических дверных блоков	шт/м2	14/26,46	
12	Демонтаж ПВХ витража входной группы	$м^2$	44,72	
13				
14				

Подпись и дата Взам. инв. N

Инв. N подл.

Изм.	Кол.уч.	Лист	Nдок.	Подпись	Дата
ГИП		Соловьев			
Проверил		Нургожин			
Выполнил		Шахметов			
Н.контр.		Нургожин			

35-1207/24-АС

Капитальный ремонт здания ГКП на ПХВ «Общеобразовательная школа № 13» акимата города Астаны расположенного по адресу: г.Астана, р-н Алматы, ж.м. Промышленный, ул. Шалк де, зд. 5

Архитектурно-строительные решения

Стадия	Лист	Листов
РП	29	

Дефектный акт на демонтажные работы

ТОО "Павлодарский Проектный И.Ц."
Лицензия №14015527 от 15.10.2014 г.

Копировал: #########

План кровли козырька

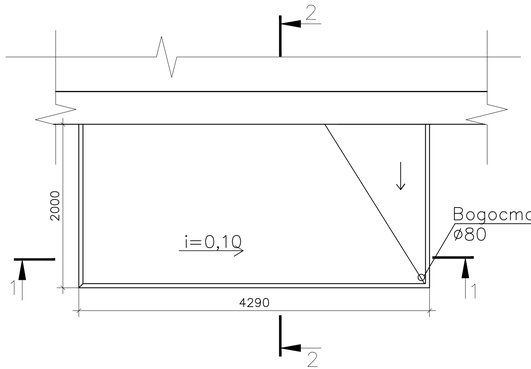

1—1

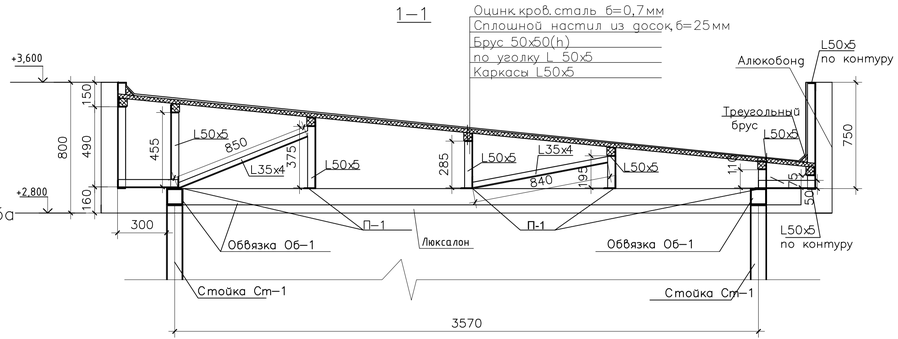

Схема расположения каркасов козырька

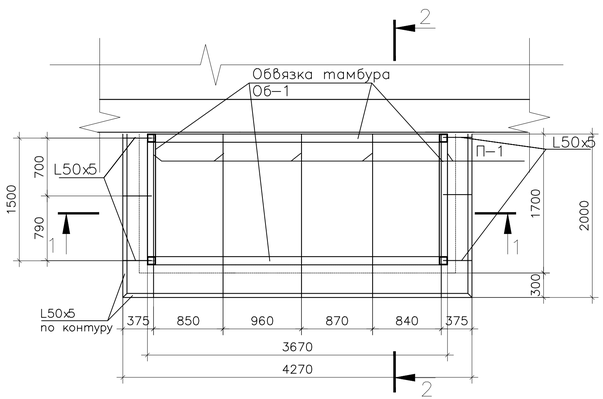

2—2

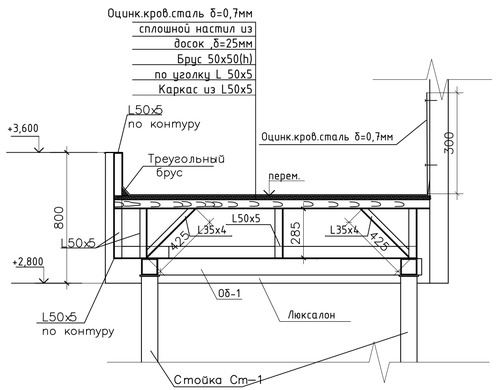

Стойка Ст-1

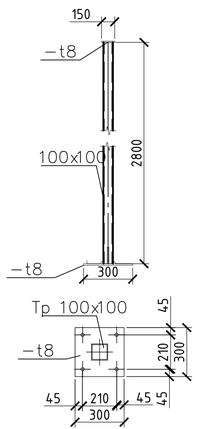

Спецификация элементов

Марка поз.	Обозначение	Наименование	Кол.	Масса 1 дет., кг	Примечание
		Козырек К-1			
П-1	ГОСТ 8509-93/АГСК 3: 214-201-0102	Уголок L75х5 L= 1980 мм	5	8,67	
	ГОСТ 8509-93/АГСК 3: 214-201-0102	Уголок L50х5 ,пог.м	35,80	3,77	
	ГОСТ 8509-93/АГСК 3: 214-201-0101	Уголок L35х4 ,пог.м	9,32	2,10	
Ст-1	ГОСТ 8639-82/ АГСК 3: 214-205-0103	Труба □100х100х7, L=2,800 мм	4	55,37	
	ГОСТ 19903-15	-t8 150х150, шт.	4	1,41	
	ГОСТ 19903-15	-t8 300х300, шт.	4	2,82	
ОБ-1	ГОСТ 8639-82/ АГСК 3: 214-205-0103	Труба □100х100х6, пог.м	7,07	21,94	
	ГОСТ 8486-86Е*/ АГСК 3: 215-204-0501	Брус ◺ 50х50 ,пог.м	12,54		
	ГОСТ 8486-86Е*/ АГСК 3: 215-204-0501	Брус 50х50, L=1980 мм	7		
	ГОСТ 8486-86Е*/ АГСК 3: 215-204-0303	Сплош.настил из досок б=25мм, $м^2$	8,54		
	ГОСТ 14918-2020/ АГСК3: 214-105-0102	Оцинк.кров.сталь t=0,7мм ,$м^2$	11,89	5,70	
	АГСК-3: 224-106-0102	Водосточ.труба Ø100 ,пог.м	3,50		
	АГСК-3: 231-305-0104	Люксалон фасадный, $м^2$	8,60		

1. Устройство козырьков выполнить над существующем входом в здание
2. Все деревянные изделия подвергнуть глубокой пропитке антипиренами и антисептировать веществом прошедшим сертификацию в РК.
3. Козырек облицевать алюкобондом в цвет фасада по оцинкованным направляющим. Объем на 1 козырек: 6,16 $м^2$
4. Кровлю козырька выполнить из оцинкованной кровельной стали по сплошному настилу из досок толщиной 25мм
5. Стальной каркас выполнить из трубы квадратного сечения и уголка.
6. Антикоррозийная защита металлоконструкций и изделий должна быть выполнена в соответствии со СН РК 2.01-01-2013, материал группы I, грунтовка ГФ-021 по ГОСТ 25129-2020 и два слоя эмали ПФ-133 по ГОСТ 926-82 (или другие равноценные по качеству). Степень очистки под лакокрасочные покрытие - «3».
7. Сварку металлических элементов выполнить электродами Э-42 (ГОСТ 9467-75*) по ГОСТ 10922-2012. Катеты сварных швов, принимать по наименьшей толщине сварных элементов.
8. Стойки крепить к основанию крыльца на анкерный болт М10х150

Изм.	Кол.уч	Лист	Nдок.	Подпись	Дата	35-1207/24-АС		
						«Капитальный ремонт здания ГКП на ПХВ «Общеобразовательная школа № 13» акимата города Астаны расположенного по адресу: г.Астана, р-н Алматы, ж.м. Промышленный, ул. Шалкөде, зд. 5»		
ГИП	Соловьев					Архитектурно-строительные решения	Стадия: РП	Лист: 30 / Листов:
Проверил	Нургожин							
Выполнил	Шахметов					Козырек Кр-1	ТОО "Павлодарский Проектный И.Ц." Лицензия №14015527 от 15.10.2014 г.	
Н.контр.	Нургожин							

Взаим. инв. № | Подпись и дата | Инв. № подл.

План козырька К-2

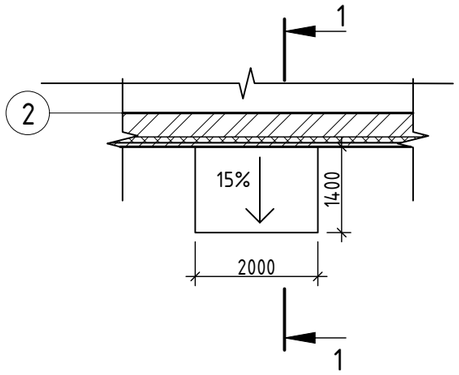

1-1

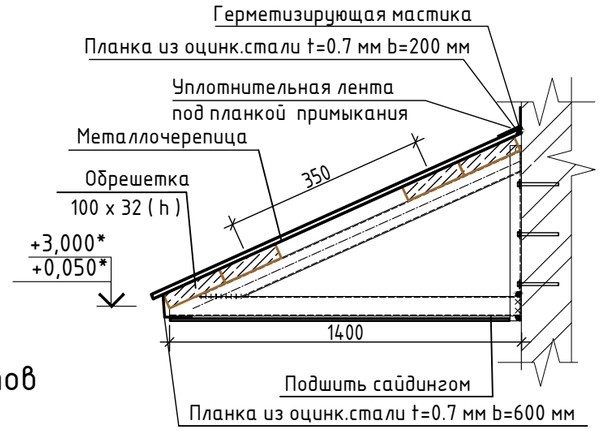

Раскладка карнизных элементов

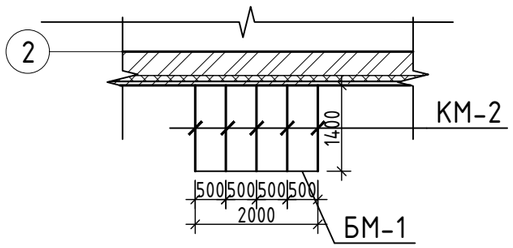

КМ-2

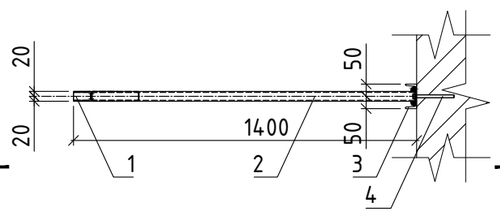

1-1

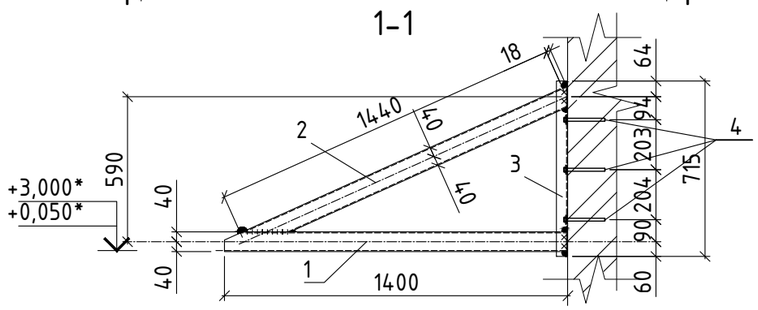

Спецификация элементов

Марка поз.	Обозначение	Наименование	Кол.	Масса 1 дет., кг	Примечание
		Козырек К-2			
КМ-2	АС-43	КМ-2	5		
Бм-1	ГОСТ 8509-93/АГСК 3: 214-201-0102	L50x3, м.п.	2,00	3,77	
	СТ РК 2083-2011/АГСК 3: 224-101-0504	Металлочерепица, $м^2$	3,00		
	ГОСТ 14918-2020/ АГСК3: 214-105-0102	Планка из оцинк.стали t=0.7мм b=200 мм, м.п.	2.0	1,14	
	ГОСТ 14918-2020/ АГСК3: 214-105-0102	Планка из оцинк.стали t=0.7мм b=600 мм, м.п.	2.0	1,14	
	ГОСТ 8486-86Е*/ АГСК 3: 215-204-0502	Доска 100x32(h)мм, м.п.	8,00		
	АГСК 3: 231-303-0100	Сайдинг металлический, $м^2$	2,80		
		КМ-2			
1	ГОСТ 8645-68*/АГСК 3: 214-205-0202-0079	Тр. 80x40x4 L=1430	1	9,75	
2	ГОСТ 8645-68*/АГСК 3: 214-205-0202-0079	Тр. 80x40x4 L=1450	1	9,89	
3	ГОСТ 8240-97 /АГСК 3: 214-203-0202	[10, L=715	1	6,14	
4	ГОСТ 28778-90 / АГСК 3:217-101-0401	Анкерный болт М10x150	3	0,16	

1. Устройство козырьков выполнить над приямками.
2. Стальной каркас выполнить из трубы квадратного сечения.
3. Крепление стального каркаса к стене выполнить анкерными болтами М10x150, а крепление покрытия к стальному каркасу выполнить заклепками, окрашенными по цвету кровельной стали.
4. Антикоррозийная защита металлоконструкций и изделий должна быть выполнена в соответствии со СН РК 2.01-01-2013, материал группы I, грунтовка ГФ-021 по ГОСТ 25129-2020 и два слоя эмали ПФ-133 по ГОСТ 926-82 (или другие равноценные по качеству). Степень очистки под лакокрасочные покрытие - «3».
5. Сварку металлических элементов выполнить электродами Э-42 (ГОСТ 9467-75*) по ГОСТ 10922-2012. Катеты сварных швов, принимать по наименьшей толщине сварных элементов.

Кр-2: 7 шт.

Изм.	Кол.уч.	Лист	Nдок.	Подпись	Дата
ГИП		Соловьев			
Проверил		Нургожин			
Выполнил		Шахметов			
Н.контр.		Нургожин			

35-1207/24-АС

«Капитальный ремонт здания ГКП на ПХВ «Общеобразовательная школа № 13» акимата города Астаны расположенного по адресу: г.Астана, р-н Алматы, ж.м. Промышленный, ул. Шалкөде, зд. 5»

Архитектурно-строительные решения

Стадия	Лист	Листов
РП	31	

Козырек Кр-2

ТОО "Павлодарский Проектный И.Ц."
Лицензия №14015527 от 15.10.2014 г.

Взам. инв.№ | Подпись и дата | Инв.№ подл

Копировал