ТОО
«Актобе КапСтрой»
ГСЛ №18012302

РАБОЧИЙ ПРОЕКТ

№ 05-25

"Капитальный ремонт здания средней школы №41,
расположенное по адресу:
г.Астана, район Сарыарка, ж.м. Коктал,
ул.Ардагерлер, зд.1 А"Корректировка..

Альбом 0

Генеральный план

г. Актобе 2025г.

ТОО
«Актобе КапСтрой»
ГСЛ №18012302

РАБОЧИЙ ПРОЕКТ

№ 05-25

"Капитальный ремонт здания средней школы №41, расположенное по адресу: г.Астана, район Сарыарка, ж.м. Коктал, ул.Ардагерлер, зд.1А"Корректировка.

Альбом 0

Генеральный план

Директор
ТОО "Актобе КапСтрой"

Иргалиев Р.Д

г. Актобе 2025г.

ВЕДОМОСТЬ ОСНОВНЫХ КОМПЛЕКТОВ РАБОЧИХ ЧЕРТЕЖЕЙ

Обозначение	Наименование	Примечание
05-0-2023-ГП	Генеральный план	

ВЕДОМОСТЬ РАБОЧИХ ЧЕРТЕЖЕЙ ОСНОВНОГО КОМПЛЕКТА

Лист	Наименование	Примечание
ГП-1	Общие данные	
ГП-2	Генеральный план. М 1:500	
ГП-3	Металлическое ограждение.Спецификация.	
ГП-4	Ворота.Спецификация.	
ГП-5	Калитка.Спецификация.	
ГП-6	Сводная ведомость работ.	

Ведомость прилагаемых и ссылочных документов

№	Обозначение	Наименование	Примечание
1	ГОСТ 21.204-93 СПДС	Условные графические обозначения и изображения элементов генеральных планов и сооружений транспорта	
2	ГОСТ 21.508-93 СПДС	Правила выполнения рабочей документации генеральных планов предприятий,сооружений и жилищно-гражданских объектов	
3	СНиП РК 3.01-101-2013	Градостроительство. Планировка и застройка городских и сельских населенных пунктов.	

Проект разработан в соответствии с действующими нормами и правилами проектирования и предусматривает мероприятия, обеспечивающие взрыво- и пожаробезопасность при эксплуатации зданий и сооружений.

Гл.инженер проекта: _____ Сарсенгалиев К.

ТЕХНИКО-ЭКОНОМИЧЕСКИЕ ПОКАЗАТЕЛИ

№ по ГП	Наименование	Ед. изм	Кол-во	Примечание
1	Площадь участка	га	2,4170	
2	Площадь застройки	$м^2$	2820,8	
3	Площадь дорожного покрытия	$м^2$	6097,0	

Исходные данные:

Настоящий проект разработан для "Капитальный ремонт здания средней школы №41, расположенное по адресу:г.Астана, район Сарыарка, ж.м. Коктал, ул.Ардагерлер,зд.1А"Корректировка.
разработан на основании "Исходных данных" и задания на проектирование.".
Согласно СН РК 2.04-01-2017 "Строительная климатология"

Проект выполнен для строительства в IВ климатическом подрайоне.
Климатические параметры холодного периода года:

- абсолютная минимальная температура воздуха - 51,6 °С;
- наиболее холодных суток обеспеченностью 0,98 -40,2 °С.
- обеспеченностью 0,92 - 35,8 °С.
- наиболее холодной пятидневки обеспеченностью 0,98 -37,7 °С.
- обеспеченностью 0,92 - 31,2 °С.

Общие указания

Генеральный план участка "Капитальный ремонт здания средней школы №41, расположенное по адресу: г.Астана, район Сарыарка, ж.м. Коктал, ул.Ардагерлер, зд.1(Корректировка) разработан на основании задания на проектирование и исходных данных.

Объемно-пространственное решение и планировка принято с учетом функциональных требований, санитарных норм, пожарной безопасности, оптимальной инсоляций и архитектурно-эстетической выразительности.
Разбивочный план разработан на основании плана существующего участка с размещением на нем существующих зданий школы и гаража.
Устройство ограждения,ворот калиток из профильной трубы по ГОСТ 8639-92.

Генеральный план участка разработан в соответствии с основными требованиями нормативных документов ГОСТ 21508-93 Система проектной документации для строительства (СПДС) "Правила выполнения рабочих чертежей генеральных планов предприятий, сооружений и жилищно-гражданских объектов".

Взамен инв.№ | Подпись и дата | Инв.№ подл.

Изм.	Кол.уч	Лист	№ док.	Подпись	Дата	05-0-2025-ГП			
						"Капитальный ремонт здания средней школы №41,расположенное по адресу:г.Астана, район Сарыарка, ж.м. Коктал, ул.Ардагерлер зд.1А"Корректировка.			
Н. контр		Сарсенгалиев				Генеральный план.	Стадия	Лист	Листов
Провер		Иргалиев Р.Д					РП	1	
Разработал		Иргалиев Р.Д				Общие данные	ТОО "Актобе КапСтрой"		

Формат А3

Генеральный план. М 1:500

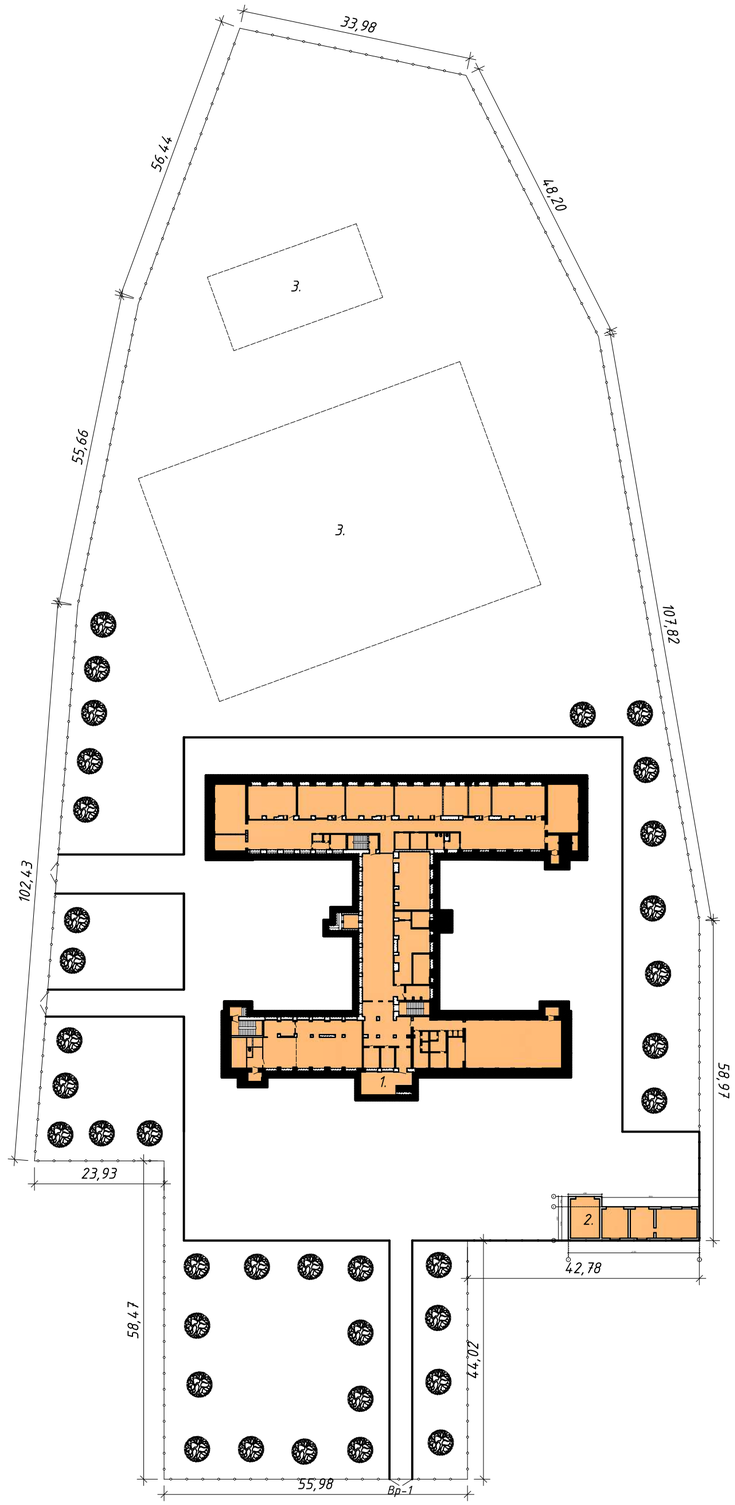

Ведомость элементов малых архитектурных форм

№№	Наименование	Наименование	Ед.изм.	Кол-во	Примечание
-		Калитка	шт	3	см. лист ГП-10
-		Ворота	шт	3	см. лист ГП-9
-		Ограждение территории металлическое	м	675	см. лист ГП-9

Ведомость жилых и общественных зданий и сооружений

N п/п	Наименования и обозначение	Этаж-ность	Количество			Площадь, м2.				Строительный объем, м3.	
			зданий	Квартир		Застройки		Общая нормируемая		здания	всего
				здания	всего	здания	всего	здания	всего		
1.	Школа	1	1	---	---	1967,9	1967,9	3056,7	3056,7	14366	14366
2.	Гараж	1	1	---	---	163,0	163,0	128,5	128,5	701,0	701,0
3.	Существующее футбольное поле	---	2								

Согласовано:

Взам. инв.№

Подпись и дата

Инв.№ подл

Изм.	Кол.уч.	Лист	№докум.	Подпись	Дата
Н. контр	Сарсенгалиев				
Провер	Иргалиев Р.Д				
Разработал	Иргалиев Р.Д				

05-0-2025-ГП

"Капитальный ремонт здания средней школы №41,расположенное по адресу:г.Астана, район Сарыарка, ж.м. Коктал, ул.Ардагерлер зд.1А"Корректировка.

Генеральный план

Стадия	Лист	Листов
РП	2	

Генеральный план. М 1:500

ТОО "Актобе КапСтрой"

Формат А-2

Фрагмент ограждения

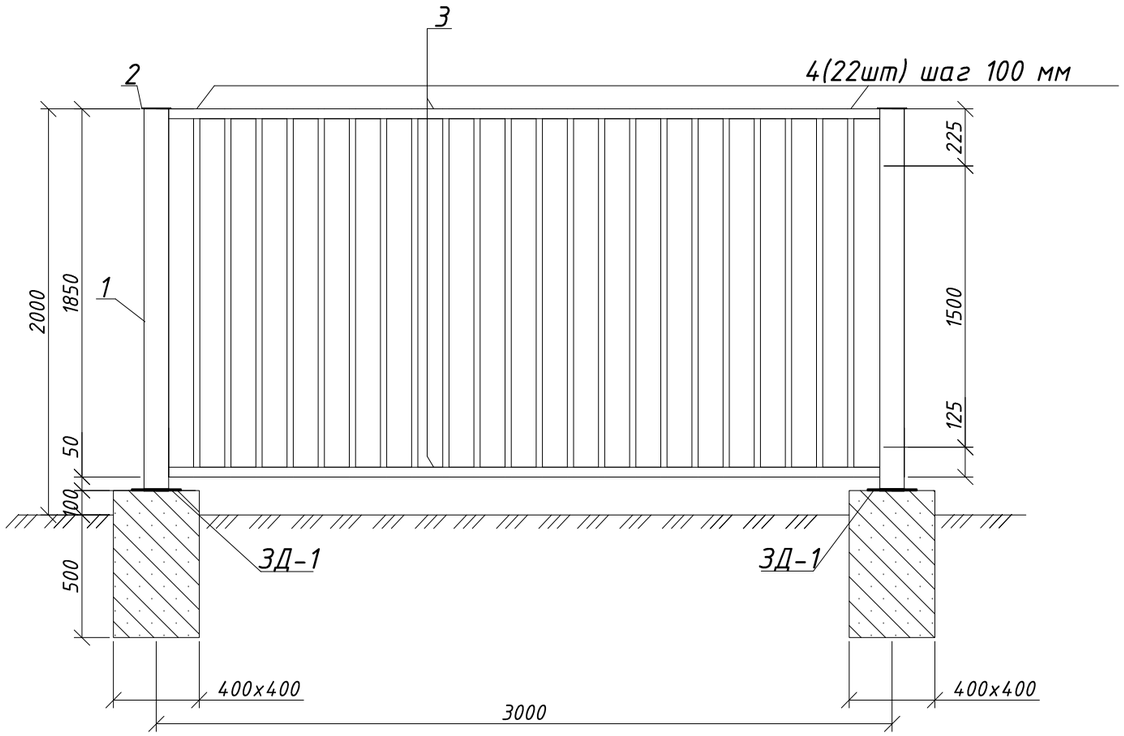

Спецификация материалов на 3м ограждения

Марка, поз.	Обозначение	Наименование	К-во	Масса ед. кг	Примеч.
1	ГОСТ8639-92	□ 100х100х4 L =1900 мм	1	23,9	23,9
2	ГОСТ 19903-2015	⊥ 200х200х5мм	1	1,57	1,57
3	ГОСТ8639-92	□ 40х25х2 L =2910мм	2	6,6	13,2
4	ГОСТ8645-68*	□ 25х25х1,5 L = 1850 мм	22	1,86	40,92
		Фундамент ФМ-1			
ЗД-1	ГОСТ 19903-2015	⊥ 200х200х5мм	1	1,57	1,57
	ГОСТ 2590-2006	Ф12 AIII, L=200 мм	4	0,18	0,72
	ГОСТ 26633-91	Бетон кл. В12,5, м3	0,1		

2. Сварку производить электродами Э-42
3. После монтажа изделия покрыть грунтовкой и окрасить эмалью.

Изм.	Кол.уч.	Лист	№ док.	Подпись	Дата
Н. контр		Сарсенгалиев			
Провер		Иргалиев Р.Д			
Разработал		Иргалиев Р.Д			

05-0-2025-ГП

"Капитальный ремонт здания средней школы №41,расположенное по адресу:г.Астана, район Сарыарка, ж.м. Коктал, ул.Ардагерлер зд.1А"Корректировка.

Генеральный план

Стадия	Лист	Листов
РП	3	

Металлическое ограждение. Спецификация.

ТОО "Актобе КапСтрой"

Ворота

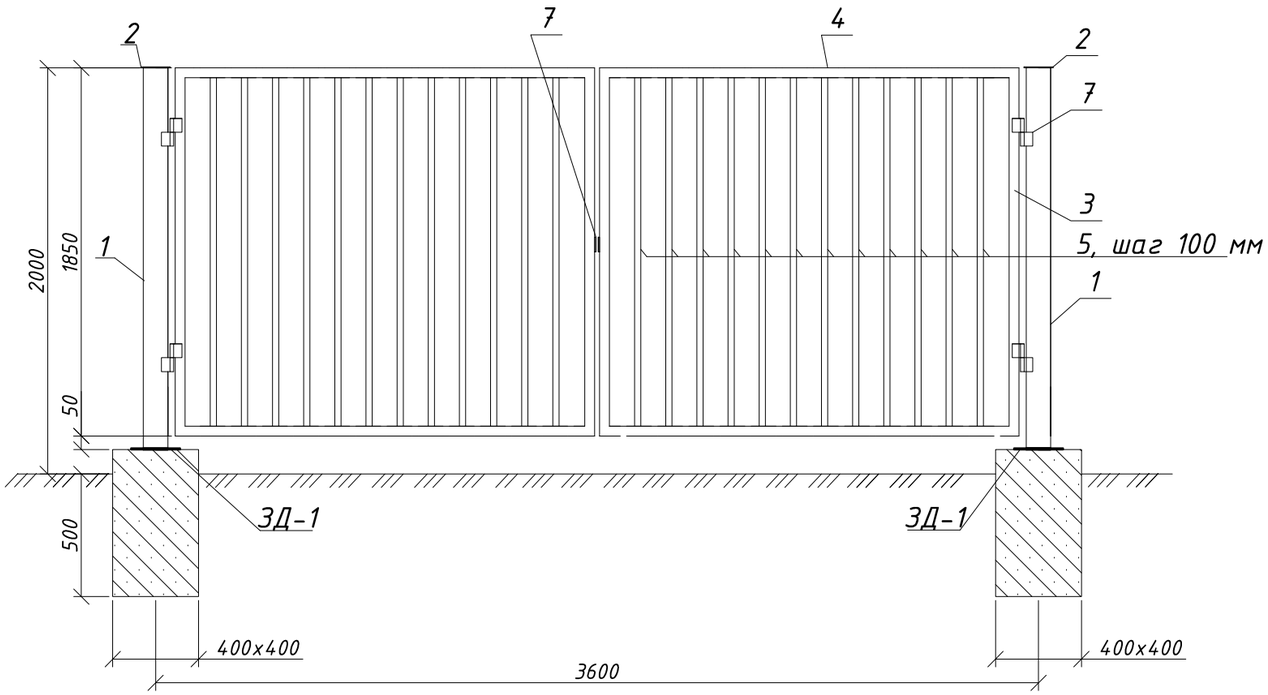

Спецификация материалов ворот

Марка, поз.	Обозначение	Наименование	К-во	Масса ед. кг	Примеч.
1	ГОСТ8639-92	□ 160х160х5 L =1900 мм	2	47.7	95,4
2	ГОСТ 19903-2015	-200х200х5мм	2	1.57	3.14
3	ГОСТ8639-92	□ 40х25х2 L =1850мм	2	3.7	7,4
4	ГОСТ8639-92	□ 40х25х2 L =1720мм	2	3,5	7,0
5	ГОСТ8639-92	□ 25х25х1,5 L = 1770 мм	24	2,1	50,4
6	ГОСТ 18853-73	Навесы	2	1,6	3.2
7	ГОСТ 19903-2015	-60х100х5мм	2	0.24	0.48
ЗД-1	ГОСТ 19903-2015	-200х200х10мм	2	3.14	6.28
	ГОСТ 5781-82*	ф14 AIII, L = 300 мм	4	0,36	1.44
	ГОСТ 26633-91	Бетон кл. В12,5 м3	0.2		

Поз.8

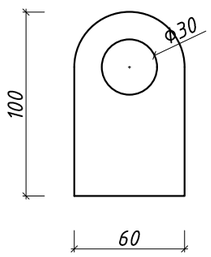

1. Сварку производить электродами Э-42
2. После монтажа изделия покрыть грунтовкой и окрасить эмалью.

Изм.	Кол.уч.	Лист	№ док.	Подпись	Дата
Н. контр		Сарсенгалиев			
Провер		Иргалиев Р.Д			
Разработал		Иргалиев Р.Д			

05-0-2025-ГП

"Капитальный ремонт здания средней школы №41,расположенное по адресу:г.Астана, район Сарыарка, ж.м. Коктал, ул.Ардагерлер зд.1А"Корректировка.

Генеральный план

Стадия	Лист	Листов
РП	4	

Ворота. Спецификация.

ТОО "Актобе КапСтрой"

Калитка

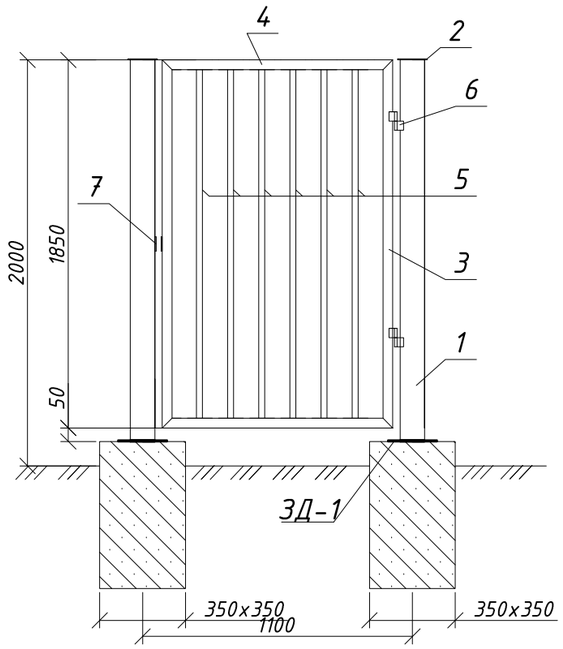

Спецификация материалов калитки

Марка, поз.	Обозначение	Наименование	К-во	Масса ед. кг	Примеч.
1	ГОСТ8639-92	□ 100x100x4 L =1900 мм	2	23,9	47,8
2	ГОСТ 19903-2015	-200x200x5мм	2	1,57	3,14
3	ГОСТ8639-92	□ 40x25x2 L =1850мм	2	3.8	7,6
4	ГОСТ8639-92	□ 40x25x2 L =950мм	2	1.94	3.88
5	ГОСТ8639-92	□ 25x25x1,5 L = 1770 мм	6	2,1	12,6
6	ГОСТ 18853-73*	Навесы	2	1,6	3.2
7	ГОСТ 19903-2015	-60x100x5мм	2	0.24	0.48
ЗД-1	ГОСТ 19903-2015	-200x200x5мм	2	1.57	3.14
	ГОСТ 5781-82*	ф10 AIII, L = 300 мм	4	0,2	0.8
	ГОСТ 26633-91	Бетон кл. В12,5 м3	0.15		

Поз.8

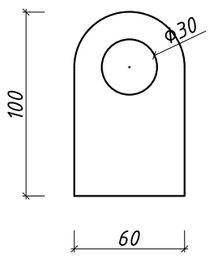

1. Сварку производить электродами Э-42
2. После монтажа изделия покрыть грунтовкой и окрасить эмалью.

Изм.	Кол.уч.	Лист	№ док.	Подпись	Дата
Н. контр		Сарсенгалиев			
Провер		Иргалиев Р.Д			
Разработал		Иргалиев Р.Д			

05-0-2025-ГП

"Капитальный ремонт здания средней школы №41,расположенное по адресу:г.Астана, район Сарыарка, ж.м. Коктал, ул.Ардагерлер зд.1А"Корректировка.

Генеральный план

Стадия	Лист	Листов
РП	5	

Калитка. Спецификация.

ТОО "Актобе КапСтрой"

ВЕДОМОСТЬ ОБЪЕМОВ РАБОТ

№ п/п	Наименование	Един. изм.	Кол-во	Примечание
1	2	3	4	
	Демонтажные работы			
1	Демонтаж ограждения	пм.	675	
	Ограждение			
6	Устройство ограждения из профильной трубы, h=2.0м Секция ограждения из труб 3.0х2.0 м(LxH)	шт.	225	675 пм
7	Ворота распашные из профильных труб, h=2.0м, Ворота из профильных труб, со столбами сечением 160х160, ширина от 3 до 4 м.	шт.	3	
8	Устройство калитки из профильной трубы, h=2.0м Калитка из профильных труб, со столбами сечением 100х100,	шт.	3	

Взам. инв. N

Подп. и дата

Инв. N подл.

Изм.	Кол.уч	Лист	№ док.	Подпись	Дата
Н. контр		Сарсенгалиев			
Провер		Иргалиев Р.Д			
Разработал		Иргалиев Р.Д			

05-0-2025-ГП

"Капитальный ремонт здания средней школы №41,расположенное по адресу:г.Астана, район Сарыарка, ж.м. Коктал, ул.Ардагерлер зд.1А"Корректировка.

Генеральный план.

Стадия	Лист	Листов
РП	6	

Сводная ведомость работ.

ТОО "Актобе КапСтрой"

Формат А3