ТОО
«Актобе КапСтрой»
ГСЛ №18012302

РАБОЧИЙ ПРОЕКТ

№ 05-25

"Капитальный ремонт здания средней школы №41, расположенное по адресу: г.Астана, район Сарыарка, ж.м. Коктал, ул.Ардагерлер, зд.1 А".Корректировка.

Альбом 1

Архитектурно-строительные решения

г. Актобе 2025 г.

ТОО
«Актобе КапСтрой»
ГСЛ №18012302

РАБОЧИЙ ПРОЕКТ

№ 05-25

"Капитальный ремонт здания средней школы №41, расположенное по адресу: г.Астана, район Сарыарка, ж.м. Коктал, ул.Ардагерлер, зд.1А".Корректировка.

Альбом 1

Архитектурно-строительные решения

Директор
ТОО "Актобе КапСтрой"

Иргалиев Р.Д

г. Актобе 2025 г.

Ведомость основных комплектов рабочих чертежей

Обозначение	Наименование	Примечание
05 -1-2025-АС	Архитектурно-строительные решения	

Ведомость ссылочных и прилагаемых документов

Обозначение	Наименование	Примечание
СН РК 1.02-03-2022	Порядок разработки, согласования, утверждения и состав проектно-сметной документации на строительство	
СН РК 3.02-07-2014*	Общественные здания и сооружения	
СН РК 2.02-01-2019	Пожарная безопасность зданий и сооружений	
СН РК 2.04-01-2011	Естественное и искусственное освещение	
СП РК 2.04-01-2017*	Строительная климатология	
СН РК 2.04-04-2013	Строительная теплотехника	
СН РК 2.01-01-2013	Защита строительных конструкций от коррозий	
НТП РК 01-01-3,1(4.1)-2017	Нагрузки и воздействия на здания	
НТП РК 06.1-2011	Проектирование каменных конструкции	
НТП РК 02-01-1,1-2011 (к СН РК EN 1992-1-1:2004)	Проектирование бетонных и железобетонных конструкции из тяжелых бетонов без предварительного напряжения арматуры	
СН РК 5.01-01-2013	Земляные сооружения. Основания и фундаменты	

Технико экономические показатели

Наименование	Ед. изм.	Кол-во
Общая площадь	$м^2$	3056,7
Площадь застройки	$м^2$	1967,0
Строительный объем	$м^3$	14366
Этажность		2,

Настоящий проект соответствует требованиям экологических, санитарно-технических, противопожарных и других норм, действующих на территорий Республики Казахстан и обеспечивает безопасную для жизни и здоровья людей эксплуатацию объекта при соблюдений требований настоящего проекта

Главный инженер проекта _____ Сарсенгалиев К.С

Ведомость рабочих чертежей основного комплекта

Лист	Наименование	Примечание
АС-1	Общие данные (начало.)	
АС-2	Фасад в осях 1-4; А-Г	
АС-3	Фасад в осях 4-1; Г-А.	
АС-4	План подвала.	
АС-5	План первого этажа.	
АС-6	План второго этажа.	
АС-7	Конструкция сцены.	
АС-8	Спецификация сцены	
АС-9	Вентшахта.Узлы.Спецификация.	
АС-10	Спецификация заполнения оконных и дверных проемов	
АС-11	Экспликация полов первого этажа.(начало)	
АС-12	Экспликация полов первого этажа.(окончание)	
АС-13	Экспликация полов второго этажа.	
АС-14	Ведомость отделки помещений 1-го этажа.	
АС-15	Ведомость отделки помещений 1-го этажа.	
АС-16	Ведомость отделки помещений 2-го этажа.	
АС-17	Ведомость отделки помещений 2-го этажа.	
АС-18	Крыльцо М1:50	
АС-19	План стропил.Разрез 1-1;2-2;3-3.	
АС-20	План кровли.Разрез 4-4,	
АС-21	Узлы кровли.Общие указания.	
АС-22	Узлы кровли.	
АС-23	Спецификация.	
АС-24	Слуховое окно.	
АС-25	Схема водосливной системы	
АС-26	Ведомость объемов работ	

Исходные данные:

Настоящий проект разработан для "Капитальный ремонт здания средней школы №41, расположенное по адресу:г.Астана, район Сарыарка, ж.м. Коктал, ул.Ардагерлер,зд.1А"Корректировка.
разработан на основании "Исходных данных" и задания на проектирование.".
Согласно СН РК 2.04-01-2017 "Строительная климатология"

Проект выполнен для строительства в IВ климатическом подрайоне.
Климатические параметры холодного периода года:

абсолютная минимальная температура воздуха - 51,6 °С;
- наиболее холодных суток обеспеченностью 0,98 -40,2 °С.
- обеспеченностью 0,92 - 35,8 °С.
- наиболее холодной пятидневки обеспеченностью 0,98 -37,7 °С.
- обеспеченностью 0,92 - 31,2 °С.

Уровень ответственности- II (нормального) не относящиеся к технически сложным по утв. приказом МНЭ РК от 28.02.2015г. №165

- сейсмичность района - 5 баллов
- Степени огнестойкости здания - II
- Степени долговечности - II
- класс конструктивной пожарной опасности - СО

Класс пожарной безопасности строительных конструкций КО.

- класс функциональной пожарной опасности - Ф 4.1
- нормативное значение снегового покрова (III-район) -1,6 кПа
- нормативное ветровое давление (IV-район) -77 кгс/м2
- Средняя школа - эксплуатируемое двухэтажное здание, сложной конфигурации в плане, отмеченное в техническом паспорте как литер "А". 1970 года постройки
  Здание школы вместимостью 480 мест.

Архитектурно-планировочное решение.

Рабочий проект "Капитальный ремонт здания средней школы №41, расположенное по адресу: г.Астана, район Сарыарка, ж.м. Коктал, ул.Ардагерлер, зд.1 А"Корректировка.
разработан на основании "Исходных данных" и задания на проектирование.

Основное здание школы, подвергаемое капитальному ремонту является двухэтажным.
Школа имеет сложное очертание в плане с размерами в осях 53,74 х 68,38 метр с высотой этажа 3,0 м до потолка, в спортзале 5,34 метра до потолка. Высота здания 9,9 метра.

По конструктивной схеме здание с продольными несущими стенами.
При капитальном ремонте здания без изменения остаются следующие конструкции:
фундаменты - бетонные блоки по ГОСТ 13579-78;
наружные стены из силикатного кирпича 400 мм;
покрытие из железобетонных плит 220 мм.
Целью капитального ремонта является восстановление прежнего здания школы.

Проектом предусмотрены замены полов во всех помещениях в существующем положений из линолеума,кафель,дощатый оценено как неудовлетворительное.

Полы запроектированы в соответствии со СН РК 3.02-36-2012 «Полы. Нормы проектирования». В проекте предусмотрены полы с линолеумные и из керамической плитки, в спортзале резиновая в зависимости от назначения помещения.

Согласно технического заключения состояние окон и дверей оценено как неудовлетворительное,требуется замена.

Окна - из двухкамерного ПВХ стеклопакета с тройным остеклением по ГОСТ 30674-99.
Окна, ориентированные на южные румбы горизонта, оборудуются солнцезащитными устройствами (жалюзами). Открывание окон согласно спецификации элементов заполнения проемов.
Двери внутренние -деревянные, металлические, наружные - металлопастиковые.

Проектом предусматривается замена покрытий ступеней всех входных групп

Замена кровельного покрытия входных групп,замена покрытия козырька входных групп.

Наружные стены школы обшивка фибр цементные плиты по металлическим профилям.

Проектом предусмотрено:

На оснований технического обследования и рекомендациям предусматривается демонтаж существующей кровли устройство стропильной конструкций монтаж кровли из металлочерепицы.

Тип и конструкция проектируемой крыши выбраны согласно СН РК 3.02-37-2013 «Крыши и кровли». В качестве каркаса приняты деревянные стропильные ноги сечением 150х50 мм. Основанием под кровлю из профлиста, является обрешетка из досок сечением 25х100мм, располагаемых с шагом 250 мм. Элементы стропильной системы выполнять из древесины хвойных пород не более 20%.
Необходимо произвести антисептирование и огнезащиту деревянных элементов.
На основании дефектного акта внутренние поверхности существующих стен и перегородок очищаются от масляной и водоэмульсионной окраски, выравниваются сухими смесями. Поверхности стен окрасить красками водоэмульсионным составом.
По периметру здания устраивается бетонная отмостка из бетона В 7,5 толщиной 150 мм шириной 1,0 м с уклоном 3% от здания.
При производстве всех видов работ руководствоваться СН РК 1.03-05-2011 "Охрана труда и техника безопасности в строительстве".

Указания о мероприятиях при производстве работ в зимнее время.

На фасадах, которые предполагается ремонтировать в зимних условиях, рекомендуется заблаговременно (летом) произвести ремонт кровли и водосточных труб, желобов, воронок, чтобы избежать намокания стен во время осенних дождей и образования наледей на поверхности стен зимой.

Работы по ремонту фасадов без тепляков можно производить при температуре наружного воздуха до -20 °С. Ниже этой температуры по условиям техники безопасности производство работ по ремонту фасадов запрещается.

Ремонт фасадов в зимних условиях необходимо производить с инвентарных лесов или передвижных вышек.

Работа с люлек в зимних условиях запрещается.

Над верхним ярусом лесов следует устраивать наклонное окрытие из фанеры, толя или других материалов, предохраняющих стены от намокания при оттепелях. В течение всего периода работ по ремонту фасада снег должен систематически убираться с кровли и лесов.

Температура штукатурного раствора в момент нанесения его на оштукатуриваемую поверхность внутри помещений должна быть не ниже +8 °С. Для этого в помещениях, где установлены бункера для приема раствора, растворосмесительные и растворонасосные установки, должна поддерживаться температура не ниже +10 °С.

Указания о мероприятиях обеспечивающих защиту от шума.

Для снижения шума вентилятора (вентиляционной установки) следует:

- выбирать агрегат с наименьшими удельными уровнями звуковой мощности;
- обеспечивать работу вентилятора в режиме максимального КПД;
- снижать сопротивление сети и не применять вентилятор, создающий избыточное давление и расход воздуха;
- обеспечивать плавный подвод воздуха к входному патрубку вентилятора.

Для снижения шума приточных или вытяжных систем, распространяющегося от вентиляторов (вентиляционных установок) по воздуховодам, следует предусматривать центральные (непосредственно у вентилятора) и концевые (в воздуховоде перед вводом в обслуживаемое системой помещение) глушители. В тех случаях, когда требуется глушитель длиной более 3-х метров, следует его разбивать на 2-3 секции с расстоянием между ними, равным длине секции.

Согласовано:

Взам. инв.№

Подпись и дата

Инв.№ подл

Изм.	Кол.уч.	Лист	№докум.	Подпись	Дата
Н. контр		Сарсенгалиев			
Провер		Иргалиев Р.Д			
Разработал		Иргалиев Р.Д			

05-1-2025-АС

"Капитальный ремонт здания средней школы №41, расположенное по адресу:г.Астана, район Сарыарка, ж.м. Коктал, ул.Ардагерлер, зд.1А"Корректировка.

Здание	Стадия	Лист	Листов
	РП	1	
Общие данные	ТОО "Актобе КапСтрой"		

Формат А-2

Фасад 1-4 М 1:200

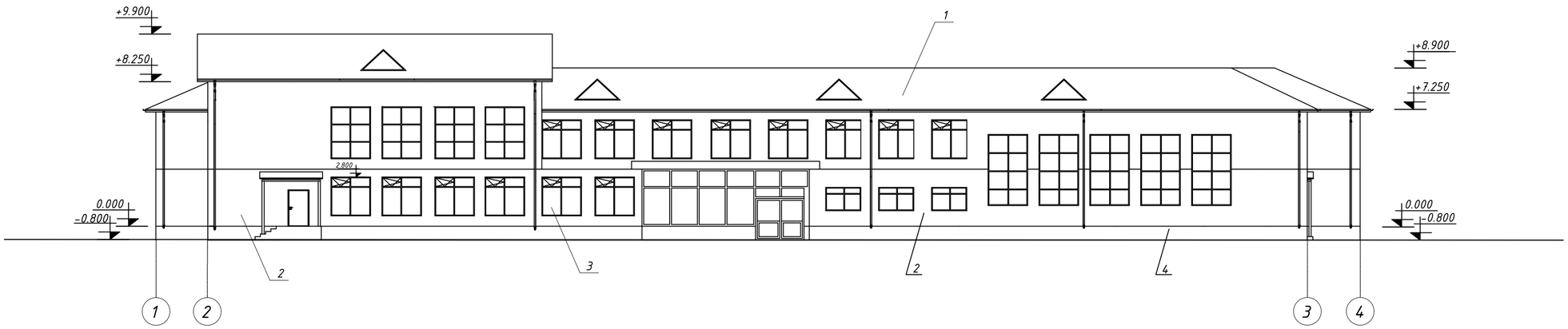

Фасад А-Г М 1:200

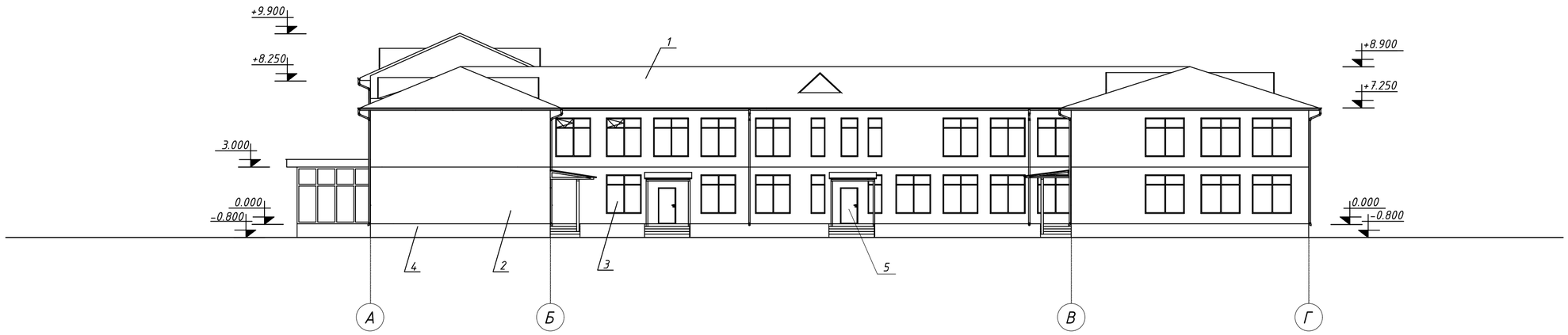

Ведомость отделки фасада

Поз. отделки	Наименование элемента фасада	Наименование материала отделки	Наименование и номер эталона цвета эталона цвета или образец колера
1	Кровля	Металлочерепица	Зеленый цвет
2	Стена	Фибр цементные плиты	Зеленый-слоновый
3	Окна	ПВХ	Белый
4	Цоколь	Фибр цементные плиты	Зеленый
5	Дверь	Металлический	Темно серый

Монтажные работы:
1. Монтаж фибр цементные панели - 2010,0 м²
2.Монтаж утеплитель изовер 100 мм -2010,0 м2

Изм.	Кол.уч.	Лист	№докум.	Подпись	Дата
Н. контр	Сарсенгалиев				
Провер	Иргалиев Р.Д				
Разработал	Иргалиев Р.Д				

05-1-2025-АС

"Капитальный ремонт здания средней школы №41, расположенное по адресу:г.Астана, район Сарыарка, ж.м. Коктал, ул.Ардагерлер, зд.1А"Корректировка.

Здание	Стадия	Лист	Листов
	РП	2	

Фасад 1-4, Фасад А-Г
М 1:200

ТОО "Актобе КапСтрой"

Согласовано:

Взам. инв.№

Подпись и дата

Инв.№ подл

Формат А-2

Фасад 4-1 М 1:200

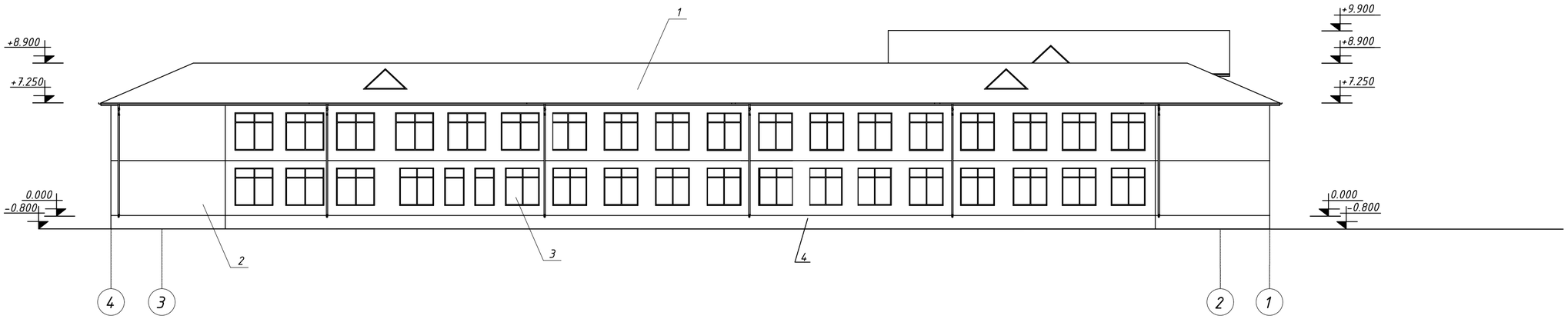

Фасад Г-А М 1:200

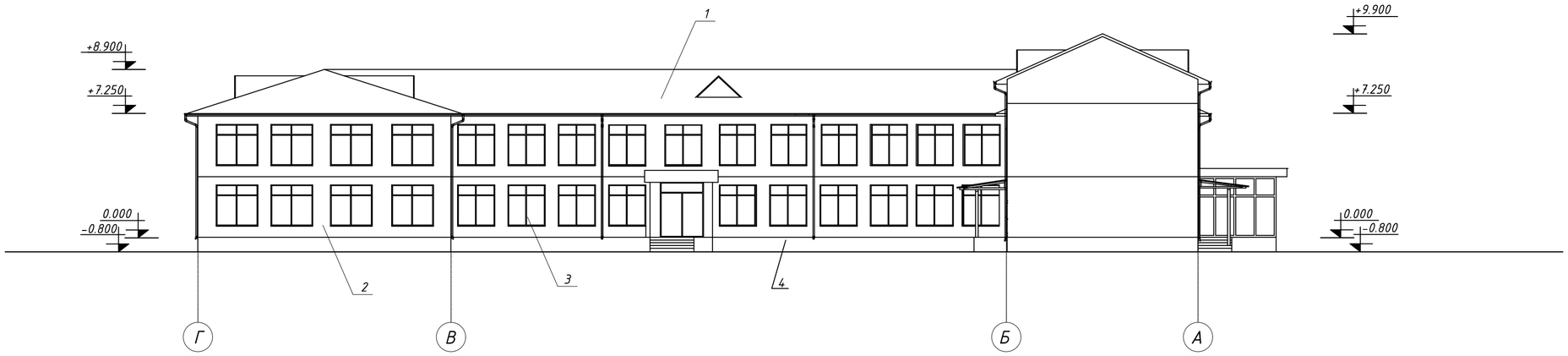

Ведомость отделки фасада

Поз. отделки	Наименование элемента фасада	Наименование материала отделки	Наименование и номер эталона цвета эталона цвета или образец колера
1	Кровля	Металлочерепица	Зеленый цвет
2	Стена	Фибр цементные плиты	Зеленый-слоновый
3	Окна	ПВХ	Белый
4	Цоколь	Фибр цементные плиты	Зеленый
5	Дверь	Металлический	Темно серый

Изм.	Кол.уч.	Лист	№докум.	Подпись	Дата
Н. контр	Сарсенгалиев				
Провер	Иргалиев Р.Д				
Разработал	Иргалиев Р.Д				

05-1-2025-АС

"Капитальный ремонт здания средней школы №41, расположенное по адресу:г.Астана, район Сарыарка, ж.м. Коктал, ул.Ардагерлер, зд.1А"Корректировка.

Здание	Стадия	Лист	Листов
	ЭП	3	

Фасад 4-1,Фасад Г-А
М 1:200

ТОО
"Актобе КапСтрой"

Согласовано:

Взам. инв.№

Подпись и дата

Инв.№ подл

Формат А-2

План технического подполья М 1:200

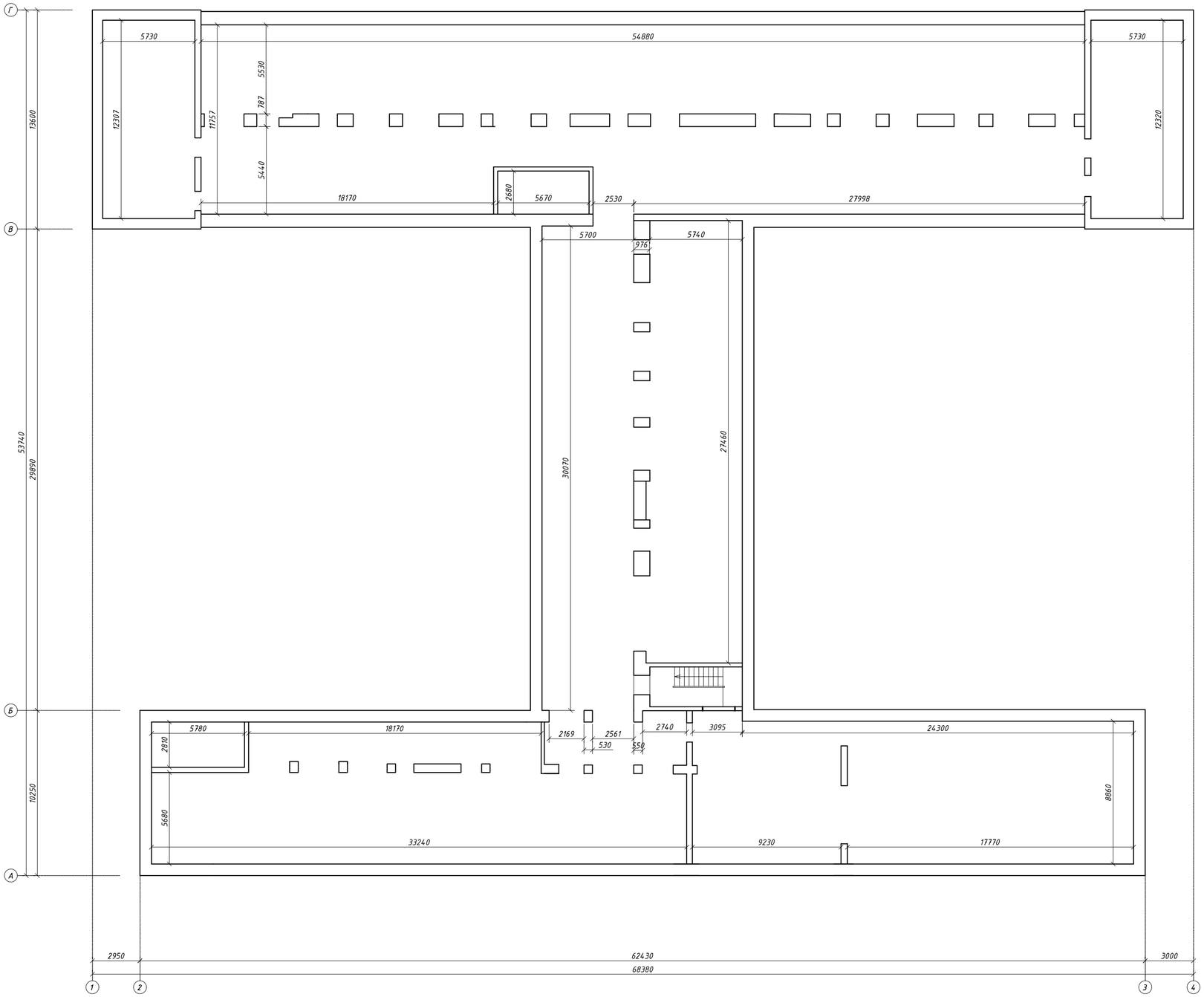

Изм.	Кол.уч.	Лист	№ докум.	Подпись	Дата	
Н. контр		Сарсенгалиев				
Провер		Иргалиев Р.Д				
Разработал		Иргалиев Р.Д				

05-1-2025-АС

"Капитальный ремонт здания средней школы №41, расположенное по адресу:г.Астана, район Сарыарка, ж.м. Коктал, ул.Ардагерлер, зд.1А"Корректировка.

Здание	Стадия	Лист	Листов
	РП	4	

План технического подполья М 1:200

ТОО "Актобе КапСтрой"

Формат А-2

План первого этажа. М 1:200

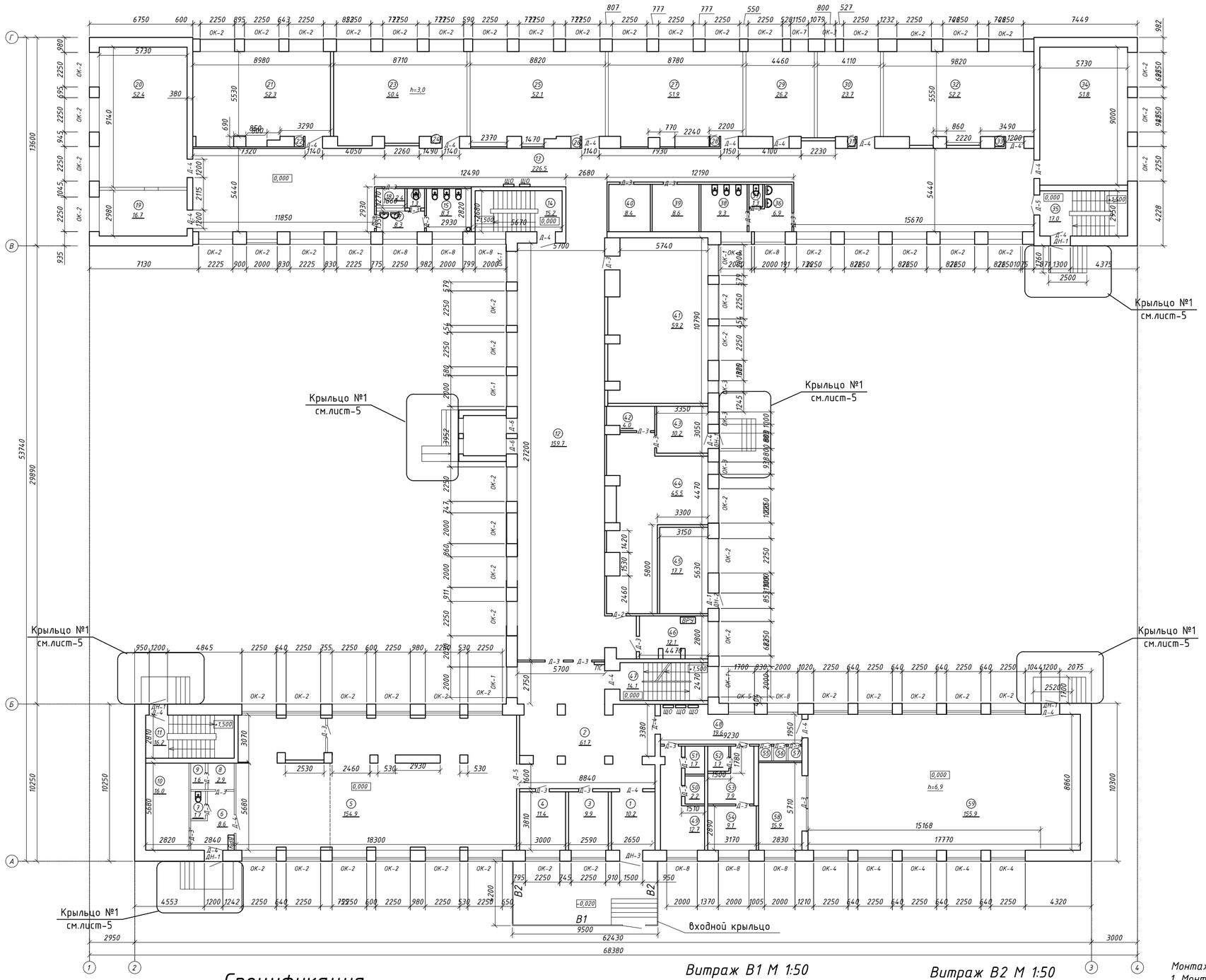

Экспликация помещений

№	Наименование	м²
1	Коридор	10,2
2	Холл	61,7
3	Кабинет	9,9
4	Кабинет	11,4
5	Столовая	154,9
6	Коридор	8,6
7	Санузел	1,7
8	Помещение	2,9
9	Помещение	1,6
10	Склад	16,0
11	Лестничная клетка	16,2
12	Холл	159,7
13	Коридор	226,5
14	Лестничная клетка	15,2
15	Санузел	8,3
16	Туалет	1,3
17	Коридор	3,8
18	Подсобное помещение	2,4
19	Кабинет	16,7
20	Кабинет	52,4
21	Кабинет	52,3
22	Шкаф	0,5
23	Кабинет	50,4
24	Шкаф	0,2
25	Кабинет	52,1
26	Шкаф	0,4
27	Кабинет	51,9
28	Шкаф	0,3
29	Кабинет	26,2
30	Кабинет	23,7
31	Шкаф	0,3
32	Кабинет	52,2
33	Шкаф	0,5
34	Кабинет	51,8
35	Лестничная клетка	17,0
36	Санузел	6,9
37	Туалет	1,3
38	Санузел	9,3
39	Помещение	8,6
40	Помещение	8,4
41	Кабинет	59,2
42	Помещение	4,0
43	Помещение	10,2
44	Мастерская	45,5
45	Котельная	17,7
46	Электрощитовая	12,1
47	Лестничная клетка	14,1
48	Коридор	19,6
49	Помещение	12,7
50	Помещение	2,2
51	Помещение	1,7
52	Помещение	2,1
53	Помещение	7,9
54	Кабинет	9,1
55	Шкаф	0,7
56	Шкаф	0,7
57	Шкаф	0,7
58	Спортзал	15,9
59	Спортзал	155,9
	Итого	1587,7

Спецификация

Марка поз.	Обозначение	Наименование	Количество,шт. 1-эт	Количество,шт. Всего	Примечание
		Двери наружные			
В-1	ГОСТ 30970-2014	В 9500-3300 мм (4М1-16Ar-4М1-16Ar-4М1)	1	1	пластиковые
В-2	ГОСТ 30970-2014	В 4200-3300 мм (4М1-16Ar-4М1-16Ar-4М1)	2	2	пластиковые

Витраж В1 М 1:50

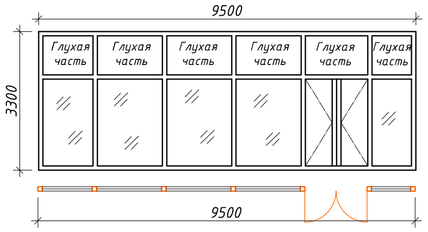

Витраж В2 М 1:50

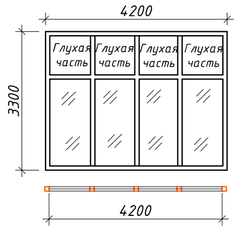

Монтажные работы:
1. Монтаж плитка керам.антисколзящая покрытия входного крыльца -45,0 м²

Изм.	Кол.уч.	Лист	№докум.	Подпись	Дата
Н. контр	Сарсенгалиев				
Провер	Ирсалиев Р.Д				
Разработал	Ирсалиев Р.Д				

05-1-2025-АС

"Капитальный ремонт здания средней школы №41, расположенное по адресу:г.Астана, район Сарыарка, ж.м. Коктал, ул.Ардагерлер, зд.1А"Корректировка.

Здание

Стадия	Лист	Листов
РП	5	

План первого этажа М 1:200

ТОО "Актобе КапСтрой"

Согласовано:

Взам. инв.№

Подпись и дата

Инв.№ подл

Формат А-2

План второго этажа М 1:200

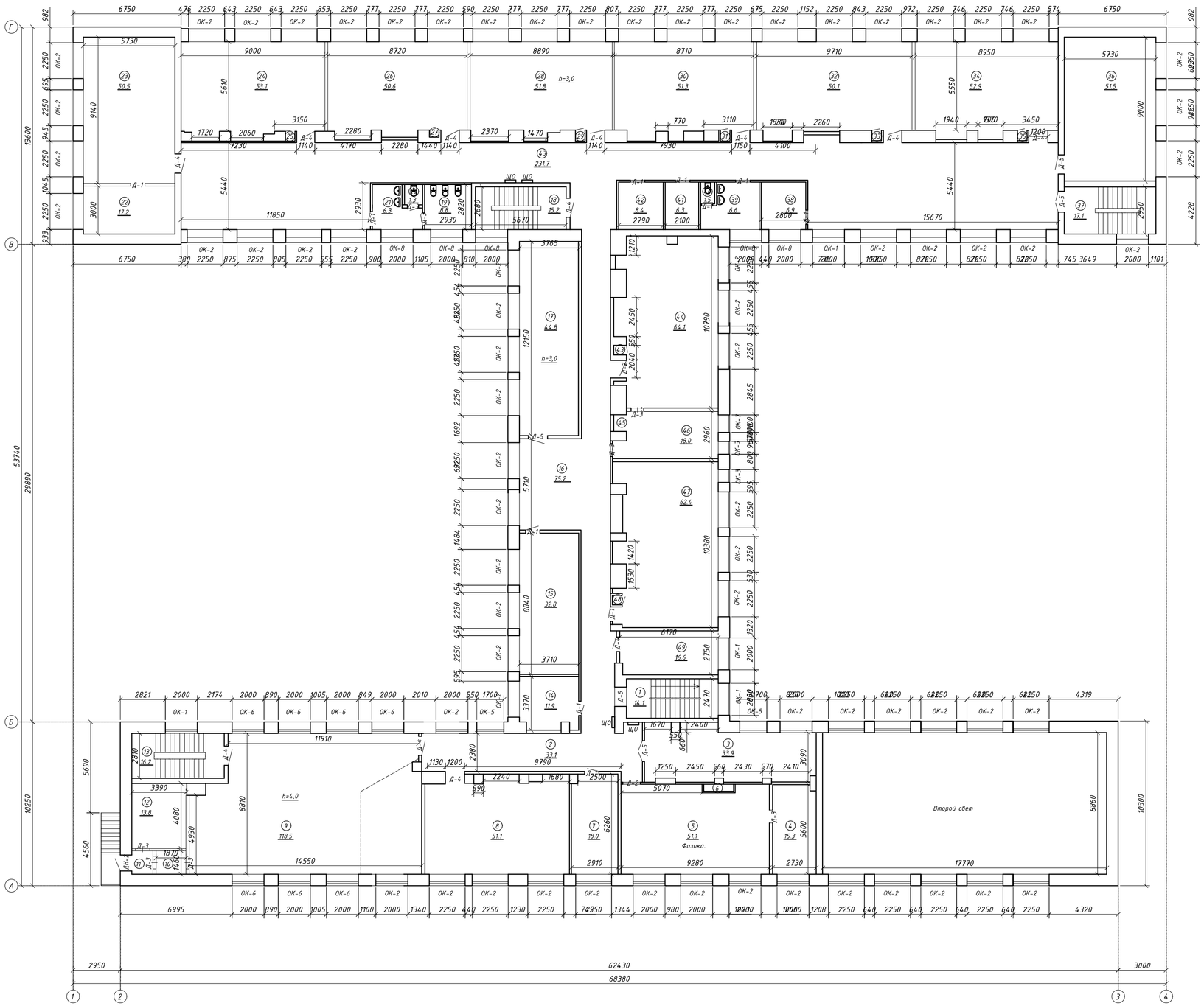

Экспликация помещений

№	Наименование	м²
1	Лестничная клетка	14,1
2	Коридор	33,1
3	Кабинет	33,9
4	Кабинет	15,3
5	Кабинет	51,1
6	Шкаф	1,0
7	Кабинет	18,0
8	Помещение	51,1
9	Актовый зал	118.5
10	Коридор	2,8
11	Коридор	1,8
12	Кабинет	13,8
13	Лестничная клетка	16,2
14	Кабинет	11,9
15	Кабинет	32,8
16	Коридор	75,2
17	Кабинет	44,8
18	Лестничная клетка	15,3
19	Санузел	8,8
20	Помещение	1,3
21	Помещение	6,3
22	Кабинет	17,2
23	Кабинет	50,5
24	Кабинет	53,1
25	Шкаф	0,4
26	Кабинет	50,6
27	Шкаф	0,3
28	Кабинет	51,8
29	Шкаф	0,4
30	Кабинет	51,3
31	Шкаф	0,4
32	Кабинет	50,1
33	Шкаф	0,1
34	Кабинет	52,9
35	Шкаф	0,5
36	Кабинет	51,5
37	Лестничная клетка	17,1
38	Кабинет	6,9
39	Умывальная	6,6
40	Туалет	1,5
41	Помещение	6,3
42	Помещение	8,4
43	Коридор	231,7
44	Кабинет	64,1
45	Шкаф	0,2
46	Кабинет	18,0
47	Кабинет	62,4
48	Шкаф	0,2
49	Кабинет	16,6
	Итого	1469,0

Отмостка. М 1:25

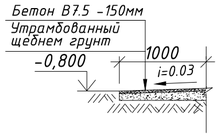

Спецификация

Поз.	Обозначение	Наименование	Кол.	Масса ед.кг	Примечание.
		Отмостка			
1	ГОСТ 26633-2015	Бетон В7.5 -150мм		57,0 м³	

Изм.	Кол.уч.	Лист	№докум.	Подпись	Дата
Н. контр		Сарсенгалиев			
Провер		Иргалиев Р.Д			
Разработал		Иргалиев Р.Д			

05-1-2025-АС

"Капитальный ремонт здания средней школы №41, расположенное по адресу:г.Астана, район Сарыарка, ж.м. Коктал, ул.Ардагерлер, зд.1А"Корректировка.

Здание

Стадия	Лист	Листов
РП	6	

План второго этажа М 1:200

ТОО "Актобе КапСтрой"

Согласовано:

Взам. инв.№

Подпись и дата

Инв.№ подл

Формат А-2

План актового зала
М 1:100

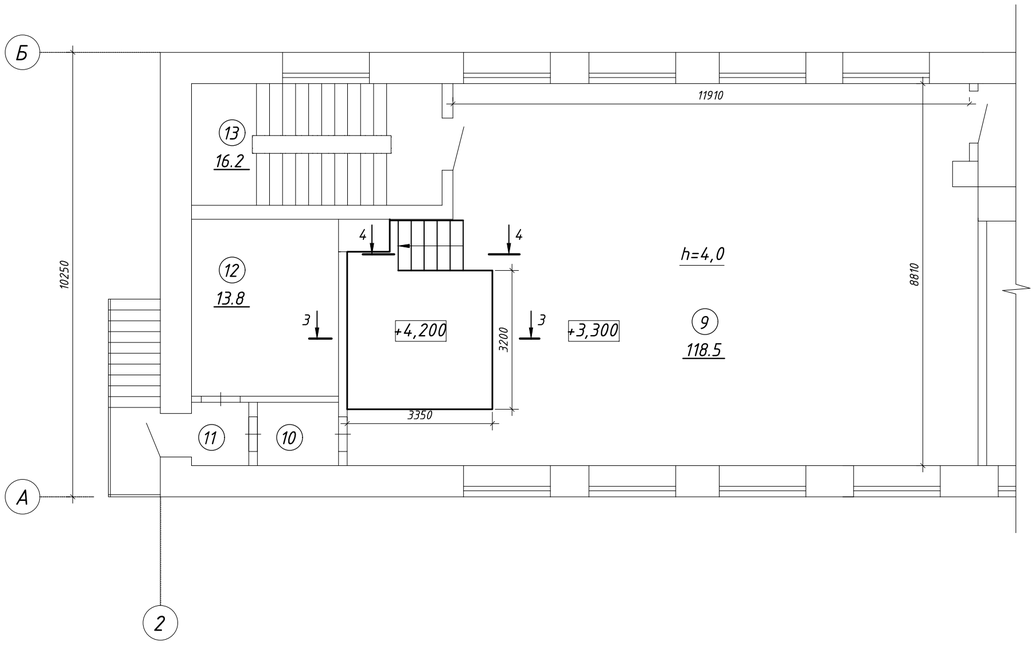

План каркаса сцены.

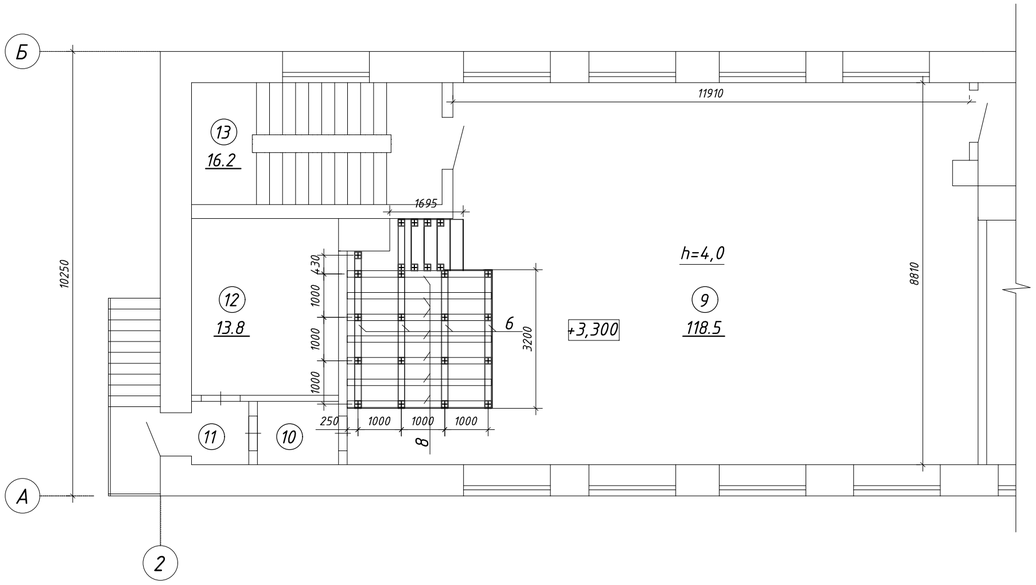

Шпунтованные доски	- 37 мм
Бруски с шагом 500 мм b=100 мм	- 80 мм
Прогоны с шагом 1000 мм b=150 мм	- 100 мм
Стойки с шагом 1000 мм 150х150 мм	- 640 мм
Раскосы доски 25х120 мм	
Лежень с шагом 1000 мм b=150 мм	- 80 мм
Рубероид 2 слоя	- 3 мм
Выравнивающая стяжка цем/песч. В 15	-30мм
Керамзитобетон (ГОСТ 25820-2000) В3,5 объемный вес (1200 кг/м^3)	-60 мм
Ж/б монолитная плита	

Сечение 3 - 3

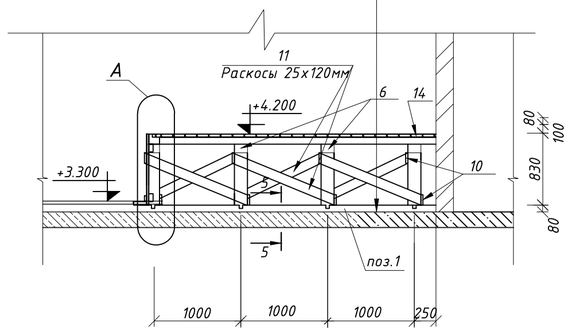

Узел А
М1:10

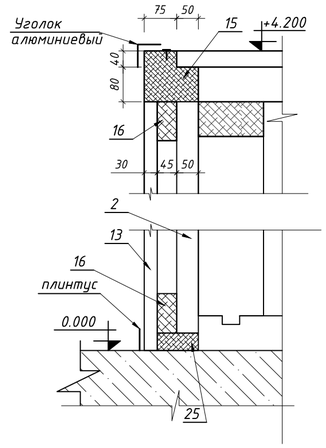

Примечания

1. За условную отметку 0.000 принят уровень чистого пола первого этажа основного здания .
2. Материал конструкции пола-сосна II-категории с влажностью не более 20%.
3. Деревянные элементы полов сцены защищаются от возгорания поверхносной пропиткой антипиренами.
4. Антисептирования производить согласно СНиП РК 3.02-06-2002, СНиП II-25-80, ГОСТ 11047-90, ГОСТ 24404-80, СТ СЭВ 4868-84, СТ СЭВ 5980-87.
5. Шпунтованный настил выполнять из строганых досок I-сорта, антисептированных с нижней стороны и по кромкам.
6. Влажность досок пола при их укладке и сплачивания не должна привышать 12%. Соединение элементов производится на гвоздях.
7. Деревянные элементы от стен и железобетонных конструкций изолировать рубероидом.
8. Особое внимание уделять вентиляции подполья, а также защите древесины от возгорания.
9. Сечение 5-5 смотреть на листе АС-8
10. Данный лист смотреть совместно с листами АС-6.

Изм.	Кол.уч.	Лист	N док	Подпись	Дата
Н. контроль		Сарсенбаева			
Проверил		Тимошенко			
Разработ.		Иргалиев			

05-1-2025-АС

"Капитальный ремонт здания средней школы №41, расположенное по адресу:г.Астана, район Сарыарка, ж.м. Коктал, ул.Ардагерлер, зд.1А"Корректировка.

Здание	Стадия	Лист	Листов
	РП	7	

Конструкция сцены .

ТОО "Актобе КапСтрой"

Согласовано:

Взам. инв.№

Подпись и дата

Инв.№ подл

Формат А2

СПЕЦИФИКАЦИЯ ЭЛЕМЕНТОВ КОНСТРУКЦИИ
сцены

Поз.	Обозначение	Наименование	Кол.	Масса ед.,$м^3$	Примеч.
		Конструкция сцены.			
1	ГОСТ 8486-86*Е	Лежень 150х80 Lобщ= 17400 мм	1	0,21 $м^3$	0,21 $м^3$
2	ГОСТ 8486-86*Е	Стойки 150х150 L= 640 мм	19	0,014 $м^3$	0,274 $м^3$
3	ГОСТ 8486-86*Е	Стойки 120х120 L= 450 мм	6	0,007 $м^3$	0,042 $м^3$
4	ГОСТ 8486-86*Е	Стойки 120х120 L= 300 мм	4	0,004 $м^3$	0,016 $м^3$
5	ГОСТ 8486-86*Е	Стойки 120х120 L= 150 мм	4	0,002 $м^3$	0,008 $м^3$
6	ГОСТ 8486-86*Е	Прогоны 100х150 L= 14500 мм	1	0,217 $м^3$	0,217 $м^3$
7					
8	ГОСТ 8486-86*Е	Бруски 80х100 Lобщ= 23450 мм	1	0,1876 $м^3$	0,1876 $м^3$
9	ГОСТ 8486-86*Е	Бруски 40х80 Lобщ= 420 мм	12	0,0013 $м^3$	0,0156 $м^3$
10	ГОСТ 8486-86*Е	Доска 25х100 Lобщ= 3650 мм	8	0,00912 $м^3$	0,073 $м^3$
11	ГОСТ 8486-86*Е	Раскос 25х120 L= 1275 мм	32	0,0038 $м^3$	0,122 $м^3$
12					
13	ГОСТ 8486-86*Е	Рейка 50х30 L= 900 мм	132	0,0013 $м^3$	0,1716 $м^3$
14	ГОСТ 8486-86*Е	Шпунтованные доски t=37мм S=11,5$м^2$	1	0,425 $м^3$	0,425 $м^3$
15	ГОСТ 8486-86*Е	Брусок 120х125 L= 3650 мм	1	0,0547 $м^3$	0,0547 $м^3$
16	ГОСТ 8486-86*Е	Брусок 45х90 L= 3650 мм	2	0,015 $м^3$	0,030 $м^3$
17	ГОСТ 8486-86*Е	Доска 25х100 L= 1200мм	7	0,003 $м^3$	0,021 $м^3$
18	ГОСТ 8486-86*Е	Доска 25х100 L= 1200мм	6	0,003 $м^3$	0,018 $м^3$
		Материал			
19		Полоса алюминиевая п.м.	8,8		
20		Уголок алюминиевый п.м.	8,8		
21	ГОСТ 8509-93	Уголок 75х5 L=200 мм	66	1,16	76,56 кг

Сечение 4-4
М1:25

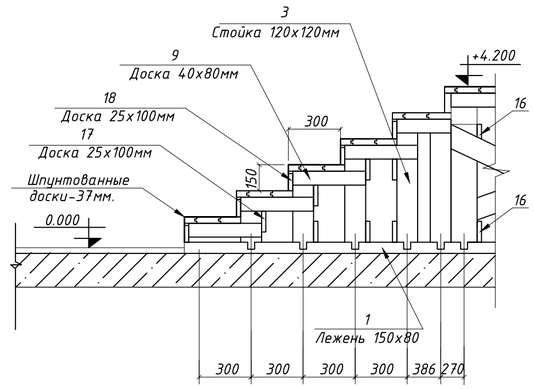

Сечение 5-5
М1:10

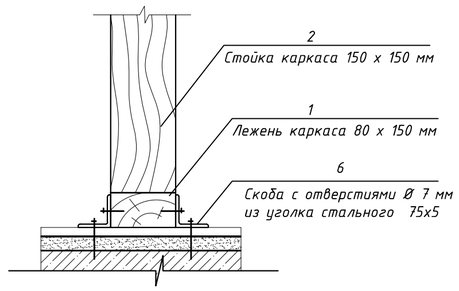

Скоба с отверстиями Ø 7 мм из уголка стального 75х5

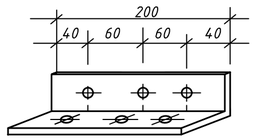

Изм.	Кол.уч	Лист	№ док.	Подпись	Дата	05-1-2025-АС		
						"Капитальный ремонт здания средней школы №41, расположенное по адресу:г.Астана, район Сарыарка, ж.м. Коктал, ул.Ардагерлер, зд.1А"Корректировка.		
Н. контроль		Сарсенбаева				Здание	Стадия	Лист	Листов
Проверил		Тимошенко					РП	8	
Разработ.		Иргалиев							
						Спецификация сцены	ТОО "Актобе КапСтрой"		

Согласовано:

Взам. инв.№

Подпись и дата

Инв.№ подл

Формат А2

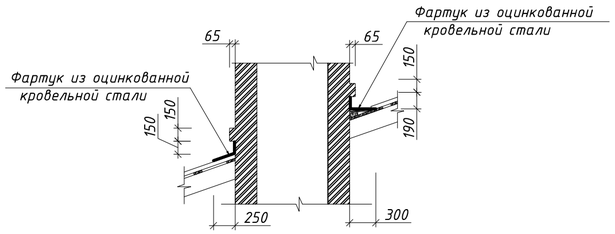

Разрез 1-1

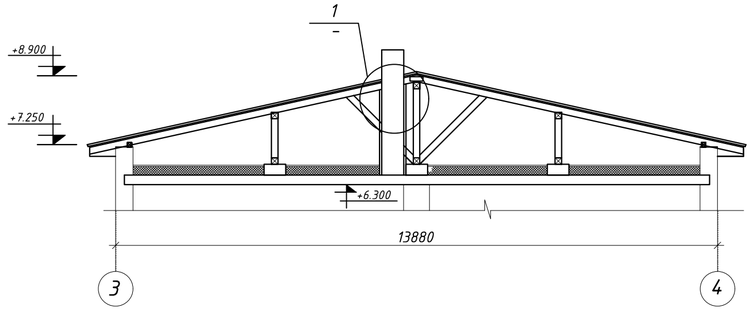

А-А

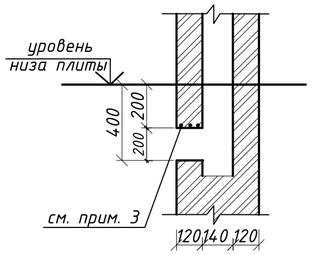

Вид А

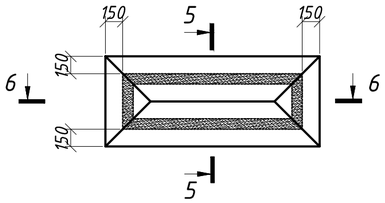

6-6

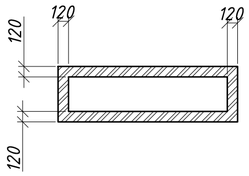

Узел стыка полотен зонта

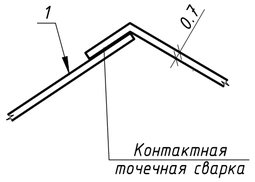

Деталь утепления стены вентшахты

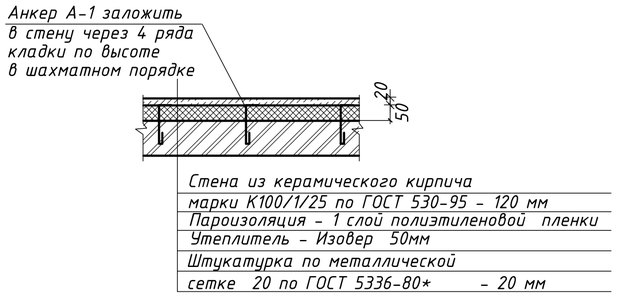

Узел,,А''

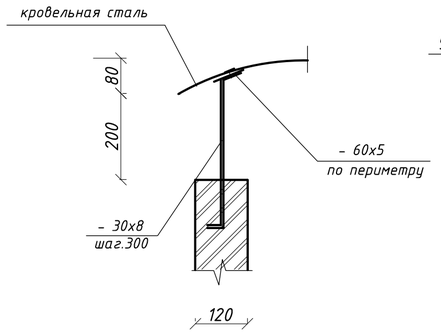

5-5

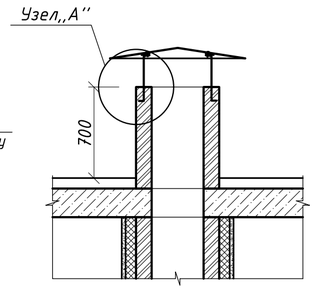

Спецификация

Марка поз.	Обозначение	Наименование	Кол.	Масса ед.,кг	Приме-чание
		Вентшахта			
1	ГОСТ 14918-80*	Оцинкованная кровельная сталь δ=0,7мм м2	7.5		
	ГОСТ 19904-91	Полоса - 30х 8 L=300мм	90	0,57	
	То же	Полоса - 60х 5 пог.м.	15.3		
		Утеплитель-Изовер 50мм	72.1 м2		
	ГОСТ 530-95	К-100 / 1 / 25	88.74 м2	1800,0	

Согласовано:

Взам. инв.№

Подпись и дата

Инв.№ подл

Изм.	Кол.уч	Лист	№ док.	Подпись	Дата
Н. контроль		Сарсенбаева			
Проверил		Тимошенко			
Разработ.		Иргалиев			

05-1-2025-АС

"Капитальный ремонт здания средней школы №41, расположенное по адресу:г.Астана, район Сарыарка, ж.м. Коктал, ул.Ардагерлер, зд.1А"Корректировка.

Здание

Стадия	Лист	Листов
РП	9	

Вентшахта.Узлы.Спецификация.

ТОО "Актобе КапСтрой"

Формат А2

Спецификация заполнения оконных и дверных проемов

Марка поз.	Обозначение	Наименование	Количество,шт.			Приме-чание
			1-эт	2-эт	Всего	
		Двери наружные				
Дн-1	ГОСТ 31173-2003	ДН 21-12	5	-	5	металлические
Дн-2	ГОСТ 31173-2003	ДН 21-9	1	1	2	металлические
Дн-3	ГОСТ 30970-2014	ДН 21-12	1	-	1	пластиковые
		Двери внутренние				
Д-1	ГОСТ 30970-2014	ДГ 21-9	1	7	8	пластиковые
Д-2	ГОСТ 6629-88	ДГ 21-11	1	1	2	деревянные
Д-3	ГОСТ 6629-88	ДГ 21-8	28	7	35	деревянные
Д-4	ГОСТ 6629-88	ДГ 21-12	20	12	32	деревянные
Д-5	ГОСТ 6629-88	ДГ 21-13	1	5	6	деревянные
Д-6	ГОСТ 30970-2014	ДГ 21-11	2	-	2	пластиковые
		Окна				
ОК-1	ГОСТ 30674-99	ОП В1 2000Х2000 (4М1-16Ar-4М1-16Ar-4М1)	7	4	11	Оконный блок с форточками
ОК-2	ГОСТ 30674-99	ОП В1 2250Х2000 (4М1-16Ar-4М1-16Ar-4М1)	63	71	134	Оконный блок с форточками
ОК-3	ГОСТ 30674-99	ОП В1 800Х2000 (4М1-16Ar-4М1-16Ar-4М1)	3	2	5	Оконный блок с форточками
ОК-4	ГОСТ 30674-99	ОП В1 2250Х4100 (4М1-16Ar-4М1-16Ar-4М1)	5	-	5	Оконный блок с форточками
ОК-5	ГОСТ 30674-99	ОП В1 1700Х2000 (4М1-16Ar-4М1-16Ar-4М1)	1	2	3	Оконный блок с форточками
ОК-6	ГОСТ 30674-99	ОП В1 2000Х2900 (4М1-16Ar-4М1-16Ar-4М1)	-	7	7	Оконный блок с форточками
ОК-7	ГОСТ 30674-99	ОП В1 1100Х2000 (4М1-16Ar-4М1-16Ar-4М1)	1	1	2	Оконный блок с форточками
ОК-8	ГОСТ 30674-99	ОП В1 2000Х1350 (4М1-16Ar-4М1-16Ar-4М1)	9	4	13	Оконный блок с форточками
		Доски подоконные				
ДП-1	Индивидуальные	2120х400х45	7	4	11	ПВХ
ДП-2	Индивидуальные	2370х400х45	63	71	134	ПВХ
ДП-3	Индивидуальные	920х400х45	3	2	5	ПВХ
ДП-4	Индивидуальные	2370х400х45	5	-	5	ПВХ
ДП-5	Индивидуальные	1820х400х45	1	2	3	ПВХ
ДП-6	Индивидуальные	2120х400х45	-	7	7	ПВХ
ДП-7	Индивидуальные	1220х400х45	1	1	2	ПВХ
ДП-8	Индивидуальные	2120х400х45	9	4	13	ПВХ
		Водоотлив подоконные				
ВПО-1	Индивидуальные	2120х400х45	7	4	11	Оцинкованные
ВПО-2	Индивидуальные	2370х400х45	63	71	134	Оцинкованные
ВПО-3	Индивидуальные	920х400х45	3	2	5	Оцинкованные
ВПО-4	Индивидуальные	2370х400х45	5	-	5	Оцинкованные
ВПО-5	Индивидуальные	1820х400х45	1	2	3	Оцинкованные
ВПО-6	Индивидуальные	2120х400х45	-	7	7	Оцинкованные
ВПО-7	Индивидуальные	1220х400х45	1	1	2	Оцинкованные
ВПО-8	Индивидуальные	2120х400х45	9	4	13	Оцинкованные

Согласовано:

Взам. инв.№

Подпись и дата

Инв.№ подл

Изм.	Кол.уч.	Лист	N док.	Подпись	Дата
Н. контр		Сарсенгалиев			
Провер		Иргалиев Р.Д			
Разработал		Иргалиев Р.Д			

05-1-2025-АС

"Капитальный ремонт здания средней школы №41, расположенное по адресу:г.Астана, район Сарыарка, ж.м. Коктал, ул.Ардагерлер, зд.1А"Корректировка.

Здание

Стадия	Лист	Листов
РП	10	

Спецификация заполнения оконных и дверных проемов

ТОО "Актобе КапСтрой"

Формат А-3

Экспликация полов (начало)

Номер помещения	Тип пола	Схема пола	Данные элементов пола	Площадь м²
		Первый этаж		
6. Коридор 17. Коридор 7. Санузел 15. Санузел 16. Туалет 36. Санузел 37. Туалет 38. Санузел	I	0.000 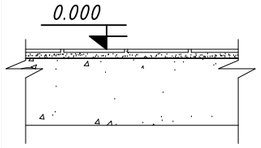	Покрытие - плитка керамич антискользящая. - 10мм; по ГОСТ 6787-2001. Прослойка стяжка из цементно-песчаного раствора М150 - 30мм; гидроизоляция из 2 слоя гидроизола на битумном мастике Существующий ж/б плита	8,6 3,8 1,7 8,3 1,3 6,9 1,3 9,3 41,2
8. Помещение 9. Помещение 10. Склад 11. Лестничная клетка 14. Лестничная клетка 18. Подсобное помещение 35. Лестничная клетка 39. Помещение 40. Помещение 47. Лестничная клетка 49. Помещение 50. Помещение 51. Помещение 52. Помещение 53. Помещение 54. Кабинет 55. Шкаф 56. Шкаф 57. Шкаф	II	0.000 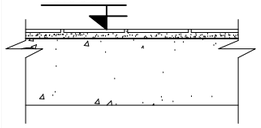	Покрытие - плитка керамич антискользящая. - 10мм; по ГОСТ 6787-2001. Прослойка стяжка из цементно-песчаного раствора М150 - 30мм; Подсыпка грунта до планировочного отметки - 50 мм Существующий ж/б плита	2,9 1,6 16,0 16,2 15,2 2,4 17,0 8,6 8,4 14,1 12,7 2,2 1,7 2,1 7,9 9,1 0,7 0,7 0,7 140,2
1. Коридор 2. Холл 5. Столовая 12. Холл 13. Коридор 48 Коридор	III	0.000 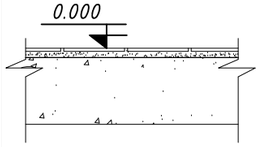	Покрытие - плиты полового керамического гранита. - 20мм; по ГОСТ 6787-2001. Прослойка стяжка из цементно-песчаного раствора М150 - 30мм; Существующий ж/б плита	10,2 61,7 154,9 159,7 226,5 19,6 632,6
				814,0
		Первый этаж		
Встроенный коридор из ПВХ	I	-0.020 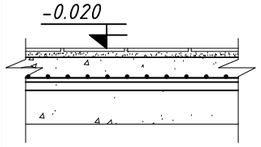	Покрытие - плиты полового керамич гранита антискользящая. - 20мм; по ГОСТ 6787-2001. Прослойка стяжка из цементно-песчаного раствора М150 - 30мм; Бетон кл.В15 армиров.сеткой - 50 мм. Экструдированный пенополистерол -50мм Грунт основания с втрамбованым щебнем	41,0 41,0
				41,0

Общие указания

1. Выбор конструктивных решений полов зависит от назначения помещений, режима эксплуатации, климатических условий и экономической целесообразности.
2. Материалы, применяемые в конструкциях полов должны удовлетворять требованиям, изложенных в главах СН РК 3.02-36-2012 "Полы. Нормы проектирования".
3. Полы по бетонным основаниям устраиваются на непросадочном основании, по которому укладываются утрамбованный из щебня слой бетонной подготовки с выравнивающей стяжкой.
4. В поверхность основания из нескального грунта перед укладкой по нему подстилающего слоя должно быть предусмотрено вдавливание щебня на глубину не менее 40 мм.
5. При устройстве полов первого этажа дополнительного укладывать слой теплоизоляции из керамзитового гравия γ=600 кг/м³ в соответствии со СП РК 2.04-01-2017 "Строительная климатология".
6. К защитным мероприятиям пола первого этажа относится покрытие из двух слоев рубероида на битумной мастике, которое выполняет одновременно функцию паро- и гидроизоляционного слоя.
7. Цвета покрытий пола - напольной керамической плитки, линолеума в помещениях должны быть близкими по цвету с внутренней отделкой помещений.
8. Данный лист смотреть совместно с листами АС-5 .

Экспликация полов повала

Номер помещения	Тип пола	Схема пола	Данные элементов пола	Площадь м²
		Подвал		
Подвал	I	-2.100 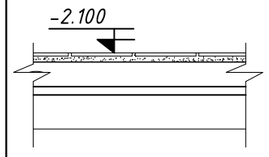	Прослойка стяжка из цементно-песчаного раствора М150 - 50мм; Грунт основания с втрамбованым щебнем.	1650,0 1650,0
				1650,0

Согласовано:

Взам. инв.№

Подпись и дата

Инв.№ подл

Изм.	Кол.уч.	Лист	N док.	Подпись	Дата
Н. контр		Сарсенгалиев			
Провер		Иргалиев Р.Д			
Разработал		Иргалиев Р.Д			

05-1-2025-АС

"Капитальный ремонт здания средней школы №41, расположенное по адресу:г.Астана, район Сарыарка, ж.м. Коктал, ул.Ардагерлер, зд.1А"Корректировка.

Здание

Стадия	Лист	Листов
РП	11	

Экспликация полов первого этажа.

ТОО "Актобе КапСтрой"

Формат А-3

Экспликация полов (продолжение)

Номер помещения	Тип пола	Схема пола	Данные элементов пола	Площадь м²
		Первый этаж		
3. Кабинет 4. Кабинет 19. Кабинет 20. Кабинет 21. Кабинет 22. Шкаф 23. Кабинет 24. Шкаф 25. Кабинет 26. Шкаф 27. Кабинет 28. Шкаф 29. Кабинет 30. Кабинет 31. Шкаф 32. Кабинет 33. Шкаф 34. Кабинет 41. Кабинет	IV	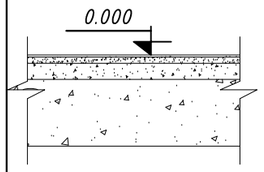	Покрытие - Линолеум на теплоизолирующей подоснове 4,0 мм по ГОСТ 7251-2016. Клеящая мастика 1,0 мм Стяжка из цементно- песчаного раствора М150 - 30мм; Подсыпка грунта до планировочного отметки - 50 мм Существующий ж/б плита	9,9 11,4 16,7 52,4 52,3 0,5 50,4 0,2 52,1 0,4 51,9 0,3 26,2 23,7 0,3 52,2 0,5 51,8 59,2 512,4
58. Спортзал 59. Спортзал	V	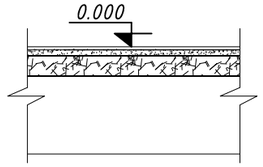	Покрытие - "GRABOFLEKS START - 6.5мм; Стяжка из цементно-песчаного раствора М150 -30 мм Подсыпка грунта до планировочного отметки - 500 мм Существующий ж/б плита	15,9 155,9 171,8
42 Помещение 43 Помещение 44 Мастерская 45 Котельная 46 Электрощитовая	VI	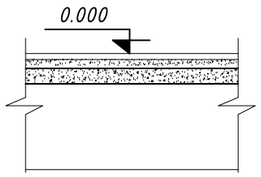	Покрытие - Мозаично-бетонный из бетона кл.В15 по ГОСТ 26633-2015 - 50мм; Стяжка из цементно-песчаного раствора М150 -30 мм Существующий ж/б плита	4,0 10,2 45,5 17,7 12,1 89,5
Итого первый этаж				1587,7

Общие указания

1. Выбор конструктивных решений полов зависит от назначения помещений, режима эксплуатации, климатических условий и экономической целесообразности.
2. Материалы, применяемые в конструкциях полов должны удовлетворять требованиям, изложенных в главах СН РК 3.02-36-2012 "Полы. Нормы проектирования".
3. Полы по бетонным основаниям устраиваются на непросадочном основании, по которому укладываются утрамбованный из щебня слой бетонной подготовки с выравнивающей стяжкой.
4. В поверхность основания из нескального грунта перед укладкой по нему подстилающего слоя должно быть предусмотрено вдавливание щебня на глубину не менее 40 мм.
5. При устройстве полов первого этажа дополнительного укладывать слой теплоизоляции из керамзитового гравия γ=600 кг/м³ в соответствии со СП РК 2.04-01-2017 "Строительная климатология".
6. К защитным мероприятиям пола первого этажа относится покрытие из двух слоев рубероида на битумной мастике, которое выполняет одновременно функцию паро- и гидроизоляционного слоя.
7. Цвета покрытий пола - напольной керамической плитки, линолеума в помещениях должны быть близкими по цвету с внутренней отделкой помещений.
8. Данный лист смотреть совместно с листами АС-5 .

Согласовано:

Взам. инв.№

Подпись и дата

Инв.№ подл

Изм.	Кол.уч.	Лист	N док.	Подпись	Дата	05-1-2025-АС		
						"Капитальный ремонт здания средней школы №41, расположенное по адресу:г.Астана, район Сарыарка, ж.м. Коктал, ул.Ардагерлер, зд.1А"Корректировка.		
Н. контр		Сарсенгалиев				Здание	Стадия	Лист	Листов
Провер		Иргалиев Р.Д					РП	12	
Разработал		Иргалиев Р.Д				Экспликация полов первого этажа.	ТОО "Актобе КапСтрой"		

Формат А-3

Экспликация полов (начало)

Номер помещения	Тип пола	Схема пола	Данные элементов пола	Площадь м²
		Второй этаж		
1. Лестничная клетка 13. Лестничная клетка 18. Лестничная клетка 37. Лестничная клетка	I	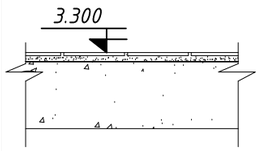	Покрытие - плитка керамич антискользящая. - 10мм; по ГОСТ 6787-2001. Прослойка стяжка из цементно-песчаного раствора М150 - 30мм; Существующий ж/б плита	14,1 16,2 15,3 17,1 62,7
19. Санузел 20. Помещение 21. Помещение 39. Умывальная 40. Туалет	II	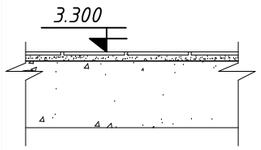	Покрытие - плитка керамич антискользящая. - 10мм; по ГОСТ 6787-2001. Прослойка стяжка из цементно-песчаного раствора М150 - 30мм; гидроизоляция из 2 слоя гидроизола на битумном мастике Существующий ж/б плита	8,8 1,3 6,3 6,6 1,5 24,5
2. Коридор 16. Коридор 43. Коридор	III	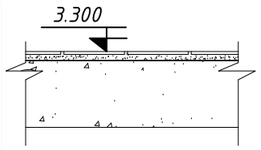	Покрытие - плиты полового керамического гранита. - 20мм; по ГОСТ 6787-2001. Прослойка стяжка из цементно-песчаного раствора М150 - 30мм; Существующий ж/б плита	33,1 75,2 231,7 340,0
3. Кабинет 4. Кабинет 5. Кабинет 6. Шкаф 7. Кабинет 8. Помещение 9. Актовый зал 10. Коридор 11. Коридор 12. Кабинет 14. Кабинет 15. Кабинет 17. Кабинет 22. Кабинет 23. Кабинет 24. Кабинет 25. Шкаф 26. Кабинет 27. Шкаф 28. Кабинет 29. Шкаф 30. Кабинет 31. Шкаф 32. Кабинет 33. Шкаф 34. Кабинет 35. Шкаф 36. Кабинет 38. Кабинет 41. Помещение 42. Помещение 44. Кабинет 45. Шкаф 46. Кабинет 47. Кабинет 48. Шкаф 49. Кабинет		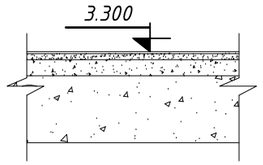	Покрытие - Линолеум на теплоизолирующей подоснове 4,0 мм по ГОСТ 7251-2016. Клеящая мастика 1,0 мм Стяжка из цементно- песчаного раствора М150 - 30мм; Подсыпка грунта до планировочного отметки - 50 мм Существующий ж/б плита	33,9 15,3 51,1 1,0 18,0 51,1 118,5 2,8 1,8 13,8 11,9 32,8 44,8 17,2 50,5 53,1 0,4 50,6 0,3 51,8 0,4 51,3 0,4 50,1 0,1 52,9 0,5 51,5 6,9 6,3 8,4 64,1 0,2 18,0 62,4 0,2 16,6 1011,0
Итого второй этаж				1469,0

Общие указания

1. Выбор конструктивных решений полов зависит от назначения помещений, режима эксплуатации, климатических условий и экономической целесообразности.
2. Материалы, применяемые в конструкциях полов должны удовлетворять требованиям, изложенных в главах СН РК 3.02-36-2012 "Полы. Нормы проектирования".
3. Полы по бетонным основаниям устраиваются на непросадочном основании, по которому укладываются утрамбованный из щебня слой бетонной подготовки с выравнивающей стяжкой.
4. В поверхность основания из нескального грунта перед укладкой по нему подстилающего слоя должно быть предусмотрено вдавливание щебня на глубину не менее 40 мм.
5. При устройстве полов первого этажа дополнительного укладывать слой теплоизоляции из керамзитового гравия γ=600 кг/м^3 в соответствии со СП РК 2.04-01-2017 "Строительная климатология".
6. К защитным мероприятиям пола первого этажа относится покрытие из двух слоев рубероида на битумной мастике, которое выполняет одновременно функцию паро- и гидроизоляционного слоя.
7. Цвета покрытий пола - напольной керамической плитки, линолеума в помещениях должны быть близкими по цвету с внутренней отделкой помещений.
8. Данный лист смотреть совместно с листами АС-5 .

Согласовано:

Взам. инв.№

Подпись и дата

Инв.№ подл

Изм.	Кол.уч.	Лист	N док.	Подпись	Дата	05-1-2025-АС		
						"Капитальный ремонт здания средней школы №41, расположенное по адресу:г.Астана, район Сарыарка, ж.м. Коктал, ул.Ардагерлер, зд.1А"Корректировка.		
Н. контр		Сарсенгалиев				Здание	Стадия: РП	Лист: 13 / Листов:
Провер		Иргалиев Р.Д						
Разработал		Иргалиев Р.Д				Экспликация полов второго этажа.	ТОО "Актобе КапСтрой"	

Формат А-3

Ведомость отделки помещений первого этажа (начало)

Номер помещений	Вид отделки элементов интерьера									Примечание
	Потолок	Площадь м²	Стены	Площадь м²	Отделка низа стены	Площадь м²	Высота мм	Откосы	Площадь м²	
Первый этаж:										
1 Коридор	Огрунтовка потолков; Шпаклевание из выравнивающих сухих смесей; Шпаклевание из "финишных" сухих смесей; Улучшенная окраска водоэмульсионным составом	10,2	Огрунтовка поверхностей стен; Шпаклевание из выравнивающих сухих смесей; Шпаклевание из "финишных" сухих смесей; Улучшенная окраска водоэмульсионным составом за два раза	16,0	Огрунтовка поверхностей стен; Шпаклевание из выравнивающих сухих смесей; Шпаклевание из "финишных" сухих смесей; Улучшенная окраска масляной краской за два раза	17,7	на высоту 1800 мм	Огрунтовка откосов; Шпаклевание из выравнивающих сухих смесей; Шпаклевание из "финишных" сухих смесей; Окраска водоэмульсионным составом		
2 Холл		61,7		47,8		50,2				
3 Кабинет		9,9		15,3		16,6				
4 Кабинет		11,4		16,3		18,0				
5 Столовая		154,9		75,4		65,3				
10 Склад		16,0		20,3		28,7				
11 Лестничная клетка		16,2		21,4		28,0				
12 Холл		159,7		87,6		77,4				
13 Коридор		226,5		164,2		205,7				
14 Лестничная клетка		15,2		20,1		23,5				
35 Лестничная клетка		17,0		23,3		24,1				
42 Помещение		4,0		11,3		15,0				
43 Помещение		10,2		15,4		19,2				
44 Мастерская		45,5		50,8		61,7				
45 Котельная		17,7		20,6		25,4				
46 Электрощитовая		12,1		20,8		24,5				
47 Лестничная клетка		14,1		19,1		23,6				
48 Коридор		19,6		32,0		19,5				
49 Помещение		12,7		23,8		26,1				
53 Помещение		7,9		16,2		18,8				
54 Кабинет		9,1		14,6		15,8				
55 Шкаф		0,7		4,4		4,5				
56 Шкаф		0,7		4,4		4,5				
57 Шкаф		0,7		4,4		4,5				
58 Спортзал		15,9		17,7		25,2				
		869,6		763,2		844,5				
59 Спортзал		155,9		204,1		110,8	на высоту 3000 мм			
		1022,5		967,3		955,3				
6 Коридор	Огрунтовка потолков; Шпаклевание из выравнивающих сухих смесей; Шпаклевание из "финишных" сухих смесей; Окраска моющейся дисперсионной краской	8,6	Огрунтовка поверхностей стен; Шпаклевание из выравнивающих сухих смесей; Шпаклевание из "финишных" сухих смесей; Окраска моющейся дисперсионной краской за два раза	15,3	Улучшенная штукатурка; Облицовка керамической глазурованной плиткой светлых тонов	15,7	на высоту 1800 мм	Огрунтовка откосов; Шпаклевание из выравнивающих сухих смесей; Шпаклевание из "финишных" сухих смесей; Окраска водоэмульсионным составом		
7 Санузел		1,7		6,5		8,0				
8 Помещение		2,9		8,1		8,4				
9 Помещение		1,6		6,3		7,6				
15 Санузел		8,3		11,1		14,8				
16 Туалет		1,3		6,2		6,2				
17 Коридор		3,8		10,7		6,0				
18 Подсобное помещение		2,4		7,4		9,2				
36 Санузел		6,9		14,0		11,3				
37 Туалет		1,3		5,6		6,5				
38 Санузел		9,3		14,6		16,0				
39 Помещение		8,6		14,7		20,2				
40 Помещение		8,4		14,0		19,8				
50 Помещение		2,2		7,4		9,2				
51 Помещение		1,7		7,4		9,2				
52 Помещение		2,1		7,3		9,1				
		71,1		156,6		177,2				

Данный лист смотреть совместно с листами АС-6.

Согласовано:

Взам. инв.№

Подпись и дата

Инв.№ подл

Изм.	Кол.уч.	Лист	N док.	Подпись	Дата
Н. контр		Сарсенгалиев			
Провер		Иргалиев Р.Д			
Разработал		Иргалиев Р.Д			

05-1-2025-АС

"Капитальный ремонт здания средней школы №41, расположенное по адресу:г.Астана, район Сарыарка, ж.м. Коктал, ул.Ардагерлер, зд.1А"Корректировка.

Здание

Стадия	Лист	Листов
РП	14	

Ведомость отделки помещений первого этажа (начало).

ТОО "Актобе КапСтрой"

Формат А-3

Ведомость отделки помещений первого этажа (окончание)

Номер помещений	Вид отделки элементов интерьера										Примечание
	Потолок	Площадь м²	Стены	Площадь м²	Отделка низа стены	Площадь м²	Высота мм	Откосы	Площадь м²		
Первый этаж:											
19 Кабинет	Огрунтовка потолков; Шпаклевание из выравнивающих сухих смесей; Шпаклевание из "финишных" сухих смесей; Улучшенная окраска водоэмульсионным составом	16,7	Огрунтовка поверхностей стен; Шпаклевание из выравнивающих сухих смесей; Шпаклевание из "финишных" сухих смесей; Улучшенная окраска водоэмульсионным составом за два раза	45,2				Огрунтовка откосов; Шпаклевание из выравнивающих сухих смесей; Шпаклевание из "финишных" сухих смесей; Окраска водоэмульсионным составом		
20 Кабинет		52,4		73,1						
21 Кабинет		52,3		79,1						
22 Шкаф		0,5		4,0						
23 Кабинет		50,4		75,5						
24 Шкаф		0,2		4,0						
25 Кабинет		52,1		80,0						
26 Шкаф		0,4		4,0						
27 Кабинет		51,9		78,0						
28 Шкаф		0,3		4,0						
29 Кабинет		26,2		52,8						
30 Кабинет		23,7		50,3						
31 Шкаф		0,3		4,0						
32 Кабинет		52,2		82,7						
33 Шкаф		0,5		4,0						
34 Кабинет		51,8		72,2						
41 Кабинет		59,2		104,1						
		491,1		940,6		177,2				
Первый этаж:		1587,7		2064,5		1132,5				

Общая площадь откосов - 294,64 м2

Данный лист смотреть совместно с листами АС-6.

Согласовано:

Взам. инв.№

Подпись и дата

Инв.№ подл

Изм.	Кол.уч.	Лист	N док.	Подпись	Дата
Н. контр		Сарсенгалиев			
Провер		Иргалиев Р.Д			
Разработал		Иргалиев Р.Д			

05-1-2025-АС

"Капитальный ремонт здания средней школы №41, расположенное по адресу:г.Астана, район Сарыарка, ж.м. Коктал, ул.Ардагерлер, зд.1А"Корректировка.

Здание

Стадия	Лист	Листов
РП	15	

Ведомость отделки помещений первого этажа (окончание)

ТОО "Актобе КапСтрой"

Формат А-3

Ведомость отделки помещений второго этажа (начало)

Номер помещений	Вид отделки элементов интерьера									Примечание
	Потолок	Площадь м²	Стены	Площадь м²	Отделка низа стены	Площадь м²	Высота мм	Откосы	Площадь м²	
Второй этаж:										
1 Лестничная клетка 2 Коридор 10 Коридор 11 Коридор 13 Лестничная клетка 16 Коридор 18 Лестничная клетка 37 Лестничная клетка 43 Коридор	Огрунтовка потолков; Шпаклевание из выравнивающих сухих смесей; Шпаклевание из "финишных" сухих смесей; Улучшенная окраска водоэмульсионным составом	14,1 33,1 2,8 1,8 16,2 75,2 15,3 17,1 231,7 407,3	Огрунтовка поверхностей стен; Шпаклевание из выравнивающих сухих смесей; Шпаклевание из "финишных" сухих смесей; Улучшенная окраска водоэмульсионным составом за два раза	19,6 45,3 7,9 6,5 20,5 87,0 20,0 21,6 159,1 387,5	Огрунтовка поверхностей стен; Шпаклевание из выравнивающих сухих смесей; Шпаклевание из "финишных" сухих смесей; Улучшенная окраска масляной краской за два раза	23,0 43,6 8,1 4,2 24,8 109,0 28,1 29,2 172,6 442,6	на высоту 1800 мм	Огрунтовка откосов; Шпаклевание из выравнивающих сухих смесей; Шпаклевание из "финишных" сухих смесей; Окраска водоэмульсионным составом		
19 Санузел 20 Помещение 21 Помещение 39 Умывальная 40 Туалет	Огрунтовка потолков; Шпаклевание из выравнивающих сухих смесей; Шпаклевание из "финишных" сухих смесей; Окраска моющейся дисперсионной краской	8,8 1,3 6,3 6,6 1,5 24,5	Огрунтовка поверхностей стен; Шпаклевание из выравнивающих сухих смесей; Шпаклевание из "финишных" сухих смесей; Окраска моющейся дисперсионной краской за два раза	13,7 5,7 14,2 15,8 5,0 54,4	Улучшенная штукатурка; Облицовка керамической глазурованной плиткой светлых тонов	14,8 6,7 11,7 15,9 6,2 55,3	на высоту 1800 мм	Огрунтовка откосов; Шпаклевание из выравнивающих сухих смесей; Шпаклевание из "финишных" сухих смесей; Окраска водоэмульсионным составом		
3 Кабинет 4 Кабинет 5 Кабинет 6 Шкаф 7 Кабинет 8 Помещение 9 Актовый зал 12 Кабинет 14 Кабинет 15 Кабинет 17 Кабинет 22 Кабинет 23 Кабинет 24 Кабинет 25 Шкаф 26 Кабинет 27 Шкаф 28 Кабинет 29 Шкаф 30 Кабинет 31 Шкаф 32 Кабинет 33 Шкаф 34 Кабинет 35 Шкаф 36 Кабинет 38 Кабинет	Огрунтовка потолков; Шпаклевание из выравнивающих сухих смесей; Шпаклевание из "финишных" сухих смесей; Улучшенная окраска водоэмульсионным составом	33,9 15,3 51,1 1,0 18,0 51,1 118,5 13,8 11,9 32,8 44,8 17,2 50,5 53,1 0,4 50,6 0,3 51,8 0,4 51,3 0,4 50,1 0,1 52,9 0,5 51,5 6,9 830,2	Огрунтовка поверхностей стен; Шпаклевание из выравнивающих сухих смесей; Шпаклевание из "финишных" сухих смесей; Улучшенная окраска водоэмульсионным составом за два раза	85,2 43,8 77,3 2,0 48,4 79,7 150,2 41,9 38,9 59,9 74,8 45,8 71,8 79,4 3,8 72,9 3,7 79,4 3,8 78,4 3,8 80,6 2,0 78,2 4,3 72,8 28,6 1411,4				Огрунтовка откосов; Шпаклевание из выравнивающих сухих смесей; Шпаклевание из "финишных" сухих смесей; Окраска водоэмульсионным составом		

Данный лист смотреть совместно с листами АС-6.

Изм.	Кол.уч.	Лист	N док.	Подпись	Дата
Н. контр		Сарсенгалиев			
Провер		Иргалиев Р.Д			
Разработал		Иргалиев Р.Д			

05-1-2025-АС

"Капитальный ремонт здания средней школы №41, расположенное по адресу:г.Астана, район Сарыарка, ж.м. Коктал, ул.Ардагерлер, зд.1А"Корректировка.

Здание

Стадия	Лист	Листов
РП	16	

Ведомость отделки помещений второго этажа (начало).

ТОО "Актобе КапСтрой"

Согласовано:

Взам. инв.№

Подпись и дата

Инв.№ подл

Формат А-3

Ведомость отделки помещений второго этажа (окончание)

Номер помещений	Вид отделки элементов интерьера									Примечание
	Потолок	Площадь м²	Стены	Площадь м²	Отделка низа стены	Площадь м²	Высота мм	Откосы	Площадь м²	
Второй этаж:										
41 Кабинет 42 Кабинет 44 Кабинет 45 Шкаф 46 Кабинет 47 Кабинет 48 Шкаф 49 Шкаф	Огрунтовка потолков; Шпаклевание из выравнивающих сухих смесей; Шпаклевание из "финишных" сухих смесей; Улучшенная окраска водоэмульсионным составом	6,3 8,4 64,1 0,2 18,0 62,4 0,2 16,6 176,2	Огрунтовка поверхностей стен; Шпаклевание из выравнивающих сухих смесей; Шпаклевание из "финишных" сухих смесей; Улучшенная окраска водоэмульсионным составом за два раза	28,4 32,6 95,9 2,1 48,5 97,7 2,1 47,5 354,8				Огрунтовка откосов; Шпаклевание из выравнивающих сухих смесей; Шпаклевание из "финишных" сухих смесей; Окраска водоэмульсионным составом		
Второй этаж:		1469,0		2208,1		497,9				

Согласовано:

Взам. инв.№

Подпись и дата

Инв.№ подл

Данный лист смотреть совместно с листами АС-6.

Изм.	Кол.уч.	Лист	N док.	Подпись	Дата
Н. контр		Сарсенгалиев			
Провер		Иргалиев Р.Д			
Разработал		Иргалиев Р.Д			

05-1-2025-АС

"Капитальный ремонт здания средней школы №41, расположенное по адресу:г.Астана, район Сарыарка, ж.м. Коктал, ул.Ардагерлер, зд.1А"Корректировка.

Здание

Стадия	Лист	Листов
РП	17	

Ведомость отделки помещений второго этажа (окончание)

ТОО "Актобе КапСтрой"

Формат А-3

Крыльцо №1 М1:50

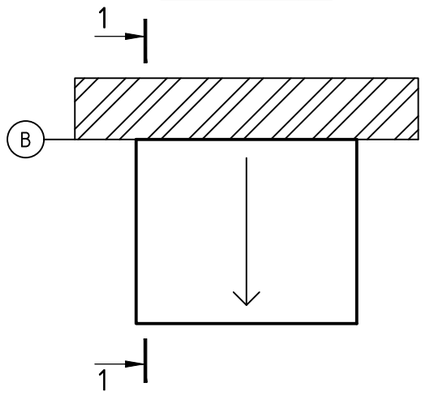

Схема расположения балок М1:50

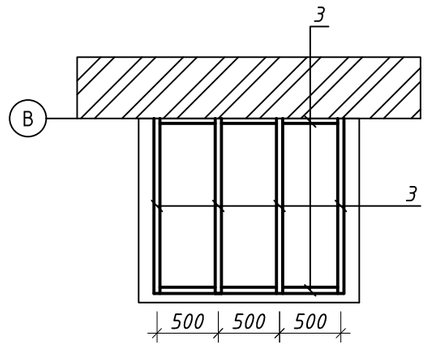

Спецификация материалов

Поз.	Обозначение	Наименование	Кол., шт.	Масса ед., кг	Примечание
		Козырёк	6		
		Расход материалов на 1 изделие			
1		Труба $\frac{40x50x3\ ГОСТ\ 8639-82}{С245\ ГОСТ\ 27772-88}$, L=1400	2		
2		Труба $\frac{40x50x3\ ГОСТ\ 8639-82}{С245\ ГОСТ\ 27772-88}$, L=1500	2		
3		Труба $\frac{40x50x3\ ГОСТ\ 8639-82}{С245\ ГОСТ\ 27772-88}$, L=1600	7		
3*		Труба $\frac{40x50x3\ ГОСТ\ 8639-82}{С245\ ГОСТ\ 27772-88}$, L=880	2		
4	СТ РК 2083-2011	Металлочерепица НС35-05-1000 $м^2$	2,88		(1,6х1,8) Цвет: согласно эскизному проекту
5		Распашной анкер 150мм	10		
6		Оценкованный лист $м^2$	0,54		(0,3х1,8) Цвет: согласно эскизному проекту
Ог-1	Серия 1.256.2-2	Мет. ограждение МВ30.17-30.9Р	4	39,3	

1-1 М1:50

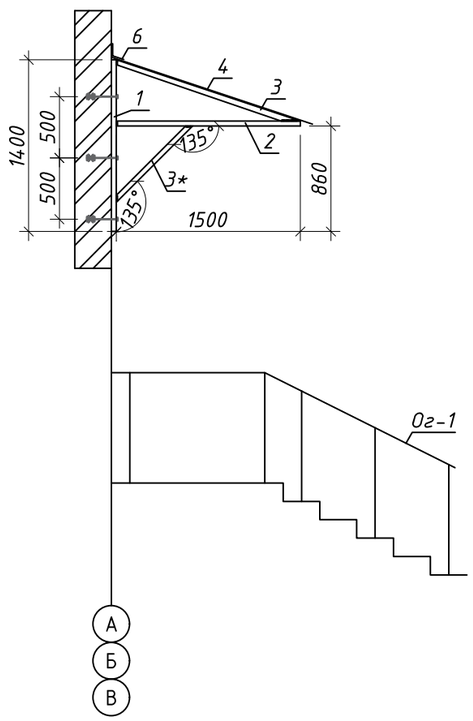

Демонтажные работы:

1. Снятие покрытия крыльца-6 шт - 39,0м²

Монтажные работы:

1. Монтаж плитка керам.антисколзящая покрытия крылца - 6 шт - 39,0 м²

Примечание:

1.Перед началом сварочных работ произвести очистку свариваемых поверхностей механическим способом.
2.Степень очистки поверхности конструкций -3 по ГОСТ 9.402-802.
3.Конструкция сварная, при ручной сварке применять электроды Э-42.
4.Катеты сварных швов принимать по толщине свариваемых элементов.
5.Данный лист см. совместно с листом

Изм.	Кол.уч.	Лист	N док.	Подпись	Дата	05-1-2025-АС			
						"Капитальный ремонт здания средней школы №41, расположенное по адресу:г.Астана, район Сарыарка, ж.м. Коктал, ул.Ардагерлер, зд.1А"Корректировка.			
Н. контр		Сарсенгалиев				Здание	Стадия	Лист	Листов
Провер		Иргалиев Р.Д					РП	18	
Разработал		Иргалиев Р.Д				Крыльцо №1 М1:50	ТОО "Актобе КапСтрой"		

Согласовано

Взам. инв. №

Подп. и дата

Инв. № подл.

ФОРМАТ

План стропил.

М 1:200

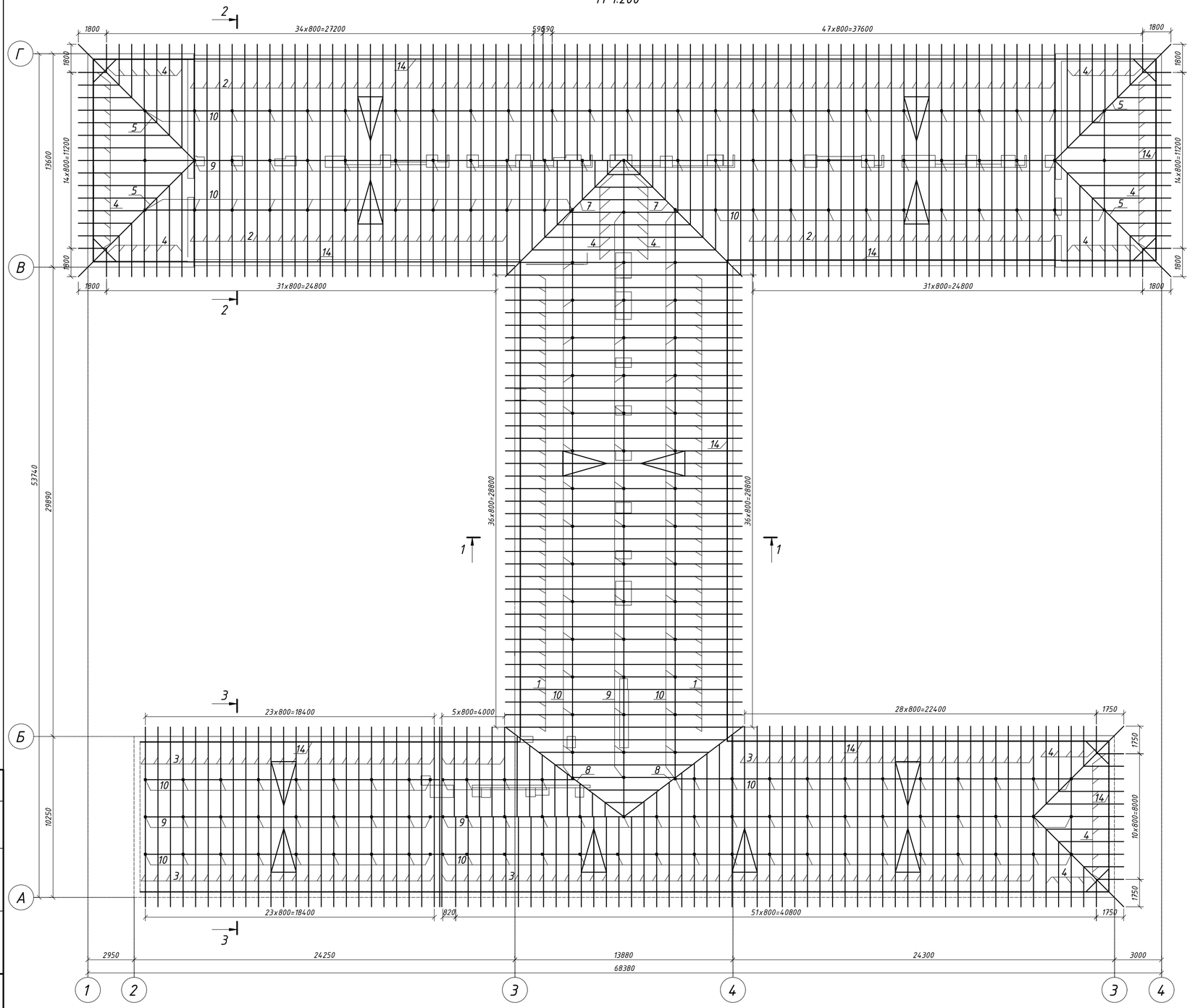

Разрез 1-1

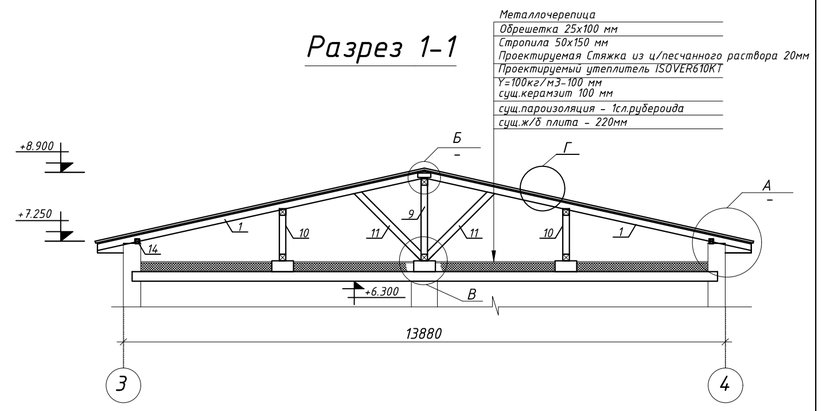

Разрез 2-2

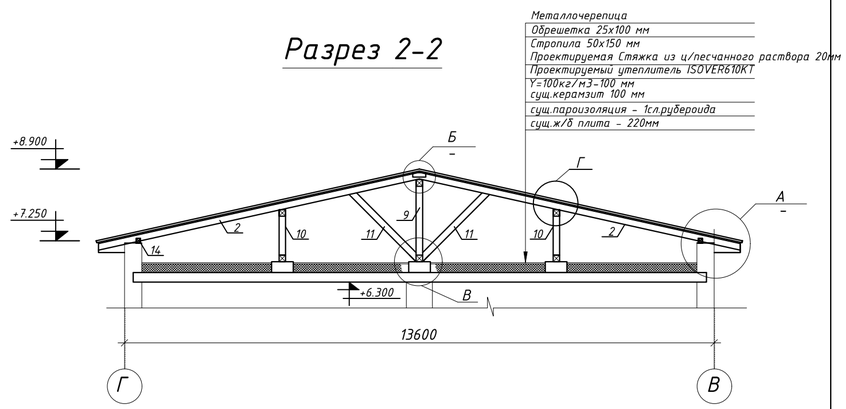

Разрез 3-3

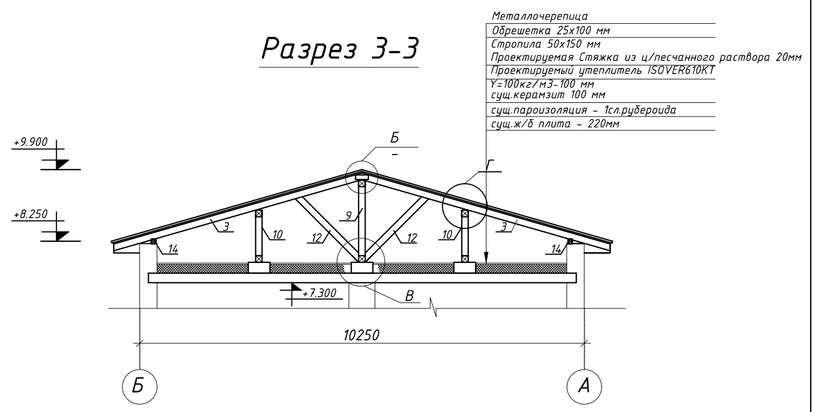

Согласовано

Взам. инв. №

Подп. и дата

Инв. № подл.

Изм.	Кол.уч.	Лист	№ докум.	Подпись	Дата
Н. контр		Сарсенгалиев			
Провер		Иргалиев Р.Д			
Разработал		Иргалиев Р.Д			

05-1-2025-АС

"Капитальный ремонт здания средней школы №41, расположенное по адресу:г.Астана, район Сарыарка, ж.м. Коктал, ул.Ардагерлер, зд.1А"Корректировка.

Здание	Стадия	Лист	Листов
	РП	19	

План стропил.Разрез 1-1;2-2;3-3.

ТОО "Актобе КапСтрой"

Формат А-2

План кровли.

М 1:200

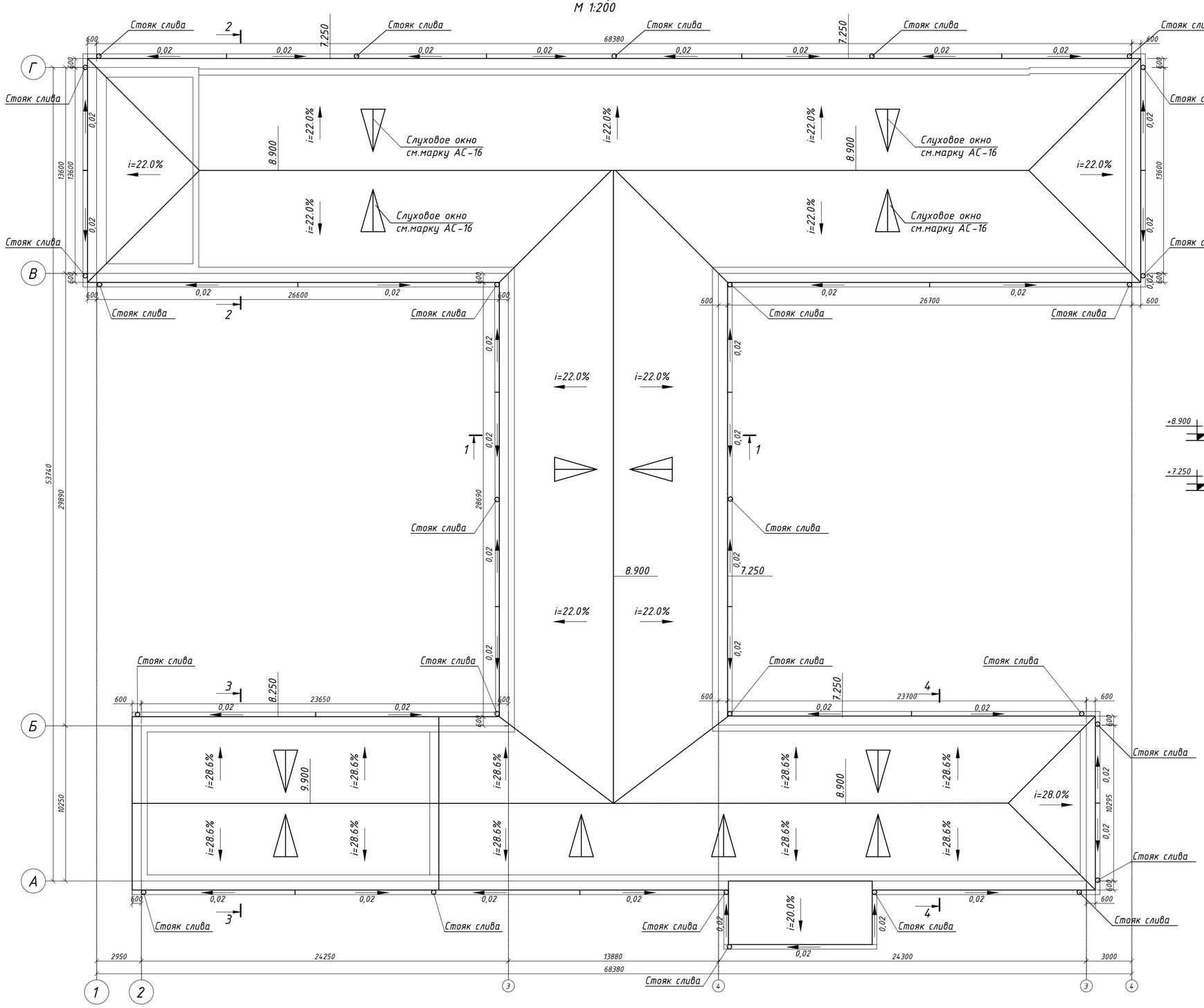

Разрез 4-4

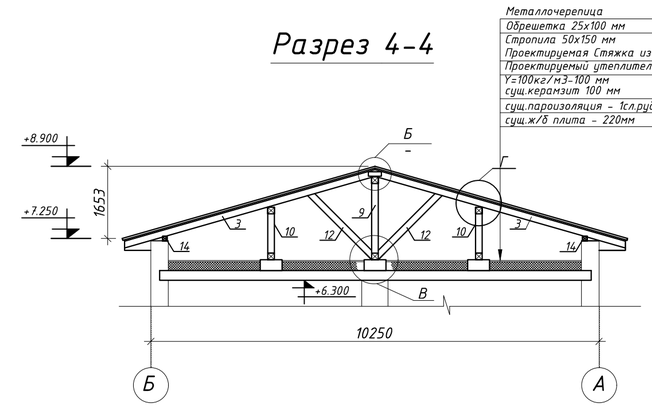

Изм.	Кол.уч.	Лист	№докум.	Подпись	Дата	05-1-2025-АС
						"Капитальный ремонт здания средней школы №41, расположенное по адресу:г.Астана, район Сарыарка, ж.м. Коктал, ул.Ардагерлер, зд.1А"Корректировка.
Н. контр		Сарсенгалиев				Здание — Стадия: РП; Лист: 20; Листов:
Провер		Иргалиев Р.Д				
Разработал		Иргалиев Р.Д				План кровли.Разрез 4-4. — ТОО "Актобе КапСтрой"

Согласовано

Взам. инв. №

Подп. и дата

Инв. № подл.

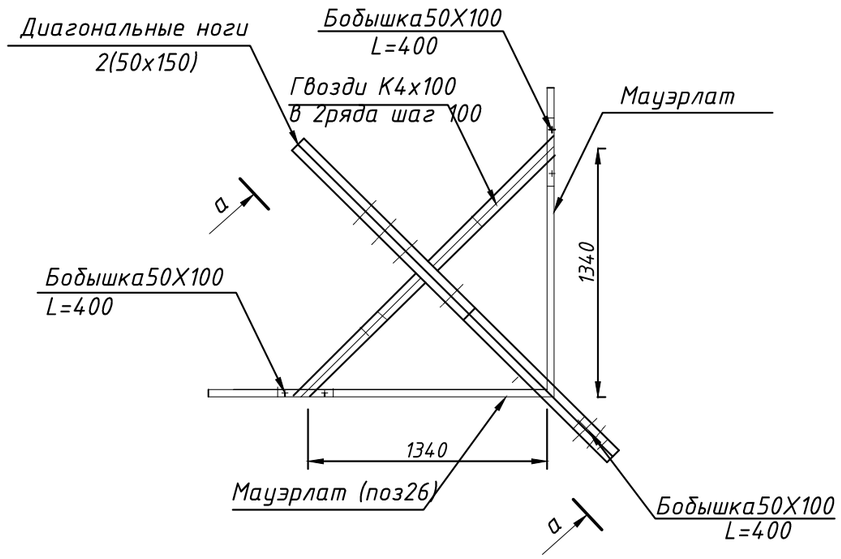

а – а

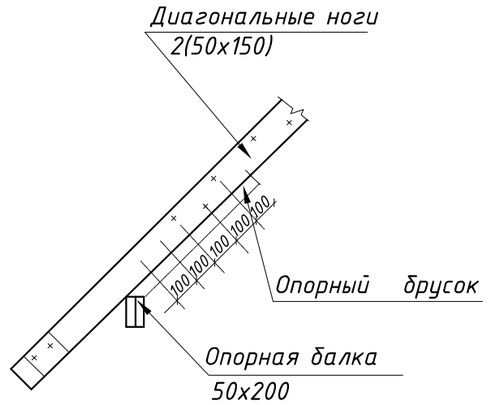

Тип и конструкция проектируемой крыши выбранны согласно требованиям СН РК 3.02-37-2013 "Крыши и кровли".

В качестве каркаса крыши приняты деревянные стропильные ноги сечением 150х50мм. Основанием под кровлю из металлочерепицы является обрешетка из досок сечением 25х100мм,располагаемых с шагом 400мм.

В целях облегчения монтажа рекомендуется начинать укладку с левого края. Крепления профлиста следует осуществлять шурупами 4.8х35 с уплотнительной полиэтиленовой шайбой. На каждый квадратный метр устанавливается 6 шурупов, вдоль карниза лист крепится в каждой волне. В местах нахлестки листов (не менее 200мм) крепление должно производится в каждую вторую волну.

Работы производить согласно требованиям СНиП РК 3.02-06-2002, СНиП II-25-80, ГОСТ 11047-90, ГОСТ 24404-80, СТ СЭВ 4868-84, СТ СЭВ 5980-87.

1. Элементы стропильной системы из древесины хвойных пород, относительной влажностью:- для стоек не более 12%, для балок не более 9%, для остальных конструкций не более 20%.
2. Деревянные конструкции обработать водорастворимым препаратом ВДХ, путем погружения деревянных элементов в раствор. Пропитывание на глубину 5-12 мм.
3. Огнезащита древесины в конструкциях - покрытие ВПД (ГОСТ 25130-82*) по грунтовке глифталевого типа ГФ-0163 (ГОСТ 51691-2000). По покрытию ВПД нанести гидрозащитную эмаль ПФ-115 (ГОСТ 6465-76). Температура высушивания пропитанных заготовок 20-60°С.
4. Деревянные элементы соприкасающиеся с кладкой или бетонной поверхностью обернуть 2 слоями рубероида РКП -350 (ГОСТ 10923-93).
5. Гвозди для крепления принимать по ГОСТ 4028-63.
6. Данный лист см. совместно с листом АС-

Схема соединения стропил между собой.

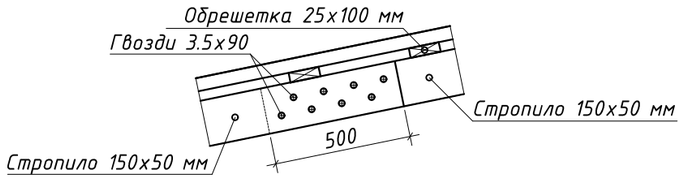

Схема соединения мауэрлатов лежней и прогонов между собой.

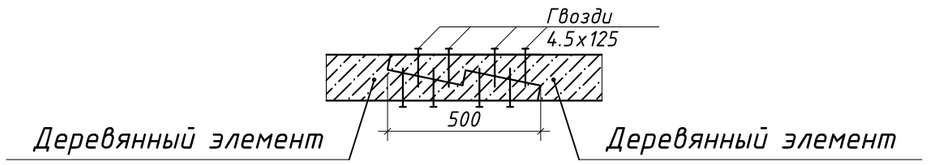

Изм.	Кол.уч.	Лист	№док	Подп.	Дата	05-1-2025-АС		
						"Капитальный ремонт здания средней школы №41, расположенное по адресу:г.Астана, район Сарыарка, ж.м. Коктал, ул.Ардагерлер, зд.1А"Корректировка.		
Н. контр		Сарсенгалиев				Здание	Стадия	Лист	Листов
Провер		Иргалиев Р.Д					РП	21	
Разработал		Иргалиев Р.Д				Узлы кровли.Общие указания.	ТОО "Актобе КапСтрой"		

Взам. инв. №

Подп. и дата

Инв. № подл.

Формат А-3

Спецификация элементов

Поз.	Обозначение	Наименование	Сечение мм.	Кол-во шт.	Общий объем м 3
1	ГОСТ 8486-86* Е	Стропильная нога L=8720мм	50х150	74	4,84
2	ГОСТ 8486-86* Е	Стропильная нога L=8580мм	50х150	124	7,98
3	ГОСТ 8486-86* Е	Стропильная нога L=5960мм	50х150	127	5,677
4	ГОСТ 8486-86* Е	Стропильная нога Lобщ=534520 мм	50х150	1	4,0
5	ГОСТ 8486-86* Е	Диагональная нога L=11780мм	50х150	8	0,71
6	ГОСТ 8486-86* Е	Диагональная нога L=9460мм	50х150	4	0,284
7	ГОСТ 8486-86* Е	Стропила под Ендову L=11780мм	50х150	4	0,355
8	ГОСТ 8486-86* Е	Стропила под Ендову L=10840мм	50х150	4	0,325
9	ГОСТ 8486-86* Е	Стойка L=1590 мм	100х100	65	1,033
10	ГОСТ 8486-86* Е	Стойка L=900 мм	100х100	133	1,2
11	ГОСТ 8486-86* Е	Подкос L=2190 мм	50х100	202	2,21
12	ГОСТ 8486-86* Е	Подкос L=2070 мм	50х100	133	1,376
13	ГОСТ 8486-86* Е	Лежень Lобщ=471420 мм	100х150	-	7,07
14	ГОСТ 8486-86* Е	Мауэрлат Lобщ=329000 мм	100х100	-	3,29
15	ГОСТ 8486-86* Е	Прогон Lобщ=317980 мм	100х150	-	4,77
16	ГОСТ 8486-86* Е	Коньковый брус Lобщ=153440 мм	100х150	-	2,3
17	ГОСТ 8486-86* Е	Опорная балка L=2,0м	50х200	12	0,24
18	ГОСТ 8486-86* Е	Связи стоек Lобщ=210.0пм	25х100	-	0,525
19	ГОСТ 8486-86* Е	Накладка L=500 мм	25х100	325	0,406
20	ГОСТ 8486-86* Е	Накладка L=400 мм	25х100	335	0,837
21	ГОСТ 8486-86* Е	Обрешетка	25х100		22,4 м3
22	ТУ 5285-002-37144780-2012	Металлочерепица	1		2240.0 м2
23		Коньковая деталь L=225,0 пм			
24	ГОСТ 8486-86* Е	Накладки для карниза 50х100мм L=0.2 м	510	0,001	0,51м³
25	ГОСТ 8486-86* Е	Накладки для карниза 50х100мм L=0.4 м	510	0,002	1,02м³
26	ГОСТ 24045-94	Профлист С8-1000-0,7 для подшивки карниза	1		276,4 м2
27	ГОСТ 8486-86* Е	Доски для карниза 100х25мм L=345,5м	4	0,8637	3,45 м3
28	ГОСТ 10923-93	Рубероид для пароизоляции 1-слой РКП-350 по обрешетке	1		2240,0 м2
29	ГОСТ 10923-93	Рубероид для пароизоляций 1-слой РКП-350	1		1224.7 м2
30		Утеплитель-ISOVER610KT Y=50кг/м3 - 200мм	1		1224.7 м2
31	ГОСТ 14918-80	оцинк. стальной лист - 0,7мм, шир.500мм	1	21,1 м²	21,1 м²

Спецификация элементов

Поз.	Обозначение	Наименование	Сечение мм.	Кол-во шт.	Общий объем м 3
32		Ендова нижняя L=47,2 пм			
33		Ендова верхняя L=47,2 пм			
34	ГОСТ 26633-91	Тумба из бетона В7.5 h=250х500х500мм	198 шт.		

Взам. инв. №

Подп. и дата

Инв. № подл.

Изм.	Кол.уч.	Лист	№док.	Подп.	Дата
Н. контр		Сарсенгалиев			
Провер		Иргалиев Р.Д			
Разработал		Иргалиев Р.Д			

05-1-2025-АС

"Капитальный ремонт здания средней школы №41, расположенное по адресу:г.Астана, район Сарыарка, ж.м. Коктал, ул.Ардагерлер, зд.1А"Корректировка.

Здание

Стадия	Лист	Листов
РП	22	

Спецификация кровли

ТОО "Актобе КапСтрой"

А3

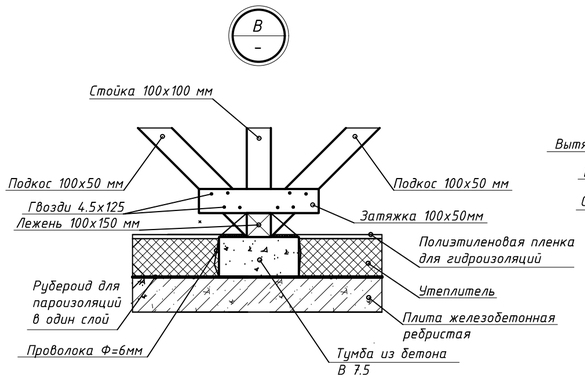

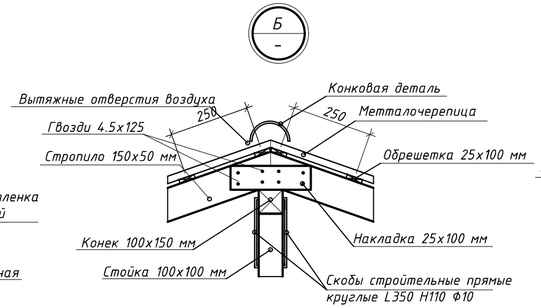

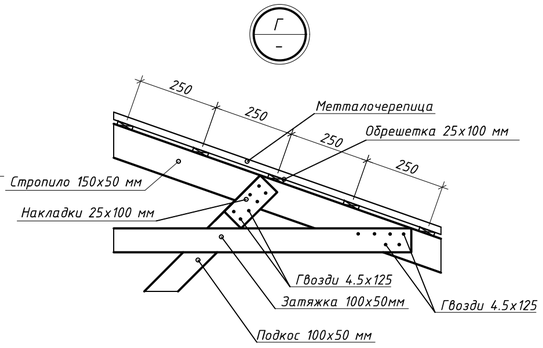

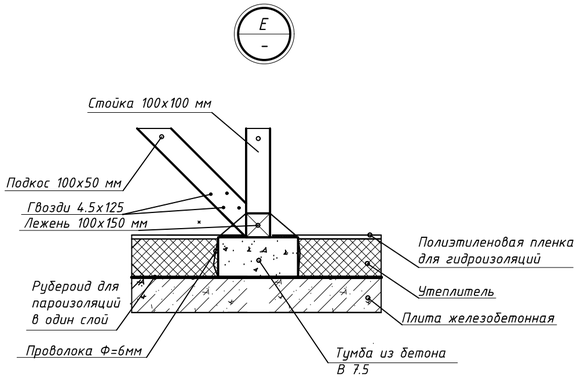

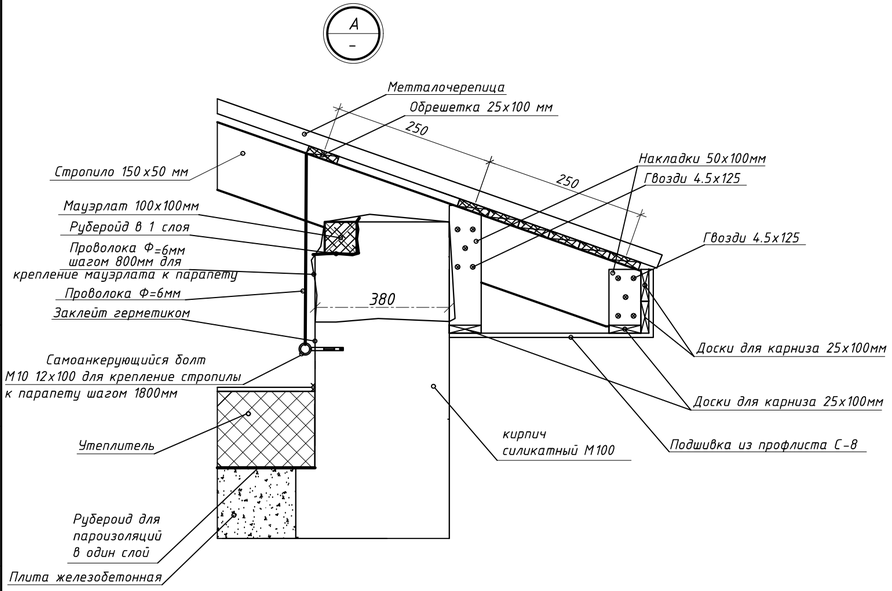

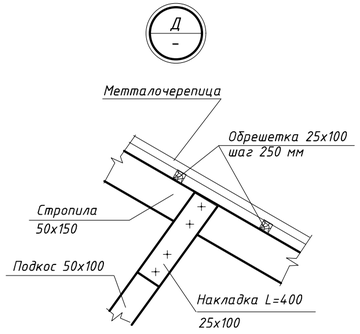

					05-1-2025-АС
					"Капитальный ремонт здания средней школы №41, расположенное по адресу:г.Астана, район Сарыарка, ж.м. Коктал, ул.Ардагерлер, зд.1А"Корректировка.
Изм	Кол.у	Лист N док.	Подпись		
Н. контр		Сарсенгалиев			Здание
Провер		Иргалиев Р.Д			Стадия: РП; Лист: 23; Листов:
Разработал		Иргалиев Р.Д			Узлы кровли.
					ТОО "Актобе КапСтрой"

Взамен инв.№

Подпись и дата

Инв.№ подл

Слуховое окно ОС-1

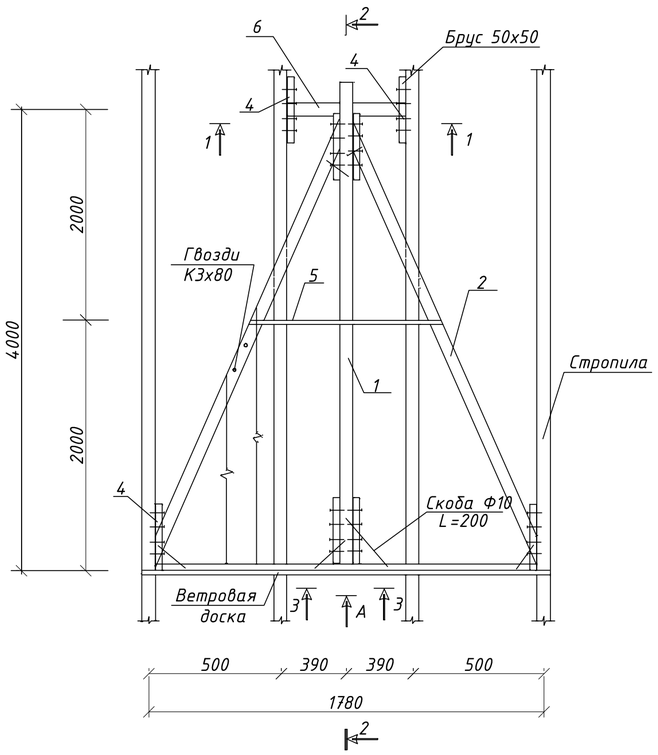

Сечение 2-2

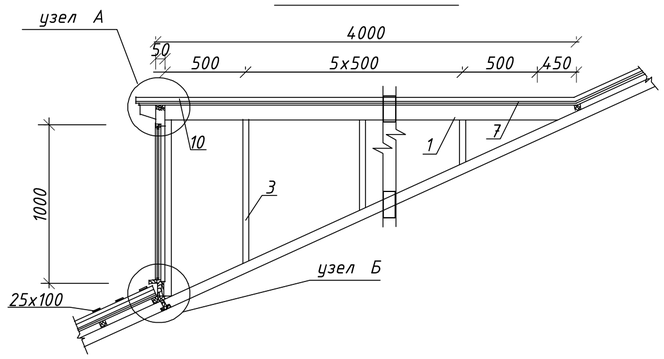

Сечение 3-3

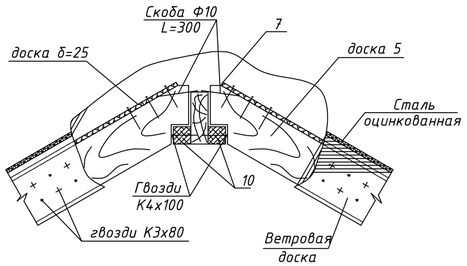

Сечение 5-5

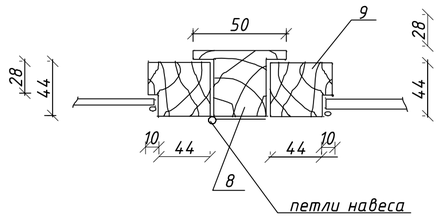

Узел А

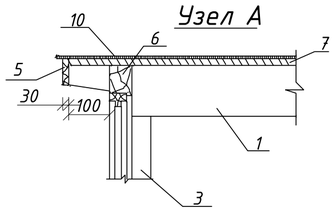

Сечение 4-4

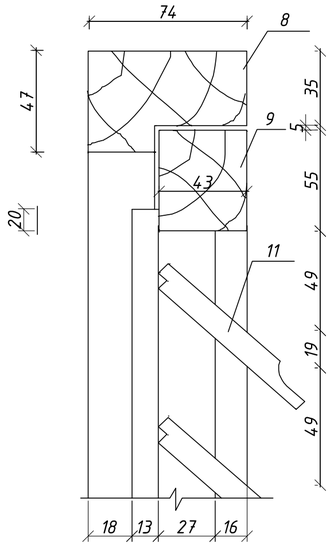

Узел Б

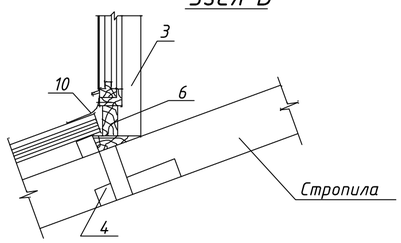

Вид А

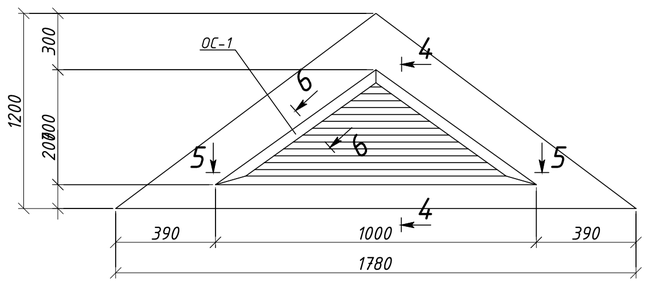

Сечение 1-1

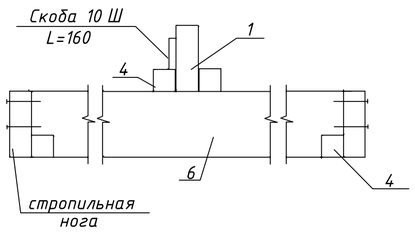

Сечение 6-6

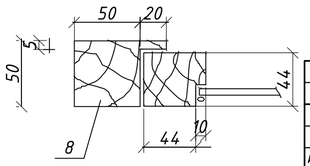

СПЕЦИФИКАЦИЯ

Марка поз.	Обозначение	Наименование	Кол.	Масса ед.,кг	Приме-чание
		Слуховое окно			
1	ГОСТ 24454-80*Е	Прогон 50х150 L = 4000	1	0.026	
2	"	Стропильная нога 50х100, п.м.	12	0.005	
3	"	Стойка 50х50 п.м.	5	0.063	
4	"	Брус 50х50 п.м.	10	0.013	
5	"	Доска 25х100 п.м.	25	0.033	
6	"	Брус 50х100 п.м.	14	0.04	
7	"	Обшивка d=25 м2	10	0.13	
8	"	Брус 50х50 п.м.	7	0.001	
9	"	Рама ОС-1 Брус 50х100 п.м.	7	0.001	
10	ГОСТ 14918-80*	Оцинкованная кровель. сталь d=25 мм.	12.3		м2
11	ГОСТ 24454-80 Е*	Доска 13х100 п.м.	35	0.0013	
		Петли навеса	2		

1.Данный лист см. совместно с листом АС-55.

Изм	Кол.у	Лист N док.	Подпись
Н. контр		Сарсенгалиев	
Провер		Иргалиев Р.Д	
Разработал		Иргалиев Р.Д	

05-1-2025-АС

"Капитальный ремонт здания средней школы №41, расположенное по адресу:г.Астана, район Сарыарка, ж.м. Коктал, ул.Ардагерлер, зд.1А"Корректировка.

Здание

Стадия	Лист	Листов
РП	24	

Слуховое окно

ТОО "Актобе КапСтрой"

Взам. инв. N | Подпись и дата | Инв. N подл.

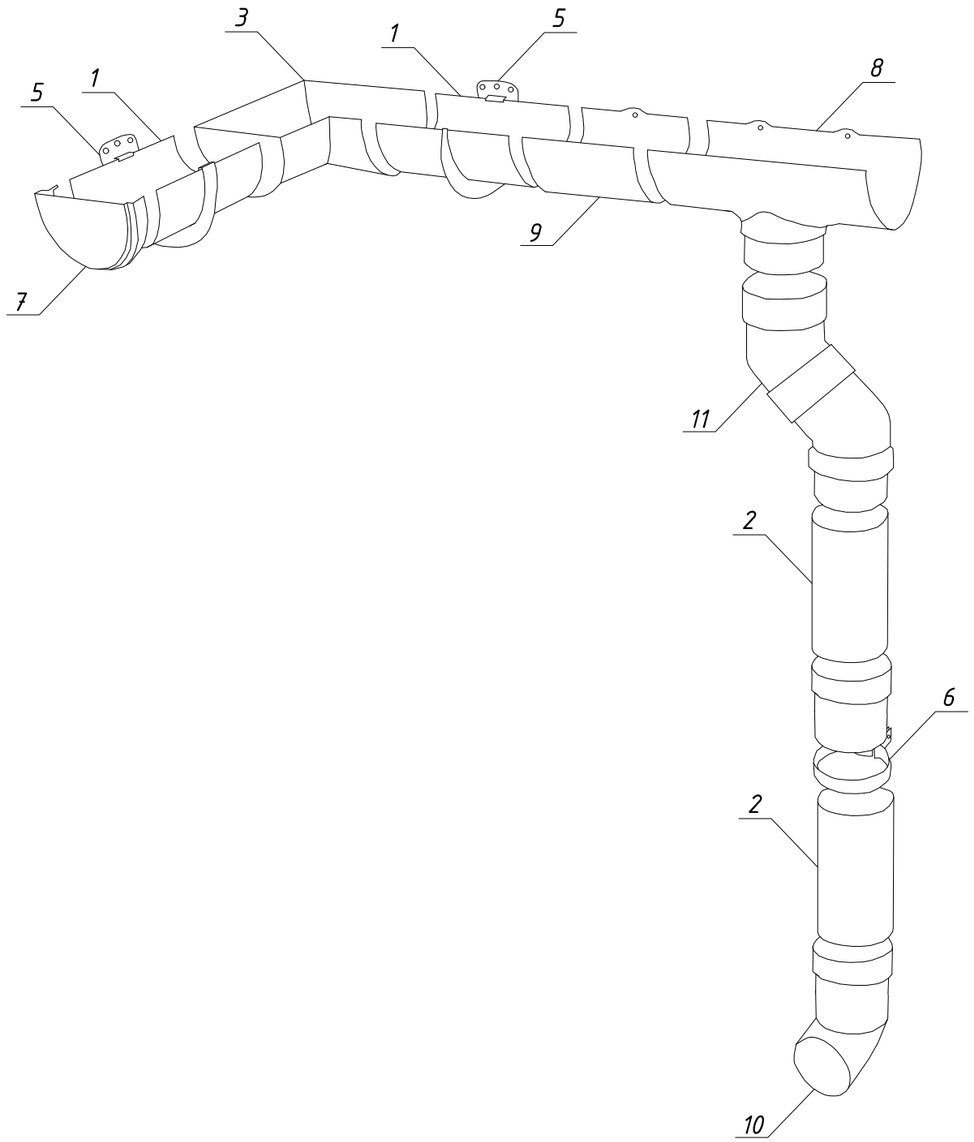

Спецификация водосливной системы

Марка поз.	Обозначение	Наименование	Кол. шт.	Общ. длина, м	Приме-чание
1		Желоб L=3м	112	336,0	
2		Труба L=3м	65	195	
3		Угловой желоб наружный	-		
4		Угловой желоб внутренний	-		
5		Держатель желоба	560		
6		Держатель труб	52		
7		Заглушка желоба	33		
8		Патрубок	-		
9		Элемент желоба соединительный	-		
10		Колено сливное	26		
11		Колено угловое	-		

1.Данный лист см. совместно с листом АС-18-19.

Согласовано

Взам. инв. №

Подп. и дата

Инв. № подл.

Изм.	Кол.уч.	Лист	№ док	Подпись	Дата
Н. контр		Сарсенгалиев			
Провер		Иргалиев Р.Д			
Разработал		Иргалиев Р.Д			

05-1-2025-АС

"Капитальный ремонт здания средней школы №41, расположенное по адресу:г.Астана, район Сарыарка, ж.м. Коктал, ул.Ардагерлер, зд.1А"Корректировка.

Здание

Стадия	Лист	Листов
РП	25	

Схема водосливной системы

ТОО "Актобе КапСтрой"

Ведомость объемов работ

Марка	Наименование	Кол. шт.	Масса ед.кг	Примечание
1	Демонтаж стропильной системы.			27,0 м3
2	Демонтаж профлиста			2240,0 м2
3	Очистка стен от набела и масляной краски			5727,5 м2
4	Очистка потолка от набела			3056,7 м2
5	Демонтаж пола			2410 м2
6	Демонтаж отмостки			152 м(156м2)
7	Демонтаж окон 2,0 х 2,0 м	11		
8	Демонтаж окон 2,25 х 2,0 м	134		
9	Демонтаж окон 0,8 х 2,0 м	5		
10	Демонтаж окон 2,25 х 4,1 м	5		
11	Демонтаж окон 1,7 х 2,0 м	3		
12	Демонтаж окон 2,0 х 2,9 м	7		
13	Демонтаж окон 1,1 х 2,0 м	2		
14	Демонтаж окон 2,0 х 1,35 м	13		
15	Демонтаж двери металлические 2,1х1,2	5		
16	Демонтаж двери металлические 2,1х0,9	2		
17	Демонтаж двери пластиковые 2,1х1,2	1		
18	Демонтаж двери пластиковые 2,1х0,9	8		
19	Демонтаж двери деревянные 2,1х1,1	2		
20	Демонтаж двери деревянные 2,1х0,8	35		
21	Демонтаж двери деревянные 2,1х1,2	32		
22	Демонтаж двери деревянные 2,1х1,3	6		
23	Демонтаж двери деревянные 2,1х1,1	2		
24	Демонтаж керамические плитки полы входного крыльцо			45,1 м2
	Демонтаж встроенного коридора из ПВХ однокамерного коридора размерами 9500х3300 мм	1		
	Демонтаж встроенного коридора из ПВХ однокамерного коридора размерами 4200х3300 мм	1		
	Спортзал			
	Монтаж сетки ограждение окон для спортзала			210 м2

Согласовано

Взам. инв. №

Подп. и дата

Инв. № подл.

Изм.	Кол.уч.	Лист	№ док.	Подпись	Дата
Н. контр		Сарсенгалиев			
Провер		Иргалиев Р.Д			
Разработал		Иргалиев Р.Д			

05-1-2025-АС

"Капитальный ремонт здания средней школы №41, расположенное по адресу:г.Астана, район Сарыарка, ж.м. Коктал, ул.Ардагерлер, зд.1А"Корректировка.

Здание

Стадия	Лист	Листов
РП	26	

Ведомость объемов работ

ТОО "Актобе КапСтрой"