# ТАМОЖЕННЫЙ СОЮЗ

## ОДОБРЕНИЕ ТИПА ТРАНСПОРТНОГО СРЕДСТВА

№ **ТС RU E-RU.MT02.01251**

Срок действия с **29 декабря 2024 г.** по **28 декабря 2027 г.**

## ОРГАН ПО СЕРТИФИКАЦИИ

**механических транспортных средств и прицепов, их составных частей и предметов оборудования "САТР-ФОНД" Межотраслевого Фонда "Сертификация автотранспорта САТР" (ОС "САТР-ФОНД")**
место нахождения: 125480, Россия, г. Москва, ул. Героев Панфиловцев, 24, эт/ком 5/518; фактические адреса: 125438, Россия, г. Москва, ул. Автомоторная, 2, стр. 1; 125480, Россия, г. Москва, ул. Героев Панфиловцев, 24; тел.: (495) 454-42-27, (495) 456-62-51, (495) 496-82-44 / факс: (495) 454-72-12, (495) 496-82-44; электронная почта: mail@satrfond.ru; аттестат аккредитации № РОСС RU.0001.11МТ02

## ТРАНСПОРТНЫЕ СРЕДСТВА

| | |
|---|---|
| МАРКА | УАЗ |
| КОММЕРЧЕСКОЕ НАИМЕНОВАНИЕ | — |
| ТИП | 2206 |
| МОДИФИКАЦИИ | 220695, 220695-04, 396295, 396221, 396222, 396223-01, 396223-02 |
| КАТЕГОРИЯ | $M_2G$ |
| ЭКОЛОГИЧЕСКИЙ КЛАСС | 5 |
| ЗАЯВИТЕЛЬ И ЕГО АДРЕС | Общество с ограниченной ответственностью "Ульяновский автомобильный завод",<br>ОГРН 1167325054082,<br>место нахождения и фактический адрес: 432034, г. Ульяновск, Московское шоссе, д.92, Российская Федерация,<br>тел.: (8422) 40-60-70, факс: (8422) 79-70-15,<br>электронная почта: post@uaz.ru |
| ИЗГОТОВИТЕЛЬ И ЕГО АДРЕС | Общество с ограниченной ответственностью "Ульяновский автомобильный завод",<br>место нахождения и фактический адрес: 432034, г. Ульяновск, Московское шоссе, д.92, Российская Федерация |
| ПРЕДСТАВИТЕЛЬ ИЗГОТОВИТЕЛЯ И ЕГО АДРЕС | Представитель в Республике Казахстан:<br>Товарищество с ограниченной ответственностью «Виражспецтехника»,<br>БИН 070340008652,<br>место нахождения и фактический адрес: 050050, г. Алматы, Жетысуский р-н, ул. Желтоксан, д. 15/12, Республика Казахстан,<br>тел.: +7 700 150 2281, факс: +7 700 150 2281,<br>электронная почта: info@virazh.kz |
| СБОРОЧНЫЙ ЗАВОД И ЕГО АДРЕС | 432034, г. Ульяновск, Московское шоссе, д.92, Российская Федерация; 432045, г. Ульяновск, Московское шоссе, д. 8, офис 20, Российская Федерация |
| ПОСТАВЩИК СБОРОЧНЫХ КОМПЛЕКТОВ И ЕГО АДРЕС | — |

соответствуют требованиям технического регламента Таможенного союза "О безопасности колесных транспортных средств".

Действие данного ОДОБРЕНИЯ ТИПА ТРАНСПОРТНОГО СРЕДСТВА распространяется на серийно выпускаемую продукцию.

Данное ОДОБРЕНИЕ ТИПА ТРАНСПОРТНОГО СРЕДСТВА без приложений недействительно.
Приложение № 1. Общие характеристики транспортного средства
Приложение № 2. Перечень документов, явившихся основанием для оформления ОДОБРЕНИЯ ТИПА ТРАНСПОРТНОГО СРЕДСТВА
Приложение № 3. Описание маркировки транспортного средства
Приложение № 4. Общий вид транспортного средства на двадцати одной странице

**ДОПОЛНИТЕЛЬНАЯ ИНФОРМАЦИЯ**

Транспортные средства модификаций 220695-04, 396295, 396221, 396222, 396223-01, 396223-02 не предназначены для коммерческих перевозок пассажиров.

Транспортные средства модификации 220695 изготавливаются в двух исполнениях: специализированное пассажирское транспортное средство, не предназначенное для коммерческих перевозок пассажиров; пассажирское транспортное средство с возможностью коммерческой перевозки пассажиров.

Транспортные средства относятся к классу В и предназначены для перевозки только сидящих пассажиров (абзац четвертый пункта 2.2 приложения № 1 к техническому регламенту Таможенного союза «О безопасности колесных транспортных средств»).

Транспортные средства модификаций 396221, 396222 являются оперативно-служебными специальными транспортными средствами органов охраны правопорядка, военной полиции, исполнения наказаний (для перевозки лиц, находящихся под стражей, задержанных, подозреваемых и обвиняемых в совершении преступлений), выезда нарядов полиции дежурных частей ОВД РФ, доставки специального оборудования на места происшествий.

Транспортные средства модификаций 220695, 220695-04, 396295 изготовлены на шасси транспортных средств УАЗ 3741 категории N1G.

Сборка транспортных средств УАЗ типа 2206 модификаций 396223-01, 396223-02 осуществляется только на сборочном заводе Общества с ограниченной ответственностью "Ульяновский автомобильный завод".

**Руководитель органа по сертификации** **А.И. Щепкин**
инициалы, фамилия

Дата оформления « 28 » декабря 2024 г.

**ОДОБРЕНИЕ ТИПА ТРАНСПОРТНОГО СРЕДСТВА УТВЕРЖДЕНО.**
**Внесена запись в реестр за № ТС RU E-RU.MT02.01251 от « 29 » декабря 2024 г.**

**Руководитель (заместитель Руководителя)** **РОССТАНДАРТА**
наименование уполномоченного органа государственного управления
**А.П. Шалаев**
инициалы, фамилия

СВЕДЕНИЯ О СЕРТИФИКАТЕ ЭП

Сертификат: 011682F00022B25F9E425940F9DB4ACAE9
Кому выдан: Щепкин Александр Иванович
Действителен: с 08.11.2024 до 08.02.2026

Подлинник электронного документа, подписанного ЭП, хранится в системе электронного документооборота Федерального агентства по техническому регулированию и метрологии

СВЕДЕНИЯ О СЕРТИФИКАТЕ ЭП

Сертификат: 00BA078DCB65D74194C86A5F64A07C6B4D
Кому выдан: Шалаев Антон Павлович
Действителен: с 27.02.2024 до 22.05.2025

## ОБЩИЕ ХАРАКТЕРИСТИКИ ТРАНСПОРТНОГО СРЕДСТВА

| **для модификаций** | **220695** | **220695-04** |
|---|---|---|
| Колесная формула/ведущие колеса | 4х4 / все | |
| Схема компоновки транспортного средства | вагонная | |
| Расположение двигателя | переднее продольное | |
| Тип кузова/количество дверей | закрытый, цельнометаллический, три боковые одностворчатые двери и одна двустворчатая дверь задка / 4 | |
| Назначение | - | специализированное пассажирское транспортное средство для перевозки пассажиров в труднодоступные районы |
| Количество мест для сидения | 10 (1 место водителя, 9 мест для пассажиров) | 9 (1 место водителя, 8 мест для пассажиров) |
| Пассажировместимость | 9 | 8 |

| **для модификаций** | **396221** | **396222** | **396223-01** | **396223-02** |
|---|---|---|---|---|
| Колесная формула/ведущие колеса | 4х4 / все | | | |
| Схема компоновки транспортного средства | вагонная | | | |
| Расположение двигателя | переднее продольное | | | |
| Тип кузова/количество дверей | закрытый, цельнометаллический, три боковые одностворчатые двери и одна двустворчатая дверь задка / 4 | | | |
| Назначение | специализированное транспортное средство для перевозки подозреваемых и обвиняемых (АЗ) или специальное транспортное средство оперативных служб военной полиции Вооруженных сил РФ | специализированное транспортное средство дежурной части (АДЧ) | специальный автомобиль скорой медицинской помощи класса А | специальный автомобиль скорой медицинской помощи класса В |
| Количество мест для сидения | 8 (1 место водителя, 7 мест для пассажиров) | | 6 (1 место водителя, 5 мест для пассажиров, предусмотрена перевозка 1 больного на носилках) | 4 ((1 место водителя, 3 места для пассажиров, предусмотрена перевозка 1 больного на носилках)) |

**Приложение № 1**

| **для модификаций** | **396221** | **396222** | **396223-01** | **396223-02** |
|---|---|---|---|---|
| Пассажировместимость | 7 | | 6 | 4 |

| **для модификаций** | **396295** |
|---|---|
| Колесная формула/ведущие колеса | 4х4 / все |
| Схема компоновки транспортного средства | вагонная |
| Расположение двигателя | переднее продольное |
| Тип кузова/количество дверей | закрытый, цельнометаллический, три боковые одностворчатые двери и одна двустворчатая дверь задка / 4 |
| Назначение | специализированное транспортное средство медицинской службы (санитарный автомобиль) |
| Количество мест для сидения | 5 (1 место водителя, 4 места для пассажиров) |
| Пассажировместимость | 4 |

| **для модификаций** | **220695** | **220695-04, 396295** | **396221** | **396221, 396222** | **396223-01** |
|---|---|---|---|---|---|
| Габаритные размеры, мм | | | | | |
| – длина* | 4363…4390 / 4598…4625 | 4363…4390 / — | | | |
| – ширина* | 1940 / 2090 | 1940 / — | | | |
| – высота* | 2064 / 2120 | 2064 / — | 2200 / — | 2220 / — | 2240 / — |
| База, мм | 2300 | | | | |
| Колея передних/задних колес, мм | 1465 / 1465 | | | | |

* - специализированное пассажирское транспортное средство, не предназначенное для коммерческих перевозок пассажиров/пассажирское транспортное средство с возможностью коммерческой перевозки пассажиров

| **для модификаций** | **396223-02** |
|---|---|
| Габаритные размеры, мм | |
| – длина* | 4363…4390 / — |
| – ширина* | 1940 / — |
| – высота* | 2570 / — |
| База, мм | 2300 |
| Колея передних/задних колес, мм | 1465 / 1465 |

* - специализированное пассажирское транспортное средство, не предназначенное для коммерческих перевозок пассажиров/пассажирское транспортное средство с возможностью коммерческой перевозки пассажиров

| **для модификаций** | **220695** | **220695-04** | **396221, 396222** | **396223-01, 396223-02** | **396295** |
|---|---|---|---|---|---|
| Масса транспортного средства в снаряженном состоянии, кг | 2015 | 2005 | 2355 | 2100…2162 | 2000 |

**Приложение № 1**

| **для модификаций** | **220695** | **220695-04** | **396221, 396222** | **396223-01, 396223-02** | **396295** |
|---|---|---|---|---|---|
| Технически допустимая максимальная масса транспортного средства, кг | 2880 | | | 2570 | 2880 |
| Технически допустимая максимальная масса, приходящаяся на каждую из осей транспортного средства, начиная с передней оси, кг | | | | | |
| – на переднюю ось | 1440 | | 1390 | 1328 | 1440 |
| – на заднюю ось | 1440 | | 1490 | 1242 | 1440 |
| Максимальная масса прицепа, кг | буксировка прицепа не предусмотрена | | | | |

| | |
|---|---|
| **Двигатель внутреннего сгорания** (марка, тип) | ЗМЗ, 409055 |
| | четырехтактный, с искровым зажиганием |
| – количество и расположение цилиндров | 4, рядное |
| – рабочий объем цилиндров, $см^3$ | 2693 |
| – степень сжатия | 9.8 |
| – максимальная мощность, кВт ($мин^{-1}$)** | 82.5 (4150…4350) |
| – максимальный крутящий момент, Н·м ($мин^{-1}$) | 213.1 (2500…2900) |
| Топливо | бензин с октановым числом не менее 92 |
| **Система питания** (тип) | распределенный впрыск топлива с электронным управлением |
| Блок управления (маркировка) | AY3201552 (220695-3763015-70), D+ |
| Форсунки (тип, маркировка) | Bosch, EV-14-EL 0 280 158 237; АО «СОАТЭ», 00 280 158 237; AECS, 409051.1132010-02 |
| Воздушный фильтр (тип, маркировка) | УАЗ, с картонным фильтрующим элементом, 2206-1109010 |
| Глушители шума впуска (маркировка) | |
| – 1 ступень | 220600-1109210-00 |
| **Система зажигания** (тип) | микропроцессорная |
| Катушка (модуль) зажигания (маркировка) | Bosch, ZS-K-1x1 0 221 504 027 или Beru, BWBSK-4075 (40904.3705000-01) или СОАТЭ, 407.3705000 или Даймонд, 409051.3705000-00 |
| Свечи (маркировка) | DR17YC, АУ14ДВРМ, К6RTC |
| **Система выпуска и нейтрализации отработавших газов** | два глушителя; нейтрализатор отработавших газов |

** - по Правилам ООН № 85-00

**Приложение № 1**

| | |
|---|---|
| Нейтрализаторы (маркировка) | |
| – 1 ступень | Экомаш-КН, ЭМ.095.1206010-52 |
| Глушители (маркировка) | |
| – 1 ступень | ТехКом, 220695-1201010-50; Баксан-Автозапчасть, 220695-1201010-51 |
| – 2 ступень | ТехКом, 220695-1202008-50; Баксан-Автозапчасть, 220695-1202008-51 |

| | |
|---|---|
| **Трансмиссия** | механическая, с ручным управлением |
| Сцепление (марка, тип) | ЗМЗ, сухое, однодисковое |
| Коробка передач (марка, тип) | Baic international corporation |
| | механическая, с ручным управлением |
| – число передач и передаточные числа | вперед – 5, назад – 1 |
| I - | 3.830 |
| II - | 2.167 |
| III - | 1.292 |
| IV - | 1.000 |
| V - | 0.795 |
| З.Х. - | 3.520 |
| Раздаточная коробка (тип) | УАЗ, с отключением привода переднего моста |
| – число передач и передаточные числа | 2 |
| высшее - | 1.000 |
| низшее - | 1.940 |
| Главная передача (тип) | одинарная, коническая |
| – передаточное число | 4.625 |

| | |
|---|---|
| **Подвеска** | |
| Передняя (описание) | зависимая, на продольных полуэллиптических рессорах, с гидравлическими газонаполненными телескопическими амортизаторами, со стабилизатором поперечной устойчивости |
| Задняя (описание) | зависимая, на продольных полуэллиптических рессорах, с гидравлическими телескопическими амортизаторами |

| | |
|---|---|
| **Рулевое управление** (описание) | с гидроусилителем |
| – рулевой механизм (тип) | "винт-шариковая гайка-рейка-сектор" |

| | |
|---|---|
| **Тормозные системы** | |
| Рабочая (описание) | гидравлический двухконтурный привод с разделением на контуры по осям, с вакуумным усилителем, с АБС, тормозные механизмы передних колес – дисковые, задних – барабанные |
| Запасная (описание) | каждый контур рабочей тормозной системы |
| Стояночная (описание) | трансмиссионный тормоз барабанного типа |

**Приложение № 1**

| **Шины** | обозначение размера | индекс несущей способности для максимально допустимой нагрузки*** | обозначение категории скорости*** |
|---|---|---|---|
| | 225/75 R16 | 104 | P |
| | LT225/75 R16 | 115 | S |

*** - допускается применение шин большей несущей способности и более высокой категории скорости

| | |
|---|---|
| **Оборудование транспортного средства** | для всех модификаций устройство вызова экстренных оперативных служб; для модификации 396221 - поворотная фара; аварийно-вентиляционный люк; металлические перегородки между кабиной водителя и дверью задка, образующие помещение с заглушенными окнами; в передней перегородке и боковой двери зарешеченное окно; в рабочем салоне размещены 4 одиночные камеры для перевозки лиц, находящихся под стражей и помещение конвоя; в каждой одиночной камере размещены: одиночное стационарное жесткое сиденье, плафон освещения, защищенный от умышленного повреждения; для модификации 396221 - в помещении конвоя размещены: звуковая сигнализация несанкционированного открывания дверей, 2 стационарных полумягких сиденья, электрический щиток с выключателями для раздельного включения: дополнительного отопителя, вентиляции, освещения по камерам, освещения помещения конвоя; для модификации 396222 - поворотная фара; сигнальная громкоговорящая установка (СГУ); аварийно-вентиляционный люк; металлическая перегородка отделяющая основной салон от специального отсека для задержанных; освещение внутри специального отсека; плафон освещения, защищенный от умышленного повреждения; дополнительный отопитель; вытяжная вентиляция; для модификации 396223-01 - поворотная фара; специальные предупреждающие огни; наружное громкоговорящее устройство; медицинское оборудование; противотуманные фары; для модификации 396223-02 - поворотная фара или переносной фонарь; специальные предупреждающие огни или сигнально-громкоговорящая установка (СГУ); наружное громкоговорящее устройство; аварийно-вентиляционный люк; медицинское оборудование; противотуманные фары; кондиционер; автономный отопитель<br>по заказу: для модификации 396221 - сигнальная громкоговорящая установка (СГУ); цветографическая схема; противотуманные фары; охладитель воздуха в рабочем салоне (испарительного типа); для модификации 396222 - противотуманные фары; отсек для служебной собаки с вытяжной вентиляцией; для модификации 396223-01 - люк в крыше; для модификаций 220695, 220695-04, 396295, 396223-01 - |

**Приложение № 1**

| | |
|---|---|
| **Оборудование транспортного средства** (продолжение) | автономный отопитель; для модификаций 220695, 220695-04, 396221, 396222, 396295, 396223-01, 396223-02 - предпусковой автономный подогреватель. |

**Руководитель органа по сертификации** **А.И. Щепкин**

инициалы, фамилия

СВЕДЕНИЯ О СЕРТИФИКАТЕ ЭП

Сертификат: 011682F00022B25F9E425940F9DB4ACAE9
Кому выдан: Щепкин Александр Иванович
Действителен: с 08.11.2024 до 08.02.2026

**Перечень документов, явившихся основанием для оформления**
**ОДОБРЕНИЯ ТИПА ТРАНСПОРТНОГО СРЕДСТВА**

| Элементы объектов технического регулирования, в отношении которых установлены требования безопасности | Наименование и происхождение документа, подтверждающего соответствие | Номер документа и дата выпуска |
|---|---|---|
| 1 | 2 | 3 |
| Кондиционеры и холодильное оборудование,<br>пункт 12 ТР ТС 018/2011 | Декларация о соответствии,<br>Общество с ограниченной ответственностью "Ульяновский автомобильный завод", Российская Федерация | ЕАЭС № RU Д-RU.MT02.B.00143/22<br>с 06.12.2022 по 05.12.2026 |
| Возможность оснащения аппаратурой спутниковой навигации,<br>пункт 13 ТР ТС 018/2011 | —"— | —"— |
| Оснащение устройством вызова экстренных оперативных служб,<br>пункт 13.1 ТР ТС 018/2011 | —"— | —"— |
| Возможность оснащения тахографами,<br>пункт 14 ТР ТС 018/2011 | —"— | —"— |
| Интерфейс,<br>пункт 15 ТР ТС 018/2011 | —"— | —"— |
| Световозвращатели,<br>Правила ООН № 3-02 | Сообщение,<br>Федеральное агентство по техническому регулированию и метрологии, Российская Федерация | E22 02 07523<br>от 02.07.2007<br>E22 02 07523 Ext.1<br>от 16.01.2008 |
| Устройства для освещения заднего регистрационного знака,<br>Правила ООН № 4-00 | —"— | E22 00 04531 Ext. 1<br>от 26.07.2006<br>E22 00 94028 Ext. 3<br>от 21.03.2005 |
| Указатели поворота,<br>Правила ООН № 6-01 | Сообщение,<br>Государственный комитет Российской Федерации по стандартизации и метрологии, Российская Федерация | E22 01 04508<br>от 16.04.2004<br>E22 01 05509<br>от 24.02.2005<br>E22 01 04505 Ext.1<br>от 26.10.2004<br>E22 6-01 94143 Ext.1<br>от 26.03.1999<br>E22 6R-01 94144 Ext.1<br>от 16.12.1997 |
| | Сообщение,<br>Федеральное агентство по техническому регулированию и метрологии, Российская Федерация | E22 6R 01 15523<br>от 01.12.2015 |
| | Сообщение,<br>Центральный научно-исследовательский автомобильный и автомоторный институт (НАМИ), Российская Федерация | E22 6R-01 94143<br>от 21.12.1994<br>E22 6 R -01 95024<br>от 02.03.1995 |

**Приложение № 2**

| 1 | 2 | 3 |
|---|---|---|
| Габаритные огни, сигналы торможения,<br>Правила ООН № 7-02 | Сообщение,<br>Государственный комитет Российской Федерации по стандартизации и метрологии, Российская Федерация | E22 02 04508 R<br>от 16.04.2004<br>E22 02 04508 S1<br>от 16.04.2004<br>E22 7-02 94143 Ext.№1<br>от 26.03.1999<br>E22 02 04505 Ext.1<br>от 26.10.2004<br>E22 7R-02 94144 Ext.1<br>от 16.12.1997 |
| | Сообщение,<br>Федеральное агентство по техническому регулированию и метрологии, Российская Федерация | E22 7R 02 11525<br>от 28.11.2011 |
| | Сообщение,<br>Центральный научно-исследовательский автомобильный и автомоторный институт (НАМИ), Российская Федерация | E22 7R-02 94143<br>от 21.12.1994 |
| Устойчивость к воздействию внешних источников электромагнитного излучения и электромагнитная совместимость,<br>Правила ООН № 10-05 | Сертификат соответствия,<br>Орган по сертификации автомототехники - механических транспортных средств, запасных частей и принадлежностей АНО "Центр содействия сертификации автомототехники",<br>RA.RU.11MT25,<br>Российская Федерация | ЕАЭС RU C-RU.MT25.B.07212/24<br>с 23.10.2024 по 22.10.2028 |
| Эффективность тормозных систем,<br>Правила ООН № 13-11 | —"— | ЕАЭС RU C-RU.MT25.B.06542/24<br>с 05.04.2024 по 04.04.2028 |
| Места крепления ремней безопасности,<br>Правила ООН № 14-07 | Сертификат соответствия,<br>Орган по сертификации механических транспортных средств и прицепов, их составных частей и предметов оборудования "САТР-ФОНД" Межотраслевого Фонда "Сертификация автотранспорта САТР",<br>РОСС RU.0001.11MT02,<br>Российская Федерация | ЕАЭС RU C-RU.MT02.B.00717/24<br>с 27.12.2024 по 26.12.2028 |
| | Сертификат соответствия,<br>Орган по сертификации автомототехники - механических транспортных средств, запасных частей и принадлежностей АНО "Центр содействия сертификации автомототехники",<br>RA.RU.11MT25,<br>Российская Федерация | ЕАЭС RU C- RU.MT25.B.05574/22<br>с 16.12.2022 по 15.12.2026<br>ЕАЭС RU C-RU.MT25.B.05736/23<br>с 06.04.2023 по 05.04.2027 |

**Приложение № 2**

| 1 | 2 | 3 |
|---|---|---|
| Места крепления ремней безопасности,<br>Правила ООН № 14-07 (продолжение) | Сертификат соответствия,<br>Орган по сертификации "ИНСАТ" Некоммерческого партнерства "Институт сертификации автомототехники",<br>РОСС RU.0001.11МТ35,<br>Российская Федерация | ЕАЭС RU C-RU.MT35.B.03044/23<br>с 24.04.2023 по 23.04.2027 |
| Оснащение транспортных средств удерживающими системами,<br>Правила ООН № 16-06 | Сообщение,<br>Vehicle Certification Agency, Соединенное Королевство Великобритании и Северной Ирландии | E11 16R-055897<br>от 12.08.2008 |
| | Сообщение,<br>RDW, Нидерланды | E4-16R-0427166 Ext. 14<br>от 22.09.2008 |
| | Сообщение,<br>Ministerstvo dopravy České republiky, Чешская Республика | E8 16R-04 16356<br>от 15.08.2002<br>E8 16R-04 16561<br>от 11.08.2008 |
| | Сообщение,<br>Ministry of Transport of the Czech Republic, Чешская Республика | E8 16R-06 16791<br>от 22.02.2016 |
| | Сертификат соответствия,<br>Орган по сертификации механических транспортных средств и прицепов, их составных частей и предметов оборудования "САТР-ФОНД" Межотраслевого Фонда "Сертификация автотранспорта САТР",<br>РОСС RU.0001.11МТ02,<br>Российская Федерация | ЕАЭС RU C-RU.MT02.B.00719/24<br>с 28.12.2024 по 27.12.2028 |
| | Сертификат соответствия,<br>Орган по сертификации автомототехники - механических транспортных средств, запасных частей и принадлежностей АНО "Центр содействия сертификации автомототехники",<br>RA.RU.11МТ25,<br>Российская Федерация | ЕАЭС RU C-RU.MT25.B.05575/22<br>с 16.12.2022 по 15.12.2026<br>ЕАЭС RU C-RU.MT25.B.05737/23<br>с 06.04.2023 по 05.04.2027 |
| | Сертификат соответствия,<br>Орган по сертификации "ИНСАТ" Некоммерческого партнерства "Институт сертификации автомототехники",<br>РОСС RU.0001.11МТ35,<br>Российская Федерация | ЕАЭС RU C-RU.MT35.B.03045/23<br>с 24.04.2023 по 23.04.2027 |

**Приложение № 2**

| 1 | 2 | 3 |
|---|---|---|
| Прочность сидений и их креплений,<br>Правила ООН № 17-08 | Сертификат соответствия,<br>Орган по сертификации механических транспортных средств и прицепов, их составных частей и предметов оборудования "САТР-ФОНД" Межотраслевого Фонда "Сертификация автотранспорта САТР",<br>РОСС RU.0001.11МТ02,<br>Российская Федерация | ЕАЭС RU C-RU.MT02.B.00718/24<br>с 27.12.2024 по 26.12.2028 |
| | Сертификат соответствия,<br>Орган по сертификации автомототехники - механических транспортных средств, запасных частей и принадлежностей АНО "Центр содействия сертификации автомототехники",<br>RA.RU.11МТ25,<br>Российская Федерация | ЕАЭС RU C-RU.MT25.B.05576/22<br>с 16.12.2022 по 15.12.2026<br>ЕАЭС RU C-RU.MT25.B.05577/22<br>с 16.12.2022 по 15.12.2026<br>ЕАЭС RU C-RU.MT25.B.05738/23<br>с 06.04.2023 по 05.04.2027 |
| | Сертификат соответствия,<br>Орган по сертификации "ИНСАТ" Некоммерческого партнерства "Институт сертификации автомототехники",<br>РОСС RU.0001.11МТ35,<br>Российская Федерация | ЕАЭС RU C-RU.MT35.B.03046/23<br>с 24.04.2023 по 23.04.2027 |
| Защита транспортного средства от несанкционированного использования,<br>Правила ООН № 18-02 | Сертификат соответствия,<br>Орган по сертификации автомототехники - механических транспортных средств, запасных частей и принадлежностей АНО "Центр содействия сертификации автомототехники",<br>RA.RU.11МТ25,<br>Российская Федерация | ЕАЭС RU C-RU.MT25.B.05925/23<br>с 21.07.2023 по 20.07.2027<br>ЕАЭС RU C-RU.MT25.B.07399/24<br>с 09.12.2024 по 08.12.2028 |
| Передние противотуманные фары,<br>Правила ООН № 19-03 | Сообщение,<br>Федеральное агентство по техническому регулированию и метрологии, Российская Федерация | E22 19R-03 11510<br>от 15.05.2011 |
| Фонари заднего хода,<br>Правила ООН № 23-00 | Сообщение,<br>Государственный комитет Российской Федерации по стандартизации и метрологии, Российская Федерация | E22 00 05502<br>от 08.02.2005 |
| | Сообщение,<br>Федеральное агентство по техническому регулированию и метрологии, Российская Федерация | E22 00 05510<br>от 10.03.2005 |
| | Сообщение,<br>Комитет Российской Федерации по стандартизации, метрологии и сертификации, Российская Федерация | E22 23-00 95502<br>от 01.06.1995 |

**Приложение № 2**

| 1 | 2 | 3 |
|---|---|---|
| Подголовники сидений,<br>Правила ООН № 25-04 | Сертификат соответствия,<br>Орган по сертификации автомототехники - механических транспортных средств, запасных частей и принадлежностей АНО "Центр содействия сертификации автомототехники",<br>RA.RU.11MT25,<br>Российская Федерация | ЕАЭС RU C-RU.MT25.B.05576/22<br>с 16.12.2022 по 15.12.2026<br>ЕАЭС RU C-RU.MT25.B.05577/22<br>с 16.12.2022 по 15.12.2026<br>ЕАЭС RU C-RU.MT25.B.05738/23<br>с 06.04.2023 по 05.04.2027 |
| | Сертификат соответствия,<br>Орган по сертификации "ИНСАТ" Некоммерческого партнерства "Институт сертификации автомототехники",<br>РОСС RU.0001.11MT35,<br>Российская Федерация | ЕАЭС RU C-RU.MT35.B.03046/23<br>с 24.04.2023 по 23.04.2027 |
| Оснащение звуковыми сигнальными приборами,<br>Правила ООН № 28-00 | Сообщение,<br>Ministerio de Industria, Energía y Turismo, Королевство Испания | II-E9-00.1101 Ext.II<br>от 10.10.2014 |
| | Сообщение,<br>Федеральное агентство по техническому регулированию и метрологии, Российская Федерация | E22 28R-00 06516<br>от 08.08.2006 |
| | Сертификат соответствия,<br>Орган по сертификации автомототехники - механических транспортных средств, запасных частей и принадлежностей АНО "Центр содействия сертификации автомототехники",<br>RA.RU.11MT25,<br>Российская Федерация | ЕАЭС RU C-RU.MT25.B.04791/21<br>с 15.12.2021 по 14.12.2025<br>ЕАЭС RU C-RU.MT25.B.06118/23<br>с 23.10.2023 по 22.10.2027 |
| Оснащение шинами*,<br>Правила ООН № 30-02 | Сообщение,<br>RDW, Нидерланды | E4-30R-0266810<br>от 11.06.2013<br>E4-30R-0279525<br>от 07.10.2014<br>E4-30R-0294309<br>от 12.07.2016 |
| | Сообщение,<br>Федеральное агентство по техническому регулированию и метрологии, Российская Федерация | E22 020459 Ext.2<br>от 12.09.2017<br>E22*30R02/24*1222*00<br>от 05.12.2022 |
| | Сообщение,<br>Государственный комитет по стандартизации Республики Беларусь, Республика Беларусь | E28*30R02/20*1590*00<br>от 04.02.2020 |

**Приложение № 2**

| 1 | 2 | 3 |
|---|---|---|
| Пожарная безопасность,<br>Правила ООН № 34-02 | Сертификат соответствия,<br>Орган по сертификации автомототехники - механических транспортных средств, запасных частей и принадлежностей АНО "Центр содействия сертификации автомототехники",<br>RA.RU.11MT25,<br>Российская Федерация | ЕАЭС RU C-RU.MT25.B.05639/23<br>с 03.02.2023 по 02.02.2027 |
| Задние противотуманные огни,<br>Правила ООН № 38-00 | Сообщение,<br>Ministère des Transports,<br>Французская Республика | F E2 005115<br>от 11.10.1995 |
| | Сообщение,<br>Государственный комитет Российской Федерации по стандартизации и метрологии,<br>Российская Федерация | E22 38R-00 05503<br>от 08.02.2005 |
| Механизмы измерения скорости,<br>Правила ООН № 39-01 | Сертификат соответствия,<br>Орган по сертификации автомототехники - механических транспортных средств, запасных частей и принадлежностей АНО "Центр содействия сертификации автомототехники",<br>RA.RU.11MT25,<br>Российская Федерация | ЕАЭС RU C-RU.MT25.B.06229/23<br>с 07.12.2023 по 06.12.2027 |
| Оснащение безопасными стёклами,<br>Правила ООН № 43-01 | Сообщение,<br>Государственный комитет Российской Федерации по стандартизации и метрологии,<br>Российская Федерация | V E22 43R00 0042<br>от 14.11.2003<br>E22 43R00 0008 Ext. 2<br>от 17.05.2004<br>E22 43R00 0048<br>от 17.05.2004<br>E22*43R00/14*0036*03<br>от 17.05.2024 |
| | Сообщение,<br>Федеральное агентство по техническому регулированию и метрологии, Российская Федерация | V E22 43R00 0176<br>от 29.03.2013<br>E22 43R00 0164<br>от 24.07.2012<br>E22*43R01/09*1164*00<br>от 27.07.2022 |
| | Сертификат соответствия,<br>Орган по сертификации "ИНСАТ" Некоммерческого партнерства "Институт сертификации автомототехники",<br>РОСС RU.0001.11MT35,<br>Российская Федерация | ЕАЭС RU C-RU.MT35.B.02408/22<br>с 11.01.2022 по 10.01.2026<br>ЕАЭС RU C-RU.MT35.B.03112/23<br>с 31.05.2023 по 30.05.2027 |
| Оснащение устройствами непрямого обзора,<br>Правила ООН № 46-04 | Сообщение,<br>Федеральное агентство по техническому регулированию и метрологии, Российская Федерация | E22 46R-04 15091<br>от 28.10.2015<br>E22 46R-04 16002<br>от 11.01.2016<br>E22 46R-04 16063<br>от 14.09.2016 |

**Приложение № 2**

| 1 | 2 | 3 |
|---|---|---|
| Оснащение устройствами непрямого обзора,<br>Правила ООН № 46-04 (продолжение) | Сертификат соответствия,<br>Орган по сертификации автомототехники - механических транспортных средств, запасных частей и принадлежностей АНО "Центр содействия сертификации автомототехники",<br>RA.RU.11MT25,<br>Российская Федерация | ЕАЭС RU C-RU.MT25.B.05604/22<br>с 27.12.2022 по 26.12.2026<br>ЕАЭС RU C-RU.MT25.B.05605/22<br>с 27.12.2022 по 26.12.2026 |
| Оснащение устройствами освещения и световой сигнализации,<br>Правила ООН № 48-03 | —"— | ЕАЭС RU C-RU.MT25.B.06286/24<br>с 12.01.2024 по 11.01.2028 |
| Внешний шум,<br>Правила ООН № 51-02 | —"— | ЕАЭС RU C-RU.MT25.B.06988/24<br>с 07.08.2024 по 06.08.2028 |
| Общие требования безопасности к транспортным средствам вместимостью не более 22 пассажиров,<br>Правила ООН № 52-01 (кроме пунктов 5.1, 5.3, 5.6.1.1, 5.6.3.1, 5.7.1.1 - 5.7.1.7, 5.7.5 - 5.7.8, 5.9, 5.10) | —"— | ЕАЭС RU C-RU.MT25.B.05027/22<br>с 29.03.2022 по 28.03.2026 |
| Оснащение шинами*,<br>Правила ООН № 54-00 | Сообщение,<br>RDW, Нидерланды | E4-54R-0025584 Ext. 1<br>от 26.10.2017<br>E4-54R-0027188<br>от 01.10.2014 |
| Специальные предупреждающие огни,<br>Правила ООН № 65-00 | Сообщение,<br>Федеральное агентство по техническому регулированию и метрологии, Российская Федерация | E22 R65 00 09513<br>от 28.12.2009<br>E22 R65 00 10501<br>от 28.01.2010<br>E22 R65 00 10510<br>от 20.05.2010 |
| | Сообщение,<br>Государственный комитет Российской Федерации по стандартизации и метрологии,<br>Российская Федерация | E22 65R-00 03504<br>от 23.04.2003<br>E22 65R-00 04513<br>от 03.06.2004 |
| | Сертификат соответствия,<br>Орган по сертификации "СЕРТЭТ" Общества с ограниченной ответственностью "Научно-технический центр "Автоэлектроника",<br>RA.RU.11ИШ01,<br>Российская Федерация | ЕАЭС RU C-RU.ИШ01.B.00287/23<br>с 18.12.2023 по 17.12.2027 |
| | Сертификат соответствия,<br>Орган по сертификации Общества с ограниченной ответственностью "Независимая Сертификация Систем Менеджмента Качества",<br>RA.RU.10НА72,<br>Российская Федерация | ЕАЭС RU C-RU.НА72.B.00076/21<br>с 21.07.2021 по 20.07.2025 |

**Приложение № 2**

| 1 | 2 | 3 |
|---|---|---|
| Рулевое управление,<br>Правила ООН № 79-01 | Сертификат соответствия,<br>Орган по сертификации автомототехники - механических транспортных средств, запасных частей и принадлежностей АНО "Центр содействия сертификации автомототехники",<br>RA.RU.11MT25,<br>Российская Федерация | ЕАЭС RU C-RU.MT25.B.04859/21<br>с 29.12.2021 по 28.12.2025<br>ЕАЭС RU C-RU.MT25.B.04860/21<br>с 29.12.2021 по 28.12.2025 |
| Выбросы,<br>Правила ООН № 83-06<br>(экологический класс 5) | —"— | ЕАЭС RU C-RU.MT25.B.06965/24<br>с 31.07.2024 по 30.07.2028 |
| Максимальная мощность,<br>Правила ООН № 85-00 | Декларация о соответствии,<br>Общество с ограниченной ответственностью "Ульяновский автомобильный завод", Российская Федерация | ЕАЭС № RU<br>Д-RU.MT02.B.00074/24<br>с 14.05.2024 по 13.05.2028 |
| Общие требования безопасности к пассажирским транспортным средствам,<br>Правила ООН № 107-03 | Сертификат соответствия,<br>Орган по сертификации "ИНСАТ" Некоммерческого партнерства "Институт сертификации автомототехники",<br>РОСС RU.0001.11MT35,<br>Российская Федерация | ЕАЭС RU C-RU.MT35.B.02552/22<br>с 29.03.2022 по 28.03.2026 |
| Фары ближнего и дальнего света,<br>Правила ООН № 112-00 | Сообщение,<br>Государственный комитет по стандартизации, метрологии и сертификации Республики Беларусь, Республика Беларусь | E28 R112-00 0504<br>от 13.08.2007 |
| Фары ближнего и дальнего света,<br>Правила ООН № 112-01 | Сообщение,<br>Федеральное агентство по техническому регулированию и метрологии, Российская Федерация | E22 112R 01 12514<br>от 20.11.2012 |
| Уровень шума от качения шин*,<br>Правила ООН № 117-02, стадия 2 | Сообщение,<br>RDW, Нидерланды | E4-117R-025277 S2WR2 Ext.1<br>от 07.09.2018<br>E4-117R-027911 S2WR2 Ext.1<br>от 21.11.2016 |
| | Сообщение,<br>Ministerstvo dopravy České republiky, Чешская Республика | E8 020023 S2WR2 Ext.1<br>от 13.03.2017 |
| | Сообщение,<br>Ministry of Transport of the Czech Republic, Чешская Республика | E8 020076 S2WR2<br>от 03.10.2014<br>E8*117R02/09*0100*01 Ext.I<br>от 03.12.2019 |
| Сопротивление качению шин*,<br>Правила ООН № 117-02, стадия 2 | Сообщение,<br>RDW, Нидерланды | E4-117R-025277 S2WR2 Ext.1<br>от 07.09.2018<br>E4-117R-027911 S2WR2 Ext.1<br>от 21.11.2016 |
| | Сообщение,<br>Ministerstvo dopravy České republiky, Чешская Республика | E8 020023 S2WR2 Ext.1<br>от 13.03.2017<br>E8*117R02/09*0100*01 Ext.I<br>от 03.12.2019 |

**Приложение № 2**

| 1 | 2 | 3 |
|---|---|---|
| Сопротивление качению шин*,<br>Правила ООН № 117-02, стадия 2<br>(продолжение) | Сообщение,<br>Ministry of Transport of the Czech Republic, Чешская Республика | E8 020076 S2WR2<br>от 03.10.2014 |
| Органы управления транспортных средств - идентификация,<br>Правила ООН № 121-01 | Сертификат соответствия,<br>Орган по сертификации автомототехники - механических транспортных средств, запасных частей и принадлежностей АНО "Центр содействия сертификации автомототехники",<br>RA.RU.11MT25,<br>Российская Федерация | ЕАЭС RU C-RU.MT25.B.06262/23<br>с 21.12.2023 по 20.12.2027 |
| Системы отопления,<br>Правила ООН № 122-00 | —"— | ЕАЭС RU C-RU.MT25.B.04873/22<br>с 17.01.2022 по 16.01.2026 |
| | Сертификат соответствия,<br>Орган по сертификации "ИНСАТ" Некоммерческого партнерства "Институт сертификации автомототехники",<br>РОСС RU.0001.11MT35,<br>Российская Федерация | ЕАЭС RU C-RU.MT35.B.03340/23<br>с 28.09.2023 по 27.09.2027 |
| Внутренний шум,<br>пункт 2 приложения № 3 к ТР ТС 018/2011 | Сертификат соответствия,<br>Орган по сертификации автомототехники - механических транспортных средств, запасных частей и принадлежностей АНО "Центр содействия сертификации автомототехники",<br>RA.RU.11MT25,<br>Российская Федерация | ЕАЭС RU C-RU.MT25.B.06987/24<br>с 07.08.2024 по 06.08.2028 |
| Содержание вредных (загрязняющих) веществ в воздухе обитаемого помещения транспортного средства,<br>пункт 3 приложения № 3 к ТР ТС 018/2011 | Сертификат соответствия,<br>Орган по сертификации "ИНСАТ" Некоммерческого партнерства "Институт сертификации автомототехники",<br>РОСС RU.0001.11MT35,<br>Российская Федерация | ЕАЭС RU C-RU.MT35.B.03239/23<br>с 08.08.2023 по 07.08.2027<br>ЕАЭС RU C-RU.MT35.B.03341/23<br>с 28.09.2023 по 27.09.2027 |
| Устойчивость,<br>пункт 4 приложения № 3 к ТР ТС 018/2011 | Сертификат соответствия,<br>Орган по сертификации автомототехники - механических транспортных средств, запасных частей и принадлежностей АНО "Центр содействия сертификации автомототехники",<br>RA.RU.11MT25,<br>Российская Федерация | ЕАЭС RU C-RU.MT25.B.05545/22<br>с 05.12.2022 по 04.12.2026 |

**Приложение № 2**

| 1 | 2 | 3 |
|---|---|---|
| Вентиляция, отопление и кондиционирование, пункт 6 приложения № 3 к ТР ТС 018/2011 | Сертификат соответствия, Орган по сертификации автомототехники - механических транспортных средств, запасных частей и принадлежностей АНО "Центр содействия сертификации автомототехники", RA.RU.11MT25, Российская Федерация | ЕАЭС RU C-RU.MT25.B.04221/21 с 04.08.2021 по 03.08.2025<br>ЕАЭС RU C-RU.MT25.B.04876/22 с 17.01.2022 по 16.01.2026<br>ЕАЭС RU C-RU.MT25.B.05578/22 с 19.12.2022 по 18.12.2026 |
| | Сертификат соответствия, Орган по сертификации "ИНСАТ" Некоммерческого партнерства "Институт сертификации автомототехники", РОСС RU.0001.11MT35, Российская Федерация | ЕАЭС RU C-RU.MT35.B.03238/23 с 08.08.2023 по 07.08.2027<br>ЕАЭС RU C-RU.MT35.B.03342/23 с 28.09.2023 по 27.09.2027 |
| Оснащение устройством вызова экстренных оперативных служб, пункт 16 приложения № 3 к ТР ТС 018/2011 | Сертификат соответствия, Орган по сертификации механических транспортных средств и прицепов, их составных частей и предметов оборудования "САТР-ФОНД" Межотраслевого Фонда "Сертификация автотранспорта САТР", РОСС RU.0001.11MT02, Российская Федерация | ЕАЭС RU C-RU.MT02.B.00716/24 с 27.12.2024 по 16.12.2028 |
| Требования к автомобилям скорой медицинской помощи, пункт 1.6 приложения № 6 к ТР ТС 018/2011 | Сертификат соответствия, Орган по сертификации "ИНСАТ" Некоммерческого партнерства "Институт сертификации автомототехники", РОСС RU.0001.11MT35, Российская Федерация | ЕАЭС RU C-RU.MT35.B.03047/23 с 25.04.2023 по 24.04.2027 |
| Требования к медицинским комплексам на шасси транспортных средств, пункт 1.10 приложения № 6 к ТР ТС 018/2011 | Сертификат соответствия, Орган по сертификации автомототехники - механических транспортных средств, запасных частей и принадлежностей АНО "Центр содействия сертификации автомототехники", RA.RU.11MT25, Российская Федерация | ЕАЭС RU C-RU.MT25.B.04602/21 с 11.11.2021 по 10.11.2025 |
| Требования к транспортным средствам оперативно-служебным для перевозки лиц, находящихся под стражей, пункт 1.21 приложения № 6 к ТР ТС 018/2011 | Сертификат соответствия, Орган по сертификации "ИНСАТ" Некоммерческого партнерства "Институт сертификации автомототехники", РОСС RU.0001.11MT35, Российская Федерация | ЕАЭС RU C-RU.MT35.B.02645/22 с 06.05.2022 по 05.05.2026 |

**Приложение № 2**

| 1 | 2 | 3 |
|---|---|---|
| Требования к цветографическим схемам, опознавательным знакам, надписям, специальным световым и звуковым сигналам транспортных средств оперативных служб, пункт 2.4 приложения № 6 к ТР ТС 018/2011 | Сертификат соответствия, Орган по сертификации автомототехники - механических транспортных средств, запасных частей и принадлежностей АНО "Центр содействия сертификации автомототехники", RA.RU.11MT25, Российская Федерация | ЕАЭС RU C-RU.MT25.B.04222/21 с 04.08.2021 по 03.08.2025 |
| | Сертификат соответствия, Орган по сертификации "ИНСАТ" Некоммерческого партнерства "Институт сертификации автомототехники", РОСС RU.0001.11MT35, Российская Федерация | ЕАЭС RU C-RU.MT35.B.02420/22 с 23.03.2022 по 22.03.2026 |
| Маркировка и возможность идентификации, приложение № 7 к ТР ТС 018/2011 | Декларация о соответствии, Общество с ограниченной ответственностью "Ульяновский автомобильный завод", Российская Федерация | ЕАЭС № RU Д-RU.MT02.B.00143/22 с 06.12.2022 по 05.12.2026 |

* Допускается установка шин, соответствующих критериям размерности, минимально допустимого индекса нагрузки и минимальной скоростной категории и имеющих иные подтверждающие соответствие документы (при наличии на шинах маркировки по Правилам ООН № 30 или 54, а также по Правилам ООН № 117 при условии представления в орган по сертификации информации об указанной маркировке).

**Руководитель органа по сертификации** **А.И. Щепкин**

инициалы, фамилия

СВЕДЕНИЯ О СЕРТИФИКАТЕ ЭП

Сертификат: 011682F00022B25F9E425940F9DB4ACAE9
Кому выдан: Щепкин Александр Иванович
Действителен: с 08.11.2024 до 08.02.2026

## ОПИСАНИЕ МАРКИРОВКИ ТРАНСПОРТНОГО СРЕДСТВА

1. Место расположения и форма единого знака обращения на рынке государств – членов Таможенного союза:
   На табличке изготовителя.
   Единый знак обращения на рынке государств – членов Таможенного союза наносится в соответствии с Решением Комиссии Таможенного союза от 15 июля 2011 г. №711.
2. Место расположения таблички изготовителя:
   Внутри кабины на верхней панели передка под правым противосолнечным козырьком.
3. Место расположения идентификационного номера:
3.1. На табличке изготовителя.
3.2. На желобе крыши, над правой передней дверью.
4. Структура и содержание идентификационного номера (номеров) транспортных средств:

| 1 | 2 | 3 | 4 | 5 | 6 | 7 | 8 | 9 | 10 | 11 | 12 | 13 | 14 | 15 | 16 | 17 |
|---|---|---|---|---|---|---|---|---|---|---|---|---|---|---|---|---|
| X | ? | ? | ? | ? | ? | ? | ? | ? | ? | ? | ? | ? | ? | ? | ? | ? |

поз. 1 - 3: Международный идентификационный код изготовителя (WMI):
**XTT** - Общество с ограниченной ответственностью "Ульяновский автомобильный завод", Российская Федерация;
**XU6** - Общество с ограниченной ответственностью "Автодом", Российская Федерация .

поз. 4 - 9: Обозначение модификаций транспортных средств:
**220695** - 220695, 220695-04;
**396221** - 396221;
**396222** - 396222;
**396223** - 396223-01, 396223-02;
**396295** - 396295, 396222 (для варианта, произведенного в заводских условиях из модификации 396295).

поз. 10: Модельный год согласно таблице 1 приложения № 7 к техническому регламенту Таможенного союза "О безопасности колесных транспортных средств".

поз. 11: Код сборочного завода:
**1** - Общество с ограниченной ответственностью "Ульяновский автомобильный завод", Российская федерация;
**4** - Общество с ограниченной ответственностью "Автодом", Российская Федерация.

поз. 12 - 17: Производственный номер транспортного средства.

**Руководитель органа по сертификации** **А.И. Щепкин**
инициалы, фамилия

СВЕДЕНИЯ О СЕРТИФИКАТЕ ЭП

Сертификат: 011682F00022B25F9E425940F9DB4ACAE9
Кому выдан: Щепкин Александр Иванович
Действителен: с 08.11.2024 до 08.02.2026

**ОБЩИЙ ВИД ТРАНСПОРТНОГО СРЕДСТВА**
**Марка УАЗ, тип 2206, модификация 220695**

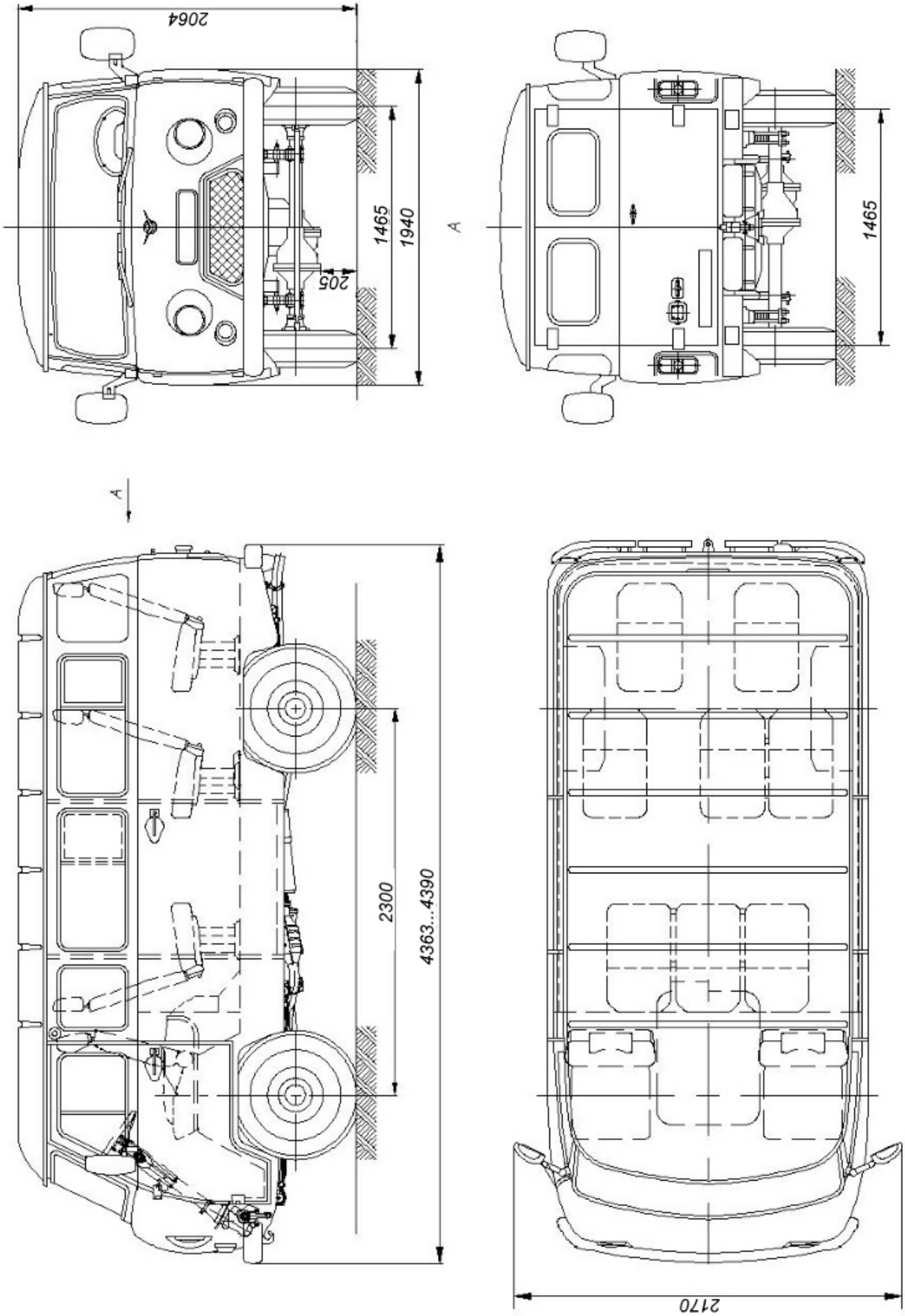

**Приложение № 4**

## ОБЩИЙ ВИД ТРАНСПОРТНОГО СРЕДСТВА
**Марка УАЗ, тип 2206, модификация 220695**

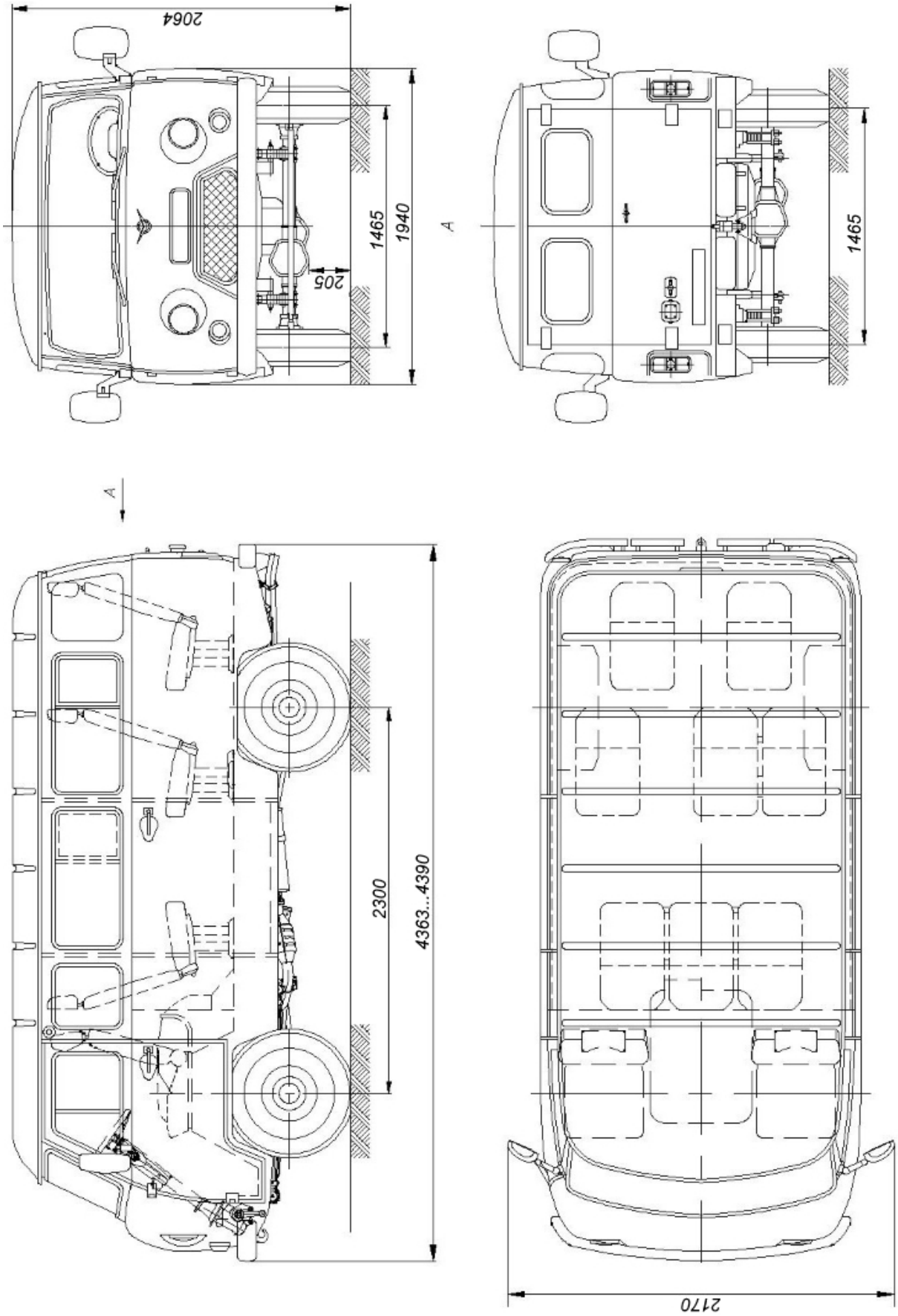

**Приложение № 4**

## ОБЩИЙ ВИД ТРАНСПОРТНОГО СРЕДСТВА
**Марка УАЗ, тип 2206, модификация 220695-04**

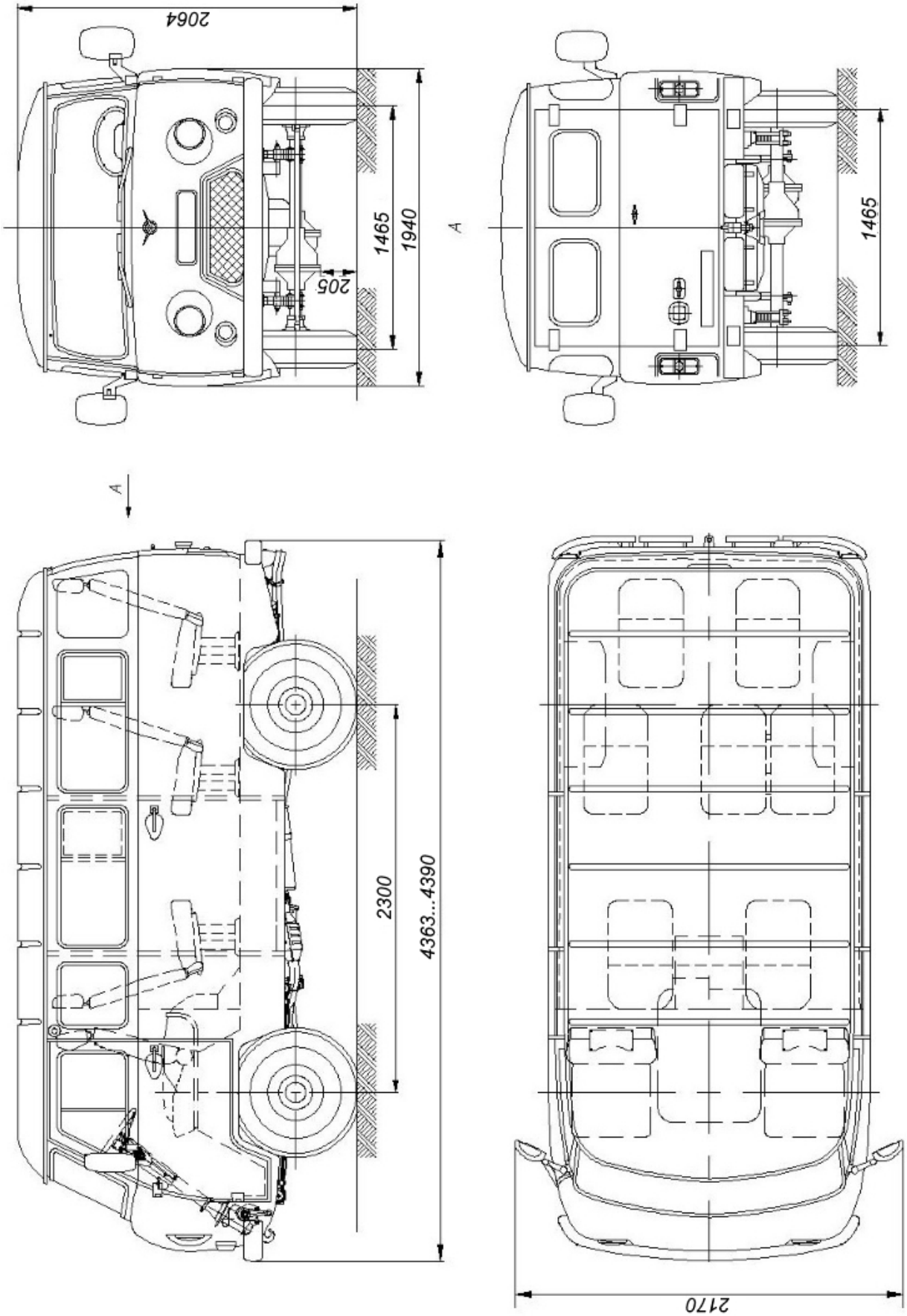

**Приложение № 4**

## ОБЩИЙ ВИД ТРАНСПОРТНОГО СРЕДСТВА
**Марка УАЗ, тип 2206, модификация 220695-04**

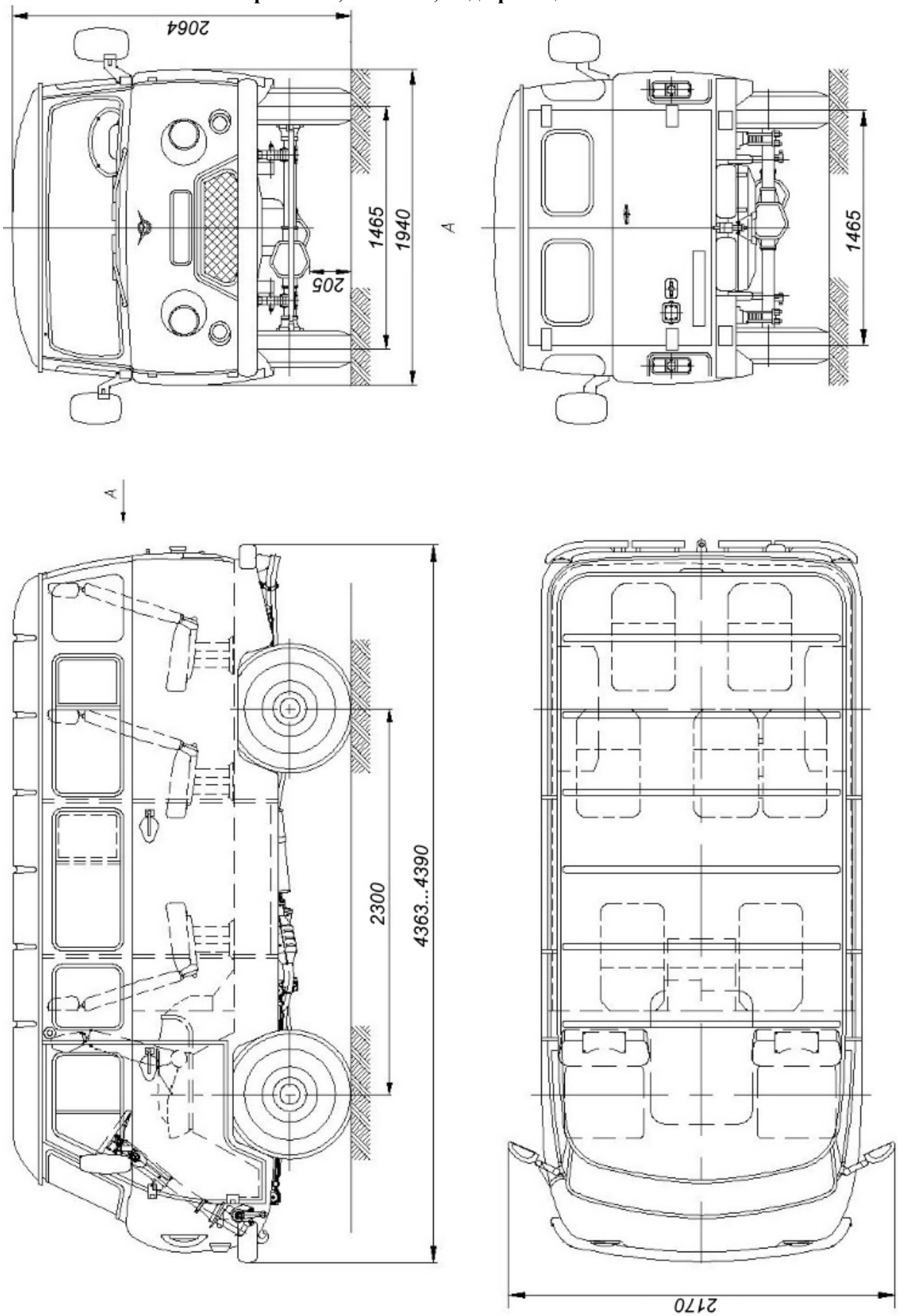

**Приложение № 4**

## ОБЩИЙ ВИД ТРАНСПОРТНОГО СРЕДСТВА

**Марка УАЗ, тип 2206, модификация 396221**

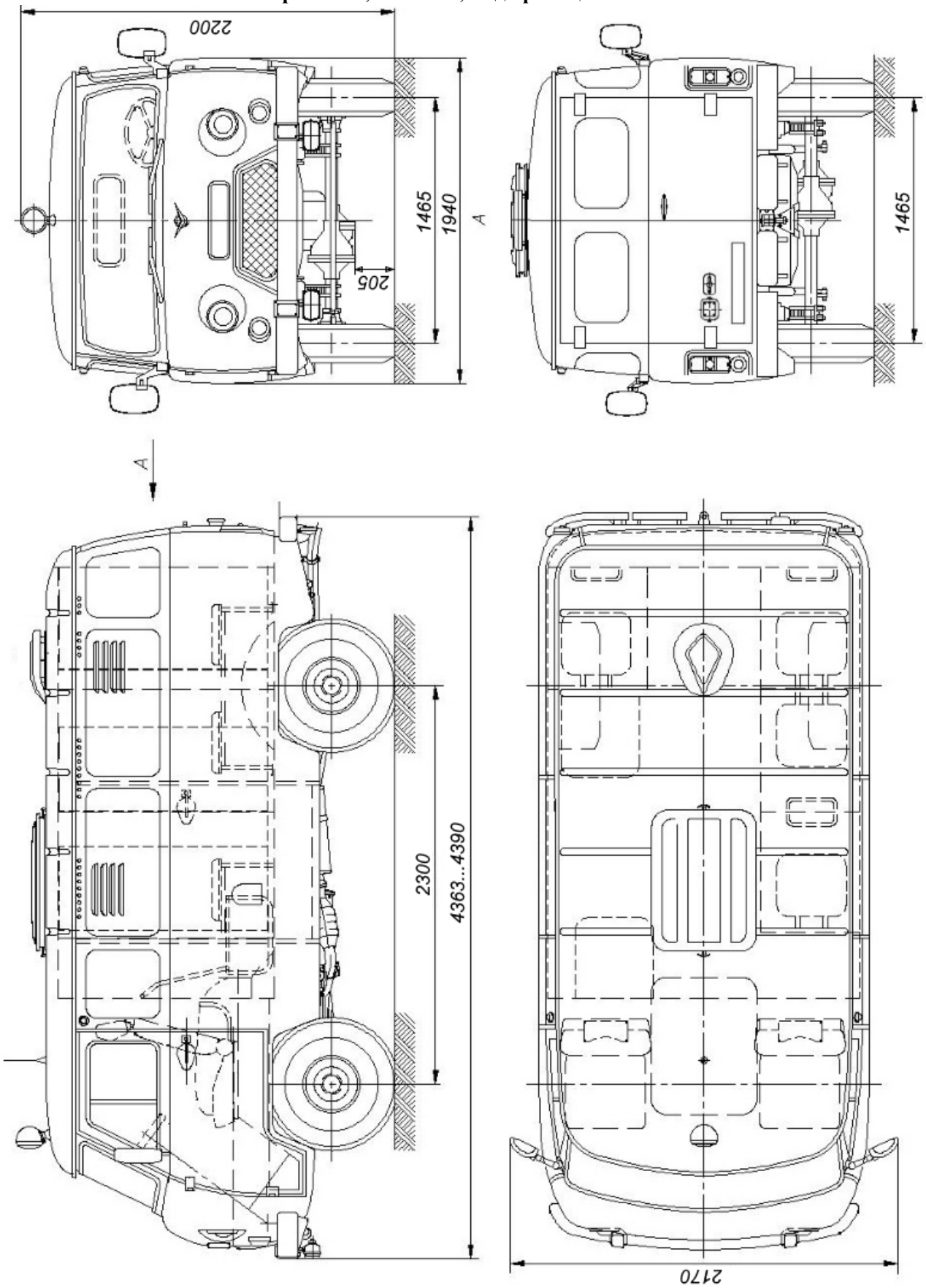

**Приложение № 4**

## ОБЩИЙ ВИД ТРАНСПОРТНОГО СРЕДСТВА
**Марка УАЗ, тип 2206, модификация 396221**

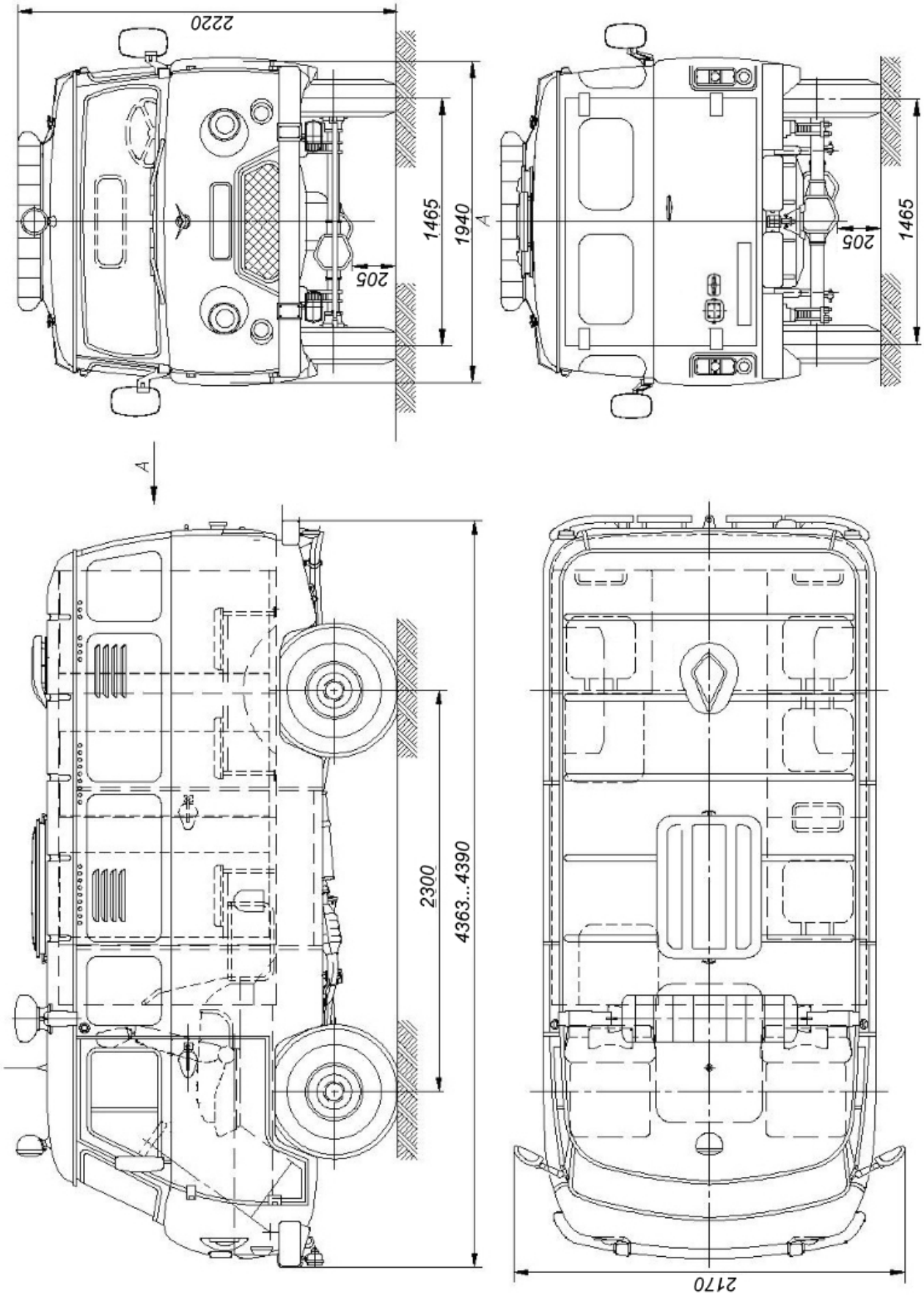

**Приложение № 4**

## ОБЩИЙ ВИД ТРАНСПОРТНОГО СРЕДСТВА

**Марка УАЗ, тип 2206, модификация 396221 (вариант исполнения)**

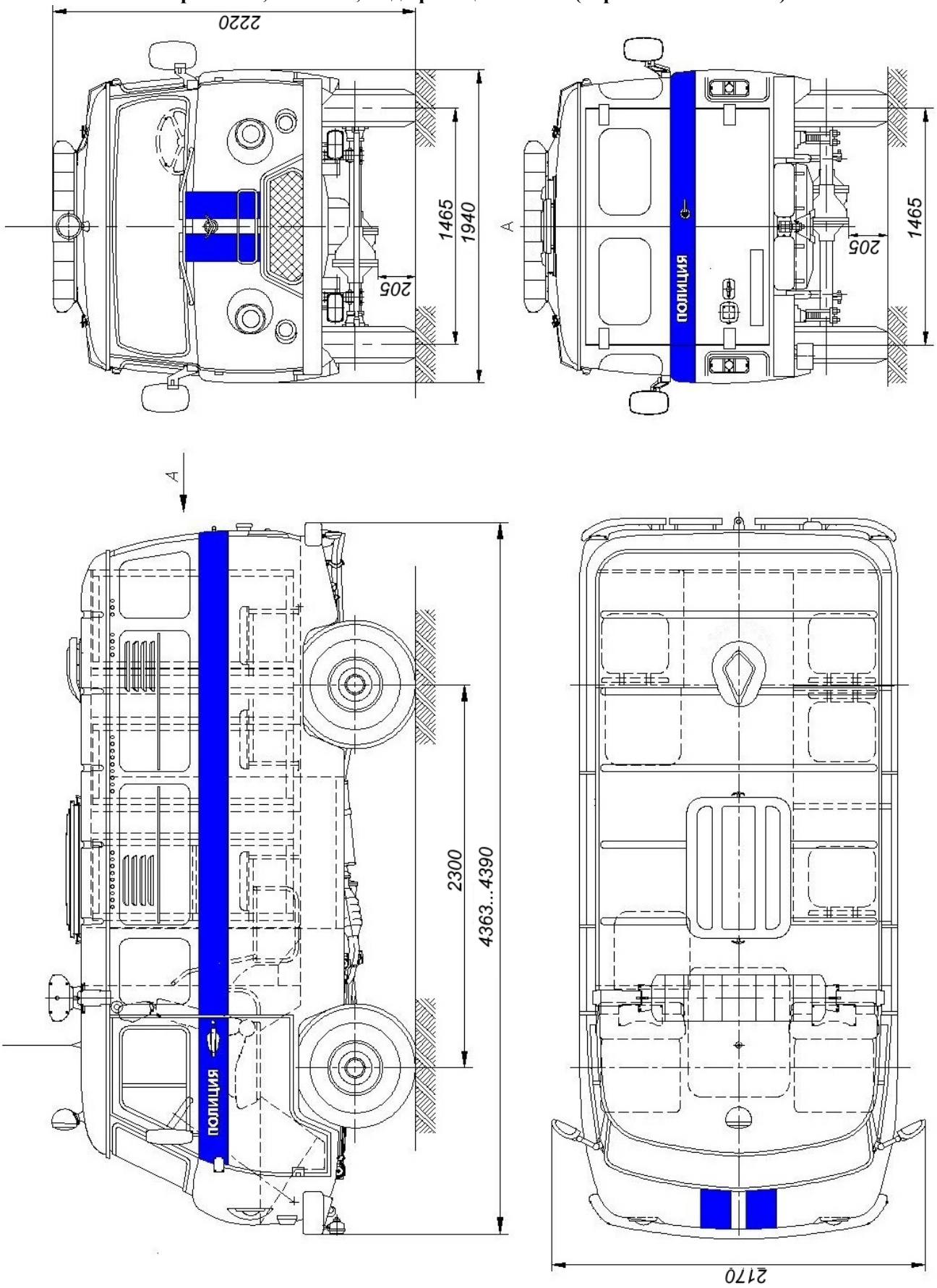

**Приложение № 4**

## ОБЩИЙ ВИД ТРАНСПОРТНОГО СРЕДСТВА

**Марка УАЗ, тип 2206, модификация 396221 (вариант исполнения)**

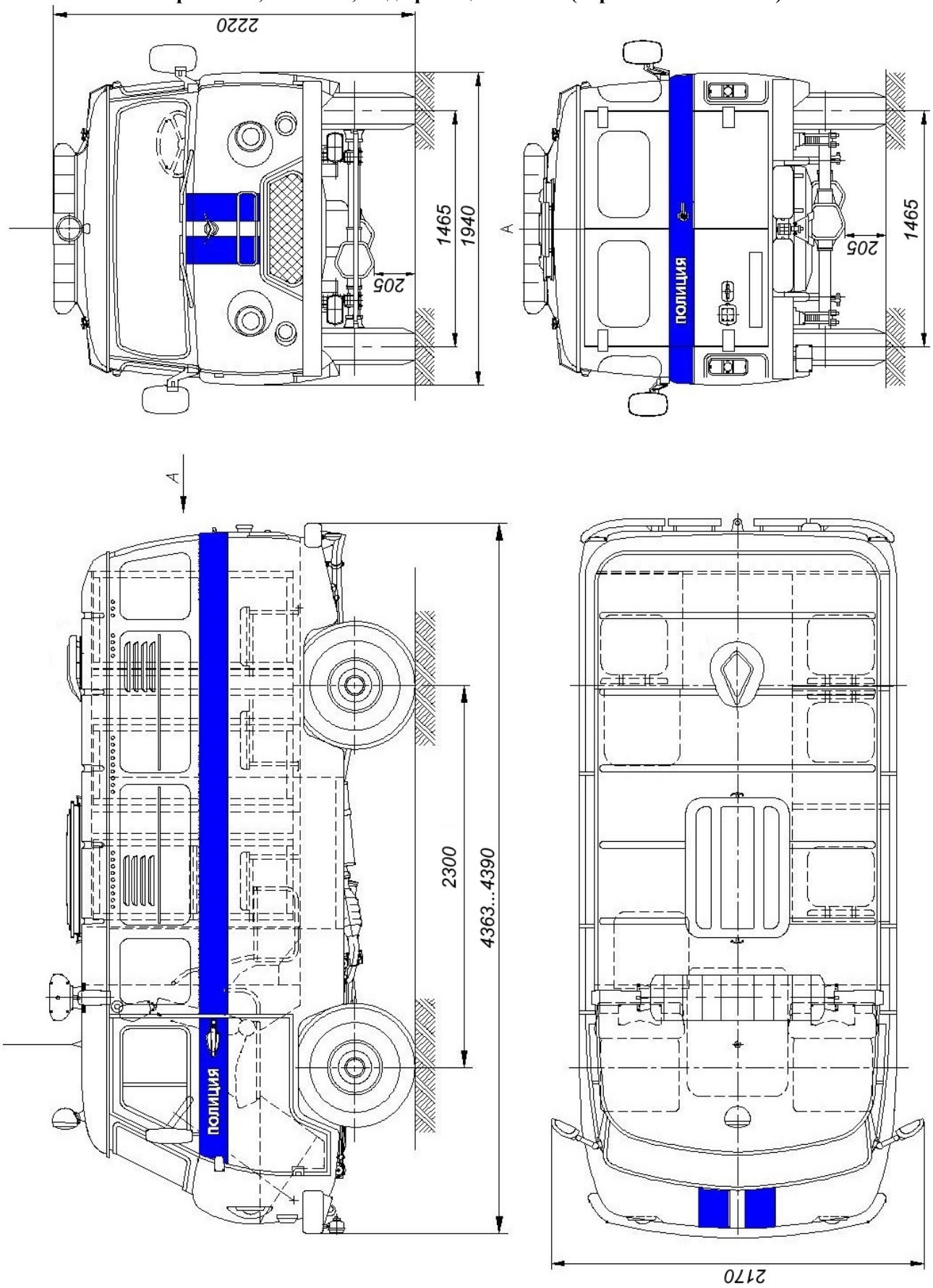

**Приложение № 4**

## ОБЩИЙ ВИД ТРАНСПОРТНОГО СРЕДСТВА

**Марка УАЗ, тип 2206, модификация 396221 (вариант исполнения)**

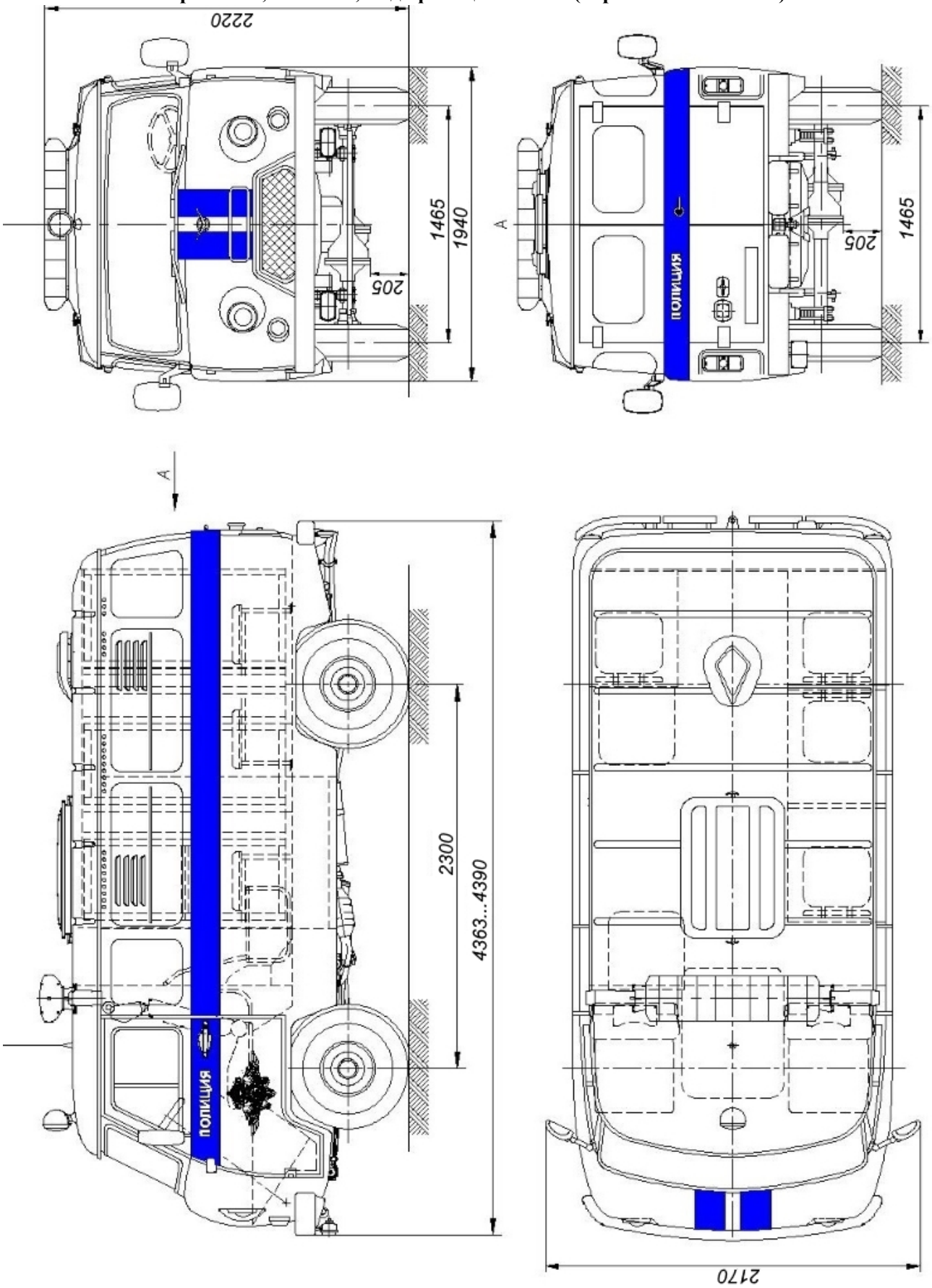

**Приложение № 4**

## ОБЩИЙ ВИД ТРАНСПОРТНОГО СРЕДСТВА

**Марка УАЗ, тип 2206, модификация 396221 (вариант исполнения)**

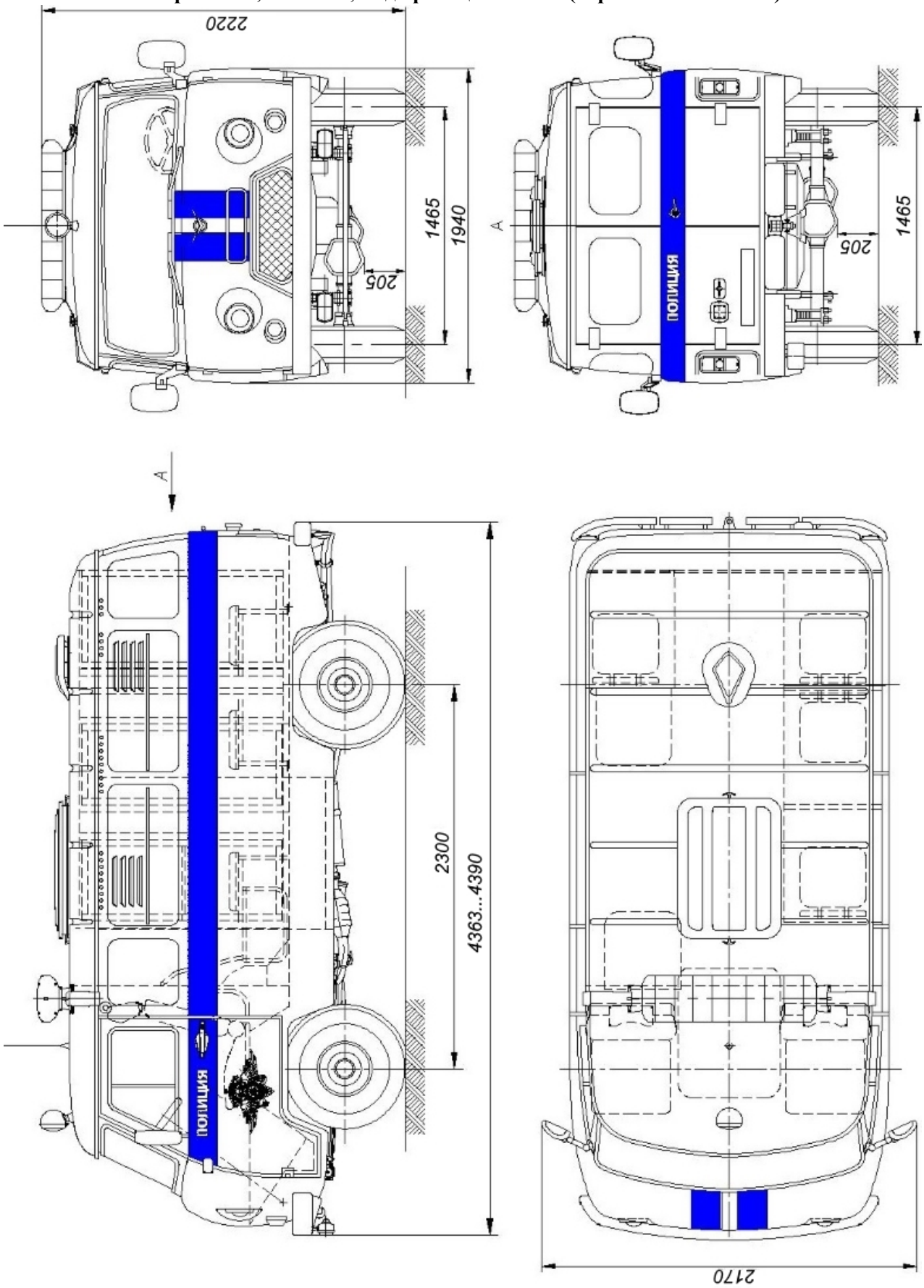

**Приложение № 4**

## ОБЩИЙ ВИД ТРАНСПОРТНОГО СРЕДСТВА

**Марка УАЗ, тип 2206, модификация 396221 (вариант исполнения с охладителем воздуха)**

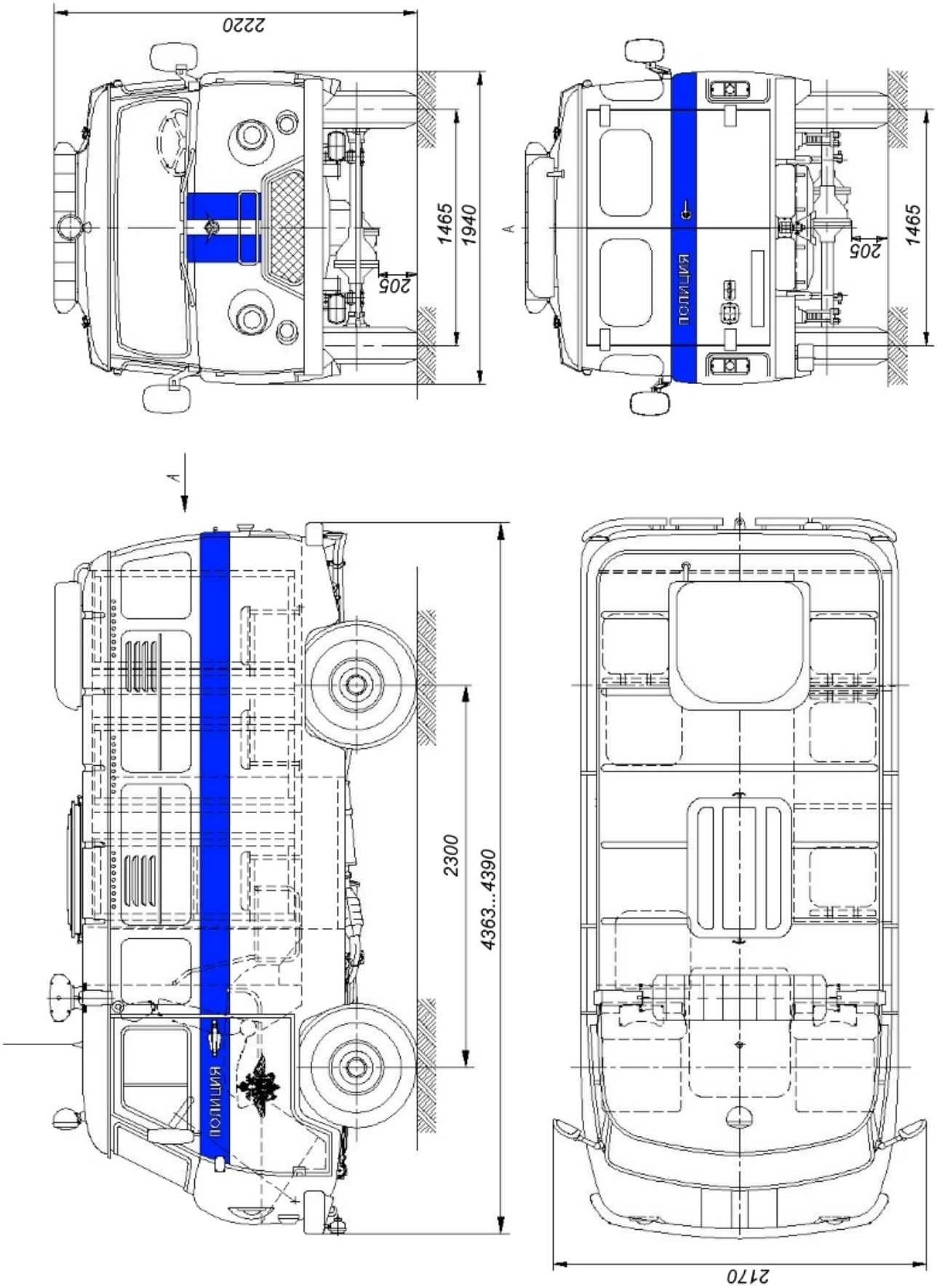

**Приложение № 4**

## ОБЩИЙ ВИД ТРАНСПОРТНОГО СРЕДСТВА

**Марка УАЗ, тип 2206, модификация 396221 (вариант исполнения с охладителем воздуха)**

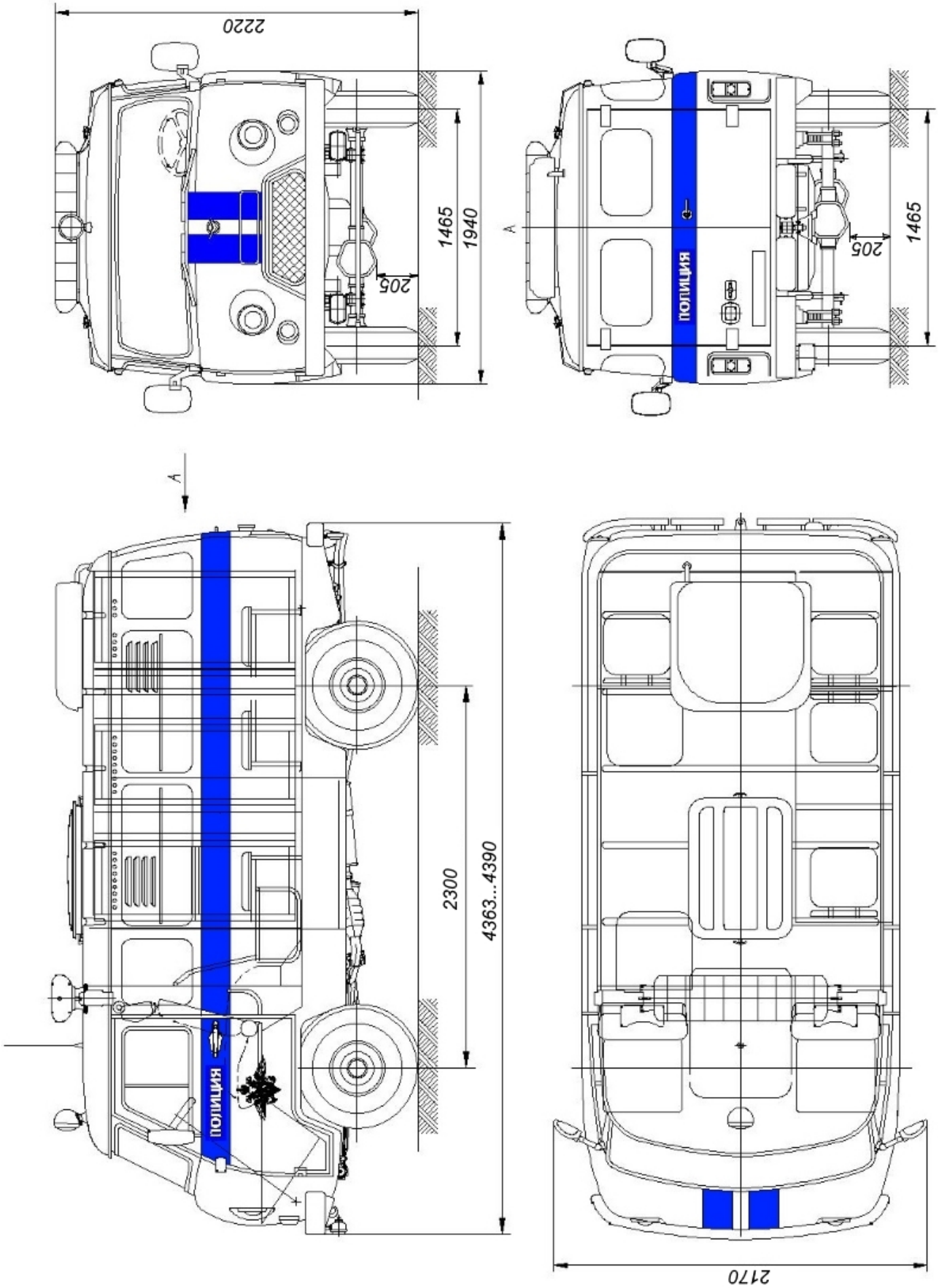

**Приложение № 4**

## ОБЩИЙ ВИД ТРАНСПОРТНОГО СРЕДСТВА
**Марка УАЗ, тип 2206, модификация 396222**

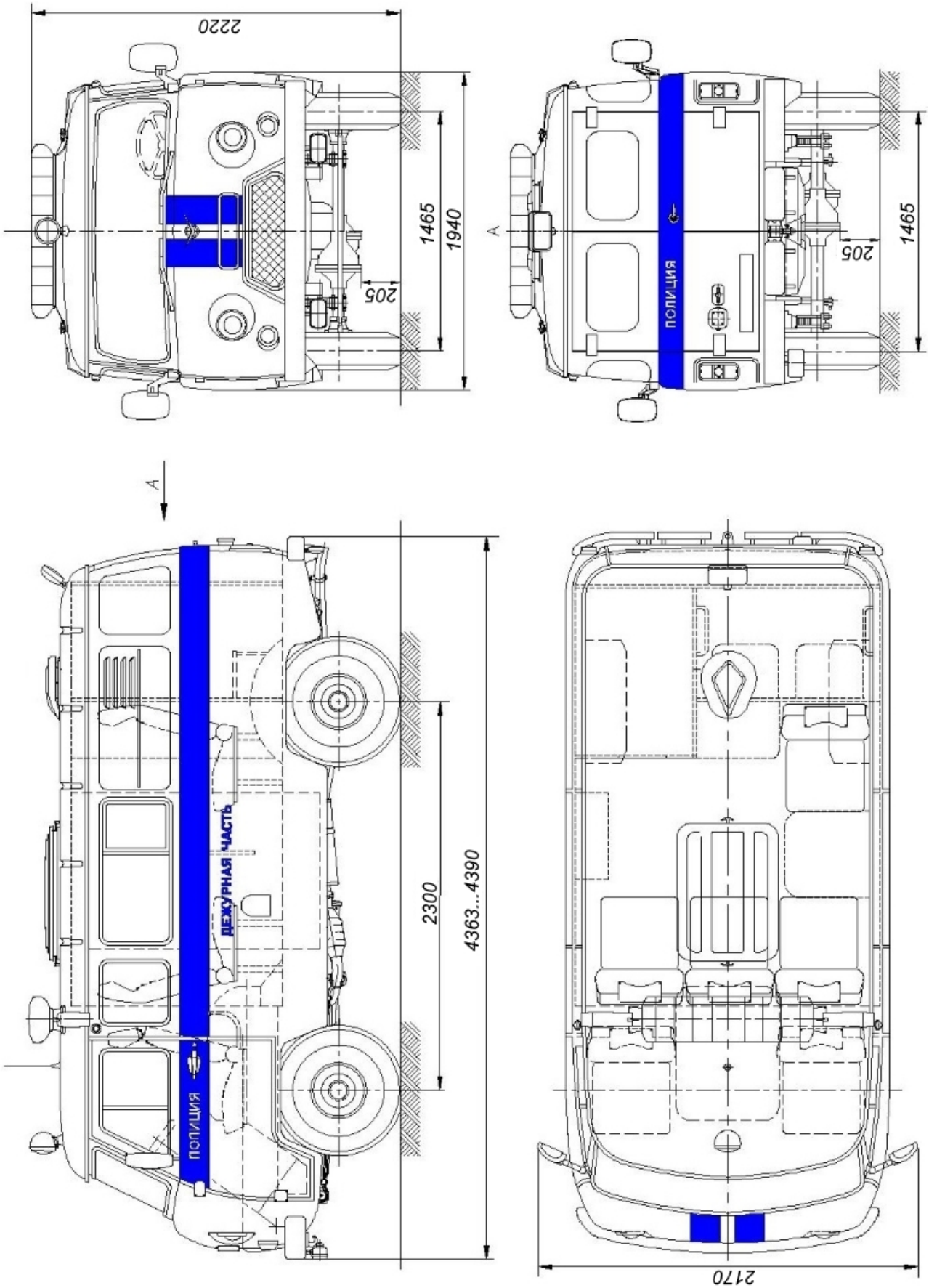

**Приложение № 4**

## ОБЩИЙ ВИД ТРАНСПОРТНОГО СРЕДСТВА
**Марка УАЗ, тип 2206, модификация 396222**

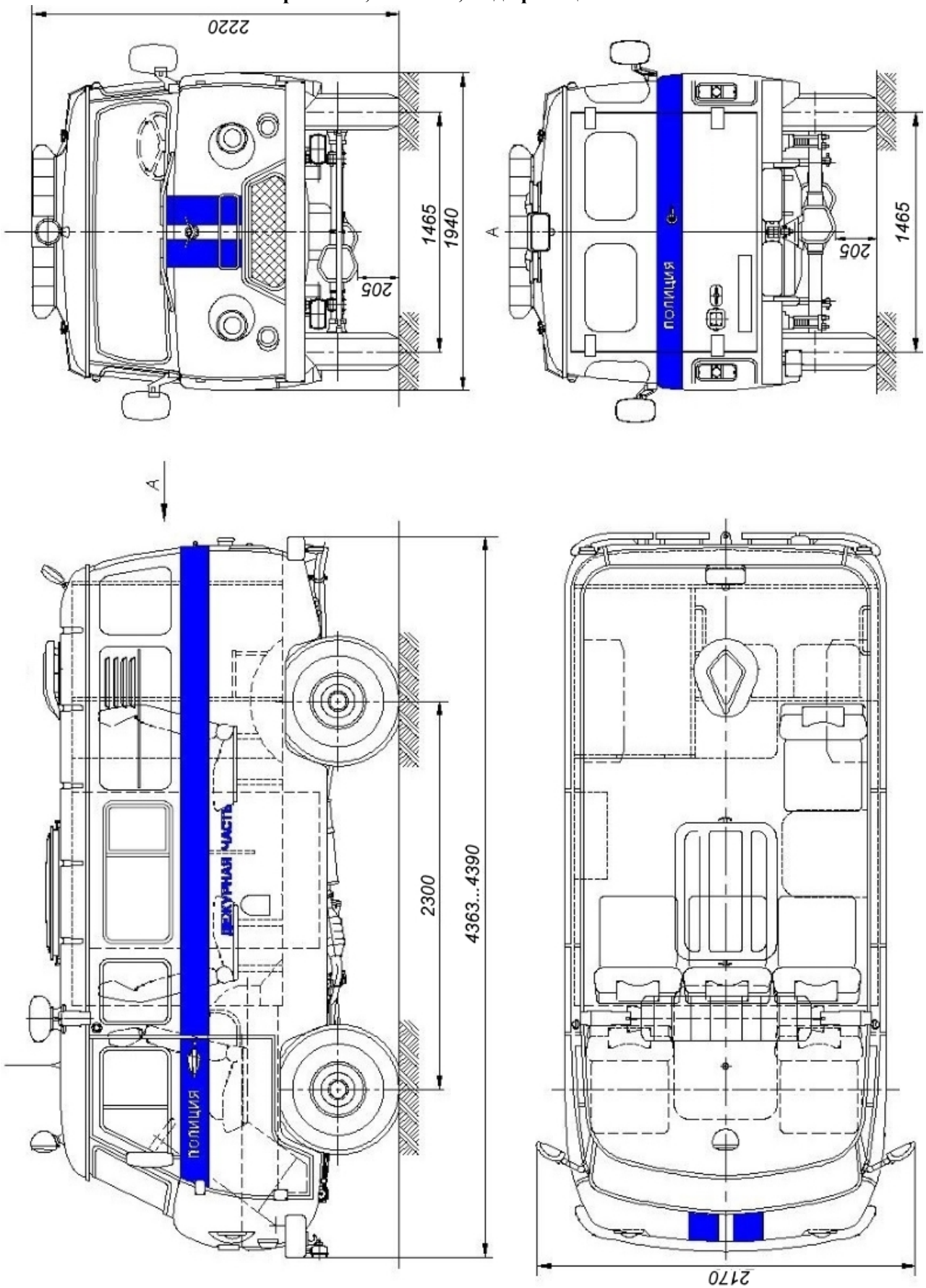

**Приложение № 4**

## ОБЩИЙ ВИД ТРАНСПОРТНОГО СРЕДСТВА

**Марка УАЗ, тип 2206, модификация 396222 (вариант исполнения)**

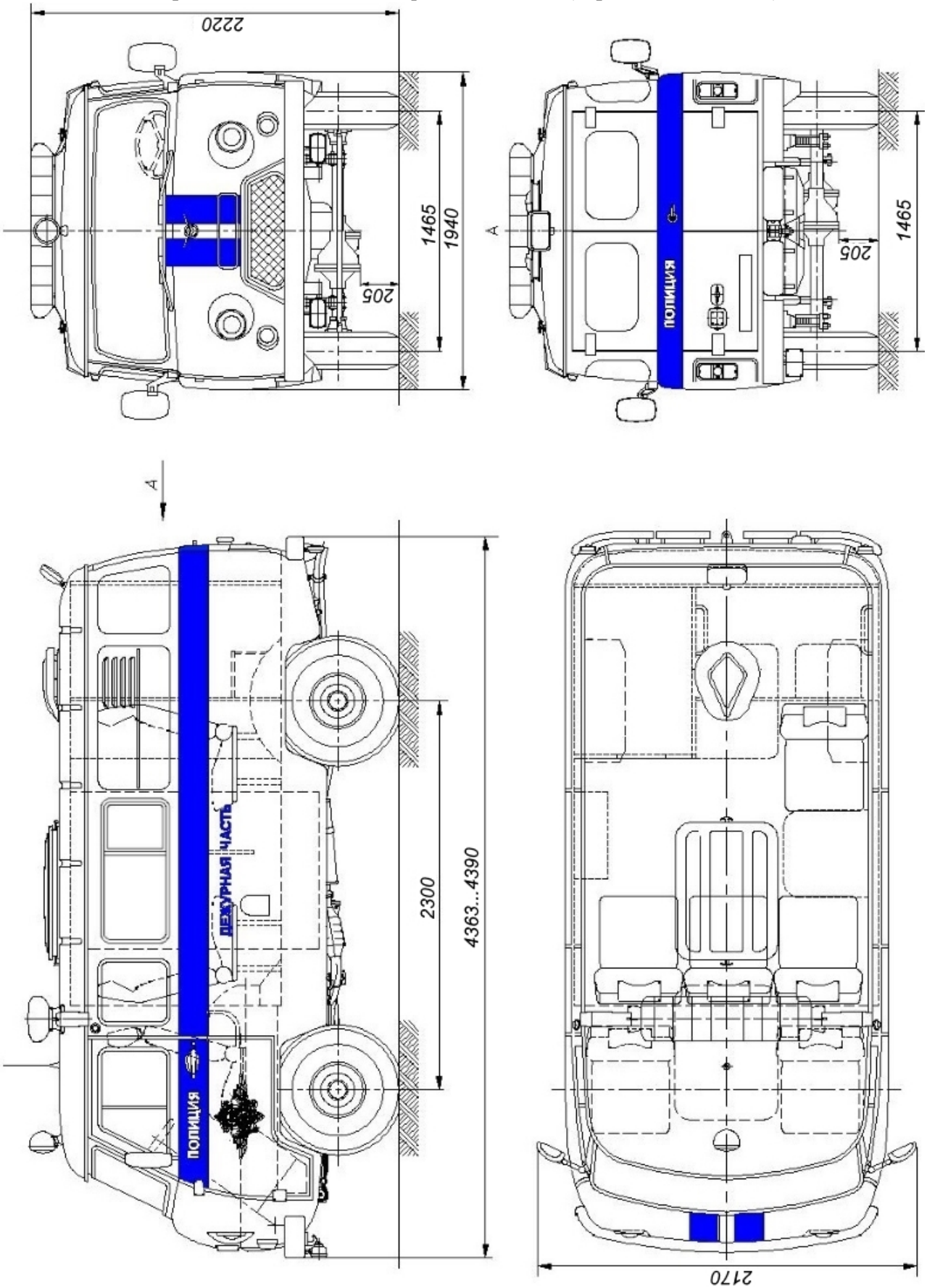

**Приложение № 4**

## ОБЩИЙ ВИД ТРАНСПОРТНОГО СРЕДСТВА

**Марка УАЗ, тип 2206, модификация 396222 (вариант исполнения)**

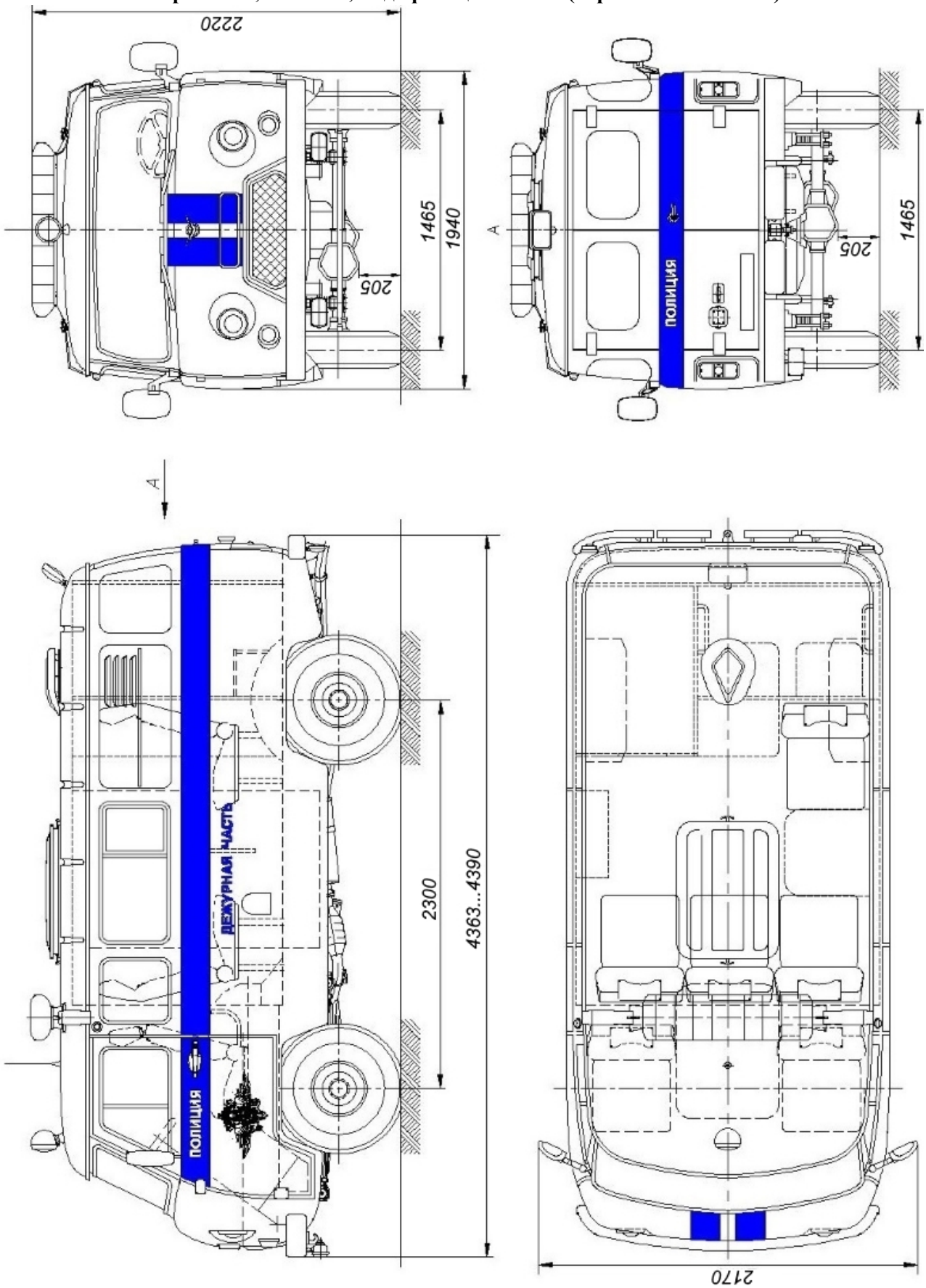

**Приложение № 4**

## ОБЩИЙ ВИД ТРАНСПОРТНОГО СРЕДСТВА
**Марка УАЗ, тип 2206, модификация 396295**

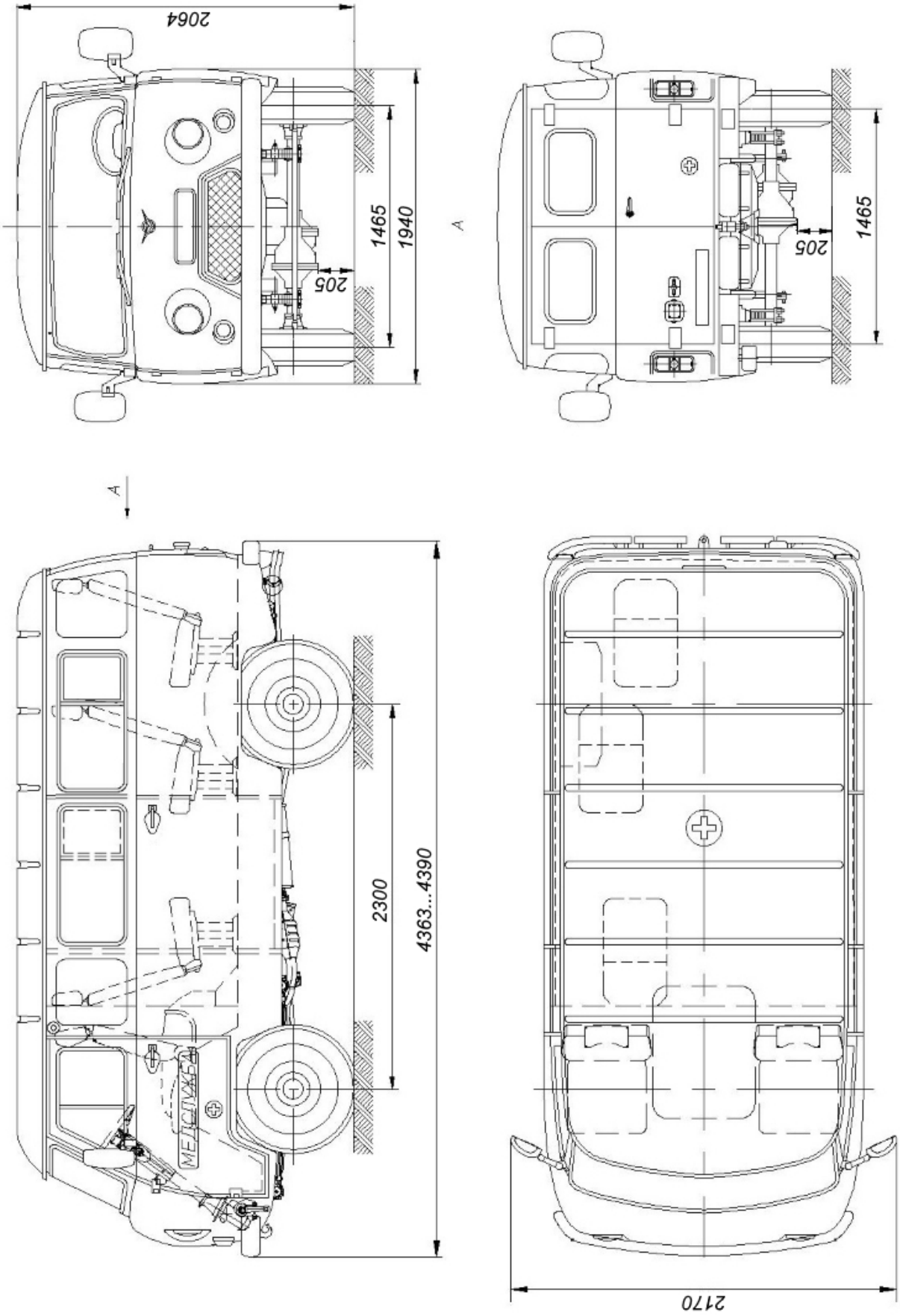

**Приложение № 4**

## ОБЩИЙ ВИД ТРАНСПОРТНОГО СРЕДСТВА
**Марка УАЗ, тип 2206, модификация 396295**

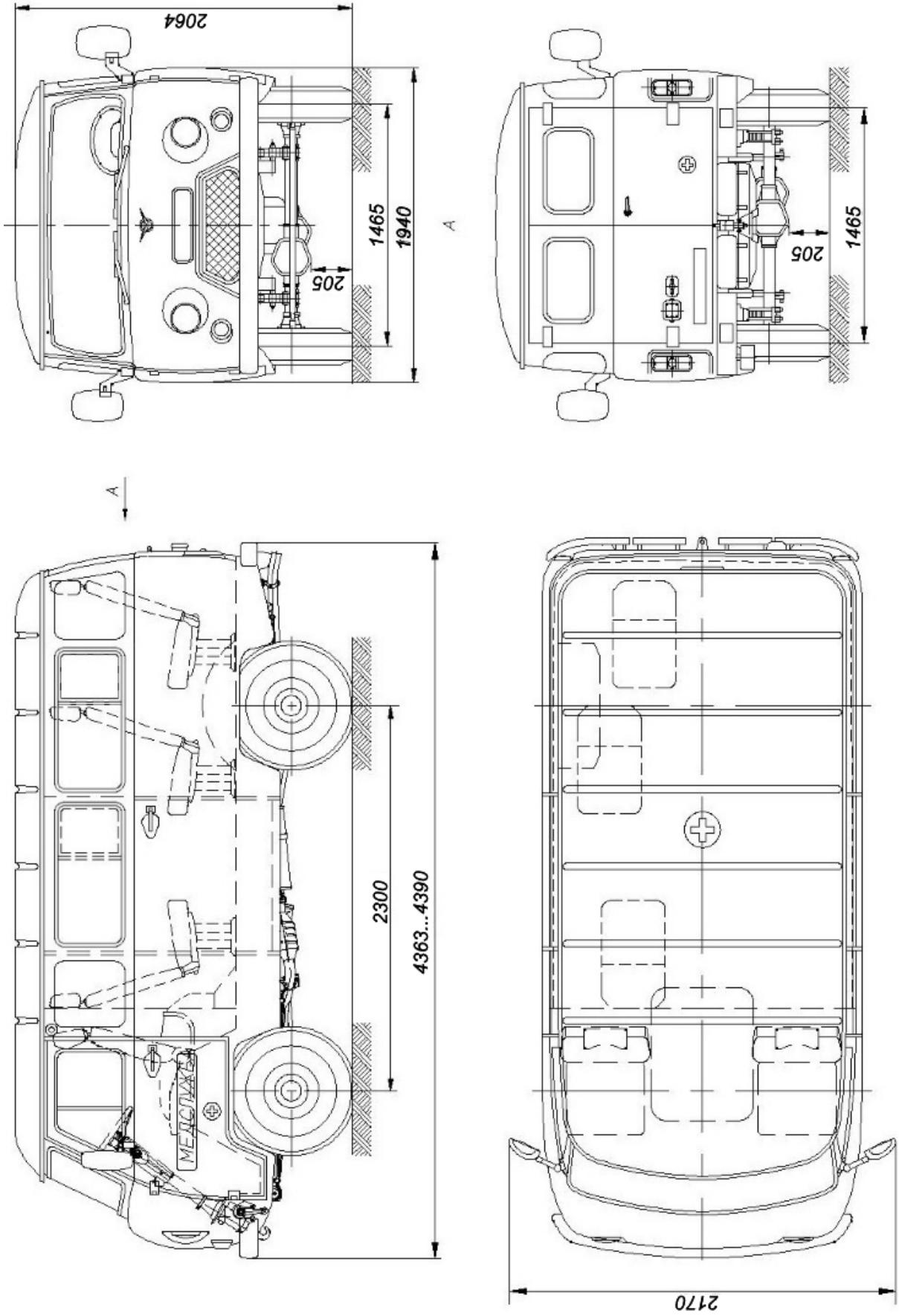

**Приложение № 4**

**ОБЩИЙ ВИД ТРАНСПОРТНОГО СРЕДСТВА**
**Марка УАЗ, тип 2206, модификация 396223-01 (класс А)**

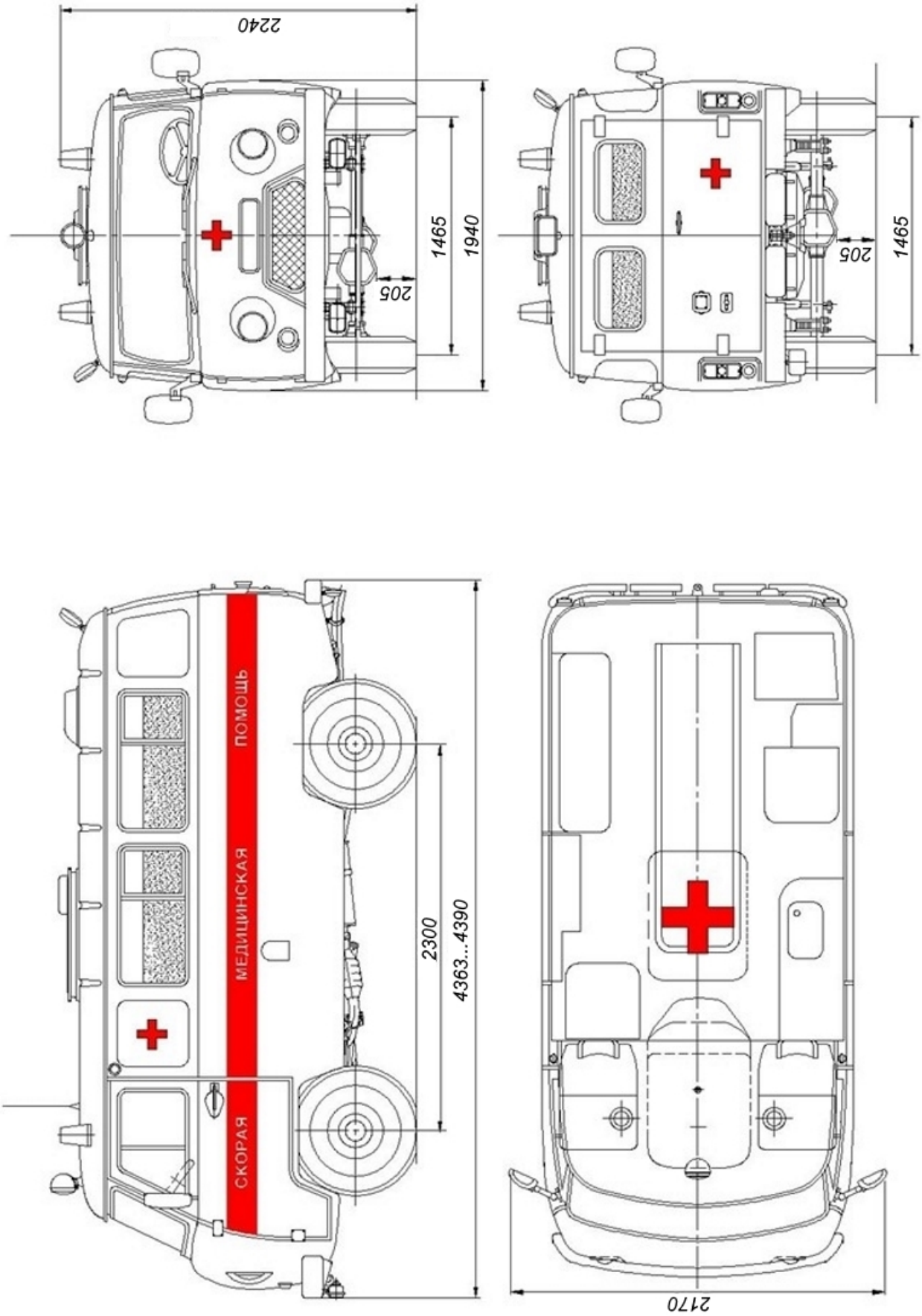

**Приложение № 4**

**ОБЩИЙ ВИД ТРАНСПОРТНОГО СРЕДСТВА**
**Марка УАЗ, тип 2206, модификация 396223-01 (класс А)**

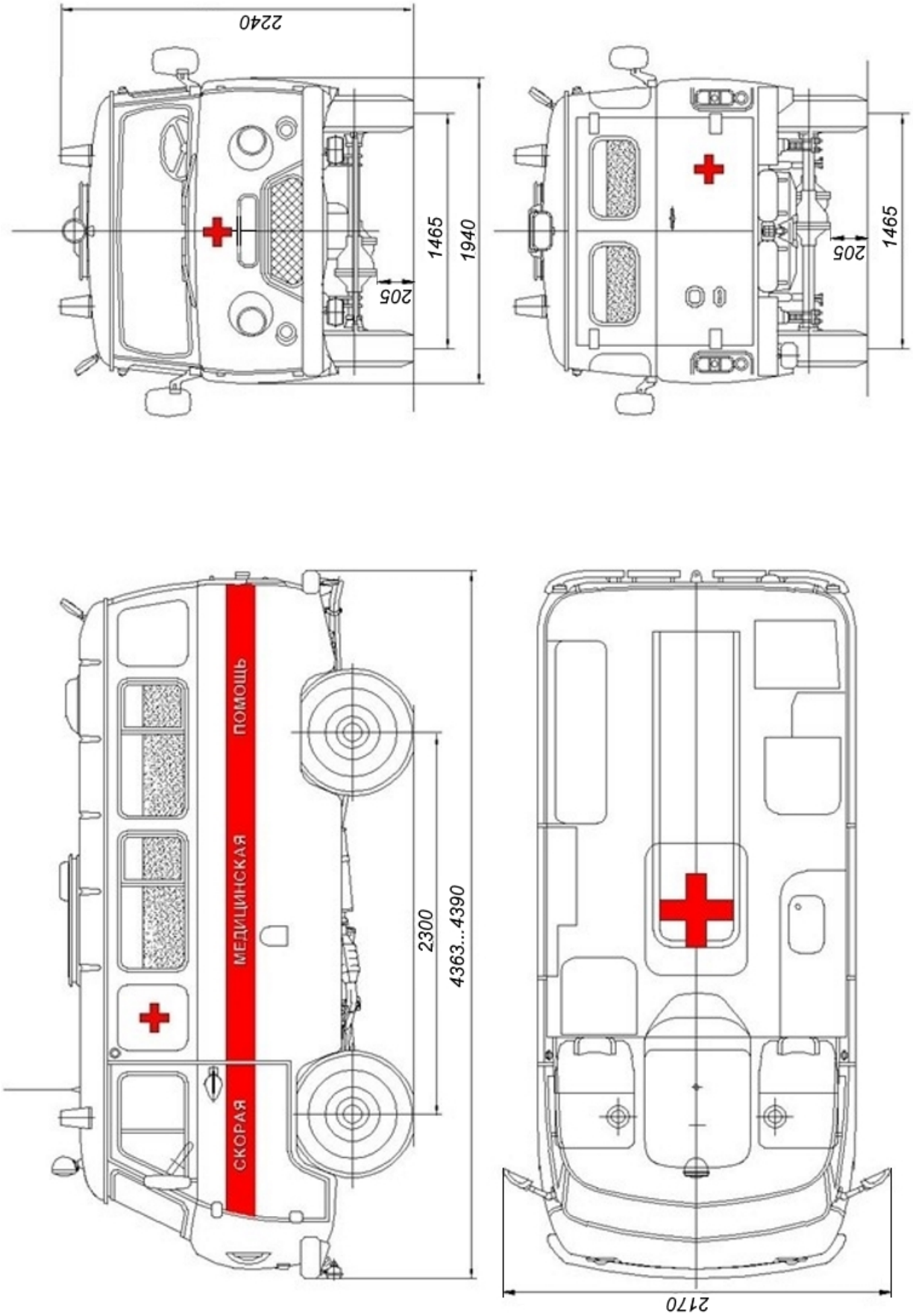

**Приложение № 4**

## ОБЩИЙ ВИД ТРАНСПОРТНОГО СРЕДСТВА
**Марка УАЗ, тип 2206, модификация 396223-02 (класс В)**

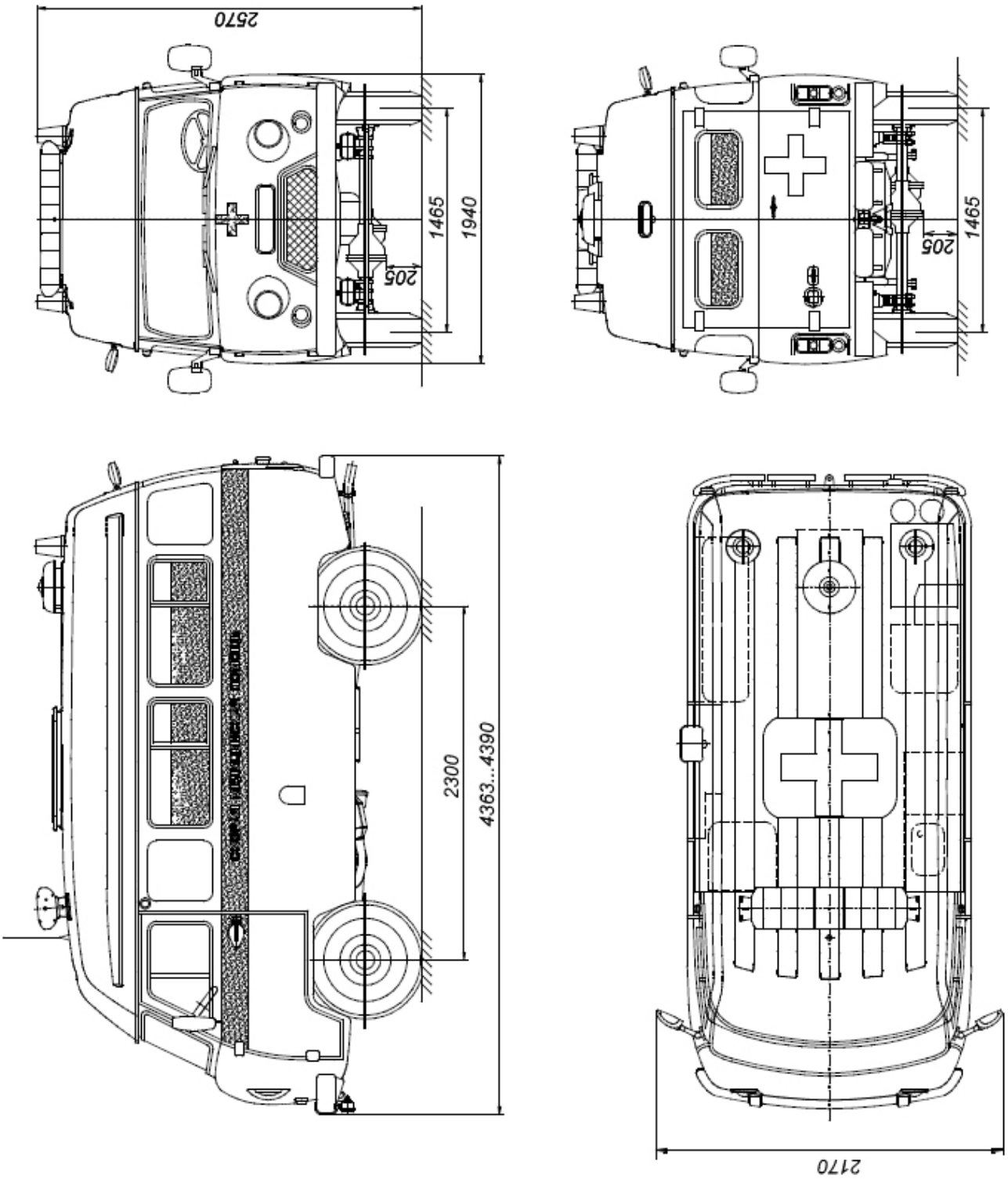


*Внешний вид мостов может отличаться от показанного на чертеже*