Қазақстан Республикасы
Инвестициялар және даму
министрінің 2017 жылғы 24
сәуірдегі № 234 бұйрығымен
бекітілген

Объектіні пайдалануға қабылдау актісі

«09» қазан 2023 ж

Тапсырыс беруші «Қостанай облысы әкімдігінің энергетика және тұрғын үй-коммуналдық шаруашылық басқармасы» ММ, БСН 070340004253, тел. 8 7142 54-79-33, 110000, Қостанай облысы, Костанай қ., Тәуелсіздік көш., 85

тегі, аты, әкесінің аты (бар болса) ЖСН, телефон – жеке тұлғалар үшін, ұйым атауы –заңды тұлғалар үшін, БСН, телефон, пошта индексі, облыс, қала, аудан, елді мекен, көше атауы, үй/ғимарат нөмірі (стационарлық үй-жай)

негізінде:

2023 жылғы «28» қыркүйектегі сәйкестендіру туралы декларация (қоса беріледі) «Электромонтаж» АҚ, Үмбеталиев Ермек Ерланұлы, Алматы қ., Әуезов ауданы, Өтеген батыр көш., 7/1, БСН 940940000691, 8 7273 45-03-45

Декларацияға қол қойылған күн, мердігерлік ұйым (бас мердігерлік) ұйым атауы, басшының тегі, аты, әкесінің аты (бар болса),заңды мекенжайы, БСН, телефон

2023 жылғы «29» қыркүйектегі Құрылыс-монтаждау жұмыстарының сапасы жөніндегі қорытынды (қоса беріледі) «АДС САПА» ЖШС директоры Садықова Диана Бақытбайқызы, Ерденов Кайырбек Бермұхамбетұлы, № KZ59VJE00026877 сарапшы куәлігі (тірек және қоршау құрылымдары), № KZ05VJE00026879 (инженерлық желілер), 30.05.2017 жылғы № KZ86VJE00026876 (технологиялық жабдықтар), БСН 120940002382, тел. 8 771 66 65 550

қорытындыға қол қойылған күн, ұйым атау, техникалық қадағалау сарапшыларының тегі,аты, әкесінің аты (бар болса), куәліктерді алу № және күні, БСН, телефон

2023 жылғы « 29 » қыркүйектегі жоба бойынша орындалған жұмыстардың сәйкестігі жөніндегі декларация (қоса беріледі) «Павлодарэнергопроект» ЖШС, директоры Шестаков Павел Иннокентьевич, ЖБИ Матвиенко Евгений Александрович, БСН 020740002133, тел. 8 7182 55-68-89

қорытындыға қол қойылған күн, ұйым атау, авторлық қадағалау сарапшыларының тегі,аты, әкесінің аты (бар болса), куәліктерді алу № және күні, БСН, телефон

Мердігердің (бас мердігер) «Қостанай қаласында 220/110/10 кВ «Батыс» қосалқы станциясын салу. Сметалық құжаттаманы түзету», жаңа құрылыс, техникалық жағынан күрделі II (қалыпты) жауапкершілік деңгейі объектісін пайдалануға қабылдауға ұсынған әзірлікке тексеру жүргізе отырып:

Объектінің атауы, құрылыс түрі (жаңа, кеңейтілген, қайта құру, техникалық қайта жарақтандыру, жаңғырту, күрделі жөндеу), жауапкершілік деңгейі, объектінің техникалық және технологиялық күрделілігі

Қостанай облысы, Қостанай қаласы, «Қостанай – Федоров» жолының 5-ші км мекенжайы бойынша

(облыс, аудан, елді мекен, ықшам аудан, аудан, көше, үй (корпус) нөмірі

"__"_____20__ жылғы, танысу күні, атқарушылық техникалық құжаттаманың толықтығын, оның ішінде атқарушылық техникалық құжаттаманың электрондық модулі арқылы тексере отырып, растайды:

1. Объектінің құрылысы негізінде жүзеге асырылды:

1) 2020 жылғы «_10_» шілдедегі № 1043, 2023 жылғы « 01 » шілдедегі № 1352 жер учаскесіне құқық белгілейтін құжат, Қостанай облысы Қостанай қаласы әкімдігінің 2021 жылғы « 11 » ақпандағы № 231 қаулылары, Қостанай облысы Қостанай ауданы әкімдігінің 2021 жылғы « 17 » ақпандағы № 107 және № 108 қаулылары

жер учаскесіне құқықтар туындайтын, өзгеретін немесе тоқтатылатын заңды фактілердің (заң құрамдарының) басталғанын растайтын құжат, оның ішінде шарттар, соттардың шешімдері, атқарушы органдардың құқықтық актілері, мұрагерлік құқығы туралы куәлік, жер учаскесін меншік құқығында иеленетін мемлекеттік емес заңды тұлғалар қайта ұйымдастырылған кезде беру актісі немесе бөлу балансы немесе уақытша өтеулі жер пайдалану (жалға алу), немесе бар ғимараттардың үй-жайларын (жекелеген бөліктерін) қайта құру туралы 20 ___жылғы"__"_ _ _ _ _ _ _ _ _ _ _ _ _ _ №_____шешім_____; шешім шығарған органның атауы.

2) 2021 жылғы 31 тамыздағы № KZ84REA00239432 құрылыс-монтаждау жұмыстарының басталғаны жөніндегі хабарламаны қабылдау туралы, «Қостанай облысы әкімдігінің энергетика және тұрғын үй-коммуналдық шаруашылық басқармасы»

хабарламаны қабылдаған орган атауы,талонды қабылдау күні және нөмірі

3) «Қостанай қаласында 220/110/10 кВ «Батыс» қосалқы станциясын салу. Сметалық құжаттаманы түзету» жобасы (жобалық-сметалық құжаттама) жобалық ұйым «Павлодарэнергопроект» ЖШС, ЖЖ № 873-20

жобалық ұйымның атауы , жоба нөмірі

«Қостанай облысы әкімдігінің энергетика және тұрғын үй-коммуналдық шаруашылық басқармасы» ММ бекітілген, 2021 жылғы 3 наурыздағы № 46 – НҚ бұйрық 03.03.2021 года, 2022 жылғы 20 маусымдағы № 95 – НҚ бұйрық

жобаны бекіткен (қайта бекіткен) ұйымның атауы және бекіту күні

2. Құрылыс-монтаждау жұмыстаруы мерзімде жүзеге асырылды:

жұмыстың басталуы 2021 жылғы қыркүйек;

(ай, жыл)

Жұмыстың аяқталуы 2023 жылғы қыркүйек;

(ай, жыл)

құрылыс ұзақтығы кезінде, айы:

құрылыс ұйымының нормасы немесе жобасы бойынша,айы: 15,0;

нақты, айы: 18,0

3. Объектінің (кешеннің) мынадай негізгі техникалық-экономикалық көрсеткіштері бар *(қуат, өнімділік, өндірістік алаң, ұзындығы, сыйымдылығы, көлемі, өткізу қабілеті, тасымалдау қабілеті, жұмыс орындарының саны және сол сияқтылар барлық объектілер (тұрғын үйлерден басқа) бойынша мақсатты өнімге немесе қызметтің негізгі түрлеріне сәйкес өлшем бірліктерімен толтырылады):*

Қуат, өнімділік және т. б	Өлшем бірлігі	Жобасы бойынша		Нақты	
		жалпы (бұрын қабылданғандарды ескере отырып)	оның ішінде іске қосу кешені немесе кезек	жалпы (бұрын қабылданғандарды ескере отырып)	оның ішінде іске қосу кешені немесе кезек
ӘЖ жалпы ұзындығы-220 кВ, оның ішінде:	км	4,497		4,498	
«Заречный-Батыс» ӘЖ-220 кВ	км	2,214		2,213	
«Сокол-Батыс» ӘЖ-220 кВ	км	2,205		2,207	
«Қостанай-Батыс» ӘЖ-220 кВ	км	0,07152		0,07154	
ҚС порталына ӘЖ-220 кВ кіруі	км	0,006		0,006	
Қуаты 2х250 МВА ҚС-220/110/10 кВ, оның ішінде:	жиынт.	1		1	
АТДЦТН-250000/230/121/1-У1 автотрансформаторы	дана	2		2	
ТДНЛ-63000/10-У1 сызықтық реттеу трансформаторы	дана	2		2	
Ашық тарату құрылғысы (АТҚ-220 кВ)	ұяшық	7		7	
Ашық тарату құрылғысы (АТҚ-110 кВ)	ұяшық	12		12	
Доғаны сөндіретін реактордың құрылғысы (ДСР)	жиынт.	4		4	
Реактивті қуатты өтеу құрылғысы (РҚӨҚ)	жиынт.	2		2	
Токты шектейтін реактор	жиынт.	2		2	
Өз қажеттіліктерінің трансформаторы (ӨҚТ)	дана	2		2	
РЖ-мен біріктірілген жедел басқару пунктінің ғимараты (БПҒ)	жиынт.	1		1	
64 ұяшықтан тұратын КРУ-10 кВ жиынтық тарату құрылғысы	жиынт	1		1	
Өрт сөндіру сорғы станциясы	жиынт.	1		1	
Кәріз сорғы станциясы (КСС)	жиынт.	1		1	

Бақылау-өткізу пункті (БӨП)	жиынт.	1		1	
Трансформатор майының авариялық ағызу сыйымдылығы 2х100 м³	дана	2		2	
Өртке қарсы су қорының резервуарлары 3х100 м³	дана	3		3	
Су құбыры, оның ішінде:	м	784,76		785,47	
су құбырының ауданішілік желілері	м	523,96		520,67	
су құбырының ауданішілік желілері	м	260,8		264,8	
Кәріз, оның ішінде:	м	706,3		708,84	
кәріздің ауданішілік желілері	м	442,2		429,34	
кәріздің ауданішілік желілері	м	264,1		279,5	

Бастапқы кезеңде жобалық қуаттарды игеру нормаларына сәйкес келетін көлемде жобада көзделген өнімді шығару (қызметтер көрсету)

_____;

көлемі көрсетілген өнімді шығаруды бастау фактісі

Тұрғын үйде келесі көрсеткіштер бар:

Көрсеткіштер	**Өлшем бірлігі**	**Жоба бойынша**	**Нақты**
Жалпы ауданы	Шаршы метр (бұдан әрі – м^2)		
Қабат саны	қабат		
Жалпы құрылыс көлемі	метр куб (бұдан әрі – м^3)		
Оның ішінде жер асты бөлігі	м^3		
Ендірілген аумақ, ендірілген-бекітілген және бекітілген үй-жайлар	м^2		

Көрсеткіштер	**Жоба бойынша**			**Нақты**		
	пәтер саны	пәтер ауданы, м^2		пәтер саны	пәтер ауданы, м2	
		жалпы	тұрғын		жалпы	тұрғын
Барлық пәтерлер, оның ішінде: бір бөлмелі екі бөлмелі үш бөлмелі төрт бөлмелі және одан да көп						

4. Объект бойынша технологиялық және сәулет-құрылыс шешімдері мынадай деректермен сипатталады:

Сындарлы шешімдер:

Ашық типті «Батыс» ҚС-220/110/10 кВ

Қоршау шегіндегі қосалқы станция алаңының көлемі 290,0 х 240,0 м жоспарда болады және периметрі бойынша биіктігі 2,4 м П6В панельдер мен Ф1 іргетастарынан тұратын «Егоза» типті тікенді сымның үстіндегі құрылғысы бар бетон қоршаумен қоршалады.

Қосалқы станцияның ішкі қоршауы биіктігі 1600 мм, секция ені 3000 мм металл қоршаудан жасалған, бұралмалы металл қақпа, биіктігі 1600 мм, ені 4500 мм, бұралмалы металл қақпа, биіктігі 1600 мм, ені 800 мм.

Қосалқы станция аумағына автомобиль өткелі батыс жағынан, қолданыстағы «РФ шекарасы (Екатеринбург) – Алматы» М36 автомобиль жолынан жасалған.

ОРУ-220 кВ және ОРУ-110 кВ аумағында: ФТ-34-250 іргетасы ПС220 Ш1 шиналық порталдарына, Ф2Х2 іргетасы,1-4 ПС220Я2 және ПС220Я13м ұяшықтық порталдарына, ФМ-1 іргетасы элегаздық ажыратқышқа, ФМ-4 іргетасы ШО-220-3 УХЛ1 шиналық тірегін орнатуға, СОН 76-39-1 үш полюсті ажыратқыштар мен сатылы-кильдік ажыратқыштар үшін СОН 76-39-1 тіреуіштері орнату үшін: ток трансформаторлары, кернеу трансформаторлары, асқын кернеуді шектегіш және байланыс конденсаторлары орнатылған.

С40-30-3 қадалары ОПУ, КРУ-10 кВ және УКРМ блок-модульдік ғимаратының астына орнатылды.

Іргетас блоктары: ФБС 24.4.6-т, ФБС 12.4.6-т, ФБС 9.4.6-т, ФЛ 12.24-2, ФЛ 12.12-2, ФЛ 12.8-2 бақылау-өткізу пункті мен өрт сөндіру сорғы станциясының астына орнатылған.

Технологиялық шешімдер:

Қосалқы станцияда келесі жабдықтар мен құрылыстар орнатылды:

- АТДЦТН-250000/230/121/1-У1 типті кернеуі 220 кВ екі автотрансформаторды орнату, әрқайсысының қуаты 250 МВ ;
- Кернеуі 10 кВ, тдтн-63000/10-У1 типті, әрқайсысының қуаты 63 МВА болатын екі желілік реттеу трансформаторын орнату;
- 7 дана 3АРІ FG -245- үш полюсті элегаздық ажыратқыштардан, 11 дана ONIII – 245/2500/U2 моторлы жетегі бар үш полюсті ажыратқыштардан, 10 дана ONIII – 245/2500/UP(ONIII-245/2500/UL) моторлы жетегі бар үш полюсті ажыратқыштардан, 6 дана ONIII-245/2500/IUL2UP моторлы жетегі бар сатылы-кильдік ажыратқыштар, 21 дана IOS 245- типті ток трансформаторлары, 10 дана NCVT 245 типті кернеу трансформаторлары, 21 дана ОПН-П1-220/154/10/3 III УХЛ1 асқын кернеу шектегіштері, 45 дана ШО-220 -3 шиналық тіректері, УХЛ, 5 дана СМВ 110 типті байланыс конденсаторлары, 5 дана √3-6, 4 ХЛ1, СМП-110 типті байланыс конденсаторлары, 5 дана √3-6, 4 ХЛ1, 5 дана ВЗ-1250/0 типті жоғары жиілікті бөгегіш, 5 УХЛ1 – 5 дана, 15 дана ҚС-220ш1 типті болат шина порталдары, 8 дана болат ұяшық порталдары, 8 дана ҚС-220я2 болат ұяшықты порталдары, ҚС-220я13м-1 дана олат ұяшықты портал (7 ұяшыққа) тұратын 220 кВ (ОРУ-220 кВ) ашық тарату құрылғысының құрылысы, АС-500/64 мм болат алюминий сымы қолданылды;
- 110 кВ (ОРУ-110 кВ) ашық тарату құрылғысының құрылысы мыналардан тұрады: жоғары вольтты үш полюсті элегазды ажыратқыштар ZAR1 FG-145 – 12 дана, үш полюсті ажыратқыштар ONII-126/2500/U2 – 16 дана, үш полюсті

ажыратқыштар ONIII-126/2500/UP(ONIII-126/2500/UL) – 20 дана, сатылы-Киль ONIII-126/2500/2UL1UP-11 дана ажыратқыштар, IOS 123-36 дана типті ток трансформаторлары, TCVT 123-15 дана типті кернеу трансформаторлары, ОПН-П1-110/88/10/3 УХЛ1 іске қосу тіркеушісі бар асқын кернеуді шектегіштер – 36 дана, ШО-110-3 УХЛ1-49 дана бір сымды бекітуге арналған шина тіректері, ШО-110-4 УХЛ1-28 дана екі сымды бекітуге арналған шина тіректері, АС-300/39 мм болат алюминий сымы қолданылды;

- 30 БМЗ модулінен тұратын релелік қалқанмен біріктірілген жедел басқару пунктінің (ОПУ с РЩ) құрылысы, көлемі 3250х13500х33750мм «сэндвич» типті панельдерден: жылыту, жарықтандыру, желдету, ауаны баптау, күзет-өрт дабылы жүйелерімен, ғимараттың шатыры екі көлбеу, 2 баспалдақ алаңдары. РЖҚ-мен біріктірілген ОЖБ мыналардан тұрады: PAVLN АТ1 және АТ2 автотрансформаторының басқару шкафтары, автоматты өрт сөндіру шкафы, СМиУ шкафтары, 7 панельден тұратын тұрақты ток қалқаны, 8 панельден тұратын №1 меншікті қажеттіліктер қалқаны, 4 панельден тұратын №2 меншікті қажеттіліктер қалқаны, ӘЖ-220 кВ резервтік қорғау шкафы «Қостанай» КС, «Заречный» КС-тен ӘЖ-220кВ резервтік қорғау шкафы, «Сокол» КС-тен ӘЖ-220кВ резервтік қорғау шкафы, ОРУ-220 кВ қорғау шкафы, ОРУ-220 кВ ШСВ қорғау шкафы, «Сокол» КС ӘЖ-220 кВ қорғау шкафы, жж шкафы «Заречная» ҚС ВЛ220 кВ қорғау, АТ-1 220 кВ қорғау шкафы, АТ-2 220 кВ қорғау шкафы, АТ-1 110 кВ қорғау шкафы, АТ-2 110 кВ қорғау шкафы, АТ-1 10 кВ қорғау шкафы, АТ-2 10 кВ қорғау шкафы, ТН-1, ТН-2 ОРУ-220 кВ қорғау шкафы, ЛРТ 1 қорғау шкафы, ЛРТ 2 қорғау шкафы, шкаф СМиУ сервері sicam pas, смиу шкафы (RTU), аварияға қарсы автоматика шкафы, 110 кВ есепке алу және өлшеу шкафы, 220 кВ есепке алу және өлшеу шкафы, авариялық оқиғаларды тіркеу шкафы, ТН-1, ТН-2 ОРУ-110 кВ шкафы, ДЗШ қорғау шкафы, ШСВ ОРУ-110 кВ, ОВ қорғау шкафы ОРУ-110кВ, ӘЖ қорғау шкафы-110кВ, fox615 шкафы, etl600 шкафы, АТС шкафы, АСКУЭ шкафы, №1 Қайта зарядталатын батарея 108 ұяшықтан, 6 OSP HC 510 тұрады.

- ТМГ-630-10/0,4 У1 типті табиғи салқындатылатын күштік үш фазалы май трансформаторларынан тұратын 10/0,4 кВ (ТСН) өз мұқтажы трансформаторларының құрылысы – 2 дана;

- 10 кВ (КРУ-10 кВ) кешенді тарату құрылғысының құрылысы мыналардан тұрады: АТ1, АТ2 – 4 дана кіріс шкафы, ТН1, ТН2, ТН3, ТН4 – 4 дана кернеу трансформаторының шкафтары, секциялық ажыратқыш шкафтары-2 дана, сызықтан шығатын шкафтар-48 дана,секциялық ажыратқыш шкафтары – 2 дана., кіріспе кернеу трансформаторының шкафтары-4 дана, ДГР автоматика шкафы-1 дана, бүлінген фидерді анықтау (БФА) шкафы – 1 дана;

- 2хУКРМ56-10,5-2250-(1350+4х225) М 5,5-5,5S (Д) УХЛ1 типті 10 кВ (УКРМ-10 кВ) реактивті қуатты өтеу құрылғыларының құрылыстары – 2 жиынт.;

- ФМЗО-860/10 УХЛ1 - 4 дана сүзгіден, РЗДПОМ-860/10 УХЛ1 – 4 дана реактордан, РМК-1А-35/1000 УХЛ1 типті 35 кВ бір полюсті ажыратқыштан тұратын 10 кВ (ДГР) доғаны сөндіретін реактор құрылғыларының құрылысы;

- РТСТСГ-10+2х4000-0,18 типті токты шектейтін үш фазалы реактор құрылғыларын салу – 2 жиынт.;

- Өнімділігі 232,2 м3/сағ, көлемі (4,0х4,0х2,8) м - 2хAtmos GIGA-100/200-75/2 габариттері бар жылжымалы ғимаратта бас 62м өрт сөндіру сорғы станциясын салу;

- Техникалық павильоны бар, габариттік өлшемдері 3000х3000х2500 мм кәріз сорғы станциясын (КСС) енгізу-тарату құрылғысымен (ЖҚҚ), жылытумен, жарықтандырумен, желдетумен, қол көтергіш кран-арқалықпен жиынтықта салу;

- Бақылау-өткізу пунктінің ғимараты блокты-модульді, өлшемдері 6,75х6,75 м осьтерінде төртбұрышты жоспарлы. габариттік өлшемдері 2,25х6,75х3,1(h) м болатын 3 модульден тұрады.

- Әрқайсысының көлемі 100,0 м3 болатын трансформаторлық майдың авариялық ағызу ыдыстары орнатылды - 2 дана.;

- Әрқайсысының көлемі 100,0 м3 болатын өртке қарсы су қорының резервуарлары орнатылды - 3 дана.

- ПМС типті металл діңгектерден тұратын қосалқы станцияның сыртқы жарығы орнатылды-24-0 - 6 дана, 21 дана жарықдиодты прожекторлармен,ст 8-3,0 – 1 дана типті металл жарықтандыру тірегі орнатылды, жарықдиодты шамы бар - 1 дана, қосалқы станцияның сыртқы қоршауы бойынша кронштейндерде 42 дана мөлшерінде жарықдиодты шамдар орнатылды.

- «Батыс» КС-220/110/10 кВ электр желілеріне қосу «Қостанай» КС-1150 кВ ОРУ-220 кВ-тан және «Заречная-Сокол» ӘЖ-220 кВ-тан (Л-2036) «кіру-шығу» жолымен бір тізбекті ӘЖ-220 кВ желісімен орындалды.

«Қостанай» ҚС-1150 кВ-тан 220 кВ ӘЖ-220 кВ соңғы тірегінен АС-300/66 сымымен, 1У220-5+5 бір якорь тірегін орнатумен көзделген. Желінің оқшаулағыш аспалары 70Е ЖСҚ және 120Б ҚС типті оқшаулағыштардан қабылданды.

«Сокол-Батыс» және «Заречная-Батыс» ӘЖ-220 кВ 1У220-3+10, 1У220-3+15, 1У220-5+5 сериялық анкерлік-бұрыштық тіректерде, 10 тірек және 2ПБ-220-1 аралық тіректерде орындалды. 02, 20 тірек санында. ӘЖ-220 кВ учаскелеріндегі сым АС-300/39, ТК-11 найзағайдан қорғау кабелі қабылданды. ӘЖ-220 кВ оқшаулағыш аспалар 70Е ЖСҚ және 120Б КС типті оқшаулағыштардан қабылданды.

«Заречный-Озерный» ӘЖ-110 кВ және «Сарыбай-Центральный-1,2» ӘЖ-110 кВ қайта құру орындалды. ӘЖ – 110 кВ қиылыстарының аралықтарында қолданыстағы аралық тіректерді биіктігі Н=8м найзағай бұрғыштарын орната отырып, ас-185/29 мм болат алюминий сымын пайдалана отырып, 4 тірек санында анкерлік-бұрыштық тіректерге ауыстыру жүргізілді.

- Алаңішілік кәріз желілеріне диаметрі 110 мм-ден 160 мм-ге дейінгі, жалпы ұзындығы 429,34 м, ОПУ және БӨП ғимаратына қосылған 13 техникалық ұңғымалар мен құбырлар желісі кіреді.

- Су құбырының алаңішілік желілеріне диаметрі 32 мм-ден 280 мм-ге дейінгі, жалпы ұзындығы 520,67 м, ОПУ, БӨП ғимаратына, өртке қарсы су қорының резервуарына және өрт сөндіру сорғы станциясына қосылған 9 техникалық құдық пен құбыр желісі кіреді.

- Алаңнан тыс кәріз желілеріне ұзындығы 269,37 м PE 100 SDR26 Ø63х2,5 мм қысымды полиэтилен құбырынан және ұзындығы 10,13 М Ø160 Sn8 полиэтилен гофрленген құбырдан жасалған құбыр кіреді.

- Су құбырының алаңнан тыс желілеріне жалпы ұзындығы 264,8 м PE 100 SDR26 Ø90х3,5 мм қысымды полиэтилен құбырынан жасалған құбыр кіреді.

- Майланған дренаждарға диаметрі Ø200 мм, Ø250 мм және Ø315 мм, жалпы ұзындығы 218,82 м полиэтиленді гофрленген қысымсыз құбырлардан жасалған құбырлар желісі кіреді.

- Телевизиялық бейнебақылау жүйесі қосалқы станцияның периметрі бойынша 16 бейнебақылау камерасын, бақылау пунктіне орнатылған 10ТБ қатты дискісі бар IP 32 арналы бейнетіркегішті қамтиды.

Периметрдің күзет жүйесі С2000М – 1 бірлік басқару пультін, С2000-БКИ - 2 дана басқару индикациясы блогын, С2000-Периметр - 2 метрлік детекторлардың периметрі контроллерін, RS-232/RS-485 С2000-ПИ - 4 дана интерфейс түрлендіргішін, С2000-PGE - 1 дана соңғы құрылғыны, ЗЕБРА-30(24)–Ш (перде) күзет радиотолқынды детекторы - 7 дана, 9 дана ФОРТЕЗА-200 күзет сызықтық радиотолқынды детекторын қамтиды.

оны орналастыру ерекшеліктері, негізгі материалдар мен конструкциялар, инженерлік және технологиялық жабдықтар бойынша қысқаша техникалық сипаттамалар

5. Объектіде жобада көзделген жабдық жеке сынақтан және кешенді сынақтан кейін оны қабылдау туралы актілерге сәйкес мөлшерде белгіленген;

6. Сыртқы инженерлік коммуникациялар (суық және ыстық сумен жабдықтау, кәріз, жылумен жабдықтау, газбен жабдықтау, электрмен жабдықтау және байланыс) объектінің (ғимараттың, құрылыстың, үй-жайдың) қалыпты пайдаланылуын қамтамасыз етеді және қалалық пайдалану ұйымдары қабылдаған;

7. Бекітілген жоба (жобалау-сметалық құжаттама) бойынша сметалық құны: барлығы 11 577 947 739,00 теңге, оның ішінде құрылыс-монтаждау жұмыстары– 3 417 925 903,00 теңге, жабдықтар мен мүкәммал – 7 778 139 476,00 теңге;

8. Пайдалануға қабылданатын негізгі қорлардың сметалық құны: 10 412 270 310,78 теңге, оның ішінде құрылыс-монтаж жұмыстары – 2 812 332 354,00 теңге, жабдықтар мен мүкәммал – 7 085 866 188,00 теңге;

9. Жергілікті қамту үлесі жобалау-сметалық құжаттамада 96,59% көзделген және іс жүзінде 96,59% қолданылған (мемлекеттік инвестициялар және квазимемлекеттік сектор қаражаты есебінен қаржыландырылатын объектілерде);

10. Ғимараттың энергия тиімділігі класы _____;

11. Нысан бекітілген жобаға (жобалау-сметалық құжаттамаға) және сәулет, қала құрылысы және құрылыс саласындағы мемлекеттік нормативтік құжаттардың талаптарына сәйкес салынған.

ШЕШТІ: Қостанай қаласында 220/110/10 кВ «Батыс» қосалқы станциясы, 220 кВ ӘЖ, су құбыры желілері және кәріз пайдалануға қабылдансын

объект (кешен) атауы

Тапсырыс беруші _____ Нарман А.Н.

басшының тегі, аты, әкесінің аты (бар болса), басшының қолы, мөр орны (бар болса)

Техникалық қадағалау:

1) аттестатталған сарапшы (лар)_____

(сарапшының тегі, аты, әкесінің аты (бар болса), аттестаттың мамандануы, қолы, күні мөр орны (бар болса))

2) аккредиттелген ұйым «АДС САПА» ЖШС, директоры Садыкова Д. Б. 09.10.2023 г.

құрамында аттестатталған сарапшы (лар) бар ұйымның атауы, басшының тегі, аты, әкесінің аты(бар болса), қолы, күні мөр орны (бар болса)

Ерденов К. Б., № KZ05VJE00026879 бірінші деңгейдегі жауапкершілік объектілері бойынша – инженерлік желілер бөлігінде; № KZ59VJE00026877 бірінші деңгейдегі жауапкершілік объектілері бойынша - тірек және қоршау конструкциялары бөлігінде; № KZ86VJE00026876 бірінші деңгейдегі жауапкершілік объектілері бойынша-технологиялық жабдық бөлігінде;

(сарапшының тегі, аты, әкесінің аты (бар болса), аттестаттың мамандануы), қолы, күні мөр орны (бар болса)

09.10.2023 г.

Авторлық қадағалау:

1) жобаны әзірлеуші «Павлодарэнергопроект» ЖШС, директоры Шестаков П. И. 09.10.2023 Шестаков

(ұйымның атауы, тегі, аты, әкесінің аты (бар болса), лауазымы), қолы, күні мөр орны (бар болса)

2) ұйым _____

өз құрамында аттестатталған сарапшы (лар) бар ұйымның атауы, басшының тегі, аты, әкесінің аты(ол бар болса), қолы, күні мөр орны (бар болса)

(сарапшының тегі, аты, әкесінің аты (бар болса), аттестаттың мамандануы), қолы, күні мөр орны (бар болса)

3) аттестатталған сарапшы (лар)_____

(сарапшының тегі, аты, әкесінің аты (бар болса), аттестаттың мамандануы), қолы, күні мөр орны (бар болса)

Мердігер (бас мердігер) Үмбеталиев Е. Е.

басшының тегі, аты, әкесінің аты (бар болса), қолы, мөр орны (бар болса)

Утвержден приказом
Министра по инвестициям и
развитию
Республики Казахстан
от 24 апреля 2017 года № 234

Акт приемки объекта в эксплуатацию

«09» октября 2023 г.

Заказчик ГУ «Управление энергетики и жилищно-коммунального хозяйства акимата Костанайской области», БИН 070340004253, тел. 8 7142 54-79-33, 110000, Костанайская область, г. Костанай, ул. Тәуелсіздік, 85

фамилия, имя, отчество (при его наличии) ИИН, телефон – для физических лиц, наименование организации – для юридических лиц, БИН, телефон, почтовый индекс, область, город, район, населенный пункт, наименование улицы, номер дома/здания (стационарного помещения)

на основании:

Декларации о соответствии (прилагается) от «28» сентября 2023 г. АО «Электромонтаж», Умбеталиев Ермек Ерланович, г. Алматы, Ауэзовский район, ул. Утеген батыра, 7/1, БИН 940940000691, 8 7273 45-03-45

дата подписания декларации, наименование подрядной (генподрядной) организации, фамилия, имя, отчество (при наличии) руководителя, юридический адрес, БИН, телефон

Заключения о качестве строительно-монтажных работ (прилагается) от «29» сентября 2023 г. ТОО «АДС САПА» директор Садыкова Диана Бакытбаевна, Ерденов Каирбек Бермухамбетович, аттестаты эксперта № KZ59VJE00026877 (несущие и ограждающие конструкции), № KZ05VJE00026879 (инженерные сети), № KZ86VJE00026876 (технологическое оборудование) от 30.05.2017 г., БИН 120940002382, тел. 8 771 66 65 550

дата подписания заключения, наименование организации, фамилия, имя, отчество (при наличии) экспертов технического надзора, № и дата получения аттестатов, БИН, телефон

Заключения о соответствии выполненных работ по проекту (прилагается) от «29» сентября 2023 г. ТОО «Павлодарэнергопроект», директор Шестаков Павел Иннокентьевич, ГИП Матвиенко Евгений Александрович, БИН 020740002133, тел. 8 7182 55-68-89

дата подписания заключения, наименование организации, фамилия, имя, отчество (при наличии) экспертов авторского надзора, № и дата получения аттестатов, БИН, телефон

произведя осмотр готовности предъявленного подрядчиком (генеральным подрядчиком) к приемке в эксплуатацию объекта: «Строительство подстанции 220/110/10 кВ «Батыс» в городе Костанае. Корректировка сметной документации», новое строительство, технически сложный II (нормальный) уровень ответственности

наименование объекта, вид строительства (новое, расширение, реконструкция, техническое перевооружение, модернизация, капитальный ремонт), уровень ответственности, техническая и технологическая сложность объекта

по адресу: Костанайская область, город Костанай, 5-й км трассы «Костанай – Федоровка»

(область, район, населенный пункт, микрорайон, квартал, улица, номер дома (корпуса)

проверив комплектность исполнительной технической документации, в том числе посредством электронного модуля исполнительной технической документации «__»_____20__ года, дата ознакомления, подтверждает, что:

1. Строительство объекта осуществлено на основании:

1) правоустанавливающего документа на земельный участок от «_10_» июля 2020 года № 1043, от «_01_» июля 2023 года № 1352, от «_11_» февраля 2021 года № 231 постановлений акимата города Костаная Костанайской области; от «_17_» февраля 2021 года № 107 и № 108 постановлений акимата Костанайского района Костанайской области

документ, подтверждающий наступление юридических фактов (юридических составов), на основании которых возникают, изменяются или прекращаются права на земельный участок, в том числе договоры, решения судов, правовые акты исполнительных органов, свидетельство о праве на наследство, передаточный акт или разделительный баланс при реорганизации негосударственных юридических лиц, владеющих земельным участком на праве собственности или выкупивших право временного возмездного землепользования (аренды), либо решения о реконструкции (перепланировке, переоборудовании) помещений (отдельных частей) существующих зданий от «__»20____года №_____; наименование органа вынесшего решение.

2) талона о приеме уведомления о начале строительно-монтажных работ № KZ84REA00239432 от 31.08.2021 года, ГУ «Управление государственного архитектурно – строительного контроля акимата Костанайской области»

наименование органа, принявшего уведомление, дата и номер принятия талона

3) проекта (проектно-сметной документации) «Строительство подстанции 220/110/10 кВ «Батыс» в городе Костанае. Корректировка сметной документации» проектная организация ТОО «Павлодарэнергопроект», РП № 873-20

наименование проектной организации, номер проекта

утвержденного (й) ГУ «Управление энергетики и жилищно-коммунального хозяйства акимата Костанайской области», приказ № 46 – ОД от 03.03.2021 года, приказ № 95 – ОД от 20.06.2022 года

наименование организации утвердившей (переутвердившей) проект и дата утверждения

2. Строительно-монтажные работы осуществлены в сроки:

начало работ сентябрь 2021 года;

(месяц, год)

окончание работ сентябрь 2023 года;

(месяц, год)

при продолжительности строительства, месяц:

по норме или по проекту организации строительства, месяц: 15,0;

фактически, месяц: 18,0

3. Объект (комплекс) имеет следующие основные технико-экономические показатели *(мощность, производительность, производственная площадь, протяженность, вместимость, объем, пропускная способность, провозная способность, число рабочих мест и тому подобное, заполняется по всем объектам (кроме жилых домов) в единицах измерения соответственно целевой продукции или основным видам услуг):*

Мощность, производительность и так далее	Единица измерения	По проекту		Фактически	
		общая (с учетом ранее принятых)	в том числе пускового комплекса или очереди	общая (с учетом ранее принятых)	в том числе пускового комплекса или очереди
Общая протяженность ВЛ-220 кВ, в том числе:	км	4,497		4,498	
ВЛ-220 кВ «Заречная-Батыс»	км	2,214		2,213	
ВЛ-220 кВ «Сокол-Батыс»	км	2,205		2,207	
ВЛ-220 кВ «Костанайская-Батыс»	км	0,07152		0,07154	
Заход ВЛ-220 кВ на портал ПС	км	0,006		0,006	
ПС 220/110/10 кВ мощностью 2х250 МВА, в том числе:	компл.	1		1	
Автотрансформатор АТДЦТН-250000/230/121/1-У1	шт.	2		2	
Линейный регулировочный трансформатор ТДНЛ-63000/10-У1	шт.	2		2	
Открытое распределительное устройство (ОРУ-220 кВ)	ячейка	7		7	
Открытое распределительное устройство (ОРУ-110 кВ)	ячейка	12		12	
Устройство дугогасящего реактора (ДГР)	компл.	4		4	
Устройство компенсации реактивной мощности (УКРМ)	компл.	2		2	
Токоограничивающий реактор	компл.	2		2	
Трансформатор собственных нужд (ТСН)	шт.	2		2	
Здание оперативного пункта управления (ОПУ), совмещенное с РЩ	компл.	1		1	
Комплектное распределительное устройство КРУ-10 кВ, состоящее из 64 ячеек	компл.	1		1	
Насосная станция пожаротушения	компл.	1		1	
Канализационная насосная станция (КНС)	компл.	1		1	
Контрольно-пропускной пункт (КПП)	компл.	1		1	
Емкость аварийного слива трансформаторного масла 2х100 м³	шт.	2		2	
Резервуары противопожарного запаса воды 3х100 м³	шт.	3		3	
Водопровод, в том числе:	м	784,76		785,47	
внутриплощадочные сети водопровода	м	523,96		520,67	

внеплощадочные сети водопровода	м	260,8		264,8	
Канализация, в том числе:	м	706,3		708,84	
внутриплощадочные сети канализации	м	442,2		429,34	
внеплощадочные сети канализации	м	264,1		279,5	

Выпуск продукции (оказания услуг), предусмотренной проектом в объеме, соответствующем нормам освоения проектных мощностей в начальный период

_____;

факт начала выпуска продукции с указанием объема

Жилой дом имеет следующие показатели:

Показатели	Единица измерения	По проекту	Фактически
Общая площадь	метр в квадрате (далее – $м^2$)		
Число этажей	этаж		
Общий строительный объем	метр в кубе (далее – $м^3$)		
В том числе подземной части	$м^3$		
Площадь встроенных, встроено-пристроенных и пристроенных помещений	$м^2$		

Показатели	По проекту			Фактически		
	число квартир	площадь квартир, $м^2$		число квартир	площадь квартир, $м^2$	
		общая	жилая		общая	жилая
Всего квартир, в том числе: однокомнатных двухкомнатных трехкомнатных четырехкомнатных и более						

4. Технологические и архитектурно-строительные решения по объекту характеризуются следующими данными:

Конструктивные решения:

Подстанция ПС-220/110/10 кВ «Батыс» открытого типа.

Площадка подстанции, в пределах ограждения, имеет размеры в плане 290,0 х 240,0 м и ограждается по периметру бетонной оградой, состоящей из панелей П6В и фундаментов Ф1, высотой 2,4 м с устройством поверху колючей проволоки типа «Егоза».

Внутреннее ограждение подстанции выполнено из металлического ограждения, высотой 1600 мм, шириной секции 3000 мм, металлические ворота распашные, высотой 1600 мм, шириной 4500 мм, металлическая калитка распашная, высотой 1600 мм, шириной 800 мм.

Автомобильный проезд к территории подстанции выполнен с западной стороны, с существующей автомобильной магистрали М36 «Граница РФ (на Екатеринбург) – Алматы.

На территории ОРУ-220 кВ и ОРУ-110 кВ: установлены фундаменты ФТ-34-250 под шинные порталы ПС220 Ш1, фундаменты Ф2х2,1-4 под ячейковые порталы ПС220Я2 и ПС220Я13м, фундаменты ФМ-1 под элегазовый выключатель, фундамент ФМ-4 под установку шинной опоры ШО-220-3 УХЛ1, опоры СОН 52-39-1 под трехполюсные разъединители и ступенчато-килевого разъединителя, стойки СОН 76-39-1 под установку: трансформаторов тока, трансформаторов напряжения, ограничитель перенапряжения и конденсаторы связи.

Сваи С40-30-3 установлены под блочное-модульное здание ОПУ, КРУ-10кВ и УКРМ.

Фундаментные блоки: ФБС 24.4.6-т, ФБС 12.4.6-т, ФБС 9.4.6-т, ФЛ 12.24-2, ФЛ 12.12-2, ФЛ 12.8-2 установлены под контрольно-пропускной пункт и насосной станции пожаротушения.

Технологические решения:

На подстанции смонтировано следующее оборудование и сооружения:

- Установка двух автотрансформаторов напряжением 220 кВ, типа АТДЦТН-250000/230/121/1-У1, мощностью по 250 МВА каждый;
- Установка двух линейных регулировочных трансформаторов напряжением 10 кВ, типа ТДНЛ-63000/10-У1, мощностью по 63 МВА каждый;
- Сооружение открытого распределительного устройства 220 кВ (ОРУ-220 кВ) состоящее из: колонковых трехполюсных элегазовых выключателей 3APl FG-245 – 7 шт., трехполюсных разъединителей с моторным приводом ONIII-245/2500/U2 – 11 шт., трехполюсных разъединителей с моторным приводом ONIII-245/2500/UP(ONIII-245/2500/UL) – 10 шт., ступенчато-килевых разъединителей с моторным приводом ONIII-245/2500/IUL2UP – 6 шт., трансформаторов тока типа IOSK 245 – 21 шт., трансформаторов напряжения типа NCVT 245 – 10 шт., ограничителя перенапряжений ОПН-П1-220/154/10/3 III УХЛ1 – 21 шт., шинных опор ШО-220-3 УХЛ1 – 45 шт., конденсаторов связи типа СМВ-110√3-6,4 ХЛ1 – 5 шт., конденсаторов связи типа СМП-110√3-6,4 ХЛ1 – 5 шт., высокочастотного заградителя типа ВЗ-1250/0,5 УХЛ1 – 5 шт., стальных шинных порталов типа ПС-220Ш1 – 15 шт., стальных ячейковых порталов типа ПС-220Я2 – 8 шт., стального ячейкового портала (на 7 ячеек) типа ПС-220Я13М – 1 шт., применен сталеалюминиевый провод АС-500/64 мм;
- Сооружение открытого распределительного устройства 110 кВ (ОРУ-110 кВ) состоящее из: высоковольтных трехполюсных элегазовых выключателей типа 3AP1 FG-145 – 12 шт., трехполюсных разъединителей ONII-126/2500/U2 – 16 шт., трехполюсных разъединителей ONIII-126/2500/UP(ONIII-126/2500/UL) – 20 шт., ступенчато-килевых разъединителей ONIII-126/2500/2UL1UP – 11 шт., трансформаторов тока типа IOSK 123 – 36 шт., трансформаторов напряжения типа TCVT 123 – 15 шт., ограничителей перенапряжений с регистратором срабатываний ОПН-П1-110/88/10/3 УХЛ1 – 36 шт., шинных опор для крепления одного провода типа ШО-110-3 УХЛ1 – 49 шт., шинных опор для крепления двух проводов типа ШО-110-4 УХЛ1 – 28 шт., применен сталеалюминиевый провод АС-300/39 мм;

- Сооружение оперативного пункта управления совмещенного с релейным щитом (ОПУ с РЩ), состоящее из 30 модулей БМЗ, размер 3250х13500х33750 мм из панелей типа «сэндвич» с системами: отопления, освещения, вентиляции, кондиционирования, охранно-пожарной сигнализацией, кровля здания двухскатная, 2 лестничные площадки. ОПУ совмещенное с РЩ состоит из: шкафов управления PAVLN автотрансформатора АТ1 и АТ2, шкафа автоматического пожаротушения, шкафов СМиУ, щита постоянного тока, состоящего из 7 панелей, щита собственных нужд №,1 состоящего из 8 панелей, щита собственных нужд №2, состоящего из 4 панелей, шкафа резервной защиты ВЛ-220 кВ от ПС «Костанайская», шкафа резервной защиты ВЛ-220 кВ от ПС «Заречный», шкафа резервный защиты ВЛ-220кВ от ПС «Сокол», шкафа защиты ОВ ОРУ-220 кВ, шкафа защиты ШСВ ОРУ-220 кВ, шкафа ВЧ защиты ВЛ-220 кВ ПС «Сокол», шкафа ВЧ защиты ВЛ220 кВ ПС «Заречная», шкафа защиты АТ-1 220 кВ, шкафа защиты АТ-2 220 кВ, шкаф защиты АТ-1 110 кВ, шкаф защиты АТ-2 110 кВ, шкафа защиты АТ-1 10 кВ, шкаф защиты АТ-2 10 кВ, шкаф ТН-1, ТН-2 ОРУ-220 кВ, шкафа защиты ЛРТ 1, шкафа защиты ЛРТ 2, шкафа СМиУ сервер Sicam PAS, шкафа СМиУ (RTU), шкафа противоаварийной автоматики, шкафа учета и измерений 110 кВ, шкаф учета и измерений 220 кВ, шкафа регистрации аварийных событий, шкафа ТН-1, ТН-2 ОРУ-110 кВ, шкафа защиты ДЗШ, ШСВ ОРУ-110 кВ, шкафа защиты ОВ ОРУ-110 кВ, шкафа защиты ВЛ-110 кВ, шкафа FOX615, шкафа ETL600, шкафа АТС, шкафа АСКУЭ, аккумуляторная батарея №1 состоящая из 108 элементов 6 OSP HC 510.

- Сооружение трансформаторов собственных нужд 10/0,4 кВ (ТСН), состоящее из силовых трехфазных масляных трансформаторов с естественным охлаждением типа ТМГ-630-10/0,4 У1 – 2 шт.;

- Сооружение комплексного распределительного устройства 10 кВ (КРУ-10 кВ) состоящий из: шкаф ввода от АТ1, АТ2 – 4 шт., шкафов трансформатора напряжения ТН1, ТН2, ТН3, ТН4 – 4 шт, шкафов секционного выключателя – 2 шт., шкафов отходящий линии – 48 шт., шкафов секционного разъединителя – 2 шт., шкафов вводного трансформатора напряжения – 4 шт., шкаф автоматики ДГР – 1 шт., шкаф определения поврежденного фидера ОПФ – 1 шт.;

- Сооружения устройств компенсации реактивной мощности 10 кВ (УКРМ-10 кВ) типа 2хУКРМ56-10,5-2250-(1350+4х225) М 5,5-5,5S (Д) УХЛ1 – 2 компл.;

- Сооружение устройств дугогасящего реактора 10 кВ (ДГР), состоящего из: фильтра ФМЗО-860/10 УХЛ1- 4 шт., реактора РЗДПОМ-860/10 УХЛ1 – 4 шт., однополюсного разъединителя 35 кВ типа РГП-1а-35/1000 УХЛ1 с ручным приводом ПР-11;

- Сооружение устройств токоограничивающего трехфазного реактора типа РТСТСГ-10+2х4000-0,18 – 2 компл.;

- Сооружение насосной станции пожаротушения, производительностью 232,2м3/ч, напор 62м в мобильном здании габаритами (4,0х4,0х2,8) м - 2хAtmos GIGA-B 100/200-75/2;

- Сооружение канализационной насосной станции с техническим павильоном (КНС), габаритными размерами 3000х3000х2500 мм в комплекте с вводно-распределительным устройством (ВРУ), отоплением, освещением, вентиляцией, кран-балкой с ручной талью;

- Здание контрольно-пропускного пункта блочно-модульное, квадратной планировки с размерами в осях 6,75х6,75 м. Состоит из 3 модулей габаритными размерами 2,25 х 6,75 х 3,1(h) м.

- Смонтированы емкости аварийного слива трансформаторного масла, объемом каждая по 100,0 м³ - 2 шт.;

- Смонтированы резервуары противопожарного запаса воды, объемом каждая по 100,0 м³ - 3 шт.

- Смонтировано наружное освещение подстанции, состоящее из: металлических мачт типа ПМС-24-0 - 6 шт., со светодиодными прожекторами в количестве 21 шт., установлена металлическая опора освещения типа СТ 8-3,0 – 1 шт., со светодиодным светильником – 1 шт., установлены светодиодные светильники на кронштейнах по внешнему ограждению подстанции в количестве 42 шт.

- Присоединение ПС-220/110/10 кВ «Батыс» к электрическим сетям выполнено одноцепной линией ВЛ-220 кВ от ОРУ-220 кВ ПС-1150 кВ «Костанайская» и от ВЛ-220 кВ «Заречная-Сокол» (Л-2036) путем «захода-выхода».

ВЛ-220 кВ от ПС-1150 кВ «Костанайская» предусмотрено от концевой опоры ВЛ-220 кВ проводом АС-300/66, с установкой одной анкерной опоры 1У220-5+5. Изолирующие подвески линии приняты из изоляторов типа ПСД 70Е и ПС 120Б.

ВЛ-220 кВ «Сокол-Батыс» и «Заречная-Батыс» выполнены на серийных анкерно-угловых опорах 1У220-3+10, 1У220-3+15, 1У220-5+5, в количестве 10 опор и промежуточных опорах 2ПБ-220-1 исп. 02, в количестве 20 опор. Провод на участках ВЛ-220 кВ принят АС-300/39, грозозащитный трос ТК-11. Изолирующие подвески на ВЛ-220 кВ приняты из изоляторов типа ПСД 70Е и ПС 120Б.

Выполнено переустройство пересекаемых ВЛ-110 кВ «Заречная-Озерная» и ВЛ-110 кВ «Сарбай-Центральная-1,2». В пролетах пересечений ВЛ-110 кВ произведена замена существующих промежуточных опор на анкерно-угловые опоры, в количестве 4 опор, с установкой молниеотводов высотой Н=8м, без подвески троса, с использованием сталеалюминевого провода АС-185/29 мм.

- Внутриплощадочные сети канализации включают в себя 13 технических колодцев и сеть трубопроводов диаметром от 110 мм до 160 мм, общей протяженностью 429,34 м, подключенных к зданию ОПУ и КПП.

- Внутриплощадочные сети водопровода включают в себя 9 технических колодцев и сеть трубопровода диаметром от 32 мм до 280 мм, общей протяженностью 520,67 м, подключенных к зданию ОПУ, КПП, резервуару противопожарного запаса воды и к насосной станции пожаротушения.

- Внеплощадочные сети канализации включают в себя трубопровод из напорной полиэтиленовой трубы PE 100 SDR26 Ø63х2,5 мм, протяженностью 269,37 м и полиэтиленовой гофрированной трубы Ø160 SN8, протяженностью 10,13 м.

- Внеплощадочные сети водопровода включают в себя трубопровод из напорной полиэтиленовой трубы PE 100 SDR26 Ø 90 х 3,5 мм, общей протяженностью 264,8 м.

- Замасленные стоки включают в себя сеть трубопровода из полиэтиленовых гофрированных безнапорных труб диаметром Ø200 мм, Ø250 мм и Ø315 мм, общей протяженностью 218,82 м.

- Телевизионная система видеонаблюдения включает в себя 16 камер видео наблюдения по периметру подстанции, видеорегистратора IP 32 канальный с жестким диском на 10ТБ установленный на КПП.

- Охранная система периметра включает в себя пульт контроля управления С2000М – 1 ед., блок индикации управления С2000-БКИ - 2шт., контроллер периметровых извещателей С2000-Периметр - 2 шт., преобразователь интерфейсов RS-232/RS-485 С2000-ПИ - 4 шт., устройство оконечное С2000-PGE - 1 шт., извещатель охранный радиоволновый ЗЕБРА-30(24)–Ш (штора) - 7 шт., извещатель охранный линейный радиоволновый ФОРТЕЗА-200 – 9 шт.

краткие технические характеристики по особенностям его размещения, по основным материалам и конструкциям, инженерному и технологическому оборудованию

5. На объекте установлено предусмотренное проектом оборудование в количестве согласно актам о его приемке после индивидуального испытания и комплексного опробования;

6. Наружные инженерные коммуникации (холодное и горячее водоснабжение, канализация, теплоснабжение, газоснабжение, электроснабжение и связь) обеспечивают нормальную эксплуатацию объекта (здания, сооружения, помещения) и приняты городскими эксплуатационными организациями;

7. Сметная стоимость по утвержденному проекту (проектной-сметной документации): всего 11 577 947 739,00 тенге, в том числе строительно-монтажных работ – 3 417 925 903,00 тенге, оборудования и инвентаря – 7 778 139 476,00 тенге;

8. Сметная стоимость основных фондов, принимаемых в эксплуатацию: 10 412 270 310,78 тенге, в том числе строительно-монтажных работ – 2 812 332 354,00 тенге, оборудования и инвентаря – 7 085 866 188,00 тенге;

9. Доля местного содержания предусмотрена в проектно-сметной документации 96,59 % и фактически применено 96,59 % (на объектах, финансируемых за счет государственных инвестиций и средств квазигосударственного сектора);

10. Класс энергоэффективности здания _____;

11. Объект построен в соответствии с утвержденным проектом (проектно-сметной документацией) и требованиями государственных нормативных документов в области архитектуры, градостроительства и строительства.

РЕШИЛ: Подстанцию 220/110/10 кВ «Батыс» в городе Костанае, ВЛ 220 кВ, сети водопровода и канализации принять в эксплуатацию.

наименование объекта (комплекса)

Заказчик _____ Нарнман А. Н.

фамилия, имя, отчество (при наличии), подпись руководителя, место печати (при наличии)

Технический надзор:

1) аттестованный (-ые) эксперт (-ы)_____

(фамилия, имя, отчество (при его наличии) эксперта, специализация аттестата, подпись, дата место печати (при наличии)

2) аккредитованная организация ТОО «АДС САПА», директор Садыкова Д.Б. 09.10.2023г.

(наименование организации) имеющей в своем составе аттестованного (-ых) эксперта (-ов), фамилия, имя, отчество (при его наличии) руководителя, подпись, дата место печати (при наличии)

Ерденов К. Б., № KZ05VJE00026879 по объектам первого уровня ответственности – в части инженерных сетей; № KZ59VJE00026877 по объектам первого уровня ответственности – в части несущих и ограждающих конструкций; № KZ86VJE00026876 по объектам первого уровня ответственности – в части технологического оборудования; 09.10.2023г.

(фамилия, имя, отчество (при его наличии) эксперта, специализация аттестата), подпись, дата место печати (при наличии)

Авторский надзор:

1) разработчик проекта ТОО «Павлодарэнергопроект», директор Шестаков П. И. 09.10.2023

(наименование организации, фамилия, имя, отчество (при его наличии), должность), подпись, дата место печати (при наличии)

_____

2) организация _____

(наименование организации) имеющей в своем составе аттестованного (-ых) эксперта (- о в) , фамилия, имя, отчество (при его наличии) руководителя, подпись, дата место печати (при наличии)

_____

фамилия, имя, отчество (при его наличии) эксперта, специализация аттестата), подпись, дата, место печати (при наличии)

3) аттестованный (-ые) эксперт (-ы)_____

(фамилия, имя, отчество (при его наличии) эксперта, специализация аттестата), подпись, дата, место печати (при наличии)

Подрядчик (генеральный подрядчик) Умбеталиев Е. Е.

фамилия, имя, отчество (при наличии), подпись руководителя, место печати (при наличии)

19 (он тоғыз) параққа бау өткізілді

«Қостанай облысы әкімдігінің энергетика және тұрғын үй-коммуналдық шаруашылық басқармасы» ММ басшының орынбасары

_____ А. Нариман

Приложение 2 к акту приемки
объекта в эксплуатацию

форма

Технические характеристики объекта (многоквартирные жилые дома, промышленные, торговые объекты и тому подобное)

Наименование (многоквартирный жилой дом, промышленные, торговые объекты и т.п.)	Общие сведения									
	количество этажей (этаж)	количество квартир	количество помещений, комнат	площадь застройки ($м^2$)	объем здания ($м^3$)	общая площадь ($м^2$)	жилая площадь ($м^2$)	площадь нежилых помещений ($м^2$)	площадь парковочных мест ($м^2$)	площадь балкона, лоджии ($м^2$)
1	2	3	4	5	6	7	8	9	10	11
Подстанция 220/110/10 кВ Батыс	0	0	0	22180,00	3035,5	69600	0	0	0	0

продолжение таблицы

Описание конструктивных элементов			Вид отопления	Благоустройство				
Фундамент	стены	кровля		Электроснабжение	Водоснабжение	горячее водоснабжение	Канализация	Газоснабжение
12	13	14	15	16	17	18	19	20
Ж/бетон	Сэндвич-панель	Листовая сталь с полимерным покрытием	Электрическое	Собственные нужды	Центральное	Электрический водонагреватель	Централь ная	Отсутствует

Распределение площади

№		В отдельных квартирах	В помещениях коридорного типа	В общежитиях	В гостиницах
1	Количество жилых квартир	-	-	-	
2	Количество жилых комнат	-	-	-	-
3	Общая площадь (м 2)	-	-	-	-
4	Жилая площадь (м 2)	-	-	-	-

продолжение таблицы

Из общего числа площади				Распределение квартир по числу комнат				
в мансардах	в подвалах	в цокольных этажах	в бараках	1-комнатные	2-комнатные	3-комнатные	4-комнатные	5-комнатные
-	-	-	-	-	-	-	-	-

Нежилые помещения

Площадь (м2)	Жилая площадь в нежилых помещениях	Торговая	Промышленно-производственных зданий и сооружений	Складская	Бытового обслуживания	Гаражи	Организаций и учреждений управления, научных, банковский, общественных и т.п.
1	2	3	4	5	6	7	8
Основная	-	-	-	-	-	-	-
Вспомогательная	-	-	-	-	-	-	-

продолжение таблицы

Общественного питания	Учреждений образования	Транспортных зданий и сооружений	Здравоохранения, лечебного назначения	Физкультуры и спорта	Учреждений культуры и искусства	Сооружений инженерных сетей	Прочие	Всего
9	10	11	12	13	14	15	16	17
-	-	-	-	-	-	-	-	-

Перечень документов, прилагаемых к техническим характеристикам объекта:

1. Поэтажные планы

Здание ОПУ, совмещенное с РЩ

План на отм. 0,000

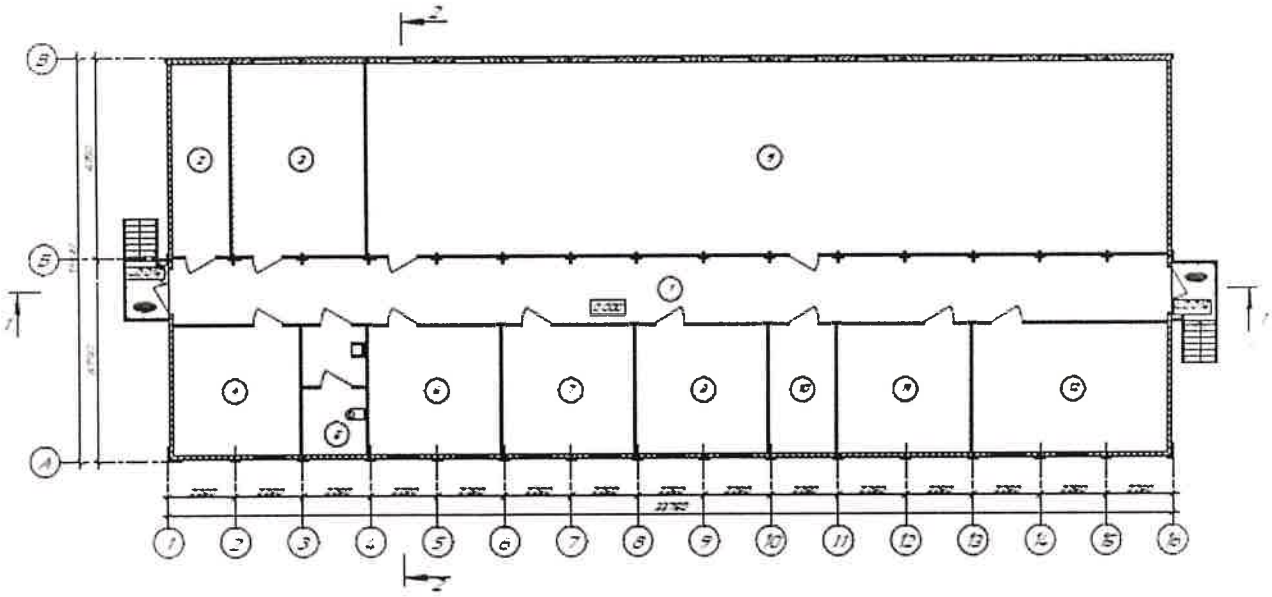

Комплектно-распределительное устройство КРУ-10 кВ

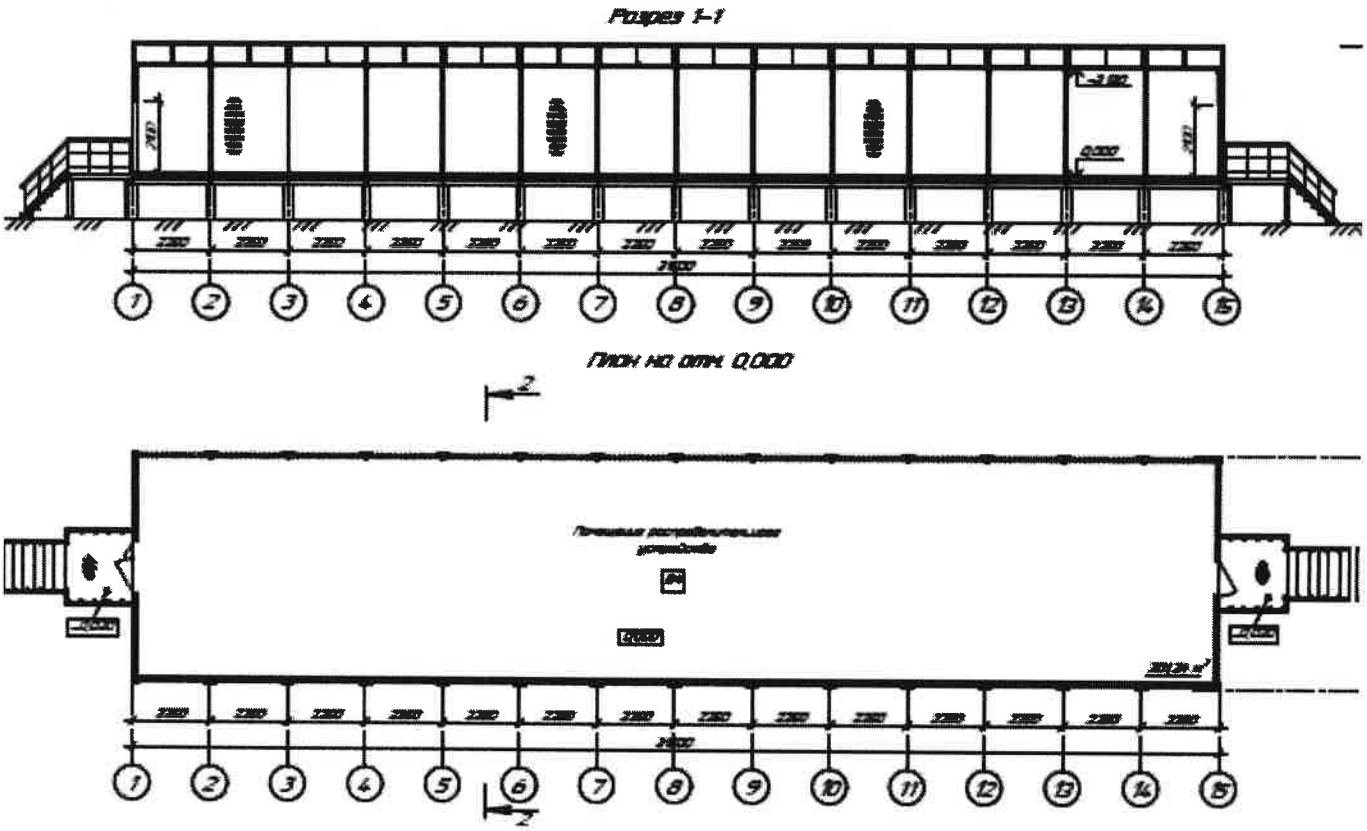

Насосная станция пожаротушения

План на отм.0,000

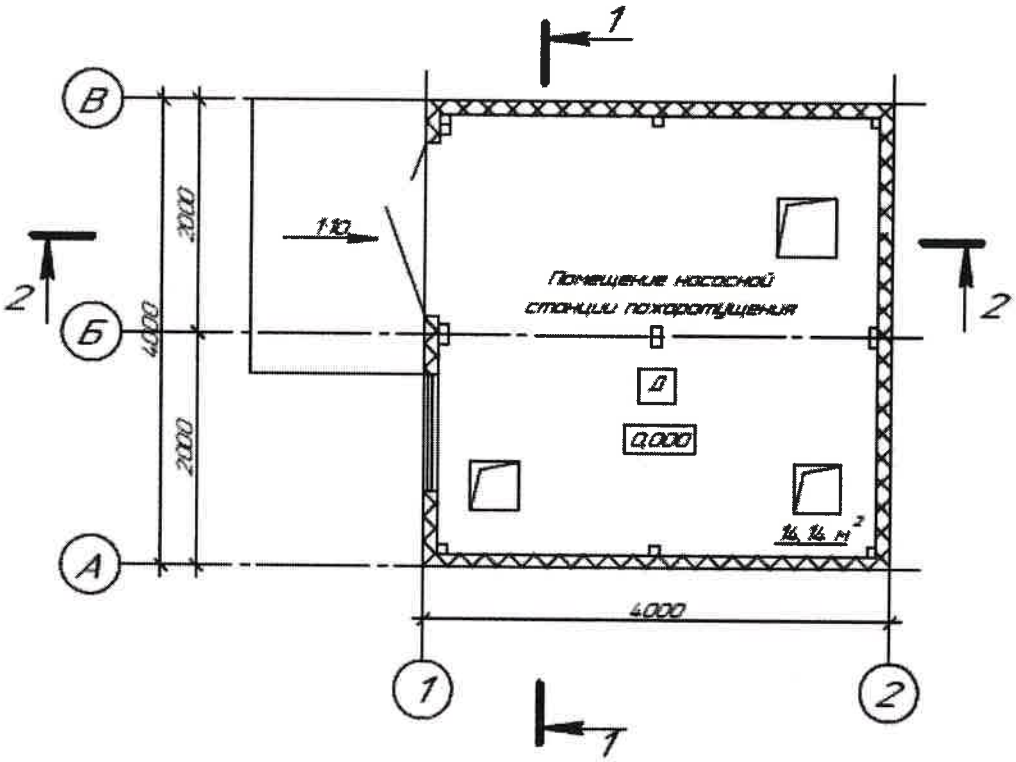

Устройство компенсации реактивной мощности (УКРМ)

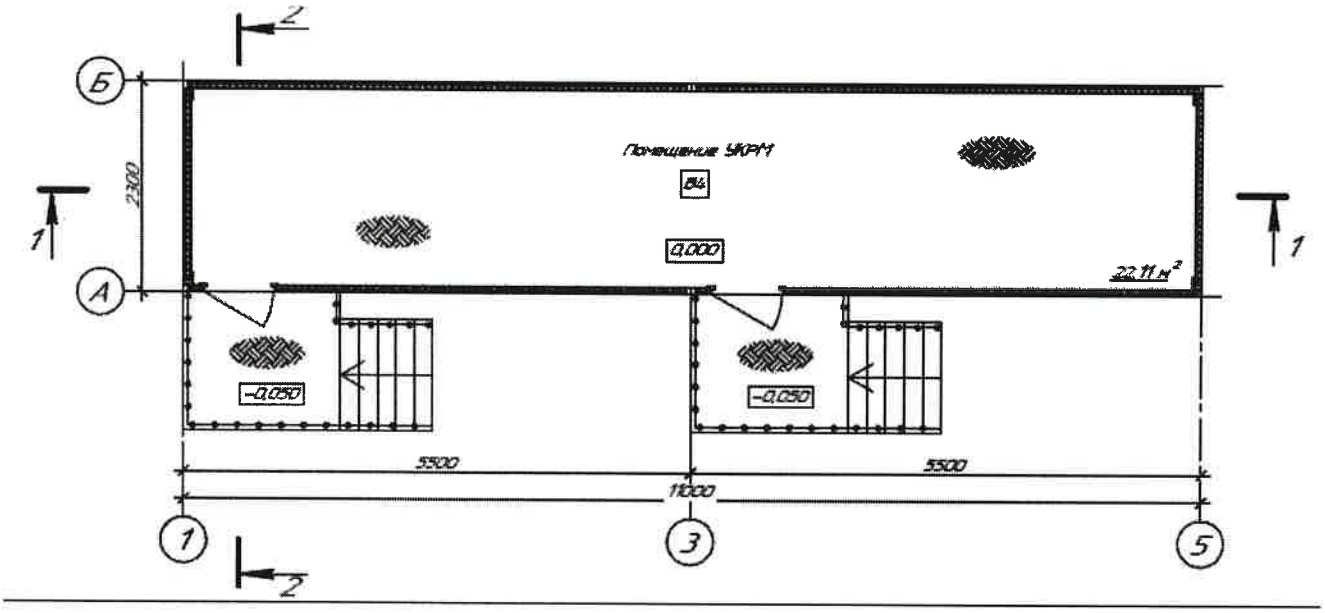

Контрольно-пропускной пункт

План на отм. 0,000

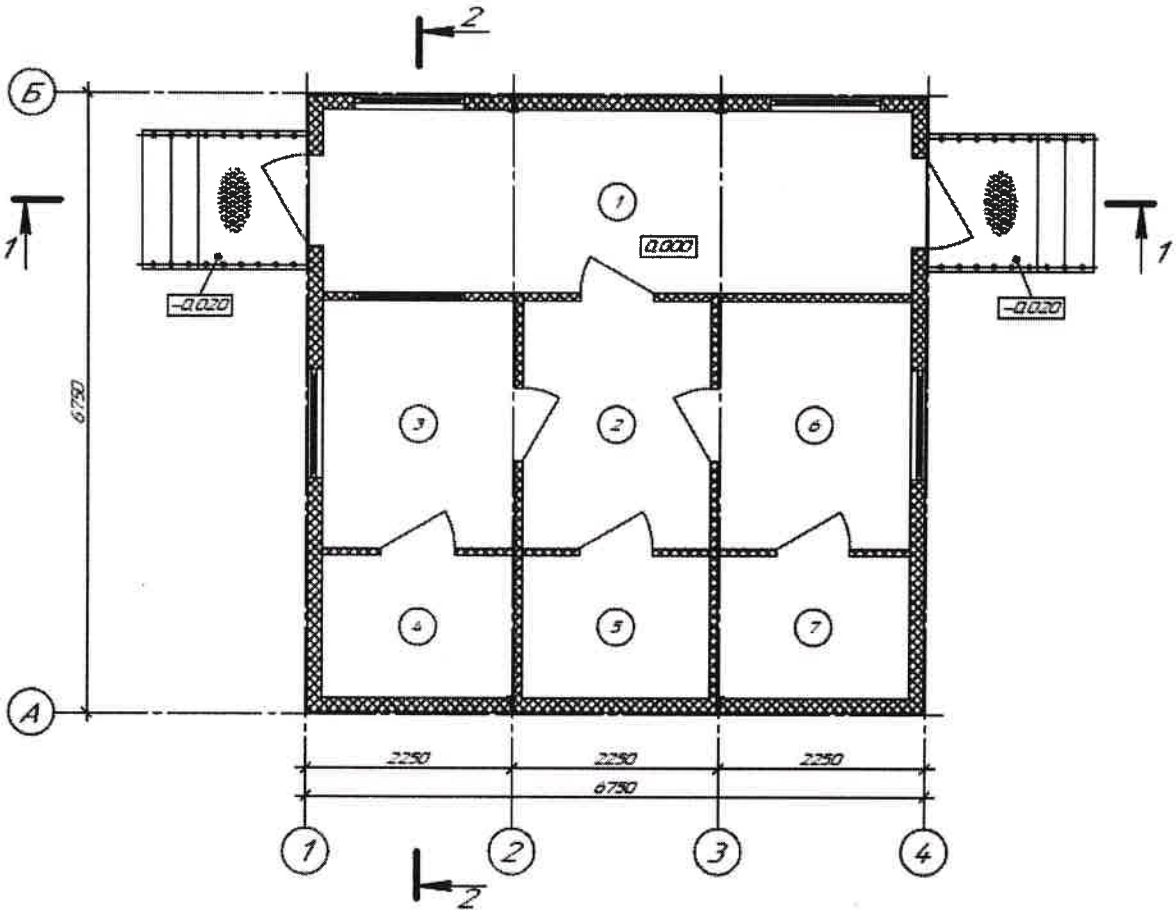

Канализационная насосная станция

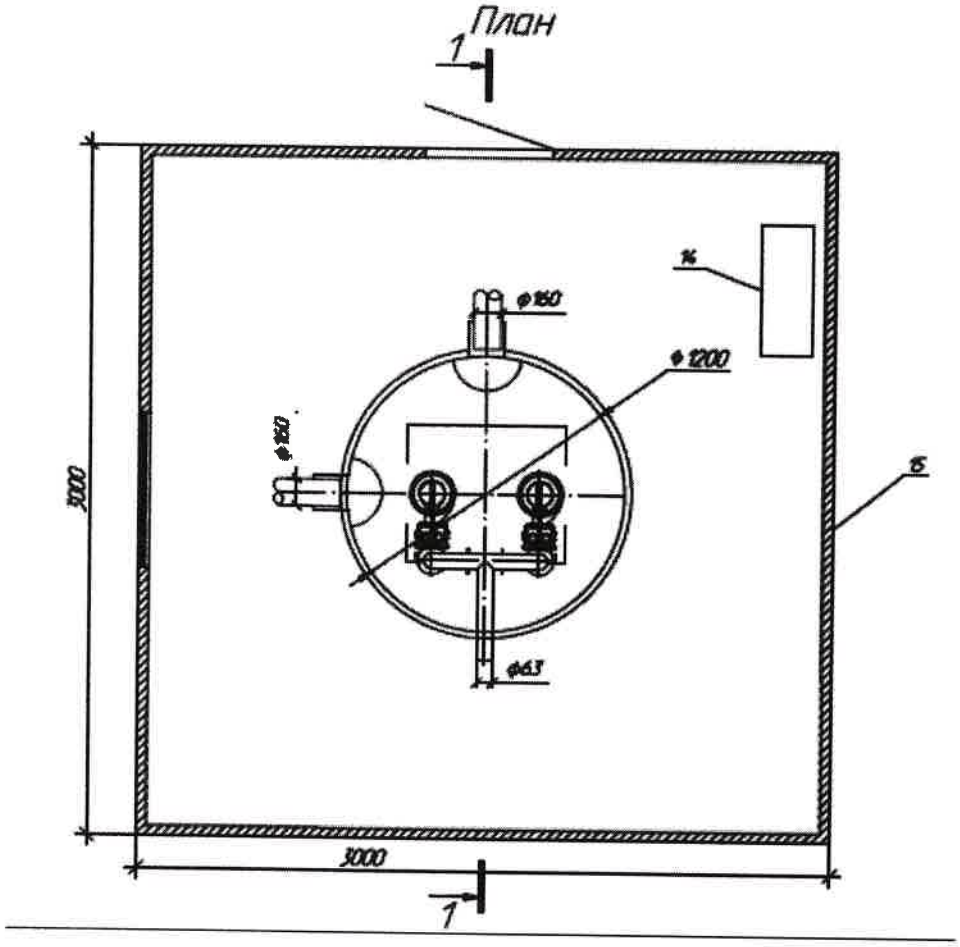

2. Экспликация к поэтажным планам:

Экспликация помещений ОПУ, совмещенного с РЩ

Номер поме-щения	Наименование	Площадь, м²	Кат поме-ще-ния
1	Коридор	73,46	
2	Венкамера	12,52	Д
3	Диспетчерская	28,24	В4
4	Щитовая собственных нужд	18,19	В4
5	Санузел	9,20	
6	Комната отдыха	19,09	Д
7	Комната мастера РЗА	19,09	Д
8	Пом. аккумуляторной батареи 1	19,09	Д
9	Помещение релейного щита	17,57	В4
10	Кладовая средств защиты	9,37	Д
11	Пом. аккумуляторной батареи 2	19,09	Д
12	Пом. связи и телемеханики	28,51	В4
	Всего	427,42	

Экспликация помещений контрольно-пропускного пункта

Номер помещения	Наименование	Площадь м²	Кат помещения
1	Проходная	12,82	Д
2	Коридор	5,53	Д
3	Комната дежурного	5,67	Д
4	Подсобное помещение	3,25	Д
5	Санузел	3,18	Д
6	Комната досмотра	5,67	Д
7	Электрощитовая	3,25	В4
	Всего	39,37	

Экспликация земельного участка (м²)

Общая площадь земельного участка	Застроенная площадь			Незастроенная площадь		
	всего	под основными строениями	под прочими постройками и сооружениями	асфальтовые покрытия	прочие замощения	грунт
1	2	3	4	5	6	7
120000	22180	20858,4	1321,6	8696,0	18500,0	18494,54

продолжение таблицы

Незастроенная площадь (м2)									
оборудованные площадки				зеленые насаждения					
					в том числе				
всего	спортивные	детские	хозяйственные	всего	газон с деревьями	плодовый сад	газоны, цветочные клумбы	огород	прочие
8	9	10	11	12	13	14	15	16	17
-	-	-	-	-	-	-	-	-	-

Экспликация к плану объекта

Этаж	Номер помещения, квартиры	Номера частей помещения, квартиры	Назначение частей помещения, квартиры	Площадь по внутреннему обмеру (м2), в том числе			
				Общая	Полезная	Жилая	Нежилая
1	2	3	4	5	6	7	8
-	-	-	-	-	-	-	-

продолжение таблицы

Площадь по внутреннему обмеру (м2), в том числе								
В отдельных квартирах	В общежитиях	В гостиницах	Торговая	Промышленно-производственных зданий и сооружений	Складская	Учреждений образования	Предприятий бытового обслуживания	Организаций и учреждений управления, научных, банковских, общественных и т.п.
9	10	11	12	13	14	15	16	17
-	-	-	-	-	-	-	-	-

продолжение таблицы

Площадь по внутреннему обмеру (м2), в том числе							
Предприятий общественного питания	Организации здравоохранения	Физкультурно-спортивная	Учреждений культуры и искусства	Транспортных зданий и сооружений	Сооружений инженерных сетей	Гаражей	Прочие
18	19	20	21	22	23	24	25
-	-	-	-	-	-	-	-

Техническое описание конструктивных элементов основного строения

№ п.п.	Наименование конструктивных элементов			Описание конструктивных элементов (материал, отделка и т.д.)
1	2			3
1	Фундамент			-железобетонные блоки, сваи
2	1) наружные и внутренние капитальные стены			-сэндвич-панель
	2) перегородки			- сэндвич-панель
3	Перекрытия	чердачное		-
		междуэтажное		-
4	Крыша			листовая сталь с полимерным покрытием
5	Полы	1-го этажа		решетчатый стальной настил
		последующих этажей		-
6	Проемы	окна		ПВХ
		двери		Металлические, ПВХ
7	Отделочные работы	внутренние		-
		наружные		-
8	Горячее водоснабжение			Электрический водонагреватель
9	Водопровод			Центральный
10	Канализация			Центральная
11	Электроосвещение			Энергосберегающее светодиодное
12	Отопление	печное		Электрическое
13		печное газовое		
14		от ТЭЦ		
15		от АГВ		
16		от индивидуальной отопительной установки	на газе	
17			на твердом топливе	
18		от районной котельной	на газе	
19			на твердом топливе	
20	Разные работы			

Техническое описание служебных построек

Показатели	Наименование служебных построек								
Площадь (м 2)									
Высота строения (м)									
Объем строения (м 3)									
Фундамент									
Стены									
Перекрытия									
Крыша									
Полы									
Окна									
Двери									
Внутренняя отделка									
Наружная отделка									
Печи									

Техническое описание внутридворовых сооружений

Наименование сооружений	Размер в метрах				Объем (м³)	Материал
	длина	ширина	площадь	высота или глубина		
1	2	3	4	5	6	7
Емкость аварийного слива трансформаторного масла 2х100 м³	13,500	3,100	165,85	-4,930	-	Металл
Резервуары противопожарного запаса воды 3х100 м³	16,780	3,060	497,54	-2,420	-	Полипластик

Техническое описание отдельных частей строения (подвалов, полуподвалов, мезонинов, мансард)

Наименование и назначение отдельных частей строения	Заглубление спланированной поверхности земли до пола подвала	Описание элементов					
		стены	перекрытия	полы	внутренняя отделка	крыша	дополнительные устройства
1	2	3	4	5	6	7	8
-	-	-	-	-	-	-	-

Техническое описание нежилых пристроек к основному строению

Наименование конструктивных элементов		Техническое описание конструктивных элементов
1		2
Фундамент		-
Стены и перегородки		-
Крыша		-
Полы		-
Перекрытия		-
Проемы	окна	-

	двери	-
Отделочные работы	внутренние	-
	наружные	-
Разные работы		
Итого:		
Фундамент		
Стены и перегородки		
Крыша		
Полы		
Перекрытия		
Проемы	окна	
	двери	
Отделочные работы	внутренние	
	наружные	
Разные работы		
Итого:		
Фундамент		
Стены и перегородки		
Крыша		
Полы		
Перекрытия		
Проемы	окна	
	двери	
Отделочные работы	внутренние	
	наружные	
Разные работы		
Итого:		

Исчисление площадей и объемов основной и отдельных частей строения (подвалов, полуподвалов, мезонинов, мансард, крыш, пристроек и т.п.)

Наименование частей строения и пристроек	Формула для подсчета площадей по наружному обмеру	Площадь ($м^2$)	Высота (м)	Объем ($м^3$)	Наименование частей строения и пристроек	Формула для подсчета площадей по наружному обмеру	Площадь ($м^2$)	Высота (м)	Объем ($м^3$)
1	2	3	4	5	6	7	8	9	10
-	-	-	-	-	-	-	-	-	-

Заказчик

ГУ «Управление энергетики и жилищно-коммунального хозяйства акимата Костанайской области» Нариман Азамат Нурканатович

фамилия, имя, отчество (при его наличии), подпись руководителя

Место печати (при наличии)

Авторский надзор

ТОО «Павлодарэнергопроект» Шестаков Павел Иннокентьевич

фамилия, имя, отчество (при его наличии), подпись эксперта

Место печати (при наличии)

Приложение 3
к акту приемки объекта в эксплуатацию
форма

Технические характеристики объекта (линии электропередач)

№ п/п	Наименование	Единица измерения	Количество
1	2	3	4
1	Воздушные ЛЭП низкого напряжения 0,4 кВ	километр (далее - км)	-
2	Воздушные ЛЭП высокого напряжения 220 кВ	км	4,498
3	Кабельные ЛЭП низкого напряжения 0,4 кВ	км	-
4	Кабельные ЛЭП высокого напряжения …..	км	-
5	Площадь опор	$м^2$	3214,93
6	Опоры:		
	1) металлические	штук (далее - шт)	11
	2) деревянные с деревянными приставками	шт	-
	3) деревянные с железобетонными приставками	шт	-
	4) железобетонные	шт	20
	5) тросовые подвесы	шт	-
7	Провода:		
	1) медные	км	-
	2) алюминиевые	км	-
	3) сталеалюминиевые	км	15,516
8	Кронштейны для светильников:		
	1) железобетонные	шт	-
	2) металлические	шт	-
9	Арматура уличного освещения:		
	1) светильники с лампами накаливания	шт	-
	2) светильники с ртутными лампами	шт	-
	3) светильники с люминесцентными лампами	шт	-
	4) светильники светодиодные	шт	-
10	Кабели:		
	1) марки… напряжением….	км	-
11	Муфты соединительные	шт	-
12	Муфты концевые	шт	-
13	Контуры заземления	шт	31
14	Устройства грозозащиты, грозотрос	км	5,22
15	Дорожные покрытия кабельных сетей:		
	1) асфальтобетонные	$м^2$	-
	2) булыжные	$м^2$	-
	3) тротуары	$м^2$	-

Заказчик
ГУ «Управление энергетики и жилищно-коммунального хозяйства акимата Костанайской области» Нарман Азамат Нурканатович
фамилия, имя, отчество (при его наличии), подпись руководителя

Место печати (при наличии)

Авторский надзор
ТОО «Павлодарэнергопроект» Шестаков Павел Иннокентьевич
фамилия, имя, отчество (при его наличии), подпись эксперта

Место печати (при наличии)

Приложение 13 к акту приемки
объекта в эксплуатацию
форма

Технические характеристики объекта (сети, водоводы, коллекторы и тому подобное)

№ п/п	Наименование	Единицы измерения	Количество, протяженность	Примечание
1	2	3	4	5
Водопровод				
1	Водоводы (общая протяженность)	м		
	1) из стальных труб	м		
	2) из чугунных труб	м		
	3) из асбестоцементных труб	м		
	4) из железобетонных труб	м		
	5) из полиэтиленовых труб	м		
2	Распределительная сеть (общая протяженность)	м	785,47	
	1) из стальных труб	м		
	2) из чугунных труб	м		
	3) из асбестоцементных труб	м		
	4) из полиэтиленовых труб	м	785,47	
	5)	м		
3	Прочие устройства			
	Смотровой колодец	шт	9	
	Задвижка dy250 мм	шт	2	
	" dy80 мм	шт	5	
	Вентиль dy25	шт	2	
	Гидрант	шт	-	
	Водопроводный ввод	шт	2	
	Водоразборная колонка	шт		
	Стальной футляр	шт	3	
	Питьевой фонтанчик	шт		
Канализация				
1	Коллекторы (общая протяженность)	м		
	1) из керамических труб	м		
	2) из чугунных труб	м		
	3) из бетонных труб	м		
	4) из асбестоцементных труб	м		

	5) из железобетонных труб	м		
	6) из полиэтиленовых труб	м		
2	Канализационная сеть (общая протяженность)	м	708,84	
	1) из керамических труб	м		
	2) из чугунных труб	м		
	3) из бетонных труб	м		
	4) из асбестоцементных труб	м		
	5) из железобетонных труб	м		
	6) из полиэтиленовых труб	м	708,84	
3	Прочие устройства			
	Смотровой колодец	шт	14	
	Выпуск	шт	2	

Горизонтальный разрез колодца

Масштаб ___1:100___

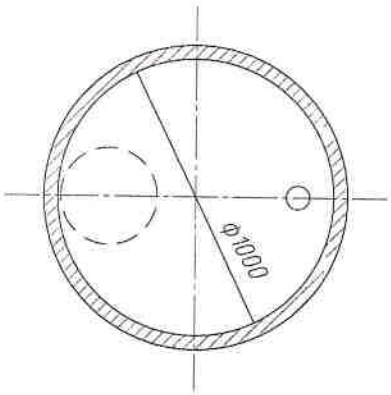

Вертикальный разрез колодца

Масштаб _1:100_____

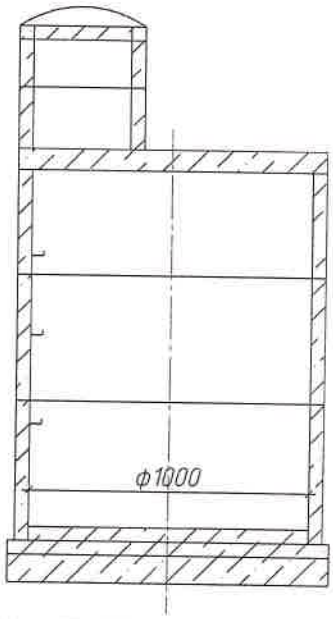

Спецификация водопровод

№ п/п	Наименование	Марка	Материал	Диаметр (мм) (размеры)	Количество	Примечание
1	Труба из напорная из полиэтилена	PE100 SDR26	Полиэтилен	Ø280x16,6	50,13	
2	Труба из напорная из полиэтилена	PE100 SDR26	Полиэтилен	Ø90x5,4	401,51	
3	Труба из напорная из полиэтилена	PE100 SDR26	Полиэтилен	Ø32x2,0	333,83	

Спецификация канализация

№ п/п	Наименование	Марка	Материал	Диаметр (мм) (размеры)	Количество	Примечание
1	Труба из напорная из полиэтилена	PE100 SDR26	Полиэтилен	Ø63x5,8	269,37	
2	Труба полиэтиленовая гофрированная безнапорная	SN8	Полиэтилен	OD Ø110	112,05	
3	Труба полиэтиленовая гофрированная безнапорная	SN8	Полиэтилен	OD Ø160	327,42	

Схема привязки колодца к постоянным точкам-ориентирам

Заказчик

ГУ «Управление энергетики и жилищно-коммунального хозяйства акимата Костанайской области» Нариман Азамат Нурканатович

фамилия, имя, отчество (при его наличии), подпись руководителя

Место печати (при наличии)

Авторский надзор

ТОО «Павлодарэнергопроект» Шестаков Павел Иннокентьевич

фамилия, имя, отчество (при его наличии), подпись эксперта

Место печати (при наличии)

Приложение 1
к приказу Министра
по инвестициям и развитию
Республики Казахстан
от 24 апреля 2017 года № 235
Форма

Заключение о качестве строительно-монтажных работ

«29» сентября 2023 года

Технический надзор **ТОО «АДС Сапа», г.Астана, Алмалинский район, пр. Б.Момышулы, 6/1, к.63 , директор Садыкова Диана Бакытбаевна**

(наименование организации, фамилия, имя, отчество (при наличии) руководителя, юридический адрес)

в лице **эксперта технического надзора Ерденов Каирбек Бермухамбетович, № KZ05VJE00026879 от 30.05.2017 г.- в части инженерных сетей, № KZ59VJE00026877 от 30.05.2017 г. - в части несущих и ограждающих конструкций, № KZ86VJE00026876 от 30.05.2017 г. - в части технологического оборудования**

фамилия, имя, отчество (при наличии) экспертов, № аттестатов, дата получения

действующего на основании **№ 65 от 26.08.2021 года**

№ договора и дата

по объекту: **«Строительство подстанции 220/110/10 кВ «Батыс» в городе Костанае. Корректировка»**

наименование и местонахождение объекта

Заказчиком которого является **Государственное учреждение «Управление энергетики и жилищно-коммунального хозяйства акимата Костанайской области», город Костанай, в лице руководителя Аскарова Даурена Казизовича.**

наименование организации, фамилия, имя, отчество (при наличии) руководителя

подтверждает, что:

1. Строительство объекта осуществлялось

1) подрядчиком (генеральным подрядчиком) **АО «Электромонтаж»,**

наименование организации, № лицензии и дата получения

в лице председателя правления **Умбеталиева Е. Е.**

фамилия, имя, отчество (при наличии) руководителя

2. Строительно-монтажные работы осуществлены в сроки:

Начало работ **«сентябрь» 2021 г.**

месяц,год

окончание работ **«сентябрь» 2023 г.**

месяц,год

при продолжительности строительства, месяц:

по норме или по проекту организации строительства **15** месяцев;

фактически **18** месяцев;

3. Сметная стоимость по утвержденному проекту (проектной-сметной документации): всего **11 577 947 739, 0** тенге, в том числе строительно-монтажных работ **3 417 925 903, 0** тенге, оборудования, инструмента и инвентаря **7 778 139 476, 0** тенге.

4. Сметная стоимость основных фондов, принимаемых в эксплуатацию **10 412 270 310,78** тенге, в том числе строительно-монтажных работ **2 812 332 354,0** тенге, стоимость оборудования, инструмента и инвентаря **7 085 866 188,0** тенге.

5. Объект построен в соответствии с проектом (проектно-сметной документацией) **ТОО «Павлодарэнергопроект», № 873-20**

наименование проектной организации, номер проекта

утвержденным(ой) **ГУ «Управление энергетики и ЖКХ акимата Костанайской области», № 46-ОД от 03.03.2021 года**

наименование организации, утвердившей (переутвердившей) проект и дата утверждения

и требованиями государственных нормативных документов в области архитектуры, градостроительства и строительства;

6. Примененные строительные материалы, конструкции, оборудование и изделия соответствуют проекту и требованиям государственных нормативов;

6-1. Доля местного содержания предусмотрена в проектно-сметной документации **96, 59 %** и фактически применено **96, 59 %** (на объектах, финансируемых за счет государственных инвестиций и средств квазигосударственного сектора);

7. Исполнительная техническая документация имеется в полном объеме, в том числе в электронном модуле;

8. Замечания, выданные техническим надзором в процессе строительства, устранены;

9. Завершенный строительством объект обеспечивает прочность, устойчивость и надежность на протяжении всего срока службы (эксплуатации, использования, применения) и соответствует требованиям государственных нормативов направленных на обеспечение интересов и безопасности собственников (пользователей) и общества в целом.

Технически надзор: организация **ТОО «АДС Сапа», директор Садыкова Диана Бакытбаевна**

(наименование организации, фамилия, имя, отчество (при наличии) руководителя)

(подпись, дата, место печати (при наличии)

эксперт(ы) по техническому надзору **Ерденов Каирбек Бермухамбетович, № KZ05VJE00026879 от 30.05.2017 г. в части инженерных сетей, № KZ59VJE00026877 от 30.05.2017 г. - в части несущих и ограждающих конструкций, № KZ86VJE00026876 от 30.05.2017 г. - в части технологического оборудования**

фамилия, имя, отчество (при наличии) эксперта (экспертов) № аттестатов

(подпись, дата, место печати (при наличии)

Приложение 2
к приказу Министра по инвестициям
и развитию Республики Казахстан
от 24 апреля 2017 года № 235

Заключение о соответствии выполненных работ проекту

«29» сентябрь 2023 г.

Авторский надзор ***ТОО «Павлодарэнергопроект»***
(наименование организации, фамилия, имя, отчество (при наличии) руководителя)

в лице ***директора Шестакова Павла Иннокентьевича***
(фамилия, имя, отчество (при наличии) экспертов, № аттестатов и дата получения)

действующего на основании ***договора № 56 (№ 942-21А) от 13.08.2021г.***
(№ договора и дата)

по объекту: ***«Строительство подстанции 220/110/10 кВ «Батыс» в городе Костанае. Корректировка сметной документации».***
(наименование и местонахождение объекта)

заказчиком которого является ***ГУ «Управление энергетики и жилищно-коммунального хозяйства акимата Костанайской области» в лице руководителя Аскарова Даурена Казизовича***
(наименование организации, фамилия, имя, отчество (при наличии) руководителя)

подтверждает, что:
1. Строительство объекта осуществлялось
а) подрядчиком (генеральным подрядчиком) ***АО «Электромонтаж», ГСЛ №000015 от 02.09.2022г***
(наименование организации, № лицензии и дата получения)

в лице ***Председателя правления Умбеталиева Ермека Ерлановича***
(фамилия, имя, отчество (при наличии) руководителя)

б) субподрядными организациями _____
(наименование организации, № лицензии и дата получения)
в лице_____
(фамилия, имя, отчество (при наличии) руководителя)

2. Строительно-монтажные работы осуществлены в сроки:
начало работ ***сентябрь 2021 года;***
(месяц, год)
окончание работ ***сентябрь 2023 года;***
(месяц, год)
при продолжительности строительства, месяц:
по норме или по проекту организации строительства ***15,0 месяцев;***
фактически ***18,0 месяцев;***

3. Примененные строительные материалы, конструкции, оборудование и изделия соответствуют требованиям проекта;
4. Замечания, выданные авторским надзором в процессе строительства, устранены;
5. Внесенные изменения в проект (проектно-сметную документацию) в процессе строительства выполнены в соответствии с требованиями нормативов в области архитектуры, градостроительства и строительства.
6. Объект построен в соответствии с проектом (проектно-сметной документацией) ***ТОО «Павлодарэнергопроект», РП № 873-20***
(наименование проектной организации, номер проекта)

утвержденным(ой) ***ГУ «Управление энергетики и жилищно-коммунального хозяйства акимата Костанайской области», приказ № 46-ОД от 03.03.2021г., приказ № 95-ОД от 20.06.2022г.***
(наименование организации, утвердившей (переутвердившей) проект и дата утверждения)

Авторский надзор:
Организация ***ТОО «Павлодарэнергопроект»***
Директор Шестаков Павел Иннокентьевич
(наименование организации, фамилия, имя, отчество (при наличии руководителя, подпись дата) М.П.

Эксперт (ы) по авторскому надзору

Матвиенко Евгений Александрович

Насырова Аида Тимуровна

Кузнецов Евгений Анатольевич

Величкин Павел Сергеевич

Лисина Елена Станиславовна

Александрова Наталья Евгеньевна

Ашифина Галина Викторовна
(фамилия, имя, отчество (при наличии) эксперта (экспертов), № аттестатов, подпись, дата)

Место печати (при наличии)