ТОО АГ МЕЛКО Элеватор Казахстан Компани AG MELCO Elevator Kazakhstan Company L.L.C.

Отчёт о Техобслуживании Лифта
Elevator Service Work Report

Дата / Date 11.03.2026
Время Прихода / Time Arrived
Время Ухода / Time Left

ПОДПИСЬ ДОПУСТИВШЕГО К РАБОТЕ
AUTHORIZED SIGNATURE

Ф.И.О. И ПОДПИСЬ ОБСЛУЖИВАЮЩЕГО СПЕЦИАЛИСТА
MAINTENANCE TECHNICIAN NAME AND SIGNATURE
Ткаченко А.А.

НАЗВАНИЕ ЗДАНИЯ Airport
BUILDING NAME

НОМЕР КОНТРАКТА
CONTRACT NUMBER X-0032

Описание выполненной работы / Description of Work Done

Сообщение для Клиентов / Message for Customers

№ Лифта / Elev No. / Элемент Обслуживания / Work Item	P1	P2	P3	P4	P5	P6
1. Общее Состояние Маш. Отд-я / General Condition of Machine Room						
2.Состояние Оборудования в Маш. Помещении / Conditions of Each Device in Machine Room						
2-1.Лебёдка, Основной, Отводной Шкивы / Traction Machine, Motor and Deflector Sheaves	✓	✓	✓	✓	✓	✓
2-2.Панель управления / C. Panel Control Panel	✓	✓	✓	✓	✓	✓
2-3 Тормоз Лебёдки / Electro Magnetic Brake	✓	✓	✓	✓	✓	✓
2-4.Ограничитель Скорости / Governor	✓	✓	✓	✓	✓	✓
3.Работа Кабины в Авто. Режиме/ Car Operating Condition	✓	✓	✓	✓	✓	✓
4.Работа Дверей в Авто. Режиме/ Door Operating Condition	✓	✓	✓	✓	✓	✓
5.Состояние Оборуд-ния Кабины / Conditions of Each Car Equipment	✓	✓	✓	✓	✓	✓
5-1. Кнопки приказов/Push Button	✓	✓	✓	✓	✓	✓
5-2. Индикатор Полож-ия Кабины/ Position Indicator	✓	✓	✓	✓	✓	✓
5-3.Освещение Кабины/Cab Lights	✓	✓	✓	✓	✓	✓
5-4. Аварийное Освещение / Emergency Light	×	×	×	×	×	×
5-5. Общее Сост. Крыши Кабины/ General Condition of Car Top	✓	✓	✓	✓	✓	✓
5-6. Аварийный Люк / Emergency Exit	✓	✓	✓	✓	✓	✓
6. Переговорное Устройство / Intercom	✓	✓	✓	✓	✓	✓

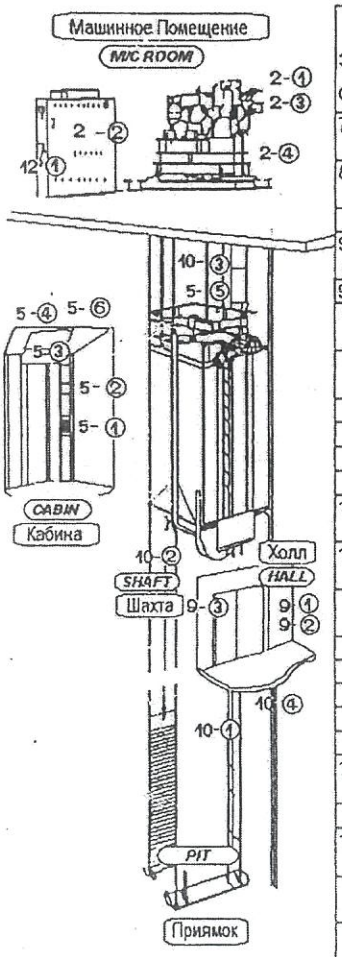

№ Лифта / Elev No. / Элемент Обслуживания / Work Item	P1	P2	P3	P4	P5	P6
7. Внешний Вид Кабины / Appearance Component of Cab	✓	✓	✓	✓	✓	✓
8. Внешний Вид Холлов / Appearance Component of Hall	✓	✓	✓	✓	✓	✓
9.Состояние Оборуд-ния Холлов Conditions of Each Hall Equipment	✓	✓	✓	✓	✓	✓
9-1. Кнопки вызовов / Push Button	✓	✓	✓	✓	✓	✓
9-2. Индикатор Полож-ия Кабины/ Position Indicator	✓	✓	✓	✓	✓	✓
9-3. Замки Этажных Дверей / Door Interlock	✓	✓	✓	✓	✓	✓
10. Состояние Оборуд-ния Шахты / Conditions of Each Shaft Equipt.	✓	✓	✓	✓	✓	✓
10-1.Верхние, Нижние Концевики/ Top and Bottom Limit Switches	✓	✓	✓	✓	✓	✓
10-2. Балка Безопасности / Safety Gear Device	✓	✓	✓	✓	✓	✓
10-3. Несущие Канаты / Ropes	✓	✓	✓	✓	✓	✓
10-4. Направляющие / Rails	✓	✓	✓	✓	✓	✓
11. Общее Состояние Приямка / General Condition in Pit	✓	✓	✓	✓	✓	✓
12. Нестандартное Оборудование / Optional devices						
12-1. Противопожарная Система / FE, FER	✓	✓	✓	✓	✓	✓
12-2. Аварийные Аккумуляторы / MELD Batteries	×	×	×	×	×	×

Элементы оборудования, находящиеся в хорошем состоянии, отмечены значком [✓]; элементы, на которых производились сервисные работы, отмечены значком [O]; элементы, которые требуют замены или ремонта, отмечены значком [×]; элементы, которые отсутствуют, отмечены значком [/]
Items in good condition are indicated with [✓] mark, items, which service work was carried out are indicated with [O] mark, items, which need repair or replacement are indicated with [×] mark, and items not applicable are indicated with [/] mark.

MITSUBISHI
ELEVATORS & ESCALATORS

- Один раз в день проводите тестовую поездку на лифте, чтобы проверить отсутствие отклонений от нормы
- Пожалуйста, убирайте посторонние предметы из канавок порогов дверей
- Обращайтесь к нашим специалистам за разъяснениями

Ф.И.О. И ПОДПИСЬ КЛИЕНТА
CUSTOMER NAME AND SIGNATURE

Назаров Б

(Ф.И.О) (ПОДПИСЬ)

ТОО АГ МЕЛКО Элеватор Казахстан Компани AG MELCO Elevator Kazakhstan Company L.L.C.

Отчёт о Техобслуживании Лифта
Elevator Service Work Report

Дата / Date 11.03.26
Время Прихода / Time Arrived
Время Ухода / Time Left

ПОДПИСЬ ДОПУСТИВШЕГО К РАБОТЕ
AUTHORIZED SIGNATURE

Ф.И.О. И ПОДПИСЬ ОБСЛУЖИВАЮЩЕГО СПЕЦИАЛИСТА
MAINTENANCE TECHNICIAN NAME AND SIGNATURE
Ткаченко А.

НАЗВАНИЕ ЗДАНИЯ Airport
BUILDING NAME

НОМЕР КОНТРАКТА
CONTRACT NUMBER X0032

Сообщение для Клиентов / Message for Customers

Описание выполненной работы / Description of Work Done

№ Лифта / Elev No. / Элемент Обслуживания / Work Item	7	8				
1. Общее Состояние Маш. Отд-я / General Condition of Machine Room						
2. Состояние Оборудования в Маш. Помещении / Conditions of Each Device in Machine Room	✓	✓				
2-1. Лебёдка, Основной, Отводной Шкивы / Traction Machine, Motor and Deflector Sheaves	✓	✓				
2-2. Панель управления / C. Panel Control Panel	✓	✓				
2-3 Тормоз Лебёдки / Electro Magnetic Brake	✓	✓				
2-4. Ограничитель Скорости / Governor	✓	✓				
3. Работа Кабины в Авто. Режиме / Car Operating Condition	✓	✓				
4. Работа Дверей в Авто. Режиме / Door Operating Condition	✓	✓				
5. Состояние Оборуд-ния Кабины / Conditions of Each Car Equipment	✓	✓				
5-1. Кнопки приказов / Push Button	✓	✓				
5-2. Индикатор Полож-ия Кабины / Position Indicator	✓	✓				
5-3. Освещение Кабины / Cab Lights	✓	✓				
5-4. Аварийное Освещение / Emergency Light	X	X				
5-5. Общее Сост. Крыши Кабины / General Condition of Car Top	✓	✓				
5-6. Аварийный Люк / Emergency Exit	✓	✓				
6. Переговорное Устройство / Intercom	✓	✓				

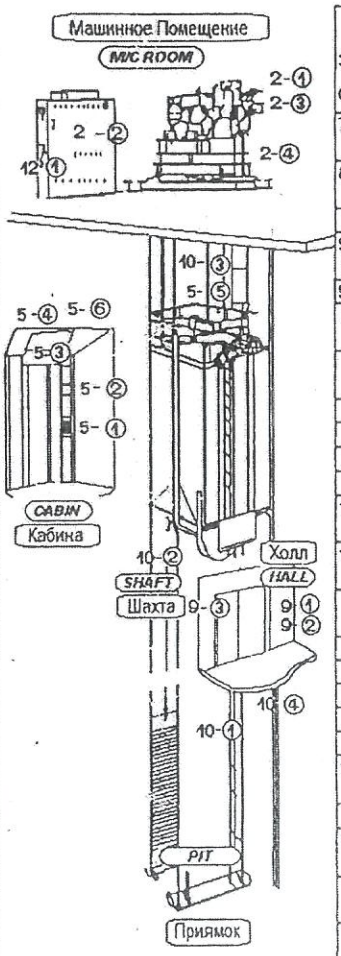

№ Лифта / Elev No. / Элемент Обслуживания / Work Item	7	8				
7. Внешний Вид Кабины / Appearance Component of Cab	✓	✓				
8. Внешний Вид Холлов / Appearance Component of Hall	✓	✓				
9. Состояние Оборуд-ния Холлов Conditions of Each Hall Equipment	✓	✓				
9-1. Кнопки вызовов / Push Button	✓	✓				
9-2. Индикатор Полож-ия Кабины / Position Indicator	✓	✓				
9-3. Замки Этажных Дверей / Door Interlock	✓	✓				
10. Состояние Оборуд-ния Шахты / Conditions of Each Shaft Equipt.	✓	✓				
10-1. Верхние, Нижние Концевики / Top and Bottom Limit Switches	✓	✓				
10-2. Балка Безопасности / Safety Gear Device	✓	✓				
10-3. Несущие Канаты / Ropes	✓	✓				
10-4. Направляющие / Rails	✓	✓				
11. Общее Состояние Приямка / General Condition in Pit	✓	✓				
12. Нестандартное Оборудование / Optional devices						
12-1. Противопожарная Система / FE, FER	✓	✓				
12-2. Аварийные Аккумуляторы / MELD Batteries	X	X				

Элементы оборудования, находящиеся в хорошем состоянии, отмечены значком [✓]; элементы, на которых производились сервисные работы, отмечены значком [O]; элементы, которые требуют замены или ремонта, отмечены значком [×]; элементы, которые отсутствуют, отмечены значком [/]
Items in good condition are indicated with [✓] mark, items, which service work was carried out are indicated with [O] mark, items, which need repair or replacement are indicated with [×] mark, and items not applicable are indicated with [/] mark.

MITSUBISHI
ELEVATORS & ESCALATORS

- Один раз в день проводите тестовую поездку на лифте, чтобы проверить отсутствие отклонений от нормы
- Пожалуйста, убирайте посторонние предметы из канавок порогов дверей
- Обращайтесь к нашим специалистам за разъяснениями

Ф.И.О. И ПОДПИСЬ КЛИЕНТА
CUSTOMER NAME AND SIGNATURE

Кадыров

(Ф.И.О) (ПОДПИСЬ)

ТОО АГ МЕЛКО Элеватор Казахстан Компани AG MELCO Elevator Kazakhstan Company L.L.C.

Отчёт о Техобслуживании Лифта
Elevator Service Work Report

Дата / Date 10.03.2026
Время Прихода / Time Arrived
Время Ухода / Time Left

ПОДПИСЬ ДОПУСТИВШЕГО К РАБОТЕ
AUTHORIZED SIGNATURE

ФИО И ПОДПИСЬ ОБСЛУЖИВАЮЩЕГО СПЕЦИАЛИСТА
MAINTENANCE TECHNICIAN NAME AND SIGNATURE
Ткаченко А.А.

НАЗВАНИЕ ЗДАНИЯ Airport
BUILDING NAME

НОМЕР КОНТРАКТА
CONTRACT NUMBER X-0032

Сообщение для Клиентов / Message for Customers

Описание выполненной работы / Description of Work Done

№ Лифта / Elev No. / Элемент Обслуживания / Work Item	P11	P12	P9			
1. Общее Состояние Маш. Отд-я / General Condition of Machine Room	✓	✓	✓			
2.Состояние Оборудования в Маш. Помещении / Conditions of Each Device in Machine Room	✓	✓	✓			
2-1.Лебёдка, Основной, Отводной Шкивы / Traction Machine, Motor and Deflector Sheaves	✓	✓	✓			
2-2.Панель управления / C. Panel Control Panel	✓	✓	✓			
2-3 Тормоз Лебёдки / Electro Magnetic Brake	✓	✓	✓			
2-4.Ограничитель Скорости / Governor	✓	✓	✓			
3.Работа Кабины в Авто. Режиме/ Car Operating Condition	✓	✓	✓			
4.Работа Дверей в Авто. Режиме/ Door Operating Condition	✓	✓	✓			
5.Состояние Оборуд-ния Кабины / Conditions of Each Car Equipment	✓	✓	✓			
5-1. Кнопки приказов/Push Button	✓	✓	✓			
5-2. Индикатор Полож-ия Кабины/ Position Indicator	✓	✓	✓			
5-3.Освещение Кабины/Cab Lights	✓	✓	✓			
5-4. Аварийное Освещение / Emergency Light	✓	✓	×			
5-5. Общее Сост. Крыши Кабины/ General Condition of Car Top	✓	✓	✓			
5-6. Аварийный Люк / Emergency Exit	✓	✓	✓			
6. Переговорное Устройство / Intercom	✓	✓	✓			

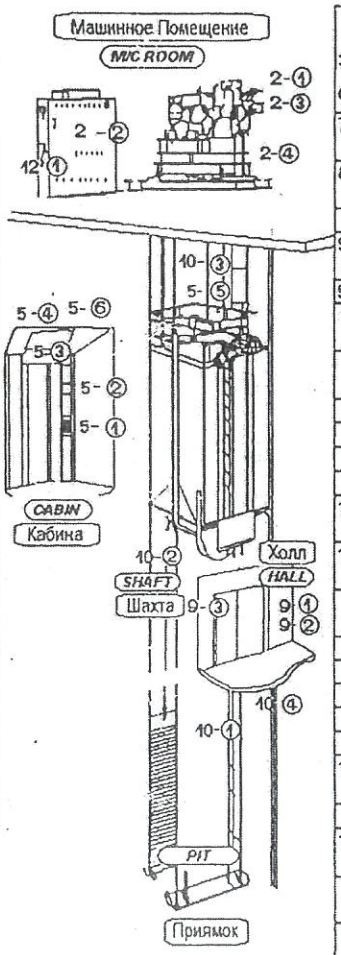

№ Лифта / Elev No. / Элемент Обслуживания / Work Item	P11	P12	P9			
7. Внешний Вид Кабины / Appearance Component of Cab	✓	✓	✓			
8. Внешний Вид Холлов / Appearance Component of Hall	✓	✓	✓			
9.Состояние Оборуд-ния Холлов Conditions of Each Hall Equipment	✓	✓	✓			
9-1. Кнопки вызовов / Push Button	✓	✓	✓			
9-2. Индикатор Полож-ия Кабины/ Position Indicator	✓	✓	✓			
9-3. Замки Этажных Дверей / Door Interlock	✓	✓	✓			
10. Состояние Оборуд-ния Шахты / Conditions of Each Shaft Equipt.	✓	✓	✓			
10-1.Верхние, Нижние Концевики/ Top and Bottom Limit Switches	✓	✓	✓			
10-2. Балка Безопасности / Safety Gear Device	✓	✓	✓			
10-3. Несущие Канаты / Ropes	✓	✓	✓			
10-4. Направляющие / Rails	✓	✓	✓			
11. Общее Состояние Приямка / General Condition in Pit	✓	✓	✓			
12. Нестандартное Оборудование / Optional devices						
12-1. Противопожарная Система / FE, FER	✓	✓	✓			
12-2. Аварийные Аккумуляторы / MELD Batteries	✓	✓	×			

Элементы оборудования, находящиеся в хорошем состоянии, отмечены значком [✓]; элементы, на которых производились сервисные работы, отмечены значком [O]; элементы, которые требуют замены или ремонта, отмечены значком [×]; элементы, которые отсутствуют, отмечены значком [/]
Items in good condition are indicated with [✓] mark, items, which service work was carried out are indicated with [O] mark, items, which need repair or replacement are indicated with [×] mark, and items not applicable are indicated with [/] mark.

MITSUBISHI
ELEVATORS & ESCALATORS

- Один раз в день проводите тестовую поездку на лифте, чтобы проверить отсутствие отклонений от нормы
- Пожалуйста, убирайте посторонние предметы из канавок порогов дверей
- Обращайтесь к нашим специалистам за разъяснениями

ФИО И ПОДПИСЬ КЛИЕНТА
CUSTOMER NAME AND SIGNATURE

(Ф.И.О) (ПОДПИСЬ)

ТОО АГ МЕЛКО Элеватор Казахстан Компани AG MELCO Elevator Kazakhstan Company L.L.C.

Отчёт о Техобслуживании Эскалатора
Escalator Service Work Report

Дата / Date 10.03.26

Время Прихода / Time Arrived

Время Ухода / Time Left

ПОДПИСЬ ДОПУСТИВШЕГО К РАБОТЕ
AUTHORIZED SIGNATURE

Ф.И.О. И ПОДПИСЬ ОБСЛУЖИВАЮЩЕГО СПЕЦ.-ИСТА
MAINTENANCE TECHNICIAN NAME AND SIGNATURE

НАЗВАНИЕ ЗДАНИЯ Airport.
BUILDING NAME

НОМЕР КОНТРАКТА
CONTRACT NUMBER 70032

Сообщ-ие для Клиентов/Message for Customers

Описание выполненной работы / Description of Work Done

№ Эскалатора / Esc. No. / Элемент Обслуживания/WI	3	4				
1. Общее рабочее состояние / General operating condition	✓	✓				
2.Рабочее состояние кнопок и выключателей панели упр-ия/ Operating condition of switches & push buttons	✓	✓				
3.Сост-ние ступ-ей & направл./ Condition of step and track	✓	✓				
3-1.Повреждения ступеней или гребёнок / Damage of steps and combs	✓	✓				
3-2. Зазоры межжду ступенями и гребёнками / Gap betwwen step and comb	✓	✓				
3-3. Зазоры между ступенями Gap betwwen steps	✓	✓				
3-4. Зазор между ступенями и фартуками / Gap between steps and skirt guards	✓	✓				
4.Состояние поручня и привода поручня / Condition of handrail and handrail drive	✓	✓				
5. Внешний вид и освещение / Lighting and appearance comp.	✓	✓				
5-1. Внутр.Панел/Interior panels	✓	✓				
5-2. Освещение/Lighting fixtures	✓	✓				
5-3. Фартуки / Skirt guards	✓	✓				
5-4. Посадочные площадки / Landing plates	✓	✓				
6.Рабочее сост-ние устройств безоп-ости/Operating condition of each safety device	✓	✓				
6-1. Устья поручня / HGS	✓	✓				
6-2. Фартука / SSS	✓	✓				
6-3. Цепи ступеней / SCS	✓	✓				
6-4. Движения ступеней / CRS	✓	✓				
6-5. Цепи привода / DCS	✓	✓				
7.Общ. сост-ие верхней фермы/ Gen. condition of top truss space	✓	✓				

№ Эскалатора / Esc. No. / Элемент Обслуживания/WI	3	4				
8.Общ. Сост-ие нижней фермы/ Gen. condition of bot. truss space	✓	✓				
9.Состояние каждого устройства внутри фермы/Condition of each device in the truss space	✓	✓				
10. Рабочее состояние тормоза / Operating condition of brake	✓	✓				
11.Сост.-ие смазки каждой цепи/ Lubr.-tion condition of each chain	✓	✓				
Оборудование безопасности / Safety facilities	✓	✓				
Дельта-защита / Delta guard	✓	✓				
Ограждения / Safety Barricades	✓	✓				
Стикеры / Safety stickers	✓	✓				
Наружн. преграды от перелаза/ Anti-climbing devices	✓	✓				

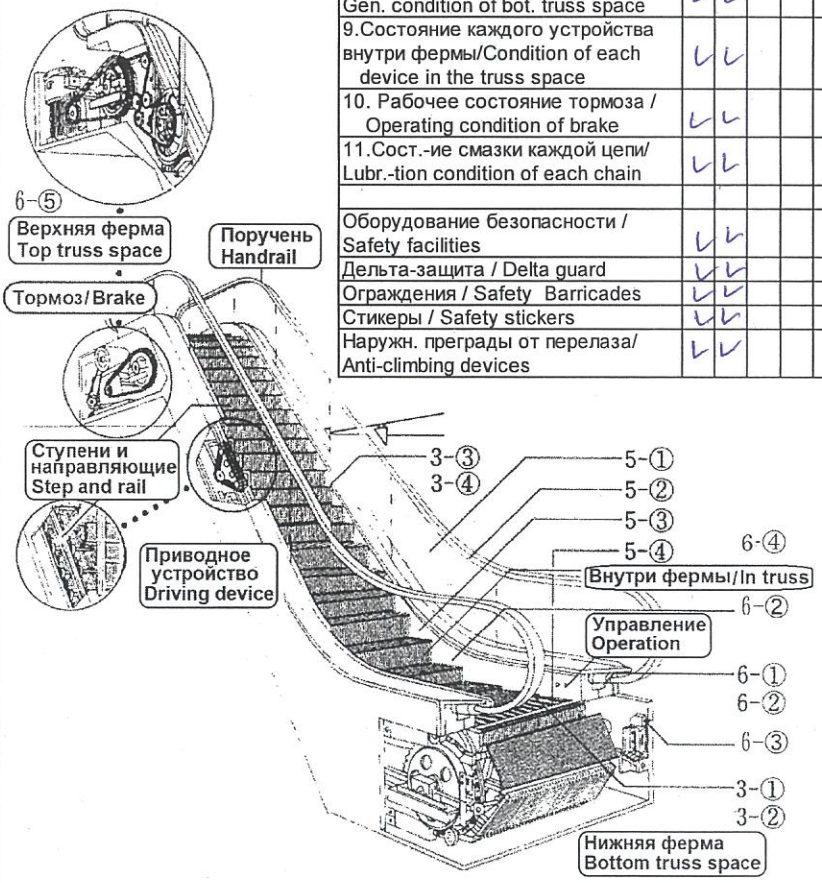

Элементы оборуд-ния, наход-иеся в хорошем состоянии, отмечены зн-ом [√]; эл-енты, на которых производились сервисные работы, отмечены зн-ом [O]; элементы, кот-ые требуют замены или ремонта, отмечены зн-ом [×]; элементы, которые отсутствуют, отмечены значком [/]

Items in good condition are ind-ted with [√] mark, items, which service work was carried out are ind-ted with [O] mark, items, which need repair or repl-ment are ind-ted with [×] mark, and items not applicable are ind-ted with [/] mark.

MITSUBISHI
ELEVATORS & ESCALATORS

- Один раз в день проводите тестовую поездку на эскалаторе, чтобы проверить отсутствие отклонений от нормы
- Обращайтесь к нашим специалистам за разъяснениями

Ф.И.О. И ПОДПИСЬ КЛИЕНТА
CUSTOMER NAME AND SIGNATURE

(Ф.И.О) (ПОДПИСЬ)

ТОО АГ МЕЛКО Элеватор Казахстан Компани AG MELCO Elevator Kazakhstan Company L.L.C.

Отчёт о Техобслуживании Лифта
Elevator Service Work Report

Дата / Date 26.03.26
Время Прихода / Time Arrived
Время Ухода / Time Left

ПОДПИСЬ ДОПУСТИВШЕГО К РАБОТЕ
AUTHORIZED SIGNATURE

Ф.И.О. И ПОДПИСЬ ОБСЛУЖИВАЮЩЕГО СПЕЦИАЛИСТА
MAINTENANCE TECHNICIAN NAME AND SIGNATURE

НАЗВАНИЕ ЗДАНИЯ Airport
BUILDING NAME

НОМЕР КОНТРАКТА
CONTRACT NUMBER X0032

Сообщение для Клиентов / Message for Customers

Описание выполненной работы / Description of Work Done

№ Лифта / Elev No. / Элемент Обслуживания / Work Item	1	2	3	4	5	6
1. Общее Состояние Маш. Отд-я / General Condition of Machine Room						
2.Состояние Оборудования в Маш. Помещении / Conditions of Each Device in Machine Room						
2-1.Лебёдка, Основной, Отводной Шкивы / Traction Machine, Motor and Deflector Sheaves	✓	✓	✓	✓	✓	✓
2-2.Панель управления / C. Panel Control Panel	✓	✓	✓	✓	✓	✓
2-3 Тормоз Лебёдки / Electro Magnetic Brake	✓	✓	✓	✓	✓	✓
2-4.Ограничитель Скорости / Governor	✓	✓	✓	✓	✓	✓
3.Работа Кабины в Авто. Режиме/ Car Operating Condition	✓	✓	✓	✓	✓	✓
4.Работа Дверей в Авто. Режиме/ Door Operating Condition	✓	✓	✓	✓	✓	✓
5.Состояние Оборуд-ния Кабины / Conditions of Each Car Equipment	✓	✓	✓	✓	✓	✓
5-1. Кнопки приказов/Push Button	✓	✓	✓	✓	✓	✓
5-2. Индикатор Полож-ия Кабины/ Position Indicator	✓	✓	✓	✓	✓	✓
5-3.Освещение Кабины/Cab Lights	✓	✓	✓	✓	✓	✓
5-4. Аварийное Освещение / Emergency Light	X	X	X	X	X	X
5-5. Общее Сост. Крыши Кабины/ General Condition of Car Top	✓	✓	✓	✓	✓	✓
5-6. Аварийный Люк / Emergency Exit	✓	✓	✓	✓	✓	✓
6. Переговорное Устройство / Intercom	✓	✓	✓	✓	✓	✓

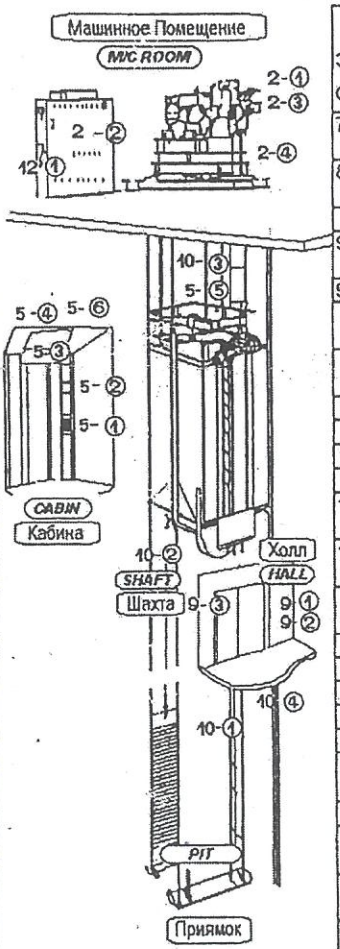

№ Лифта / Elev No. / Элемент Обслуживания / Work Item	1	2	3	4	5	6
7. Внешний Вид Кабины / Appearance Component of Cab	✓	✓	✓	✓	✓	✓
8. Внешний Вид Холлов / Appearance Component of Hall	✓	✓	✓	✓	✓	✓
9.Состояние Оборуд-ния Холлов Conditions of Each Hall Equipment	✓	✓	✓	✓	✓	✓
9-1. Кнопки вызовов / Push Button	✓	✓	✓	✓	✓	✓
9-2. Индикатор Полож-ия Кабины/ Position Indicator	✓	✓	✓	✓	✓	✓
9-3. Замки Этажных Дверей / Door Interlock	✓	✓	✓	✓	✓	✓
10. Состояние Оборуд-ния Шахты / Conditions of Each Shaft Equipt.	✓	✓	✓	✓	✓	✓
10-1.Верхние, Нижние Концевики/ Top and Bottom Limit Switches	✓	✓	✓	✓	✓	✓
10-2. Балка Безопасности / Safety Gear Device	✓	✓	✓	✓	✓	✓
10-3. Несущие Канаты / Ropes	✓	✓	✓	✓	✓	✓
10-4. Направляющие / Rails	✓	✓	✓	✓	✓	✓
11. Общее Состояние Приямка / General Condition in Pit	✓	✓	✓	✓	✓	✓
12. Нестандартное Оборудование / Optional devices						
12-1. Противопожарная Система / FE, FER	✓	✓	✓	✓	✓	✓
12-2. Аварийные Аккумуляторы / MELD Batteries	X	X	X	X	X	X

Элементы оборудования, находящиеся в хорошем состоянии, отмечены значком [✓]; элементы, на которых производились сервисные работы, отмечены значком [O]; элементы, которые требуют замены или ремонта, отмечены значком [×]; элементы, которые отсутствуют, отмечены значком [/]

Items in good condition are indicated with [✓] mark, items, which service work was carried out are indicated with [O] mark, items, which need repair or replacement are indicated with [×] mark, and items not applicable are indicated with [/] mark.

MITSUBISHI
ELEVATORS & ESCALATORS

- Один раз в день проводите тестовую поездку на лифте, чтобы проверить отсутствие отклонений от нормы
- Пожалуйста, убирайте посторонние предметы из канавок порогов дверей
- Обращайтесь к нашим специалистам за разъяснениями

Ф.И.О. И ПОДПИСЬ КЛИЕНТА
CUSTOMER NAME AND SIGNATURE

(Ф.И.О) (ПОДПИСЬ)

ТОО АГ МЕЛКО Элеватор Казахстан Компани AG MELCO Elevator Kazakhstan Company L.L.C.

Отчёт о Техобслуживании Лифта
Elevator Service Work Report

Дата / Date 26.03.26
Время Прихода / Time Arrived
Время Ухода / Time Left

ПОДПИСЬ ДОПУСТИВШЕГО К РАБОТЕ
AUTHORIZED SIGNATURE

НАЗВАНИЕ ЗДАНИЯ Airport
BUILDING NAME

НОМЕР КОНТРАКТА
CONTRACT NUMBER X0032

Ф.И.О. И ПОДПИСЬ ОБСЛУЖИВАЮЩЕГО СПЕЦИАЛИСТА
MAINTENANCE TECHNICIAN NAME AND SIGNATURE

Сообщение для Клиентов / Message for Customers

Описание выполненной работы / Description of Work Done

№ Лифта / Elev No. / Элемент Обслуживания / Work Item	7	8				
1. Общее Состояние Маш. Отд-я / General Condition of Machine Room						
2.Состояние Оборудования в Маш. Помещении / Conditions of Each Device in Machine Room						
2-1.Лебёдка, Основной, Отводной Шкивы / Traction Machine, Motor and Deflector Sheaves	✓	✓				
2-2.Панель управления / C. Panel Control Panel	✓	✓				
2-3 Тормоз Лебёдки / Electro Magnetic Brake	✓	✓				
2-4.Ограничитель Скорости / Governor	✓	✓				
3.Работа Кабины в Авто. Режиме/ Car Operating Condition	✓	✓				
4.Работа Дверей в Авто. Режиме/ Door Operating Condition	✓	✓				
5.Состояние Оборуд-ния Кабины / Conditions of Each Car Equipment	✓	✓				
5-1. Кнопки приказов/Push Button	✓	✓				
5-2. Индикатор Полож-ия Кабины/ Position Indicator	✓	✓				
5-3.Освещение Кабины/Cab Lights	✓	✓				
5-4. Аварийное Освещение / Emergency Light	X	X				
5-5. Общее Сост. Крыши Кабины/ General Condition of Car Top	✓	✓				
5-6. Аварийный Люк / Emergency Exit	✓	✓				
6. Переговорное Устройство / Intercom	✓	✓				

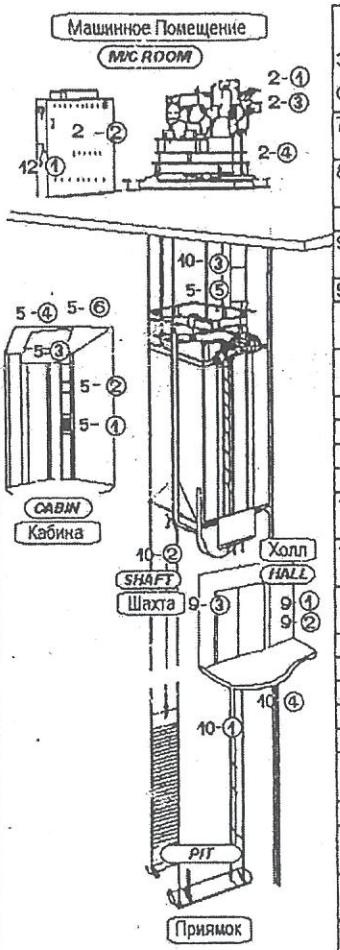

№ Лифта / Elev No. / Элемент Обслуживания / Work Item	7	8				
7. Внешний Вид Кабины / Appearance Component of Cab	✓	✓				
8. Внешний Вид Холлов / Appearance Component of Hall	✓	✓				
9.Состояние Оборуд-ния Холлов Conditions of Each Hall Equipment	✓	✓				
9-1. Кнопки вызовов / Push Button	✓	✓				
9-2. Индикатор Полож-ия Кабины/ Position Indicator	✓	✓				
9-3. Замки Этажных Дверей / Door Interlock	✓	✓				
10. Состояние Оборуд-ния Шахты / Conditions of Each Shaft Equipt.	✓	✓				
10-1.Верхние, Нижние Концевики/ Top and Bottom Limit Switches	✓	✓				
10-2. Балка Безопасности / Safety Gear Device	✓	✓				
10-3. Несущие Канаты / Ropes	✓	✓				
10-4. Направляющие / Rails	✓	✓				
11. Общее Состояние Приямка / General Condition in Pit	✓	✓				
12. Нестандартное Оборудование / Optional devices						
12-1. Противопожарная Система / FE, FER	✓	✓				
12-2. Аварийные Аккумуляторы / MELD Batteries	✓	X				

Элементы оборудования, находящиеся в хорошем состоянии, отмечены значком [✓]; элементы, на которых производились сервисные работы, отмечены значком [O]; элементы, которые требуют замены или ремонта, отмечены значком [×]; элементы, которые отсутствуют, отмечены значком [/]
Items in good condition are indicated with [✓] mark, items, which service work was carried out are indicated with [O] mark, items, which need repair or replacement are indicated with [×] mark, and items not applicable are indicated with [/] mark.

MITSUBISHI
ELEVATORS & ESCALATORS

- Один раз в день проводите тестовую поездку на лифте, чтобы проверить отсутствие отклонений от нормы
- Пожалуйста, убирайте посторонние предметы из канавок порогов дверей
- Обращайтесь к нашим специалистам за разъяснениями

Ф.И.О. И ПОДПИСЬ КЛИЕНТА
CUSTOMER NAME AND SIGNATURE

Назаров

(Ф.И.О) (ПОДПИСЬ)

ТОО АГ МЕЛКО Элеватор Казахстан Компани AG MELCO Elevator Kazakhstan Company L.L.C.

Отчёт о Техобслуживании Лифта
Elevator Service Work Report

Дата / Date 27.03.26
Время Прихода / Time Arrived
Время Ухода / Time Left

ПОДПИСЬ ДОПУСТИВШЕГО К РАБОТЕ
AUTHORIZED SIGNATURE

Ф.И.О. И ПОДПИСЬ ОБСЛУЖИВАЮЩЕГО СПЕЦИАЛИСТА
MAINTENANCE TECHNICIAN NAME AND SIGNATURE

НАЗВАНИЕ ЗДАНИЯ Airport
BUILDING NAME

НОМЕР КОНТРАКТА
CONTRACT NUMBER 20032

Сообщение для Клиентов / Message for Customers

Описание выполненной работы / Description of Work Done

№ Лифта / Elev No. / Элемент Обслуживания / Work Item	11	12	9			
1. Общее Состояние Маш. Отд-я / General Condition of Machine Room	✓	✓				
2.Состояние Оборудования в Маш. Помещении / Conditions of Each Device in Machine Room	✓	✓				
2-1.Лебёдка, Основной, Отводной Шкивы / Traction Machine, Motor and Deflector Sheaves	✓	✓	✓			
2-2.Панель управления / C. Panel Control Panel	✓	✓	✓			
2-3 Тормоз Лебёдки / Electro Magnetic Brake	✓	✓	✓			
2-4.Ограничитель Скорости / Governor	✓	✓	✓			
3.Работа Кабины в Авто. Режиме/ Car Operating Condition	✓	✓	✓			
4.Работа Дверей в Авто. Режиме/ Door Operating Condition	✓	✓	✓			
5.Состояние Оборуд-ния Кабины / Conditions of Each Car Equipment	✓	✓	✓			
5-1. Кнопки приказов/Push Button	✓	✓	✓			
5-2. Индикатор Полож-ия Кабины/ Position Indicator	✓	✓	✓			
5-3.Освещение Кабины/Cab Lights	✓	✓	✓			
5-4. Аварийное Освещение / Emergency Light	✓	✓	X			
5-5. Общее Сост. Крыши Кабины/ General Condition of Car Top	✓	✓	✓			
5-6. Аварийный Люк / Emergency Exit	✓	✓	✓			
6. Переговорное Устройство / Intercom	✓	✓	✓			

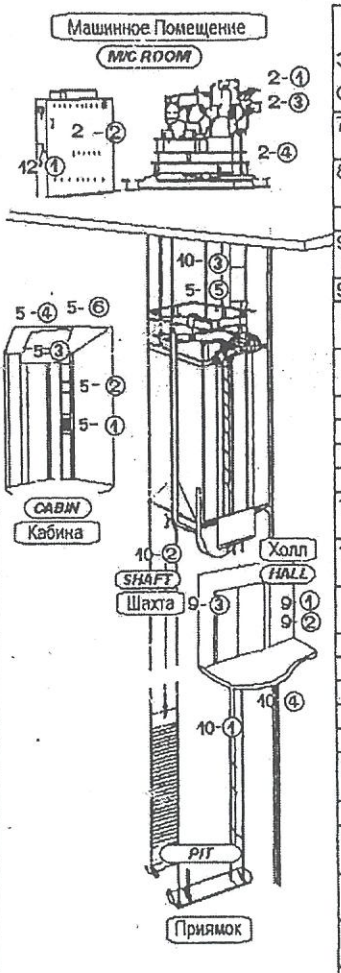

№ Лифта / Elev No. / Элемент Обслуживания / Work Item	11	12	9			
7. Внешний Вид Кабины / Appearance Component of Cab	✓	✓	✓			
8. Внешний Вид Холлов / Appearance Component of Hall	✓	✓	✓			
9.Состояние Оборуд-ния Холлов Conditions of Each Hall Equipment	✓	✓	✓			
9-1. Кнопки вызовов / Push Button	✓	✓	✓			
9-2. Индикатор Полож-ия Кабины/ Position Indicator	✓	✓	✓			
9-3. Замки Этажных Дверей / Door Interlock	✓	✓	✓			
10. Состояние Оборуд-ния Шахты / Conditions of Each Shaft Equipt.	✓	✓	✓			
10-1.Верхние, Нижние Концевики/ Top and Bottom Limit Switches	✓	✓	✓			
10-2. Балка Безопасности / Safety Gear Device	✓	✓	✓			
10-3. Несущие Канаты / Ropes	✓	✓	✓			
10-4. Направляющие / Rails	✓	✓	✓			
11. Общее Состояние Приямка / General Condition in Pit	✓	✓	✓			
12. Нестандартное Оборудование / Optional devices						
12-1. Противопожарная Система / FE, FER	✓	✓	✓			
12-2. Аварийные Аккумуляторы / MELD Batteries	/	/	X			

Элементы оборудования, находящиеся в хорошем состоянии, отмечены значком [✓]; элементы, на которых производились сервисные работы, отмечены значком [O]; элементы, которые требуют замены или ремонта, отмечены значком [×]; элементы, которые отсутствуют, отмечены значком [/]
Items in good condition are indicated with [✓] mark, items, which service work was carried out are indicated with [O] mark, items, which need repair or replacement are indicated with [×] mark, and items not applicable are indicated with [/] mark.

MITSUBISHI
ELEVATORS & ESCALATORS

- Один раз в день проводите тестовую поездку на лифте, чтобы проверить отсутствие отклонений от нормы
- Пожалуйста, убирайте посторонние предметы из канавок порогов дверей
- Обращайтесь к нашим специалистам за разъяснениями

Ф.И.О. И ПОДПИСЬ КЛИЕНТА
CUSTOMER NAME AND SIGNATURE

Назаров Азат

(Ф.И.О) (ПОДПИСЬ)

ТОО АГ МЕЛКО Элеватор Казахстан Компани AG MELCO Elevator Kazakhstan Company L.L.C.

Отчёт о Техобслуживании Эскалатора
Escalator Service Work Report

Дата / Date 27.03.26

Время Прихода / Time Arrived

Время Ухода / Time Left

ПОДПИСЬ ДОПУСТИВШЕГО К РАБОТЕ
AUTHORIZED SIGNATURE

Ф.И.О. И ПОДПИСЬ ОБСЛУЖИВАЮЩЕГО СПЕЦ.-ИСТА
MAINTENANCE TECHNICIAN NAME AND SIGNATURE

НАЗВАНИЕ ЗДАНИЯ Airport
BUILDING NAME

НОМЕР КОНТРАКТА
CONTRACT NUMBER X0032

Сообщ-ие для Клиентов/Message for Customers

Описание выполненной работы / Description of Work Done

№ Эскалатора / Esc. No. / Элемент Обслуживания/WI	3	4				
1. Общее рабочее состояние / General operating condition	✓	✓				
2.Рабочее состояние кнопок и выключателей панели упр-ия/ Operating condition of switches & push buttons	✓	✓				
3.Сост-ние ступ-ей & направл./ Condition of step and track	✓	✓				
3-1.Повреждения ступеней или гребёнок / Damage of steps and combs	✓	✓				
3-2. Зазоры межжду ступенями и гребёнками / Gap betwwen step and comb	✓	✓				
3-3. Зазоры между ступенями Gap betwwen steps	✓	✓				
3-4. Зазор между ступенями и фартуками / Gap between steps and skirt guards	✓	✓				
4.Состояние поручня и привода поручня / Condition of handrail and handrail drive	✓	✓				
5. Внешний вид и освещение / Lighting and appearance comp.	✓	✓				
5-1. Внутр.Панел/Interior panels	✓	✓				
5-2. Освещение/Lighting fixtures	✓	✓				
5-3. Фартуки / Skirt guards	✓	✓				
5-4. Посадочные площадки / Landing plates	✓	✓				
6.Рабочее сост-ние устройств безоп-ости/Operating condition of each safety device	✓	✓				
6-1. Устья поручня / HGS	✓	✓				
6-2. Фартука / SSS	✓	✓				
6-3. Цепи ступеней / SCS	✓	✓				
6-4. Движения ступеней / CRS	✓	✓				
6-5. Цепи привода / DCS	✓	✓				
7.Общ. сост-ие верхней фермы/ Gen. condition of top truss space	✓	✓				

№ Эскалатора / Esc. No. / Элемент Обслуживания/WI	3	4				
8.Общ. Сост-ие нижней фермы/ Gen. condition of bot. truss space	✓	✓				
9.Состояние каждого устройства внутри фермы/Condition of each device in the truss space	✓	✓				
10. Рабочее состояние тормоза / Operating condition of brake	✓	✓				
11.Сост.-ие смазки каждой цепи/ Lubr.-tion condition of each chain	✓	✓				
Оборудование безопасности / Safety facilities	✓	✓				
Дельта-защита / Delta guard	✓	✓				
Ограждения / Safety Barricades	✓	✓				
Стикеры / Safety stickers	✓	✓				
Наружн. преграды от перелаза/ Anti-climbing devices	✓	✓				

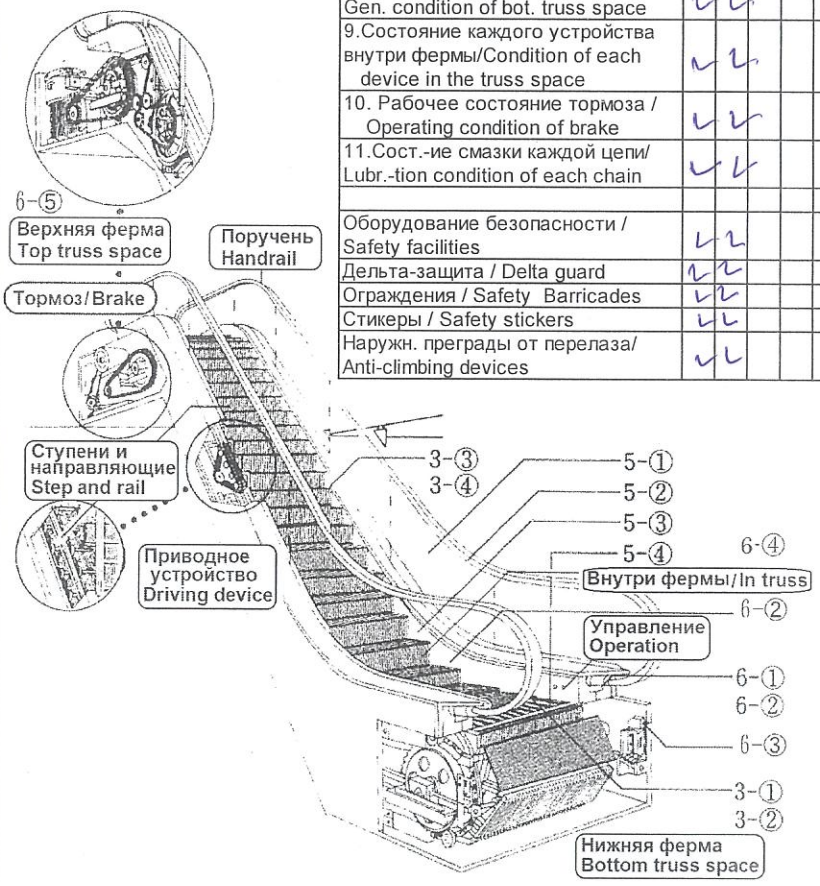

Элементы оборуд-ния, наход-иеся в хорошем состоянии, отмечены зн-ом [√]; эл-енты, на которых производились сервисные работы, отмечены зн-ом [O]; элементы, кот-ые требуют замены или ремонта, отмечены зн-ом [×]; элементы, которые отсутствуют, отмечены значком [/]
Items in good condition are ind-ted with [√] mark, items, which service work was carried out are ind-ted with [O] mark, items, which need repair or repl-ment are ind-ted with [×] mark, and items not applicable are ind-ted with [/] mark.

MITSUBISHI
ELEVATORS & ESCALATORS

- Один раз в день проводите тестовую поездку на эскалаторе, чтобы проверить отсутствие отклонений от нормы
- Обращайтесь к нашим специалистам за разъяснениями

Ф.И.О. И ПОДПИСЬ КЛИЕНТА
CUSTOMER NAME AND SIGNATURE

Назаров. В
(Ф.И.О) (ПОДПИСЬ)