Республика Казахстан
ТОО (АСК-Көксарай)
(Лиц №19021653 от25. 11. 2019г.)

Заказ: 11-23
Заказчик: ГККП "Ясли-сад № 22 "Әлем"
акимата города Астана

РАБОЧИЙ ПРОЕКТ

«Капитальный ремонт здания ГККП «Ясли-сад №22 «Әлем» акимата города Астана, расположенного по адресу: г.Астана, район Сарыарка улица Желтоксан, дом 31»

Архитектурно-строительная часть (АС)
Альбом 2
Блок 4

Директор **Гиметов У.М.**

ГАП **Тиметов У.М.**

г.Шымкент 2023г.

Ведомость рабочих чертежей основного комплекта АС

Лист	Наименование	Примечание
1	2	3
АС–1	Ведомость чертежей	
АС–2	Общие данные (начало)	
АС–3	Общие данные (продолжение)	
АС–4	Общие данные (окончание)	
АС–5	Фасад между осями 6–7,7–6 (Обмерочный чертеж)	
АС–6	План на отм. –0.600. (Обмерочный чертеж)	
АС–7	Фасад между осями 6–7,7–6 (демонтажные работы)	
АС–8	План на отм. –0.600 (демонтажные работы)	
АС–9	Демонтаж заполнения проемов. Ведомость демонтажных работ (демонтажные работы)	
АС–10	Фасад между осями 6–7,7–6 (Ремонтные работы)	
АС–11	План на отм. –0.600. (Ремонтные работы)	
АС–12	Разрез 1–1. (Ремонтные работы)	
АС–13	Спецификация элементов заполнения проемов. Ведомость отделки помещений	
АС–14	Ограждение радиаторов	
АС–15	Узлы крепления металлического сайдинга	
АС–15.1	Узлы крепления металлического сайдинга	
АС–16	План кровли	
АС–17	Деталь устройства аэратора. Схема при аэрации через вытяжные аэраторы	
АС–18	Узлы А и Б	

Согласовано

Взам. инв. ?

Подп. и дата

Инв. ? подл.

Изм.	Кол.уч.	Лист	N°док.	Подпись	Дата
ГАП		Тиметов			
Проверил		Мокринская			
Разработал		Тунгышбек Б.			
Н. контроль		Мокринская			

11–23АС

«Капитальный ремонт здания ГККП «Ясли–сад №22 «Әлем» акимата города Астана, расположенного по адресу: г.Астана, район Сарыарка улица Желтоксан, дом 31»

Блок №4

Стадия	Лист	Листов
РП	1	

Ведомость чертежей

ТОО "АСК–Коксарай"
г. Шымкент 2023г

Копировал

А3

Ведомость основных комплектов рабочих чертежей

Обозн.	Наименование	Примечание
АС	Архитектурно-строительная часть	
ТХ	Технологические решения	
ВК	Водопровод и канализация	
ЭО	Электроосвещение	
ОВ	Отопления	
ЭОМ	Электрооборудование и электроосвещение	

Ведомость ссылочных и прилагаемых документов

Обозначение	Наименование	Примечание
СН РК 3.02-10-2011	Дошкольные объекты образования	
СП РК 3.02-110-2012	Дошкольные объекты образования	
СН РК 1.02-03-2011	Порядок разработки, согласования, утверждения и состав проектной документации на строительство	
ГОСТ 21.101-97 (изд. 2003)	СПДС. Основные требования к проектной и рабочей документации	
СП РК 2.02-101-2022	Пожарная безопасность зданий и сооружений	
СП РК 2.03-30-2017*	Строительство в сейсмических зонах	
НТП РК 08-01.1-2012	Проектирование сейсмостойких зданий и сооружений	
СН РК 5.01-02-2013	Основания зданий и сооружений	
СП РК 5.01-102-2013	Основания зданий и сооружений	
СН РК 3.02-37-2013	Крыши и кровли	
СП РК 3.02-137-2013	Крыши и кровли	
СН РК 2.01-01-2013	Защита строительных конструкций от коррозии	
СН РК 3.06-01-2011	Доступность зданий и сооружений для маломобильных групп	
СН РК 1.02-03-2011	Доступность зданий и сооружений для маломобильных групп	
НТП РК 02-01-1.1-2011	Проектирование бетонных и железобетонных конструкций из тяжелых бетонов без предварительного напряжения арматуры	
НТП РК 01-01-3.1(4.1)-2012	Нагрузки и воздействия на здания. Снеговые нагрузки. Ветровые воздействия	
ГОСТ 14098-2014	Соединения сварные арматуры и закладных изделий железобетонных конструкций. Типы, конструкции и размеры	
СН РК 2.04-04-2013	Строительная теплотехника	
СН РК 3.02-36-2012	Полы	
СН РК EN 1992-1- 1:2004/2011	Проектирование бетонных и железобетонных конструкций	
СН РК 5.03-07-2013	Несущие и ограждающие конструкции	
ГОСТ 34028-2016**	Сталь горячекатаная для армирования железобетонных конструкций.	
НТП РК 06.1-2011	Проектирование каменных конструкций	

Объемно-планировочные показатели

N п/п	Наименование	Блок N1	Блок N2	Блок N3	Блок N4	Блок N5	Всего
1	Этажность	2	1	2	1	2	
2	Площадь застройки	348.70 м2	50.62 м2	525.96 м2	46.23 м2	381.09 м2	1352.60 м2
3	Общая площадь	548.95 м2	26.69 м2	816.29 м2	22.04 м2	564.83 м2	1978.80 м2
4	Строительный объем	3453.80 м3	172.10 м3	4960.00 м3	161.80 м3	3810.92 м3	12558.62 м3
5	Полезная площадь	522.93 м2	50.62 м2	762.91 м2	46.23 м2	537.47 м2	1920.16 м2

Рабочий проект «Капитальный ремонт здания ГККП «Ясли-сад №22 «Әлем» акимата города Астана, расположенного по адресу: город Астана, пр. Женис» Назначение здания: дошкольное учреждение» разработан в соответствии с действующими на территории Республики Казахстан нормами и правилами и предусматривает мероприятия, обеспечивающие взрыво-пожаро-безопасность, исключающие вредные воздействия на окружающую среду и воздушный бассейн, а так же предупреждающие чрезвычайные ситуации природного и техногенного характера

Главный архитектор проекта: _____ Тиметов У.

Согласовано

Взам. инв. ?

Подп. и дата

Инв. ? подл.

Изм.	Кол.уч.	Лист	N°док.	Подпись	Дата
ГАП		Тиметов			
Проверил		Мокринская			
Разработал		Тунгышбек Б.			
Н.контроль		Мокринская			

11-23АС

«Капитальный ремонт здания ГККП «Ясли-сад №22 «Әлем» акимата города Астана, расположенного по адресу: г.Астана, район Сарыарка улица Желтоксан, дом 31»

Блок №4

Стадия	Лист	Листов
РП	2	

Общие данные (начало)

ТОО "АСК-Коксарай" г.Шымкент 2023г

Копировал

А3

Общие данные

Настоящий проект «Капитальный ремонт здания ГККП «Ясли-сад №22 « Ә лем» акимата города Астана, расположенного по адресу: г.Астана, район Сарыарка улица Желтоксан, дом 31».

Назначение здания: дошкольное учреждение» разработан на оснований:

- задания на проектирование согласованного с заказчиком.
- технических условий на инженерные коммуникации, электроснабжения и водопровод и канализации;
- топографической сьемки, выполненной ТОО «АСК-Коксарай» в 2023 г.
- акт обследования, дефектного акта.
- Год строительства здания – 1965г.
- Заказчик –ГККП «Ясли-сад №22 « Ә лем» акимата города Астана .
- Вид строительства – капитальный ремонт.
- Источник финансирования – бюджетное средства.

Класс здания II.
Степень огнестойкости II.
Классы функциональной пожарной опасности-Ф1.1.
Класс конструктивной пожарной опасности-С0.
Класс пожарной опасности строительных материалов-К0.
Уровень ответственности здания- второй-нормальный, технически несложный согласно приказу №165 от 28.02.2015 года.

Характеристика площадки строительства

Обследуемый объект находится на земельном участке площадью 0,81 га, расположенном на пр. Женис города Астана.
Назначение здания: дошкольное учреждение.

Климатическая характеристика и основные климатические параметры, характерные для района, где расположен обследуемый объект, приводятся по данным многолетних наблюдений метеостанции, с учетом требований СП РК 2.04-01-2017 «Строительная климатология» (с изменениями от 01.04.2019 г.), характеризуется следующими параметрами:
Рельеф участка сравнительно спокойный.
Климат района резко-континентальный и засушливый.
Зима холодная и продолжительная с устойчивым снежным покровом.
Лето сравнительно короткое, но жаркое.
Район относится к зоне недостаточного и неустойчивого увлажнения.
Среднемесячная температура в январе месяце -25 оС, в июле +20,3 оС.
Среднегодовая скорость ветра 4,8 м/с.
Количество дней с ветром в году составляет 280-300.
Нормативная глубина промерзания грунтов 205 см.
Среднегодовое количество осадков, выпадающих за год 318 мм.
Климатический подрайон - 1В;
Нормативный вес снегового покрова - 100 кгс/м2;
Нормативный ветровой напор - 38 кгс/м2;
Расчетная зимняя температура наружного воздуха наиболее холодной пятидневки - минус 35оС.
Влажность воздуха.
Наименьшее значение величины абсолютной влажности в январе-феврале (1,6-17мб), наибольшее в июле (12,7мб).
Наименьшая относительная влажность бывает в летние месяцы - (40-45%), наибольшая - зимой.
Среднегодовая величина относительной влажности составляет 69%.
Наиболее высокий дефицит влажности наблюдается в июне-июле (12,2-12,4мб), низкий в декабре-феврале (0,3-0,4мб).
Среднегодовая величина влажности составляет 4,8 мб.
Атмосферные осадки
Среднегодовое количество осадков, выпадающих за год по г. Астана, равно 318 мм. По сезонам года осадки распределяются неравномерно, наибольшее их количество выпадает в теплый период года (май-сентябрь) - 238 мм.
Среднегодовая высота снежного покрова составляет 22 мм, запас воды в снеге 67 мм.
Опасные атмосферные явления
Базовая скорость ветра-35м/с.
Давление вета-0.77кПа
Снеговая нагрузка на покрытие-1,8кПа

Инженерно-геологические условия участка расположения Обьекта
Территория г. Астана не относится к сейсмоактивной, так как расположена в пределах Казахского щита, на котором до настоящего времени не наблюдалась серьезных тектонических явлений.
Геологическое строение площадки изысканий принимают участие среднечетвертичныесовременные аллювиальные отложения, представленные суглинками, песками средней крупности, крупными и гравелистыми, гравийными грунтами, элювиальные образования по нижне-карбоновым породам, представленные глинистыми и щебенистыми грунтами, скальные грунты нижне-карбонового возраста (песчаники). Сверху эти отложения перекрыты почвеннорастительным слоем мощностью до 0,3м и частично насыпными грунтами мощностью до 0,8м.

Обьемно-планировочные решения

Здание ясли-сада сложной конфигурации в плане, состоящие из трех блоков отмеченные в техническом паспорте под литерами «N1», «N3» и «N5», соединённых между собой двумя переходными галереями отмеченные в техническом паспорте под литерами «N2» и «N4».
Блоки «N4» одноэтажные без подвального помещения.
Блок N4 с размерами в осях 11.00х2.30м.
Высота от пола до потолка 2.40м.
За отм. ±0.000 принята отметка чистого пола первого этажа, что соответствует абсолютной отметке 348.80.
Общая высота до низа карниза (Н) -3,00м.
Все помещения имеют естественное и искусственное освещение.
Естественное освещение осуществляется через оконные проемы наружных стенах здания.

Конструктивные решения

Конструктивная схема обследуемого обьекта - бескаркасная.
Пространственные конструктивные системы зданий из несущих стен, обьединенных для совместной работы горизонтальными дисками перекрытий и воспринимающих всю совокупность вертикальных и горизонтальных нагрузок.

- Фундамент-ленточные, из сборных бетонных блоков ФБС.
- наружные и внутренние стены - выполнены из силикатных кирпичей на цементно-песчаном растворе.
- Покрытие - сборные железобетонные многопустотные плиты и деревянная балка.
- кровля - комбинированная, одно сторона двухскатная, с покрытием из металлочерепицы по деревянным конструкциям и другая сторона из мягкой кровли.
- полы - линолеумные, бетонные и из керамических плиток.
- оконные блоки - из ПВХ.
- дверные блоки - металлические.
- внутренняя отделка - штукатурка с последующей водоэмульсионной покраской, панелей - масляная покраска, отделка кафелями;
- наружная отделка - сущ. отделка Асбестовые листы.
- цоколь -сущ. отделка Гранит 40мм
- отмостка - бетонная.

При производстве работ составить "Акты освидетельствовании скрытых работ" на устройства:
Акт приемки на конструкцию фасада,
- на утеплитель и пароизоляцию фасада,
- на кровлю,
- утеплитель покрытия,
- устройства отмостки.
- устройства всех слоев пола.

Согласовано

Взам. инв. ?

Подп. и дата

Инв. ? подл.

						11-23АС		
Изм.	Кол.уч.	Лист	N*док.	Подпись	Дата	«Капитальный ремонт здания ГККП «Ясли-сад №22 «Әлем» акимата города Астана, расположенного по адресу: г.Астана, район Сарыарка улица Желтоксан, дом 31»		
ГАП		Тиметов				Блок №4	Стадия	Лист	Листов
Проверил		Мокринская					РП	3	
Разработал		Тунгышбек Б.				Общие данные (продолжение)	ТОО "АСК-Коксарай" г.Шымкент 2023г		
Н.контроль		Мокринская							

Копировал

А3

В ходе проведения работ по освидетельствованию технического состояния фасадовстенового ограждения здания было установлено, следующие характерные дефекты и повреждения:

Стены

- разрушение отделочных покрытий, связанное периодическим воздействием атмосферных осадков;
- естественный моральный и физический износ;
- ослабление креплений;
- низкое качество отделочных материалов;
- трещины в отделочных покрытиях;

Несущие стены 1-го этажа

- значительное повреждения отделочных покрытий, пожелтения, отслоения и шелушения;

Отделка цоколя

- частичное разрушение отделки с выпадением отдельных плиток;
- произрастания растительности по контуру;
- следы воздействия атмосферных осадков и образования высолов.

ФУНДАМЕНТ

В ходе проведения работ по освидетельствованию технического состояния фундаментов здания было установлено, следующие характерные дефекты и повреждения:

- подверженность периодическому воздействию атмосферных осадков и подтапливанию талыми и грунтовыми водами;
- образования высолов;
- трещины в стыках конструкций;
- отслоение, шелушение и пластинчатое выпадение отделочных покрытий;
- крошение кирпичной кладки на глубин 10-40 мм.

Дверные проемы

- отсутствие заполнения дверного проема;
- нарушение целостности коробов;
- коррозия металла вследствие воздействия влаги;
- трещины в коробах.

Покрытия

- повреждения отделочных покрытий, пожелетния;
- трещины заполнения стыков;

ЭЛЕМЕНТЫ КРЫШИ

В ходе проведения работ по освидетельствованию технического состояния элементов крыши здания было установлено, следующие характерные дефекты и повреждения:

Стропильные конструкции

- поражение грибком и плесенью;
- ослабление узлов креплений;
- отсутствие отдельных частей связей;
- БИО-отложения;

Пол чердачного помещения

- БИО-отложения;
- разрушение и покрытий;
- отставание рулонного покрытия от парапетов;
- трещины по цементно-песчаной стяжке;

Покрытие чердачного помещения

- образования просветов способствующая беспрепятственному проникновению атмосферных осадков;
- ослабление узлов крепления и мелкие отрывы.

Принятые проектные решения для капитального ремонта:

Для нормальной дальнейшей эксплуатации, необходимо следующие виды работ:

- полная замена дверных проемов;
- замена напольного покрытия
- ремонт внутренней отделки помещений;
- ремонт отделки потолков помещений;
- замена отмостки;
- замена водосточных систем;
- замена крыши

Противопожарные мероприятия.

Противопожарные мероприятия предусмотрены в соответствии с требованиями СН РК 5.03-07-2013 «Общественные здания и сооружения», СН РК 2.02-01-2023 «Пожарная безопасность зданий и сооружений».

Степень огнестойкости здании II.

Общественное здание размещено на свободной от застройки территории с соблюдением противопожарных норм и обеспечением свободного проезда пожарных машин.

Деревянные конструкции обработать огнезащитными материалами в соответствии с требованиями СН РК 2.02-01-2023 «Пожарная безопасность зданий и сооружений». При прокладке кабелей, воздуховодов и трубопроводов, через ограждающие конструкции для заделки отверстий с нормируемыми пределами огнестойкости и распространения огня применять материалы с пределом огнестойкости не ниже чем у существующих конструкций.

Отделочные материалы имеют сертификат качества, в обязательном порядке согласованные с Госпожинспекцией и санэпидстанцией. Для обеспечения пожарной безопасности предусмотрена автоматическая пожарная сигнализация.

Защита строительных конструкций от коррозии.

Защиту строительных конструкций от коррозии осуществлять в соответствии с СН РК 2.01-01-2013 "Защита строительных конструкций от коррозии". При этом необходимо выполнить следующие мероприятия

Защита от коррозии металлических конструкций осуществляется лакокрасочными материалами 1-ой группы в соответствии с СН РК 2.01-01-2013. Поверхности несущих стальных конструкций перед нанесением защитных лакокрасочных покрытий зачищают от окислов (окалины, ржавчины, шлаковых включений) до 3 степени очистки согласно ГОСТ 9.402-2004 «Подготовка металлических поверхностей перед окрашиванием». Качество лакокрасочного покрытия несущих металлических конструкций должно соответствовать VII классу по ГОСТ 9.032-74 «Покрытия лакокрасочные».

Согласовано

Взам. инв. ?

Подп. и дата

Инв. ? подл.

						11-23АС		
Изм.	Кол.уч.	Лист	N°док.	Подпись	Дата	«Капитальный ремонт здания ГККП «Ясли-сад №22 «Әлем» акимата города Астана, расположенного по адресу: г.Астана, район Сарыарка улица Желтоксан, дом 31»		
ГАП		Тиметов				Блок №4	Стадия	Лист	Листов
Проверил		Мокринская					РП	4	
Разработал		Тунгышбек Б.				Общие данные (окончание)	ТОО "АСК-Коксарай" г.Шымкент 2023г		
Н.контроль		Мокринская							

Копировал

А3

Фасад между осями 6–7(Обмерочный чертеж)

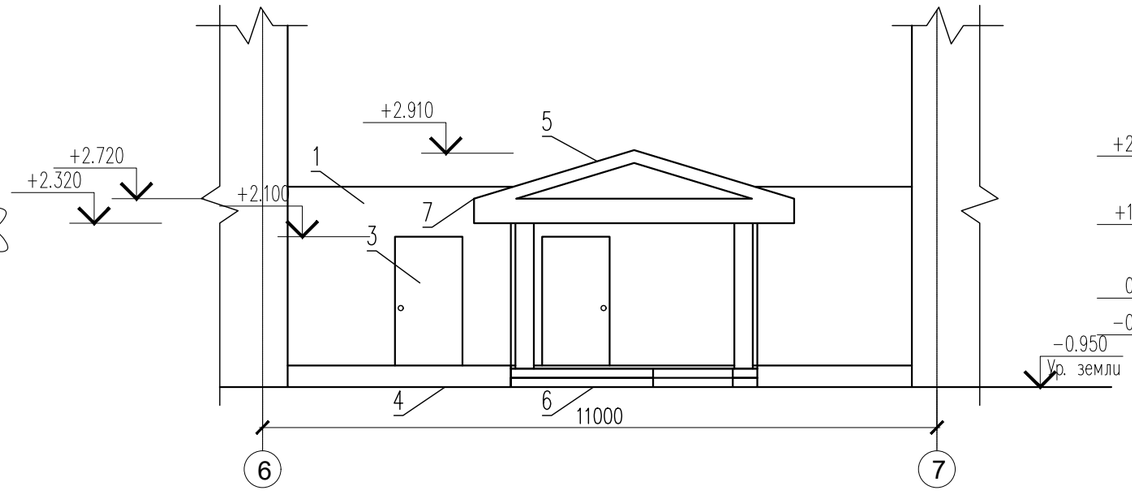

Фасад между осями 7–6 (Обмерочный чертеж)

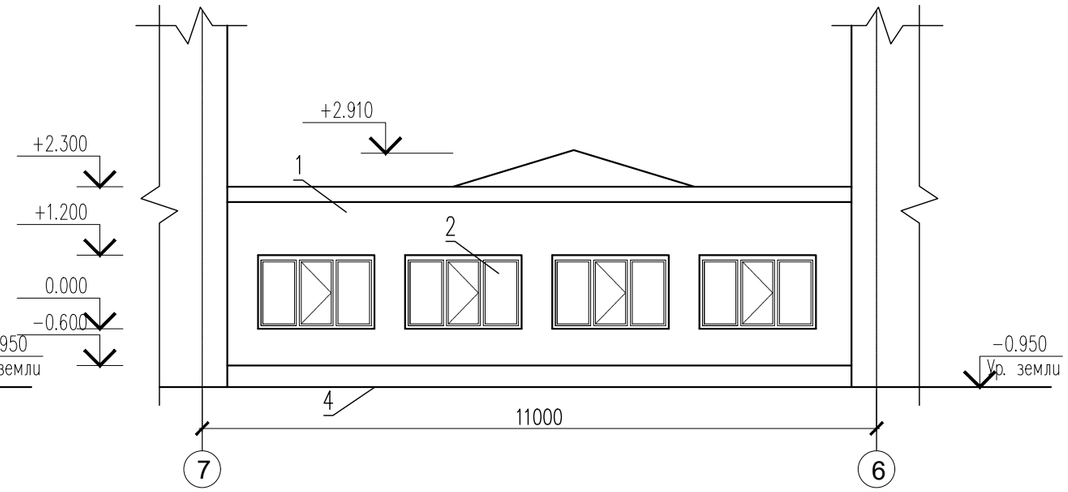

План кровли (Обмерочный чертеж)

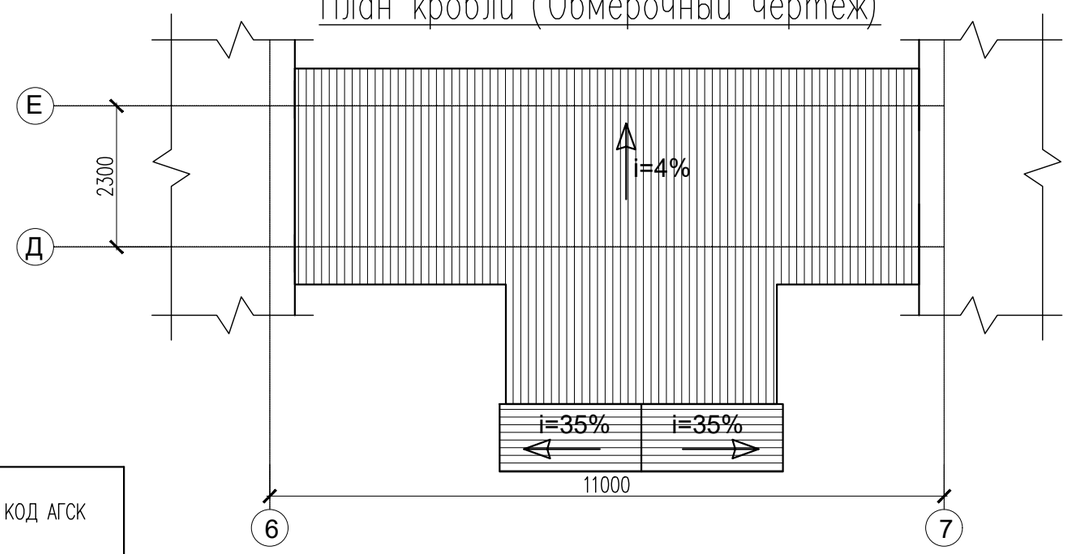

Ведомость наружной отделки фасадов

Позиция	Элемент фасада	Тип отделки	Цвет	Площадь м2	КОД АГСК
1	Наружние стены	–Асбестовые листы		44.00	217–505–0100
2	Окна	–из ПВХ			223–207–0102
3	Двери	–Деревянные, Металлические			223–207–0100
4	Цоколь	–Гранит		7.12	232–201–1100
5	Кровля	–Металлочерепица			224–101–0100
6	Крыльцо	–Гранит			232–201–1100
7	Козырок	–Асбестовые листы			217–505–0100

Изм.	Кол.уч.	Лист	N°док.	Подпись	Дата
ГАП		Тиметов			
Проверил		Мокринская			
Разработал		Тунгышбек Б.			
Н.контроль		Мокринская			

11–23АС

«Капитальный ремонт здания ГККП «Ясли–сад №22 «Өлем» акимата города Астана, расположенного по адресу: г.Астана, район Сарыарка улица Желтоксан, дом 31»

Блок №4

Стадия	Лист	Листов
РП	5	

Фасад между осями 6–7,7–6 (Обмерочный чертеж)

ТОО "АСК–Коксарай" г.Шымкент 2023г

Согласовано:
Раздел ОВ Мишматова В
Раздел ВК Панаги Р
Раздел ВН Минаева Ю
Раздел СС Минаева Ю
Раздел ЭОМ Сартаев М
Раздел НК Панаги Р
Раздел ГП Богенбай
Раздел АС Тунгышбек Б

Взам. инв. N
Подпись и дата
Инв. N подл.

Формат А3

План на отм. −0.600 (Обмерочный чертеж)

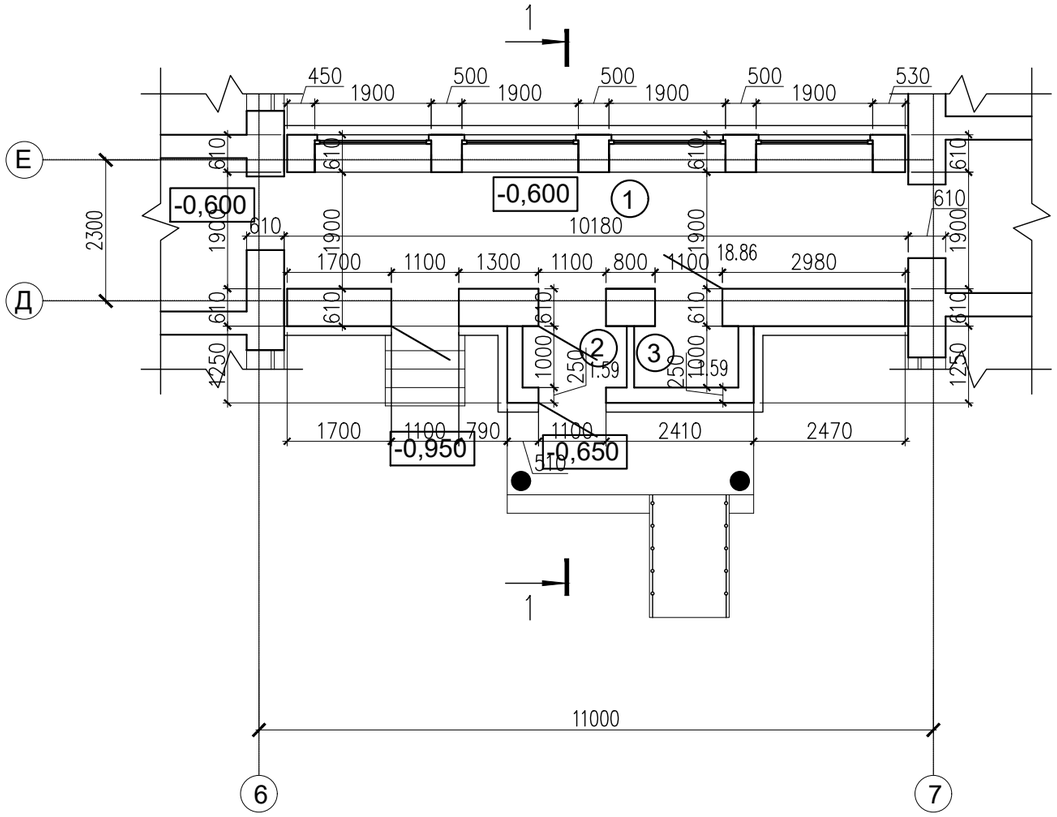

Экспликация помещения

Номер по плану	Наименование	Площадь м2
1	Коридор	18.86
2	Тамбур	1.59
3	Тамбур	1.59
	Итого	22.04

Бетонная отмостка

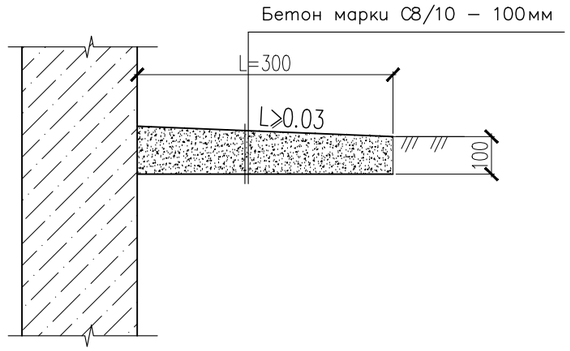

Узел крепления утеплителя к наружным стенам

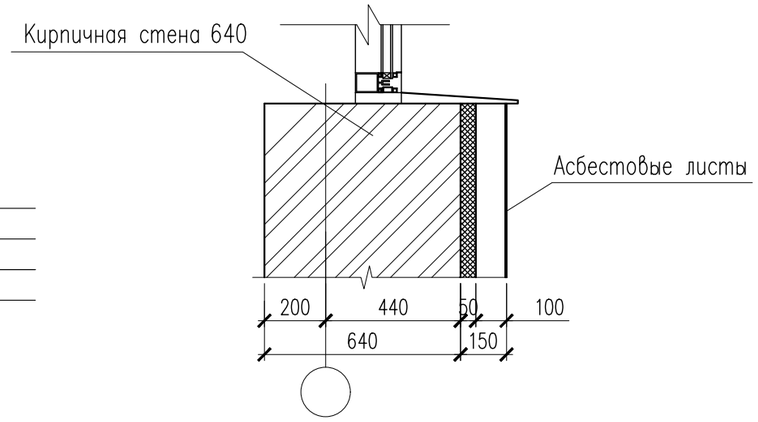

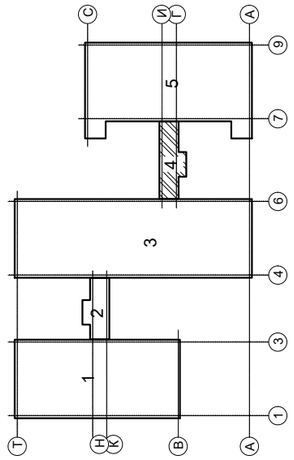

1 – 1

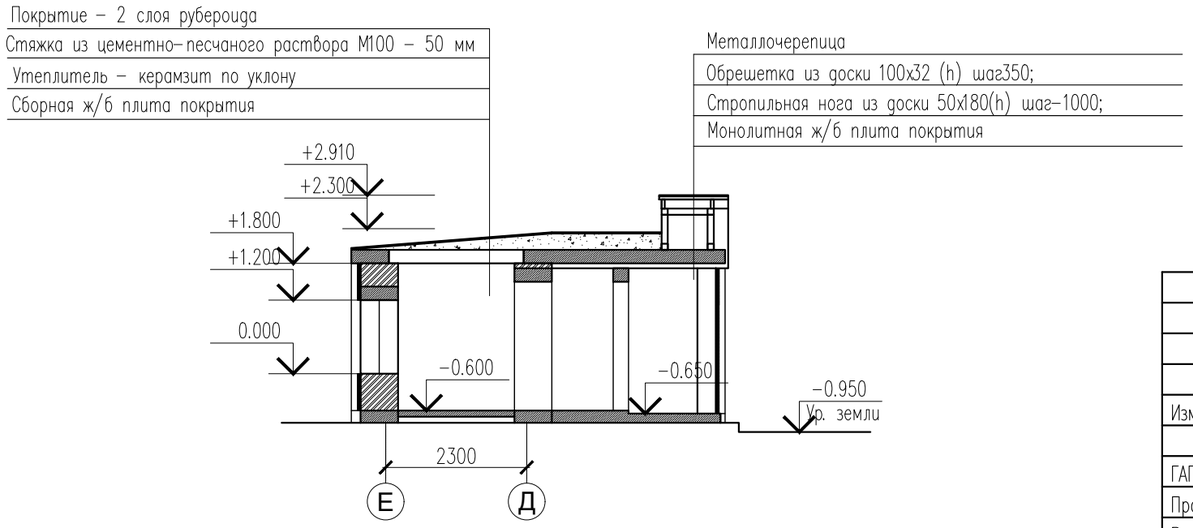

Изм.	Кол.уч.	Лист	N°док.	Подпись	Дата
ГАП		Тиметов			
Проверил		Мокринская			
Разработал		Тунгышбек Б.			
Н.контроль		Мокринская			

11-23АС

«Капитальный ремонт здания ГККП «Ясли-сад №22 «Әлем» акимата города Астана, расположенного по адресу: г.Астана, район Сарыарка улица Желтоксан, дом 31»

Блок №4

Стадия	Лист	Листов
РП	6	

План на отм. −0.600. (Обмерочный чертеж)

ТОО "АСК-Коксарай" г. Шымкент 2023г

Согласовано: Раздел СС Минаева Ю; Раздел ЭОМ Сартаев М

Согласовано: Раздел ОВ Мишматова В; Раздел ВК Панаги Р; Раздел ВН Минаева Ю

Согласовано: Раздел НК Панаги Р; Раздел ГП Богенбай; Раздел АС Тунгышбек Б

Взам. инв. N

Подпись и дата

Инв. N подл.

Формат А3

Фасад между осями 6–7(демонтажные работы)

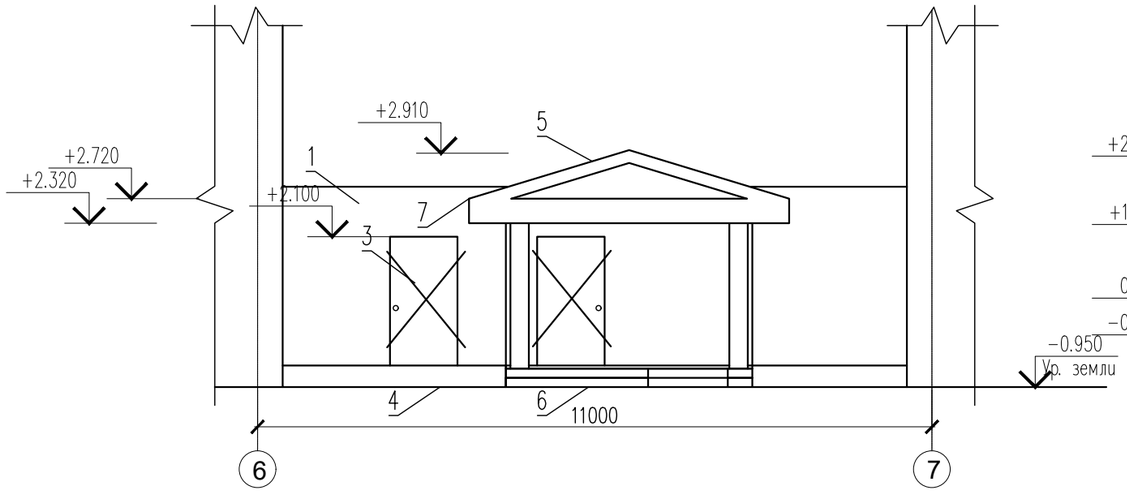

Фасад между осями 7–6(демонтажные работы)

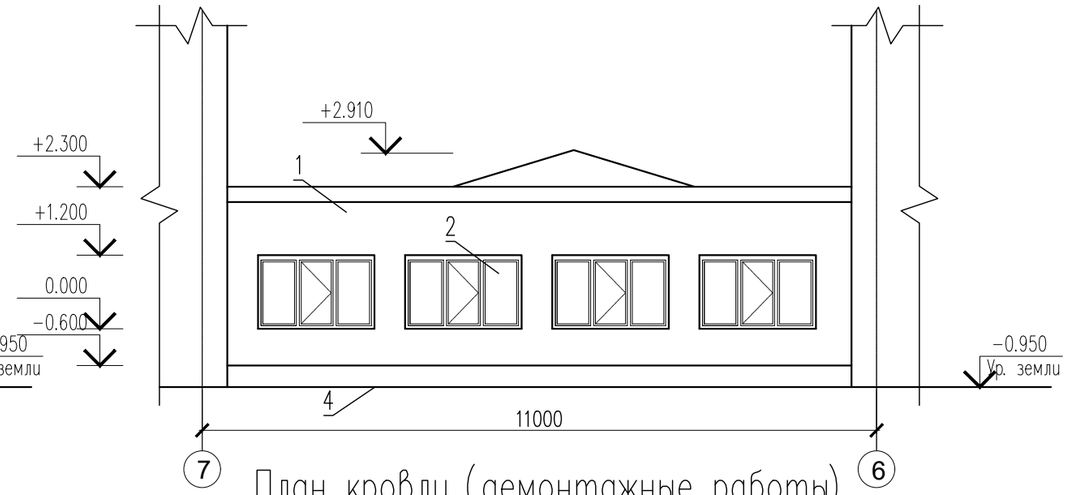

План кровли (демонтажные работы)

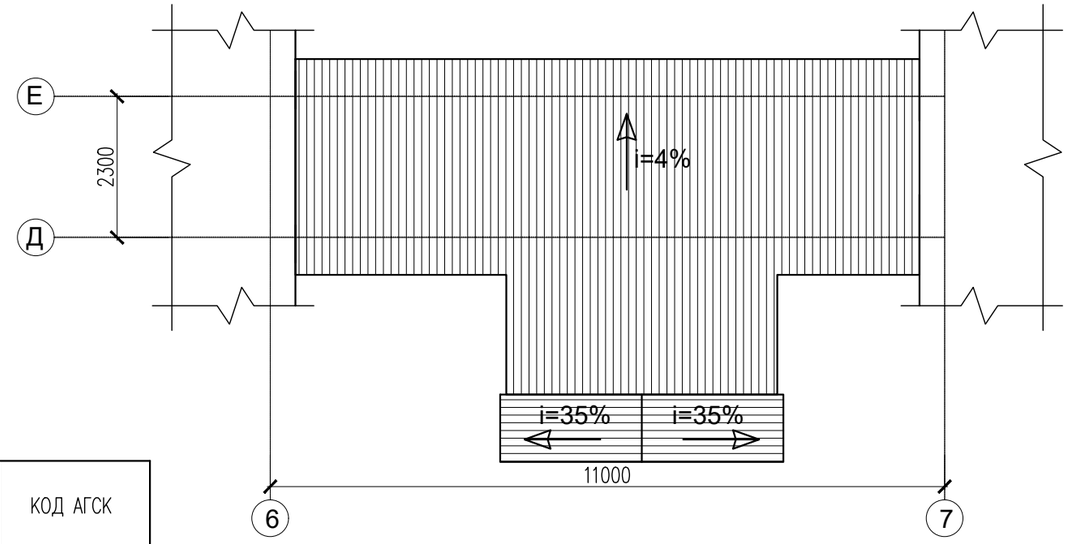

Ведомость наружной отделки фасадов

Позиция	Элемент фасада	Тип отделки	Цвет	Площадь м2	КОД АГСК
1	Наружние стены	–Асбестовые листы Демонтаж–100%		44.00	217–505–0100
2	Окна	–из ПВХ			223–207–0102
3	Двери	–Деревянные, Металлические Демонтаж–100%			223–207–0100
4	Цоколь	–Гранит Демонтаж–100%		7.12	232–201–1100
5	Кровля	–Металлочерепица			224–101–0100
6	Крыльцо	–Гранит			232–201–1100
7	Козырок	–Асбестовые листы			217–505–0100

Согласовано:

Взам. инв. N

Подпись и дата

Инв. N подл.

Изм.	Кол.уч.	Лист	N°док.	Подпись	Дата
ГАП		Тиметов			
Проверил		Мокринская			
Разработал		Тунгышбек Б.			
Н.контроль		Мокринская			

11–23АС

«Капитальный ремонт здания ГККП «Ясли–сад №22 «Өлем» акимата города Астана, расположенного по адресу: г.Астана, район Сарыарка улица Желтоксан, дом 31»

Блок №4

Стадия	Лист	Листов
РП	7	

Фасад между осями 6–7,7–6 (демонтажные работы)

ТОО "АСК–Коксарай" г.Шымкент 2023г

Формат А3

План на отм. −0.600(демонтажные работы)

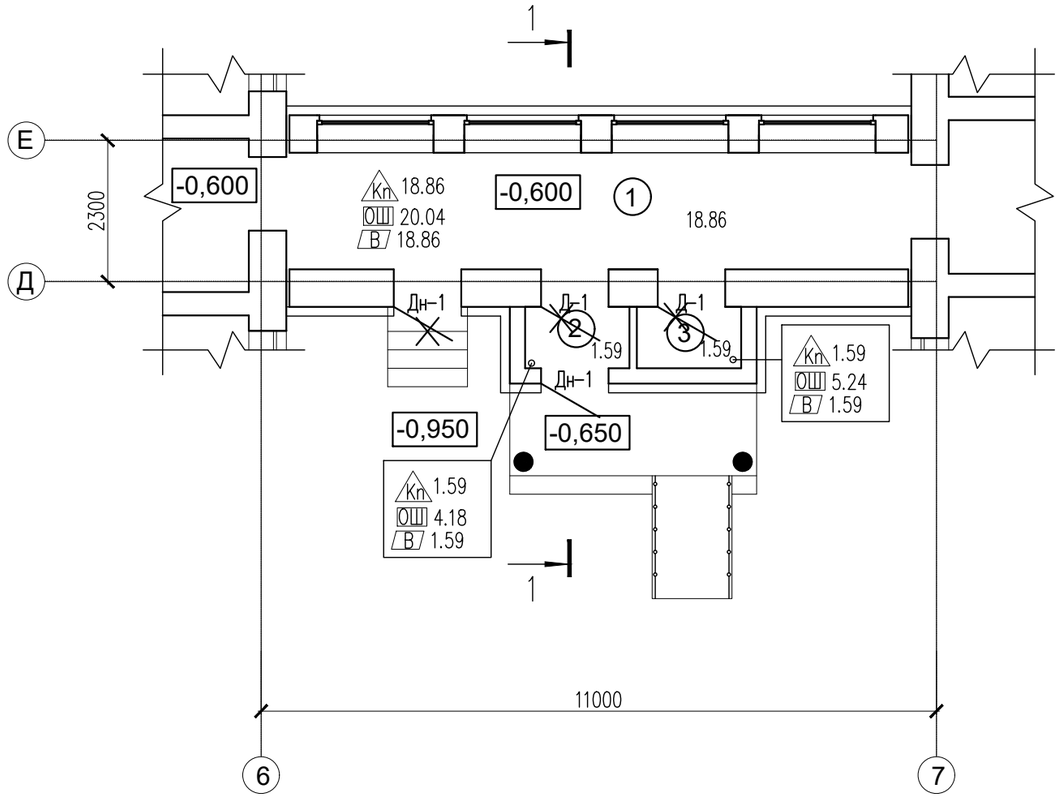

Условные обозначение

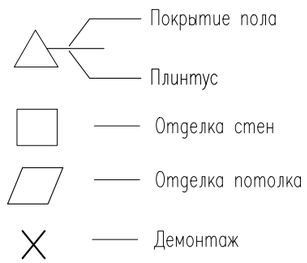

Экспликация помещения

Номер по плану	Наименование	Площадь м2
1	Коридор	18.86
2	Тамбур	1.59
3	Тамбур	1.59
	Итого	22.04

Бетонная отмостка

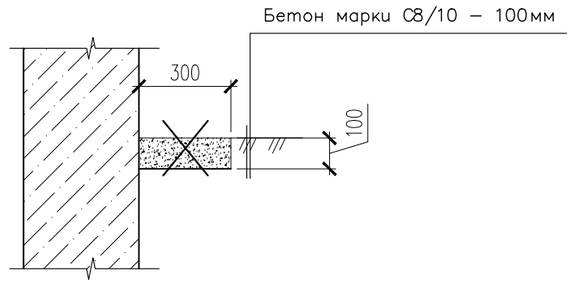

1 – 1

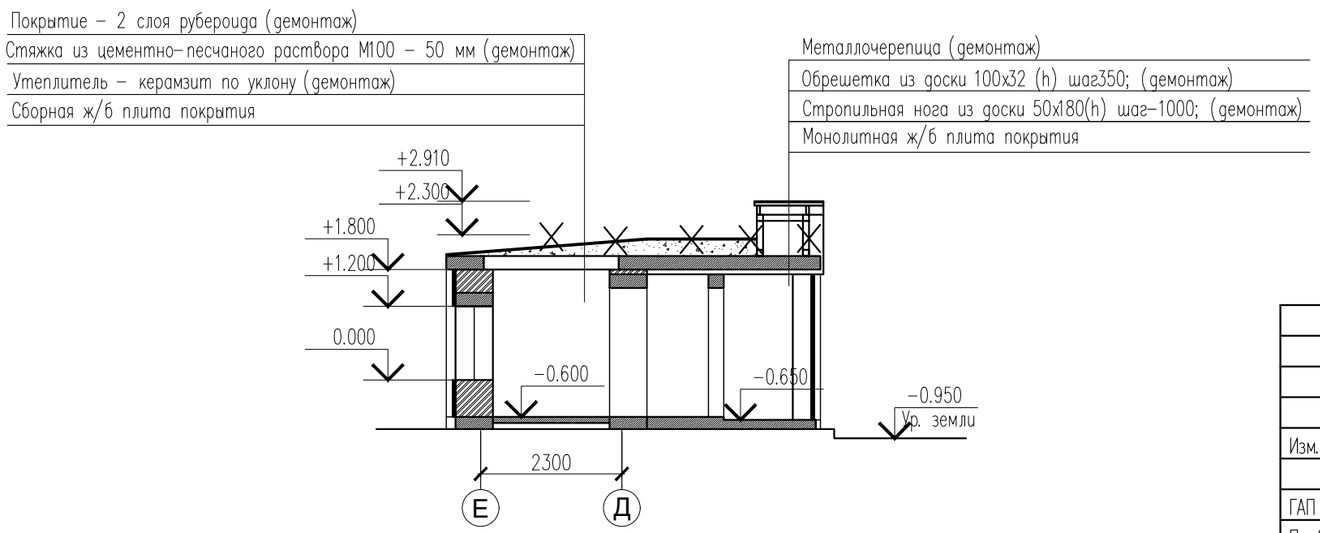

Согласовано:

Взам. инв. N

Подпись и дата

Инв. N подл.

Изм.	Кол.уч.	Лист	N°док.	Подпись	Дата	11-23АС		
						«Капитальный ремонт здания ГККП «Ясли-сад №22 «Әлем» акимата города Астана, расположенного по адресу: г.Астана, район Сарыарка улица Желтоксан, дом 31»		
ГАП		Тиметов				Блок №4	Стадия	Лист	Листов
Проверил		Мокринская					РП	8	
Разработал		Тунгышбек Б.				План на отм. −0.600 (демонтажные работы)	ТОО "АСК-Коксарай" г.Шымкент 2023г		
Н.контроль		Мокринская							

Формат А3

Ведомость демонтажных работ

N п.п.	Обозначение	Наименование видов работ	Ед-цы измер.	Кол-во	Примечание
1	ОШ	Отбивка штукатурки внутренних стен толщиной 20мм – 50 %	м2	29.46	232-503-0100
2		Отбивка шпатлевки внутренних стен толщиной 5мм – 50 %	м2	29.46	232-501-0100
3	В	Очистка от водоэмульсионной окраски потолка 100 %	м2	22.04	
4		Демонтаж дверных откосов	м2	11.28	
5		Демонтаж отмостки по периметру здания шириной 300мм, толщиной 100мм	м2	4.52	
6		Демонтаж 2 слоя рубероида кровли	м2	44.50	44.50х2=89.00
7		Демонтаж стяжка из цементно-песчаного раствора М100 – 50 мм	м2	44.50	2.23м3
8		Демонтаж керамзита по уклону толщиной 160-300мм	м3	8.89	
9		Демонтаж металлочерепицы	м2	6.16	
10		Демонтаж деревянных конструкций кровли	м3	0.19	

Экспликация полов (демонтажные работы)

Наименование или номер по проекту	Тип пола по проекту	Схема пола или номер узла по серии	Элементы пола и их толщина	Площадь пола, м2
1 этаж				
1,2,3	Кп	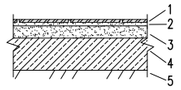	1-Демонтаж керамической плитки 233-202-0204 2-Демонтаж прослойки и заполнителей швов -15мм 212-401-0106 3-Демонтаж стяжки из цементно-песчаного раствора -20мм 212-401-0106 4-Демонтаж подстилающего слоя -80мм 212-101-0301 5-Существующий элемент пола	22.04

Демонтаж заполнения проемов

N п.п.	Обозначение	Наименование	Ед-цы измер.	Кол-во на отм. 0.000	Всего	Примечание	Код АГСК
Д-1		ДГ21-11	шт.	2	2	ГОСТ 6629-88	223-201-0301 223-503-0104
Дм-1		ДГ21-11	шт.	2	2	ГОСТ 31173-2003	272-302-0700

Согласовано:

Взам. инв. N

Подпись и дата

Инв. N подл.

Изм.	Кол.уч.	Лист	N°док.	Подпись	Дата
ГАП		Тиметов			
Проверил		Мокринская			
Разработал		Тунгышбек Б.			
Н.контроль		Мокринская			

11-23АС

«Капитальный ремонт здания ГККП «Ясли-сад №22 «Әлем» акимата города Астана, расположенного по адресу: г.Астана, район Сарыарка улица Желтоксан, дом 31»

Блок №4

Стадия	Лист	Листов
РП	9	

Демонтаж заполнения проемов. Ведомость демонтажных работ (демонтажные работы)

ТОО "АСК-Коксарай" г.Шымкент 2023г

Формат А3

Фасад между осями 6–7 (Ремонтные работы)

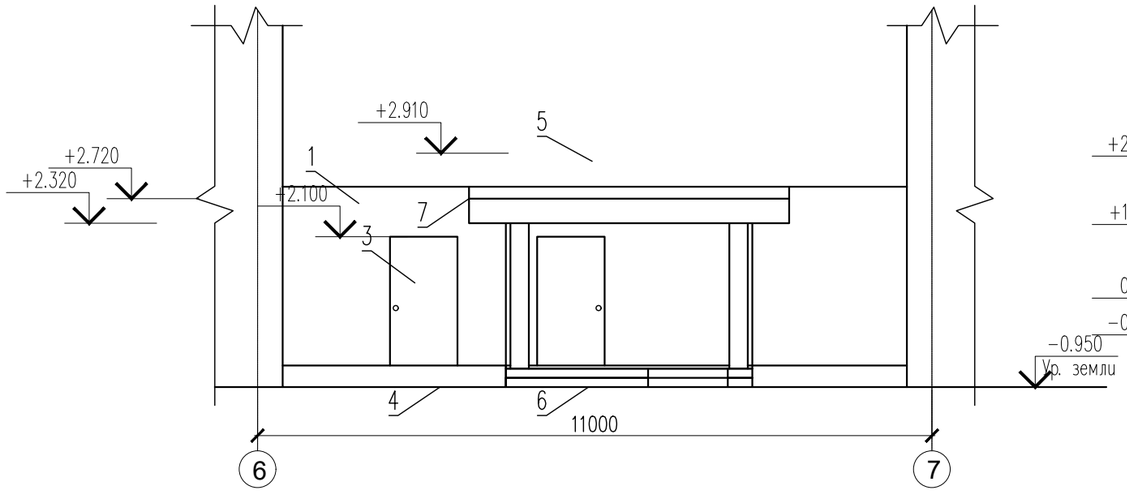

Фасад между осями 7–6 (Ремонтные работы)

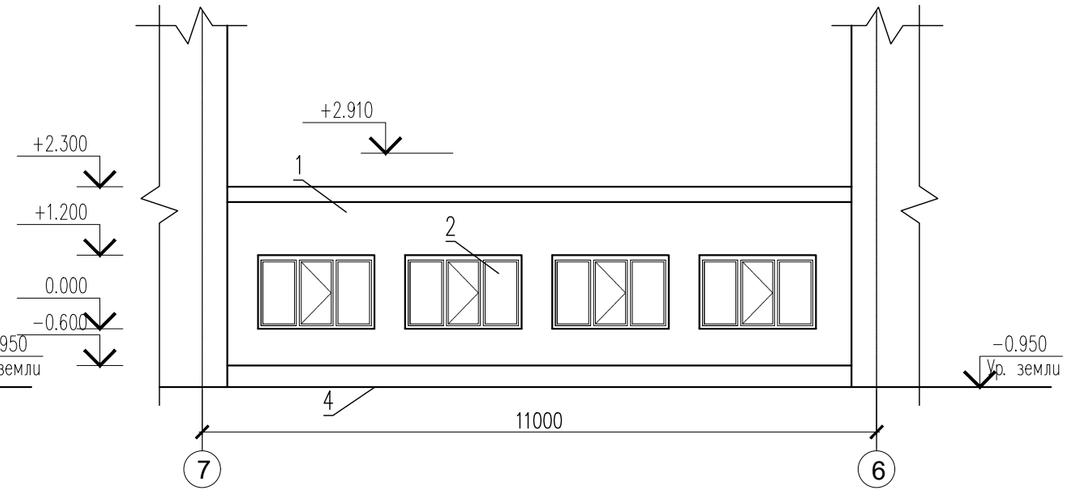

Примечание:
Устройство навесного фасада выполнить в соответствии с СП РК 5.06-19-2012 "Проектирование и монтаж навесных фасадов с воздушным зазором". Конструктивные решения навесного фасада с воздушным зазором (НФсВЗ) должны исключать возможность проникновения во внутренний объём системы пламени от очага пожара. Предусмотреть установку противопожарных рассечек по высоте в вентилируемой воздушной прослойке на расстоянии не более двухэтажей. Под облицовкой, по всему периметру оконных и дверных проемов фасада установить защитные козырьки-экраны из оцинкованной стали толщиной не менее 0,55 мм. Экраны расположить перпендикулярно основной плоскости фасада, на расстоянии не менее 70 мм в сторону от соответствующего откоса проёма, на всю ширину зазора между строительным основанием и облицовкой. Характеристики и расход материалов, необходимых для монтажа НФсВЗ, уточнить в рабочем проекте НФсВЗ.
Расходы и узлы металлических профилей вентилируемого фасада смотреть на листе АС-15.

Ведомость демонтажных работ на фасаде

Позиция	Элемент фасада	Демонтажные работы	Цвет	Площадь м2	КОД АГСК
1	Наружние стены	–Металлический сайдинг (вентилируемый фасад по металлическим профилам)	RAL 1014 Слоновая кость	44.00	231–303–0101
2	Окна	–из ПВХ			223–207–0102
3	Двери	–Деревянные, Металлические			223–207–0100
4	Цоколь	–Металлический сайдинг (вентилируемый фасад по металлическим профилам)	RAL 7016 Антрацитово–серый	7.12	231–303–0101
5	Кровля	–Металлочерепица			224–101–0100
6	Крыльцо	–Гранит			232–201–1100
7	Козырок	–Асбестовые листы			217–505–0100

Изм.	Кол.уч.	Лист	N°док.	Подпись	Дата	11–23АС		
						«Капитальный ремонт здания ГККП «Ясли–сад №22 «Өлем» акимата города Астана, расположенного по адресу: г.Астана, район Сарыарка улица Желтоксан, дом 31»		
ГАП		Тиметов				Блок №4	Стадия	Лист	Листов
Проверил		Мокринская					РП	10	
Разработал		Тунгышбек Б.				Фасад между осями 6–7,7–6 (Ремонтные работы)	ТОО "АСК–Коксарай" г.Шымкент 2023г		
Н.контроль		Мокринская							

Согласовано:

Взам. инв. N

Подпись и дата

Инв. N подл.

Формат А3

План на отм. −0.600. (Ремонтные работы)

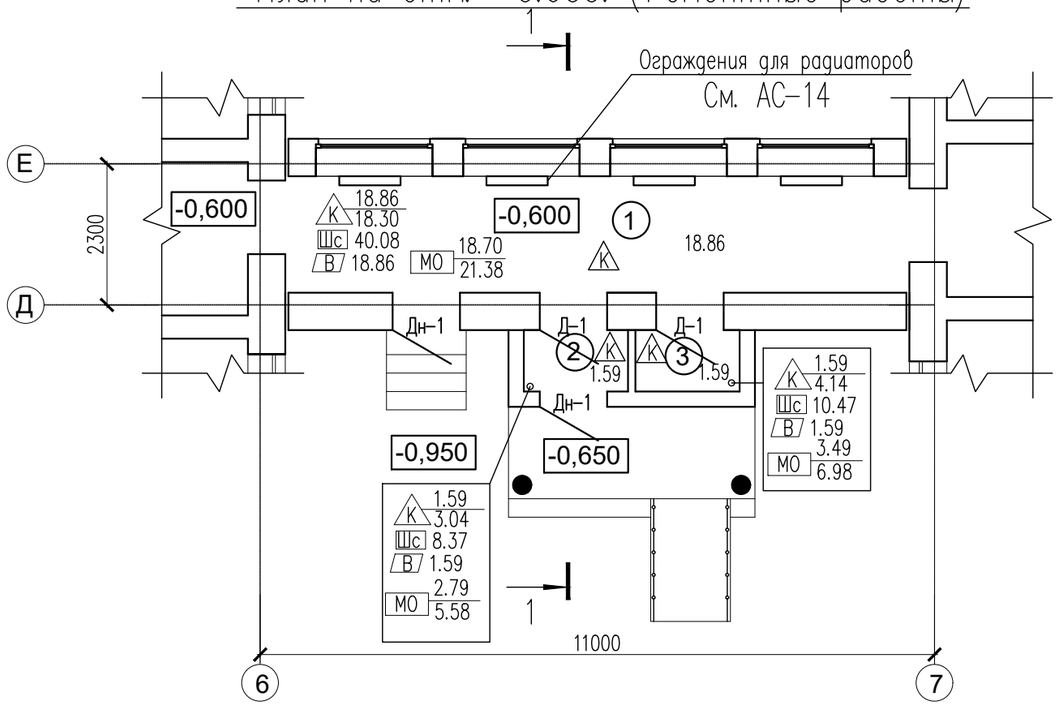

Экспликация помещения

Номер по плану	Наименование	Площадь м2
1	Коридор	18.86
2	Тамбур	1.59
3	Тамбур	1.59
	Итого	22.04

Узел крепления утеплителя к наружным стенам

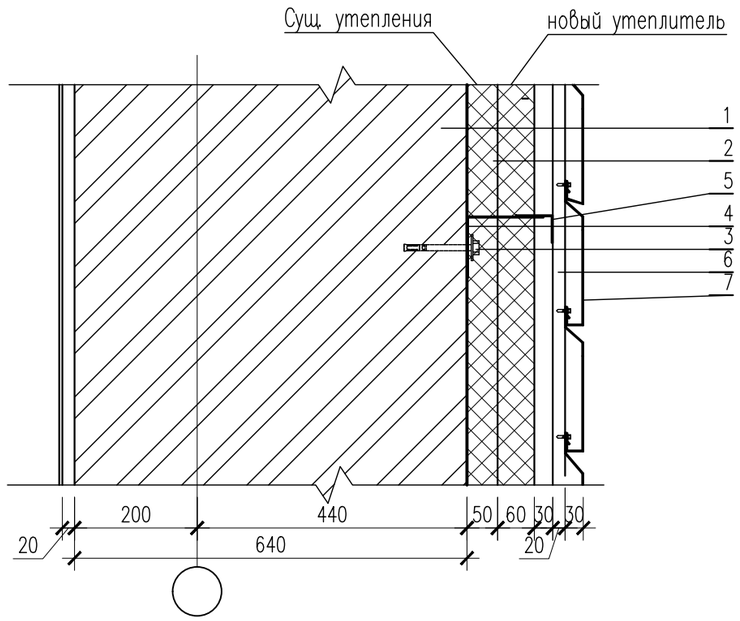

1. Несущая стена
2. Теплоизоляция
3. Анкерный болт
4. Кронштейн ККУ-120-2 с шайбой и паронитовой прокладкой
5. Крепежный профиль Г-образный КПГ/3 (основной горизонтальный)
6. Крепежный профиль шляпный КПШ 90/3 (основной вертикальный)
7. Металлический сайдинг

8.Рулонный кровельный битумосодержащий материал РП1,В2
с крупнозернистой гравийной подсыпкой
7. Рулонный кровельный битумосодержащий материал
6. Битумная грунтовка
5.Сборная стяжка из двух листов ЦСП с грунтовкой
4.Теплоизоляционный слой из минераловатного утеплителя
(60 кПа по ГОСТ EN 826-2011 и 600Н по ГОСТ EN 12430-2011)
3. Уклонообразующий слой материала (щебень, керамзит)
армированная сеткой ВР1 100х100х3мм, ГОСТ 23279-85,
с последующей проливкой цементным молочком
2. Геотекстиль 300гр/м2
1. Рулонный пароизоляционный битумосодержащий материал
- Железобетонная плита - 200 мм

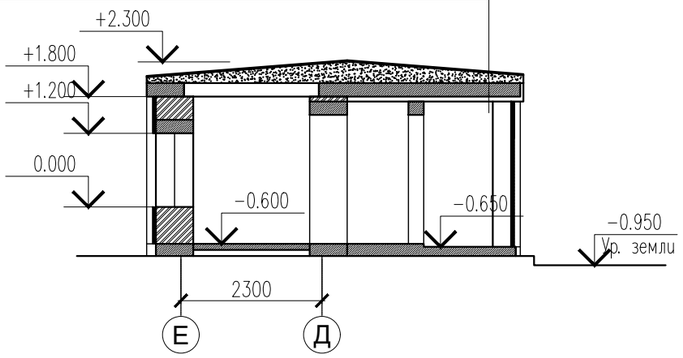

Спецификация материалов на утепление стен

Поз.	Обозначение	Наименование	Кол.	Масса ед., кг.	Примеч.	Код Аск
		Дюбель с металлическим гвоздем с термоголовкой 10Х260мм шт.	264.00			217-109-0110
		Утеплитель - минеральные плиты плотностью-90кг/м3, толщиной t=60мм м2	44.00			234-101-0110

Изм.	Кол.уч.	Лист	N°док.	Подпись	Дата
ГАП		Тиметов			
Проверил		Мокринская			
Разработал		Тунгышбек Б.			
Н.контроль		Мокринская			

11-23АС

«Капитальный ремонт здания ГККП «Ясли-сад №22 «Әлем» акимата города Астана, расположенного по адресу: г.Астана, район Сарыарка улица Желтоксан, дом 31»

Блок №4

Стадия	Лист	Листов
РП	11	

План на отм. −0.600. (Ремонтные работы)

ТОО "АСК-Коксарай" г. Шымкент 2023г

Согласовано: Раздел СС Минаева Ю; Раздел ЭОМ Сартаев М

Согласовано: Раздел ОВ Мишматова В; Раздел ВК Панаги Р; Раздел ВН Минаева Ю

Согласовано: Раздел НК Панаги Р; Раздел ГП Богенбай; Раздел АС Тунгышбек Б

Взам. инв. N

Подпись и дата

Инв. N подл.

Формат А3

Ведомость ремонтных работ

N п.п.	Обозначение	Наименование видов работ	Ед-цы измер.	Кол-во	Примечание
1	Шс	Улучшенная штукатурки внутренних стен цементно-песчанным раствором М50, толщиной 20мм - 50 %	м2	58.92	232-503-0200
2		Улучшенная штукатурки дверных откосов цементно-песчанным раствором М50, толщиной 20мм - 100 %	м2	11.28	232-503-0200
3		Водоэмульсионная окраска оконных откосов за 2 раза	м2	11.16	236-202-0301
4		Водоэмульсионная окраска дверных откосов за 2 раза	м2	8.58	236-202-0301
5		По периметру здания устройство бет. отмостки шир. 1000мм. из бетона кл.С8/10, F150,W4	м2	15.07	212-101-0101

Бетонная отмостка

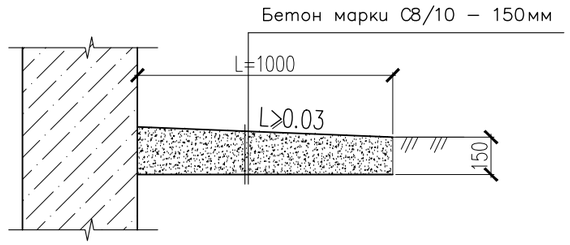

Экспликация полов

Номер помещения	Тип пола	Схема пола индивидуального изготовления	Элементы пола и их толщина	Код АГСК	Площадь м2
План на отм. 0.000					
1,2,3	К	Индивидуального изготовления	Керамогранит -12мм	233-202-0204	22.04
			Прослойка и заполнение швов на кафелнем клейе -10мм	232-502-0100	
			Стяжка из цем.-песч. раствора марки М150 -50мм	212-401-0106	
			Гидроизоляция. Оклеечная из материалов на основе битума -3мм	235-103-0100	
			Подстилающий слой: бетон класса С8/10, С8/10, F150,W4 -80мм	212-101-0301	
			Экструзионный пенополистирол Y=35кг/м3 (смотреть примечание) - 100мм	234-102-0100	
			Грунт основания с втрамбованным щебнем или гравием крупностью 40-60мм (сущ.)		
			Устройства керамогранитного плинтуса		25.48 п.м.

Примечание:

Класс пожарной опасности для покрытия пола в залах и коридорах на путях эвакуации - КМ2.

Изм.	Кол.уч.	Лист	N°док.	Подпись	Дата
ГАП		Тиметов			
Проверил		Мокринская			
Разработал		Тунгышбек Б.			
Н.контроль		Мокринская			

11-23АС

«Капитальный ремонт здания ГККП «Ясли-сад №22 «Әлем» акимата города Астана, расположенного по адресу: г.Астана, район Сарыарка улица Желтоксан, дом 31»

Блок №4

Стадия	Лист	Листов
РП	12	

Разрез 1-1. (Ремонтные работы)

ТОО "АСК-Коксарай" г.Шымкент 2023г

Согласовано:

Взам. инв. N

Подпись и дата

Инв. N подл.

Формат А3

Спецификация элементов заполнения проемов

Поз.	Обозначение	Наименование	Количество по отметкам 0.000	Количество по отметкам –	Всего	Масса ед., кг	Приме-чание	Код АГСК
Двери								
Дм-1	ГОСТ 31173-2003	ДСН ДПН 1-2-2 М2 У 2100-1100 (С заполнением минеральной ватой марки 100)	2	–	2		металл.	272-302-0701001
Д-1	ГОСТ 6629-88	Дверной блок ДГ 21-11	2	–	2		дерево	223-201-0301 223-503-0104

Ведомость отделки помещений

Наименование или номер помещения	Вид отделки элементов интерьеров: Потолок: Площадь м2	Потолок: Вид отделки	Стены или перегородки: Площадь м2	Стены или перегородки: Вид отделки	Низ стен или перегородок: Площадь м2	Низ стен или перегородок: Вид отделки	Низ стен или перегородок: Высота мм	Примечание
1	2	3	4	5	6	7	8	9
на отм. 0,000								
1,2,3	22.04	Затирка известково-песчаным раствором 212-401-0106 шпатлевка сухими смесями с грунтовкой 232-501-0100 водостойкая водоэмульсионная окраска за 2 раза	24.98	шпатлевка сухими смесями с грунтовкой 232-501-0100 водостойкая водоэмульсионная окраска за 2 раза 236-202-0301	33.94	Улучшенная окраска масляными красками за 2 раза 236-202-1014	h=1,6м	

Примечание

Наружные двери ДМ-1 стальные утепленные, с замком и ручкой.
Размеры дверей данные в спецификации, уточнить по месту.
Все внутренние двери выполняются без порога.

Согласовано:

Взам. инв. N

Подпись и дата

Инв. N подл.

Изм.	Кол.уч.	Лист	N°док.	Подпись	Дата	11-23АС		
						«Капитальный ремонт здания ГККП «Ясли-сад №22 «Әлем» акимата города Астана, расположенного по адресу: г.Астана, район Сарыарка улица Желтоксан, дом 31»		
ГАП		Тиметов				Блок №4	Стадия: РП	Лист: 13 / Листов:
Проверил		Мокринская						
Разработал		Тунгышбек Б.				Спецификация элементов заполнения проемов. Ведомость отделки помещений.	ТОО "АСК-Коксарай" г.Шымкент 2023г	
Н.контроль		Мокринская						

Формат А3

Ограждение радиаторов

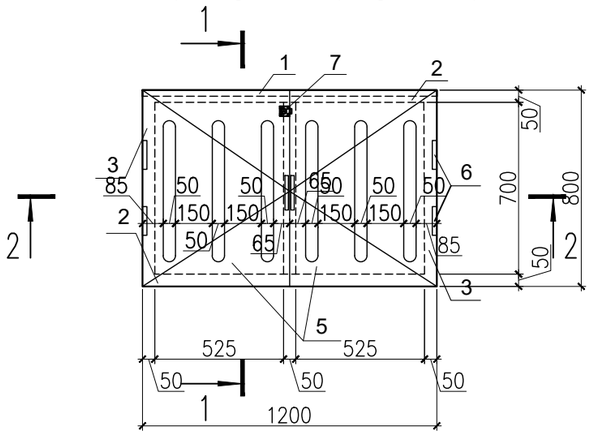

1–1

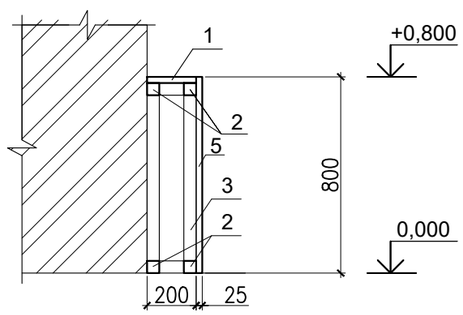

2–2

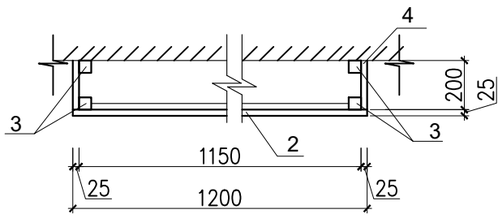

Спецификация на ограждение радиаторов

Марка поз.	Обозначение	Наименование	Кол. шт	Объем м³	Примеч.	КОД АГСК
		Ограждение для радиаторов	4	0.06м3	0.24м3	
		Ограждение для радиаторов (на 1,2 п.м.)	1		0.06м3	
1	ГОСТ 8486-86*Е	Доска обшивочная 25х200х1200, м3	1	0,006	0,006м3	214–403–0101
2	ГОСТ 8486-86*Е	Горизонтальный брус 50х50х1200, м3	4	0,003	0,012м3	215–202–0100
3	ГОСТ 8486-86*Е	Вертикальный брус 50х50х675, м3	4	0,0016	0,0067м3	215–202–0100
4	ГОСТ 8486-86*Е	Доска обшивочная 25х200х800, м3	2	0,004	0,008м3	214–403–0101
5	ГОСТ 8486-86*Е	Доска обшивочная 25х800х600, м3	2	0,012	0,024м3	214–403–0101
6		Петли мебельные с доводчиком накладные	4			
7		Замок мебельный врезной универсальный для шкафа	1			

1. Расположение радиаторов отопления смотреть с частью "ОВ."
2. Деревянные конструкции подвергнуть пропитке антипиреновыми составами с соответствии с требованиями СН РК 2.02–01–2023 затем окрасить масляной краской за 2 раза.

						11–23АС
						«Капитальный ремонт здания ГККП «Ясли–сад №22 «Өлем» акимата города Астана, расположенного по адресу: г.Астана, район Сарыарка улица Желтоксан, дом 31»
Изм.	Кол.уч.	Лист	N°док.	Подпись	Дата	
ГАП		Тиметов				Блок №4 — Стадия: РП; Лист: 14; Листов:
Проверил		Мокринская				
Разработал		Тунгышбек Б.				Ограждение радиаторов — ТОО "АСК–Коксарай" г.Шымкент 2023г
Н.контроль		Мокринская				

Согласовано:

Взам. инв. N

Подпись и дата

Инв. N подл.

Формат А3

Узел 1

Верх окна. Вертикальный разрез

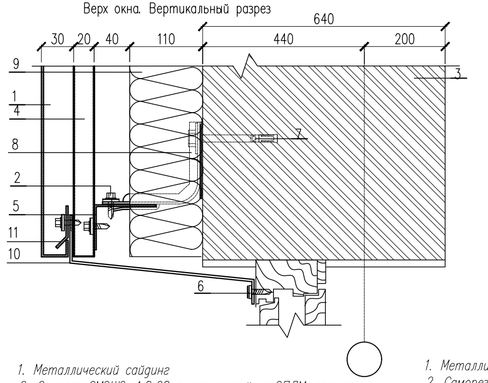

1. Металлический сайдинг
2. Саморез СМЭШ2-4,8х28 с прокладкой из ЭПДМ-резины
3. Несущая стена
4. Крепежный профиль шляпный КПШ 90/3 (основной вертикальный)
5. Крепежный профиль Г-образный КПГ/3 (основной горизонтальный)
6. Саморез СМЭИ3-4.8х20 с прокладкой с ЭПДМ-резины
7. Анкерный болт
8. Кронштейн ККУ-120-2 с шайбой и паронитовой прокладкой
9. Теплоизоляция
10. Нащельник
11. Планка начальная фасадной панели ПНФП/2
12. Ветрозащитная пленка "ИЗОСПАН-А"

Узел 2

Низ окна. Вертикальный разрез

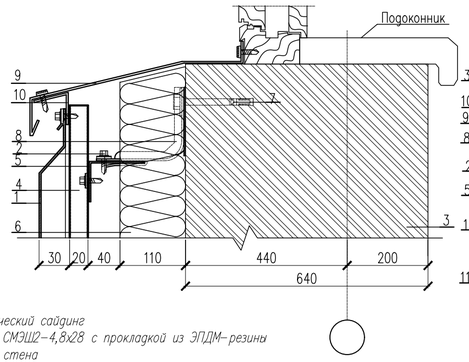

1. Металлический сайдинг
2. Саморез СМЭШ2-4,8х28 с прокладкой из ЭПДМ-резины
3. Несущая стена
4. Крепежный профиль шляпный КПШ 90/3 (основной вертикальный)
5. Крепежный профиль Г-образный КПГ/3 (основной горизонтальный)
6. Теплоизоляция
7. Анкерный болт
8. Кронштейн ККУ-120-2 с шайбой и паронитовой прокладкой
9. Оконный отлив
10. Костыль
11. Ветрозащитная пленка "ИЗОСПАН-А"

Узел 3

Наружный угол. Горизонтальный разрез

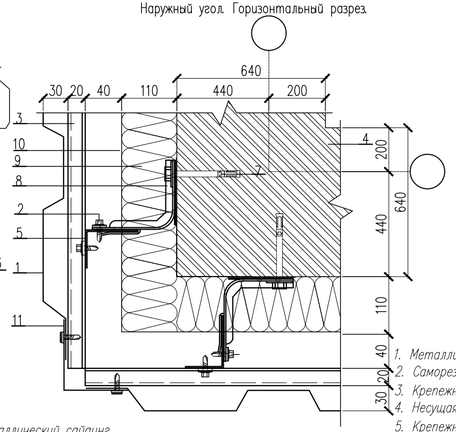

1. Металлический сайдинг
2. Саморез СМЭШ2-4,8х28 с прокладкой из ЭПДМ-резины
3.Крепежный профиль шляпный КПШ 90/3 (основной вертикальный)
4. Несущая стена
5. Крепежный профиль Г-образный КПГ/3 (основной горизонтальный)
7. Анкерный болт
8. Кронштейн ККУ-120-2 с шайбой и паронитовой прокладкой
9. Теплоизоляция
10. Ветрозащитная пленка "ИЗОСПАН-А"
11. Фасанное изделие ФИ 8

Узел А

Основной вертикальный стык панелей

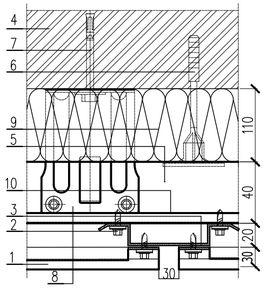

1. Металлический сайдинг
2. Саморез СМЭШ2-4,8х28 с прокладкой из ЭПДМ-резины
3. Крепежный профиль шляпный КПШ 90/3 (основной вертикальный)
4. Несущая стена
5. Крепежный профиль Г-образный КПГ/3 (основной горизонтальный)
6. Дюбель крепления теплоизоляции
7. Анкерный болт
8. Кронштейн ККУ-120-2 с шайбой и паронитовой прокладкой
9. Теплоизоляция

Узел 5

Цоколь. Вертикальный разрез

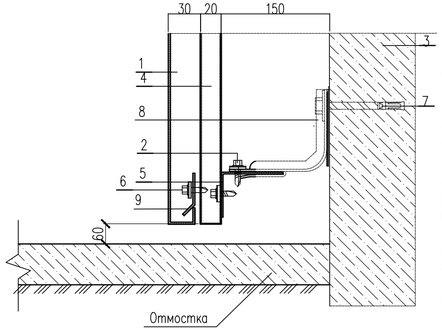

1. Металлический сайдинг
2. Саморез СМЭШ2-4,8х28 с прокладкой из ЭПДМ-резины
3. Цоколь
4. Крепежный профиль шляпный КПШ 90/3 (основной вертикальный)
5. Крепежный профиль Г-образный КПГ/3 (основной горизонтальный)
6. Саморез СМЭИ3-4.8х20 с прокладкой с ЭПДМ-резины
7. Анкерный болт
8. Кронштейн ККУ-120-2 с шайбой и паронитовой прокладкой
9. Нащельник
12. Ветрозащитная пленка "ИЗОСПАН-А"

Узел 4

Боковая часть окна. Горизонтальный разрез

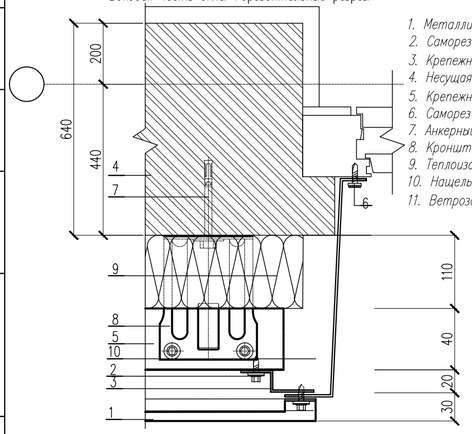

1. Металлический сайдинг
2. Саморез СМЭШ2-4,8х28 с прокладкой из ЭПДМ-резины
3. Крепежный профиль Z-образный КПZ/3 (вертикальный для примыканий)
4. Несущая стена
5. Крепежный профиль Г-образный КПГ/3 (основной горизонтальный)
6. Саморез СМЭШ2-4,8х20 с прокладкой из ЭПДМ-резины
7. Анкерный болт
8. Кронштейн ККУ-120-2 с шайбой и паронитовой прокладкой
9. Теплоизоляция
10. Нащельник
11. Ветрозащитная пленка "ИЗОСПАН-А"

Узел 5.

Вертикальный разрез

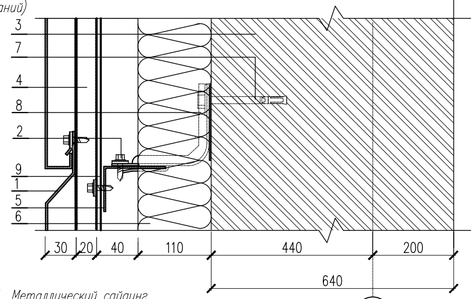

1. Металлический сайдинг
2. Саморез СМЭШ2-4,8х28 с прокладкой из ЭПДМ-резины
3. Несущая стена
4. Крепежный профиль шляпный КПШ 90/3 (основной вертикальный)
5. Крепежный профиль Г-образный КПГ/3 (основной горизонтальный)
6. Теплоизоляция
7. Анкерный болт
8. Кронштейн ККУ-120-2 с шайбой и паронитовой прокладкой
9. Ветрозащитная пленка "ИЗОСПАН-А"

Узел Б

Крепление на промежуточной опоре

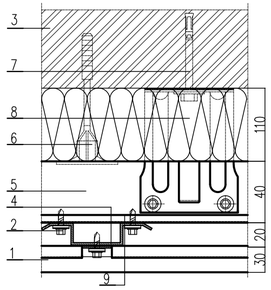

1. Металлический сайдинг
2. Саморез СМЭШ2-4,8х28 с прокладкой из ЭПДМ-резины
3. Несущая стена
4. Крепежный профиль шляпный КПШ 90/3 (основной вертикальный)
5. Крепежный профиль Г-образный КПГ/3 (основной горизонтальный)
6. Теплоизоляция
7. Анкерный болт
8. Кронштейн ККУ-120-2 с шайбой и паронитовой прокладкой
9. Ветрозащитная пленка "ИЗОСПАН-А"

Спецификация материалов

Поз.	Обозначение	Наименование	Кол.	Масса ед., кг.	Примеч.
		Фасонные элементы фасада			
		Гидроветрозащитная пленка	51.12		261-107-0514
		крепежный профиль шляпный КПШ 90/3 шаг.1000мм(основной вертикальный)	86.70		272-205-0301-0002
		Кронштейн ККУ-120-2 с шайбой и паронитовой прокладкой, шаг.1000мм	116		217-101-0100
		Анкер фасадный 8х135мм шаг по верт. 600мм, гор. 1000мм	116		217-103-1601
		Крепежный профиль Г-образный КПГ/3 , шаг.600мм п.м.	138		272-205-0301-0002
		Начальная планка для сайдинга п.м	22.90		222-603-0100
		Фасонное изделие наружный угол п.м (оц.сталь с полимерным покрытием, t=0,7 мм)	6.00		214-101-0101-0008
		Фасонное изделие внутренний угол п.м (оц.сталь с полимерным покрытием, t=0,7 мм)	6.00		214-101-0101-0008
		Нащельник п.м (оц.сталь с полимерным покрытием, t=0.7 мм)	10.20		214-101-0101-0008
		Планка начальная фасадной панели ПНФП/2 шт.	22.90		222-603-0102
		Костыль шт.	12		
		Крепежный профиль Z-образный КПZ/3 (вертикальный для примыканий)	18.00		272-205-0301-0002

Изм.	Кол.уч.	Лист	N°док.	Подпись	Дата
ГАП		Тиметов			
Проверил		Мокринская			
Разработал		Тунгышбек Б.			
Н. контроль		Мокринская			

11-23АС

«Капитальный ремонт здания ГККП «Ясли-сад №22 «Өлем» акимата города Астана, расположенного по адресу: г.Астана, район Сарыарка улица Желтоксан, дом 31»

Блок №4

Узлы крепления металлического сайдинга (Ремонтные работы)

Стадия	Лист	Листов
РП	15	

ТОО "АСК-Коксарай" г.Шымкент 2023г

Согласовано

Взам. инв. N

Подп. и дата

Инв. N подл.

Копировал

Формат А4-3

Узел примыкания карнизу крыши

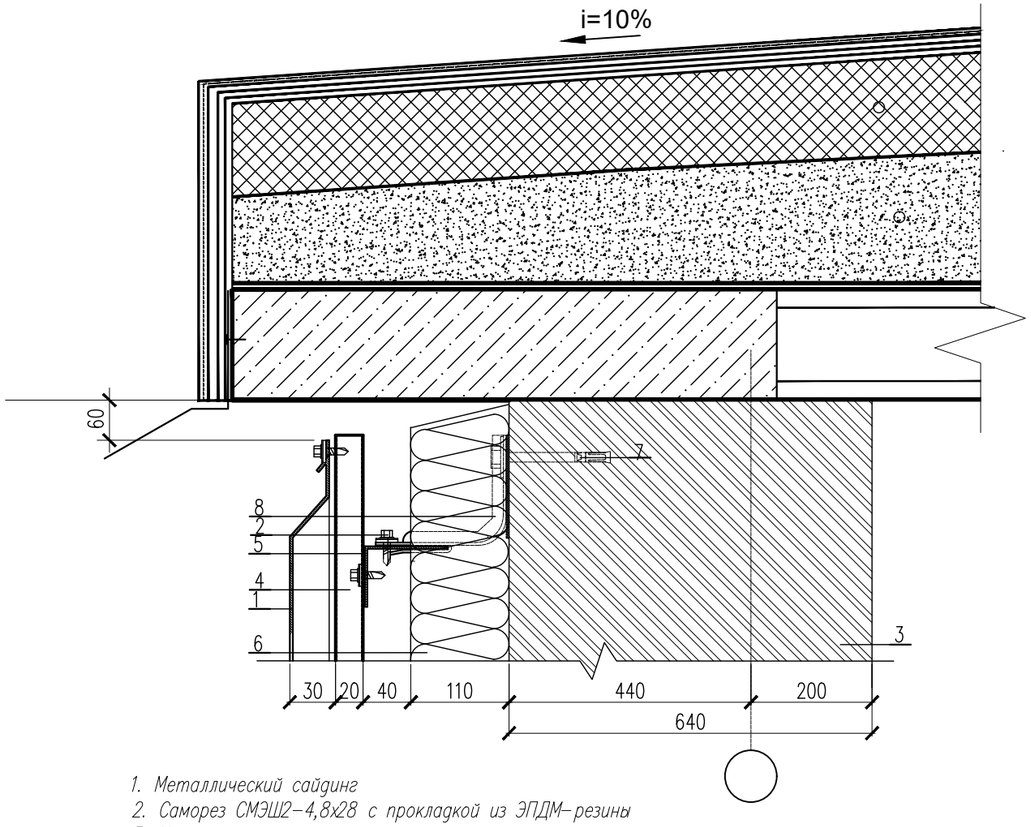

1. Металлический сайдинг
2. Саморез СМЭШ2-4,8х28 с прокладкой из ЭПДМ-резины
3. Несущая стена
4. Крепежный профиль шляпный КПШ 90/3 (основной вертикальный)
5. Крепежный профиль Г-образный КПГ/3 (основной горизонтальный)
6. Теплоизоляция
7. Анкерный болт
8. Кронштейн ККУ-120-2 с шайбой и паронитовой прокладкой
11. Ветрозащитная пленка "ИЗОСПАН-А"

Согласовано:

Взам. инв. N

Подпись и дата

Инв. N подл.

						11-23АС		
Изм.	Кол.уч.	Лист	N°док.	Подпись	Дата	«Капитальный ремонт здания ГККП «Ясли-сад №22 «Әлем» акимата города Астана, расположенного по адресу: г.Астана, район Сарыарка улица Желтоксан, дом 31»		
ГАП		Тиметов				Блок №4	Стадия	Лист	Листов
Проверил		Мокринская					РП	15.1	
Разработал		Тунгышбек Б.				Узлы крепления металлического сайдинга (Ремонтные работы)	ТОО "АСК-Коксарай" г. Шымкент 2023г		
Н. контроль		Мокринская							

Формат А3

План кровли (ремонтные работы)

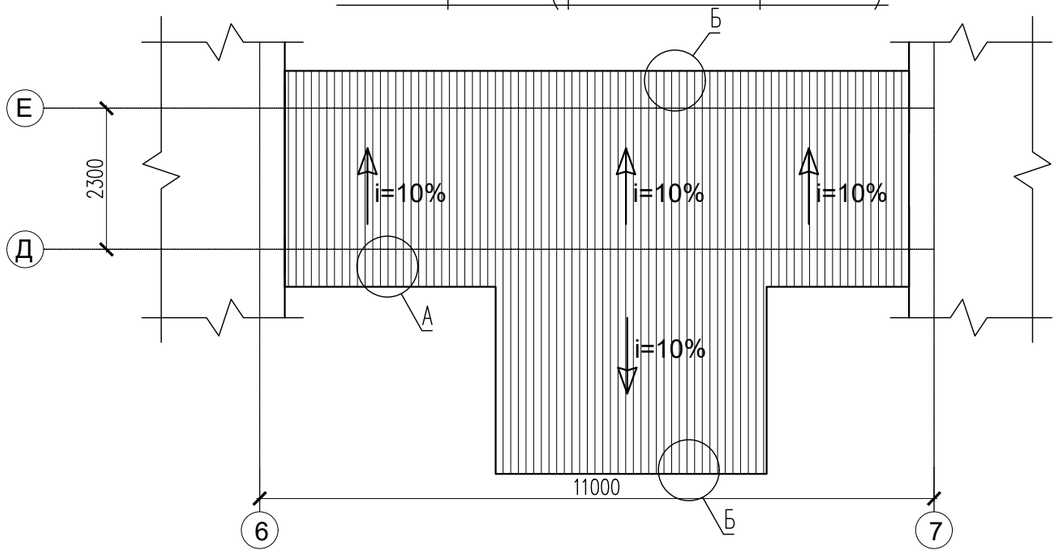

Условные обозначения:

Кровельный аэратор (флюгарка)

Тип кровли 1, приложение П по СП РК 3.02-37-2013

8.Рулонный кровельный битумосодержащий материал РП1,В2
с крупнозернистой гравийной подсыпкой
7. Рулонный кровельный битумосодержащий материал
6. Битумная грунтовка
5.Сборная стяжка из двух листов ЦСП с грунтовкой
4.Теплоизоляционный слой из минераловатного утеплителя
(60 кПа по ГОСТ EN 826-2011 и 600Н по ГОСТ EN 12430-2011)
3. Уклонообразующий слой материала (щебень, керамзит)
армированная сеткой ВР1 100х100х3мм, ГОСТ 23279-85,
с последующей проливкой цементным молочком
2. Геотекстиль 300гр/м2
1. Рулонный пароизоляционный битумосодержащий материал
- Железобетонная плита - 200 мм

Спецификация элементов

Марка поз.	Обозначение	Наименование	Кол. шт.	Масса Ед., кг.	Приме-чание
1		*Рулонный пароизоляционный битумосодержащий материал*			44.50м2
2		*Геотекстиль 300гр/м2*			44.50м2
3		*Уклонообразующий слой материала (щебень, керамзит)армированная сеткой ВР1 100х100х3мм*			44.50м2
4		*Теплоизоляционный слой из минераловатного утеплителя(60 кПа по ГОСТ EN 826-2011 и 600Н по ГОСТ EN 12430-2011)*			8.90м3
5		*Сборная стяжка из двух листов ЦСП грунтовкой*			55.10м2
6		*Битумная грунтовка*			55.10м2
7		*Рулонный кровельный битумосодержащий материал*			55.10м2
8		*Рулонный кровельный битумосодержащий материал РП1,В2 с крупнозернистой гравийной подсыпкой*			55.10м2
		Оцинкованный лист δ=400мм, t=1.0мм 26.50п.м.	10.60м2	7.85кг	83.21кг

Состав и рекомендации по устройству бесчердачной крыши с самоосушающей способностью:

1) На сухое, очищенное от грязи и пыли монолитное основание следует нанести битумосодержащую грунтовку по всей поверхности.

2) По огрунтованному железобетонному основанию уложить рулонный пароизоляционный битумосодержащий материал с заворотом на примыкающие вертикальные конструкции, по всей поверхности крыши.

3) По рулонному пароизоляционному битумосодержащему материалу уложить геотекстиль 300гр/м2 по всей поверхности крыши.

4) Создать уклонообразующий слой из инертных материалов (керамзит, щебень, или иной инертный материал) с использованием в верхней части армирующей сетки ВР1 100х100х3 мм ГОСТ 23279-2012, с последующей проливкой цементным молочком, по всей поверхности крыши.

5) Определить участок крыши исходя из количества человек, наличия материала, погодных условий, который планируется довести до этапа строительной готовности на уровне монтажа первого слоя гидроизоляционного ковра крыши.

6) Осуществить укладку эффективного теплоизоляционного слоя, на выбранном участке кровли, соблюдая перехлест швов для предотвращения образования возможных мостов холода. Плиты из минеральной ваты для нижних слоев в многослойной теплоизоляции и утеплителя под сборную стяжку из цементно-стружечных плит, должны иметь прочность на сжатие при 10-процентной линейной деформации не менее 40кПа. При механическом воздействии на кровлю (например, при регулярном обслуживании оборудования на крыше или снегоудалении, т.е. выход на кровлю более 1 раза в неделю) с водоизоляционным ковром по минераловатной теплоизоляции, в том числе многослойной, ее необходимо предусматривать во всех слоях с прочностью на сжатие при 10%-ной линейной деформации не менее 60 кПа.

7) Осуществить укладку минераловатных плит верхнего слоя с созданием диффузионных и аэрационных каналов, на выбранном участке кровли.

8) Произвести настил первого слоя ЦСП, на выбранном участке кровли.

9) Нанести на уложенное ЦСП, первого слоя битумосодержащую грунтовку.

10) Не дожидаясь высыхания битумосодержащей грунтовки, произвести настил второго слоя ЦСП, со смещением швов на ½ листа с фиксацией шурупом к первому слою, по схеме расположения нижнего слоя относительно верхнего

11) Нанести на уложенную ЦСП, второго слоя битумосодержащую грунтовку.

12) После высыхания битумосодержащей грунтовки произвести монтаж первого и второго слоев гидроизоляционного ковра.

Рекомендация: производить работу по монтажу кровельного пирога выбранного участка кровли доводя его до этапа монтажа первого слоя гидроизоляционного ковра крыши, во избежание намокания утеплителя.

Схема расположения нижнего слоя ЦСП относительно вернего слоя

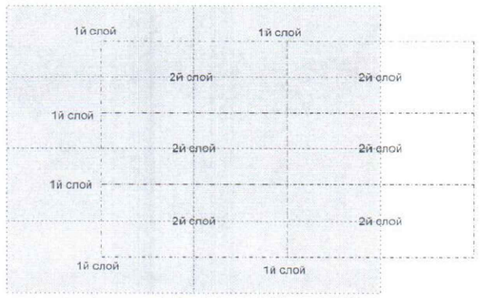

Согласовано:

Взам. инв. N

Подпись и дата

Инв. N подл.

Изм.	Кол.уч.	Лист	N°док.	Подпись	Дата	11-23АС			
						«Капитальный ремонт здания ГККП «Ясли-сад №22 «Әлем» акимата города Астана, расположенного по адресу: г.Астана, район Сарыарка улица Желтоксан, дом 31»			
ГАП		Тиметов				Блок №4	Стадия	Лист	Листов
Проверил		Мокринская					РП	16	
Разработал		Тунгышбек Б.				План кровли	ТОО "АСК-Коксарай" г.Шымкент 2023г		
Н.контроль		Мокринская							

Формат А3

Деталь устройства Аэратора

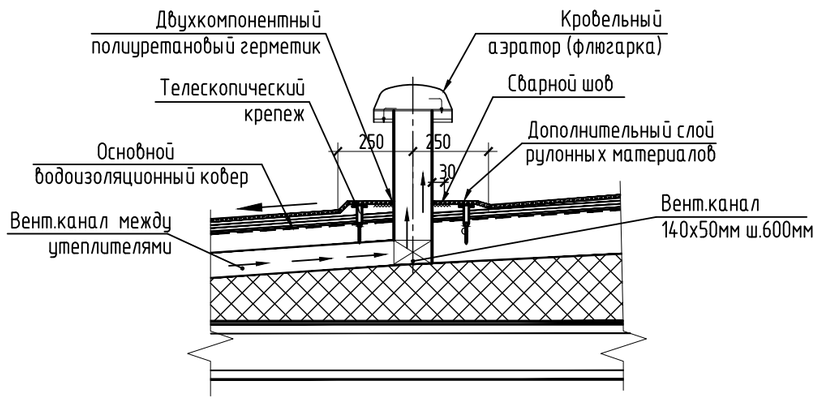

Схема при аэрации через вытяжные аэраторы

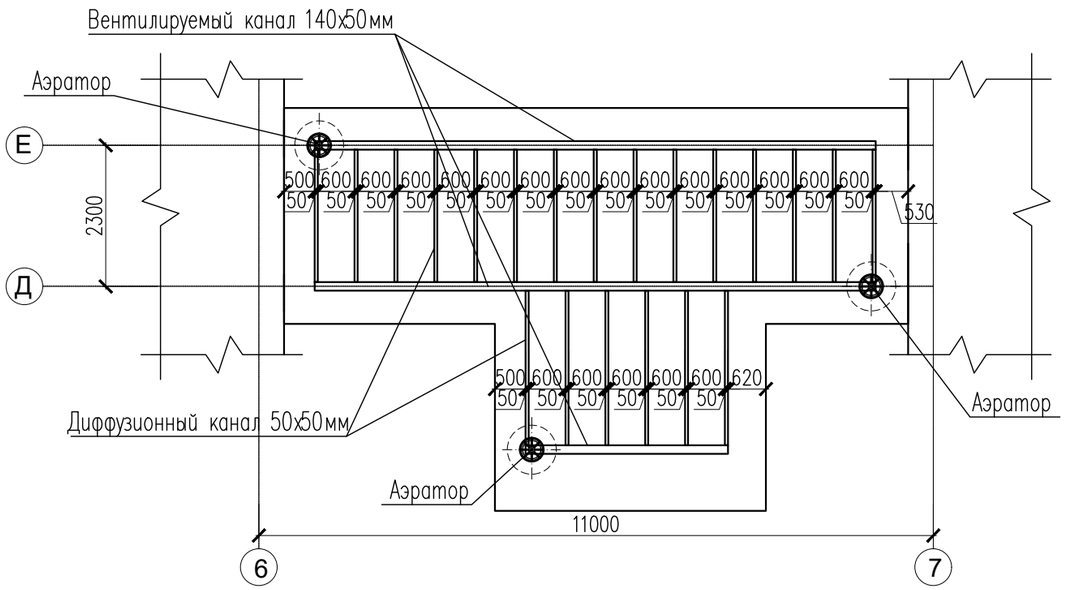

Аэратор ПОЛИВЕНТ–ПРЕМИУМ

Кровельные аэраторы предназначены для вывода пара из кровельной конструкции.

Область применения аэраторов "Поливент–Премиум":

- при текущих и капитальных ремонтах кровель со вздутием ковра, переувлажненным утеплителем, нарушением пароизоляционного слоя;
- при установке новых кровель из рулонных материалов.

Предпочтительный уклон кровель для установки аэраторов «Поливент–Премиум» от 2% до 12%.

Конструкция аэратора "Поливент–Премиум": 4 составные части: колпак, юбка, 2 трубки.

Цвет аэратора: черный

Характеристики Аэратора ПОЛИВЕНТ–ПРЕМИУМ

Высота – 470, масса – 1,23, D трубки – 130–100, D юбки – 390, D колпака – 200.

Принцип действия аэратора "Поливент–Преимум": создание тяги в трубе за счет образования низкого давления благодаря внешним ветровым потокам и использовании внешнего давления в кровельной конструкции.

Особенности аэратора Поливент–Премиум:

1. Рассчитан на применение в регионах со значительным снежным покровом.
2. Могут применяться при ремонте кровли без удаления старого кровельного покрова.

Нормы установки аэратора:

- устанавливать один такой аэратор на 80–100 м2 кровли.
- расстояние между аэраторами не должно превышать 6–8 м;
- предпочтительно устанавливать аэраторы в местах стыков теплоизоляционных плит;
- в ендове аэраторы устанавливаются через 6–8 м, на коньках через 6–8 м.

Этапы установки аэратора "Поливент–Премиум" для двухслойного кровельного покрытия:

Шаг 1. Юбка аэратора утапливается в битумное вяжущее так, чтобы из–под нее выходили излишки вяжущего.

Шаг 2. Юбка аэратора накрывается верхним слоем кровельного ковра.

Этапы установки аэратора "Поливент–Премиум" для однослойного кровельного покрытия:

Шаг 1. Юбка аэратора утапливается в битумное вяжущее так, чтобы из–под нее выходили излишки вяжущего. Основной кровельный ковер на юбку не заходит.

Шаг 2. На верхнюю часть юбки аэратора наносится разогретое битумное вяжущее.

Шаг 3. На юбку аэратора устанавливается заплатка, которая должна заходить на кровельный ковер на 150 мм.

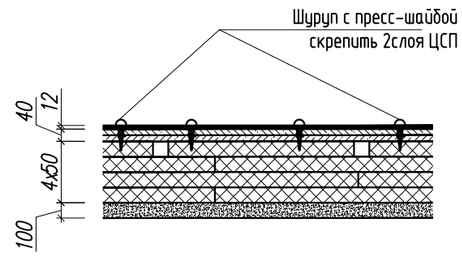

Согласовано:

Взам. инв. N

Подпись и дата

Инв. N подл.

Изм.	Кол.уч.	Лист	N°док.	Подпись	Дата	11–23АС		
						«Капитальный ремонт здания ГККП «Ясли–сад №22 «Әлем» акимата города Астана, расположенного по адресу: г.Астана, район Сарыарка улица Желтоксан, дом 31»		
ГАП		Тиметов				Блок №4	Стадия	Лист	Листов
Проверил		Мокринская					РП	17	
Разработал		Тунгышбек Б.				Деталь устройства аэратора. Схема при аэрации через вытяжные аэраторы	ТОО "АСК–Коксарай" г.Шымкент 2023г		
Н.контроль		Мокринская							

Формат А3

А

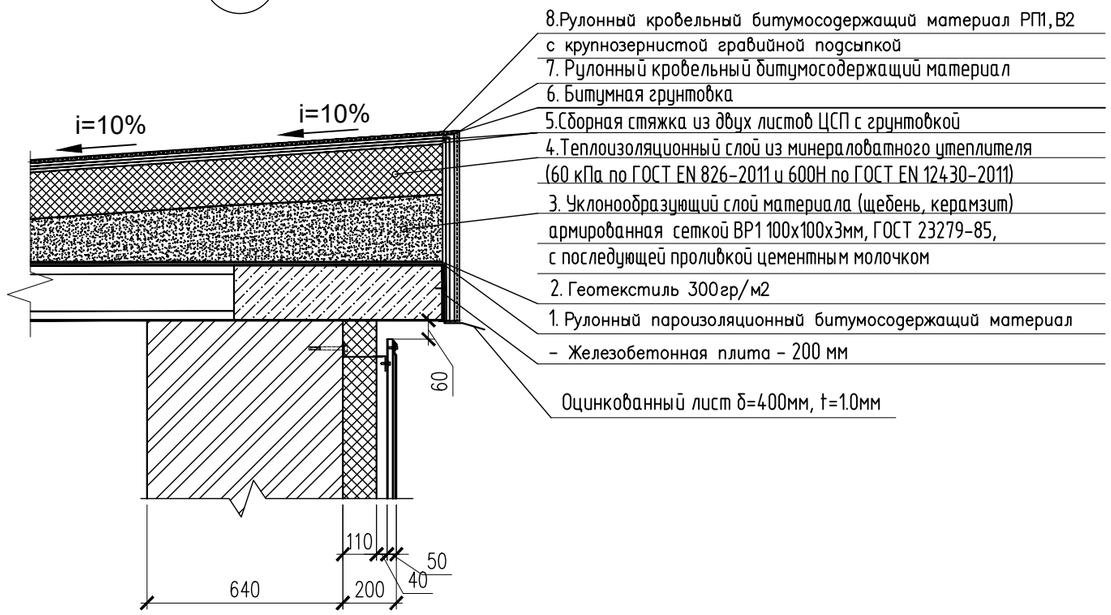

Б

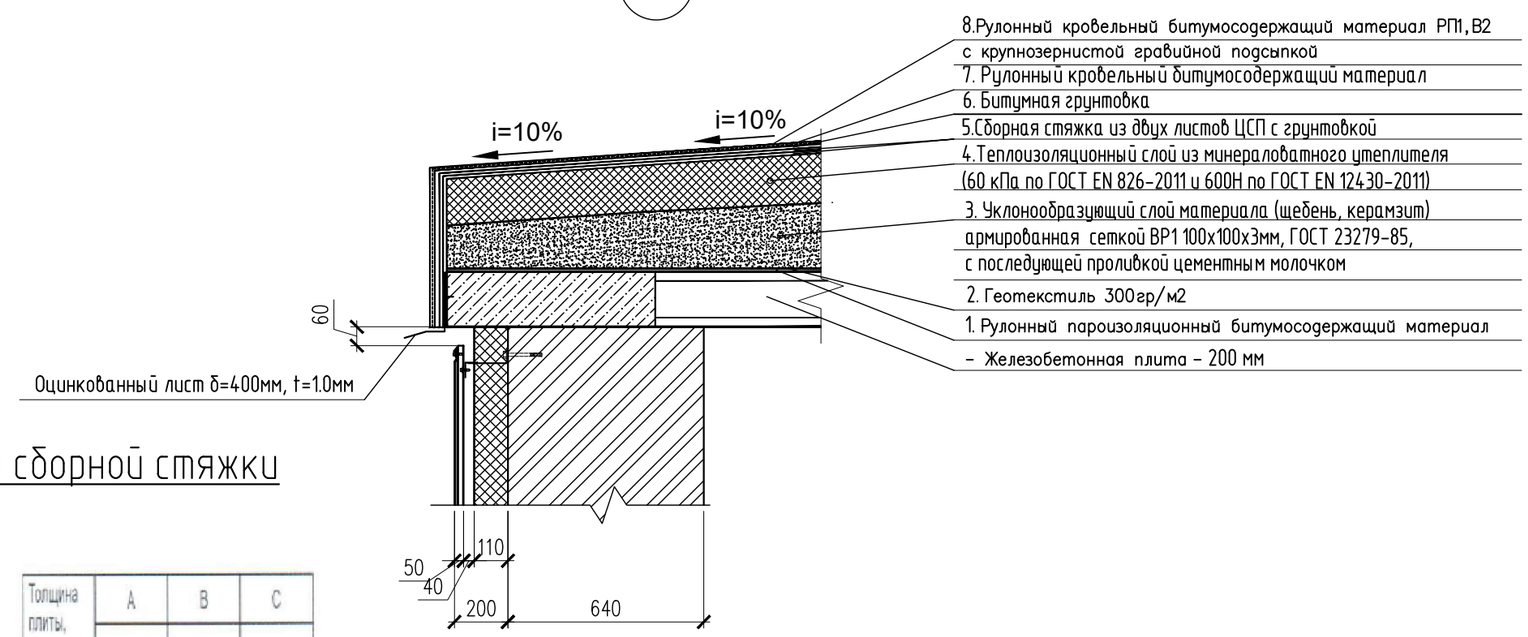

Схема крепления сборной стяжки

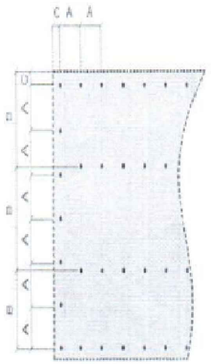

Толщина плиты, мм	A	B	C
	мм	мм	мм
8,10,12	200	400	20
16,20	300	600	25

Согласовано:

Взам. инв. N

Подпись и дата

Инв. N подл.

Изм.	Кол.уч.	Лист	N°док.	Подпись	Дата
ГАП		Тиметов			
Проверил		Мокринская			
Разработал		Тунгышбек Б.			
Н. контроль		Мокринская			

11-23АС

«Капитальный ремонт здания ГККП «Ясли-сад №22 «Әлем» акимата города Астана, расположенного по адресу: г.Астана, район Сарыарка улица Желтоксан, дом 31»

Блок №4

Стадия	Лист	Листов
РП	18	

Узлы А и Б

ТОО "АСК-Коксарай"
г. Шымкент 2023г

Формат А3