Республика Казахстан
ТОО (АСК-Көксарай)
(Лиц №19021653 от25. 11. 2019г.)

Заказ: 11-23
Заказчик: ГККП "Ясли-сад № 22 "Әлем"
акимата города Астана

РАБОЧИЙ ПРОЕКТ

«Капитальный ремонт здания ГККП «Ясли-сад №22 «Әлем» акимата города Астана, расположенного по адресу: г.Астана, район Сарыарка улица Желтоксан, дом 31»

Архитектурно-строительная часть (АС)
Альбом 2
Блок 5

Директор **Гиметов У.М.**

ГАП **Тиметов У.М.**

г.Шымкент 2023г.

Ведомость рабочих чертежей основного комплекта АС

Лист	Наименование	Примечание
1	2	3
АС-1	Ведомость чертежей	
АС-2	Общие данные (начало)	
АС-3	Общие данные (продолжение)	
АС-4	Общие данные (окончание)	
АС-5	Фасад между осями С-А (Обмерочный чертеж)	
АС-6	Фасад между осями А-С (Обмерочный чертеж)	
АС-7	Фасад между осями 9-7,7-9 (Обмерочный чертеж)	
АС-8	План на отм. 0.000 (Обмерочный чертеж)	
АС-9	План на отм. +3.300 (Обмерочный чертеж)	
АС-10	Разрез 1-1. (Обмерочный чертеж)	
АС-11	План чердака на отм. +6.520. (Обмерочный чертеж)	
АС-12	План кровли (Обмерочный чертеж)	
АС-13	Фасад между осями С-А (демонтажные работы)	
АС-14	Фасад между осями А-С (демонтажные работы)	
АС-15	Обмерочный план фасад между осями 9-7,7-9 (демонтажные работы)	
АС-16	План на отм. 0.000. (демонтажные работы)	
АС-17	План на отм. +3.300 (демонтажные работы)	
АС-18	Разрез 1-1.(демонтажные работы)	
АС-19	Демонтаж заполнения проемов. Ведомость демонтажных работ (демонтажные работы)	
АС-20	Ведомость демонтажных работ. Экспликация полов (демонтажные работы)	
АС-21	Фасад между осями С-А. (Ремонтные работы)	
АС-22	Фасад между осями А-С. (Ремонтные работы)	
АС-23	Обмерочный план фасад между осями 9-7,7-9 (Ремонтные работы)	
АС-24	План на отм. 0.000. (Ремонтные работы)	
АС-25	План на отм. +3.300. (Ремонтные работы)	
АС-26	Разрез 1-1. (Ремонтные работы)	
АС-27	Ведомость ремонтных работ. Спецификация элементов заполнения проемов.	
АС-28	Экспликация полов	
АС-29	Ведомость отделки помещений.	
АС-30	Ведомость отделки помещений.	

Ведомость рабочих чертежей основного комплекта АС

1	2	3
АС-31	Водосточная система	
АС-32	Узлы крепления металлического сайдинга (Ремонтные работы)	
АС-33	План кровли.	
АС-34	Схема расположения элементов кровли. Сечение 1-1.	
АС-35	Сечение 2-2, 3-3. Узел 1	
АС-36	Узел 3,22,Б,В	
АС-37	Спецификация материалов на кровлю	
АС-38	Слуховое окно.	
АС-39	Блок слухового окна ОБС-1.	
АС-40	Схема расположение вентиляционных шахт на отм. +6.520	
АС-41	Узел прохода канализационной трубы Уп-1.Сечение 1-1.	
АС-42	Общий вид вентиляционной шахты ВШ1. Сечение 1-1,2-2.	
АС-43	Зонт шахты 3-1. Спецификация материалов	
АС-44	Ограждение радиаторов	
АС-45	Крыльцо Кр-1	
АС-46	Спецификация материалов	
АС-47	Крыльцо Кр-2	
АС-48	Спецификация материалов	
АС-49	Сантехнические перегородки на отм. 0.000, +3.300	

Согласовано

Взам. инв. ?

Подп. и дата

Инв. ? подл.

Изм.	Кол.уч.	Лист	N°док.	Подпись	Дата
ГАП		Тиметов			
Проверил		Мокринская			
Разработал		Тунгышбек Б.			
Н.контроль		Мокринская			

11-23АС

«Капитальный ремонт здания ГККП «Ясли-сад №22 «Әлем» акимата города Астана, расположенного по адресу: г.Астана, район Сарыарка улица Желтоксан, дом 31»

Блок №5

Стадия	Лист	Листов
РП	1	

Ведомость чертежей

ТОО "АСК-Коксарай"
г.Шымкент 2023г

Копировал

А3

Ведомость основных комплектов рабочих чертежей

Обозн.	Наименование	Примечание
АС	Архитектурно-строительная часть	
ТХ	Технологические решения	
ВК	Водопровод и канализация	
ЭО	Электроосвещение	
ОВ	Отопления	
ЭОМ	Электрооборудование и электроосвещение	

Обьемно-планировочные показатели

N п/п	Наименование	Блок N1	Блок N2	Блок N3	Блок N4	Блок N5	Всего
1	Этажность	2	1	2	1	2	
2	Площадь застройки	348.70 м2	50.62 м2	525.96 м2	46.23 м2	381.09 м2	1352.60 м2
3	Общая площадь	548.95 м2	26.69 м2	816.29 м2	22.04 м2	564.83 м2	1978.80 м2
4	Строительный обьем	3453.80 м3	172.10 м3	4960.00 м3	161.80 м3	3810.92 м3	12558.62 м3
5	Полезная площадь	522.93 м2	50.62 м2	762.91 м2	46.23 м2	537.47 м2	1920.16 м2

Рабочий проект «Капитальный ремонт здания ГККП «Ясли-сад №22 «Әлем» акимата города Астана, расположенного по адресу: город Астана, пр. Женис» Назначение здания: дошкольное учреждение» разработан в соответствии с действующими на территории Республики Казахстан нормами и правилами и предусматривает мероприятия, обеспечивающие взрыво-пожаро-безопасность, исключающие вредные воздействия на окружающую среду и воздушный бассейн, а так же предупреждающие чрезвычайные ситуации природного и техногенного характера

Главный архитектор проекта: _____ Тиметов У.

Ведомость ссылочных и прилагаемых документов

Обозначение	Наименование	Примечание
СН РК 3.02-10-2011	Дошкольные обьекты образования	
СП РК 3.02-110-2012	Дошкольные обьекты образования	
СН РК 1.02-03-2011	Порядок разработки, согласования, утверждения и состав проектной документации на строительство	
ГОСТ 21.101-97 (изд. 2003)	СПДС. Основные требования к проектной и рабочей документации	
СП РК 2.02-101-2022	Пожарная безопасность зданий и сооружений	
СП РК 2.03-30-2017*	Строительство в сейсмических зонах	
НТП РК 08-01.1-2012	Проектирование сейсмостойких зданий и сооружений	
СН РК 5.01-02-2013	Основания зданий и сооружений	
СП РК 5.01-102-2013	Основания зданий и сооружений	
СН РК 3.02-37-2013	Крыши и кровли	
СП РК 3.02-137-2013	Крыши и кровли	
СН РК 2.01-01-2013	Защита строительных конструкций от коррозии	
СН РК 3.06-01-2011	Доступность зданий и сооружений для маломобильных групп	
СН РК 1.02-03-2011	Доступность зданий и сооружений для маломобильных групп	
НТП РК 02-01-1.1-2011	Проектирование бетонных и железобетонных конструкций из тяжелых бетонов без предварительного напряжения арматуры	
НТП РК 01-01-3.1(4.1)-2012	Нагрузки и воздействия на здания. Снеговые нагрузки. Ветровые воздействия	
ГОСТ 14098-2014	Соединения сварные арматуры и закладных изделий железобетонных конструкций. Типы, конструкции и размеры	
СН РК 2.04-04-2013	Строительная теплотехника	
СН РК 3.02-36-2012	Полы	
СН РК EN 1992-1- 1:2004/2011	Проектирование бетонных и железобетонных конструкций	
СН РК 5.03-07-2013	Несущие и ограждающие конструкции	
ГОСТ 34028-2016**	Сталь горячекатаная для армирования железобетонных конструкций.	
НТП РК 06.1-2011	Проектирование каменных конструкций	

Согласовано

Взам. инв. ?

Подп. и дата

Инв. ? подл.

Изм.	Кол.уч.	Лист	N°док.	Подпись	Дата
ГАП		Тиметов			
Проверил		Мокринская			
Разработал		Тунгышбек Б.			
Н.контроль		Мокринская			

11-23АС

«Капитальный ремонт здания ГККП «Ясли-сад №22 «Әлем» акимата города Астана, расположенного по адресу: г.Астана, район Сарыарка улица Желтоксан, дом 31»

Блок №5

Стадия	Лист	Листов
РП	2	

Общие данные (начало)

ТОО "АСК-Коксарай" г.Шымкент 2023г

Копировал

А3

Общие данные

Настоящий проект «Капитальный ремонт здания ГККП «Ясли-сад №22 « Ә лем» акимата города Астана, расположенного по адресу: г.Астана, район Сарыарка улица Желтоксан, дом 31».

Назначение здания: дошкольное учреждение» разработан на оснований:

- задания на проектирование согласованного с заказчиком.
- технических условий на инженерные коммуникации, электроснабжения и водопровод и канализации;
- топографической сьемки, выполненной ТОО «АСК-Коксарай» в 2023 г.
- акт обследования, дефектного акта.
- Год строительства здания – 1965г.
- Заказчик –ГККП «Ясли-сад №22 « Ә лем» акимата города Астана .
- Вид строительства – капитальный ремонт.
- Источник финансирования – бюджетное средства.

Класс здания I.

Степень огнестойкости II.

Классы функциональной пожарной опасности-Ф1.1.

Класс конструктивной пожарной опасности-С0.

Класс пожарной опасности строительных материалов-К0.

Уровень ответственности здания- второй-нормальный, технически несложный согласно приказу №165 от 28.02.2015 года.

Характеристика площадки строительства

Обследуемый объект находится на земельном участке площадью 0,81 га, расположенном на пр. Женис города Астана.

Назначение здания: дошкольное учреждение.

Климатическая характеристика и основные климатические параметры, характерные для района, где расположен обследуемый объект, приводятся по данным многолетних наблюдений метеостанции, с учетом требований СП РК 2.04-01-2017 «Строительная климатология» (с изменениями от 01.04.2019 г.), характеризуется следующими параметрами:

Рельеф участка сравнительно спокойный.

Климат района резко-континентальный и засушливый.

Зима холодная и продолжительная с устойчивым снежным покровом.

Лето сравнительно короткое, но жаркое.

Район относится к зоне недостаточного и неустойчивого увлажнения.

Среднемесячная температура в январе месяце -25 оС, в июле +20,3 оС.

Среднегодовая скорость ветра 4,8 м/с.

Количество дней с ветром в году составляет 280-300.

Нормативная глубина промерзания грунтов 205 см.

Среднегодовое количество осадков, выпадающих за год 318 мм.

Климатический подрайон - 1В;

Нормативный вес снегового покрова - 100 кгс/м2;

Нормативный ветровой напор - 38 кгс/м2;

Расчетная зимняя температура наружного воздуха наиболее холодной пятидневки - минус 35оС.

Влажность воздуха.

Наименьшее значение величины абсолютной влажности в январе-феврале (1,6-17мб), наибольшее в июле (12,7мб).

Наименьшая относительная влажность бывает в летние месяцы – (40-45%), наибольшая – зимой.

Среднегодовая величина относительной влажности составляет 69%.

Наиболее высокий дефицит влажности наблюдается в июне-июле (12,2-12,4мб), низкий в декабре-феврале (0,3-0,4мб).

Среднегодовая величина влажности составляет 4,8 мб.

Атмосферные осадки

Среднегодовое количество осадков, выпадающих за год по г. Астана, равно 318 мм. По сезонам года осадки распределяются неравномерно, наибольшее их количество выпадает в теплый период года (май-сентябрь) - 238 мм.

Среднегодовая высота снежного покрова составляет 22 мм, запас воды в снеге 67 мм.

Опасные атмосферные явления

Базовая скорость ветра-35м/с.

Давление вета-0.77кПа

Снеговая нагрузка на покрытие-1,8кПа

Инженерно-геологические условия участка расположения Обьекта

Территория г. Астана не относится к сейсмоактивной, так как расположена в пределах Казахского щита, на котором до настоящего времени не наблюдалась серьезных тектонических явлений.

Геологическое строение площадки изысканий принимают участие среднечетвертичныесовременные аллювиальные отложения, представленные суглинками, песками средней крупности, крупными и гравелистыми, гравийными грунтами, элювиальные образования по нижне-карбоновым породам, представленные глинистыми и щебенистыми грунтами, скальные грунты нижне-карбонового возраста (песчаники). Сверху эти отложения перекрыты почвеннорастительным слоем мощностью до 0,3м и частично насыпными грунтами мощностью до 0,8м.

Обьемно-планировочные решения

Здание ясли-сада сложной конфигурации в плане, состоящие из трех блоков отмеченные в техническом паспорте под литерами «N1», «N3» и «N5», соединённых между собой двумя переходными галереями отмеченные в техническом паспорте под литерами «N2» и «N4».

Блоки «N5» двухэтажные без подвального помещения.

Блок N5 с размерами в осях 26.40х12.00м.

Высота от пола до потолка 3.0м.

За отм. ±0.000 принята отметка чистого пола первого этажа, что соответствует абсолютной отметке 348.80.

Общая высота до низа карниза (Н) -8,05м.

Все помещения имеют естественное и искусственное освещение.

Естественное освещение осуществляется через оконные проемы наружных стенах здания.

Конструктивные решения

Конструктивная схема обследуемого обьекта - бескаркасная.

Пространственные конструктивные системы зданий из несущих стен, обьединенных для совместной работы горизонтальными дисками перекрытий и воспринимающих всю совокупность вертикальных и горизонтальных нагрузок.

- Фундамент-ленточные, из сборных бетонных блоков ФБС.
- наружные и внутренние стены – выполнены из силикатных кирпичей на цементно-песчаном растворе.
- перегородки – из обожженного кирпича;
- Перекрытие и покрытие - сборные железобетонные многопустотные плиты, монтированные в поперечном направлении, сопряжением на наружные и внутренние несущие стены.
- лестницы – Железобетонные марши и площадки по железобетонным косоурам.
- кровля – двухскатная, чердачная, с покрытием из металлочерепицы по деревянным конструкциям.
- полы – линолеумные, бетонные и из керамических плиток.
- оконные блоки – из ПВХ.
- дверные блоки – металлические.
- внутренняя отделка – штукатурка с последующей водоэмульсионной покраской, панелей – масляная покраска, отделка кафелями;
- наружная отделка – сущ. отделка Асбестовые листы.
- цоколь –сущ. отделка Гранит 40мм
- отмостка – бетонная.

При производстве работ составить "Акты освидетельствовании скрытых работ" на устройства:

Акт приемки на конструкцию фасада,

- на утеплитель и пароизоляцию фасада,
- на кровлю,
- утеплитель покрытия,
- устройства отмостки.
- устройства всех слоев пола.

Изм.	Кол.уч.	Лист	N°док.	Подпись	Дата	11-23АС		
						«Капитальный ремонт здания ГККП «Ясли-сад №22 «Әлем» акимата города Астана, расположенного по адресу: г.Астана, район Сарыарка улица Желтоксан, дом 31»		
ГАП		Тиметов				Блок №5	Стадия	Лист	Листов
Проверил		Мокринская					РП	3	
Разработал		Тунгышбек Б.				Общие данные (продолжение)	ТОО "АСК-Коксарай" г.Шымкент 2023г		
Н.контроль		Мокринская							

Согласовано

Взам. инв. ?

Подп. и дата

Инв. ? подл.

Копировал

А3

В ходе проведения работ по освидетельствованию технического состояния фасадовстенового ограждения здания было установлено, следующие характерные дефекты и повреждения:

Стены

- разрушение отделочных покрытий, связанное периодическим воздействием атмосферных осадков;
- естественный моральный и физический износ;
- ослабление креплений;
- низкое качество отделочных материалов;
- трещины в отделочных покрытиях;

Несущие стены 1-го этажа

- значительное повреждения отделочных покрытий, пожелтения, отслоения и шелушения;
- множественные косые, диагональные и вертикальные трещины пересекающий более 4 рядов кладки;
- признаки неравномерной осадки.

Несущие стены 2-го этажа

- значительное повреждения отделочных покрытий, пожелтения, отслоения и шелушения;
- множественные косые, диагональные и вертикальные трещины пересекающий более 4 рядов кладки;
- – признаки неравномерной осадки

Отделка цоколя

- частичное разрушение отделки с выпадением отдельных плиток;
- произрастания растительности по контуру;
- следы воздействия атмосферных осадков и образования высолов.

Перегородки 1-го этажа

- значительное повреждения отделочных покрытий, пожелтения, отслоения и шелушения;

Перегородки 2-го этажа

- значительное повреждения отделочных покрытий, пожелтения, отслоения и шелушения;

ФУНДАМЕНТ

В ходе проведения работ по освидетельствованию технического состояния фундаментов здания было установлено, следующие характерные дефекты и повреждения:

- подверженность периодическому воздействию атмосферных осадков и подтапливанию талыми и грунтовыми водами;
- образования высолов;
- трещины в стыках конструкций;
- отслоение, шелушение и пластинчатое выпадение отделочных покрытий;
- крошение кирпичной кладки на глубин 10-40 мм.

Дверные проемы

- отсутствие заполнения дверного проема;
- нарушение целостности коробов;
- коррозия металла вследствие воздействия влаги;
- трещины в коробах.

Перекрытия 1-го этажа

- повреждения отделочных покрытий, пожелетния;
- трещины заполнения стыков;

Покрытия 2-го этажа

- повреждения отделочных покрытий, пожелетния;
- трещины заполнения стыков;

Лестничный марши и площадки

- повреждение отделочных покрытий;

Эвакуационные лестницы

- повреждение отделочных покрытий;

ЭЛЕМЕНТЫ КРЫШИ

В ходе проведения работ по освидетельствованию технического состояния элементов крыши здания было установлено, следующие характерные дефекты и повреждения:

Стропильные конструкции

- поражение грибком и плесенью;
- ослабление узлов креплений;
- отсутствие отдельных частей связей;
- БИО-отложения;

Пол чердачного помещения

- БИО-отложения;
- разрушение и покрытий;
- отставание рулонного покрытия от парапетов;
- трещины по цементно-песчаной стяжке;

Покрытие чердачного помещения

- образования просветов способствующая беспрепятственному проникновению атмосферных осадков;
- ослабление узлов крепления и мелкие отрывы.

Принятые проектные решения для капитального ремонта:

Для нормальной дальнейшей эксплуатаци, необходимо следующие виды работ:

- полная замена дверных проемов;
- замена напольного покрытия
- ремонт внутренней отделки помещений;
- ремонт отделки потолков помещений;
- замена отмостки;
- замена водосточных систем;
- замена пожарного ограждения кровли;
- замена крыши
-

Противопожарные мероприятия.

Противопожарные мероприятия предусмотрены в соответствии с требованиями СН РК 5.03-07-2013 «Общественные здания и сооружения», СН РК 2.02-01-2023 «Пожарная безопасность зданий и сооружений».

Степень огнестойкости здании II.

Общественное здание размещено на свободной от застройки территории с соблюдением противопожарных норм и обеспечением свободного проезда пожарных машин.

Деревянные конструкции обработать огнезащитными материалами в соответствии с требованиями СН РК 2.02-01-2023 «Пожарная безопасность зданий и сооружений». При прокладке кабелей, воздуховодов и трубопроводов, через ограждающие конструкции для заделки отверстий с нормируемыми пределами огнестойкости и распространения огня применять материалы с пределом огнестойкости не ниже чем у существующих конструкций.

Отделочные материалы имеют сертификат качества, в обязательном порядке согласованные с Госпожинспекцией и санэпидстанцией. Для обеспечения пожарной безопасности предусмотрена автоматическая пожарная сигнализация.

Защита строительных конструкций от коррозии.

Защиту строительных конструкций от коррозии осуществлять в соответствии с СН РК 2.01-01-2013 "Защита строительных конструкций от коррозии". При этом необходимо выполнить следующие мероприятия

Защита от коррозии металлических конструкций осуществляется лакокрасочными материалами 1-ой группы в соответствии с СН РК 2.01-01-2013. Поверхности несущих стальных конструкций перед нанесением защитных лакокрасочных покрытий зачищают от окислов (окалины, ржавчины, шлаковых включений) до 3 степени очистки согласно ГОСТ 9.402-2004 «Подготовка металлических поверхностей перед окрашиванием». Качество лакокрасочного покрытия несущих металлических конструкций должно соответствовать VII классу по ГОСТ 9.032-74 «Покрытия лакокрасочные».

Согласовано

Взам. инв. ?

Подп. и дата

Инв. ? подл.

						11-23АС		
Изм.	Кол.уч.	Лист	N°док.	Подпись	Дата	«Капитальный ремонт здания ГККП «Ясли-сад №22 «Әлем» акимата города Астана, расположенного по адресу: г.Астана, район Сарыарка улица Желтоксан, дом 31»		
ГАП		Тиметов				Блок №5	Стадия	Лист	Листов
Проверил		Мокринская					РП	4	
Разработал		Тунгышбек Б.				Общие данные (окончание)	ТОО "АСК-Коксарай" г.Шымкент 2023г		
Н.контроль		Мокринская							

Копировал

А3

Фасад между осями С–А (Обмерочный чертеж)

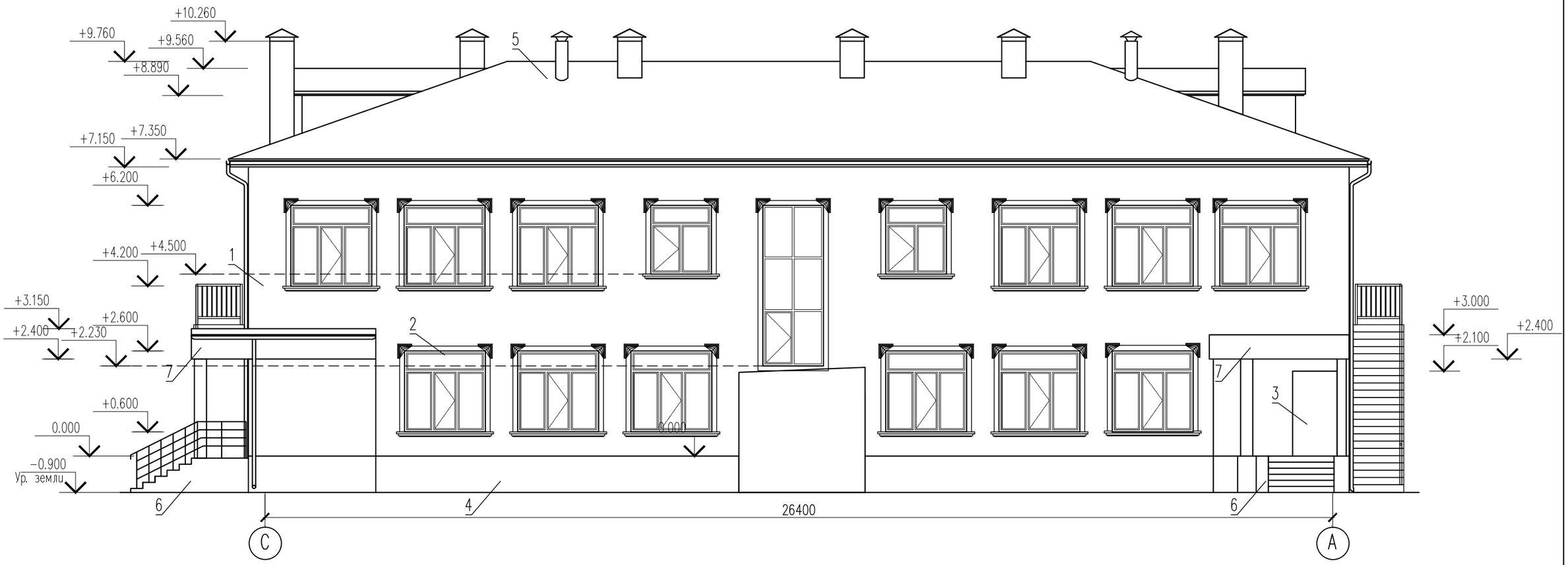

Ведомость наружной отделки фасадов

Позиция	Элемент фасада	Тип отделки	Цвет	Площадь м2	КОД АГСК
1	Наружние стены	–Асбестовые листы		572.28	217–505–0100
2	Окна	–из ПВХ			223–207–0102
3	Двери	–Деревянные, Металлические			223–207–0100
4	Цоколь	–Гранит		92.96	232–201–1100
5	Кровля	–Металлочерепица			224–101–0100
6	Крыльцо	–Гранит			232–201–1100
7	Козырок	–Асбестовые листы			217–505–0100

Изм.	Кол.уч.	Лист	N°док.	Подпись	Дата
ГАП		Тиметов			
Проверил		Мокринская			
Разработал		Тунгышбек Б.			
Н.контроль		Мокринская			

11–23АС

«Капитальный ремонт здания ГККП «Ясли–сад №22 «Өлем» акимата города Астана, расположенного по адресу: г.Астана, район Сарыарка улица Желтоксан, дом 31»

Блок №5

Стадия	Лист	Листов
РП	5	

Фасад между осями С–А (Обмерочный чертеж)

ТОО "АСК–Коксарай" г.Шымкент 2023г

Копировал

Формат А3

Согласовано

Взам. инв. N

Подп. и дата

Инв. N подл.

Фасад между осями А–С (Обмерочный чертеж)

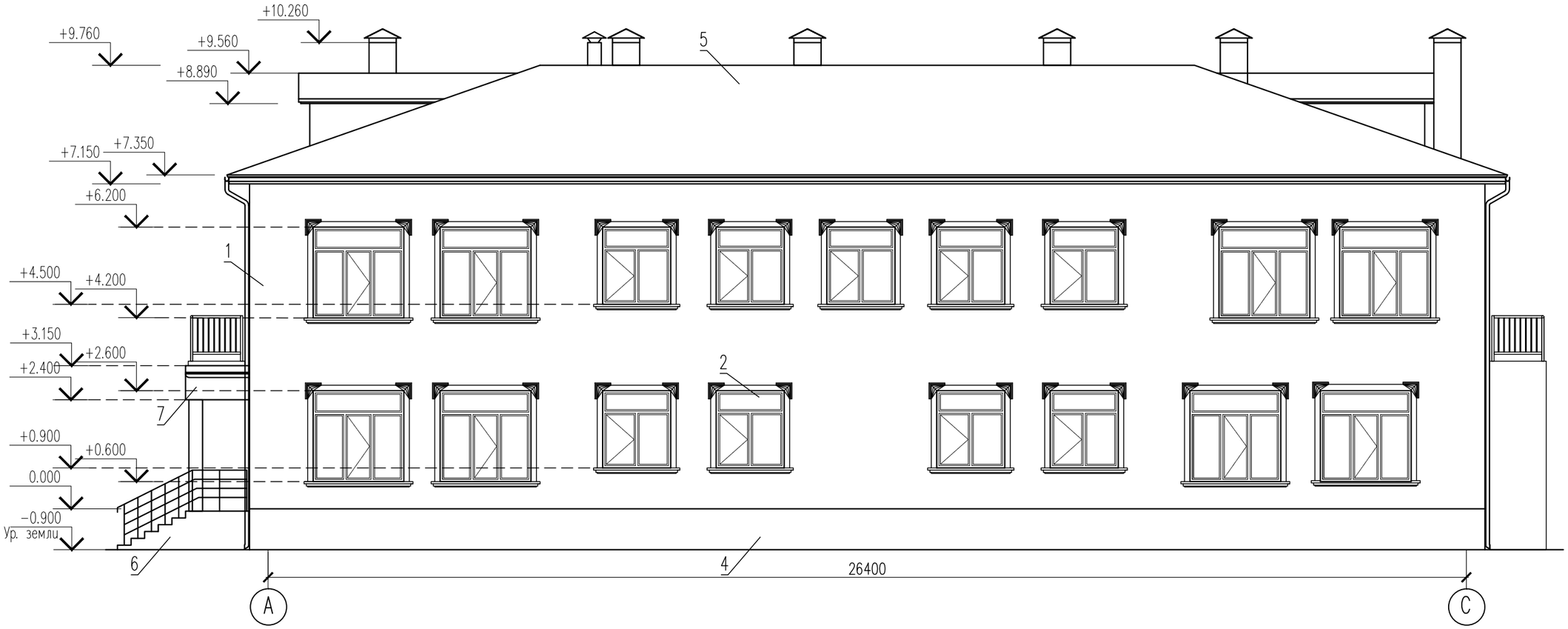

Согласовано

Взам. инв. N

Подп. и дата

Инв. N подл.

Изм.	Кол.уч.	Лист	N°док.	Подпись	Дата	11–23АС		
						«Капитальный ремонт здания ГККП «Ясли–сад №22 «Өлем» акимата города Астана, расположенного по адресу: г.Астана, район Сарыарка улица Желтоксан, дом 31»		
ГАП		Тиметов				Блок №5	Стадия	Лист	Листов
Проверил		Мокринская					РП	6	
Разработал		Тунгышбек Б.				Фасад между осями А–С (Обмерочный чертеж)	ТОО "АСК–Коксарай" г. Шымкент 2023г		
Н.контроль		Мокринская							

Копировал Формат А3

Фасад между осями 9–7(Обмерочный чертеж)

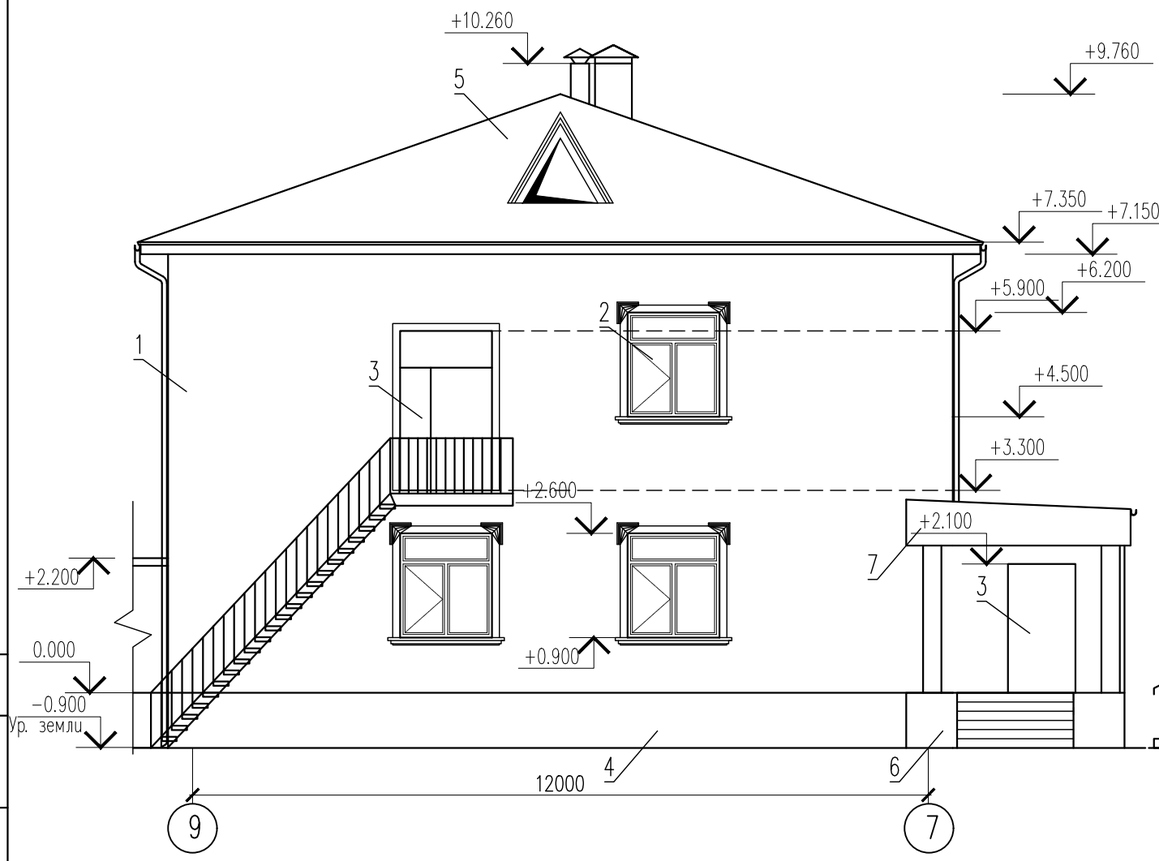

Фасад между осями 7–9 (Обмерочный чертеж)

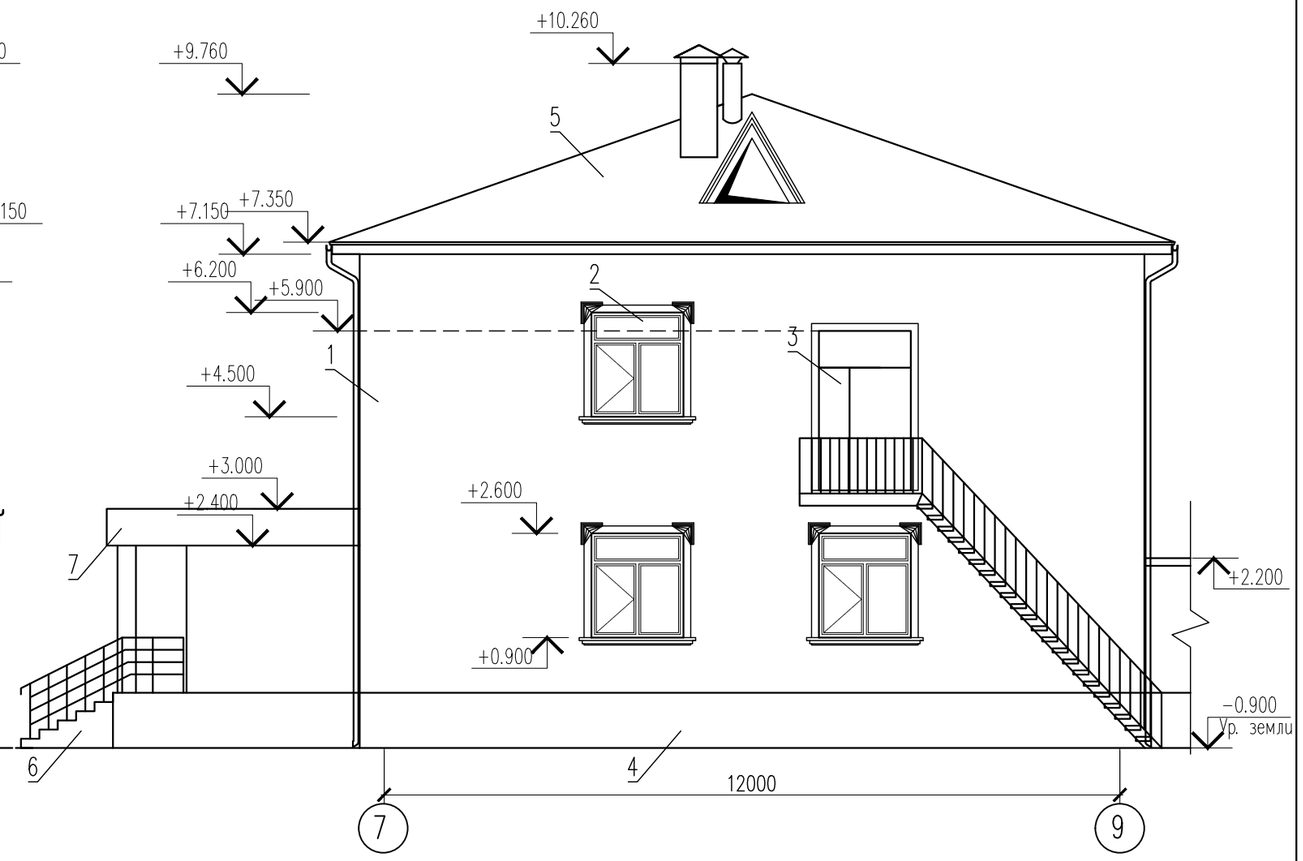

Согласовано

Взам. инв. N

Подп. и дата

Инв. N подл.

Изм.	Кол.уч.	Лист	N°док.	Подпись	Дата	11–23АС		
						«Капитальный ремонт здания ГККП «Ясли–сад №22 «Әлем» акимата города Астана, расположенного по адресу: г.Астана, район Сарыарка улица Желтоксан, дом 31»		
ГАП		Тиметов				Блок №5	Стадия	Лист	Листов
Проверил		Мокринская					РП	7	
Разработал		Тунгышбек Б.				Фасад между осями 9–7,7–9 (Обмерочный чертеж)	ТОО "АСК–Коксарай" г.Шымкент 2023г		
Н.контроль		Мокринская							

Копировал Формат А3

План на отм. 0.000 (Обмерочный чертеж)

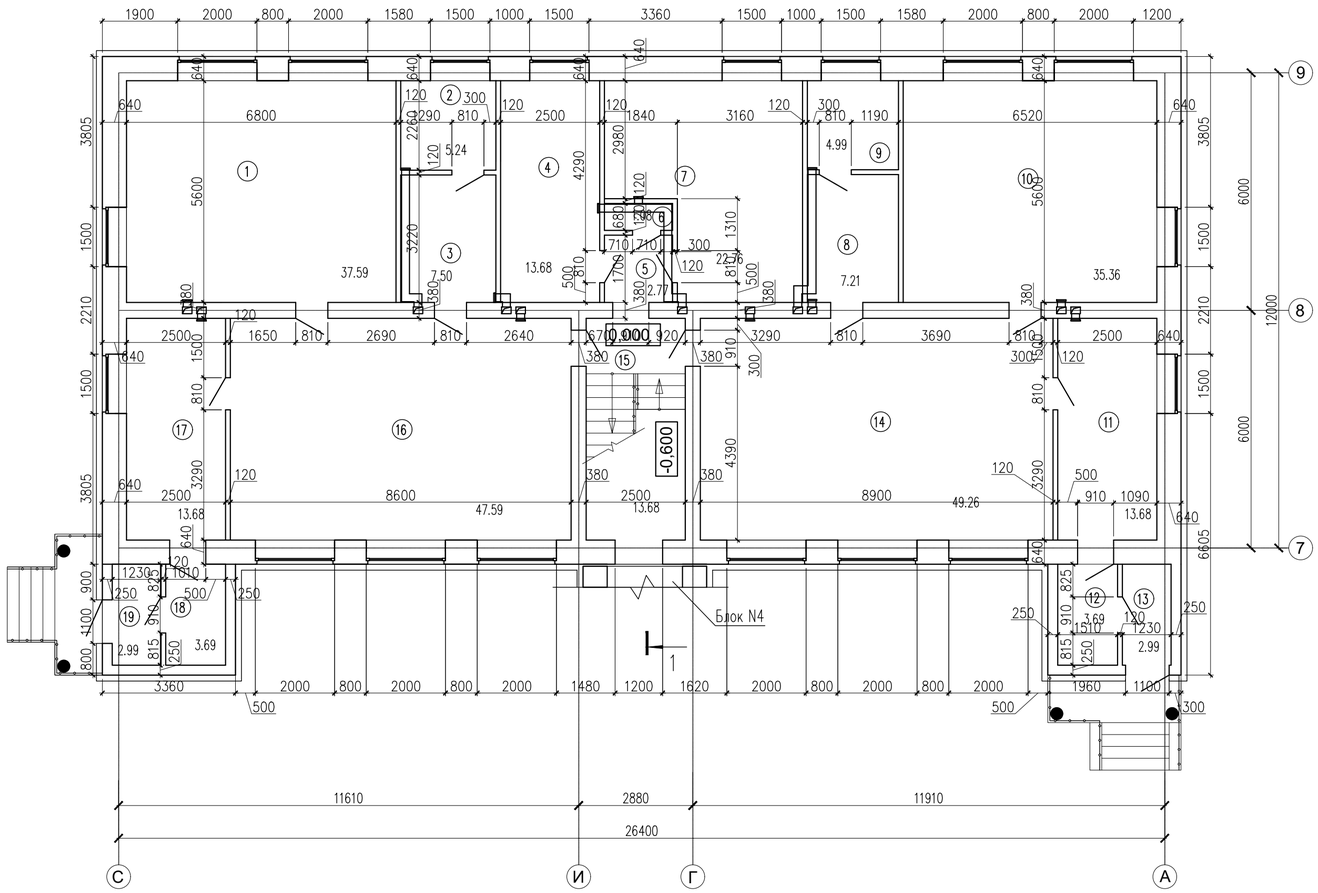

Экспликация помещений

№ помещения	Наименование	Площадь, м ²
1	Спальная	37.59
2	Туалет	5.24
3	Умывальная	7.50
4	Кабинет	13.68
5	Коридор	2.77
6	Кладовка	1.08
7	Кабинет	22.76
8	Умывальная	7.21
9	Туалет	4.99
10	Спальная	35.36
11	Гардеробная	13.68
12	Тамбур	3.69
13	Прихожая	2.99
14	Игровой зал	49.26
15	Лестница	13.68
16	Игровой зал	47.59
17	Гардеробная	13.68
18	Тамбур	3.69
19	Прихожая	2.99
	Всего	289.43

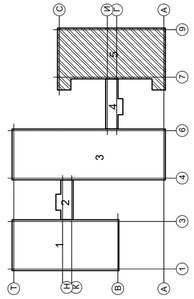

Изм.	Кол.уч.	Лист	N°док.	Подпись	Дата	11-23АС
						«Капитальный ремонт здания ГККП «Ясли-сад №22 «Әлем» акимата города Астана, расположенного по адресу: г.Астана, район Сарыарка улица Желтоксан, дом 31»

			Блок №5	Стадия	Лист	Листов
ГАП	Тиметов			РП	8	
Проверил	Мокринская					
Разработал	Тунгышбек Б.		План на отм. 0.000 (Обмерочный чертеж)	ТОО "АСК-Коксарай" г.Шымкент 2023г		
Н.контроль	Мокринская					

Согласовано: Минаева Ю; Сартаев М; Раздел СС; Раздел ЭОМ

Согласовано: Мишатова В; Панагиу Р; Минаева Ю; Раздел ОВ; Раздел ВК; Раздел ВН

Согласовано: Панагиу Р; Багенбай; Тунгышбек Б; Раздел НК; Раздел ГП; Раздел АС

Взам. инв. N; Подпись и дата; Инв. N подл.

Формат А3

План на отм. +3.300 (Обмерочный чертеж)

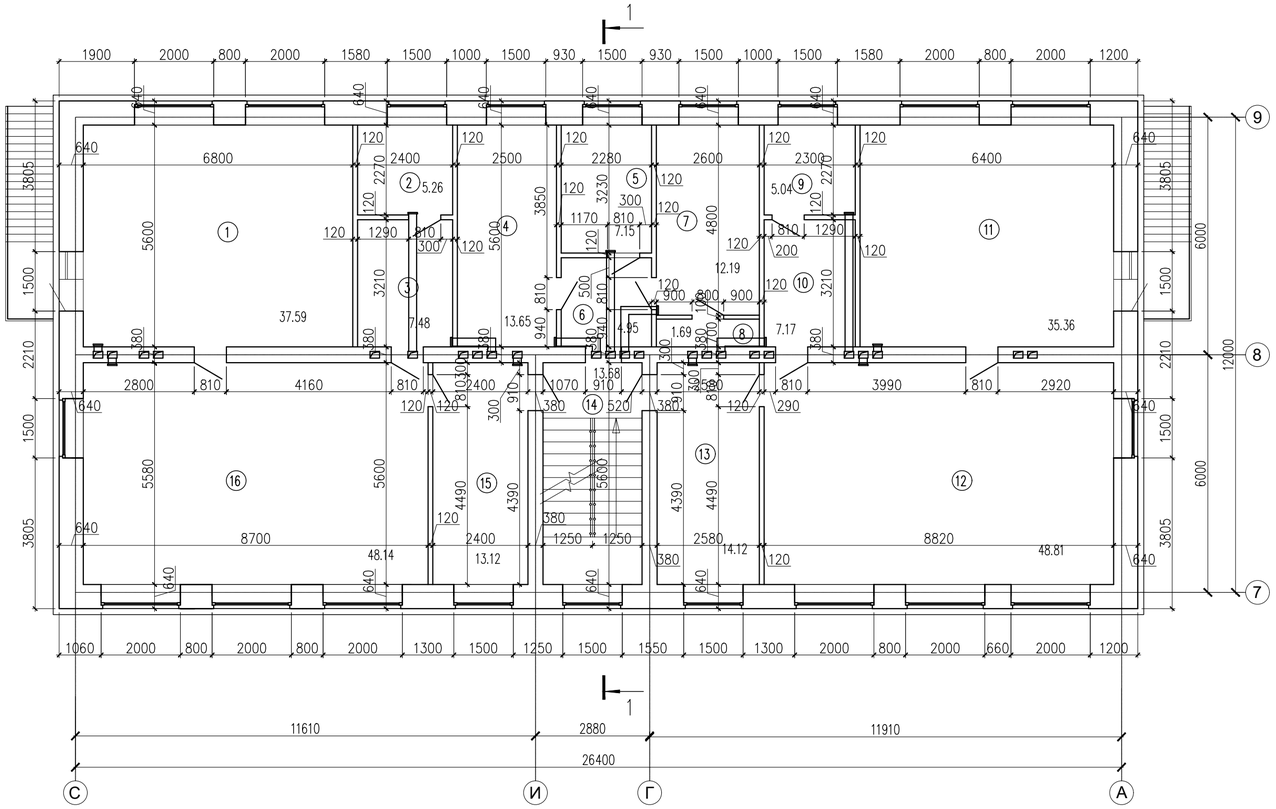

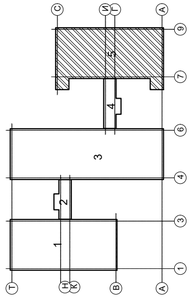

Экспликация помещений

№ помещения	Наименование	Площадь, м²
1	Спальная	37.59
2	Туалет	5.26
3	Умывальная	7.48
4	Кабинет	13.65
5	Кабинет	7.15
6	Коридор	4.95
7	Кабинет	12.19
8	Кладовка	1.69
9	Туалет	5.04
10	Умывальная	7.17
11	Спальная	35.36
12	Игровой зал	48.81
13	Гардеробная	14.12
14	Лестница	13.68
15	Гардеробная	13.12
16	Игровой зал	48.14
	Всего	275.40

Согласовано: Раздел СС Минаева Ю; Раздел ЭОМ Сартаев М

Согласовано: Раздел ОВ Мишатова В; Раздел ВК Панаги Р; Раздел ВН Минаева Ю

Согласовано: Раздел НК Панаги Р; Раздел ГП Багенбай; Раздел АС Тунгышбек Б

Взам. инв. N | Подпись и дата | Инв. N подл.

Изм.	Кол.уч.	Лист	N°док.	Подпись	Дата

11-23АС

«Капитальный ремонт здания ГККП «Ясли-сад №22 «Әлем» акимата города Астана, расположенного по адресу: г.Астана, район Сарыарка улица Желтоксан, дом 31»

ГАП	Тиметов	
Проверил	Мокринская	
Разработал	Тунгышбек Б.	
Н.контроль	Мокринская	

Блок №5

Стадия	Лист	Листов
РП	9	

План на отм. +3.300 (Обмерочный чертеж)

ТОО "АСК-Коксарай" г.Шымкент 2023г

Формат А3

Разрез 1-1(Обмерочный чертеж)

См. АС-8,9

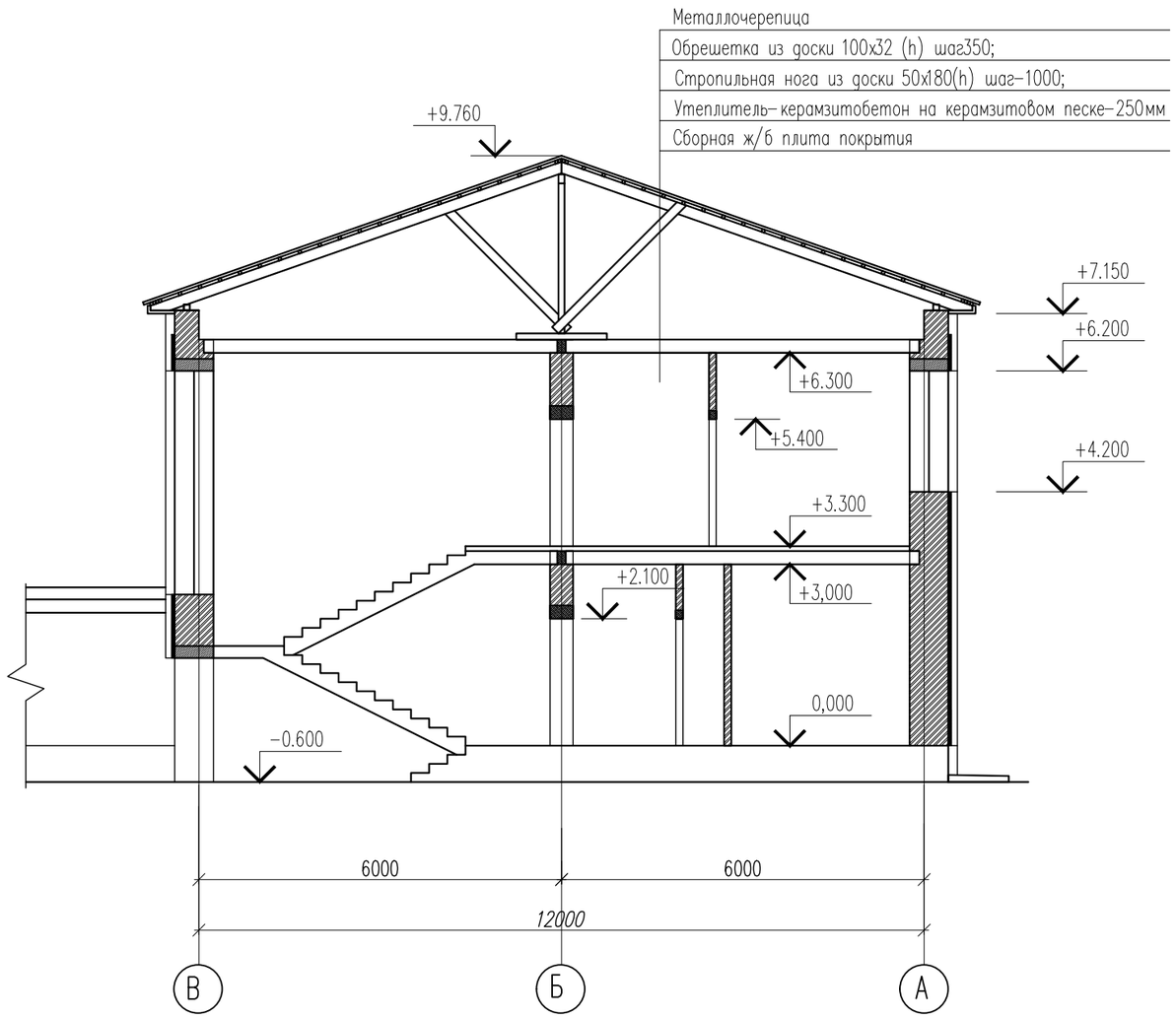

Бетонная отмостка

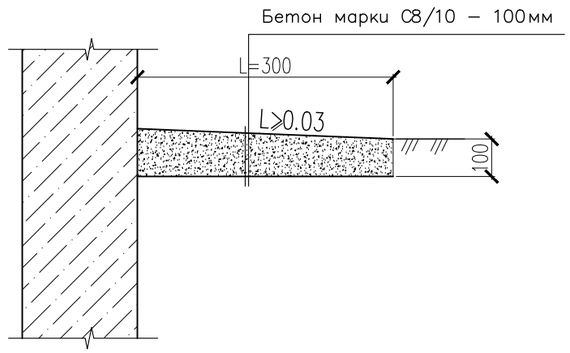

Узел крепления утеплителя к наружным стенам

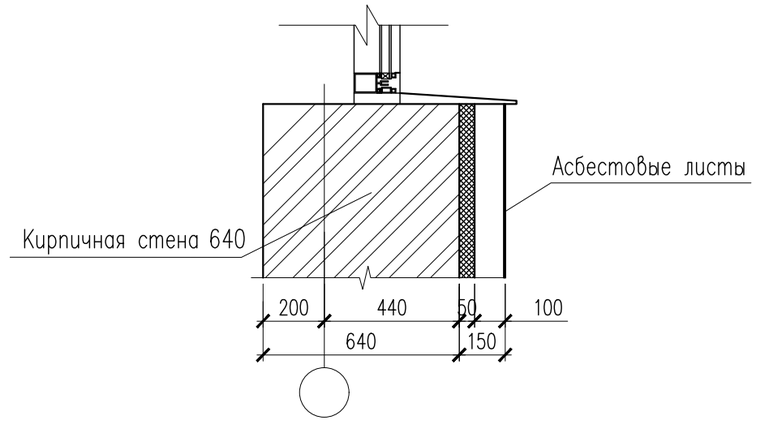

Согласовано:

Взам. инв. N

Подпись и дата

Инв. N подл.

Изм.	Кол.уч.	Лист	N°док.	Подпись	Дата	11-23АС		
						«Капитальный ремонт здания ГККП «Ясли-сад №22 «Әлем» акимата города Астана, расположенного по адресу: г.Астана, район Сарыарка улица Желтоксан, дом 31»		
ГАП		Тиметов				Блок №5	Стадия	Лист	Листов
Проверил		Мокринская					РП	10	
Разработал		Тунгышбек Б.				Разрез 1-1. (Обмерочный чертеж)	ТОО "АСК-Коксарай" г.Шымкент 2023г		
Н.контроль		Мокринская							

Формат А3

План чердака на отм. +6.520

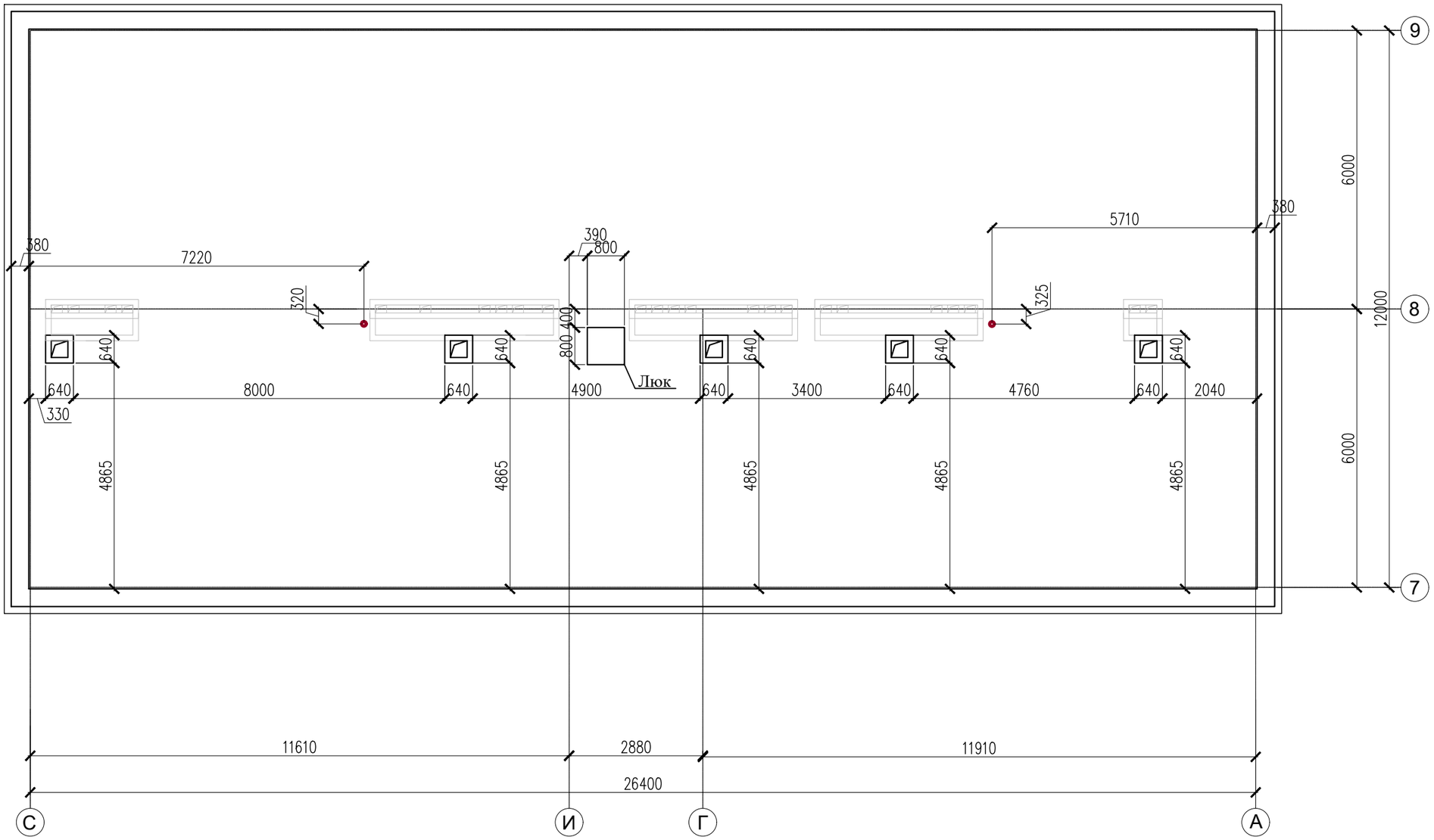

Согласовано:

Взам. инв. N

Подпись и дата

Инв. N подл.

Изм.	Кол.уч.	Лист	N°док.	Подпись	Дата	11-23АС		
						«Капитальный ремонт здания ГККП «Ясли-сад №22 «Әлем» акимата города Астана, расположенного по адресу: г.Астана, район Сарыарка улица Желтоксан, дом 31»		
ГАП		Тиметов				Блок №5	Стадия	Лист	Листов
Проверил		Мокринская					РП	11	
Разработал		Тунгышбек Б.				План чердака на отм. +6.520. (Обмерочный чертеж)	ТОО "АСК-Коксарай" г.Шымкент 2023г		
Н.контроль		Мокринская							

Формат А3

План кровли

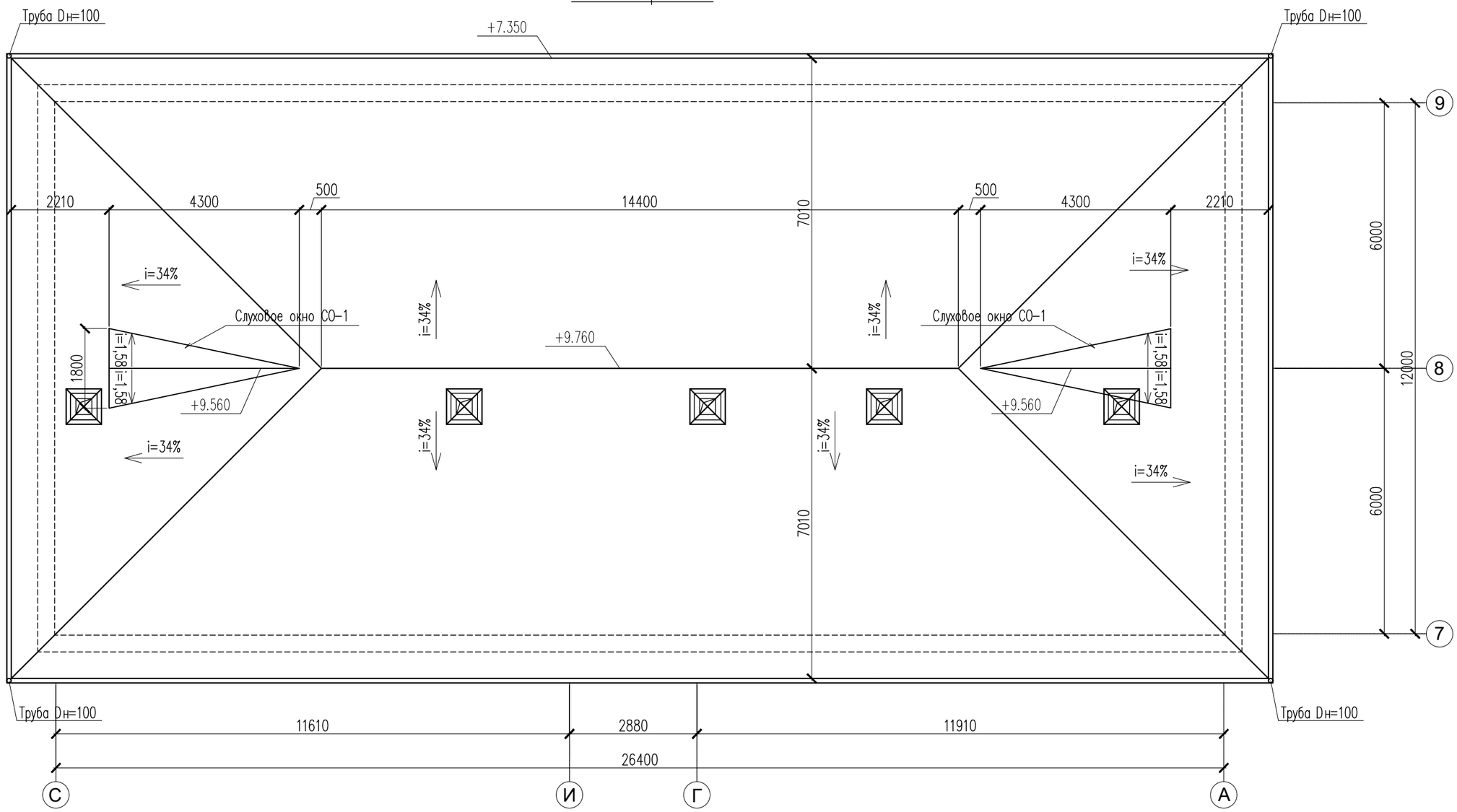

Согласовано:

Взам. инв. N

Подпись и дата

Инв. N подл.

Изм.	Кол.уч.	Лист	N°док.	Подпись	Дата	11-23АС		
						«Капитальный ремонт здания ГККП «Ясли-сад №22 «Әлем» акимата города Астана, расположенного по адресу: г.Астана, район Сарыарка улица Желтоксан, дом 31»		
ГАП		Тиметов				Блок №5	Стадия	Лист	Листов
Проверил		Мокринская					РП	12	
Разработал		Тунгышбек Б.				План кровли (Обмерочный чертеж)	ТОО "АСК-Коксарай" г.Шымкент 2023г		
Н.контроль		Мокринская							

Формат А3

Фасад между осями С–А (демонтажные работы)

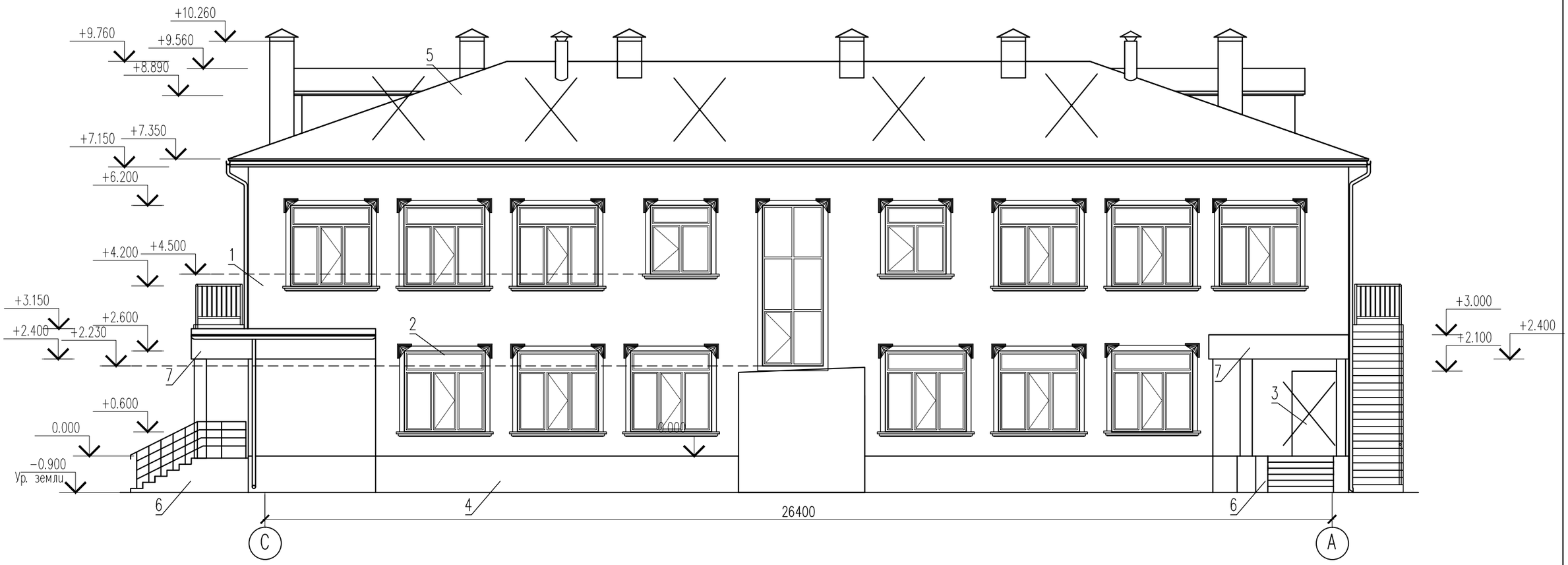

Ведомость наружной отделки фасадов

Позиция	Элемент фасада	Тип отделки	Цвет	Площадь м2	КОД АГСК
1	Наружние стены	–Асбестовые листы		572.28	217–505–0100
2	Окна	–из ПВХ			223–207–0102
3	Двери	–Деревянные, Металлические			223–207–0100
4	Цоколь	–Гранит		92.96	232–201–1100
5	Кровля	–Металлочерепица			224–101–0100
6	Крыльцо	–Гранит			232–201–1100
7	Козырок	–Асбестовые листы			217–505–0100

Изм.	Кол.уч.	Лист	N°док.	Подпись	Дата
ГАП		Тиметов			
Проверил		Мокринская			
Разработал		Тунгышбек Б.			
Н. контроль		Мокринская			

11–23АС

«Капитальный ремонт здания ГККП «Ясли–сад №22 «Өлем» акимата города Астана, расположенного по адресу: г.Астана, район Сарыарка улица Желтоксан, дом 31»

Блок №5

Стадия	Лист	Листов
РП	13	

Фасад между осями С–А (демонтажные работы)

ТОО "АСК–Коксарай" г. Шымкент 2023г

Копировал

Формат А3

Согласовано

Взам. инв. N

Подп. и дата

Инв. N подл.

Фасад между осями С–А (демонтажные работы)

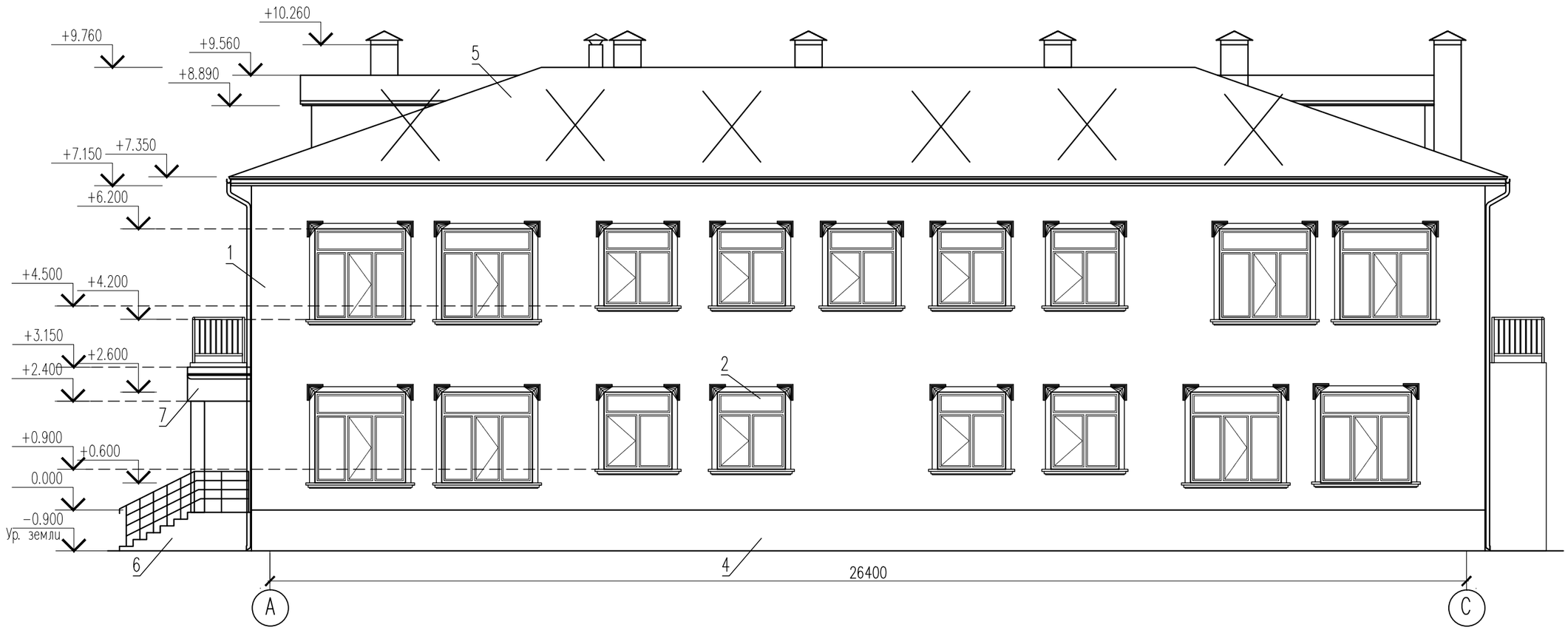

Согласовано

Взам. инв. N

Подп. и дата

Инв. N подл.

						11–23АС
						«Капитальный ремонт здания ГККП «Ясли–сад №22 «Өлем» акимата города Астана, расположенного по адресу: г.Астана, район Сарыарка улица Желтоксан, дом 31»
Изм.	Кол.уч.	Лист	N°док.	Подпись	Дата	
ГАП		Тиметов				Блок №5 — Стадия: РП; Лист: 14; Листов:
Проверил		Мокринская				
Разработал		Тунгышбек Б.				Фасад между осями А–С (демонтажные работы)
Н.контроль		Мокринская				ТОО "АСК–Коксарай" г.Шымкент 2023г

Копировал Формат А3

Фасад между осями 9–7 (демонтажные работы)

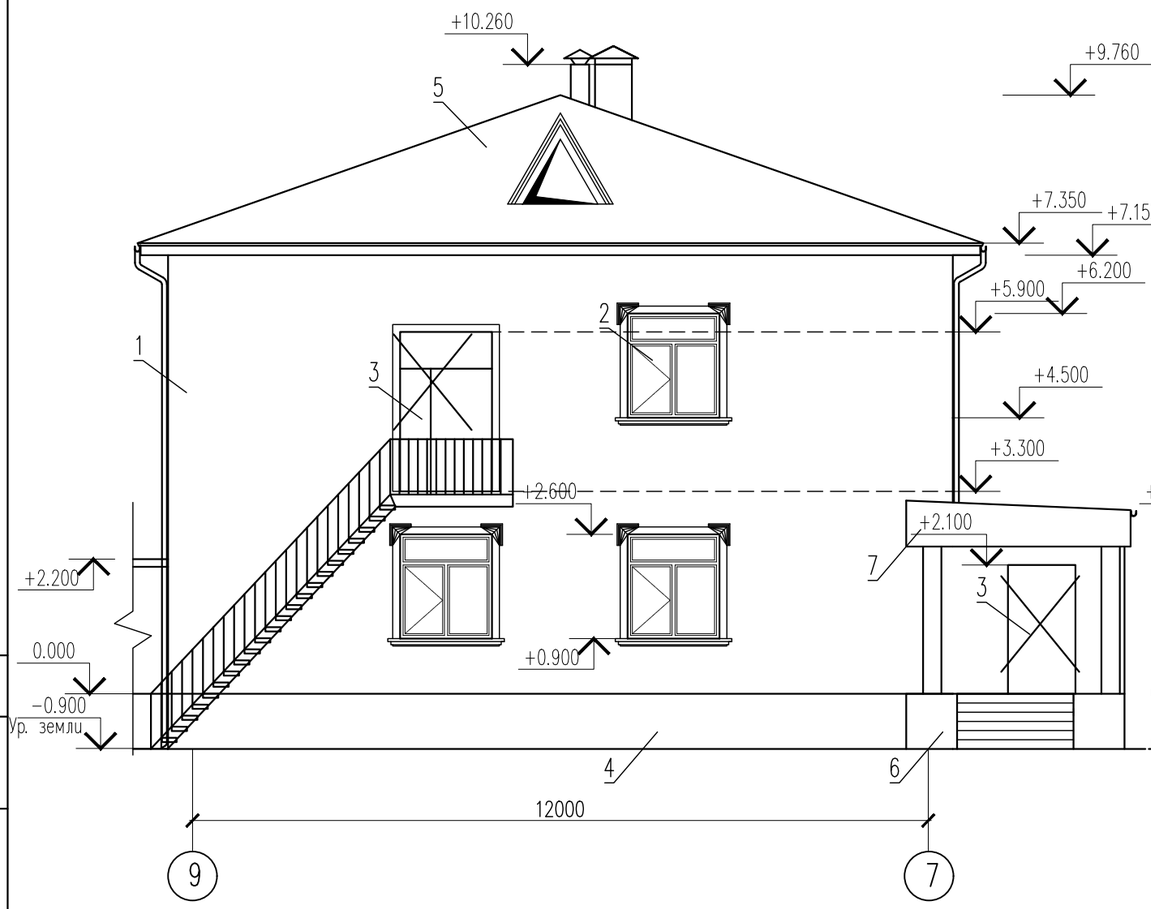

Фасад между осями 7–9 (демонтажные работы)

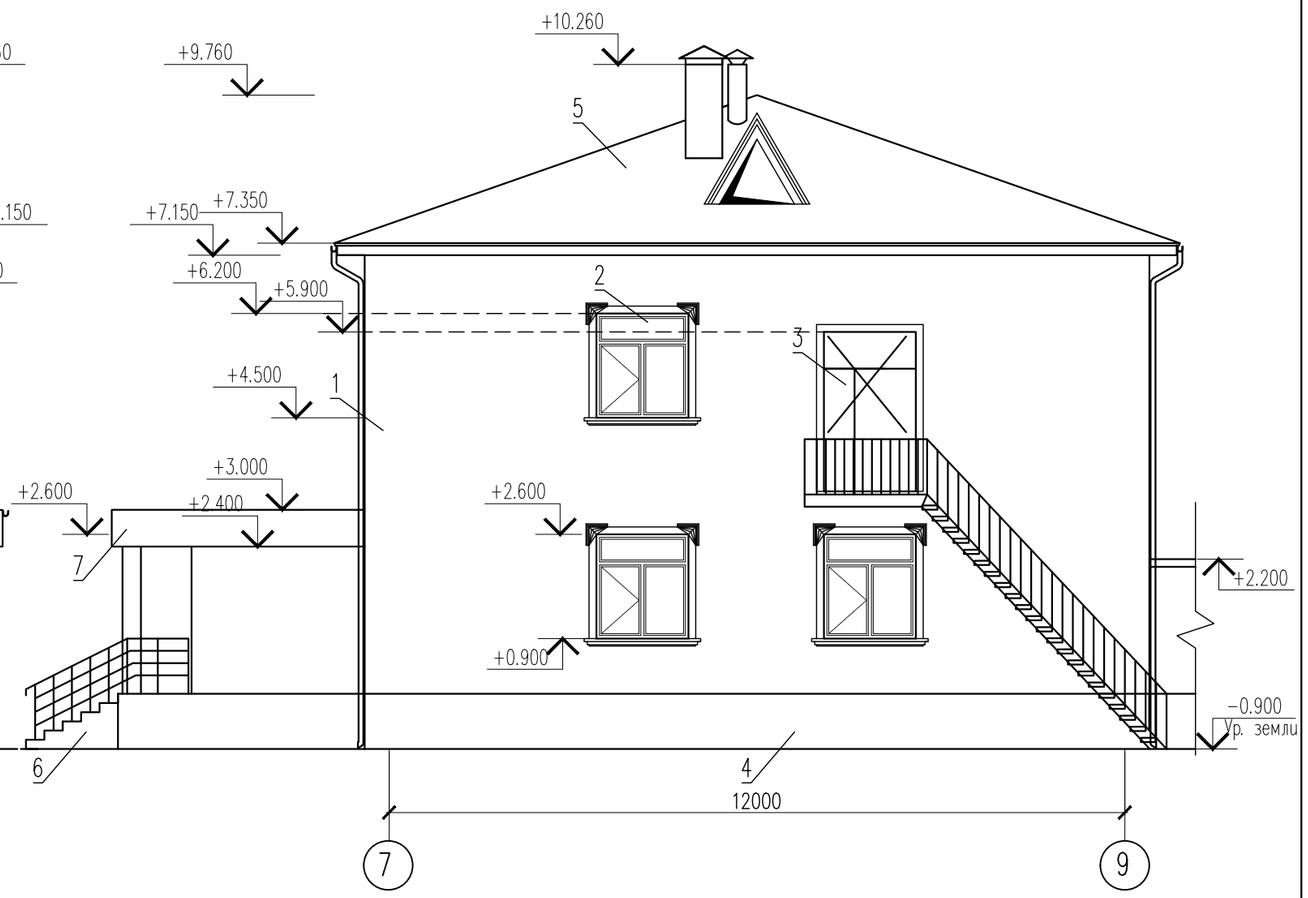

Согласовано

Взам. инв. N

Подп. и дата

Инв. N подл.

						11–23АС		
						«Капитальный ремонт здания ГККП «Ясли–сад №22 «Әлем» акимата города Астана, расположенного по адресу: г.Астана, район Сарыарка улица Желтоксан, дом 31»		
Изм.	Кол.уч.	Лист	N°док.	Подпись	Дата			
ГАП		Тиметов				Блок №5	Стадия	Лист	Листов
Проверил		Мокринская					РП	15	
Разработал		Тунгышбек Б.				Обмерочный план фасад между осями 9–7,7–9. (демонтажные работы)	ТОО "АСК–Коксарай" г. Шымкент 2023г		
Н. контроль		Мокринская							

Копировал Формат А3

План на отм. 0.000 (демонтажные работы)

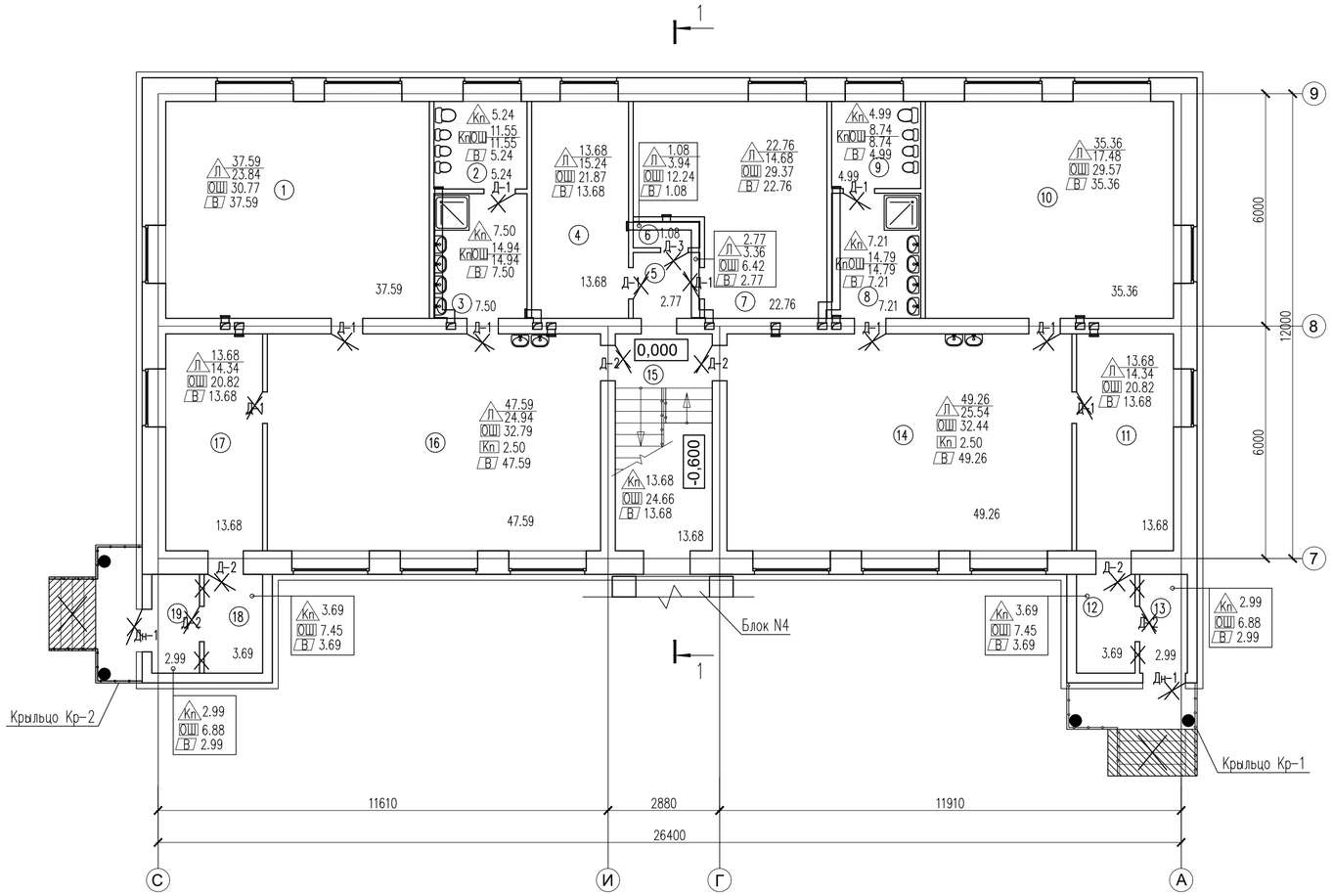

Условные обозначение

- Покрытие пола
- Плинтус
- Отделка стен
- Отделка потолка
- Демонтаж

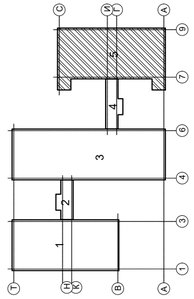

Экспликация помещений

№ помещения	Наименование	Площадь, м ²
1	Спальная	37.59
2	Туалет	5.24
3	Умывальная	7.50
4	Кабинет	13.68
5	Коридор	2.77
6	Кладовка	1.08
7	Кабинет	22.76
8	Умывальная	7.21
9	Туалет	4.99
10	Спальная	35.36
11	Гардеробная	13.68
12	Тамбур	3.69
13	Прихожая	2.99
14	Игровой зал	49.26
15	Лестница	13.68
16	Игровой зал	47.59
17	Гардеробная	13.68
18	Тамбур	3.69
19	Прихожая	2.99
	Всего	289.43

Согласовано

Взам. инв. N

Подп. и дата

Инв. N подл.

Изм.	Кол.уч.	Лист	N°док.	Подпись	Дата

11-23АС

«Капитальный ремонт здания ГККП «Ясли-сад №22 «Өлем» акимата города Астана, расположенного по адресу: г.Астана, район Сарыарка улица Желтоксан, дом 31»

ГАП	Тиметов	
Проверил	Мокринская	
Разработал	Тунгышбек Б.	
Н.контроль	Мокринская	

Блок №5

Стадия	Лист	Листов
РП	16	

План на отм. 0.000. (демонтажные работы)

ТОО "АСК-Коксарай" г.Шымкент 2023г

Формат А3

План на отм. +3.300 (демонтажные работы)

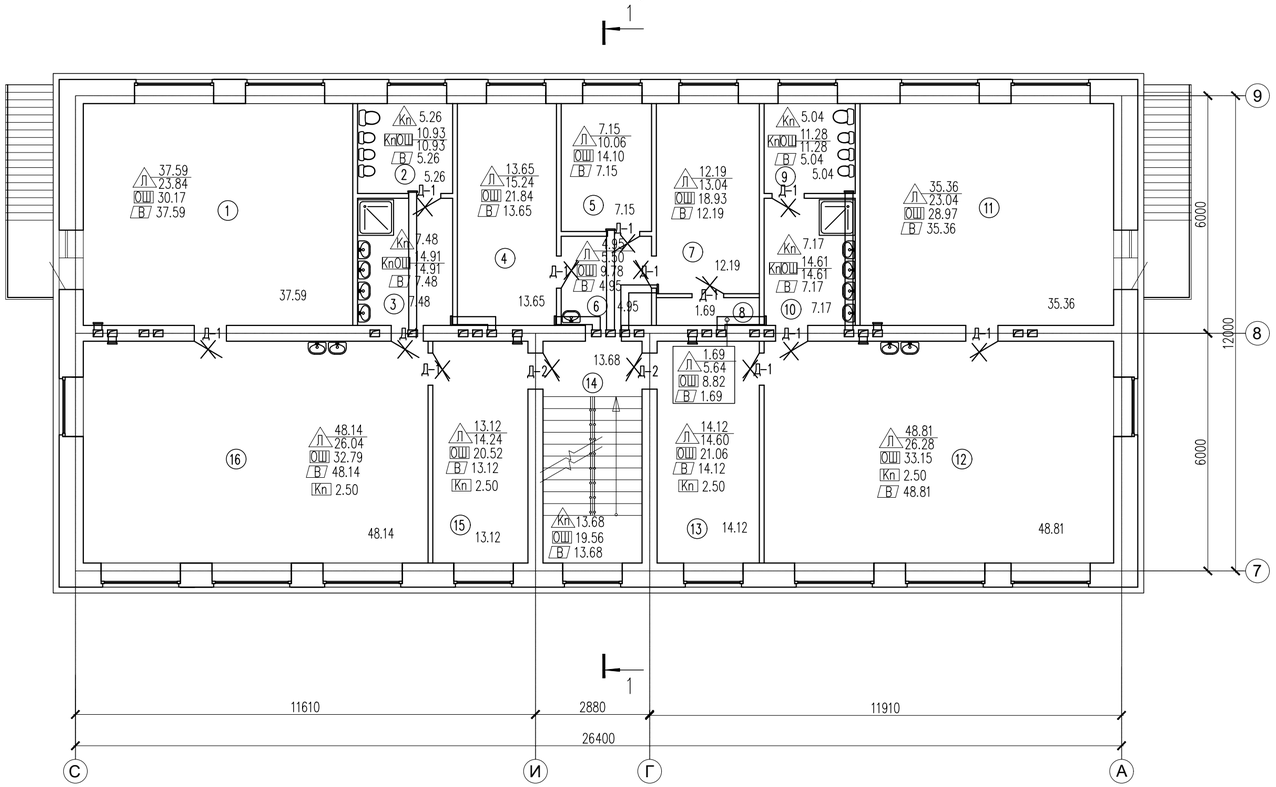

Условные обозначение

- Покрытие пола
- Плинтус
- Отделка стен
- Отделка потолка
- Демонтаж

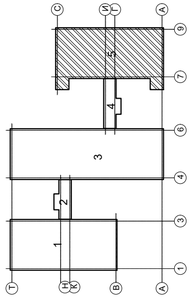

Экспликация помещений

№ помещения	Наименование	Площадь, м²
1	Спальная	37.59
2	Туалет	5.26
3	Умывальная	7.48
4	Кабинет	13.65
5	Кабинет	7.15
6	Коридор	4.95
7	Кабинет	12.19
8	Кладовка	1.69
9	Туалет	5.04
10	Умывальная	7.17
11	Спальная	35.36
12	Игровой зал	48.81
13	Гардеробная	14.12
14	Лестница	13.68
15	Гардеробная	13.12
16	Игровой зал	48.14
	Всего	275.40

Согласовано

Взам. инв. N

Подп. и дата

Инв. N подл.

Изм.	Кол.уч.	Лист	N док.	Подпись	Дата

11-23АС

«Капитальный ремонт здания ГККП «Ясли-сад №22 «Өлем» акимата города Астана, расположенного по адресу: г.Астана, район Сарыарка улица Желтоксан, дом 31»

ГАП	Тиметов	
Проверил	Мокринская	
Разработал	Тунгышбек Б.	
Н.контроль	Мокринская	

Блок №5

Стадия	Лист	Листов
РП	17	

План на отм. +3.300 (демонтажные работы)

ТОО "АСК-Коксарай" г.Шымкент 2023г

Формат А3

Разрез 1-1 (демонтажные работы)

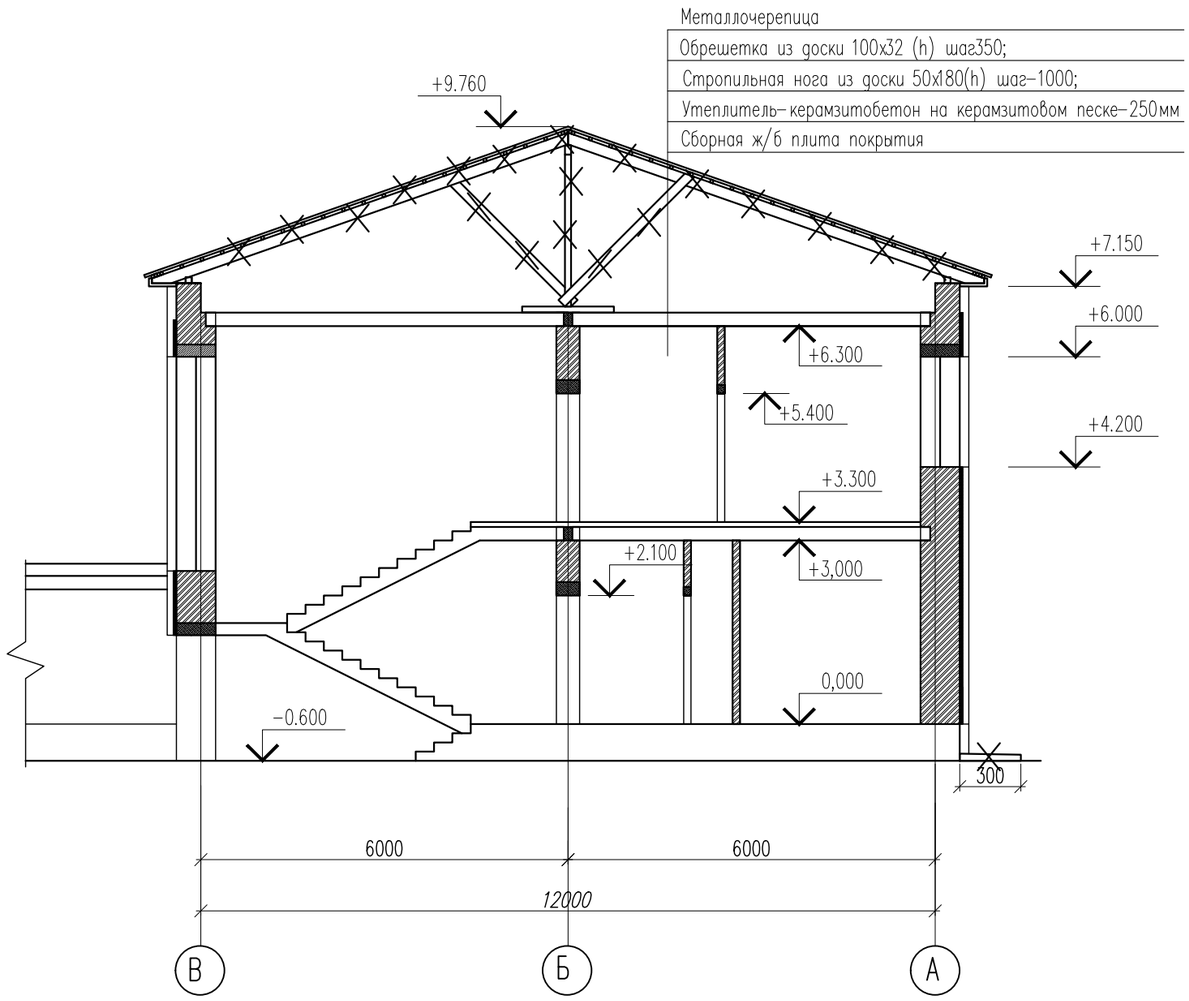

Бетонная отмостка

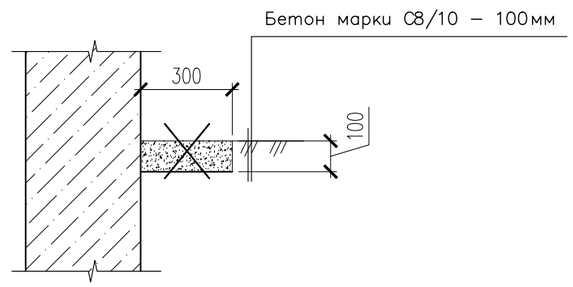

Согласовано:

Взам. инв. N

Подпись и дата

Инв. N подл.

Изм.	Кол.уч.	Лист	N°док.	Подпись	Дата
ГАП		Тиметов			
Проверил		Мокринская			
Разработал		Тунгышбек Б.			
Н.контроль		Мокринская			

11-23АС

«Капитальный ремонт здания ГККП «Ясли-сад №22 «Әлем» акимата города Астана, расположенного по адресу: г.Астана, район Сарыарка улица Желтоксан, дом 31»

Блок №5

Стадия	Лист	Листов
РП	18	

Разрез 1-1.(демонтажные работы)

ТОО "АСК-Коксарай"
г.Шымкент 2023г

Формат А3

Демонтаж заполнения проемов

N п.п.	Обозначение	Наименование	Ед-цы измер.	Кол-во на отм. 0.000	Кол-во на отм. +3.300	Всего	Примечание	Код АГСК
Д-1		ДГ21-8	шт.	10	12	22	ГОСТ 6629-88	223-201-0301 223-503-0104
Д-2		ДГ21-9	шт.	6	2	8	ГОСТ 6629-88	223-201-0302 223-503-0104
Д-3		ДГ21-7	шт.	1	-	1	ГОСТ 6629-88	223-201-0301 223-503-0104
Дм-1		ДГ21-11	шт.	2	-	2	ГОСТ 31173-2003	272-302-0700

Согласовано:

Взам. инв. N

Подпись и дата

Инв. N подл.

Изм.	Кол.уч.	Лист	N°док.	Подпись	Дата
ГАП		Тиметов			
Проверил		Мокринская			
Разработал		Тунгышбек Б.			
Н.контроль		Мокринская			

11-23АС

«Капитальный ремонт здания ГККП «Ясли-сад №22 «Әлем» акимата города Астана, расположенного по адресу: г.Астана, район Сарыарка улица Желтоксан, дом 31»

Блок №5

Стадия	Лист	Листов
РП	19	

Демонтаж заполнения проемов. Ведомость демонтажных работ (демонтажные работы)

ТОО "АСК-Коксарай" г.Шымкент 2023г

Формат А3

Ведомость демонтажных работ

N п.п.	Обозначение	Наименование видов работ	Ед-цы измер.	Кол-во	Код АГСК
1	ОШ	Отбивка штукатурки внутренних стен толщиной 20мм – 50 %	м2	651.87	232-503-0100
2		Отбивка шпатлевки внутренних стен толщиной 5мм – 50 %	м2	550.12	232-501-0100
3	Кп	Отбивка керамических плиток внутренних стен – 100 %	м2	85.54	
4	В	Очистка от водоэмульсионной окраски потолка 100 %	м2	564.83	
5		Демонтаж существующего утеплителя кровли из керамзибетона на керамзитовом песке толщиной 250мм, 320м2	м3	80.00	
6		Демонтаж металлочерепицы кровли	м2	505.00	
7		Демонтаж деревянных конструкций кровли	м3	10.76	
8		Демонтаж дверных откосов	м2	39.72	
9		Демонтаж лестницы крыльца Кр-1,2	м3	3.53	
10		Демонтаж перегородки толщиной 120мм	м3	1.33	
11		Демонтаж грунта по внутреннему контуру здания шириной 1000мм, толщиной 100мм	м3	7.0	
12		Демонтаж отмостки по периметру здания шириной 300мм, толщиной 100мм	м2	27.35	

Экспликация полов (демонтажные работы)

Наименование или номер по проекту	Тип пола по проекту	Схема пола или номер узла по серии	Элементы пола и их толщина	Площадь пола, м2
			1 этаж	
2,3,8,9,12,13,15, 18,19	Кп	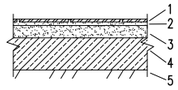	1-Демонтаж керамической плитки 233-202-0204 2-Демонтаж прослойки и заполнителей швов -15мм 212-401-0106 3-Демонтаж стяжки из цементно-песчаного раствора -20мм 212-401-0106 4-Демонтаж подстилающего слоя -80мм 212-101-0301 5-Существующий элемент пола	51.98
1,4,5,6,7,10,11,14, 16,17	Л	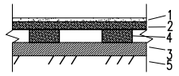	1-Демонтаж линолеума 233-101-0100 2-Деревянная доска -30мм 233-203-0100 3-Демонтаж лаги 100х40 шаг 450мм 233-203-0200 4-Стяжка цементно-песчанная-50мм 212-401-0106 5-Существующий элемент пола	237.45
			Демонтаж плинтусов из ПВХ п.м.	157.70
			2 этаж	
1,4,5,6,7,8,11,12,13, 15,16	Л	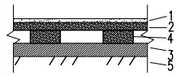	1-Демонтаж линолеума 233-101-0100 2-Деревянная доска -30мм 233-203-0100 3-Демонтаж лаги 100х40 шаг 450мм 233-203-0200 4-Стяжка цементно-песчанная-50мм 212-401-0106 5-Существующий элемент пола	236.77
			Демонтаж плинтусов из ПВХ п.м.	177.52
2,3,9,10,14	Кп	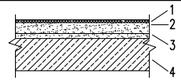	1-Демонтаж керамической плитки 233-202-0204 2-Демонтаж стяжки из цементно-песчаного раствора -40мм 212-401-0106 3-Демонтаж звукоизоляционного слоя из древесноволокистой плиты- 16мм 4-Существующий элемент пола	38.63

Согласовано:

Взам. инв. N

Подпись и дата

Инв. N подл.

Изм.	Кол.уч.	Лист	N°док.	Подпись	Дата
ГАП		Тиметов			
Проверил		Мокринская			
Разработал		Тунгышбек Б.			
Н.контроль		Мокринская			

11-23АС

«Капитальный ремонт здания ГККП «Ясли-сад №22 «Әлем» акимата города Астана, расположенного по адресу: г.Астана, район Сарыарка улица Желтоксан, дом 31»

Блок №5

Стадия	Лист	Листов
РП	20	

Ведомость демонтажных работ. Экспликация полов (демонтажные работы)

ТОО "АСК-Коксарай" г.Шымкент 2023г

Формат А3

Фасад между осями С–А (Ремонтные работы)

Примечание:
Устройство навесного фасада выполнить в соответствии с СП РК 5.06-19-2012 "Проектирование и монтаж навесных фасадов с воздушным зазором". Конструктивные решения навесного фасада с воздушным зазором (НФсВЗ) должны исключать возможность проникновения во внутренний объём системы пламени от очага пожара. Предусмотреть установку противопожарных рассечек по высоте в вентилируемой воздушной прослойке на расстоянии не более двухэтажей. Под облицовкой, по всему периметру оконных и дверных проемов фасада установить защитные козырьки-экраны из оцинкованной стали толщиной не менее 0,55 мм. Экраны расположить перпендикулярно основной плоскости фасада, на расстоянии не менее 70 мм в сторону от соответствующего откоса проёма, на всю ширину зазора между строительным основанием и облицовкой. Характеристики и расход материалов, необходимых для монтажа НФсВЗ, уточнить в рабочем проекте НФсВЗ.
Расходы и узлы металлических профилей вентилируемого фасада смотреть на листе АС-32.

Ведомость наружной отделки фасадов

Позиция	Элемент фасада	Тип отделки	Цвет	Площадь м2	КОД АГСК
1	Наружние стены	–Металлический сайдинг (вентилируемый фасад по металлическим профилам)	RAL 1014 Слоновая кость	585.00	231–303–0101
2	Окна	–из ПВХ			223–207–0102
3	Двери	–Деревянные, Металлические			223–207–0100
4	Цоколь	–Металлический сайдинг (вентилируемый фасад по металлическим профилам)	RAL 7016 Антрацитово–серый	92.96	231–303–0101
5	Кровля	–Металлочерепица			224–101–0100
6	Крыльцо	–Гранит			232–201–1100
7	Козырок	–Асбестовые листы			217–505–0100

Изм.	Кол.уч.	Лист	N°док.	Подпись	Дата	11–23АС		
						«Капитальный ремонт здания ГККП «Ясли–сад №22 «Өлем» акимата города Астана, расположенного по адресу: г.Астана, район Сарыарка улица Желтоксан, дом 31»		
ГАП		Тиметов				Блок №5	Стадия	Лист	Листов
Проверил		Мокринская					РП	21	
Разработал		Тунгышбек Б.				Фасад между осями С–А (Ремонтные работы)	ТОО "АСК–Коксарай" г.Шымкент 2023г		
Н.контроль		Мокринская							

Согласовано
Взам. инв. N
Подп. и дата
Инв. N подл.

Копировал
Формат А3

Фасад между осями С–А (Ремонтные работы)

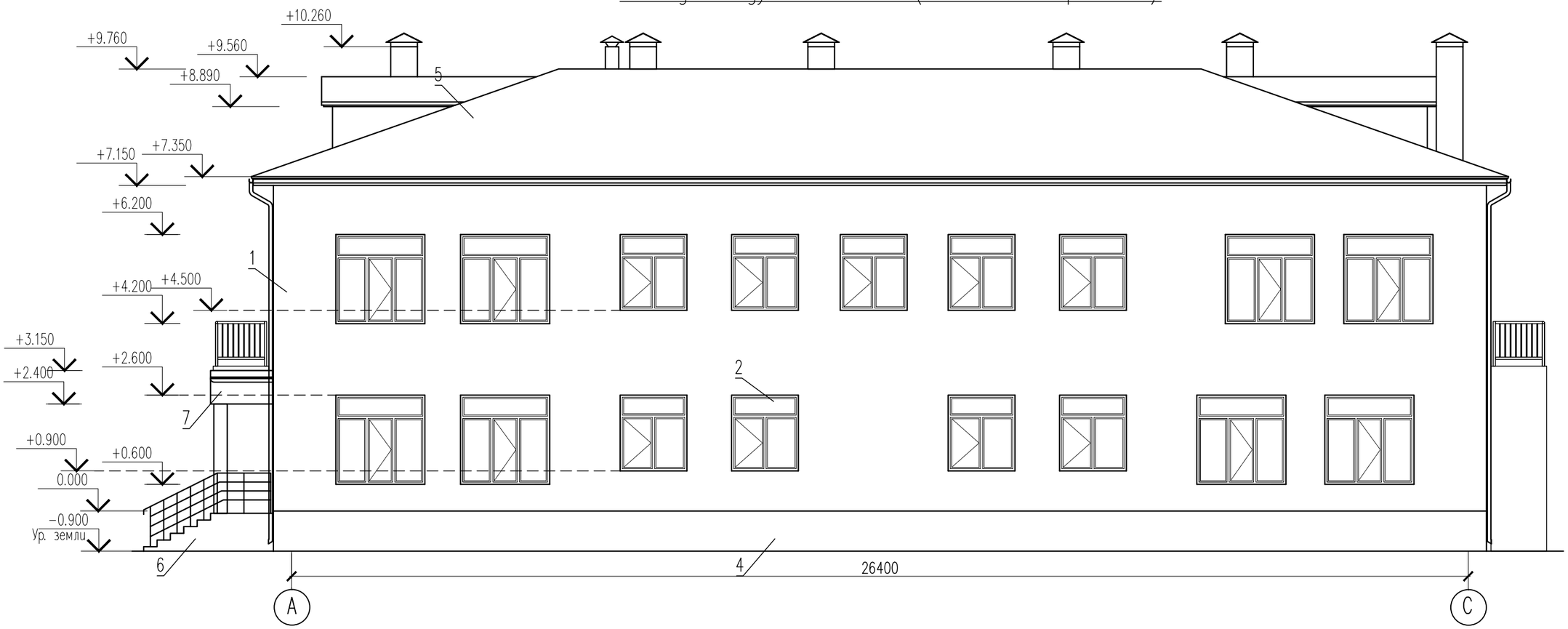

Согласовано

Взам. инв. N

Подп. и дата

Инв. N подл.

Изм.	Кол.уч.	Лист	N°док.	Подпись	Дата	11–23АС		
						«Капитальный ремонт здания ГККП «Ясли–сад №22 «Өлем» акимата города Астана, расположенного по адресу: г.Астана, район Сарыарка улица Желтоксан, дом 31»		
ГАП		Тиметов				Блок №5	Стадия	Лист	Листов
Проверил		Мокринская					РП	22	
Разработал		Тунгышбек Б.				Фасад между осями А–С. (Ремонтные работы)	ТОО "АСК–Коксарай" г. Шымкент 2023г		
Н.контроль		Мокринская							

Копировал Формат А3

Фасад между осями 9–7 (Ремонтные работы)

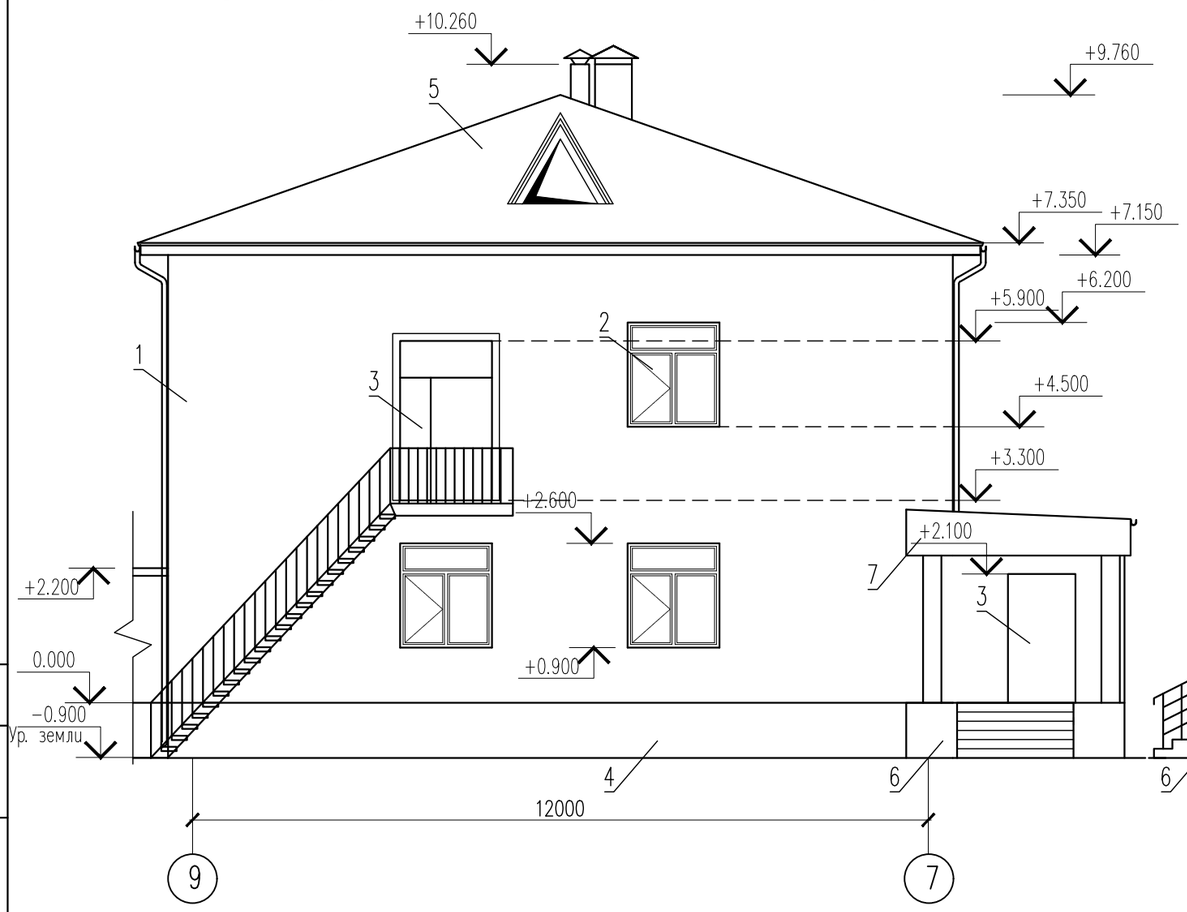

Фасад между осями 7–9 (Ремонтные работы)

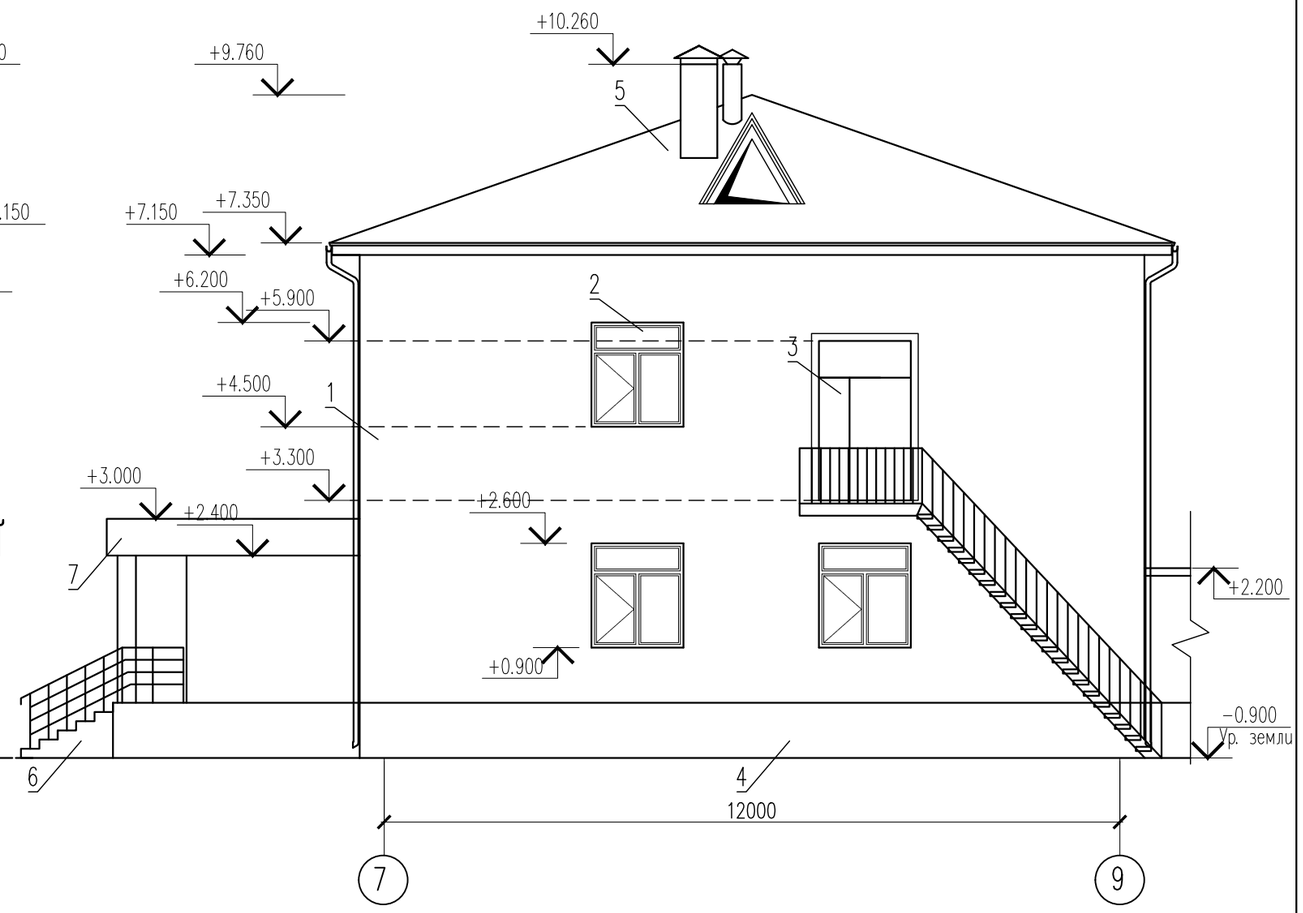

Согласовано

Взам. инв. N

Подп. и дата

Инв. N подл.

						11–23АС
						«Капитальный ремонт здания ГККП «Ясли–сад №22 «Әлем» акимата города Астана, расположенного по адресу: г.Астана, район Сарыарка улица Желтоксан, дом 31»
Изм.	Кол.уч.	Лист	N°док.	Подпись	Дата	
ГАП		Тиметов				Блок №5 — Стадия: РП; Лист: 23; Листов:
Проверил		Мокринская				
Разработал		Тунгышбек Б.				Обмерочный план фасад между осями 9–7,7–9 (Ремонтные работы)
Н.контроль		Мокринская				ТОО "АСК–Коксарай" г.Шымкент 2023г

Копировал Формат А3

Ремонтные работы. План на отм. 0.000

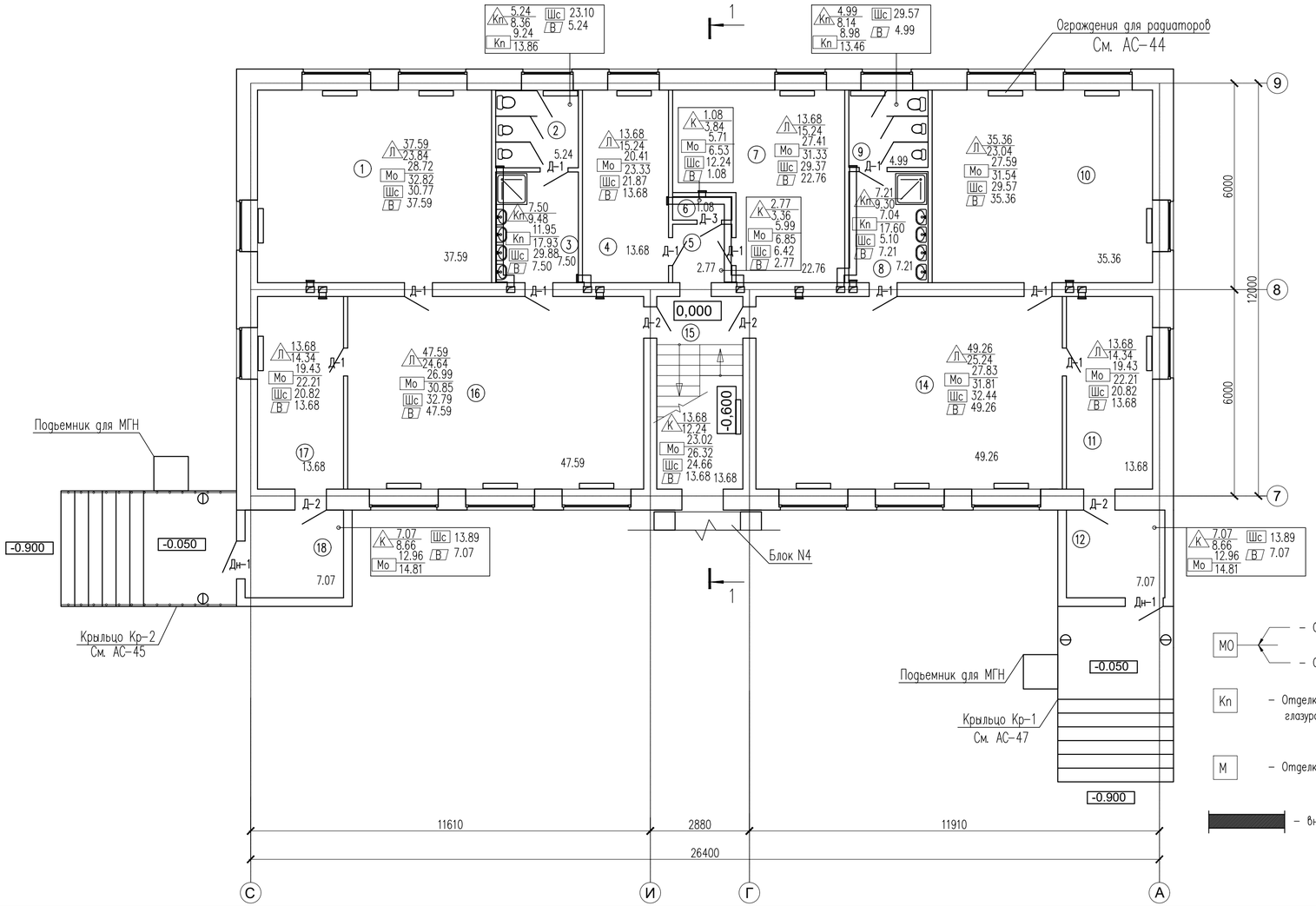

Экспликация помещений

№ помещения	Наименование	Площадь, м²
1	Спальная	37.59
2	Туалет	5.24
3	Умывальная	7.50
4	Кабинет	13.68
5	Коридор	2.77
6	Кладовка	1.08
7	Кабинет	22.76
8	Умывальная	7.21
9	Туалет	4.99
10	Спальная	35.36
11	Гардеробная	13.68
12	Тамбур	7.07
13	-	-
14	Игровой зал	49.26
15	Лестница	13.68
16	Игровой зал	47.59
17	Гардеробная	13.68
18	Тамбур	7.07
	Всего	290.21

Условные обозначения:

- В – Окраска потолка водостойкой водоэмульсионной краской
- – покрытие пола
- – плинтус
- – Отделка стен
- – Отделка панелей
- В – Отделка стен водостойкой водоэмульсионной краской
- МО – Отделка стен; – Отделка панелей
- Кп – Отделка стен облицовка глазуров. плиткой
- М – Отделка стен масленная окраска
- – вновь возводимые перегородки из ГКЛ

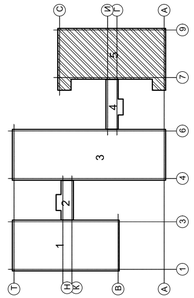

Примечание:
1. Сантехнические перегородки смотреть АС-49.

Изм.	Кол.уч.	Лист	N°док.	Подпись	Дата	11-23АС
						«Капитальный ремонт здания ГККП «Ясли-сад №22 «Әлем» акимата города Астана, расположенного по адресу: г.Астана, район Сарыарка улица Желтоксан, дом 31»
ГАП		Тиметов				Блок №5
Проверил		Мокринская				Стадия: РП; Лист: 24; Листов:
Разработал		Тунгышбек Б.				План на отм. 0.000. (Ремонтные работы)
Н.контроль		Мокринская				ТОО "АСК-Коксарай" г.Шымкент 2023г

Согласовано: Раздел СС, Раздел ЭОМ, Минаева Ю, Сартаев М
Согласовано: Раздел ОВ, Раздел ВК, Раздел ВН, Мишатова В, Панагы Р, Минаева Ю
Согласовано: Раздел НК, Раздел ГП, Раздел АС, Панагы Р, Багенбай, Тунгышбек Б
Взам. инв. N
Подпись и дата
Инв. N подл.

Формат А3

Ремонтные работы. План на отм. +3.300

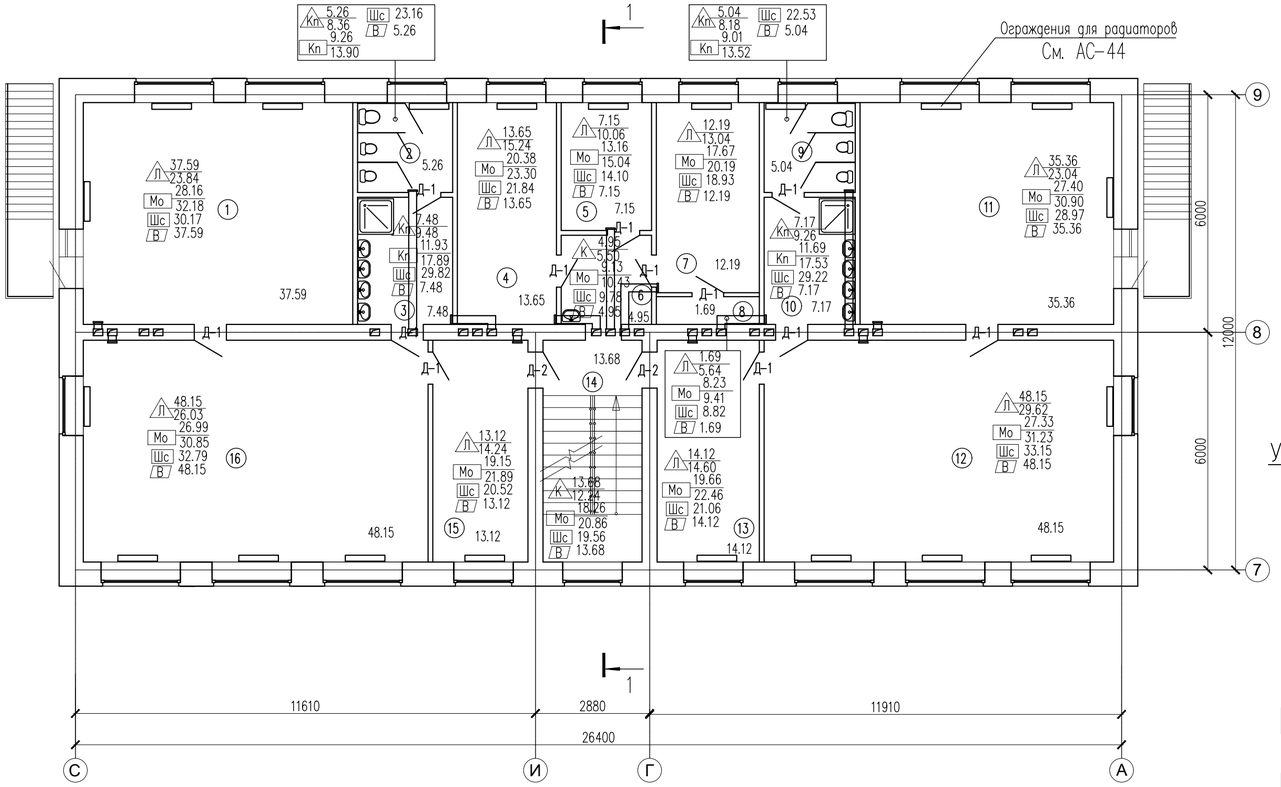

Сантехническая перегородка Сп-1

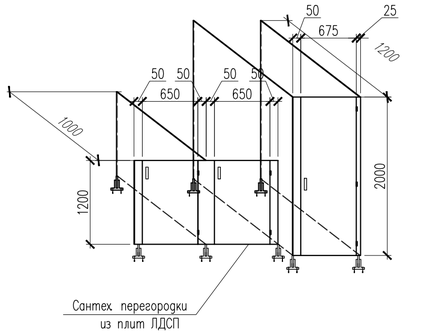

Экспликация помещений

№ помещения	Наименование	Площадь, м²
1	Спальная	37.59
2	Туалет	5.26
3	Умывальная	7.48
4	Кабинет	13.65
5	Кабинет	7.15
6	Коридор	4.95
7	Кабинет	12.19
8	Кладовка	1.69
9	Туалет	5.04
10	Умывальная	7.17
11	Спальная	35.36
12	Игровой зал	48.81
13	Гардеробная	14.12
14	Лестница	13.68
15	Гардеробная	13.12
16	Игровой зал	48.15
	Всего	275.41

Условные обозначения:

- В – Окраска потолка водостойкой водоэмульсионной краской
- покрытие пола
- плинтус
- Отделка стен
- Отделка панелей
- В – Отделка стен водостойкой водоэмульсионной краской
- МО – Отделка стен
- Отделка панелей
- Кп – Отделка стен облицовка глазуров. плиткой
- М – Отделка стен масленная окраска

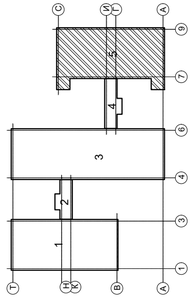

Примечание:
1. Сантехнические перегородки смотреть АС-49.

Изм.	Кол.уч.	Лист	N°док.	Подпись	Дата	11-23АС
						«Капитальный ремонт здания ГККП «Ясли-сад №22 «Әлем» акимата города Астана, расположенного по адресу: г.Астана, район Сарыарка улица Желтоксан, дом 31»
ГАП		Тиметов				Блок №5
Проверил		Мокринская				Стадия: РП; Лист: 25; Листов:
Разработал		Тунгышбек Б.				План на отм. +3.300. (Ремонтные работы)
Н.контроль		Мокринская				ТОО "АСК-Коксарай" г.Шымкент 2023г

Согласовано: Раздел СС Минаева Ю; Раздел ЭОМ Сартаев М
Согласовано: Раздел ОВ Мишатова В; Раздел ВК Панагы Р; Раздел ВН Минаева Ю
Согласовано: Раздел НК Панагы Р; Раздел ГП Багенбай; Раздел АС Тунгышбек Б
Взам. инв. N
Подпись и дата
Инв. N подл.

Формат А3

Ремонтные работы. Разрез 1–1

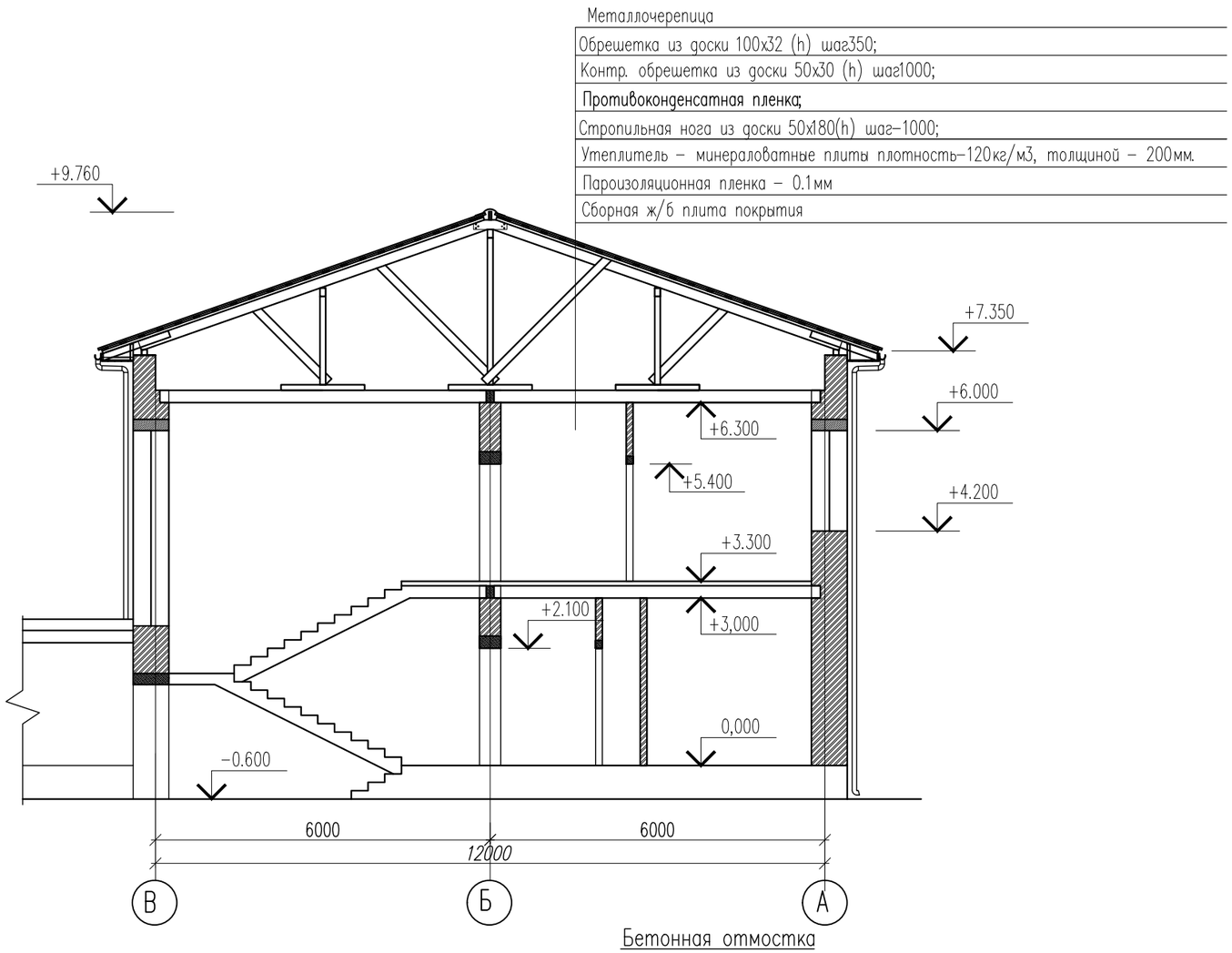

Бетонная отмостка

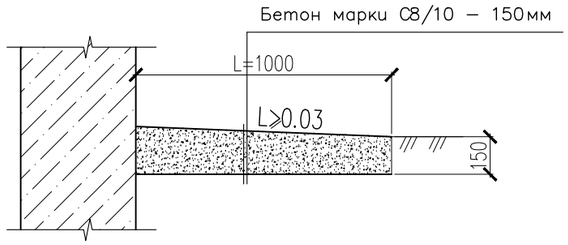

Узел крепления утеплителя к наружным стенам

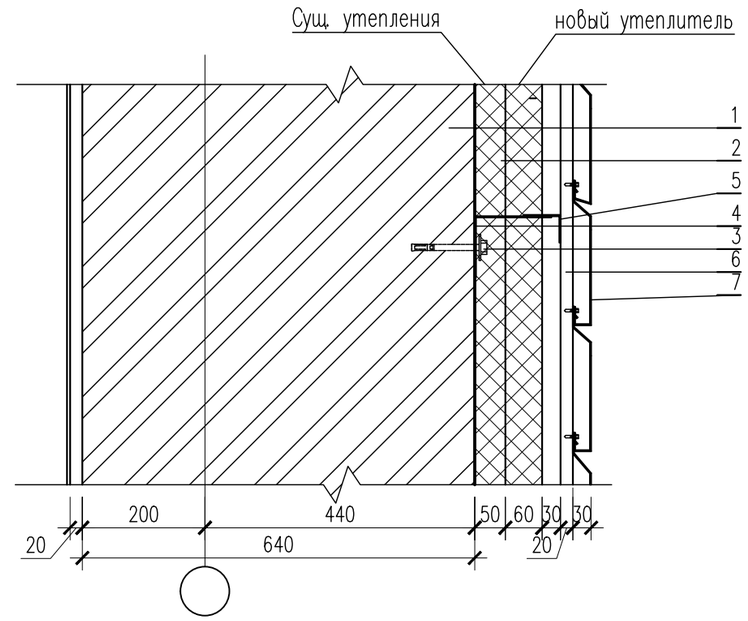

1. Несущая стена
2. Теплоизоляция
3. Анкерный болт
4. Кронштейн ККУ–120–2 с шайбой и паронитовой прокладкой
5. Крепежный профиль Г–образный КПГ/3 (основной горизонтальный)
6. Крепежный профиль шляпный КПШ 90/3 (основной вертикальный)
7. Металлический сайдинг

Спецификация материалов на утепление стен

Поз.	Обозначение	Наименование	Кол.	Масса ед., кг.	Примеч.	Код Аск
		Дюбель с металлическим гвоздем с термоголовкой 10Х260мм шт.	2730.00			217–109–0110
		Утеплитель – минеральные плиты плотностью–90кг/м3, толщиной t=60мм м2	455.00			234–101–0110

Изм.	Кол.уч.	Лист	N°док.	Подпись	Дата	11–23АС
						«Капитальный ремонт здания ГККП «Ясли–сад №22 «Әлем» акимата города Астана, расположенного по адресу: г.Астана, район Сарыарка улица Желтоксан, дом 31»
ГАП		Тиметов				Блок №5
Проверил		Мокринская				Стадия: РП; Лист: 26; Листов:
Разработал		Тунгышбек Б.				Разрез 1–1. (Ремонтные работы)
Н.контроль		Мокринская				ТОО "АСК–Коксарай" г.Шымкент 2023г

Согласовано:

Взам. инв. N

Подпись и дата

Инв. N подл.

Формат А3

Ведомость ремонтных работ

N п.п.	Обозначение	Наименование видов работ	Ед-цы измер.	Кол-во	Примечание	Код Агск
1	Шс	Улучшенная штукатурки внутренних стен цементно-песчанным раствором М50, толщиной 20мм – 50 %	м2	651.43		232-503-0200
2		Улучшенная штукатурки дверных откосов цементно-песчанным раствором М50, толщиной 20мм – 100 %	м2	39.72		232-503-0200
3		Водоэмульсионная окраска оконных откосов за 2 раза	м2	127.44		236-202-0301
4		Водоэмульсионная окраска дверных откосов за 2 раза	м2	40.65		236-202-0301
5		Масляная окраска наружной металлической лестницы за 2 раза	м2	81.30		236-202-1014
6		По периметру здания устройство бет. отмостки шир. 1000мм. из бетона кл.С8/10, F150,W4	м2	91.17		212-101-0101

Спецификация элементов заполнения проемов

Поз.	Обозначение	Наименование	Количество по отметкам 0.000	Количество по отметкам +3.300	Всего	Масса ед., кг	Примечание	Код АГСК
		Двери						
Дм-1	ГОСТ 31173-2003	ДСН ДПН 1-2-2 М2 У 2100-1100 (С заполнением минеральной ватой марки 100)	2	–	2		металл.	272-302-0701001
Д-1	ГОСТ 6629-88	Дверной блок ДГ 21-8	10	12	22		дерево	223-201-0301 223-503-0104
Д-2	ГОСТ 6629-88	Дверной блок ДГ 21-9	4	2	6		дерево	223-201-0301 223-503-0104
Д-3	ГОСТ 6629-88	Дверной блок ДГ 21-7	1	–	1		дерево	223-201-0301 223-503-0104

Конструкция пола. Утепления пола из линолеума

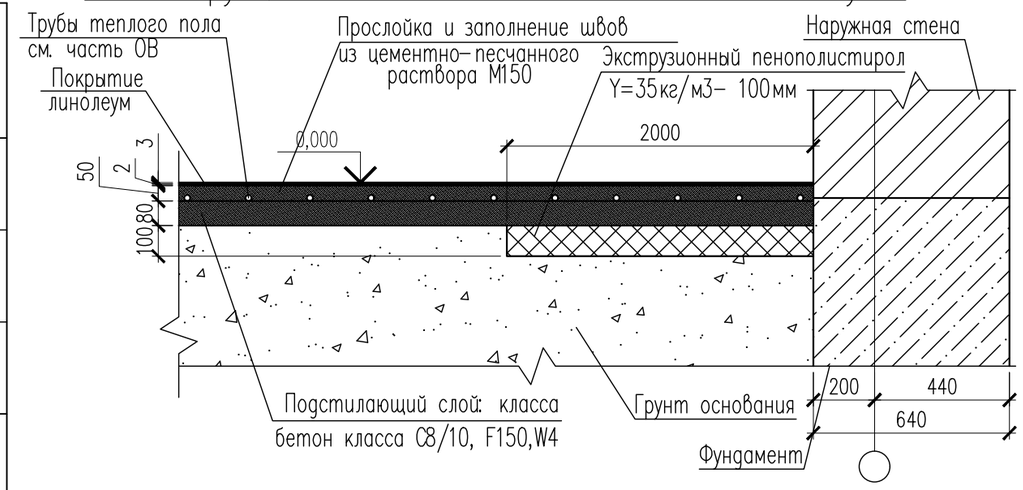

Конструкция пола. Утепления пола из керамогранита и керамических плит

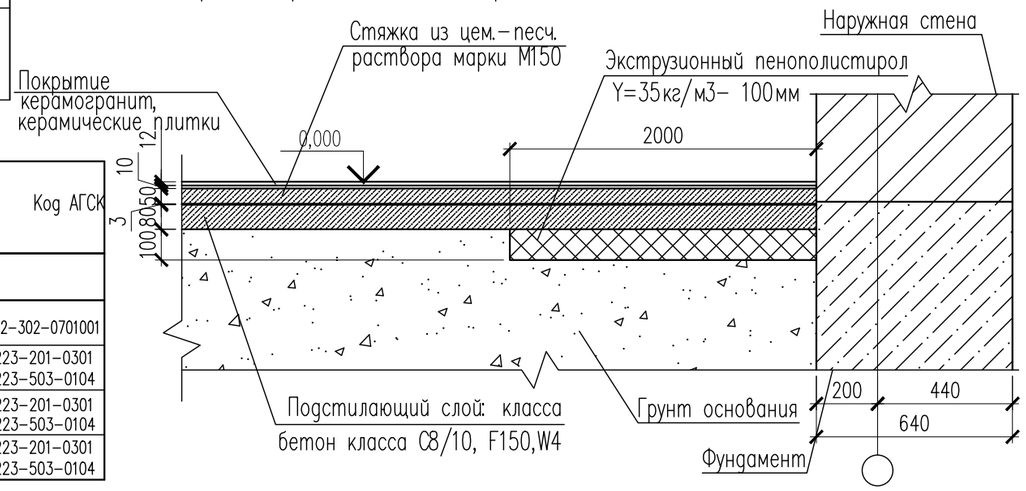

Примечание

Наружные двери Дн-1 стальные утепленные, с замком и ручкой.
Размеры дверей данные в спецификации, уточнить по месту.
Все внутренние двери выполняются без порога.

Согласовано:

Взам. инв. N

Подпись и дата

Инв. N подл.

Изм.	Кол.уч.	Лист	N°док.	Подпись	Дата	11-23АС		
						«Капитальный ремонт здания ГККП «Ясли-сад №22 «Әлем» акимата города Астана, расположенного по адресу: г.Астана, район Сарыарка улица Желтоксан, дом 31»		
ГАП		Тиметов				Блок №5	Стадия: РП	Лист: 27 / Листов:
Проверил		Мокринская						
Разработал		Тунгышбек Б.				Ведомость ремонтных работ. Спецификация элементов заполнения проемов.	ТОО "АСК-Коксарай" г. Шымкент 2023г	
Н.контроль		Мокринская						

Формат А3

Экспликация полов (начало)

Номер помещения	Тип пола	Схема пола индивидуального изготовления	Элементы пола и их толщина	Код АГСК	Площадь м2
План на отм. 0.000					
1,4,7,10,11,14,16,17	Л	Индивидуального изготовления	Линолеум многослойный ГОСТ 14632-79	233-101-0100	224.52
			Прослойка из клеящей мастики	273-502-0100	
			Прослойка и заполнение швов из цементно-песчанного раствора М150 - 50мм	212-401-0106	
			Подстилающий слой: бетон класса С8/10, F150,W4 -80мм	212-101-0301	
			Экструзионный пенополистирол Y=35кг/м3- 100мм	234-102-0100	
			Грунт основания с втрамбованным щебнем или гравием крупностью 40-60мм (сущ.)		
			Устройства плинтуса из ПВХ		155.92 п.м.
5,6,12,15,18	К	Индивидуального изготовления	Керамогранит -12мм	233-202-0204	31.28
			Прослойка и заполнение швов на кафелнем клейе -10мм	232-502-0100	
			Стяжка из цем.-песч. раствора марки М150 -50мм	212-401-0106	
			Гидроизоляция. Оклеечная из материалов на основе битума -3мм	235-103-0100	
			Подстилающий слой: бетон класса С8/10, С8/10, F150,W4 -80мм	212-101-0301	
			Экструзионный пенополистирол Y=35кг/м3 (смотреть примечание) - 100мм	234-102-0100	
			Грунт основания с втрамбованным щебнем или гравием крупностью 40-60мм (сущ.)		
			Устройства керамогранитного плинтуса	233-202-0103	39.66 п.м.
2,3,8,9	Кп	Индивидуального изготовления	Керамические плитки -10мм	233-202-0204	24.94
			Прослойка и заполнение швов на кафелнем клейе -10мм	232-502-0100	
			Стяжка из цементно-песчанного раствора -50мм	212-401-0106	
			Гидроизоляция. Оклеечная из материалов на основе битума -3мм	235-103-0100	
			Подстилающий слой: бетон класса С8/10, F150,W4 -80мм	212-101-0301	
			Экструзионный пенополистирол Y=35кг/м3 (смотреть примечание) - 100мм	234-102-0100	
			Грунт основания с втрамбованным щебнем или гравием крупностью 40-60мм (сущ.)		
			Устройства керамического плинтуса	233-202-0103	35.28 п.м.

Экспликация полов (окончание)

Номер помещения	Тип пола	Схема пола индивидуального изготовления	Элементы пола и их толщина	Код АГСК	Площадь м2
План на отм. +3.300					
1,4,5,7,8,11,12, 13,15,16	Л	Индивидуального изготовления	Линолеум многослойный ГОСТ 14632-79	233-101-0100	231.17
			Прослойка из клеящей мастики	273-502-0100	
			Прослойка и заполнение швов из цементно-песчанного раствора М150 - 30мм	212-401-0106	
			Подстилающий слой: бетон класса С8/10, F150,W4 - 40 мм	212-101-0301	
			Экструзионный пенополистирол Y=35кг/м3- 20мм	234-102-0100	
			Сборная ж/б плита перекрытия - 220 мм		
			Устройства плинтуса из ПВХ		175.35 п.м.
6,14	К	Индивидуального изготовления	Керамогранит -12мм	233-202-0204	18.63
			Прослойка и заполнение швов на кафелнем клейе -10мм	232-502-0100	
			Стяжка из цем.-песч. раствора марки М150 -20мм	212-401-0106	
			Гидроизоляция. Оклеечная из материалов на основе битума -3мм	235-103-0100	
			Подстилающий слой: бетон класса С8/10, F150,W4 -40мм	212-101-0301	
			Экструзионный пенополистирол Y=35кг/м3 -20мм	234-102-0100	
			Сборная ж/б плита перекрытия - 220 мм		
			Устройства керамогранитного плинтуса	233-202-0103	17.74 п.м.
2,3,9,10	Кп	Индивидуального изготовления	Керамические плитки -11мм	233-202-0204	24.95
			Прослойка и заполнение швов на кафелнем клейе -10мм	232-502-0100	
			Стяжка из цементно-песчанного раствора -20мм	212-401-0106	
			Гидроизоляция. Оклеечная из материалов на основе битума -3мм	235-103-0100	
			Подстилающий слой: бетон класса С8/10, F150,W4 -40мм	212-101-0301	
			Экструзионный пенополистирол Y=35кг/м3 - 20мм	234-102-0100	
			Сборная ж/б плита перекрытия - 220 мм		
			Устройства керамического плинтуса	233-202-0103	35.28 п.м.

Примечание:

Утепления пола 1-этажа выполнить из пенополистирола Y=35 кг /м3 толщиной 100мм, шириной 2000мм от внутренней периметра стен. Расход на утепления пола 134.40м2.
Класс пожарной опасности для покрытия пола в залах и коридорах на путях эвакуации - КМ2.

Согласовано:

Взам. инв. №

Подп. и дата

Инв. № подл.

Изм.	Кол.уч.	Лист	N°док.	Подпись	Дата	11-23АС		
						«Капитальный ремонт здания ГККП «Ясли-сад №22 «Әлем» акимата города Астана, расположенного по адресу: г.Астана, район Сарыарка улица Желтоксан, дом 31»		
ГАП		Тиметов				Блок №5	Стадия	Лист	Листов
Проверил		Мокринская					РП	28	
Разработал		Тунгышбек Б.				Экспликация полов	ТОО "АСК-Коксарай" г.Шымкент 2023г		
Н.контроль		Мокринская							

Формат

Ведомость отделки помещений

Наименование или номер помещения	Вид отделки элементов интерьеров							Примечание
	Потолок		Стены или перегородки		Низ стен или перегородок			
	Пло-щадь м2	Вид отделки	Пло-щадь м2	Вид отделки	Пло-щадь м2	Вид отделки	Высота мм	
1	2	3	4	5	6	7	8	9
на отм. 0,000								
1,4,5,6,7,10,11,12, 14,15,16,17,18	264.88	Затирка известково-песчаным раствором 212-401-0106 шпатлевка сухими смесями с грунтовкой 232-501-0100 водостойкая водоэмульсионная окраска за 2 раза	255.04	шпатлевка сухими смесями с грунтовкой 232-501-0100 водостойкая водоэмульсионная окраска за 2 раза 236-202-0301	299.73	Улучшенная окраска масляными красками за 2 раза 236-202-1014	h=1,6м	
2,3,8,9	24.94	Затирка известково-песчаным раствором 212-401-0106 шпатлевка сухими смесями с грунтовкой 232-501-0100 водостойкая водоэмульсионная окраска за 2 раза 236-202-0301	37.21	шпатлевка сухими смесями с грунтовкой 232-501-0100 водостойкая водоэмульсионная окраска за 2 раза 236-202-0301	62.85	Плитка керамическая для внутренней облицовки стен, глазурованная, гладкая, (однотонная) на клею 232-201-0101	h=1,8м	

Согласовано:

Взам. инв. №

Подп. и дата

Инв. № подл.

Изм.	Кол.уч.	Лист	N°док.	Подпись	Дата
ГАП		Тиметов			
Проверил		Мокринская			
Разработал		Тунгышбек Б.			
Н.контроль		Мокринская			

11-23АС

«Капитальный ремонт здания ГККП «Ясли-сад №22 «Әлем» акимата города Астана, расположенного по адресу: г.Астана, район Сарыарка улица Желтоксан, дом 31»

Блок №5

Стадия	Лист	Листов
РП	29	

Ведомость отделки помещений.

ТОО "АСК-Коксарай"
г. Шымкент 2023г

Формат

Ведомость отделки помещений

Наименование или номер помещения	Вид отделки элементов интерьеров							Примечание
	Потолок		Стены или перегородки		Низ стен или перегородок			
	Пло-щадь м2	Вид отделки	Пло-щадь м2	Вид отделки	Пло-щадь м2	Вид отделки	Высота мм	
1	2	3	4	5	6	7	8	9
на отм. +3.300								
1,4,5,6,7,8,11,12,13,14, 15,16	249.80	Затирка известково-песчаным раствором 212-401-0106 шпатлевка сухими смесями с грунтовкой 232-501-0100 водостойкая водоэмульсионная окраска за 2 раза 236-202-0301	235.52	шпатлевка сухими смесями с грунтовкой 232-501-0100 водостойкая водоэмульсионная окраска за 2 раза 236-202-0301	268.74	Улучшенная окраска масляными красками за 2 раза 236-202-1014	h=1,6м	
2,3,9,10	24.95	Затирка известково-песчаным раствором 212-401-0106 шпатлевка сухими смесями с грунтовкой 232-501-0100 водостойкая водоэмульсионная окраска за 2 раза 236-202-0301	41.89	шпатлевка сухими смесями с грунтовкой 232-501-0100 водостойкая водоэмульсионная окраска за 2 раза 236-202-0301	62.84	Плитка керамическая для внутренней облицовки стен, глазурованная, гладкая, (однотонная) на клею 232-201-0101	h=1,8м	

Согласовано:

Взам. инв. №

Подп. и дата

Инв. № подл.

Изм.	Кол.уч.	Лист	N°док.	Подпись	Дата
ГАП		Тиметов			
Проверил		Мокринская			
Разработал		Тунгышбек Б.			
Н. контроль		Мокринская			

11-23АС

«Капитальный ремонт здания ГККП «Ясли-сад №22 «Әлем» акимата города Астана, расположенного по адресу: г.Астана, район Сарыарка улица Желтоксан, дом 31»

Блок №5

Стадия	Лист	Листов
РП	30	

Ведомость отделки помещений.

ТОО "АСК-Коксарай" г. Шымкент 2023г

Формат

Водосточная система

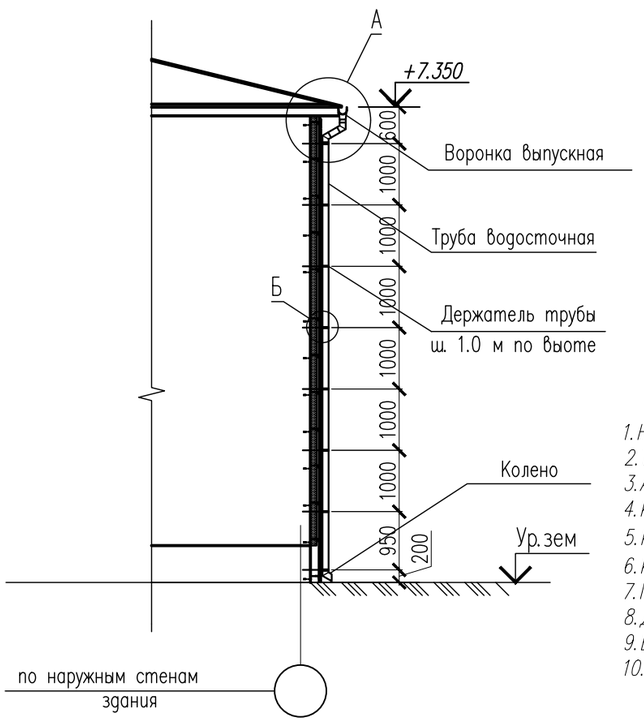

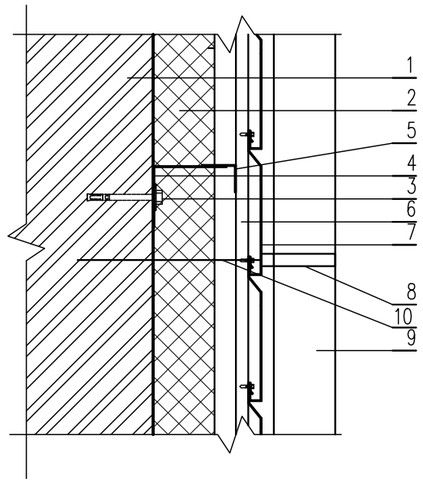

1. Несущая стена
2. Теплоизоляция
3. Анкерный болт
4. Кронштейн ККУ-120-2 с шайбой и паронитовой прокладкой
5. Крепежный профиль Г-образный КПГ/3 (основной горизонтальный)
6. Крепежный профиль шляпный КПШ 90/3 (основной вертикальный)
7. Металлический сайдинг
8. Держатель водосточной трубы
9. Водосточная труба
10. Анкер для держателя водосточной трубы

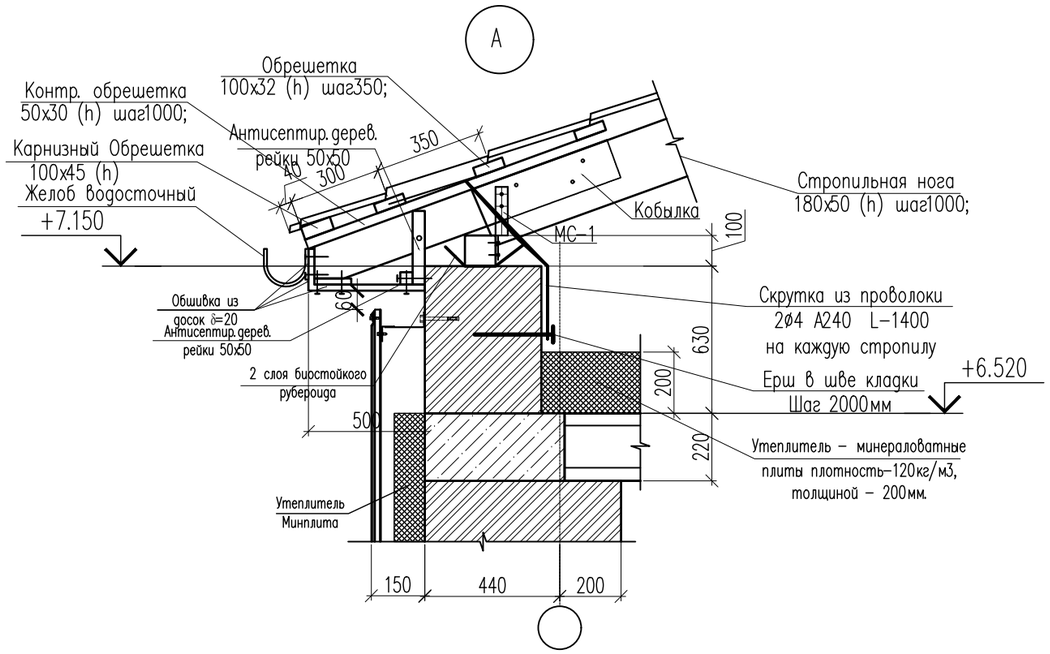

Спецификация материалов

Поз.	Обозначение	Наименование	Кол.	Масса ед., кг.	Примеч.	Код Аск
		Водосточная система (МП Престиж)				
		Желоб водосточный D=125мм п. м.	86.00			214-105-0100
		Держатель желоба D=125мм L=320мм	43		шаг 2.0 м	214-105-0100
		Воронка выпускная D=125	6			214-105-0100
		Соединитель желоба D=125мм	29		шаг 3.0 м	214-105-0100
		Угол поворот желоба 45градус D=125мм	4			214-105-0100
		Воронка водосборная D=100	6			214-105-0100
		Труба водосточная D=100 п. м.	48			214-105-0100
		Держатель трубы D=100мм	48		шаг 1.0м	214-105-0100
		Колено трубы D=100мм	18			214-105-0100
		Анкер для крепления держателя трубы М10х300мм	48			

F:\ССД\Садик 22\wrnpohuv_20161007_155646Strou_121_32-1.jpg

Согласовано

Взам. инв. N

Подп. и дата

Инв. N подл.

Изм.	Кол.уч.	Лист	N°док.	Подпись	Дата	11-23АС
						«Капитальный ремонт здания ГККП «Ясли-сад №22 «Өлем» акимата города Астана, расположенного по адресу: г.Астана, район Сарыарка улица Желтоксан, дом 31»
ГАП		Тиметов				Блок №5
Проверил		Мокринская				Стадия: РП; Лист: 31; Листов:
Разработал		Тунгышбек Б.				Водосточная система
Н.контроль		Мокринская				ТОО "АСК-Коксарай" г.Шымкент 2023г

Копировал Формат А3

Узел 1

Верх окна. Вертикальный разрез

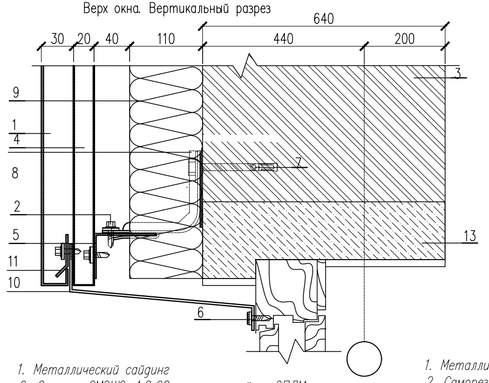

1. Металлический сайдинг
2. Саморез СМЭШ2-4,8х28 с прокладкой из ЭПДМ-резины
3. Несущая стена
4. Крепежный профиль шляпный КПШ 90/3 (основной вертикальный)
5. Крепежный профиль Г-образный КПГ/3 (основной горизонтальный)
6. Саморез СМЭИ3-4.8х20 с прокладкой с ЭПДМ-резины
7. Анкерный болт
8. Кронштейн ККУ-120-2 с шайбой и паронитовой прокладкой
9. Теплоизоляция
10. Нащельник
11. Планка начальная фасадной панели ПНФП/2
12. Ветрозащитная пленка "ИЗОСПАН-А"
13. Ж/б перемычка

Узел 2

Низ окна. Вертикальный разрез.

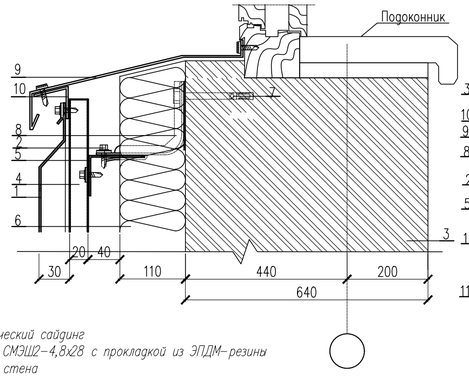

1. Металлический сайдинг
2. Саморез СМЭШ2-4,8х28 с прокладкой из ЭПДМ-резины
3. Несущая стена
4. Крепежный профиль шляпный КПШ 90/3 (основной вертикальный)
5. Крепежный профиль Г-образный КПГ/3 (основной горизонтальный)
6. Теплоизоляция
7. Анкерный болт
8. Кронштейн ККУ-120-2 с шайбой и паронитовой прокладкой
9. Оконный отлив
10. Костыль
11. Ветрозащитная пленка "ИЗОСПАН-А"

Узел 3

Наружный угол. Горизонтальный разрез.

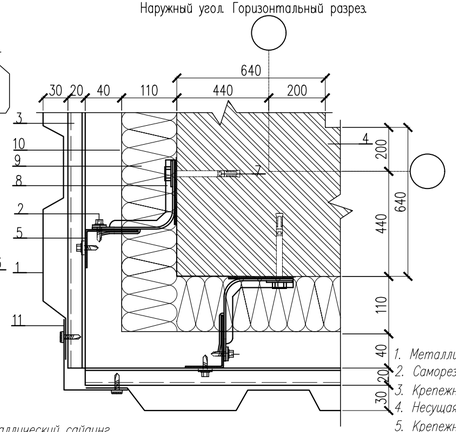

1. Металлический сайдинг
2. Саморез СМЭШ2-4,8х28 с прокладкой из ЭПДМ-резины
3. Крепежный профиль шляпный КПШ 90/3 (основной вертикальный)
4. Несущая стена
5. Крепежный профиль Г-образный КПГ/3 (основной горизонтальный)
6. Дюбель крепления теплоизоляции
7. Анкерный болт
8. Кронштейн ККУ-120-2 с шайбой и паронитовой прокладкой
9. Теплоизоляция

Узел А

Основной вертикальный стык панелей

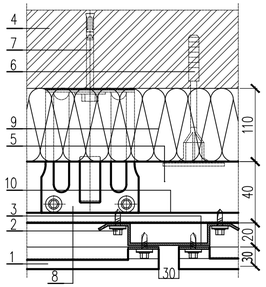

1. Металлический сайдинг
2. Саморез СМЭШ2-4,8х28 с прокладкой из ЭПДМ-резины
3. Крепежный профиль шляпный КПШ 90/3 (основной вертикальный)
4. Несущая стена
5. Крепежный профиль Г-образный КПГ/3 (основной горизонтальный)
6. Теплоизоляция
7. Анкерный болт
8. Кронштейн ККУ-120-2 с шайбой и паронитовой прокладкой
9. Оконный отлив
10. Костыль
11. Ветрозащитная пленка "ИЗОСПАН-А"

Узел 5

Цоколь. Вертикальный разрез

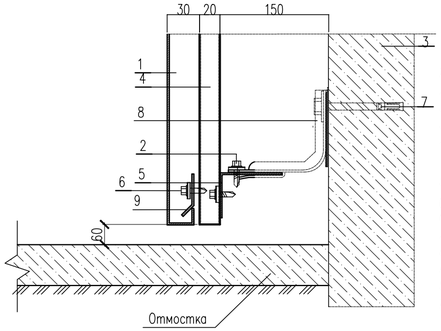

1. Металлический сайдинг
2. Саморез СМЭШ2-4,8х28 с прокладкой из ЭПДМ-резины
3. Цоколь
4. Крепежный профиль шляпный КПШ 90/3 (основной вертикальный)
5. Крепежный профиль Г-образный КПГ/3 (основной горизонтальный)
6. Саморез СМЭИ3-4.8х20 с прокладкой с ЭПДМ-резины
7. Анкерный болт
8. Кронштейн ККУ-120-2 с шайбой и паронитовой прокладкой
9. Нащельник
12. Ветрозащитная пленка "ИЗОСПАН-А"

Узел 4

Боковая часть окна. Горизонтальный разрез.

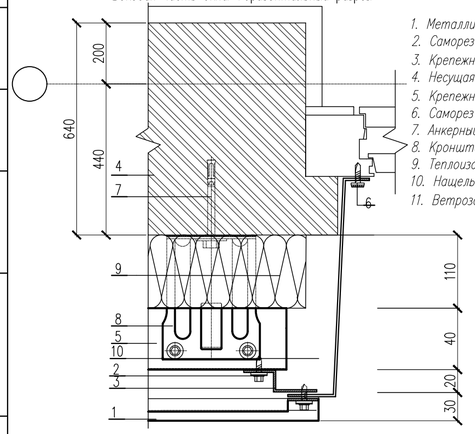

1. Металлический сайдинг
2. Саморез СМЭШ2-4,8х28 с прокладкой из ЭПДМ-резины
3. Крепежный профиль Z-образный КПZ/3 (вертикальный для примыканий)
4. Несущая стена
5. Крепежный профиль Г-образный КПГ/3 (основной горизонтальный)
6. Саморез СМЭШ2-4,8х20 с прокладкой из ЭПДМ-резины
7. Анкерный болт
8. Кронштейн ККУ-120-2 с шайбой и паронитовой прокладкой
9. Теплоизоляция
10. Нащельник
11. Ветрозащитная пленка "ИЗОСПАН-А"

Узел 5.

Вертикальный разрез

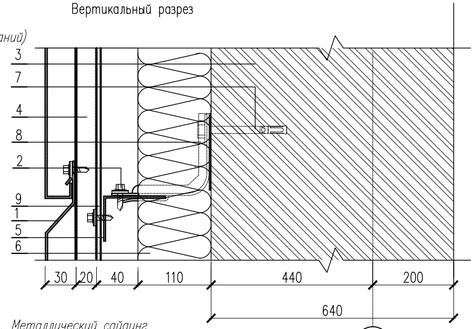

1. Металлический сайдинг
2. Саморез СМЭШ2-4,8х28 с прокладкой из ЭПДМ-резины
3. Несущая стена
4. Крепежный профиль шляпный КПШ 90/3 (основной вертикальный)
5. Крепежный профиль Г-образный КПГ/3 (основной горизонтальный)
6. Теплоизоляция
7. Анкерный болт
8. Кронштейн ККУ-120-2 с шайбой и паронитовой прокладкой
9. Ветрозащитная пленка "ИЗОСПАН-А"

Узел Б

Крепление на промежуточной опоре

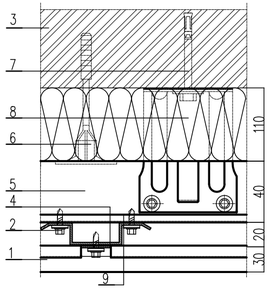

1. Металлический сайдинг
2. Саморез СМЭШ2-4,8х28 с прокладкой из ЭПДМ-резины
3. Несущая стена
4. Крепежный профиль шляпный КПШ 90/3 (основной вертикальный)
5. Крепежный профиль Г-образный КПГ/3 (основной горизонтальный)
6. Теплоизоляция
7. Анкерный болт
8. Кронштейн ККУ-120-2 с шайбой и паронитовой прокладкой
9. Ветрозащитная пленка "ИЗОСПАН-А"

Спецификация материалов

Поз.	Обозначение	Наименование	Кол.	Масса ед., кг.	Примеч.
		Фасонные элементы фасада			
		Гидроветрозащитная пленка	612.00		261-107-0514
		крепежный профиль шляпный КПШ 90/3 шаг.1000мм(основной вертикальный)	654		272-205-0301-0002
		Кронштейн ККУ-120-2 с шайбой и паронитовой прокладкой, шаг.1000мм	981		217-101-0100
		Анкер фасадный 8х135мм шаг по верт. 600мм, гор. 1000мм	981		217-103-1601
		Крепежный профиль Г-образный КПГ/3 , шаг.600мм п.м.	956		272-205-0301-0002
		Начальная планка для сайдинга п.м	79.84		222-603-0100
		Фасонное изделие наружний угол. п.м (оц.сталь с полимерным покрытием, t=0,7 мм)	32.00		214-101-0101-0008
		Фасонное изделие внутренний угол. п.м (оц.сталь с полимерным покрытием, t=0,7 мм)	6.60		214-101-0101-0008
		Нащельник п.м (оц.сталь с полимерным покрытием, t=0.7 мм)	218.00		214-101-0101-0008
		Планка начальная фасадной панели ПНФП/2 шт.	124		222-603-0102
		Костыль шт.	114		
		Крепежной профиль Z-образный КПZ/3 (вертикальный для примыканий)	159.60		272-205-0301-0002

Изм.	Кол.уч.	Лист	N°док.	Подпись	Дата
ГАП		Тиметов			
Проверил		Мокринская			
Разработал		Тунгышбек Б.			
Н. контроль		Мокринская			

11-23АС

«Капитальный ремонт здания ГККП «Ясли-сад №22 «Өлем» акимата города Астана, расположенного по адресу: г.Астана, район Сарыарка улица Желтоксан, дом 31»

Блок №5

Стадия	Лист	Листов
РП	32	

Узлы крепления металлического сайдинга (Ремонтные работы)

ТОО "АСК-Коксарай" г.Шымкент 2023г

Согласовано

Взам. инв. N

Подп. и дата

Инв. N подл.

Копировал

Формат А4-3

План кровли

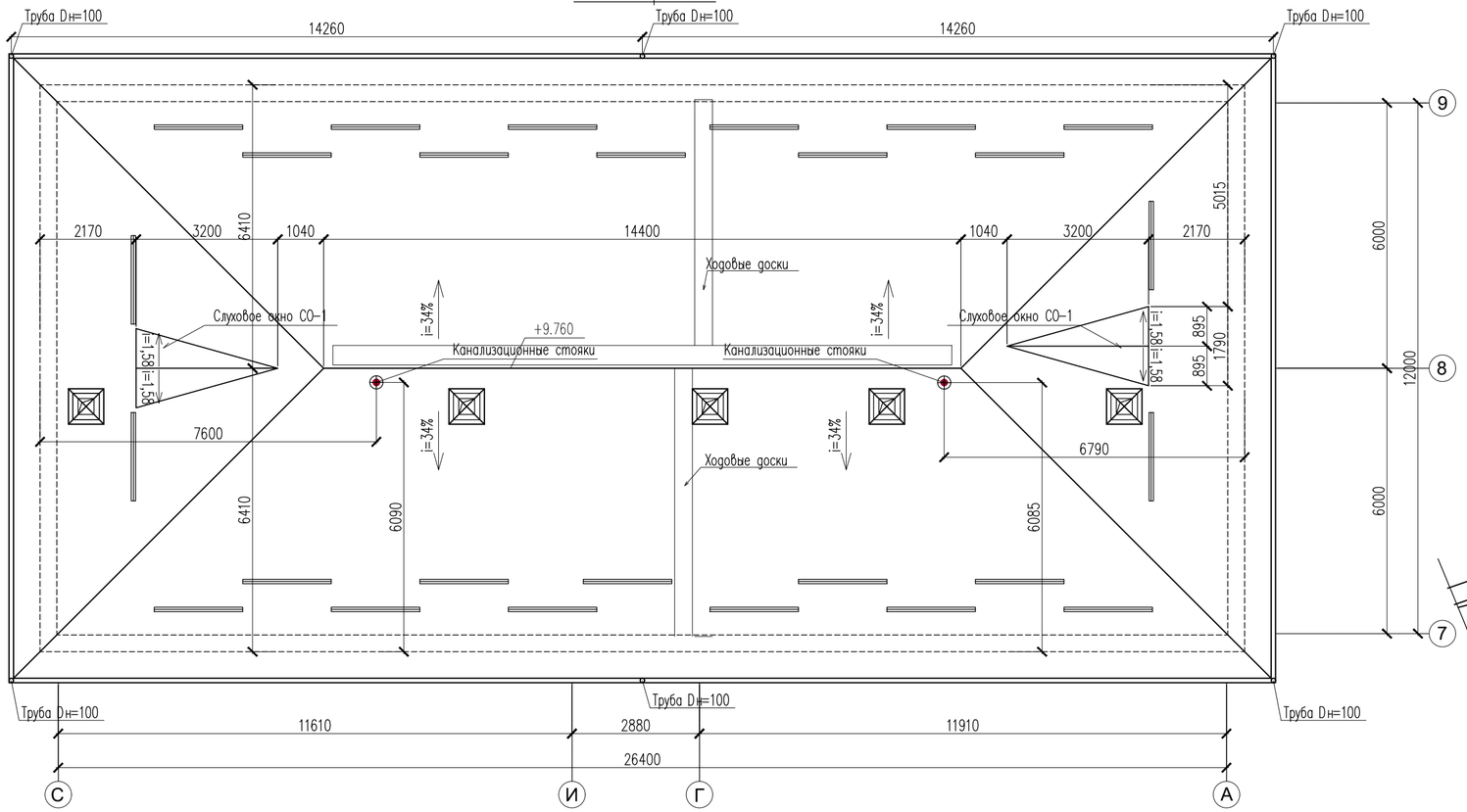

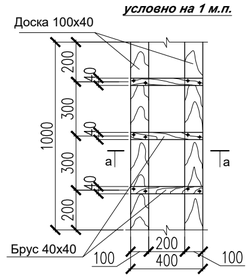

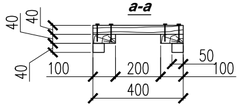

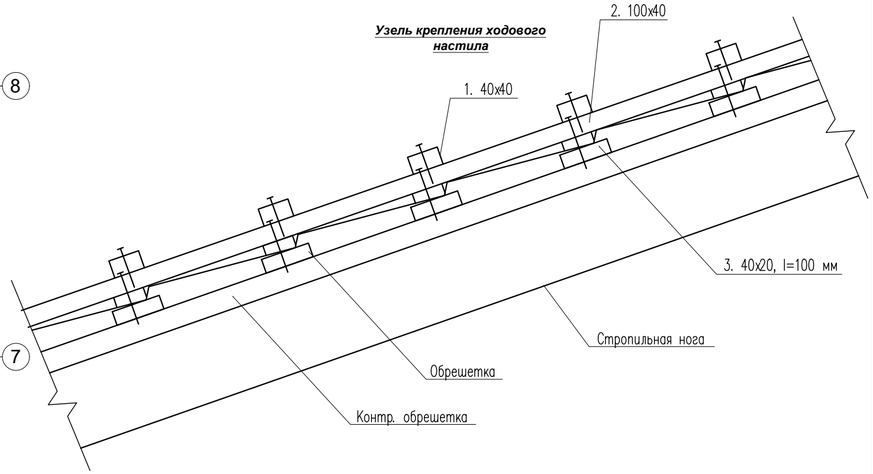

Примечание:

1. Расчет вентиляций чердака согласно СП РК 3.02-137-2013*.

Для вентиляций чердака климатического района I необходимо отверстие в стене чердака или в слуховом окне площадью не менее 1/500. У нас площадь чердака 319.10м2/500=0.63м2.

Нам для вентиляций холодного чердака необходимо 0,63м2 отверстие в стене или в слуховом окне.

У нас 2 слуховых окон по 0.349х2шт=0.698м2. 0,698м2>0,63м2.

2. Расход водосточной системы см. лист АС-31.

Спецификация конструктивных элементов.

N п.п.	Обозначение	Наименование		Кол. шт	Масса ед., кг	Примеч.
		Ходовой настил	*п.м*	26.00	0.0104	0.27м3
1	ГОСТ 8466-86*Е	Брус 40х40	L=400	3	0.00064	0.00192м3
2	ГОСТ 8466-86*Е	Доска 100х40	п.м	2	0.004	0.008м3
3	ГОСТ 8466-86*Е	Брус 40х20	L=100	6	0.00008	0.00048м3

1. Все работы по устройству кровли вести в соответствии с требованиями СН РК 3.02-37-2013 "Крыши и кровли", СП РК 1.03-106-2012 "Охрана труда и техника безопасности в строительстве", СН РК 5.03-07-2013 "Несущие и ограждающие конструкции", СН РК 2.02-01-2014* "Пожарная безопасность зданий и сооружений".
2. Деревянные элементы кровли выполнять из древесины хвойных пород 2 сорта влажностью не выше 20%, обработанной антисептиками и антипиренами согласно требований СН РК 2.01-01-2013 и огнезащитной краской по ГОСТ 25131-83 путем нанесения состава кистями.
3. Для крепления деревянных элементов кровли между собой использовать специальные оцинкованные гвозди ø3.0-4.0 мм и длиной 50-100мм по ГОСТ 4023-63. ГОСТ4030-63.
4. По утеплителю в местах примыкания плит к стенам по периметру чердака уложить слой рубероида на битумной мастике шириной 1.0м.
5. Для компенсации деформаций в кровле выполнить деформацинные швы в покрытии через 12-18м.
6. Длины элементов кровли дополнительно уточняется по месту при производстве работ.

Изм.	Кол.уч.	Лист	N°док.	Подпись	Дата	11-23АС
						«Капитальный ремонт здания ГККП «Ясли-сад №22 «Өлем» акимата города Астана, расположенного по адресу: г.Астана, район Сарыарка улица Желтоксан, дом 31»
ГАП	Тиметов					Блок №5 — Стадия: РП; Лист: 33; Листов:
Проверил	Мокринская					
Разработал	Тунгышбек Б.					План кровли. — ТОО "АСК-Коксарай" г.Шымкент 2023г
Н.контроль	Мокринская					

Согласовано

Взам. инв. N

Подп. и дата

Инв. N подл.

Копировал

Формат А4-3

Схема расположения элементов кровли.

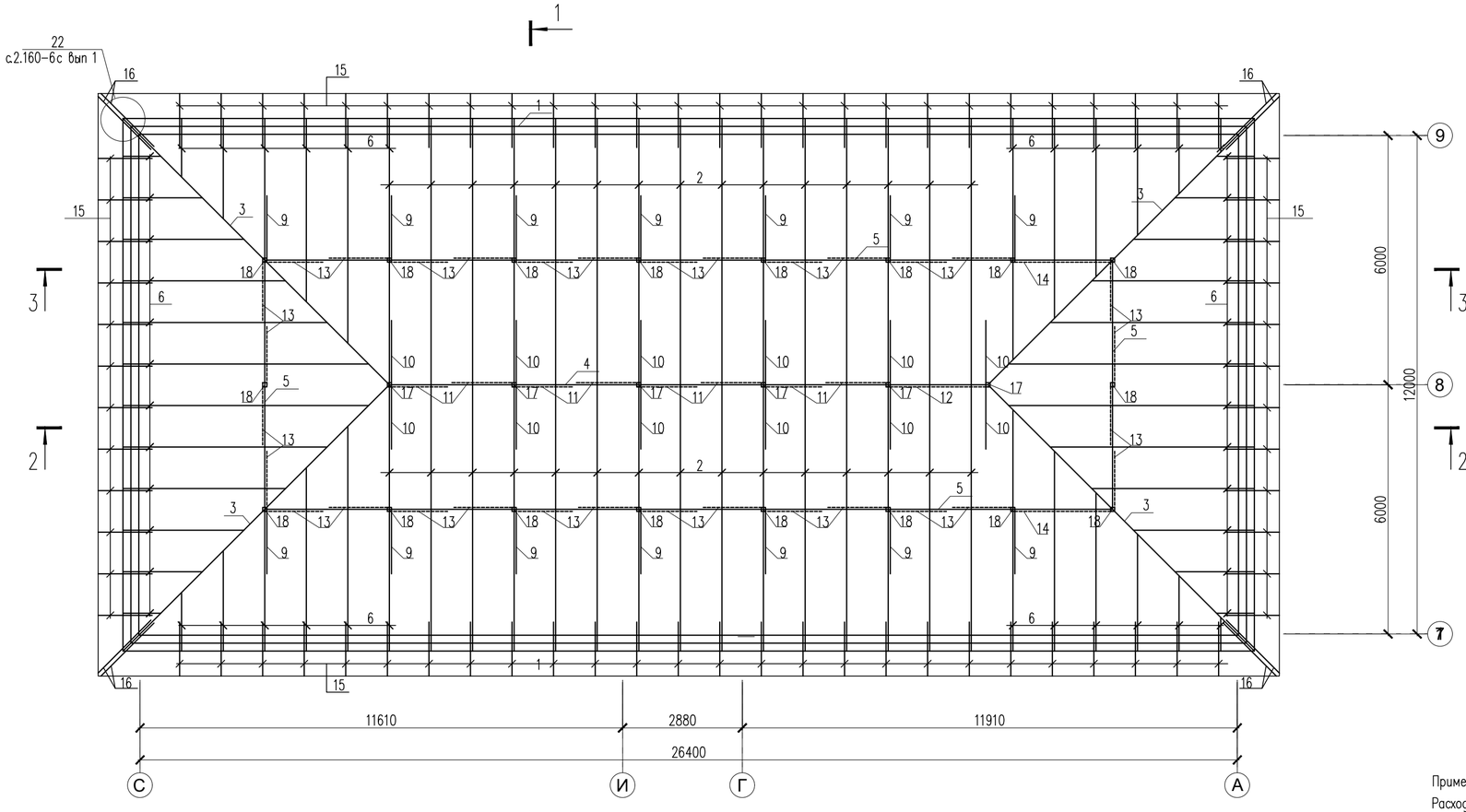

1 – 1

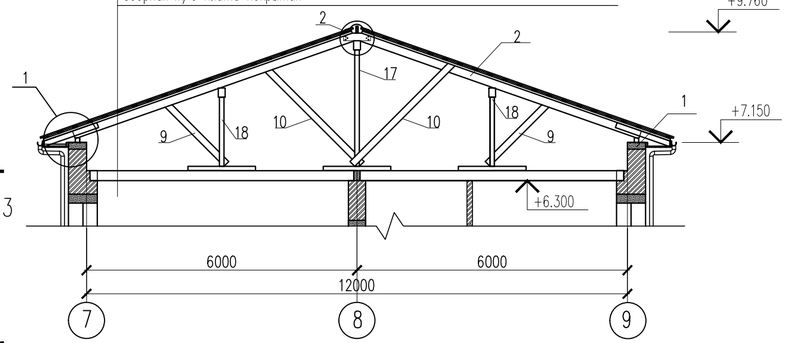

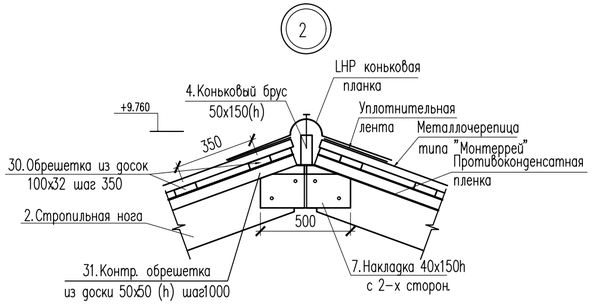

Пример соединения стропил

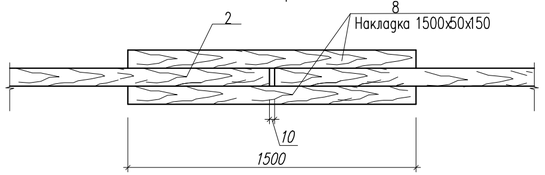

Примечание:
Расход деревянных конструкций, металлочерепицы, утеплителя, пароизоляционных материалов указаны на листе АС-36.

Изм.	Кол.уч.	Лист	N°док.	Подпись	Дата	11-23АС
						«Капитальный ремонт здания ГККП «Ясли-сад №22 «Өлем» акимата города Астана, расположенного по адресу: г.Астана, район Сарыарка улица Желтоксан, дом 31»
ГАП		Тиметов				Блок №5 — Стадия: РП; Лист: 34; Листов:
Проверил		Мокринская				
Разработал		Тунгышбек Б.				Схема расположения элементов кровли. Сечение 1-1. — ТОО "АСК-Коксарай" г.Шымкент 2023г
Н.контроль		Мокринская				

Согласовано

Взам. инв. N

Подп. и дата

Инв. N подл.

Копировал

Формат А4-3

2 – 2

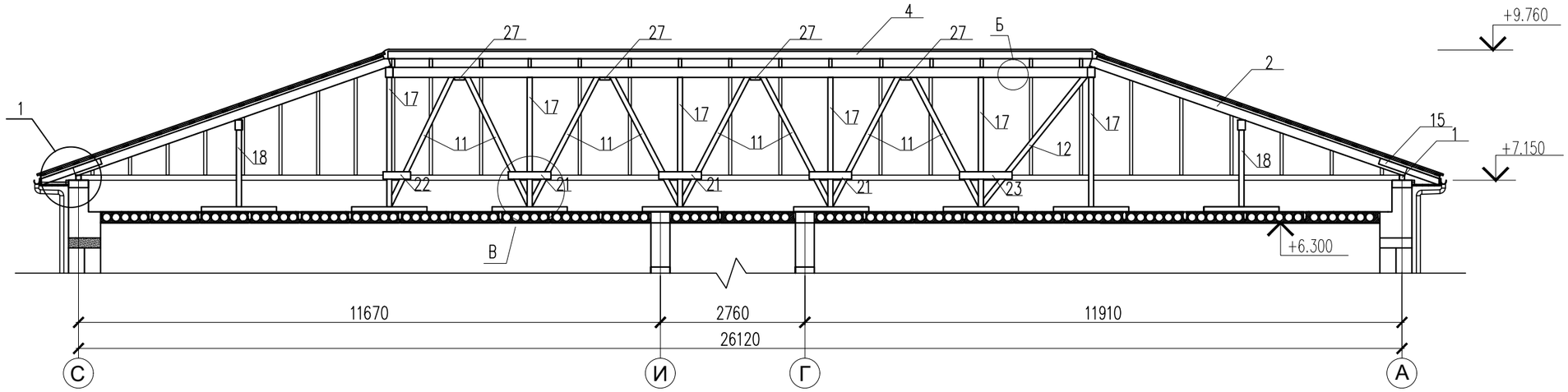

3 – 3

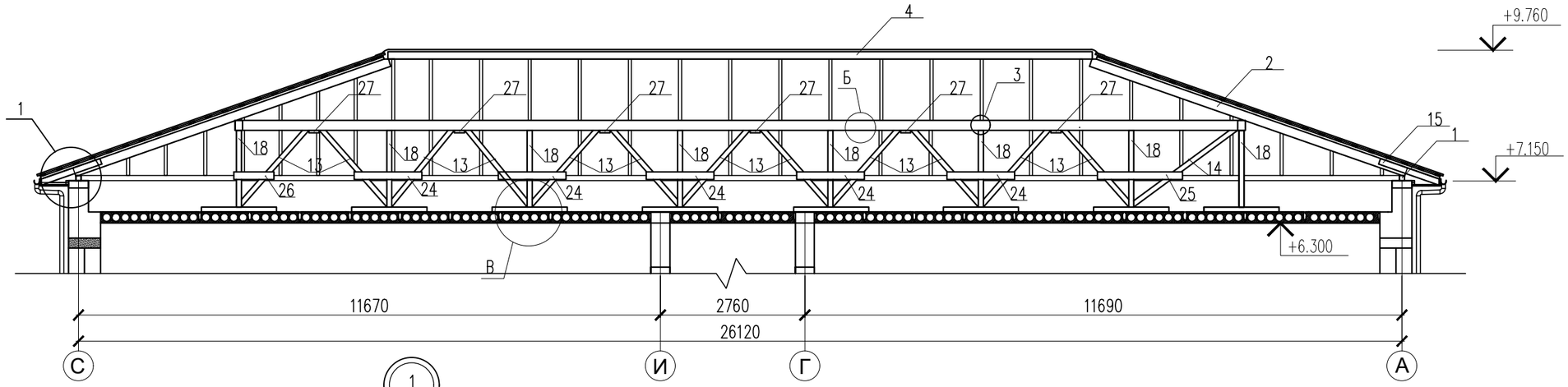

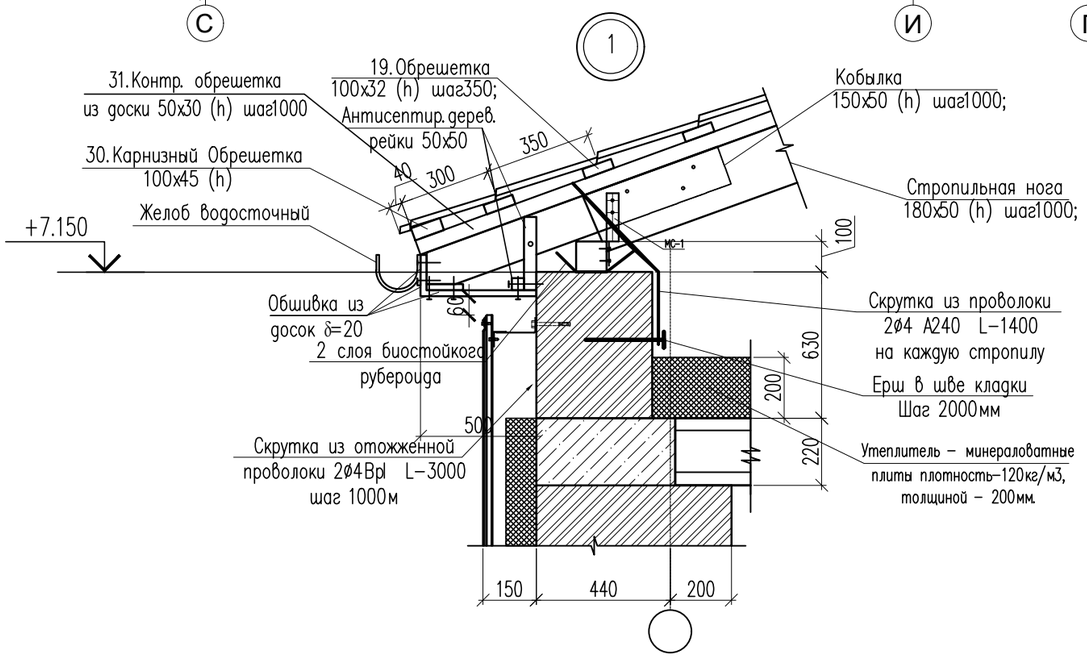

Изм.	Кол.уч.	Лист	N°док.	Подпись	Дата	11–23АС		
						«Капитальный ремонт здания ГККП «Ясли–сад №22 «Әлем» акимата города Астана, расположенного по адресу: г.Астана, район Сарыарка улица Желтоксан, дом 31»		
ГАП		Тиметов				Блок №5	Стадия	Лист	Листов
Проверил		Мокринская					РП	35	
Разработал		Тунгышбек Б.				Сечение 2–2, 3–3. Узел 1	ТОО "АСК–Коксарай" г.Шымкент 2023г		
Н.контроль		Мокринская							

Согласовано:

Взам. инв. N

Подпись и дата

Инв. N подл.

Формат А3

МС-1

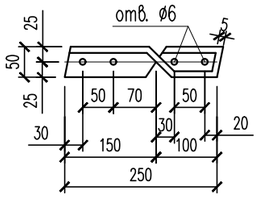

МС-2

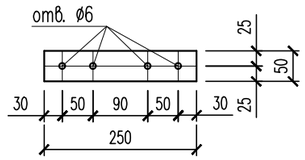

МС-3

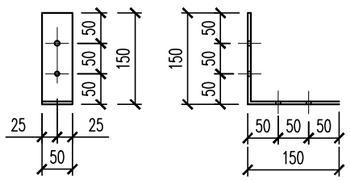

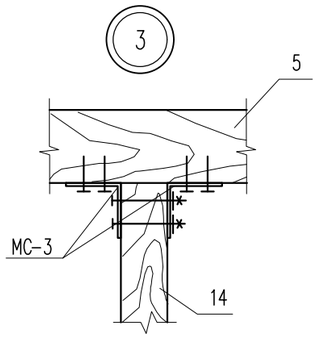

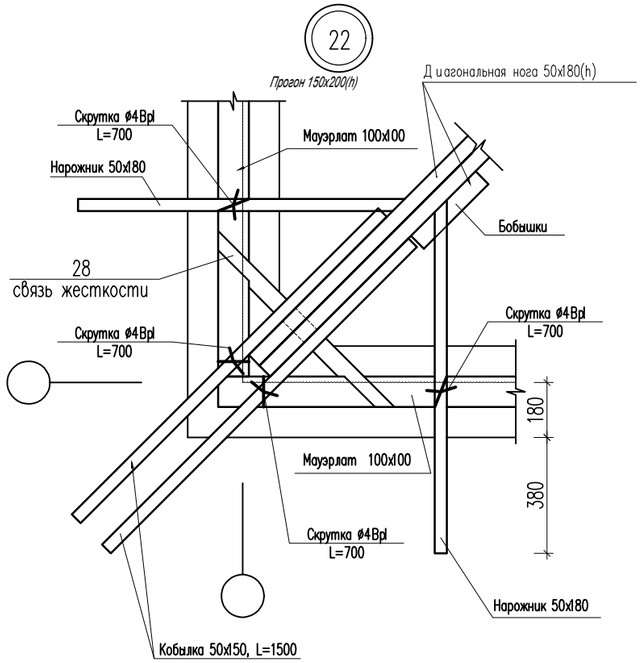

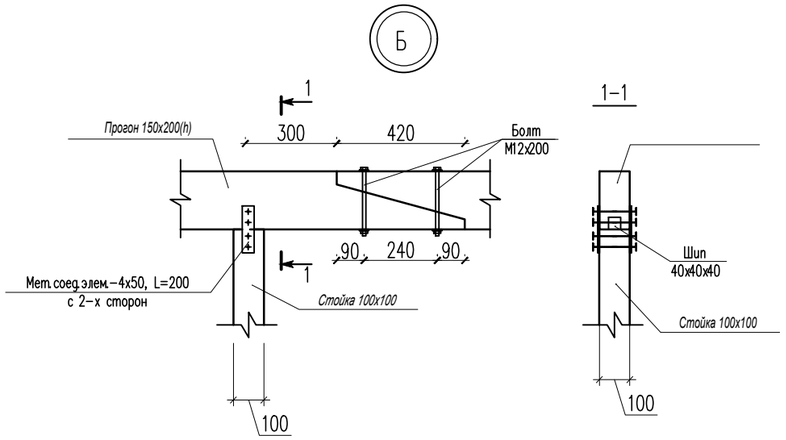

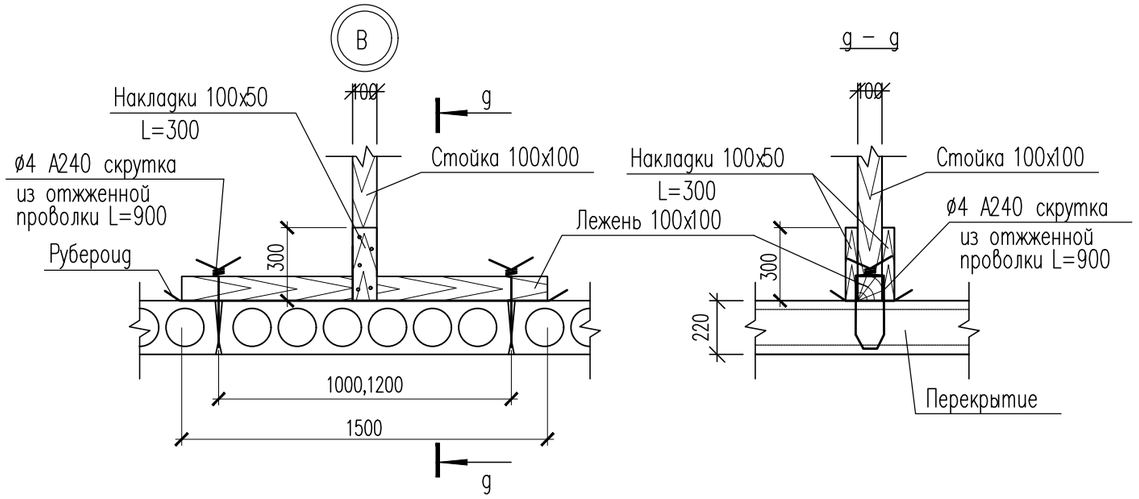

						11–23АС
Изм.	Кол.уч.	Лист	N°док.	Подпись	Дата	«Капитальный ремонт здания ГККП «Ясли–сад №22 «Әлем» акимата города Астана, расположенного по адресу: г.Астана, район Сарыарка улица Желтоксан, дом 31»
ГАП		Тиметов				Блок №5 — Стадия: РП; Лист: 36; Листов:
Проверил		Мокринская				
Разработал		Тунгышбек Б.				Узел 3,22,Б,В — ТОО "АСК–Коксарай" г.Шымкент 2023г
Н.контроль		Мокринская				

Согласовано:

Взам. инв. N

Подпись и дата

Инв. N подл.

Формат А3

Спецификация материалов на кровлю (начало)

							КОД АГСК
1	2	3	4	5	6	7	
1	Мауэрлат п.м.	100x100			78.56	0.79	215-202-0100
2	Стропильная нога	50x180	6700	30	201.00	1.81	215-202-0100
3	Диагональная нога	2Х(50x180)	9900	8	79.20	0.71	215-202-0100
4	Коньковый брус п.м.	60x150			14.10	0.13	215-202-0100
5	Прогон п.м.	150x200			67.20	2.02	215-202-0100
6	Нарожники п.м.	50x180			171.23	1.54	215-202-0100
7	Накладки	50x150	500	30	15.00	0.11	215-202-0100
8	Накладки	50x150	1500	60	90.00	0.68	215-202-0100
9	Раскос	50x150	2050	14	28.70	0.22	215-202-0100
10	Раскос	50x150	3150	12	37.80	0.28	215-202-0100
11	Подкос	100x100	2915	8	23.32	0.23	215-202-0100
12	Подкос	100x100	3370	1	3.37	0.0337	215-202-0100
13	Подкос	100x100	2080	28	58.24	0.58	215-202-0100
14	Подкос	100x100	2630	2	5.26	0.052	215-202-0100
15	Кобылки	50x150	1300	76	98.80	0.74	215-202-0100
16	Кабылки угловые	50x150	1800	8	14.40	0.112	215-202-0100
17	Стойки	100x100	2590	6	15.54	0.156	215-202-0100
18	Стойки	100x100	1540	18	27.72	0.277	215-202-0100
19	Обрешетка п.м.	100x32			1150.00	3.68	215-202-0100
20	Лежень	100x100	1500	24	36.00	0.36	215-202-0100
21	Накладки	50x150	850	6	5.10	0.04	215-202-0100
22	Накладки	50x150	550	2	1.10	0.01	215-202-0100
23	Накладки	50x150	1050	2	2.10	0.02	215-202-0100
24	Накладки	50x150	1350	18	24.30	0.18	215-202-0100
25	Накладки	50x150	1700	4	6.80	0.05	215-202-0100
26	Накладки	50x150	800	4	3.20	0.02	215-202-0100
27	Брусок	50x50	200	20	4.0	0.01	215-202-0100
28	Связь жесткости	100x100	600	4	2.40	0.024	215-202-0100
29	Подшивка из досок п.м.	25x110			509.30	1.40	215-202-0100
30	Карнизная обрешетка п.м.	100x45			84.80	0.38	215-202-0100
31	Контр. обрешетка п.м.	50x30			485.43	0.728	215-202-0100
	Итого древесины:					17.37 м3	
	Площадь кровли из металло-черепицы типа "Монтеррей"					505.00 м2	224-101-0100

Спецификация материалов на кровлю (окончание)

N п/п	Наименование	Сечение мм.	Длина мм.	Кол. шт.	Общая длина м.	Объем м3
1	2	3	4	5	6	7
	Элементы металлические					
	Соединительный элемент МС-1	-50x5	250	76	19.00	37.43 кг
	Соединительный элемент МС-2	-50x5	250	48	12.00	23.64 кг
	Соединительный элемент МС-3	-50x5	300	48	14.40	28.37 кг
	Комплектующие элементы кровли из металлолчерепицы					
	Коньковая планка LHP					55.0 п.м.
	Противоконденсатная пленка;					505.00 $м^2$
	Слуховое окно, шт			2		
	Снегодержатель из оцинкованного листа б=0.8, L=2000мм, шт			26		
	Утеплитель плиты теплоизоляционные плотностью 120 кг/м3 толщиной 200мм.					320.0 $м^2$
	Пароизоляционная пленка - 0.1мм					320x2=640.0 $м^2$
	Скрутка из проволоки 2ø4 А240 L=1400на каждую стропилу					10.82 кг.
	Ерш М12x130 Дюбель-шпильки (ГОСТ 28457-90)			40	0.20 кг	8.00 кг.

Согласовано:

Взам. инв. N

Подпись и дата

Инв. N подл.

Изм.	Кол.уч.	Лист	N°док.	Подпись	Дата
ГАП		Тиметов			
Проверил		Мокринская			
Разработал		Тунгышбек Б.			
Н. контроль		Мокринская			

11-23АС

«Капитальный ремонт здания ГККП «Ясли-сад №22 «Әлем» акимата города Астана, расположенного по адресу: г.Астана, район Сарыарка улица Желтоксан, дом 31»

Блок №5

Стадия	Лист	Листов
РП	37	

Спецификация материалов на кровлю

ТОО "АСК-Коксарай" г. Шымкент 2023г

Формат А3

Слуховое окно

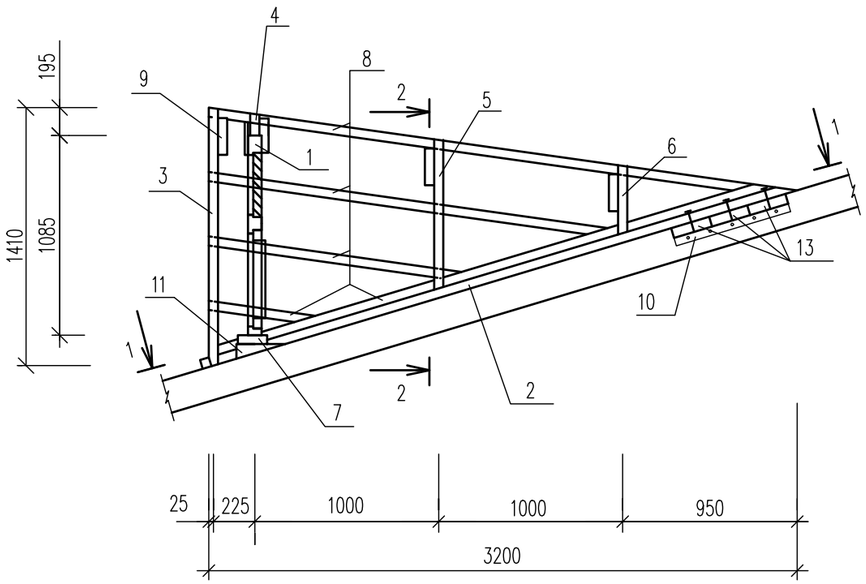

2–2

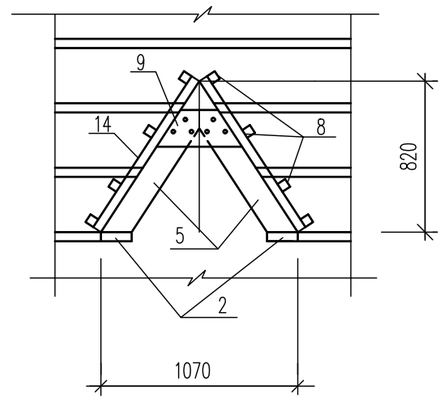

1–1

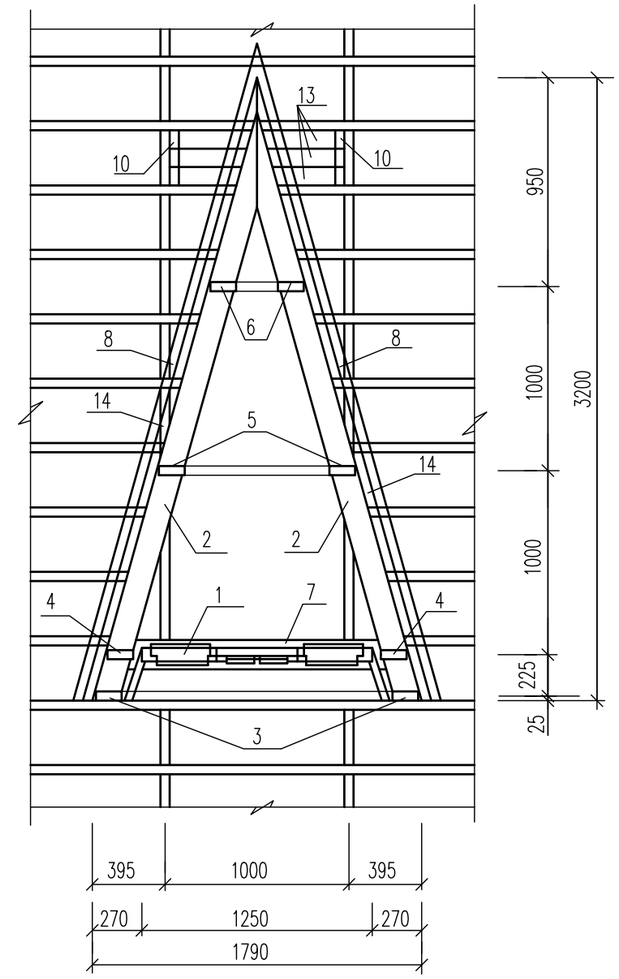

СПЕЦИФИКАЦИЯ

N п.п.	Обозначение	Наименование	Кол.	Объем ед., м3	Объем общ., м3
1	л.АС–17	Блок слухового окна	2		0.025м3
2	ГОСТ 8486–86*Е	Ригель 50х160,L=3320	2		0,053
3	ГОСТ 8486–86*Е	Стропила 50х140,L=1750	2		0,025
4	ГОСТ 8486–86*Е	Стропила 50х140,L=1670	2		0,023
5	ГОСТ 8486–86*Е	Стропила 50х140,L=1180	2		0,017
6	ГОСТ 8486–86*Е	Стропила 50х140,L=740	2		0,010
7	ГОСТ 8486–86*Е	Ригель 50х160,L=1780	1		0,014
8	ГОСТ 8486–86*Е	Обрешетка 50х50,п.м	22,0		0,055
9	ГОСТ 8486–86*Е	Накладка 50х200,L=460	4		0,018
10	ГОСТ 8486–86*Е	Опорный брус 50х100,L=400	2		0,004
11	ГОСТ 8486–86*Е	Бобышка 80х100,L=160	2		0,003
12	ГОСТ 8486–86*Е	Подшивка из досок 30х300,п.м	4,8		0,043
13	ГОСТ 8486–86*Е	Ригель 50х160,L=900	3		0,022
14	ГОСТ 8486–86*Е	Контр. Обрешетка 50х50,п.м	22,0		0,033
		Металлочерепица–оцинкованный лист с порошковым покрытием	5,81		м2
		Фартук из оцинкованной кровельной стали б=0,7мм	4,65		м2

1. Данный лист см. совместно с л.АС–33, 39.
2. Подшивку из досок покрасить масляной краской за 2 раза под цвет металлочерепицы.

Изм.	Кол.уч.	Лист	N°док.	Подпись	Дата	11–23АС		
						«Капитальный ремонт здания ГККП «Ясли–сад №22 «Әлем» акимата города Астана, расположенного по адресу: г.Астана, район Сарыарка улица Желтоксан, дом 31»		
ГАП		Тиметов				Блок №5	Стадия	Лист	Листов
Проверил		Мокринская					РП	38	
Разработал		Тунгышбек Б.				Слуховое окно.	ТОО "АСК–Коксарай" г.Шымкент 2023г		
Н.контроль		Мокринская							

Согласовано:

Взам. инв. N

Подпись и дата

Инв. N подл.

Формат А3

Блок слухового окна ОБС-1

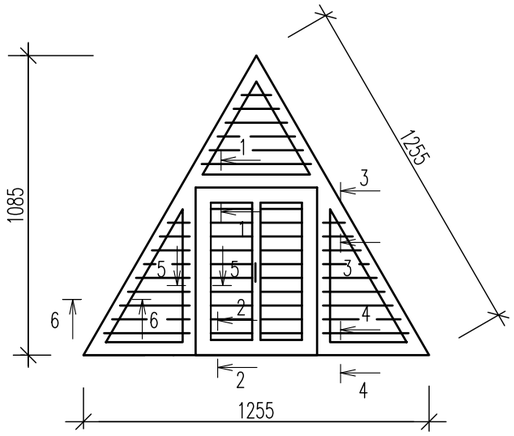

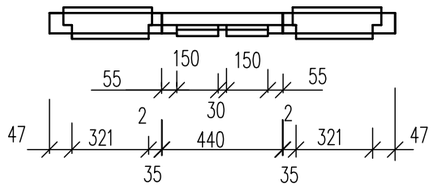

1-1

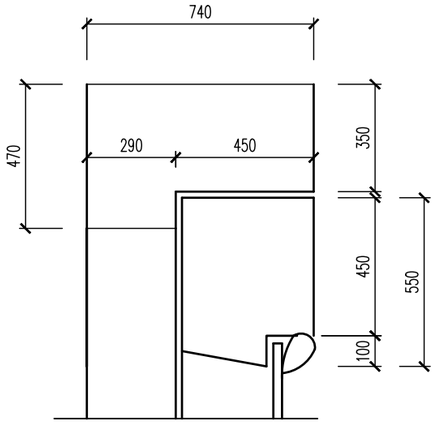

2-2

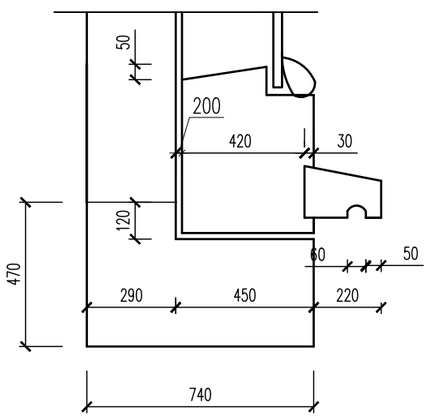

3-3

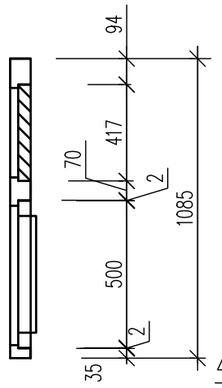

4-4

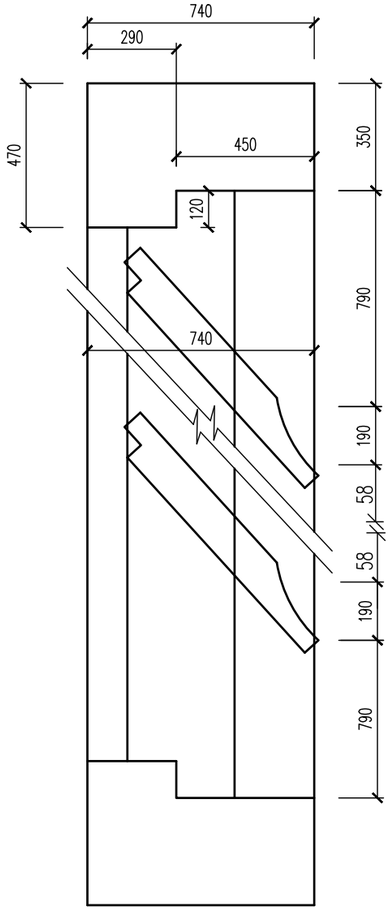

7-7

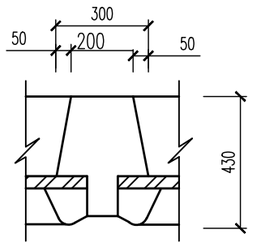

5-5

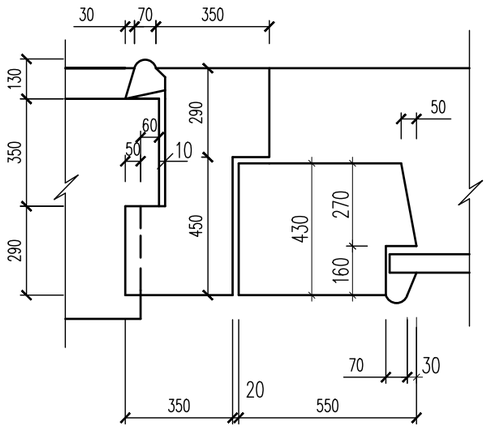

6-6

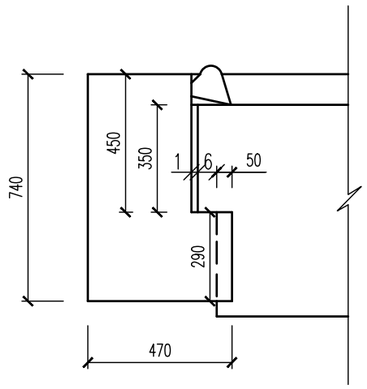

СП-1

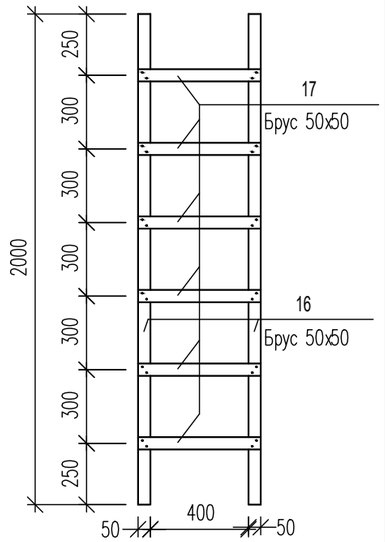

1. Данный лист см. совместно с л.АС-38 .
2. Блок слухового окна покрасить за 2 раза под цвет металлочерепицы.

СПЕЦИФИКАЦИЯ

N п.п.	Обозначение	Наименование	Кол.	Масса ед., кг	Примеч.	КОД АГСК
1	ГОСТ 8486-86*Е	Древесина коробки			0.055м3	234-104-0209-0001
2	ГОСТ 8486-86*Е	Древесина жалюзей			0.033м3	
3	ГОСТ 8486-86*Е	Древесина переплета			0.025м3	
4	ГОСТ 8486-86*Е	Древесина раскладки			0.008м3	
5	ГОСТ 5088-94	Петли оконные разъемные			2	
6	ГОСТ 5090-86	Задвижки оконные			2	
7	ГОСТ 5087-80	Ручка скоба на лапках			1	223-502-0900
8	ГОСТ 111-2001	Стекло оконное			0,20м2	217-401-0100
		Лестница СЛ-1	1		0,0175м^3	
16	ГОСТ 8486-86* Е	Брусок 50х50 L=2000	2	0,005	0,01м^3	215-202-0100
17	ГОСТ 8486-86* Е	Брусок 50х50 L=500	6		0,0075м^3	215-202-0100

Согласовано:

Взам. инв. N

Подпись и дата

Инв. N подл.

Изм.	Кол.уч.	Лист	N°док.	Подпись	Дата
ГАП		Тиметов			
Проверил		Мокринская			
Разработал		Тунгышбек Б.			
Н.контроль		Мокринская			

11-23АС

«Капитальный ремонт здания ГККП «Ясли-сад №22 «Әлем» акимата города Астана, расположенного по адресу: г.Астана, район Сарыарка улица Желтоксан, дом 31»

Блок №5

Стадия	Лист	Листов
РП	39	

Блок слухового окна ОБС-1.

ТОО "АСК-Коксарай" г.Шымкент 2023г

Формат А3

Схема расположение вентиляционных шахт на отм. +6.520

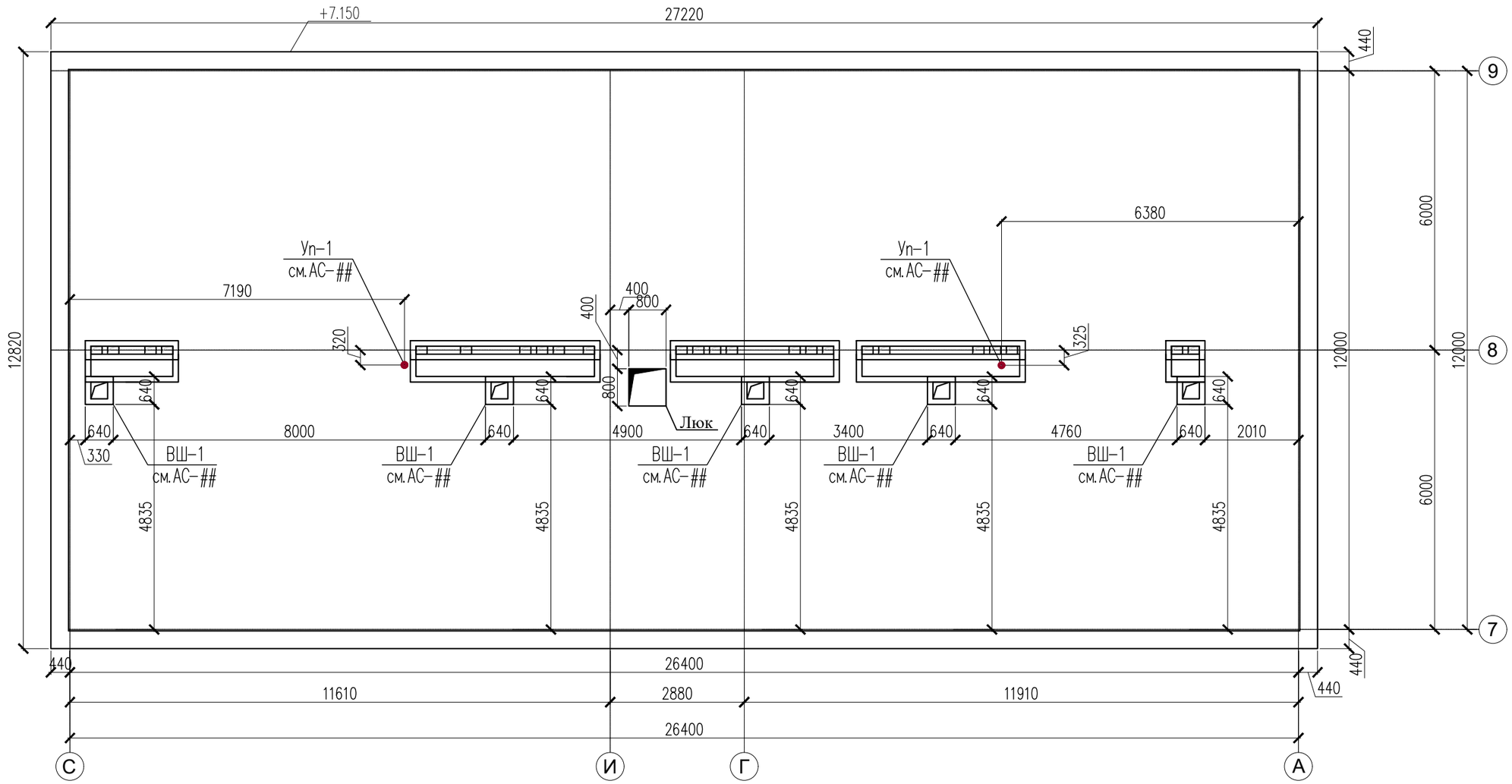

Согласовано

Взам. инв. N

Подп. и дата

Инв. N подл.

Изм.	Кол.уч.	Лист	N°док.	Подпись	Дата	11-23АС		
						«Капитальный ремонт здания ГККП «Ясли-сад №22 «Өлем» акимата города Астана, расположенного по адресу: г.Астана, район Сарыарка улица Желтоксан, дом 31»		
ГАП		Тиметов				Блок №5	Стадия	Лист	Листов
Проверил		Мокринская					РП	40	
Разработал		Тунгышбек Б.				Схема расположение вентиляционных шахт на отм. +6.520	ТОО "АСК-Коксарай" г.Шымкент 2023г		
Н.контроль		Мокринская							

Копировал Формат А3

Узел прохода канализационной трубы Уп–1

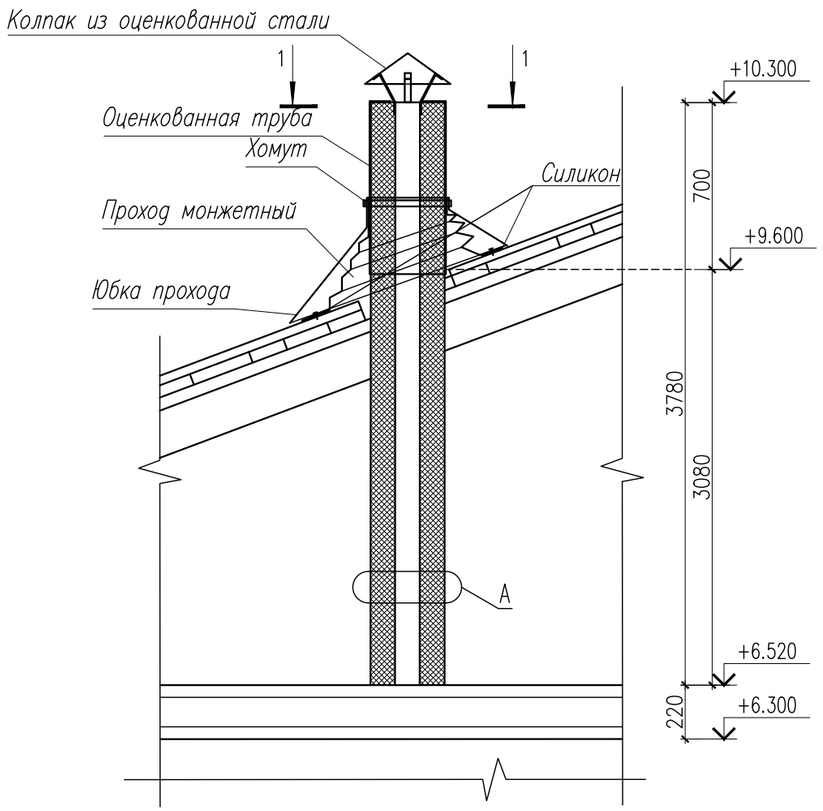

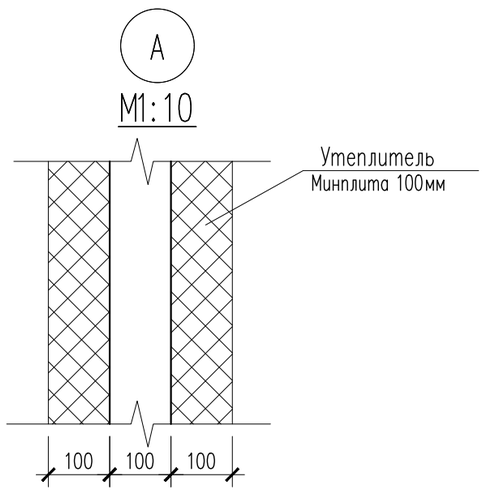

Поз.	Обозначение	Наименование	Кол.	Масса ед., кг.	Примеч.	КОД АГСК
		Узел прохода канализационной трубы	2			
		Материалы:				
	ТУ 5761–001262238–00	Утеплитель минеральная вата плотность – 50кг/м3, толщиной t=100мм м2	3.55			234–104–0209–0001
	ГОСТ 14918–80	Юбка прохода (оцинкованный лист t=0.7мм.)м2	2.25			214–105–0102–0005
		Проход монжетный	1			
	ГОСТ 24137–80	Хомут 300мм (шаг 500мм)	8			241–503–0314
	ГОСТ 14918–80	Труба l=700мм(оцинкованный лист t=0.7мм.)м2	0.66			214–105–0102–0005
	ГОСТ 14918–80	Колпак(оцинкованный лист t=0.7мм.)м2	0.25			214–105–0102–0005
	ГОСТ 14918–80	Крепления для колпака 50х300мм (оцинкованный лист t=2мм.) м2	0.06			214–105–0104–0004

1–1

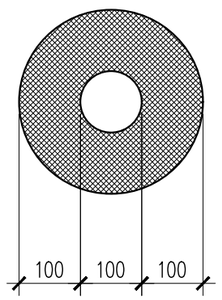

Колпак

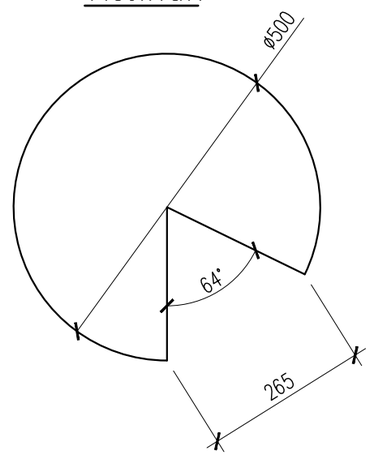

1. Данный лист смотри совместно с АС–40

Изм.	Кол.уч.	Лист	N°док.	Подпись	Дата	11–23АС			
						«Капитальный ремонт здания ГККП «Ясли–сад №22 «Әлем» акимата города Астана, расположенного по адресу: г.Астана, район Сарыарка улица Желтоксан, дом 31»			
ГАП		Тиметов				Блок №5	Стадия	Лист	Листов
Проверил		Мокринская					РП	41	
Разработал		Тунгышбек Б.				*Узел прохода канализационной трубы Уп–1. Сечение 1–1.*	ТОО "АСК–Коксарай" г.Шымкент 2023г		
Н.контроль		Мокринская							

Общий вид вентиляционной шахты ВШ1

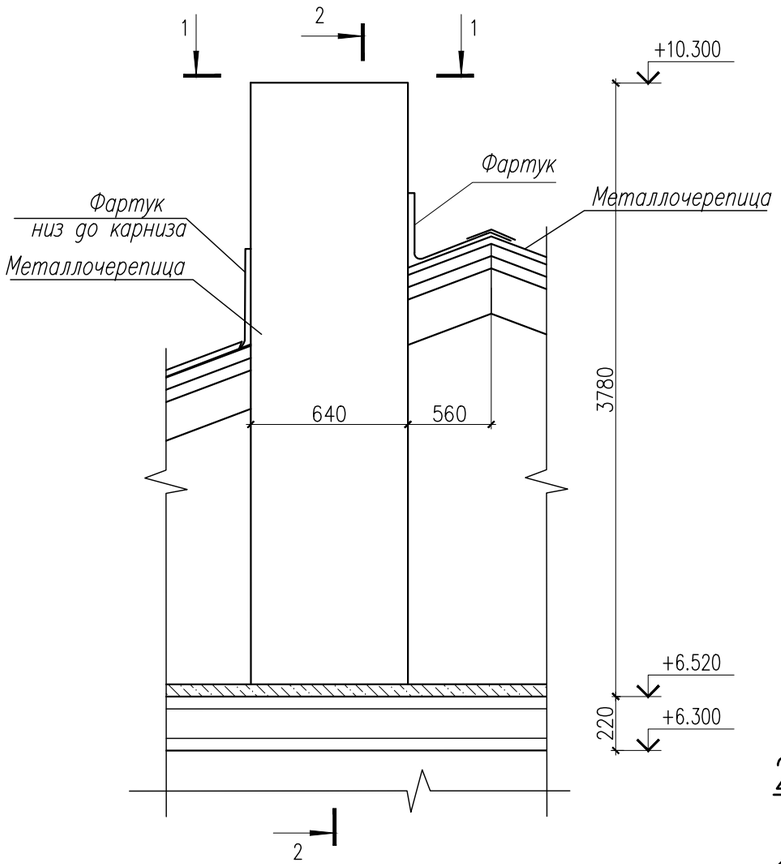

Спецификация материалов

Поз.	Обозначение	Наименование	Кол.	Масса ед., кг.	Примеч.	КОД АГСК
		Вентиляционной шахты ВШ1	5			
		Пояс обвязки				
		Сетка С-1 шт.	4	0.86	3.44	
1	ГОСТ 34028-2016	10х600-А400 ГОСТ 34028-2016	2	0.37	0.74	214-210-0201-0003
2	ГОСТ 34028-2016	6х100-А240 ГОСТ 34028-2016	6	0.02	0.12	214-210-0101-0001
		Материалы:				
		Штукатурка цементно песчаном раствором М100 с последующей водоэмульсионной покраской м2	13.31			232-503-0200
	ГОСТ 14918-80	Фартук (оцинкованный лист t=0.6мм.) м2	15.04	4.710	70.84	214-105-0102
		Бетон кл. С12/15 м3	0.038			212-101-1708
	ТУ 5761-001262238-00	Утеплитель минеральные плиты плотность – 50кг/м3, толщиной t=100мм м2	11.50			234-104-0209-0001
А-1	ГОСТ 34028-2016	6х400-А240 ГОСТ 34028-2016	72	0.09	6.48	214-210-0101-0001
С-2	ГОСТ 23279-85	4С $\frac{4Вр-I-100(50)}{4Вр-I-100(50)}$ 100х100	11.50	2.024	23.28	214-210-0601-0003
		Пароизоляционная пленка-0.1мм	11.50			235-104-0100

2-2

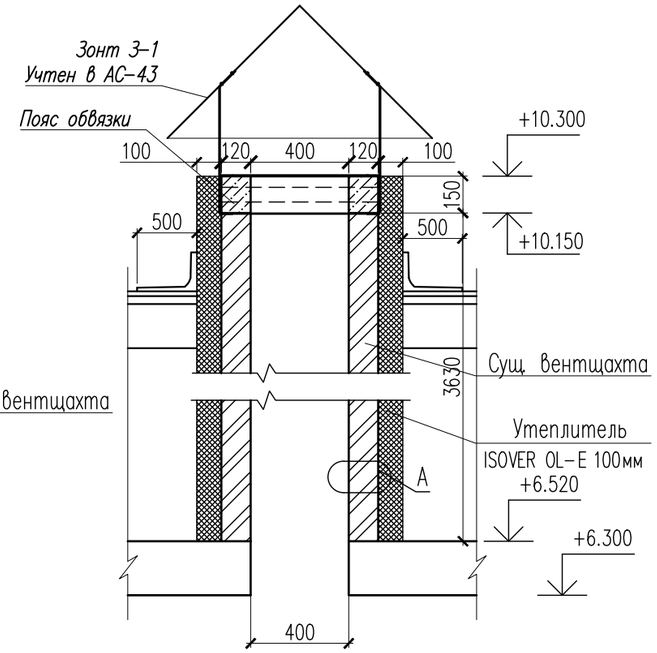

1-1

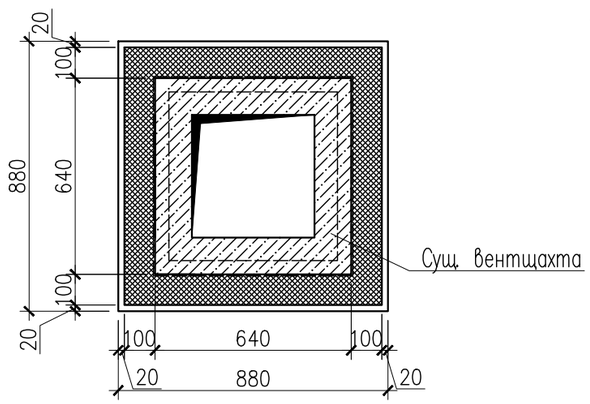

Пояс обвязки

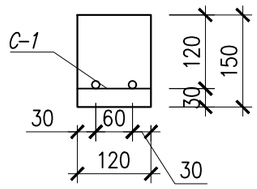

A M1:10

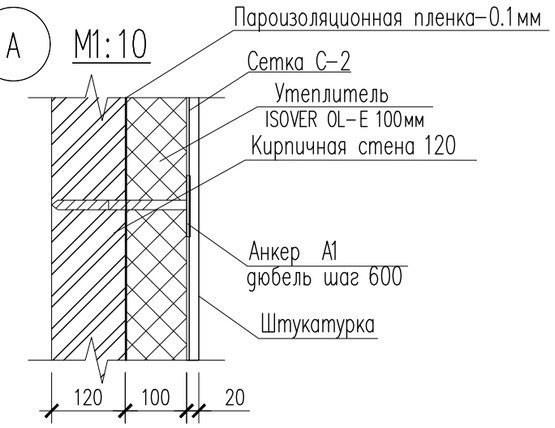

Сетка Сг-1

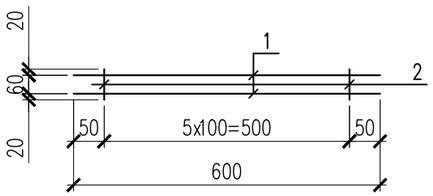

Примечание:

1. Внов возводимые вентшахты из обожженого кирпича КР-р-по 250х120х65 1НФ/100/2,0/50/ ГОСТ 530-2012 на цементно-песчаном растворе марки М50, зимних условиях с добавкой пластификаторов. Для хорошего сцепление раствора с кирпичом и для монолитности кладки армируются сетками СГ-1 по всей длине с шагом 675мм. по высоте кладки.
2. Зонты для вентшахт учтены в часть ОВ.

1. Данный лист смотри совместно с АС-39

Изм.	Кол.уч.	Лист	N°док.	Подпись	Дата	11-23АС		
						«Капитальный ремонт здания ГККП «Ясли-сад №22 «Өлем» акимата города Астана, расположенного по адресу: г.Астана, район Сарыарка улица Желтоксан, дом 31»		
ГАП		Тиметов				Блок №5	Стадия	Лист	Листов
Проверил		Мокринская					РП	42	
Разработал		Тунгышбек Б.				*Общий вид вентиляционной шахты ВШ1. Сечение 1-1,2-2,3-3. Сетка Сг-1,2.*	ТОО "АСК-Коксарай" г.Шымкент 2023г		
Н.контроль		Мокринская							

1 – 1

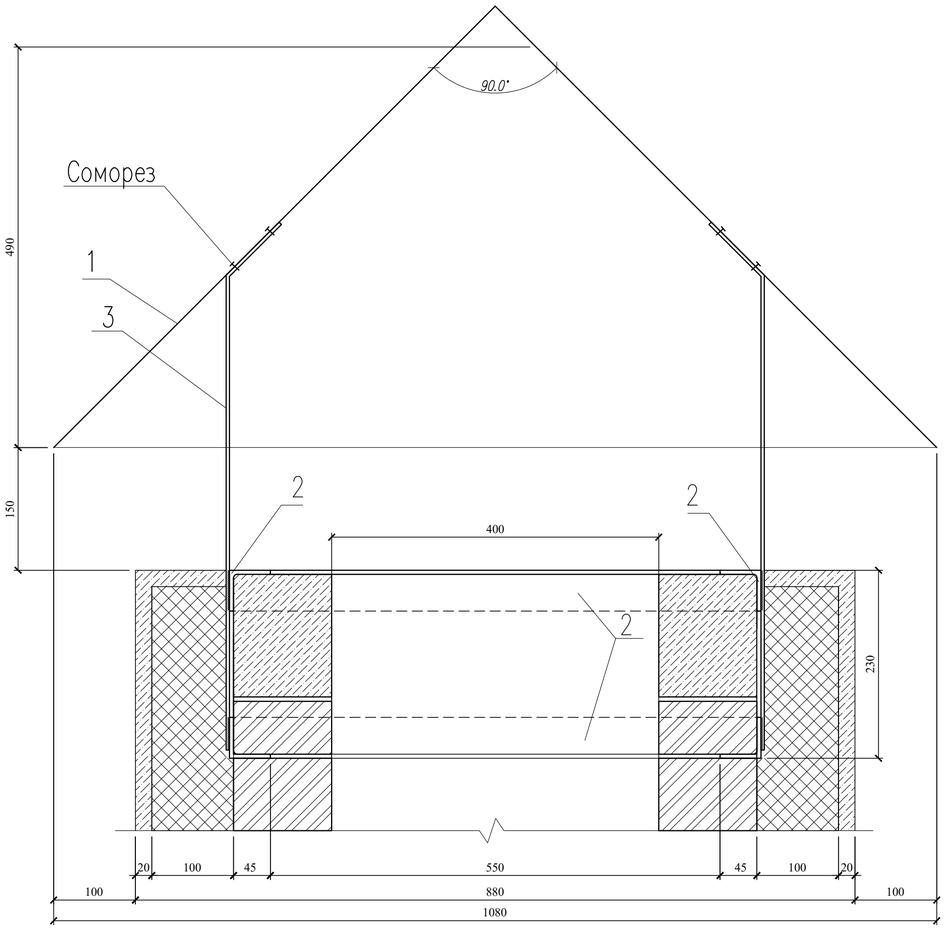

Зонт шахты 3-1 для ВШ-1

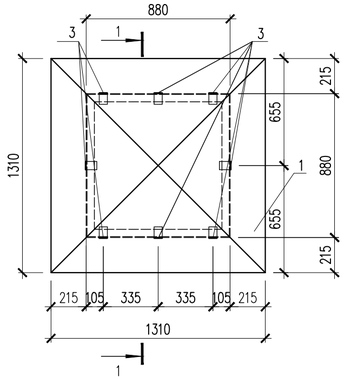

Схема раскроя листа Поз. 1 для ВШ-1

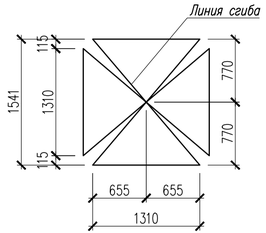

Деталь Поз. 3

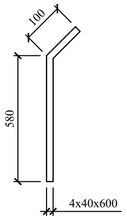

Спецификация материалов

Поз.	Обозначение	Наименование	Кол.	Масса ед., кг.	Примеч.	КОД АГСК
		Зонт 3-1 для вентшахты ВШ-1	5			
1	ГОСТ 14918-80	Колпак из оцинкованной стали с полимерным покрытием 20мКм, t=1.0мм м2	2.38	7.85	18.68	214-101-0101-0012
2	ГОСТ 8509-93	Уголок 50х50х3 ГОСТ 8509-93 / С245 ГОСТ 27772-88* м.п.	5.12	2.32	11.88	214-201-0102-0008
3	ГОСТ 103-2006	Полоса 4х40 ГОСТ 103-2006 / С235 ГОСТ 27772-2015 L=680	8	0.85	6.80	214-208-0102-0038

Примечание:
1. Сварку металлических элементов производить электродами Э 42А по ГОСТ 9467-75*.
2. Катеты сварных швов равны наименьшей толщине свариваемых деталей.
3. Металлические изделия покрыть пентафталевыми эмалями ПФ-115 ГОСТ 6465-76 или пентафталевыми лаками ПФ-170 ГОСТ 15907-70* с добавлением 10-15% алюминиевой пудры наносимых на предварительно огрунтованые поверхности глифталевыми грунтовками ГФ-021 по ГОСТ 25129-82 или ГФ-0163 по ТУ 6-27-12-90.
4. Крышка зонта из оцекованного листа с полимерным покрытием 20мКм.
5. Крепления зонта с полосой выполнить саморезом с полимерным покрытием 20мКм.
6. Цвет зонта выполнить согласно эскизу.

Изм.	Кол.уч.	Лист	N°док.	Подпись	Дата	11-23АС		
						«Капитальный ремонт здания ГККП «Ясли-сад №22 «Өлем» акимата города Астана, расположенного по адресу: г.Астана, район Сарыарка улица Желтоксан, дом 31»		
ГАП		Тиметов				Блок №5	Стадия: РП	Лист: 43 / Листов:
Проверил		Мокринская						
Разработал		Тунгышбек Б.				Зонт шахты 3-1. Спецификация материалов	ТОО "АСК-Коксарай" г.Шымкент 2023г	
Н.контроль		Мокринская						

Согласовано

Взам. инв. N

Подп. и дата

Инв. N подл.

Копировал

Формат А4-3

Ограждение радиаторов

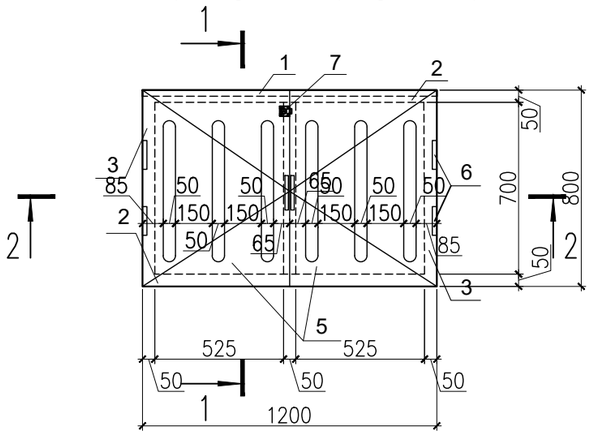

1–1

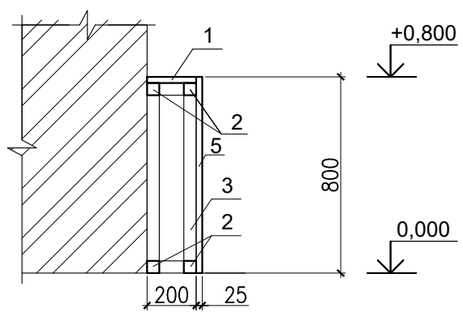

2–2

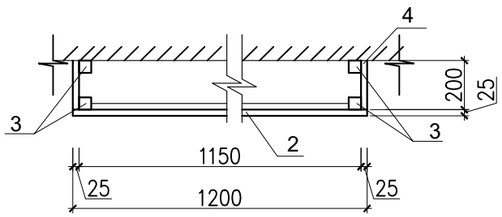

Спецификация на ограждение радиаторов

Марка поз.	Обозначение	Наименование	Кол. шт	Объем м³	Примеч.	КОД АГСК
		Ограждение для радиаторов	40	0.06м3	2.4м3	
		Ограждение для радиаторов (на 1,2 п.м.)	1		0.06м3	
1	ГОСТ 8486-86*Е	Доска обшивочная 25х200х1200, м3	1	0,006	0,006м3	214–403–0101
2	ГОСТ 8486-86*Е	Горизонтальный брус 50х50х1200, м3	4	0,003	0,012м3	215–202–0100
3	ГОСТ 8486-86*Е	Вертикальный брус 50х50х675, м3	4	0,0016	0,0067м3	215–202–0100
4	ГОСТ 8486-86*Е	Доска обшивочная 25х200х800, м3	2	0,004	0,008м3	214–403–0101
5	ГОСТ 8486-86*Е	Доска обшивочная 25х800х600, м3	2	0,012	0,024м3	214–403–0101
6		Петли мебельные с доводчиком накладные	4			
7		Замок мебельный врезной универсальный для шкафа	1			

1. Расположение радиаторов отопления смотреть с частью "ОВ."
2. Деревянные конструкции подвергнуть пропитке антипиреновыми составами с соответствии с требованиями СН РК 2.02–01–2023 затем окрасить масляной краской за 2 раза.

Изм.	Кол.уч.	Лист	N°док.	Подпись	Дата	11–23АС			
						«Капитальный ремонт здания ГККП «Ясли–сад №22 «Өлем» акимата города Астана, расположенного по адресу: г.Астана, район Сарыарка улица Желтоксан, дом 31»			
ГАП		Тиметов				Блок №5	Стадия	Лист	Листов
Проверил		Мокринская					РП	44	
Разработал		Тунгышбек Б.				Ограждение радиаторов	ТОО "АСК–Коксарай" г.Шымкент 2023г		
Н.контроль		Мокринская							

Согласовано:

Взам. инв. N

Подпись и дата

Инв. N подл.

Формат А3

Крыльцо Кр-1

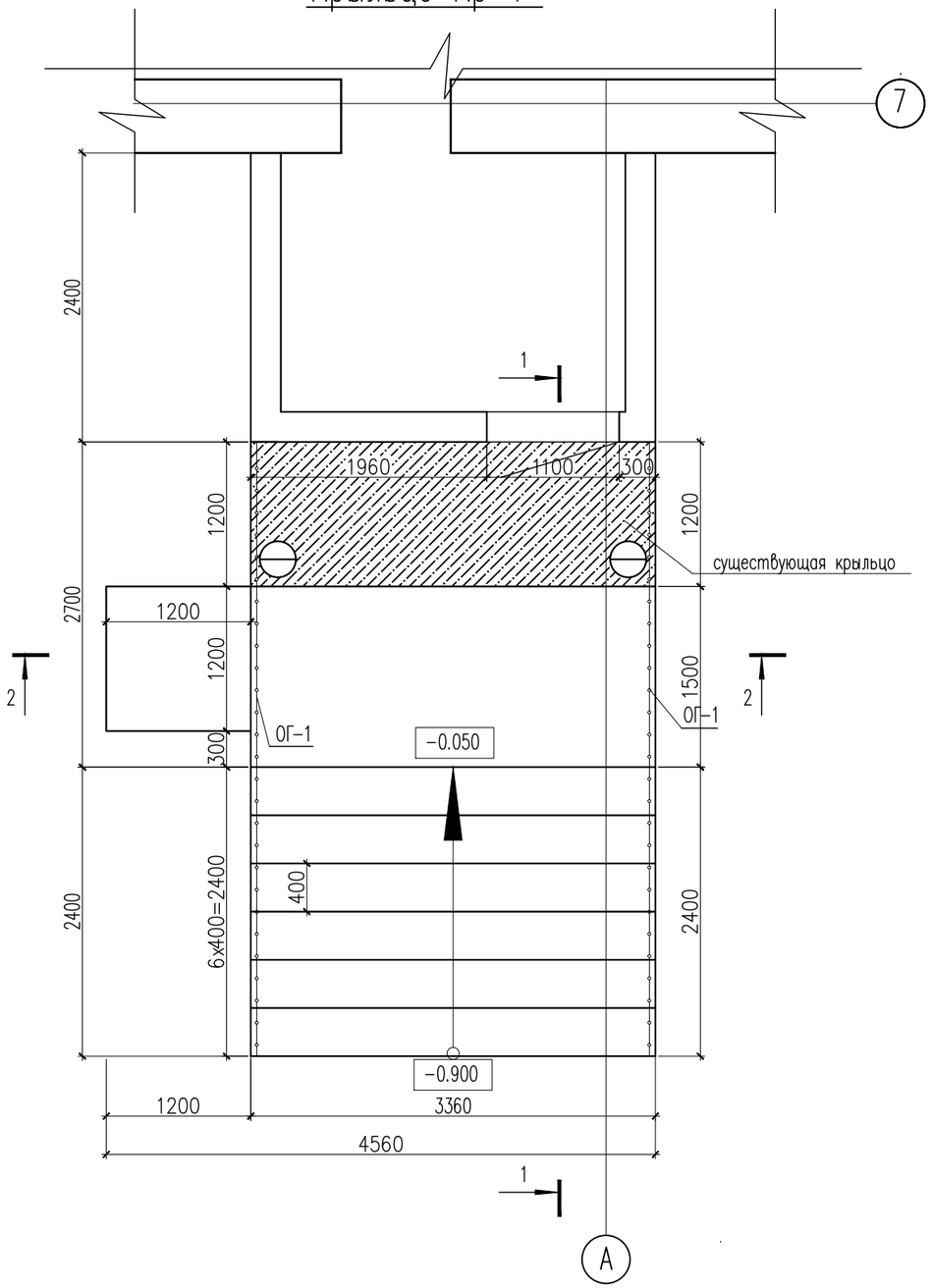

1 - 1

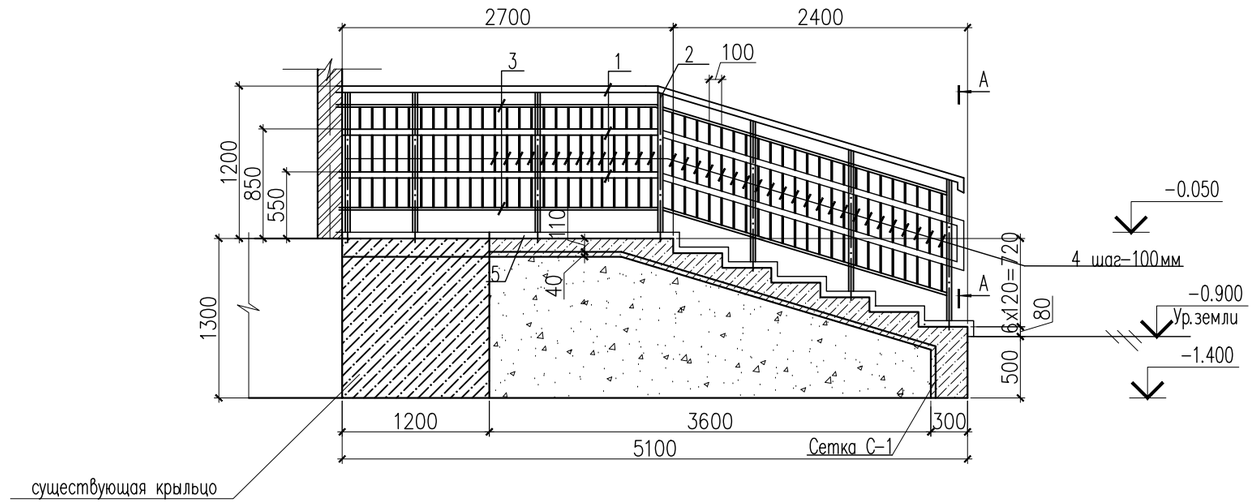

2 - 2

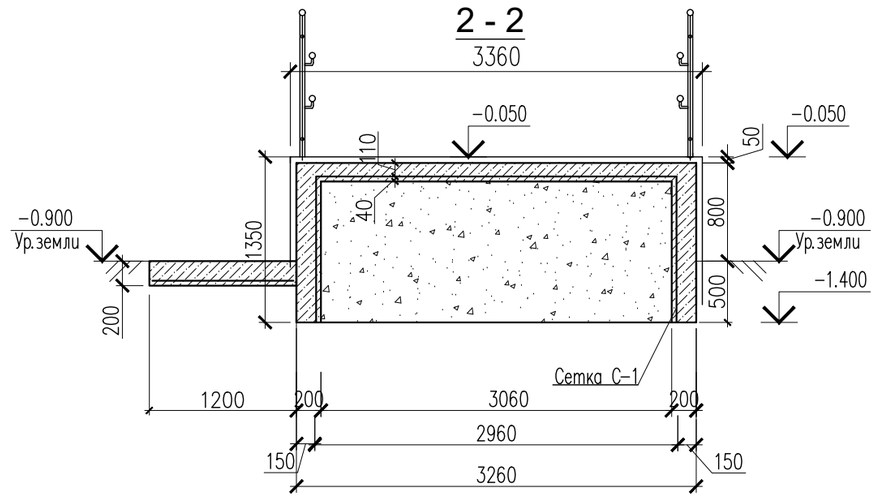

1. Данный лист см. совместно с листами АС-24...46

						11-23АС			
Изм.	Кол.уч.	Лист	N°док.	Подпись	Дата	«Капитальный ремонт здания ГККП «Ясли-сад №22 «Әлем» акимата города Астана, расположенного по адресу: г.Астана, район Сарыарка улица Желтоксан, дом 31»			
ГАП		Тиметов				Блок №5	Стадия	Лист	Листов
Проверил		Мокринская					РП	45	
Разработал		Тунгышбек Б.				Крыльцо Кр-1	ТОО "АСК-Коксарай" г.Шымкент 2023г		
Н.контроль		Мокринская							

Согласовано:

Взам. инв. N°

Подп. и дата

Инв. N° подл.

Формат А3

Закладная деталь Зд-1

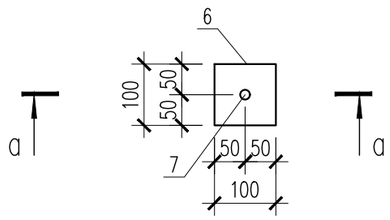

а – а

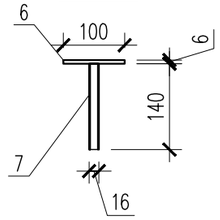

С-1 (на 1м²)

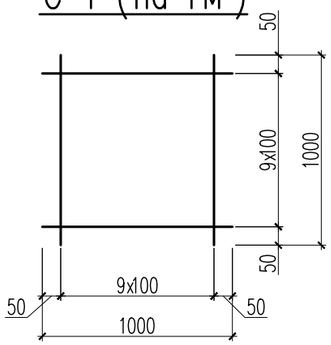

А–А

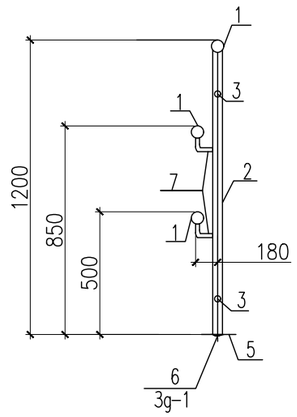

Спецификация материалов

Поз.	Обозначение	Наименование	Кол.	Масса ед., кг.	Примеч.	КОД АГСК
		Крылцо Кр-1	1			
С-1	ГОСТ 6727-80*	Сетка 5Вр-1 100/100 м2	20.71	2.88	59.61	214-403-0101
	Материалы:	Бетон кл. С12/15, W4, F100 м3	4.22			212-101-1708
		керамическая плитка с шероховатой поверхностью -10мм м2	26.9			212-101-1708
		Ограждение ОГ-1	1	181.73		222-503-0302
		Поручень				
1	ГОСТ 8732-78	Труба 50х2.5 ГОСТ 8732-78 / 12Х18Н10Т ГОСТ 5632-72 м.п.	28	2.93	82.0	214-205-0102-0046
		Стойка				
2	ГОСТ 8639-82	Труба 40х40х3 ГОСТ 8639-82 / 12Х18Н10Т ГОСТ 5632-72 м.п.	14	3.36	47.0	214-205-0102-0023
		Перекладина				
3	ГОСТ 8639-82	Труба 20х20х1.5 ГОСТ 8639-82 / 12Х18Н10Т ГОСТ 5632-72 м.п.	18	0.841	15.1	214-205-0101-0012
		Стойка				
4	ГОСТ 8639-82	Труба 10х10х1 ГОСТ 8639-82 / 12Х18Н10Т ГОСТ 5632-72 м.п.	90	0.269	24.2	214-205-0101-0001
		Накладка				
5	ГОСТ 19903-2015	Лист 8х80х80 ГОСТ 19903-2015 / 12Х18Н10Т ГОСТ 5632-72	14	0.4	5.60	214-101-0201-0009
		Зд-1				
6	ГОСТ 103-2006	Полоса 6х100 ГОСТ 103-2006 / 12Х18Н10Т ГОСТ 5632-72 L=100	14	0.47	6.58	214-208-0103-0012
7	ГОСТ 10704-91	Труба 16х(1.5) ГОСТ 10704-91 / 12Х18Н10Т ГОСТ 5632-72 L=140	14	0.08	1.12	214-205-0101-0001

1. Данный лист см. совместно с листами АС-45.

Изм.	Кол.уч.	Лист	N°док.	Подпись	Дата
ГАП		Тиметов			
Проверил		Мокринская			
Разработал		Тунгышбек Б.			
Н.контроль		Мокринская			

11-23АС

«Капитальный ремонт здания ГККП «Ясли-сад №22 «Әлем» акимата города Астана, расположенного по адресу: г.Астана, район Сарыарка улица Желтоксан, дом 31»

Блок №5

Стадия	Лист	Листов
РП	46	

Спецификация материалов

ТОО "АСК-Коксарай" г.Шымкент 2023г

Согласовано:

Взам. инв. N°

Подп. и дата

Инв. N° подл.

Формат А3

Крыльцо Кр-2

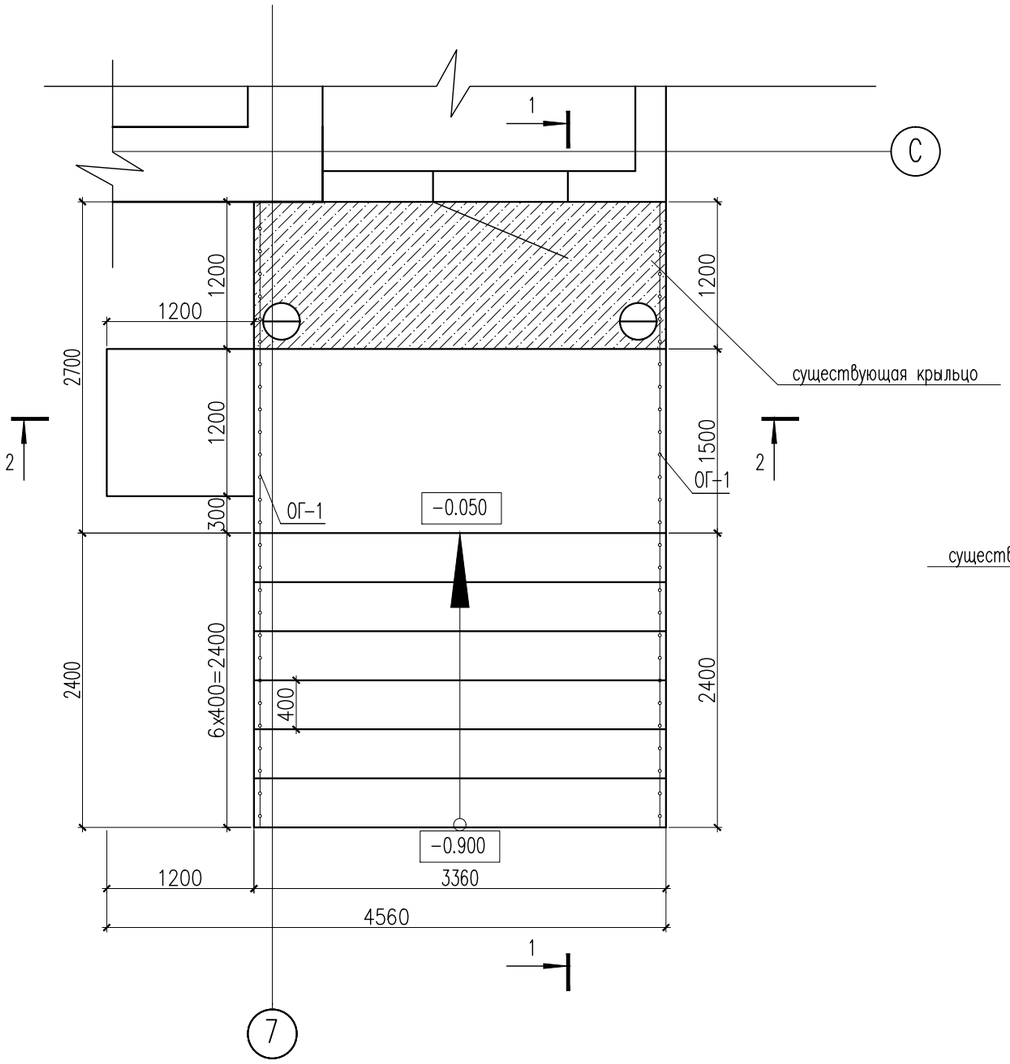

1 - 1

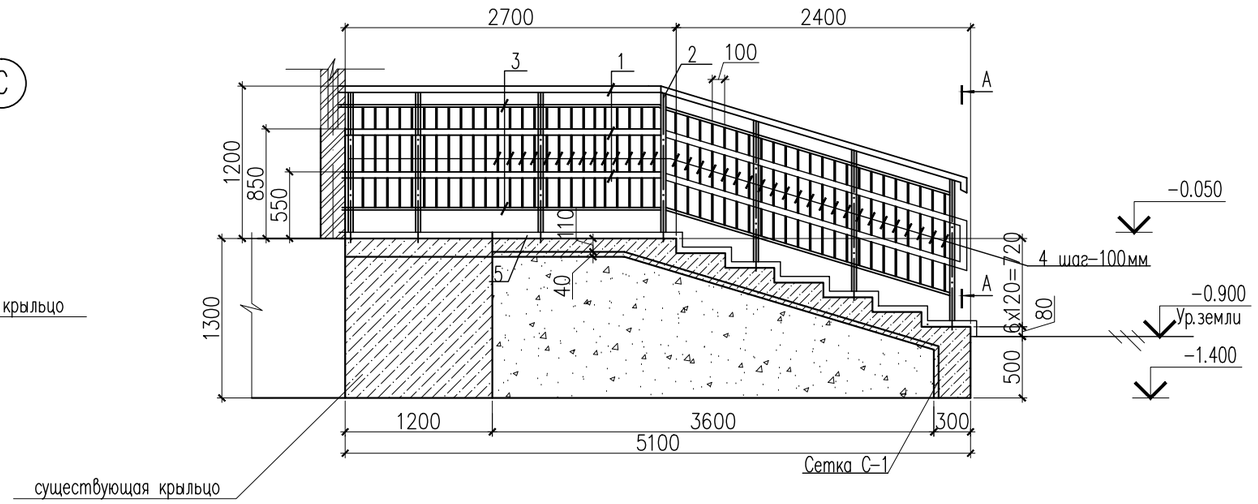

2 - 2

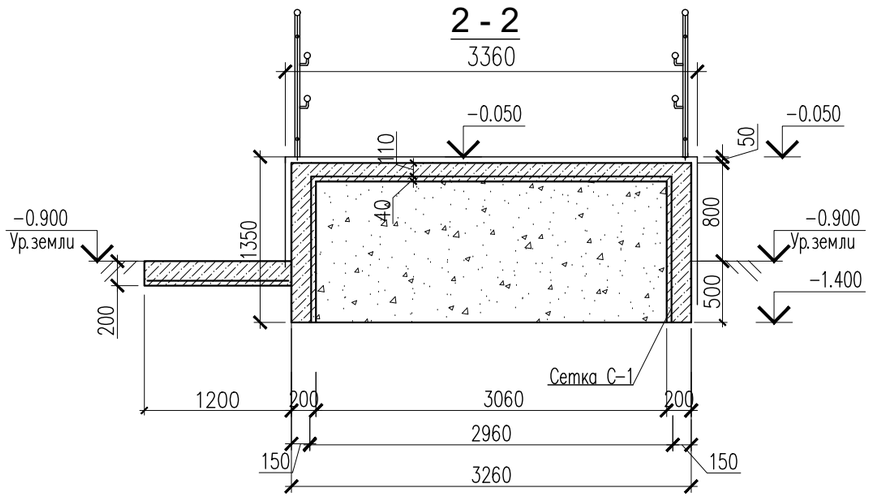

1. Данный лист см. совместно с листами АС-24...48

						11-23АС			
Изм.	Кол.уч.	Лист	N°док.	Подпись	Дата	«Капитальный ремонт здания ГККП «Ясли-сад №22 «Әлем» акимата города Астана, расположенного по адресу: г.Астана, район Сарыарка улица Желтоксан, дом 31»			
ГАП		Тиметов				Блок №5	Стадия	Лист	Листов
Проверил		Мокринская					РП	47	
Разработал		Тунгышбек Б.				Крыльцо Кр-2	ТОО "АСК-Коксарай" г.Шымкент 2023г		
Н.контроль		Мокринская							

Согласовано:

Взам. инв. N°

Подп. и дата

Инв. N° подл.

Формат А3

Закладная деталь Зд-1

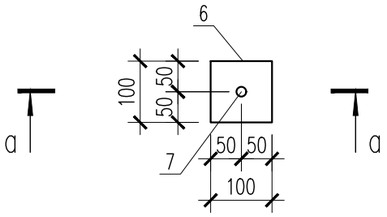

а – а

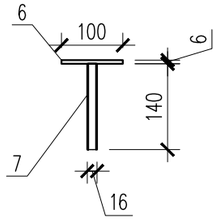

А–А

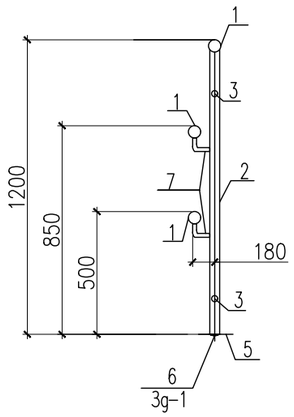

С-1 (на 1м²)

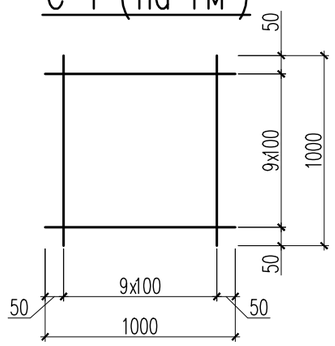

Спецификация материалов

Поз.	Обозначение	Наименование	Кол.	Масса ед., кг.	Примеч.	КОД АГСК
		Крылцо Кр-1	1			
С-1	ГОСТ 6727-80*	Сетка 5Вр-1 100/100 м2	20.71	2.88	59.61	214-403-0101
	Материалы:	Бетон кл. С12/15, W4, F100 м3	4.22			212-101-1708
		керамическая плитка с шероховатой поверхностью -10мм м2	26.9			212-101-1708
		Ограждение ОГ-1	1	181.73		222-503-0302
		Поручень				
1	ГОСТ 8732-78	Труба 50х2.5 ГОСТ 8732-78 / 12Х18Н10Т ГОСТ 5632-72 м.п.	28	2.93	82.0	214-205-0102-0046
		Стойка				
2	ГОСТ 8639-82	Труба 40х40х3 ГОСТ 8639-82 / 12Х18Н10Т ГОСТ 5632-72 м.п.	14	3.36	47.0	214-205-0102-0023
		Перекладина				
3	ГОСТ 8639-82	Труба 20х20х1.5 ГОСТ 8639-82 / 12Х18Н10Т ГОСТ 5632-72 м.п.	18	0.841	15.1	214-205-0101-0012
		Стойка				
4	ГОСТ 8639-82	Труба 10х10х1 ГОСТ 8639-82 / 12Х18Н10Т ГОСТ 5632-72 м.п.	90	0.269	24.2	214-205-0101-0001
		Накладка				
5	ГОСТ 19903-2015	Лист 8х80х80 ГОСТ 19903-2015 / 12Х18Н10Т ГОСТ 5632-72	14	0.4	5.60	214-101-0201-0009
		Зд-1				
6	ГОСТ 103-2006	Полоса 6х100 ГОСТ 103-2006 / 12Х18Н10Т ГОСТ 5632-72 L=100	14	0.47	6.58	214-208-0103-0012
7	ГОСТ 10704-91	Труба 16х(1.5) ГОСТ 10704-91 / 12Х18Н10Т ГОСТ 5632-72 L=140	14	0.08	1.12	214-205-0101-0001

1. Данный лист см. совместно с листами АС-47.

Изм.	Кол.уч.	Лист	N°док.	Подпись	Дата
ГАП		Тиметов			
Проверил		Мокринская			
Разработал		Тунгышбек Б.			
Н.контроль		Мокринская			

11-23АС

«Капитальный ремонт здания ГККП «Ясли-сад №22 «Әлем» акимата города Астана, расположенного по адресу: г.Астана, район Сарыарка улица Желтоксан, дом 31»

Блок №5

Стадия	Лист	Листов
РП	48	

Спецификация материалов

ТОО "АСК-Коксарай" г.Шымкент 2023г

Согласовано:

Взам. инв. N°

Подп. и дата

Инв. N° подл.

Формат А3

Сантехнические перегородки на отм. 0.000, +3.600

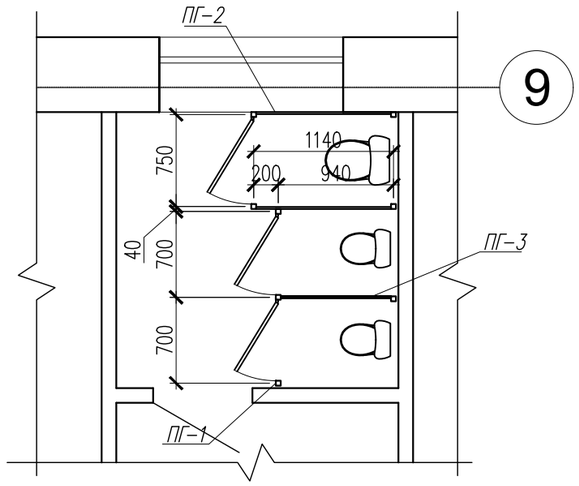

ПГ-3

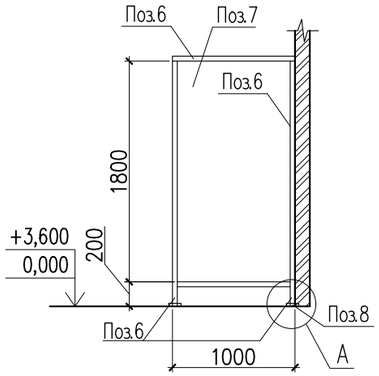

ПГ-1

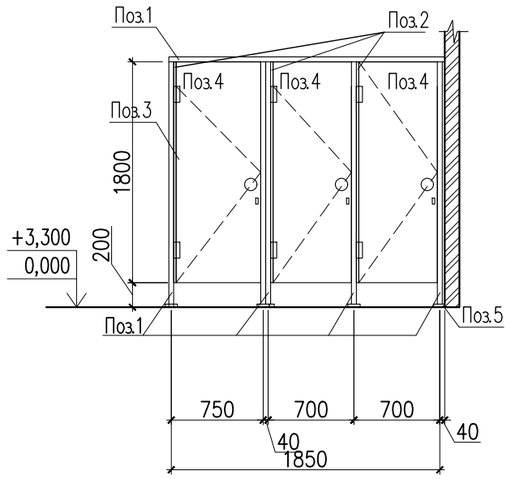

ПГ-2

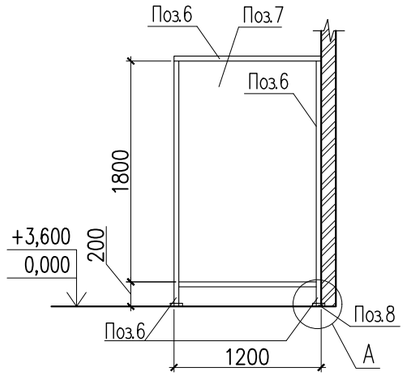

Спецификация элементов

Марка поз.	Обозначение	Наименование	Кол.	Масса ед., кг.	Примечание	КОД АГСК
		ПГ-1	4			
1	ГОСТ 8639-82	Труба 40х40х3 ГОСТ 8639-82 / С235 ГОСТ 27772-2015 м. п.	12.23	3.36	41.09	214-205-0102-0023
2	ГОСТ 8639-82	Труба 20х20х2 ГОСТ 8639-82 / С235 ГОСТ 27772-2015 L=1800	3	1.94	5.82	214-205-0101-0014
3	ГОСТ 10632-2014	Дверь из ЛДСП толщ.16мм 640х1800 (шт)	2		см. примечание п.3	
4		Дверь из ЛДСП толщ.16мм 690х1800 (шт)	1		см. примечание п.3	
5		Фланец напольного крепления (шт)	5	0.126	0.63	
МН-1	С 1.400-15 вып.0	МН 105-6 (шт)	5	1.0	5.0	
		ПГ-2	8			
6	ГОСТ 8639-82	Труба 40х40х3 ГОСТ 8639-82 / С235 ГОСТ 27772-2015 м. п.	3.20	3.36	10.75	214-205-0102-0023
7	ГОСТ 10632-2014	Перегородка из ЛДСП толщ.16мм $м^2$	2.40			
8		Фланец напольного крепления (шт)	1	0.126	0.126	
МН-1	С 1.400-15 вып.0	МН 105-6 (шт)	1	1.0	1.0	
		ПГ-3	8			
6	ГОСТ 8639-82	Труба 40х40х3 ГОСТ 8639-82 / С235 ГОСТ 27772-2015 м. п.	3.00	3.36	10.08	214-205-0102-0023
7	ГОСТ 10632-2014	Перегородка из ЛДСП толщ.16мм $м^2$	2.00			
8		Фланец напольного крепления (шт)	1	0.126	0.126	
МН-1	С 1.400-15 вып.0	МН 105-6 (шт)	1	1.0	1.0	

Закладная деталь Мн-1

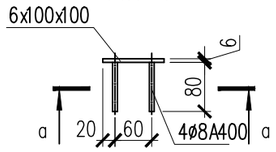

а – а

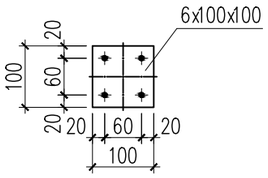

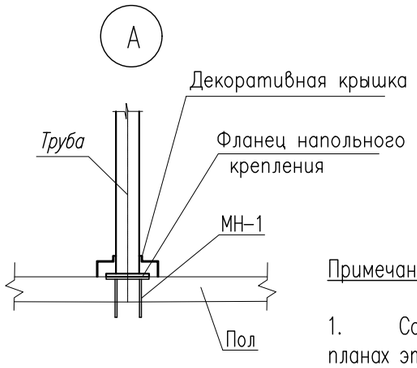

Примечание:

1. Сантехнические перегородки смотреть на планах этажей.
2. До изготовления сантехнические перегородки уточнить размеры по фактическим замерам.
3. Материал дверей – ЛДСП. Двери оборудованы в комплекте дополнительным 1 замком, 2 петлям, 1 внутренней щеколдой, 1 ручкой. Дверь открывается наружу.
4. Двери, окрашенные белым цветом.

1. Данный лист см. совместно с листами АС-24,25.

Изм.	Кол.уч.	Лист	N°док.	Подпись	Дата	11-23АС		
						«Капитальный ремонт здания ГККП «Ясли-сад №22 «Әлем» акимата города Астана, расположенного по адресу: г.Астана, район Сарыарка улица Желтоксан, дом 31»		
ГАП		Тиметов				Блок №5	Стадия	Лист	Листов
Проверил		Мокринская					РП	49	
Разработал		Тунгышбек Б.				Сантехнические перегородки на отм. 0.000, +3.300	ТОО "АСК-Коксарай" г.Шымкент 2023г		
Н.контроль		Мокринская							

Согласовано

Взам. инв. N

Подп. и дата

Инв. N подл.

Копировал

Формат А3