Республика Казахстан
ТОО (АСК-Көксарай)
(Лиц №19021653 от25. 11. 2019г.)

Заказ: 11-23
Заказчик: ГККП "Ясли-сад № 22 "Әлем"
акимата города Астана

РАБОЧИЙ ПРОЕКТ

«Капитальный ремонт здания ГККП «Ясли-сад №22 «Әлем» акимата города Астана, расположенного по адресу: г.Астана, район Сарыарка улица Желтоксан, дом 31»

Благоустройство (ГП)
Альбом I

Директор **Тиметов У.М.**

ГАП **Тиметов У.М.**

г.Шымкент 2023г.

Ведомость чертежей марки ГП

Лист	Наименование	Примечание
1	Общие данные	
2	План демонтажных работ	
3	Разбивочный план	
4	План организаций рельефа	
5	План земляных масс	
6	План благоустройства территории	

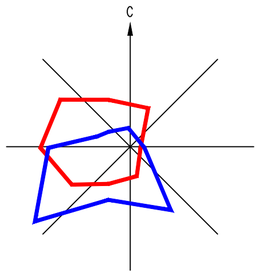

Ситуационная схема

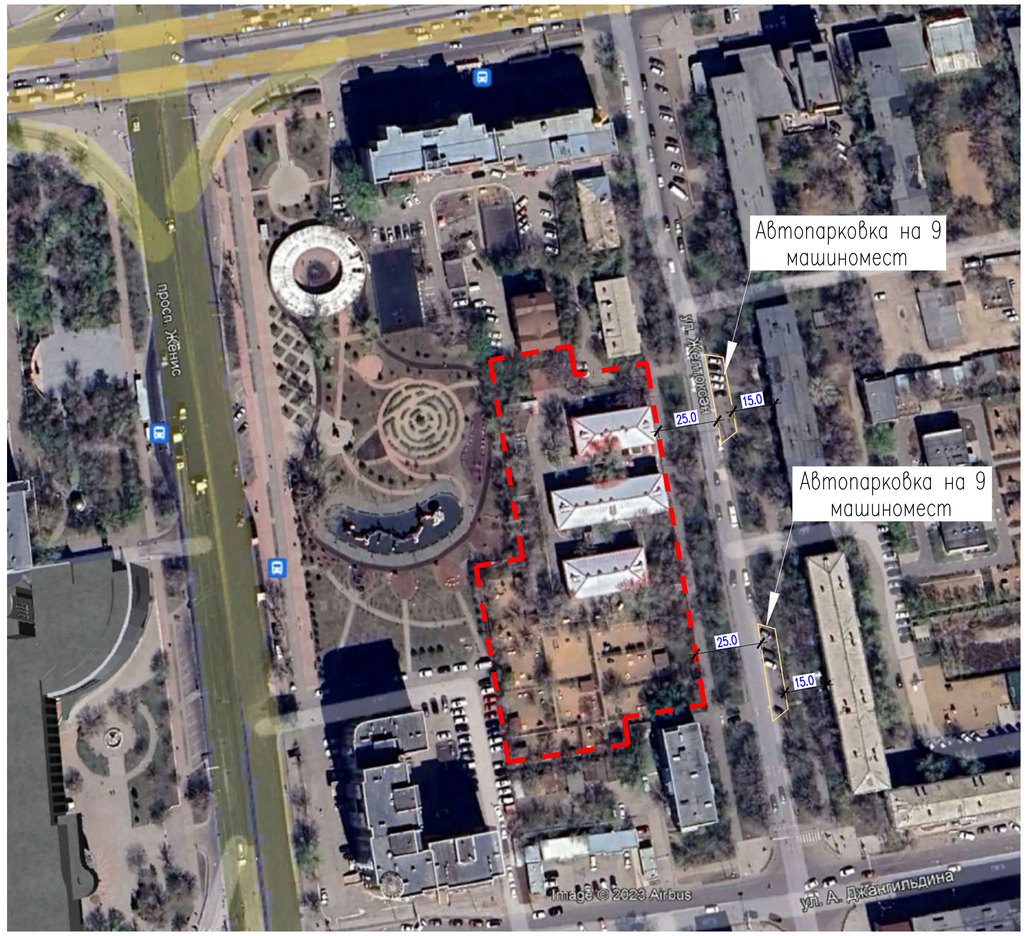

Общие данные

Генеральный план: "Капитальный ремонт зданий ГККП «Ясли-сад №22 «Әлем» акимата города Астана, расположенных по адресу: г. Астана, район Сарыарка, улица Желтоксан, дом 31"разработан на основании задания на проектирование от 22 июня 2023 года, на топографической подосновe выполненной ТОО "КазГеодезия" в М1:500 от 31 августа 2023г. соответствии с действующими нормами и правилами.

- Существующая площадь территорий имеет форму многоугольника.
- Общая площадь участка в отведенных границах составляет 0.7526га.
- Площадь территорий расположена по улице Желтоксан.

Пешеходный подход и подъезд к участку предусматривается со стороны улиц. Территория детского сада благоустроена: проезды, проходы и площадки асфальтированы. Имеются существующие цветники и деревья.

В процессе капитального ремонта проектом предусматривается: демонтаж существующего асфальтобетонного покрытия проездов и пешеходных дорожек(частично); демонтаж существующей отмостки; демонтаж ограждения(4,5м) для устройства ворот; установка МАФ.

Вокруг зданий предусмотрено устройство а/бетонной отмостки шириной 1,0м.

Покрытие на проектируемом участке запроектировано для проезда из асфальтобетона, пешеходных путей из цветной бетонной тратуарной плитки, с бортовыми камнями, (см. конструкции покрытий лист ГП-6).

Вертикальная планировка.

Рельеф участка спокойный ранее частично спланирован. Перепад высотных отметок не значительный. Вертикальная планировка решена с учетом существующей застройки территории, а так же сложившегося рельефа местности. Отвод сточных и ливневых вод решен от зданий и сооружений по покрытию с последующим выводом на внутриквартальную улицу и частично на рельеф.

При выносе отметок в натуру следует принять отметку верха существующего колодца. Рельеф площадки относительно ровный, в высотном отношении отметки колеблются от 347,25-348,18.

Противопожарные мероприятия.

Противопожарные расстояния между зданиями и сооружениями приняты согласно Тех. регламента "Общие требования к пожарной безопасности" Приказ Министра по чрезвычайным ситуациям Республики Казахстан от 17 августа 2021 года № 405.

При проектировании проездов и пешеходных путей обеспечен возможность проезда пожарных машин к зданиям, и доступ пожарных автолестниц или автоподъемников в любое помещение.

Проезд предусмотрен пригодным для проезда пожарных машин с учетом их допустимой нагрузки на покрытие или грунт.

Условные обозначения

граница участка по акту землеотвода

Доступность маломобильных групп населения

Мероприятия для доступности здания маломобильными группами населения разработаны в соответствии с требованиями СП РК 3.06-101-2012 «Проектирование зданий и сооружений с учетом доступности для маломобильных групп населений», СН РК 3.06-01-2011 «Доступность зданий и сооружений для маломобильных групп».

Основные решения по обеспечению условий жизнедеятельности инвалидов и маломобильных групп населения выполнены по выдержке уклонов пешеходных дорожек и площадок. Пешеходные пути имеют твердую поверхность, не допускающие скольжения и запроектированы из тротуарных плиток. Входы в здание обслуживаются пандусами и подъемниками для ММГ.

Норма накопления бытовых отходов Согласно СП РК 3.01-101-2013* приложению Ж (Таблица Ж.1) норма накопления бытовых отходов на 1 чел.в год составляет 280 и 300кг. Количество штатных единиц 64 и учеников 177 чел. По расчету 241х280=67480чел./кг (бытовых отходов) делим на 365 дней, за сутки накопляются 184.8кг бытовых отходов. 184.8кгх3дня=554.4кг Согласно УСН РК 8.02-03-2023 (код: 8601-0307-0403.) один контейнер составляет 110кг, за 3 сутки накопленных бытовых отходов 541.6кг делим 110кг составляет 5.04 контейнер. На площадке предусмотрено 5 контейнеров.

Ведомость ссылочных и прилагаемых документов

Обозначение	Наименование	Примечание
СП РК 3.01-101-2013*	«Градостроительство. Планировка и застройка городских и сельских населенных пунктов»	ссыл.
СП РК 3.02-110-2012*	«Дошкольные объекты образования»	ссыл.
СП РК 3.06-101-2012	«Проектирование зданий и сооружений с учетом доступности для маломобильных групп населений»	ссыл.
УСН РК 8.02-03-2022	«Элементы внешнего благоустройства зданий и сооружений. Малые архитектурные формы»	ссыл.

Технико – экономические показатели

N	Наименование	Ед. изм.	Количество	%к общей площ.	Примечание
1	Общая площадь границы участка	га	0.7526		по Госакту
2	Граница проектирования благоустройства:	га	0.455	100	условно
	Площадь застройки	м2	1420.51	31.2	
	Площадь покрытия	м2	1710.0	37.5	
	Площадь озеленения	м2	1035.0	22.7	
	Прочая площадь (свободная от застройки и покрытий)	м2	384.49	8.6	
3	Граница участка сущ. детских площадок	га	0.2976		

Рабочий проект "Капитальный ремонт зданий ГККП «Ясли-сад №22 «Әлем» акимата города Астана, расположенных по адресу: г. Астана, район Сарыарка, улица Желтоксан, дом 31"разработан в соответствии с действующими на территории Республики Казахстан нормами и правилами и предусматривает мероприятия, обеспечивающие взрыво-пожаро-безопасность, исключающие вредные воздействия на окружающую среду воздушный бассейн, а так же предупреждающие чрезвычайные ситуации природного и техногенного характера.

Главный архитектор проекта Тиметов У.

Изм.	Кол.уч.	Лист	N°док.	Подпись	Дата
ГАП		Тиметов У.			11.23
Проверил		Колдасов			11.23
Разраб.		Богенбаев			11.23

11-2023-ГП

"Капитальный ремонт зданий ГККП «Ясли-сад №22 «Әлем» акимата города Астана, расположенных по адресу: г. Астана, район Сарыарка, улица Желтоксан, дом 31"

Генеральный план

Стадия	Лист	Листов
РП	1	6

Общие данные

ТОО "АСК-Коксарай" г. Шымкент - 2023г.

Согласовано: Раздел ОВ Машматова В. Раздел ВК Панагиу Р. Раздел ВН Минаева Ю.

Согласовано: Раздел НК Панагиу Р. Раздел СС Минаева Ю. Раздел АС Гунзышбек Б.

Взам. инв. N

Подпись и дата

Инв. N подл.

Формат А2

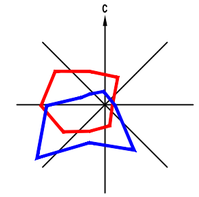

Ведомость демонтажных работ

№	Наименование	Ед. изм	Кол	Примечание
I	Демонтаж асфальтобетонного покрытия	м2	980.0	слои демонтажа смотреть тип 1
II	Демонтаж бортового камня БР 100.30.15	пм	264.0	
III	Демонтаж отмостки	м2	123.3	слои демонтажа смотреть тип 2
IV	Демонтаж покрытия бетонных плиток тип 4	м2	65.0	слои демонтажа смотреть тип 4
V	Демонтаж бортового камня БР 100.20.08	пм	113.0	
VI	Демонтаж существ. насыпного грунта	м3	197.0	для замены на растительный слой
VII	Демонтаж существ. метал. ограждения	пм кг	4.5 182.25	для замены на устроиства ворот
VII	Перенос существующей беседки	шт кг	1.0 1770.0	для обеспечения пожарного проезда

тип 1

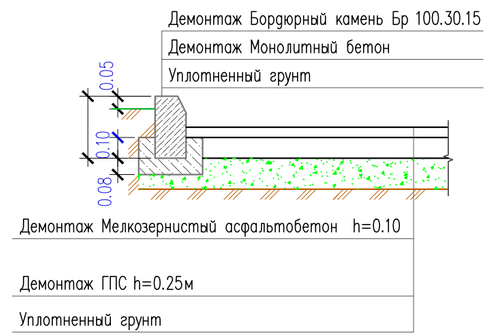

Бетонная отмостка

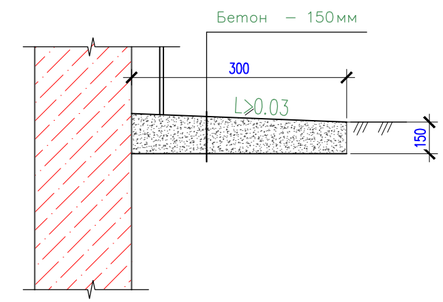

Тип 3

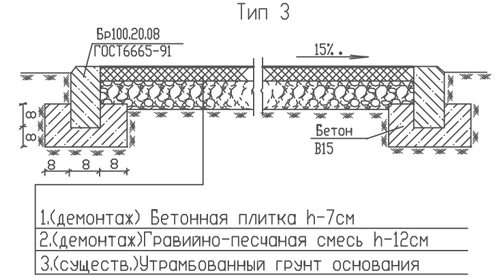

Условные обозначения.

- *граница отвода территории*
- *демонтируемые покрытия тип 1*
- *демонтируемые покрытия тип 2*
- *демонтируемые покрытия тип 3*
- *демонтируемые метал. ограждения*
- *перенос существующей беседки*

Изм.	Кол.уч.	Лист	N°док.	Подпись	Дата	11-2023-ГП		
						"Капитальный ремонт зданий ГККП «Ясли-сад №22 «Әлем» акимата города Астана, расположенных по адресу: г. Астана, район Сарыарка, улица Желтоксан, дом 31"		
ГАП		Тиметов У.			11.23	Генеральный план	Стадия	Лист	Листов
Проверил		Колдасов			11.23		РП	2	6
Разраб.		Богенбаев			11.23	План демонтажных работ М1:500	ТОО "АСК-Коксарай" г. Шымкент – 2023г.	

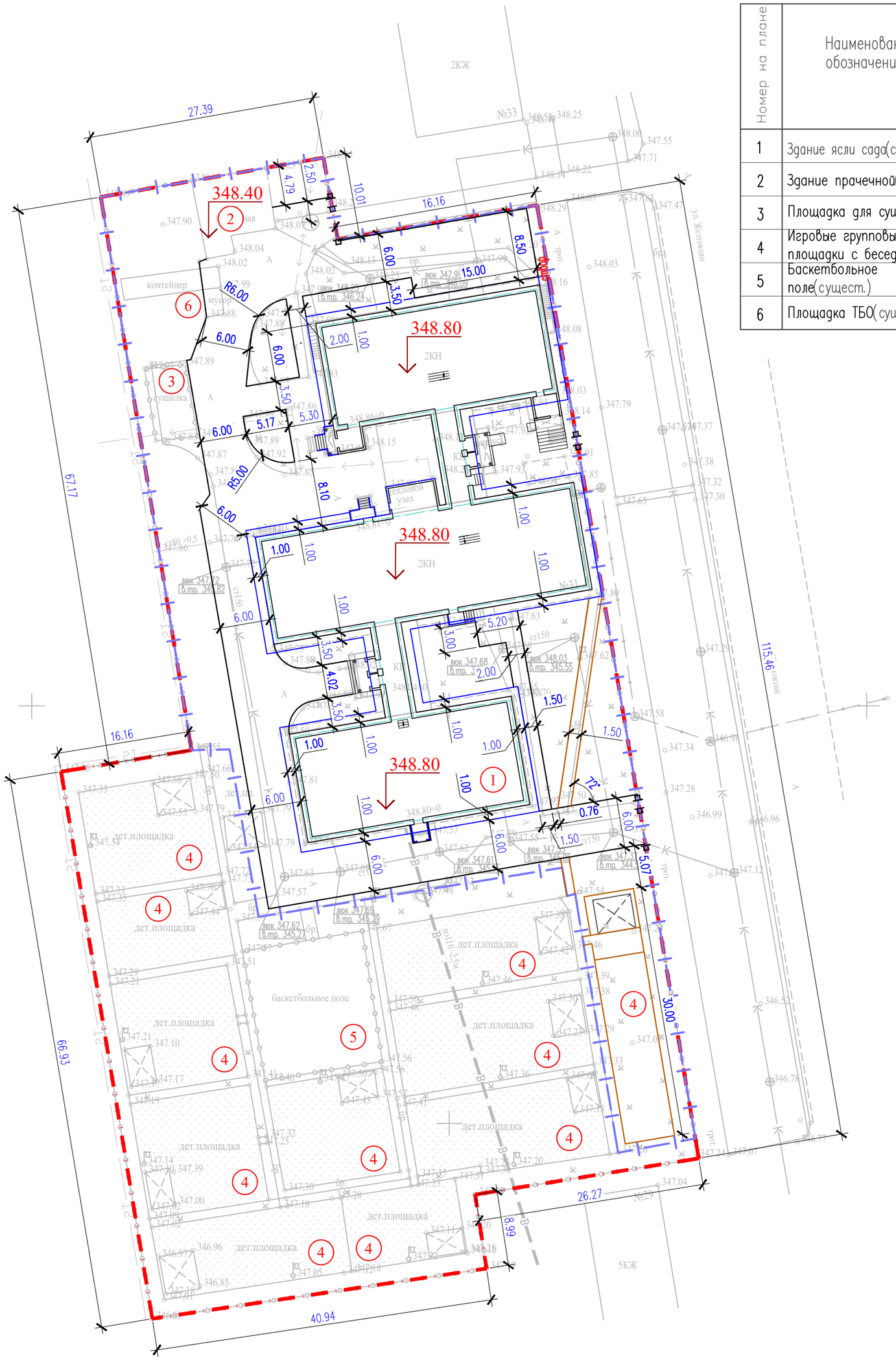

ВЕДОМОСТЬ ЖИЛЫХ И ОБЩЕСТВЕННЫХ ЗДАНИЙ СООРУЖЕНИЙ

Номер на плане	Наименование и обозначение	Этажность	Количество			Площадь, м²				Строительный объем, м3	
			зданий	квартир		застройки		общая нормируемая		здания	всего
				здания	всего	здания	всего	здания	всего		
1	Здание ясли сада(сущест.)	1–2	1	–	–	–	1352.6	–	–	–	
2	Здание прачечной(сущест.)	1	1	–	–	–	67.91	–	–	–	–
3	Площадка для сушки белья	–	1	–	–						
4	Игровые групповые площадки с беседкой(сущ.)	–	11	–	–						
5	Баскетбольное поле(сущест.)	–	1	–	–						
6	Площадка ТБО(сущ.)	–	1	–	–						

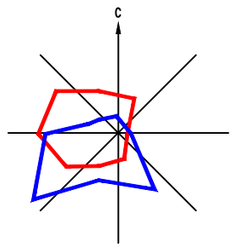

Условные обозначения

- Граница участка по Госакту
- Граница участка проектных работ
- 14.52 размерная линия

Примечания

1. Все размеры и отметки даны в метрах
2. Разбивка элементов благоустройства производить от наружных граней стен здания и границ участка.

Изм.	Кол.уч.	Лист	N°док.	Подпись	Дата	11–2023–ГП		
						"Капитальный ремонт зданий ГККП «Ясли–сад №22 «Әлем» акимата города Астана, расположенных по адресу: г. Астана, район Сарыарка, улица Желтоксан, дом 31"		
ГАП		Тиметов У.			11.23	Генеральный план	Стадия	Лист	Листов
Проверил		Колдасов			11.23		РП	3	6
Разраб.		Богенбаев			11.23	Разбивочный план. М1:500	ТОО "АСК–Коксарай" г. Шымкент – 2023г.		

Согласовано:

Раздел ОВ	Мишматова В
Раздел ВК	Панаги Р
Раздел ВН	Минаева Ю

Согласовано:

Раздел НК	Панаги Р
Раздел СС	Минаева Ю
Раздел АС	Тунгышбек Б

Взам. инв. N

Подпись и дата

Инв. N подл.

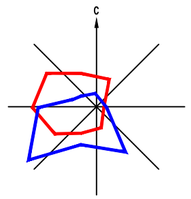

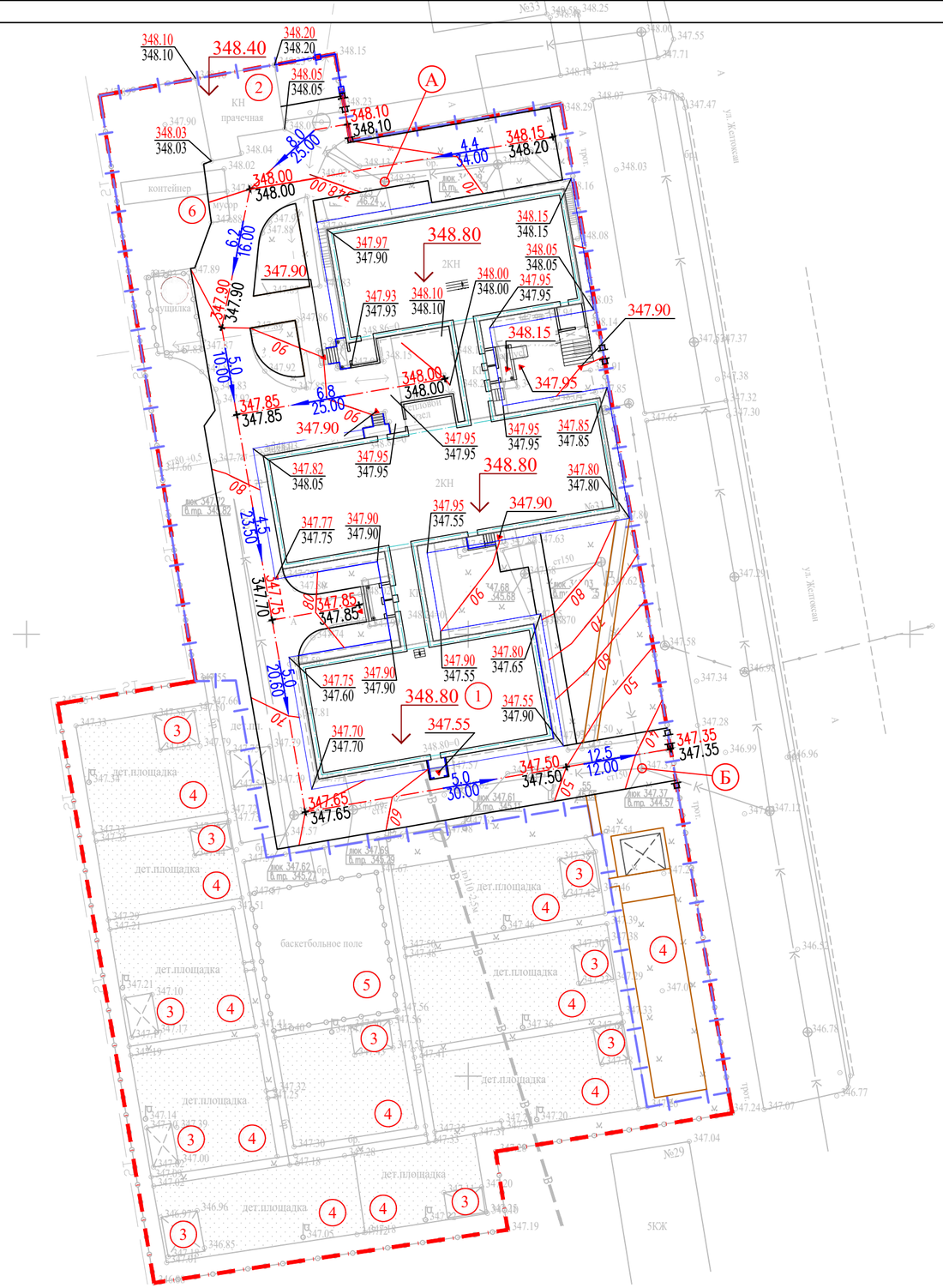

ВЕДОМОСТЬ ЖИЛЫХ И ОБЩЕСТВЕННЫХ ЗДАНИЙ СООРУЖЕНИЙ

Номер на плане	Наименование и обозначение	Этажность	Количество			Площадь, м²				Строительный объем, м3	
			зданий	квартир		застройки		общая нормируемая		здания	всего
				здания	всего	здания	всего	здания	всего		
1	Здание ясли сада(сущест.)	1–2	1	–	–	–	1352.6	–	–	–	
2	Здание прачечной(сущест.)	1	1	–	–	–	67.91	–	–	–	–
3	Площадка для сушки белья	–	1	–	–						
4	Игровые групповые площадки с беседкой(сущ.)	–	11	–	–						
5	Баскетбольное поле(сущест.)	–	1	–	–						
6	Площадка ТБО(сущ.)	–	1	–	–						

Условные обозначения

Граница участка по Госакту

Граница участка проектных работ

117.30 — -красная отметка угла здания
117.30 — -черная отметка угла здания

5 — -уклон в промиллях
63.4 — -направление уклона
-расстояние в метрах

243.15 — -отметка чистого пола здания

Примечания:

1. План организации рельефа разработан на основании:
   а) материалы изысканий масштаба 1:500, выполненные в 2023 году,
   Система координат – городская;
   Система высот – Балтийская;
   б) проект вертикальной планировки выполнен на основе генплана.
2. Вынос отметок в натуру принять от верха сущ. колодцев(канализационная сеть):
   -("А") с абсолютной отметкой 348.25м.
   -("Б") с абсолютной отметкой 347.37м.
3. Уклоны на чертеже даны в промилле
4. План организации рельефа выполнен в проектных горизонталях с сечением рельефа через 0,10 м.
5. Данный план смотреть совместно с лист 3 "Разбивочный план".
6. Сбор поверхностных вод производится от здания по покрытию на проезжую часть а далее сбросывается на рельеф.

Изм.	Кол.уч.	Лист	N°док.	Подпись	Дата
ГАП		Тиметов У.			11.23
Проверил		Колдасов			11.23
Разраб.		Богенбаев			11.23

11–2023–ГП

"Капитальный ремонт зданий ГККП «Ясли–сад №22 «Өлем» акимата города Астана, расположенных по адресу: г. Астана, район Сарыарка, улица Желтоксан, дом 31"

Генеральный план

Стадия	Лист	Листов
РП	4	6

План организаций рельефа
М1:500

ТОО "АСК–Коксарай"
г. Шымкент – 2023г.

Согласовано:
Раздел ОВ — Мишматова В.
Раздел ВК — Панагги Р.
Раздел ВН — Минаева Ю.
Раздел НК — Панагги Р.
Раздел СС — Минаева Ю.
Раздел АС — Тунгышбек Б.

Взам. инв. N
Подпись и дата
Инв. N подл.

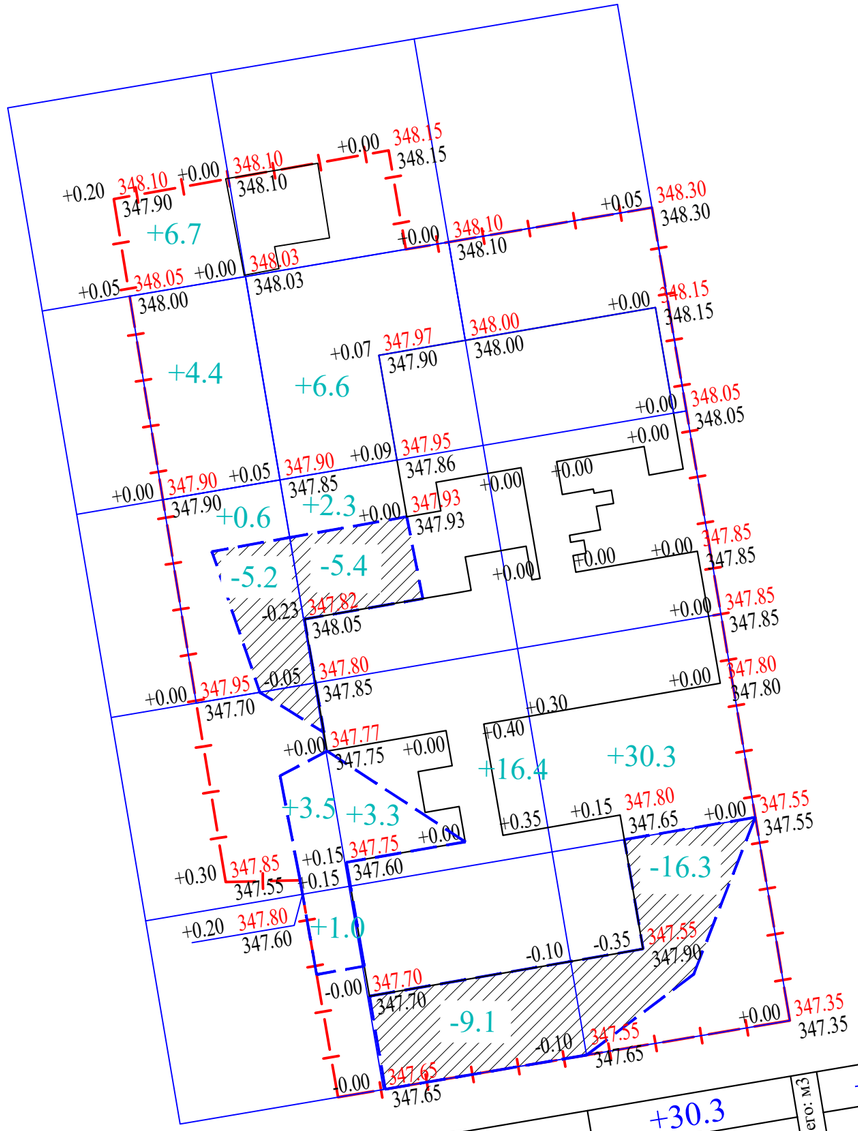

Итого: м3					Всего: м3
	Насыпь(+)	+16.2	+28.6	+30.3	+75.1
	Выемка (-)	-5.2	-14.5	-16.3	-36.0

ВЕДОМОСТЬ ОБЪЕМОВ ЗЕМЛЯНЫХ МАСС

Наименование грунта	Количество, м3				Примечание
	На терри.		За приделами терри.		
	Насыпь (+)	Выемка (−)	Насыпь (+)	Выемка (−)	
1. Грунт планировки территории	75.1	36.0			
2. Вытесненный грунт		312.0			
в т.ч. при устройстве: а) подземных частей зданий (фунд. бл)					
б) автодорожных покрытий		105.0			участки в которых ранее отсут. покр.
в) железнодорожных путей					
г) подземных сетей					
д) водоотводных сооружений					
е) плодородной почвы на уч-х озеленения		207.0			
2а.Замена грунта демонтируемых					
покрытий					
3. Поправка на уплотнение К=0.10/010	3.9				
3'.Потери при транспортировке К=0.02/0.02	0.7				
Всего пригодного грунта	79.7	348.0			
4. Избыток пригодного грунта	268.3				
5. Грунт непригодный для устройства насыпи					
оснований зданий, сооружений, подлежащий					
удалению с территории					
6. Плодородный грунт, всего					
в т.ч.:					
для озеленения территории	207.0				
б) недостаток плод. гр.		207.0			
7. ИТОГО перерабатываемого грунта	555.0	555.0			

Условные обозначения

+60 Объем грунта

Линия нулевых работ

Общие указания:

1. Территория разбита на квадраты размером 20,0м х 20,0м.
2. Привязка дана от границ участка.
3. Размеры даны в метрах.

УСЛОВНЫЕ ОБОЗНАЧЕНИЯ

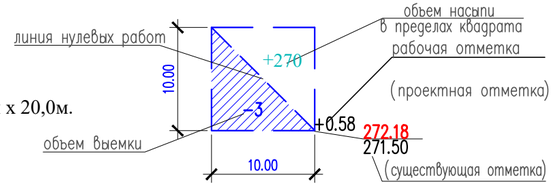

Изм.	Кол.уч.	Лист	N*док.	Подпись	Дата	11-2023-ГП "Капитальный ремонт зданий ГККП «Ясли-сад №22 «Әлем» акимата города Астана, расположенных по адресу: г. Астана, район Сарыарка, улица Желтоксан, дом 31"			
ГАП		Тиметов У.			11.23	Генеральный план	Стадия	Лист	Листов
Проверил		Колдасов			11.23		РП	5	6
Разраб.		Богенбаев			11.23	План земляных масс М 1:500	ТОО "АСК-Коксарай" г. Шымкент - 2023г.		

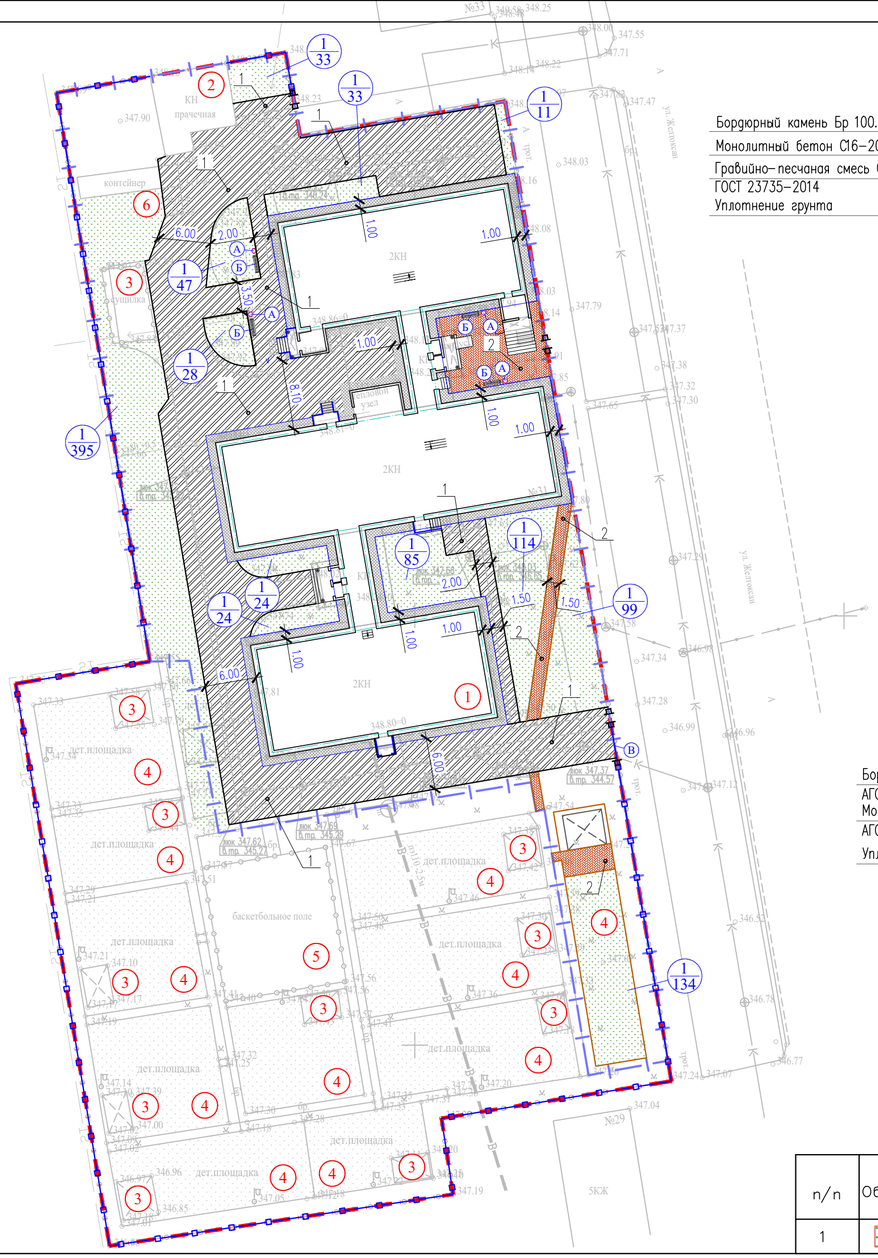

тип 2

Бордюрный камень Бр 100.20.8 ГОСТ 6665-91 АГСК-3 (255-101-0202)
Монолитный бетон С16-20, F300, (0,035м3на 1мп) АГСК-3 (212-101-0622)
Гравийно-песчаная смесь С3, (0,012м3на 1мп) АГСК-3 (211-601-0101)
ГОСТ 23735-2014
Уплотнение грунта

Бетонная тротуарная плитка
h=0.07 по ГОСТ 17608-2017 АГСК-3 (255-102-0605)
Песок мелкозернистый h=0.05 " 2,0 " 2,5Мк
по ГОСТ 8736-2014 АГСК-3 (211-401-0100)
Щебень фракции 10-20мм, М600
h=0.10 по СТ РК 1284-2004 АГСК-3 (211-201-0404)
Уплотненный грунт

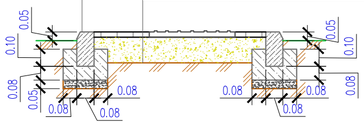

тип 1

Мелкозернистый асфальтобетон тип Б, марка-II, фр. 5-20
h=0,04м по СТРК 1225-2019 АГСК-3 (212-501-0204)
Розлив битума БНД 100/130 из расчета 0,33л/м2
СТ РК 1373-2013 АГСК-3 (216-201-0203)
Крупнозернистый асфальтобетон тип Б, марка-II, фр. 20-40
h=0,06м по СТ РК 1225-2019 АГСК-3 (212-501-0104)
Розлив битума БНД 100/130 из расчета 0,33л/м2
СТ РК 1373-2013 АГСК-3 (216-201-0203)
Гравийно-песчаная смесь h=0,25м по СТ РК 1549-2006
СТ РК 1284-2004 АГСК-3 (211-301-0105)
Уплотненный грунт р=1.75т/м3

Бордюрный камень Бр 100.30.15 ГОСТ 6665-91
АГСК-3 (255-101-0103-0003)
Монолитный бетон С16-20, F300, (0,06м3на 1мп)
АГСК-3 (212-101-0622)
Уплотнение грунта

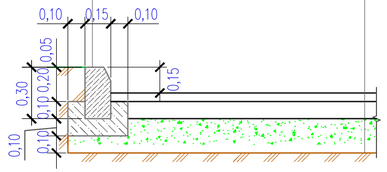

ВЕДОМОСТЬ ЖИЛЫХ И ОБЩЕСТВЕННЫХ ЗДАНИЙ СООРУЖЕНИЙ

Номер на плане	Наименование и обозначение	Этажность	Количество: зданий	Количество квартир: здания	Количество квартир: всего	Площадь, м²: застройки: здания	Площадь застройки: всего	Площадь общая нормируемая: здания	Площадь общая нормируемая: всего	Строительный объем, м3: здания	Строительный объем: всего
1	Здание ясли сада(существ.)	1-2	1	–	–	–	1352.6	–	–	–	
2	Здание прачечной(существ.)	1	1	–	–	–	67.91	–	–	–	–
3	Площадка для сушки белья	–	1	–	–						
4	Игровые групповые площадки с беседкой(сущ.)	–	11	–	–						
5	Баскетбольное поле(существ.)	–	1	–	–						
6	Площадка ТБО(сущ.)	–	1	–	–						

ВЕДОМОСТЬ ДОРОГ И ПЛОЩАДОК

Поз.	Наименование	Тип	Площадь покрытия м2	Примечание
1	Асфальтобетон с бортовым камнем БР.100.30.15 L=350.0п.м.	1	1280.0	АГСК-3 (212-501-0204)
2	Тротуарная плитка с бортовым камнем БР.100.20.8 L=150.0п.м.	2	150.0	
3	Бетонная отмостка дет.90 серия 2.110-3 п. Выпуск 1(ширина-1.0м)	3	280.0	

ВЕДОМОСТЬ МАЛЫХ АРХИТЕКТУРНЫХ ФОРМ.

N п/п	Услов обозн	Наименование	Едн изм	Кол-во	Примечание
А		Урна (Сатурн)	шт	4	8601-0303-0204 по УСН РК 8.02-03-2024
Б		Скамья со спинкой	шт	4	8601-0302-0303 по УСН РК 8.02-03-2024
В		Ворота распашные, металлические, тип ВМС 4,5 х 1,8, с металлическими стойками	шт	1	см лист ГП-7

Условные обозначения

Граница участка по Госакту
Граница участка проектных работ
14.52 размерная линия

ВЕДОМОСТЬ ЭЛЕМЕНТОВ ОЗЕЛЕНЕНИЯ

п/п	Обозначение	Наименование породы или вида насаждения	Высота саженца, в метрах	Кол-во	Примечание
1		Газон	м2	1035.0	посев семян принять 40г/м2 с добавл раст. земли 20 см

Изм.	Кол.уч.	Лист	N°док.	Подпись	Дата
ГАП		Тиметов У.			11.23
Проверил		Колдасов			11.23
Разраб.		Богенбаев			11.23

11-2023-ГП

"Капитальный ремонт зданий ГККП «Ясли-сад №22 «Өлем» акимата города Астана, расположенных по адресу: г. Астана, район Сарыарка, улица Желтоксан, дом 31"

Генеральный план

Стадия	Лист	Листов
РП	6	6

План благоустройства территории М1:500

ТОО "АСК-Коксарай" г. Шымкент – 2023г.

Согласовано:
Раздел ОВ | Мишматова В.
Раздел ВК | Панагу Р.
Раздел ВН | Минаева Ю.
Раздел НК | Панагу Р.
Раздел СС | Минаева Ю.
Раздел АС | Гунешидек Б.

Взам. инв. N
Подпись и дата
Инв. N подл.

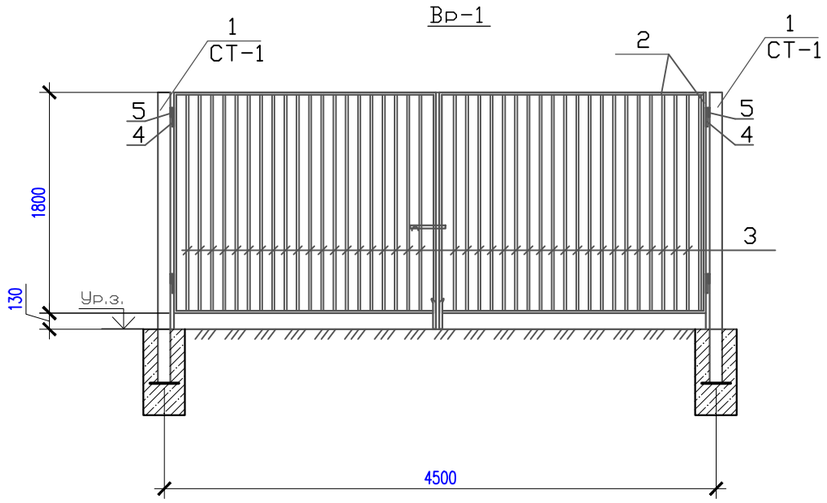

Спецификация на ограждение

Марка поз.	Обозначение	Наименование	Кол.	Масса ед.,кг	Примеч.
		Вр-1	1		
1	ГОСТ 8732-78	Труба ø102х5 L=2300мм. АГСК 241-102-0172	2	32,28	64,57кг
2	ГОСТ 8509-93	∟ 30х30х4 АГСК 214-202-0135 п.м.	15,9	1,78	28,30кг
3	ГОСТ 8732-78	Труба ø20х2 L=1800мм. АГСК 241-102-0165	41	2,14	87,74кг
4	ГОСТ 103-2006	Пластина δ= 6х10L=100 АГСК 214-101-0110	4	0,05	0.2
5	ГОСТ 8732-78	Труба Ø20 L=100 АГСК 241-102-0165	4	0,15	0.6
		Фундамент на стойку			
		Бетон кл. В10 АГСК 212-101-0400			0,09м3

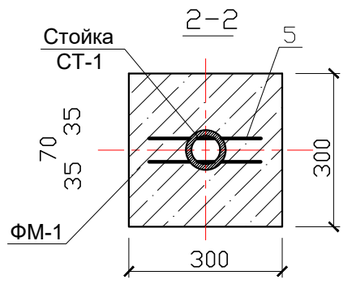

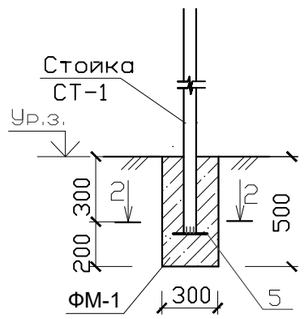

1. Узел крепления сетки выполнить согласно серии 3017-1 вып. 2 лист 1 (сечение 1-1).
2. Электросварку производить электродами типа Э-42А по ГОСТ 9467-75, высота шва 4-6мм.
3. После установки ограждения в проектное положение, открытые металлические поверхности конструкций очистить от шлака, окалины, ржавчины и окрасить масляной краской за 2 раза.

Изм.	Кол.уч.	Лист	N°док.	Подпись	Дата
ГАП		Тиметов У.			11.23
Проверил		Колдасов			11.23
Разраб.		Богенбаев			11.23

11-2023-ГП

"Капитальный ремонт зданий ГККП «Ясли-сад №22 «Әлем» акимата города Астана, расположенных по адресу: г. Астана, район Сарыарка, улица Желтоксан, дом 31"

Генеральный план

Стадия	Лист	Листов
РП	7	6

Ворота.

ТОО "АСК-Коксарай"
г. Шымкент - 2023г.