Утвержден приказом
Министра по инвестициям и развитию
Республики Казахстан
от 24 апреля 2017 года № 234
Приложение 1 к приказу
Министра индустрии и
инфраструктурного развития Республики
Казахстан от 8 февраля 2021 года № 53

Акт приемки объекта в эксплуатацию

«30» декабрь 2025 г.

Заказчик ГУ «Отдел строительства акимата г. Костаная», Руководитель – Байдаулетов Арсаин Болатович, 110000, Костанайская область, г. Костанай, улица Каирбекова 75, БИН 060140015369 тел. 513220

фамилия, имя, отчество (при его наличии) ИИН, телефон-для физических лиц,
наименование организации – для юридических лиц, БИН, телефон, почтовый индекс, область, город, район, населенный пункт, наименование улицы, номер дома/здания (стационарного помещения)

на основании:

Декларации о соответствии (прилагается) от «18» 12 2025 года ТОО «БарсСтройCompany», директор – Бекжанов Т. Р. Костанайская область г.Костанай, ул. Дулатова, 230, БИН 130940012130, тел. 8 778 240 4575

дата подписания декларации, наименование подрядной (генподрядной) организации, фамилия, имя, отчество (при его наличии) руководителя, юридический адрес, БИН, телефон

Заключения о качестве строительно-монтажных работ (прилагается) от «25» 12 2025 года ТОО «ЕСИЛЬ-СТРОЙ-ЭКСПЕРТИЗА», эксперт технического надзора Бисембаев К.М. № аттестата KZ59VJE00077996, Эксперт Брянов Е.Б. - № аттестата KZ59VJE00079354, Эксперт Туребеков А.К. № аттестата KZ50VJE00064966 БИН 040140001355 тел. +77475139850

Дата подписания заключения, наименование организации, фамилия, имя, отчество (при его наличии) экспертов технического надзора № и дата получения аттестатов, БИН, телефон

Заключения о соответствии выполненных работ проекту (прилагается) от «25» 12 2025 года ТОО "Промстройпроект", ГСЛ № 15012337, от 01.07.2015 г авторский надзор директор Едревский С.А.

Дата подписания заключения, наименование организации, фамилия, имя, отчество (при его наличии) экспертов авторского надзора № и дата получения аттестатов, БИН, телефон

произведя осмотр готовности предъявленного подрядчиком (генеральным подрядчиком) к приемке в эксплуатацию объекта: «Строительство инженерных коммуникаций к пятиэтажному жилому дому № 3 в 14 квартале микрорайона «Кунай» в г. Костанай»

наименование объекта и вид строительства (новое, расширение, реконструкция, техническое перевооружение, модернизация, капитальный ремонт), уровень ответственности, техническая и технологическая сложность, объекта по адресу

Костанайская область, г. Костанай, №3 в мкр. "Кунай" 14 квартал

(область, район, населенный пункт, микрорайон, квартал, улица, номер дома (корпуса)

проверив комплектность исполнительной технической документации, в том числе посредством электронного модуля исполнительной технической документации «____»_____20___года, дата ознакомления, подтверждает что:

1.Строительство объекта осуществлено на основании:

1) правоустанавливающего документа на земельный участок от 09.02.2017 года № 465 акимата города Костаная Костанайской области;

документ, подтверждающий наступление юридических фактов(юридических составов), основания которое возникает, изменяются или прекращаются права на земельный участок, в том числе договоры, решение судов, правовые акты исполнительных органов, свидетельство о праве на наследство, передаточный акт или разделительный баланс при реорганизации негосударственных юридических лиц, владеющих земельным участком на праве собственности или выкупивших право временного возмездного землепользования(аренды)

2) талона о приеме уведомления о начале строительно-монтажных работ ГУ «Управление государственного архитектурно-строительного контроля Костанайской области» KZ60REA00503316 01.10.2025 г.

наименование органа принявшего уведомление, дата и № принятия талона

3) проекта (проектно-сметной документации) разработанного генеральным проектировщиком ТОО "Промстройпроект",рабочий проект №24.3-689.К/24

наименование проектной организации, номер проекта

утвержденного приказом ГУ «Отдел строительства акимата города Костаная», № 197 от 16.09.2024 года

дата и номер проекта, наименование организации, утвердившей (переутвердившей) проект и дата утверждения

2.Строительно-монтажные работы осуществлены в сроки:
начало работ сентябрь 2025 г.;
месяц год
окончание работ ноябрь 2025 г.;
месяц год
при продолжительности строительства, месяц:2
по норме или по проекту организации строительства, месяц: 2;
фактически, месяц: 2.

3. Объект (комплекс) имеет следующие основные технико-экономические показатели (мощность, производительность, производственная площадь, протяженность, вместимость, объем, пропускная способность, провозная способность, число рабочих мест и тому подобное, заполняется по всем объектам (кроме жилых домов) в единицах измерения соответственно целевой продукции или основным видам услуг):

Мощность, производительность и так далее	Единица измерения	По проекту		Фактически	
		общая (с учетом ранее принятых)	в том числе пускового комплекса или очереди	Общая (с учетом ранее принятых)	в том числе пускового комплекса или очереди
Протяженность КЛ-0,4 кВ	м	139		139	
Протяженность канализации	м	96,5		96,5	
Протяженность теплоснабжения	м	103,1		103,1	
Протяженность водопровода	м	65,5		65,5	
Протяженность газопровода	м	160,5		160,5	

Выпуск продукции (оказания услуг), предусмотренной проектом в объеме, соответствующем нормам освоения проектных мощностей в начальный период_____

факт начала выпуска продукции с указанием объема

Жилой дом имеет следующие показатели:

Показатели	Един.измерения	По	Фактически

		проекту	
Общая площадь	метр в квадрате (далее - $м^2$)		
Число этажей	этаж		
Общий строительный объем	метр в кубе (далее - $м^3$)		
В том числе подземной части	$м^3$		
Площадь встроенных, встроенно-пристроенных и пристроенных помещений	$м^2$		

Показатели	По проекту			Фактически		
	число квартир	площадь квартир, $м^2$		число квартир	площадь квартир, $м^2$	
		общая	жилая		общая	жилая
Всего квартир, в том числе: однокомнатных двухкомнатных трехкомнатных четырехкомнатных и более						

4. Технологические и архитектурно-строительные решения по объекту характеризуется следующими данными:

Теплосеть

Прокладка тепломагистрали предусматривается подземная (бесканальная).

При бесканальной прокладке трубопроводов с тепловой изоляцией из пенополиуретана в полиэтиленовой оболочке, трубопроводы укладываются на песчаное основание толщиной 150мм с песчаной обсыпкой не менее 150 мм.

Для компенсации теплового удлинения труб использованы сильфонные компенсаторы и углы поворота.

Между наружной изоляцией ППУ изолированного изделия и кромкой бетонного проёма, сквозь которого в камеру заводится трубное изделие В ППУ изоляции прокладывается манжет стенового ввода.

Наружные сети водоснабжения и канализации

Водопроводная проектируемая сеть предусматривается из полиэтиленовых труб ПЭ 100 SDR 26 Ø75 "питьевая" по ГОСТ 18599-2001.

Фасонные части стальные фланцевые, соединения с полиэтиленовыми трубами разъемные на фланцах.

Наружная часть фасонных частей покрывается антикоррозийной изоляцией за 2 раза.

В местах пересечения водопровода и канализации, прокладываемой выше трубопровода водопровода, проектом предусмотрен футляр Ø325х4.

Производство работ по укладке, испытанию и приемке сетей и канализации вести в соответствии со СН РК 4.01-03-2013 и СП РК 4.01-103-2013 "Наружные сети и сооружения водоснабжения и канализации".

Производство работ по укладке, испытанию и приемке сетей и канализации вести в соответствии со СН РК 4.01-03-2013 "Наружные сети и сооружения водоснабжения и канализации".

При засыпке полиэтиленовых трубопроводов предусмотреть подстилающий слой под трубы из песка, толщиной 10см с уплотнением и засыпку над верхом труб защитного слоя из песка, толщиной слоя не менее 30см, не содержащего твердых включений (щебня, камней, кирпичей и т.п.).

Электроснабжение

Питающая КЛ-0,4 кВ приняты марки АВБбШв. Учет электроэнергии предусмотрен счетчиками марки ДАЛА СА4-3720 ТХ Р PLC IP П установленным ВРУ жилого дома по проекту ЭОМ. Проектируемые КЛ-0,4 кВ проложить на глубине 0,7 м. На пересечениях с инженерными коммуникациями кабель проложить в отрезках из полиэтиленовых труб. Под автодорогой кабель проложить в полиэтиленовых трубах на глубине 1,0 м.
Все электромонтажные работы выполнить согласно ПУЭ РК-2015.

Наружный газопровод

Точка подключения - существующий выход из земли, после крана DN50 в шкафу, установленного у фасада данного жилого дома.
Расход газа на жилой дом (с учетом коэффициента одновременности) - 13,38 м³/час.
Данным разделом ГСН предусмотрено газоснабжение бытовых 4-конфорочных газовых плит типа ПГ-4 с расходом газа 1,2 м³час на плиту.
Прокладка газопровода предусматривается из стальных электросварных труб по ГОСТ 10704-91 по фасаду жилого дома на кронштейнах.
Так же данным разделом ГСН предусматриваются опуски от фасадных газопроводов до отключающих устройств (кран DN25 в шкафу), устанавливаемых на фасаде жилого дома для дальнейшего газоснабжения газовых стояков.

краткие технические характеристики по особенностям его размещения, по основным материалам и конструкциям, инженерному и технологическому оборудованию

5. На объекте установлено предусмотренное проектом оборудование в количестве согласно актам о его приемке после индивидуального испытания и комплексногоопробования;
6. Наружные инженерные коммуникации (холодное и горячее водоснабжение, канализация, теплоснабжение, газоснабжение, электроснабжение и связь) обеспечивают нормальную эксплуатацию объекта (здания, сооружения, помещения) и приняты городскими эксплуатационными организациями;
7. Сметная стоимость объекта по утвержденному проекту (проектно-сметной документации):
всего: 38717,171 тыс тенге, в том числе строительно-монтажных работ – 34 018,806 тыс.тенге; прочие затраты – 4 698,65 тыс. тенге.
8. Сметная стоимость основных фондов, принимаемых в эксплуатацию – 24 547,845 тыс. тенге; в том числе: стоимость строительно-монтажных работ – 24 547,845 тыс.тенге; стоимость оборудования, инструмента и инвентаря – 0 тенге, прочие затраты – тенге.
9. Доля местного содержания предусмотрена в проектно-сметной документации 99,8% и фактически применено 96% (на объектах, финансируемых за счет государственных инвестиций и средств квазигосударственного сектора);
10. Класс энергоэффективности здания _____;
11. Объект построен в соответствии с утвержденным проектом (проектно-сметной документацией) и требованиями государственных нормативных документов в области архитектуры, градостроительства и строительства.
Сети теплоснабжения – 11 629 127 тенге;
Система ОДК – 667 711 тенге;
Сети электроснабжения – 1 347 843 тенге;
Сети водопровода – 2 762 883 тенге;
Сети канализации – 6 097 388 тенге;
Сети газоснабжения – 2 042 893 тенге.

РЕШИЛ:

«Строительство инженерных коммуникаций к пятиэтажному жилому дому № 3 в 14 квартале микрорайона «Кунай» в г. Костанай»

(*наименование объекта (комплекса)*

принять в эксплуатацию.

Заказчик _____ Байдаулетов А. Б.

фамилия, имя, отчество (при его наличии), подпись руководителя

Место печати (при наличии)

30.12.2025г.

Технический надзор

аттестованный (-ые) эксперт (-ы) _____

(фамилия, имя, отчество (при его наличии) эксперта, специализация аттестата, подпись, дата

Место печати (при наличии)

Аккредитованная организация ТОО «ЕСИЛЬ-СТРОЙ-ЭКСПЕРТИЗА» Бекенов С.Д. (наименование организации) имеющей в своем составе аттестованного (-ых) эксперта (-ов), фамилия, имя, отчество (при его наличии) руководителя, подпись, дата

30.12.2025г.

Эксперт - Бисембаев К.М. Специализация: в части инженерных сетей № аттестата KZ59VJE00077996; _____

Место печати (при наличии)

Эксперт - Брянов Е.Б. Специализация: в части инженерных сетей № аттестата KZ59VJE00079354 _____

Место печати (при наличии)

Эксперт - Туребеков А.К Специализация: в части инженерных сетей № аттестата KZ50VJE00064966 _____ 30.12.2025г.

Место печати (при наличии)

Авторский надзор

разработчик проекта

5) _____

(наименование организации) имеющей в своем составе аттестованного (-ых) эксперта (-ов), фамилия, имя, отчество (при его наличии) руководителя, подпись, дата

Место печати (при наличии)

10) организация ТОО «Промстройпроект» _____ Едревский С.А

(наименование организации) имеющей в своем составе аттестованного (-ых) эксперта (-ов), фамилия, имя, отчество (при его наличии) руководителя, подпись, дата 30.12.2025г.

ГИП ТОО «Промстройпроект» _____ Едревский С.А

(фамилия, имя, отчество (при его наличии) эксперта, специализация аттестата), подпись, дата

30.12.2025г.

Место печати (при наличии)

11) атестованный (-ые) эксперт (-ы) _____

(фамилия, имя, отчество (при его наличии) руководителя, подпись, дата)

Подрядчик (генеральный подрядчик) _____ Бекжанов Т. Р.

фамилия, имя, отчество (при его наличии), подпись руководителя

Место печати (при наличии)

30.12.2025г.

Приложение 3к акту
приемки объекта в
эксплуатацию

форма

Технические характеристики объекта
(линии электропередач)

№ п/п	Наименование	Единица измерения	Количество
1	2	3	4
1	Воздушные ЛЭП низкого напряжения …	киломерт (далее – км)	
2	Воздушные ЛЭПВысокого напряжения 10 кВ …	км	
3	Кабельные ЛЭП низкого напряжения …	км	0,139
4	Кабельные ЛЭП высокого напряжения…	км	
5	Площадь опор	$м^2$	
6	Опоры:		
	1) металлические (наружное освещение)	штук (далее –шт)	
	2) деревянные с деревянными приставками	шт	
	3) деревянные с железобетонными приставками	шт	
	4) железобетонные	шт	
	5) тросовые подвесы	шт	
7	Провода:		
	1) медные	км	
	2) алюминиевые	км	
	3) сталеалюминиевые	км	
8	Кронштейны для светильников:		
	1) железобетонные	шт	
	2) металлические	шт	
9	Арматура уличного освещения:		
	1) светильники с лампами накаливания	шт	
	2) светильники с ртутными лампами	шт	

	3) светильники с люминесцентными лампами	шт	
10	Кабели:		
	1) АВБбШв 4×95	км	
	2) АВБбШв 4×240	км	
	3) АВБбШв 4×70	км	0,139
	4) АВБбШв 4×120	км	
	Наружное освещение:		
	1) АВБбШв 5х6	км	
	2) АВБбШв 4х6	км	
	3) АВБбШв 3х6	км	
11	Муфты соединительные...	шт	
12	Муфты концевые	шт	2
13	Контуры заземления	шт	
14	Устройства грозозащиты	шт	
15	Дорожные покрытия кабельных сетей:		
	1) асфальтобетонные	$м^2$	
	2) булыжные	$м^2$	
	3) тротуары	$м^2$	

Заказчик _____Байдаулетов А.Б._____

фамилия, имя, отчество (при наличии), подпись руководителя М.П.

30.12.2025 г.

Авторский надзор_____Едревский С.А.

фамилия, имя, отчество (при наличии), подпись эксперта М.П.

30.12.20

Приложение 13 к акту
приемки объекта в
эксплуатацию

форма

Технические характеристики объекта
(сети, водоводы, коллекторы и т.п.)

№ п/п	Наименование	Единицы измерения	Количество, протяженность	Примечание
1	2	3	4	5
Водопровод				
	Водоводы (общая протяженность)	м	65,5	Ø75x2,9
	1) из стальных труб	м		
	2) из чугунных труб	м		
	3) из асбестоцементных труб	м		
	4) из железобетонных труб	м		
	5) из полиэтиленовых труб ПЭ 100	м	65,5	Ø75x2,9
2	Распределительная сеть (общая протяженность)	м		
	1) из стальных труб	м		
	2) из чугунных труб	м		
	3) из асбестоцементных труб	м		
	4)из полиэтиленовых труб ПЭ 100	м		
	5)	м		
3	Прочие устройства			
	Смотровой колодец	шт		
	Задвижка d- 100	шт		
	« d- 80	шт	1	
	« d- 65	шт		
	Вентили d- 25	шт	1	
	« d-	шт		
	« d-	шт		

	Кран d-	шт		
	« d-	шт		
	« d-	шт		
	Гидрант	шт		
	Водопроводный ввод	шт	1	
	Водоразборная колонка	шт		
	Стальной футляр	шт		
	Питьевой фонтанчик	шт		
Канализация				
1	Коллекторы (общая протяженность)	м		
	1) из керамических труб	м		
	2) из чугунных труб	м		
	3) из бетонных труб	м		
	4) из асбестоцементных труб	м		
	5) из железобетонных труб	м		
	6)	м		
2	Канализационная сеть(общая протяженность)	м	96,5	DN/OD 200 SN24
	1) из керамических труб	м		
	2) из чугунных труб	м		
	3) из бетонных труб	м		
	4) из асбестоцементных труб	м		
	5) из железобетонных труб	м		
	6) из полиэтиленовых труб	м	96,5	DN/OD 200 SN24
3	Прочие устройства			
	Смотровой колодец	шт	4	Ø1500
	Выпуск	шт		

Горизонтальный разрез колодца

Масштаб условный

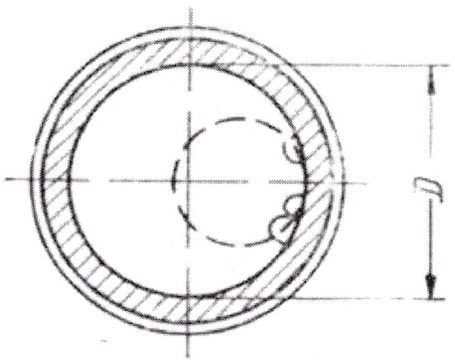

Вертикальный разрез колодца

Масштаб условный

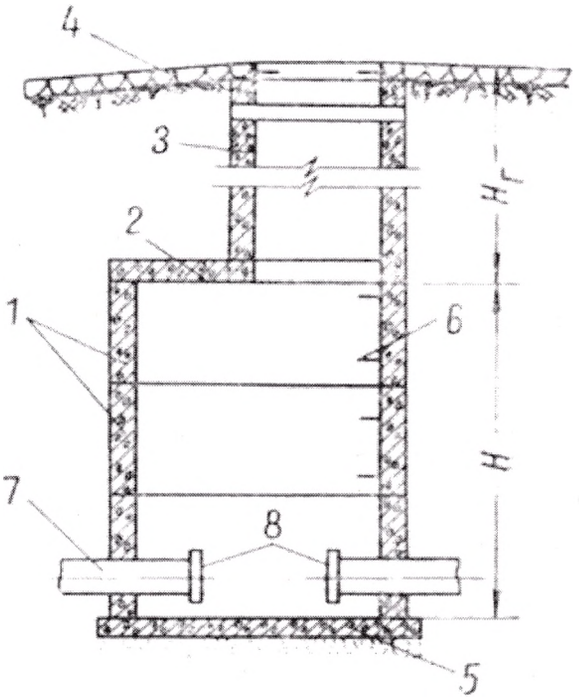

Спецификация

№ п/п	Наименование	Марка	Материал	Диаметр (мм) (размеры)	Количество	Примечание
1	Круглый канализационный колодец	К	ПН-15=4, КС10-3=3, КС15-6=8 ЗПП15-2=4, ПН15-=4, КО6=7	Ø1500	4	

Схема привязки колодца к постоянным точкам-ориентирам

Разбивка и привязка колодцев выполнено согласно проекту. Схемы привязки колодцев нанесены на исполнительный план.

Заказчик _____Байдаулетов А.Б._____

фамилия, имя, отчество (при наличии), подпись руководителя М.П.

30.12.2025 г.

Авторский надзор_____Едревский С.А.

фамилия, имя, отчество (при наличии), подпись эксперта М.П.

30.12.2025 г.

Приложение 14
к акту приемки объекта
в эксплуатацию

форма

Технические характеристики объекта
(тепловая трасса)

№ п/п	Наименование	Единицы измерения	Количество, протяженность	Примечание
1	Протяженность тепловой трассы	м	103,1	
	Протяженность воздушной прокладки:	м		
	1) на эстакадах	м		
	2) на опорах	м		
	Количество опор	шт		
	Протяженность подземной прокладки:	м		
	1) в проходных каналах	м		
	2) в непроходных каналах	м		
	3) бесканальная прокладка	м	103,1	
2	Количество колодцев (камер)	шт	1	
3	Количество компенсаторов	шт	4	
4	Количество вводов	шт		
5	Количество задвижек (задвижки, кран шаровый фланцевый, затвор дисковый поворотный)	шт	4 4 2 4	DN20 DN40 DN100 DN50

Горизонтальный разрез колодца

Масштаб условный

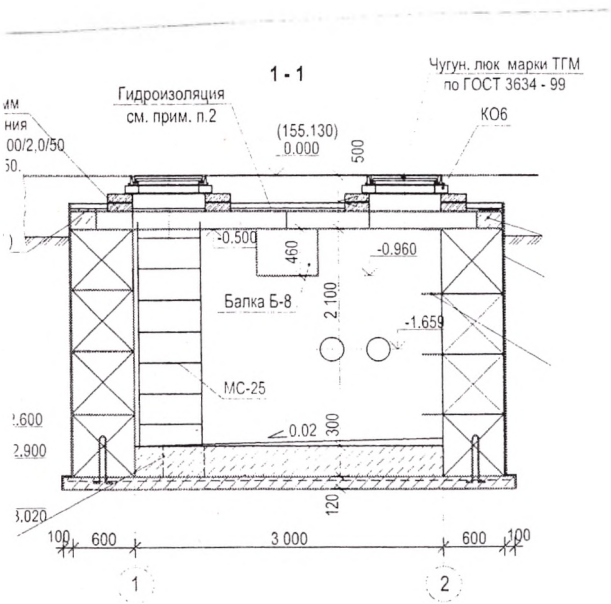

Вертикальный разрез колодца

Масштаб условный

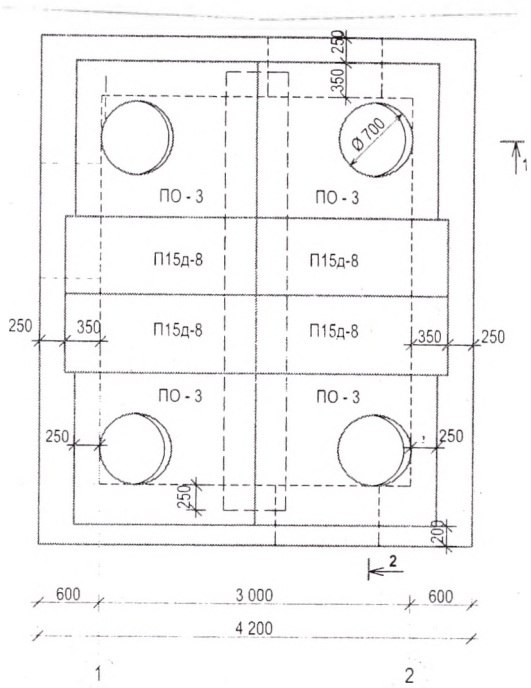

Спецификация

№ п/п	Наименование	Марка	Материал	Диаметр (мм) (размеры)	Количество	Примечание
1	Камера	УТ1	ФБС,бетон	4200*4950	1	

Схема привязки колодца к постоянным точкам-ориентирам

Разбивка и привязка колодцев выполнено согласно проекту. Схемы привязки колодцев нанесены на исполнительный план.

Заказчик _____Байдаулетов А.Б._____

фамилия, имя, отчество (при наличии), подпись руководителя

30.12.2025г.

Авторский надзор_____Едревский С.А.

фамилия, имя, отчество (при наличии), подпись эксперта

30.12.2025г.

3-14

Приложение 15
к акту приемки
объекта в эксплуатацию
форма

Технические характеристики объекта (газопровод, нефтепровод)

№ п/п	Наименование	Единицы измерения	Количество, протяженность	Примечание
1	Протяженность трубопровода	м	160,5	
	Общая длина трубопровода	м		
	Протяженность воздушной прокладки:	м	160,5	
	1) наэстакадах	м		
	2) наопорах	м		
	3) безопорная прокладка	м		
	4) по фасаду здания	м	160,5	
	Количество опор	шт		
	Протяженность подземной прокладки:	м		
	1) в проходных каналах	м		
	2) в полупроходных каналах	м		
	3) бесканальная прокладка	м		
2	Количество колодцев (камер)	шт		
3	Количество компенсаторов	шт		
4	Количество вводов	шт	1	
5	Количество задвижек d =	шт		

		d =	шт	
6	Вентили (клапан)	d =	шт	
		d =	шт	
7	Кран шаровый	d =25	шт	12
		d =50	шт	
8	Сифоны (гидрозатворы)		шт	
9	Переходники		шт	
10	Затворыповоротные		шт	
11	Регуляторы давления		шт	
12	Скважины		шт	
13	Станки - качалки (тип _____ , марка ____)		шт	
	-//- (тип____, марка ____)		шт	
	-//- (тип____, марка ____)		шт	

Горизонтальный разрез скважины (колодца)

Масштаб _____

Вертикальный разрез скважины (колодца)

Масштаб _____

Спецификация

№ п/п	Наименование	Марка	Материал	Диаметр (мм) (размеры)	Коли-чество	Примечание

Схема привязки скважины (колодца) к постоянным точкам-ориентирам

Заказчик _____Байдаулетов А.Б._____
фамилия, имя, отчество (при наличии), подпись руководителя М.П.

30.12.2025г.

Авторский надзор_____Едревский С.А._____
фамилия, имя, отчество (при наличии), подпись эксперта М.П.

30.12.2025г.