ТОО «Ақтөбе Жоба» ГСЛ 19008872

РАБОЧИЙ ПРОЕКТ

«Капитальный ремонт зданий по ул.Рыскулова, 6 и 8 (Городская многопрофильная больница №2) акимата города Астана, расположенное по адресу: улица Турара Рыскулова, здание 6,8»

Том 2

Альбом 1.2. Архитектурно-строительные решения. Литер А (блок В).

АЖ2018/74 - 3 - АС

Актобе 2024 г.

ТОО «Ақтөбе Жоба» ГСЛ 19008872

Заказчик: ГКП на ПХВ "Городская многопрофильная больница № 2" акимата города Астана.

РАБОЧИЙ ПРОЕКТ

«Капитальный ремонт зданий по ул.Рыскулова, 6 и 8 (Городская многопрофильная больница №2) акимата города Астана, расположенное по адресу: улица Турара Рыскулова, здание 6,8»

Том 2

Альбом 1.2. Архитектурно-строительные решения. Литер А (блок В).

АЖ2018/74 - 3 - АС

Директор ТОО "Актобе Жоба: Сәндібай Қ.О.

Главный инженер проекта: Байтина Г.Р.

Актобе 2024 г.

I. Общие данные

Проект капитального ремонта здания КГУ " зданий по ул.Рыскулова, 6 (Блок В) (Городская многопрофильная больница №2) акимата города Астана, расположенное по адресу: улица Турара Рыскулова, здание 6. Разработан в границах заданного участка, в настоящее время здание эксплуатируется согласно целевому назначению.

Характеристика здания:

Уровень ответственности – I.
Степень огнестойкости – II.
Класс конструктивной пожарной опасности – С1
Класс функциональной пожарной опасности здания – Ф1.1.

Климатические условия:

Проект предназначен для строительства в 1В (СП РК 2.04-01-2017) климатическом подрайоне со следующими природно-климатическими характеристиками:
-расчетная температура наружного воздуха наиболее холодной пятидневки = -31.2 °С;
-нормативное значение ветрового давления – Wo=0,77 кПа (77 кгс/м2);
-нормативное значения веса снегового покрова – S=1,5 кПа (150 кгс/м2);
-условия эксплуатации здания – здание отапливаемое;
-сейсмичность района строительства – несейсмичен (СП РК 2.03-30-2017);

Ремонтируемое здание 4-х этажное с цокольным и техническим этажом. многоугольное.
Высота 1-4 этажей 3.0м.
Высота цокольного этажа 2.2м.
Высота технического этажа 1.8м.

III. Конструктивное решение.

Конструктивная схема здания – бескаркасная. Пространственные конструктивные системы здания из несущих стен, объединенных для совместной работы горизонтальными дисками перекрытий и воспринимающих всю совокупность вертикальных и горизонтальных нагрузок.
Фундаменты - железобетонные ленточные на свайном основании.
Наружные стены – полнотелый силикатный кирпич марки М150 на цементно-песчаном растворе М50, толщиной – 380 мм.
Внутренние стены – полнотелый силикатный кирпич марки М150 на цементно-песчаном растворе М50, толщиной – 250 мм.
Перекрытия - сборные железобетонные пустотные плиты, монтированные в поперечном направлении, сопряжением на наружные и внутренние несущие стены.
Кровля - мягкая из рулонных материалов.
Окна - ПВХ с заполнением из однокамерного стеклопакета.
Двери - межкомнатные деревянные, входная - металлическая
Полы - керамическая плитка, линолеум.

точки примыкания к цоколю. Выполнить ремонт отделки цоколя.

Результаты обследования:

Фундаменты.
Фундаменты в литере А комбинированные: под несущими колоннами железобетонные сваи и под несущими стенами ленточные крупноблочные из бетонных блоков ФБС по ленточному монолитному основанию. Цоколь
отделан керамогранитом. Отмостка бетонная, местами асфальтобетон.
Фундаменты в литерах Б, В, Д под несущими кирпичными стенами ленточные крупноблочные из бетонных боков ФБС по ленточному монолитному основанию. Цоколь отделан плиткой. Отмостка бетонная.
Фундаменты в литерах Ж, З, И под несущими кирпичными стенами железобетонные ленточные, монолитные. Цоколь отделан плиткой. Отмостка бетонная.
На момент обследования были выявлены следующие дефекты и повреждения:
- Нарушение примыкания отмостки и цоколя;
- Нарушение отделки цоколя;
- Трещины и просадки отмостки местами.

Причинами появления дефектов и повреждений являются:
- Инфильтрация дождевых и талых вод у основания здания;
- Длительная эксплуатация здания без капитального ремонта.

Физическая оценка фундаментов по таблице 4 СП РК 1.04-102-2012 «Правила физического износа зданий и сооружений» соответствует физическому износу: 10,0%.
Физическая оценка фундаментов по таблице 5 СП РК 1.04-102-2012 «Правила физического износа зданий и сооружений» соответствует физическому износу: 10,0%.
Состояние фундаментов согласно СП РК 1.04-101-2012 (приложение Ж2) железобетонных конструкции по категории технического состояния относятся к категории I (исправная конструкция).
Рекомендации: *Произвести устройство новой отмостки в соответствии с технологией производства данных видов работ. Отмостку устраивают из асфальта или бетона. Ширина отмостки должна составлять около метра по всему периметру здания и иметь определённый уклон. Устройство отмостки позволяет отводить от здания дождевую и талую воду. Важную роль в устройстве отмостки играет качественная герметизация точки примыкания к цоколю. Выполнить ремонт отделки цоколя.*

Фасад.
Во всех зданиях крыльца железобетонные. Горизонтальные поверхности крылец отделаны керамической плиткой.
Фасады в литерах А, Ж, З, И утепленные, вентилируемые. Утеплитель минплита 50 мм и керамогранит по металлическим направляющим и кляммерам. Проёмы обшиты стальными доборками.
Фасады в литерах Б, В, Д облицовка из керамического пустотелого кирпича.
На момент обследования выявлены следующие повреждения и дефекты:
- Сколы покрытия ступеней и площадок крылец;
- Сколы и выбоины бетонных ступеней крылец;
- Следы увлажнения фасадов;
- Повреждения вентилируемого фасада, отсутствие отдельных плит, перекос плит.

Причины появления дефектов;
- Длительная эксплуатация без капитального ремонта;
- Атмосферные воздействия.

Состояние несущих конструкций входных групп согласно СП РК 1.04-101-2012 (приложение Ж2) железобетонных конструкции по категории технического состояния относятся к категории II (работоспособная конструкция).
Рекомендации: *Ремонт вентилируемого фасада в в литерах А, Ж, З, И. Устранить причины намокания фасадов в литерах Б, В, Д. Ремонт бетонных крылец. Ремонт вертикальной и горизонтальной отделки крылец.*
Минимальная продолжительность нормальной эксплуатации элементов зданий согласно, Таблице А.3 СН РК 1.04-26-2022.
точки примыкания к цоколю. Выполнить ремонт отделки цоколя.

Каркас.
Каркас в литере А является элементом несущего остова здания совместно с несущими кирпичными стенами, фундаментами и перекрытиями обеспечивают его жесткость и устойчивость. Конструктивная схема каркасно-стеновая. Каркас состоит из монолитных железобетонных колонн сечением 400х400 мм, а также из продольных и поперечных монолитных железобетонных ригелей в качестве пространственной жёсткости и опоры под железобетонные плиты перекрытия. Колонны расположены как по периметру по всей длине, так и внутри здания. В подвале колонны усилены стальными обоймами.
На момент обследования дефекты и повреждения, влияющие на несущую способность здания не выявлены.
Физическая оценка железобетонных колонн по таблице 19 СП РК 1.04-102-2012 «Правила физического износа зданий и сооружений» соответствует физическому износу: 10,0%.
Физическая оценка железобетонных балок перекрытия по таблице 32 СП РК 1.04-102-2012 «Правила физического износа зданий и сооружений» соответствует физическому износу: 10,0%.
Состояние несущих конструкции каркаса согласно СП РК 1.04-101-2012 (приложение Ж2) железобетонных конструкции по категории технического состояния относятся к категории I (исправная конструкция).
Рекомендации: *Ремонтные работы не требуются.*

Стены и перегородки.
Наружные стены здания в литере А выполняют ограждающие (между колоннами) или несущие (наружные стены) функции. Стены, ограждающие выполнены из пустотелого керамического кирпича толщиной 380 мм. Наружные и внутренние несущие стены выполнены из силикатного кирпича облицованные керамической кладкой с общей толщиной 510 мм. Перегородки
внутри здания кирпичные толщиной 120 мм.
В литерах Б, В, Д, Ж, З, И стены являются основным элементом несущего остова здания и выполнены из кирпича толщиной 510 мм. Перегородки кирпичные толщиной 120 мм.
На момент обследования дефекты и повреждения не выявлены.
Физическая оценка наружных стен по таблице 12 СП РК 1.04-102-2012 «Правила физического износа зданий и сооружений» соответствует физическому износу: 10,0%.
Физическая оценка перегородок по таблице 21 СП РК 1.04-102-2012 «Правила физического износа зданий и сооружений» соответствует физическому износу: 10,0%.
Состояние конструкций стен согласно СП РК 1.04-101-2012 (приложение Ж1) каменных конструкции по категории технического состояния относятся к категории I (исправная конструкция).
Состояние несущих конструкций перегородок согласно СП РК 1.04-101-2012 (приложение Ж1) каменных конструкции по категории технического состояния относятся к категории I (исправная конструкция).

Настоящий проект соответствует требованиям экологических, санитарно-технических, противопожарных и других норм, действующих на территории Республики Казахстан и обеспечивает безопасную для жизни и здоровья людей эксплуатацию обьекта при соблюдении требований настоящего проекта.

Главный инженер проекта: _____ *Байтина Г.Р.*

Взам. инв. №
Подп. и дата
Инв. № подл.

Изм.	Кол.уч	Лист	№док.	Подпись	Дата
ГИП		Байтина			
Разработал		Жаленов			
Проверил					
Норм. контроль		Сандибай			

АЖ2018/74 - 0 - АС

Разработка проектно-сметной документации на капитальный ремонт зданий по ул.Рыскулова, 6 и 8 (Городская многопрофильная больница №2) акимата города Астана, расположенное по адресу: улица Турара Рыскулова, здание 6,8

Рыскулова 6 (Блок В)	Стадия	Лист	Листов
	РП	1	
Общие данные (начало)	ТОО "Актобе Жоба" ГСЛ 19008872 г.Актобе		

Формат: А2А

Внутренняя отделка.

Внутренняя отделка стен и потолков в обследуемых помещениях здании:
стены – цементно-песчаная штукатурка с окраской на водной основе, а также окраска стен и перегородок эмалевая, масляная. В санузлах и специальных помещениях здании под литерами А, Б, облицовка стен керамической плиткой. Потолки в литере А местами отделаны подвесными панелями.

На момент обследования выявлены следующие дефекты и повреждения: Характерными дефектами штукатурки являются трещины, выбоины, имеются неровности и шероховатость местами;
 Пятна и следы локального ремонта;
 Шелушение окрасочного слоя;
 Трещины, сколы и местами отставание отдельных плиток облицовки стен от основания;
 Износ подвесного потолка из панелей.

Физическая оценка окрасочного слоя на водной основе по таблице 48 СП РК 1.04-102-2012 «Правила физического износа зданий и сооружений» соответствует физическому износу 40%.

Физическая оценка облицовки керамическими плитками по таблице 51 СП РК 1.04-102-2012 «Правила физического износа зданий и сооружений» соответствует физическому износу 40 %.

Физическая оценка штукатурки монолитной по таблице 52 СП РК 1.04-102-2012 «Правила физического износа зданий и сооружений» соответствует физическому износу 30 %.

Рекомендации: Выполнить ремонт штукатурки, а также полная перекраска стен с подготовкой поверхности. Отделочно-покрасочные работы потолков. Частичная замена облицовки керамическими плитками. Замена подвесного потолка.

Крыша, кровля.

Деревянная односкатная крыша с кровлей из профлиста имеется только в одном из пристроек в литере А (блок А). Несущие элементы крыши – наклонные стропильные ноги, выполнены из брусьев 50х140 (h) мм. с шагом 95-100 см, которые опираются мауэрлат (брус 150х100 (h) мм.). Опорные стойки – расколы выполнены из бруса сечением 135х50мм и соединены с верхними прогонами и нижним лежнем распорками гвоздями длиной 200 мм. через деревянные прокладки. Раскосы выполнены из бруса 50х150 (h).

Все здания под литерами А, Б, В, Д, Ж, З, И имеют мягкую кровлю на битумной основе (рубероид). Парапеты обшиты стальными доборками. Водосток внутренний, по полимерным трубам. На кровле наблюдаются вентиляционные втяжки с зонтиками, а также будки выхода на крышу из керамического кирпича обшитые керамогранитом.

На момент обследования выявлены следующие повреждения и дефекты:
 Множественные течи в местах с мягкой кровлей;
 Трещины, рассыхание, отставание рулонной кровли от основания;
 Ослабление креплении обшивки парапетов;
 Повреждения обшивки фасадов блоков выходов на кровлю;
 Повреждения внутренних водосточных труб.

Причины появления дефектов:
 Длительная эксплуатация без капитального ремонта;
 Атмосферные воздействия.

Физическая оценка деревянной крыши по таблице 38 СП РК 1.04-102-2012 «Правила физического износа зданий и сооружений» соответствует физическому износу 15%.
Физическая оценка стальной кровли по таблице 38 СП РК 1.04-102-2012 «Правила физического износа зданий и сооружений» соответствует физическому износу 15%.

Физическая оценка рулонной кровли по таблице 41 СП РК 1.04-102-2012 «Правила физического износа зданий и сооружений» соответствует физическому износу 65%.

Состояние конструкций несущих конструкций крыши, согласно СП РК 1.04-101-2012 (приложение Ж4) конструкции по категории технического состояния относятся к категории I (работоспособная конструкция).

Рекомендации: *Для дальнейшей безопасной и комфортабельной эксплуатации необходимо заменить всю мягкую кровлю в литере А и А1. Выполнить крепление парапетов. Заменить фасад на будках выхода на крышу.*

Предусмотреть замену внутреннего водостока.

Производство работ вести строго в соответствии с требованиями СН РК 3.02-37-2013 "Крыши и кровли" и других нормативных документов.

Полы.

Полы в здании под литером А бетонные покрытые керамогранитом, керамической плиткой или линолеумом.

Полы в здании под литером А1, А2, Б бетонные покрытые керамической плиткой.

Полы в здании под литером В бетонные и керамическая плитка.

Полы в здании под литером Д керамическая плитка.

В КПП под литером Ж полы в виде керамической плитки, а также линолеума.

На момент обследования были выявлены следующие повреждения и дефекты:
 Изорванность и потертость линолеума;
 Множественные заплатки на линолеумах;
 Сколы и трещины отдельных напольных плиток;
 Износ плинтусов.

Причины повреждении:
 Длительная эксплуатация без капитального ремонта.

Физическая оценка полов из рулонных материалов по таблице 59 СП РК 1.04-102-2012 «Правила физического износа зданий и сооружений» соответствует физическому износу 80%.

Физическая оценка полов из керамических плиток по таблице 55 СП РК 1.04-102-2012 «Правила физического износа зданий и сооружений» соответствует физическому износу 40%.

Рекомендации: *Произвести демонтаж повреждённых полов и напольных покрытий. Подготовить основание, выполнить устройство рулонных полов из нового материала, предусмотреть замену плинтуса. Проектом предусмотреть материальное покрытие полов в зависимости от назначения помещений и пожеланий заказчика. Устройство пола устроить без перепадов по высоте.*

Выполнить замену перил-ограждений и противоскользящего покрытия всех ступеней и площадок на входной группе. Производство работ вести строго в соответствии с требованиями СН РК 3.02-36-2012 «Полы» и других нормативных документов.

Окна, витражи и двери.

Окна во всех зданиях полимерные с толщиной профиля 60 мм, одностворчатые с поворотным и откидным механизмом, сливы стальные оцинкованные, внутренние откосы оштукатурены и окрашены. Подоконники из ПВХ. Внутренние двери деревянные филенчатые, а также местами ПВХ. Наружные двери полимерные и стальные. Также в здании под литером А имеются витражи из алюминиевого профиля.

На момент обследования выявлены следующие повреждения:
 Износ резиновых уплотнителей оконных створок и дверей из ПВХ;
 Трещины стеклопакетов окон;
 Трещины стеклопакетов витражей в литере А;
 Физический износ отдельной фурнитуры внутренних дверей;
 Пошатывание, износ фурнитуры наружных дверей из ПВХ;
 Выгорание и очаги коррозии наружных стальных дверей.

Причины повреждении:
 Длительная эксплуатация без капитального ремонта;
 Атмосферные воздействия.

Физическая оценка оконных блоков по таблице 62 «Оконные блоки из полимерных материалов» СП РК 1.04-102-2012 «Правила физического износа зданий и сооружений» соответствует физическому износу 25%.

Физическая оценка дверных блоков по таблице 63 «Двери деревянные» СП РК 1.04-102-2012 «Правила физического износа зданий и сооружений» соответствует физическому износу 40%.

Физическая оценка дверных блоков по таблице 64 «Двери металлические, из полимерных материалов» СП РК 1.04-102-2012 «Правила физического износа зданий и сооружений» соответствует физическому износу 40%.

Рекомендации: Замена витража на лицевом фасаде блока А в литере А. Замена резиновых уплотнителей окон. Замена поврежденных стеклопакетов. Ремонт внутренних деревянных дверей с заменой до 50% приборов. Регулировка фурнитуры внутренних дверей и окон из ПВХ. Замена наружных дверей из ПВХ. Покраска стальных дверей.

Принятые решения ремонтных работ:

В здании больницы при капитальном ремонте предусмотреть следующие мероприятия:
- Замена отмостки с подготовкой основания
- Ремонт крылец с заменой отделочного материала
- Замена красочного покрытия всех металлических элементов крылец (стойки, существубщие металлические конструкции козырька)
- Замена кровельного покрытия, а так же замена парапетной доборки
- Частичная замена вентилируемого фасада керамогранитной плитки в местах сколов.
- Замена поврежденных деревянных дверей
- Замена уплотнителей оконных блоков, регулировка фурнитуры, ремонт наружных отливов.
- Покраска всех стальных дверей
- Ремонт и регулировка дверей из ПВХ.
- Замена внутренней отделки стен, потолков.
- Замена покрытия полов из ленолеума и керамической плитки. Затирка трещин и выбоин бетонных полов в технических помещениях.

Противопожарные мероприятия

Противопожарные мероприятия предусмотрены в соответствии с требованиями СП РК 2.02-101-2022 Пожарная безопасность зданий и сооружений". Двери на путях эвакуации открываются наружу. Деревянные элементы и конструкции покрываются огнезащитными красками за 2 раза. К зданию обеспечен подъезд пожарных машин.

Антикоррозийные мероприятия

Проект разработан в соответствии с требованиями СП РК 2.01-101-2013 "Защита строительных конструкций от коррозии". Все металлические и деревянные конструкции и изделия окрашиваются антикоррозийными лаками за 2 раза.

Охрана окружающей среды

Здание по назначению помещений не оказывает агрессивного воздействия на окружающую среду. В помещениях запрещено хранить взрывоопасные товары. Все бытовые отходы и бытовой мусор по мере накопления вывозятся в отведенные для этого места.

Виды скрытых работ

При производстве строительных работ согласно СН РК 1.03-00-2011. "Организация строительного производства" должны быть составлены акты освидетельствования следующих видов работ:
- *по устройству полов: на устройство каждого элемента пола, предшествующего следующему;*
- *прокладки всех инженерных сетей, попадающих в пол;*
- *по выполнению отделочных работ;*
- *на выполнение электромонтажных работ;*
- *о соответствии поверхности требованиям отделки.*

Взам. инв. №

Подп. и дата

Инв. № подл.

						АЖ2018/74 - 0 - АС	
						Разработка проектно-сметной документации на капитальный ремонт зданий по ул.Рыскулова, 6 и 8 (Городская многопрофильная больница №2) акимата города Астана, расположенное по адресу: улица Турара Рыскулова, здание 6,8	
Изм.	Кол.уч	Лист	№док.	Подпись	Дата		
ГИП		Байтина				Рыскулова 6 (Блок В)	Стадия: РП; Лист: 1.1; Листов:
Разработал		Жаленов				Общие данные (окончание)	ТОО "Ақтөбе Жоба" ГСЛ 19008872 г.Актобе
Проверил							
Норм. контроль		Сандибай					

Формат: А2А

Ведомость рабочих чертежей основного комплекта

Лист	Наименование	Примечание
1	Общие данные (начало)	
1.1	Общие данные (окончание)	
1.2	Ведомость рабочих чертежей	
2	Фасад 1/В-14/В (Обмерочные и демонтажные работы)	
3	Фасад 1/Г-9/Г (Обмерочные и демонтажные работы)	
4	Фасад 14/В-1/В (Обмерочные и демонтажные работы)	
5	Фасад А/В-М/В (Обмерочные и демонтажные работы)	
6	Фасад М/В-А/В (Обмерочные и демонтажные работы)	
7	План этажа на отм. -2.500 в осях А/В-М/В между осями 1/В-14/В (Обмерочные чертежи)	
8	План этажа на отм. 0.000 Блок В1 в осях А/В-М/В между осями 1/В-14/В (Обмерочные и демонтажные работы)	
9	План этажа на отм. +3.300 в осях А/В-М/В между осями 1/В-14/В (Обмерочные и демонтажные работы)	
10	План этажа на отм. +6.600 в осях А/В-М/В между осями 1/В-14/В (Обмерочные и демонтажные работы)	
11	План этажа на отм. +9.900 в осях А/В-М/В между осями 1/В-14/В (Обмерочные и демонтажные работы)	
12	План этажа на отм. +13.350 в осях А/В-М/В между осями 1/В-14/В (Обмерочные чертежи)	
13	План кровли в осях А/В-М/В между осями 1/В-14/В (Обмерочные и демонтажные работы)	
14	Разрез 1-1 (Обмерочные и демонтажные работы)	
15	Экспликация полов (Демонтажные работы)	
16	Экспликация полов (Демонтажные работы)	
17	Ведомость отделки стен (Демонтажные работы)	
18	Ведомость отделки стен (Демонтажные работы)	
19	Ведомость заполнения дверных и оконных проемов (Демонтажные работы)	
20	Фасад 1/В-14/В (Монтажные работы)	
21	Фасад 14/В-1/В (Монтажные работы)	
22	Фасад А/В-М/В (Монтажные работы)	
23	Фасад М/В-А/В (Монтажные работы)	
24	План этажа на отм. 0.000 Блок В1 в осях А/В-М/В между осями 1/В-14/В (Монтажные работы)	
25	План этажа на отм. +3.300 в осях А/В-М/В между осями 1/В-14/В (Монтажные работы)	
26	План этажа на отм. +6.600 в осях А/В-М/В между осями 1/В-14/В (Монтажные работы)	
27	План этажа на отм. +9.900 в осях А/В-М/В между осями 1/В-14/В (Монтажные работы)	
28	План кровли в осях А/В-М/В между осями 1/В-14/В (Монтажные работы)	
29	Разрез 1-1 (Монтажные работы)	
30	Экспликация полов (Монтажные работы)	
31	Экспликация полов (Монтажные работы)	
32	Ведомость внутренней отделки (Монтажные работы)	
33	Ведомость внутренней отделки (Монтажные работы)	
33.1	Ведомость внутренней отделки (Монтажные работы)	
33.2	Ведомость внутренней отделки (Монтажные работы)	
34	Ведомость заполнения дверных и оконных проемов (Монтажные работы)	
35	Крыльцо Кр-1 (Монтажные работы)	
36	Крыльцо Кр-2 (Монтажные работы)	

Ведомость рабочих чертежей основного комплекта

Лист	Наименование	Примечание
37	Крыльцо Кр-3 (Монтажные работы)	
38	Крыльцо Кр-4 (Монтажные работы)	
39	Крыльцо Кр-5 (Монтажные работы)	
40	Ворота Вр-1 (Монтажные работы)	
41	Узлы ворот Вр-1	
42	Строительная часть лифта	
43	Строительная часть лифта	

Технико-экономические показатели

№	Наименование	Ед.изм.	Количество
1	Число этажей	этаж	цоколь+4+тех.этаж
2	Площадь застройки	м^2	2199.87
3	Общая площадь	м^2	8909,19
4	Строительный объем	м^3	45 096
	в том числе выше 0.000	м^3	39 597
	в том числе ниже 0.000	м^3	5 499
5	Высота этажа	м	2,2м, 3,0м, 1,8м

Ведомость ссылочных и прилагаемых документов

Обозначение	Наименование
СП РК 3.02-107-2014	Общественные здания и сооружения
СП РК 3.02-108-2013	Административные и бытовые здания
СП РК 2.02-101-2022	Пожарная безопасность зданий и сооружений
СП РК 2.04-01-2017	Строительная климатология
СП РК 2.04-107-2022	Тепловая защита зданий
НТП РК 01-01-3.1 (4.1)-2017	Нагрузка и воздействия
СП РК 3.02-136-2012	Полы
СП РК 3.02-137-2013	Крыши и кровли
ГОСТ 530-2012	Кирпич и камень керамический
ГОСТ 31173-2016	Блоки дверные стальные
Серия 1.236-5. Вып.3	Противопожарные двери общественных зданий
ГОСТ 475-2016	Двери деревянные для жилых и общественных зданий
ГОСТ 6141-91	Плитки керамические глазуровнные для внутренней облицовки стен

Взам. инв. №

Подп. и дата

Инв. № подл.

Изм.	Кол.уч	Лист	№док.	Подпись	Дата
ГИП		Байтина			
Разработал		Жаленов			
Проверил					
Норм. контроль		Сандибай			

АЖ2018/74 - 0 - АС

Разработка проектно-сметной документации на капитальный ремонт зданий по ул.Рыскулова, 6 и 8 (Городская многопрофильная больница №2) акимата города Астана, расположенное по адресу: улица Турара Рыскулова, здание 6,8

Рыскулова 6 (Блок В)	Стадия	Лист	Листов
	РП	1.2	
Ведомость рабочих чертежей	ТОО "Ақтөбе Жоба" ГСЛ 19008872 г.Актобе		

Формат: А2А

Фасад 1/В-14/В (Обмерочные и демонтажные работы)

Примечания:

1. Смотреть совместно с листами АС-3,4,5,6;
2. Ведомость демонтажа наружной отделки см. лист АС-4;

Изм.	Кол.уч	Лист	№док.	Подпись	Дата	АЖ2018/74 - 0 - АС
ГИП		Байтина				Разработка проектно-сметной документации на капитальный ремонт зданий по ул.Рыскулова, 6 и 8 (Городская многопрофильная больница №2) акимата города Астана, расположенная по адресу: улица Турара Рыскулова, здания 6,8
Разработал		Жаленов				Рыскулова 6 (Блок В)
Проверил						Фасад 1/В-14/В (Обмерочные и демонтажные работы)
Норм. контроль		Сандибай				

Стадия	Лист	Листов
РП	2	

ТОО "Актюбе Жоба"
ГСЛ 19008872
г.Актюбе

Формат: А3х3

Взам. инв. №

Подп. и дата

Инв. № подл.

Фасад 14/В-1/В (Обмерочные и демонтажные работы)

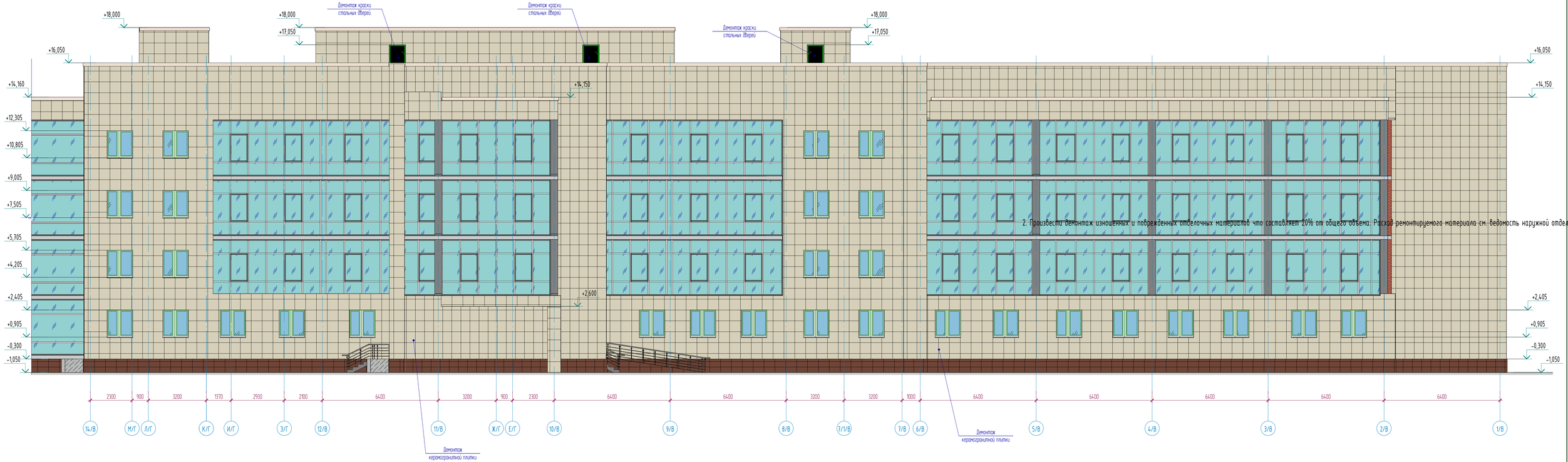

2. Произвести демонтаж изношенных и поврежденных отделочных материалов что составляет 20% от общего объема. Расход ремонтируемого материала см. ведомость наружной отделки.

Ведомость отделки фасадов

Поз. отделки	Наименование элемента фасада	Наименование материала отделки	Наименование и номер эталона цвета или...		Площадь, м2	Примечание
1	Стена	Керамогранитная плитка		RALL 1000	634,24	Демонтаж
2	Цоколь	Керамогранитная плитка		RALL 7008	50,66	Демонтаж
3	Крыльцо (козырек)	Керамогранитная плитка		RALL 1000	24,85	Демонтаж
4	Витражи	Алюминиевый профиль/ Двойное остекление/ стекло				
5	Кровля	Плоская с мягким покрытием из рулонных материалов				
6	Двери	Металлические				
7	Окна					

Примечания:
1. Смотреть совместно с листами АС-2,3,5,6;

2. Произвести демонтаж изношенных и поврежденных отделочных материалов что составляет 20% от общего объема. Расход ремонтируемого материала см. ведомость наружной отделки.

Изм.	Кол.уч	Лист	№док.	Подпись	Дата
ГИП		Байтина			
Разработал		Жаленов			
Проверил					
Норм. контроль		Сандыбай			

АХ2018/74 - 0 - АС

Разработка проектно-сметной документации на капитальный ремонт здания по ул.Рыскулова, 6 и 8 (Городская многопрофильная больница №2) акимата города Астана, расположенное по адресу улица Тларова Рыскулова, здание 6,8

Рыскулова 6 (Блок В)	Стадия	Лист	Листов
	РП	4	
Фасад 14/В-1/В (Обмерочные и демонтажные работы)	ТОО "Ақтөбе Жоба" ГСЛ 19008872 г.Актобе		

Взам. инв. №

Подп. и дата

Инв. № подл.

Фасад А/В-М/В (Обмерочные и демонтажные работы)

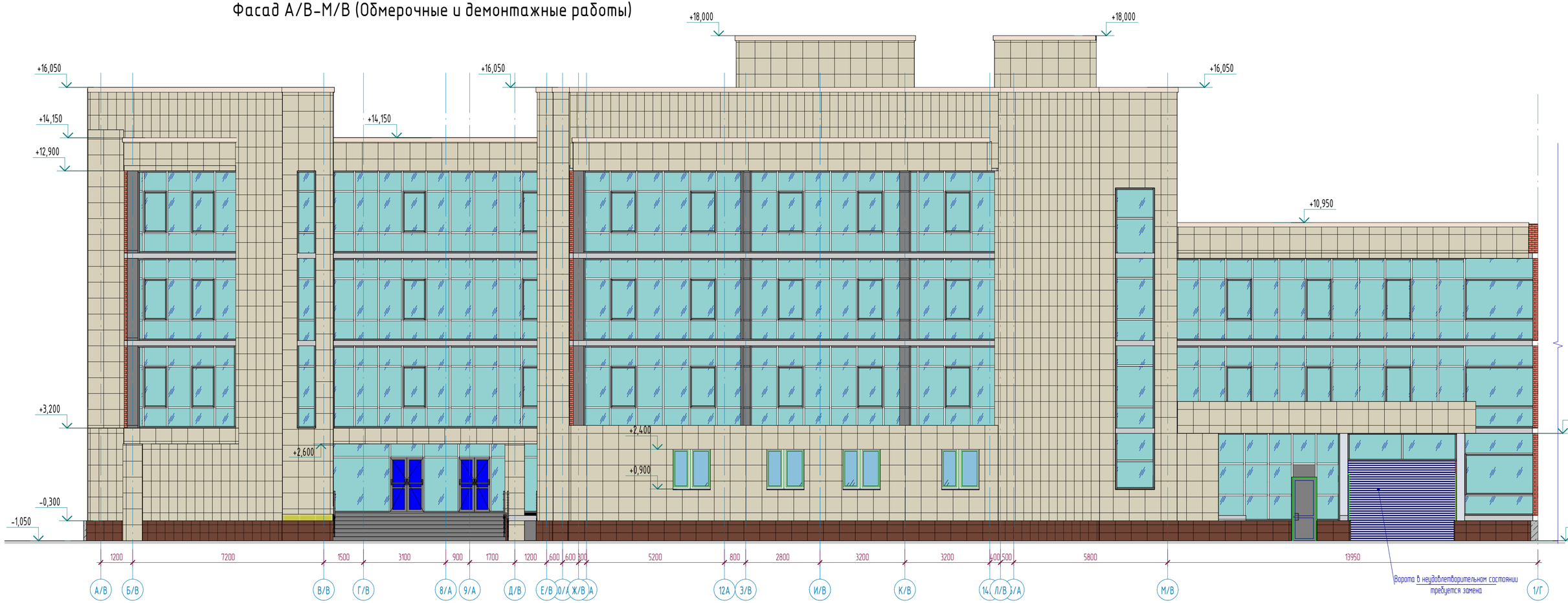

Примечания:

1. Смотреть совместно с листами АС-2,3,4,6;
2. Ведомость демонтажа наружной отделки см. лист АС-4;

						АЖ2018/74 - 0 - АС	
						Разработка проектно-сметной документации на капитальный ремонт зданий по ул.Рыскулова, 6 и 8 (Городская многопрофильная больница №2) акимата города Астана, расположенное по адресу: улица Турара Рыскулова, здание 6,8	
Изм.	Кол.уч	Лист	№док.	Подпись	Дата		
ГИП		Байтина				Рыскулова 6 (Блок В)	Стадия: РП; Лист: 5; Листов:
Разработал		Жаленов				Фасад А/В-М/В (Обмерочные и демонтажные работы)	ТОО "Ақтөбе Жоба" ГСЛ 19008872 г.Актобе
Проверил							
Норм. контроль		Сандибай					

Взам. инв. №

Подп. и дата

Инв. № подл.

Формат: А3х3

Фасад М/В-А/В (Обмерочные и демонтажные работы)

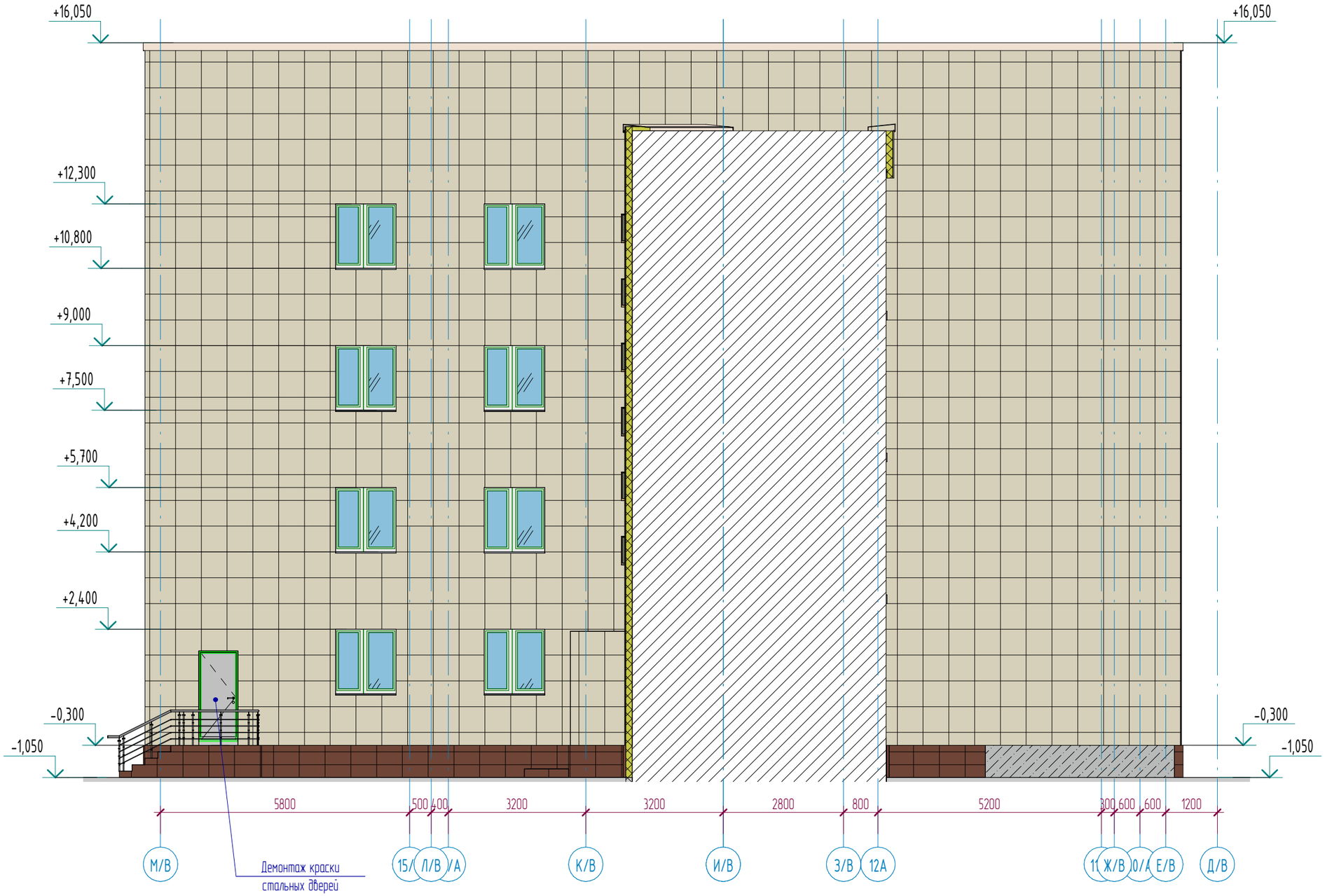

Примечания:

1. Смотреть совместно с листами АС-2,3,4,5;
2. Ведомость демонтажа наружной отделки см. лист АС-4;

Изм.	Кол.уч	Лист	№док.	Подпись	Дата
ГИП		Байтина			
Разработал		Жаленов			
Проверил					
Норм. контроль		Сандибай			

АЖ2018/74 - 0 - АС

Разработка проектно-сметной документации на капитальный ремонт зданий по ул.Рыскулова, 6 и 8 (Городская многопрофильная больница №2) акимата города Астана, расположенное по адресу: улица Турара Рыскулова, здание 6,8

	Стадия	Лист	Листов
Рыскулова 6 (Блок В)	РП	6	
Фасад М/В-А/В (Обмерочные и демонтажные работы)	ТОО "Ақтөбе Жоба" ГСЛ 19008872 г.Актобе		

Формат: А3А

Взам. инв. №

Подп. и дата

Инв. № подл.

План этажа на отм. -2.500 в осях А/В-М/В между осями 1/В-14/В (Обмерочные чертежи)

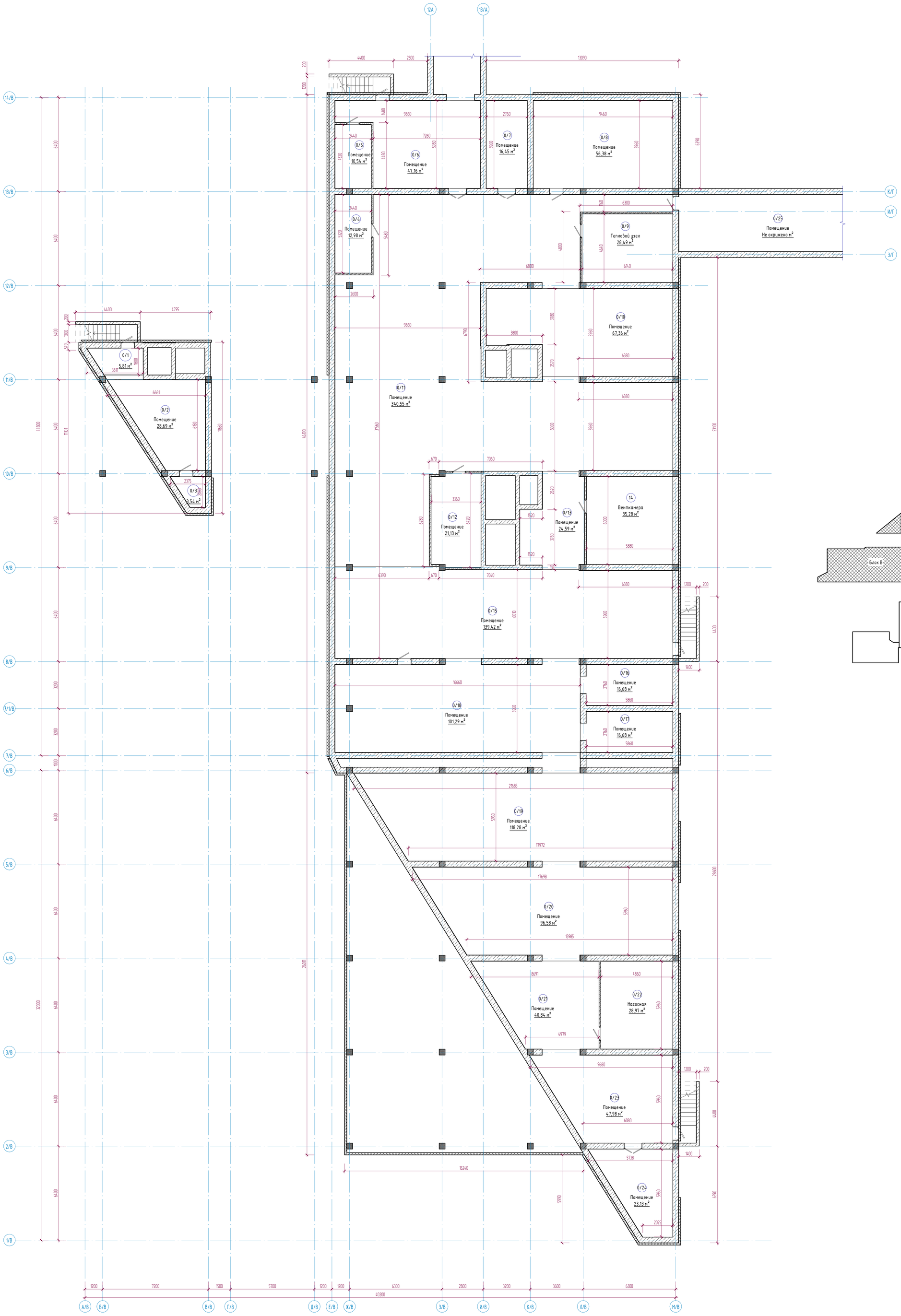

Экспликация помещений

Номер помещения	Наименование	Площадь, м²	Кат. помещений
0/1	Помещение	5,81	
0/2	Помещение	28,69	
0/3	Помещение	3,54	
0/4	Помещение	12,98	
0/5	Помещение	10,54	
0/6	Помещение	47,16	
0/7	Помещение	16,45	
0/8	Помещение	56,38	
0/9	Тепловой узел	28,49	
0/10	Помещение	67,36	
0/11	Помещение	340,55	
0/12	Помещение	21,13	
0/13	Помещение	24,59	
0/15	Помещение	139,42	
0/16	Помещение	16,68	
0/17	Помещение	16,68	
0/18	Помещение	101,29	
0/19	Помещение	118,28	
0/20	Помещение	96,58	
0/21	Помещение	40,84	
0/22	Насосная	28,97	
0/23	Помещение	47,98	
0/24	Помещение	23,13	

Схема блокировки

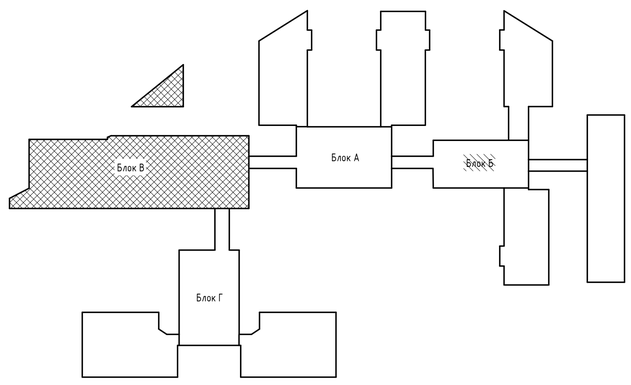

Примечания:

1. Смотреть совместно с листами АС-8,9,10,11,12,13;
2. Экспликация демонтажа полов см. листы АС-15,16;
3. Ведомость демонтажа внутренней отделки см. лист АС-17;
4. Спецификация демонтажа элементов заполнения проемов см. лист АС-18;

Изм.	Кол.уч	Лист	№док.	Подпись	Дата	АЖ2018/74 - 0 - АС			
						Разработка проектно-сметной документации на капитальный ремонт зданий по ул.Рыскулова, 6 и 8 Городская многопрофильная больница №2 акимата города Астана, расположенное по адресу: улица Тургора Рыскулова, здание 6,8			
ГИП		Байтина				Рыскулова 6 (Блок В)	Стадия	Лист	Листов
Разработал		Жаленов					РП	7	
Проверил						План этажа на отм. -2.500 в осях А/В-М/В между осями 1/В-14/В (Обмерочные чертежи)	ТОО "Ақтөбе Хоба" ГСЛ 19008872 г.Актобе		
Норм. контроль		Сандыбай							

Формат: А1А

Взам. инв. №

Подп. и дата

Инв. № подл.

План этажа на отм. 0.000 в осях А/В-М/В между осями 1/В-14/В (Обмерочные и демонтажные работы)

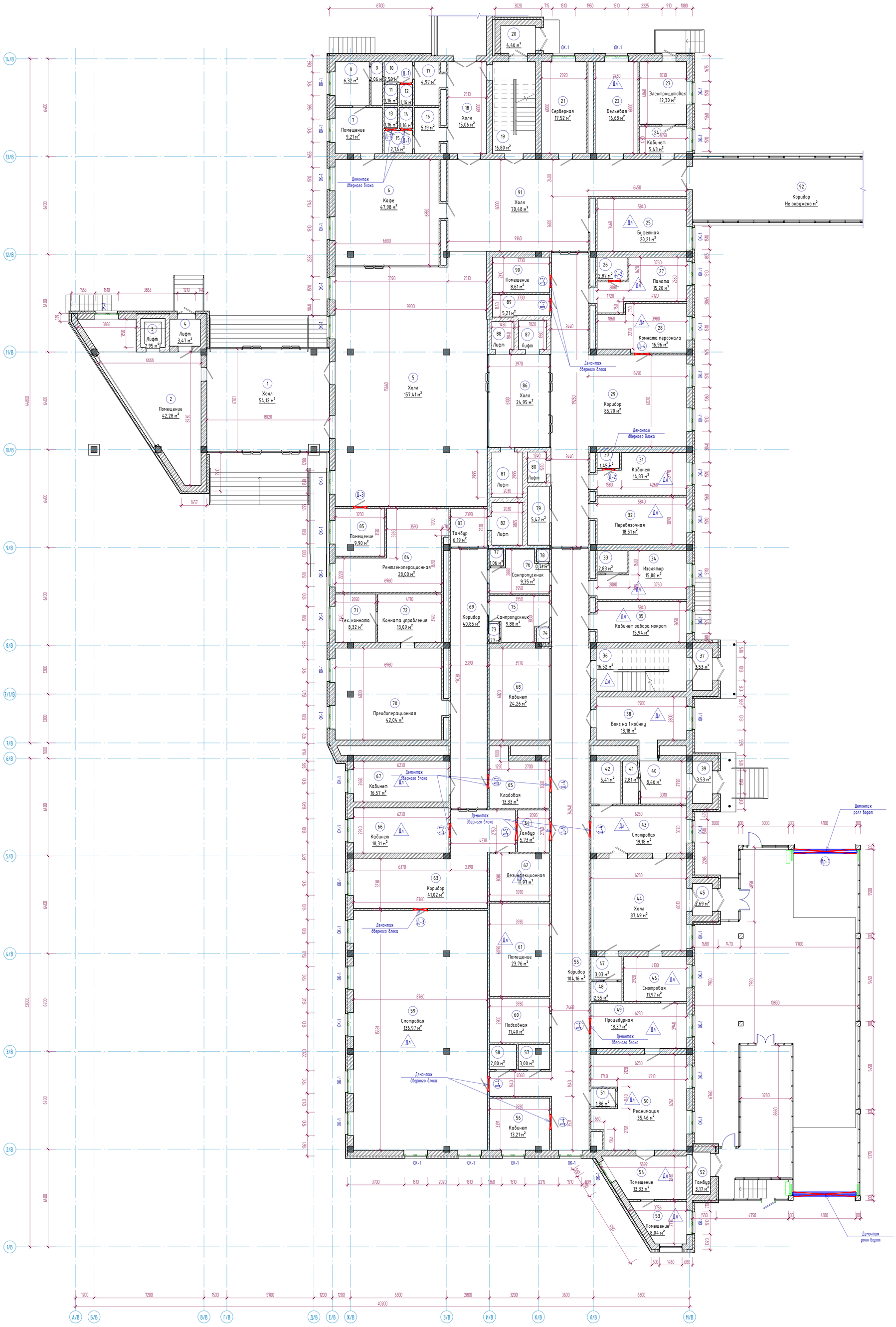

Экспликация помещений

Номер помещения	Наименование	Площадь, м²	Кат. помещений
1	Холл	54,12	
2	Помещение	42,28	
3	Лифт	2,95	
4	Лифт	3,47	
5	Холл	157,41	
6	Кафе	47,98	
7	Помещение	9,21	
8	Комната отдыха	6,32	
9	С/у	2,06	
10	Коридор	2,50	
11	С/у	1,16	
12	С/у	1,16	
13	С/у	1,16	
14	С/у	1,16	
15	Коридор	2,76	
16	Уборная	5,19	
17	Уборная	4,97	
18	Холл	15,06	
19	Лестничная клетка	16,80	
20	Тамбур	4,46	
21	Серверная	17,52	
22	Бельевая	16,68	
23	Электрощитовая	12,30	
24	Кабинет	5,43	
25	Буфетная	20,21	
26	С/у	2,87	
27	Палата	15,20	
28	Комната персонала	16,96	
29	Коридор	85,70	
30	С/у	1,45	
31	Кабинет	14,83	
32	Перевязочная	18,51	
33	С/у	2,83	
34	Изолятор	15,88	
35	Кабинет забора мокрот	15,94	
36	Лестничная клетка	16,52	
37	Тамбур	3,53	
38	Бокс на 1 койнку	18,18	
39	Тамбур	3,53	
40	Санитарная комната	8,46	
41	С/у с душевой	2,81	
42	С/у с душевой	5,41	
43	Смотровая	19,18	
44	Холл	37,49	
45	Тамбур	2,69	
46	Смотровая	11,97	
47	Тамбур	3,03	
48	С/у	2,55	
49	Процедурная	18,37	
50	Реанимация	35,46	
51	Тамбур	1,86	
52	Тамбур	3,17	
53	Помещение	8,04	
54	Помещение	13,33	
55	Коридор	104,16	
56	Кабинет	13,21	
57	С/у	3,00	
58	С/у	2,80	
59	Смотровая	136,97	
60	Подсобная	11,40	
61	Помещение	23,76	
62	Дезинфекционная	11,97	
63	Коридор	41,02	
64	Тамбур	5,73	
65	Кладовая	13,33	
66	Кабинет	18,31	
67	Кабинет	16,57	
68	Кабинет	24,26	
69	Коридор	40,85	
70	Предоперационная	42,04	
71	Тех. комната	8,32	
72	Комната управления	13,09	
73	С/у	0,77	
74	Душевая	0,77	
75	Санпропускник	9,88	
76	Санпропускник	9,35	
77	С/у	1,06	
78	Душевая	0,71	
79	Гардеробная	5,47	
80	Лифт	2,39	
81	Лифт	5,98	
82	Лифт	5,60	
83	Тамбур	6,19	
84	Рентгеноперационная	28,00	
85	Помещение	9,90	
86	Холл	24,95	
87	Лифт	3,44	
88	Лифт	2,60	
89	Кладовая	5,21	
90	Помещение	8,61	

Схема блокировки

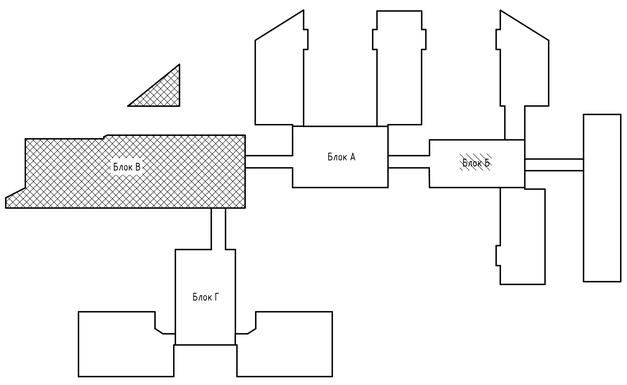

Условные обозначения

- Демонтаж дверных блоков
- Замена резиновых уплотнителей оконных блоков
- Дл -Демонтаж линолиума
- ДК -Демонтаж керамической плитки
- РБ -Ремонт бетонной стяжки

Примечания:

1. Смотреть совместно с листами АС-7,9,10,11,12,13;
2. Экспликация демонтажа полов см. листы АС-15,16;
3. Ведомость демонтажа внутренней отделки см. лист АС-17;
4. Спецификация демонтажа элементов заполнения проемов см. лист АС-18;

Изм.	Колуч	Лист	№док.	Подпись	Дата	АЖ2018/74 - 0 - АС			
						Разработка проектно-сметной документации на капитальный ремонт зданий по ул.Рыскулова, 6 и 8 Городская многопрофильная больница №2 акимата города Астана, расположенное по адресу: улица Турара Рыскулова, здание 6,8			
ГИП		Байтина				Рыскулова 6 (Блок В)	Стадия	Лист	Листов
Разработал		Халенов					РП	8	
Проверил						План этажа на отм. 0.000 Блок В1 в осях А/В-М/В между осями 1/В-14/В (Обмерочные и демонтажные работы)	ТОО "Ақтөбе Хоба" ГСЛ 19008872 г.Актобе		
Норм. контроль		Сандыбай							

Формат: А1А

Взам. инв. №

Подп. и дата

Инв. № подл.

План этажа на отм. +3.300 в осях А/В-М/В между осями 1/В-14/В (Обмерочные и демонтажные работы)

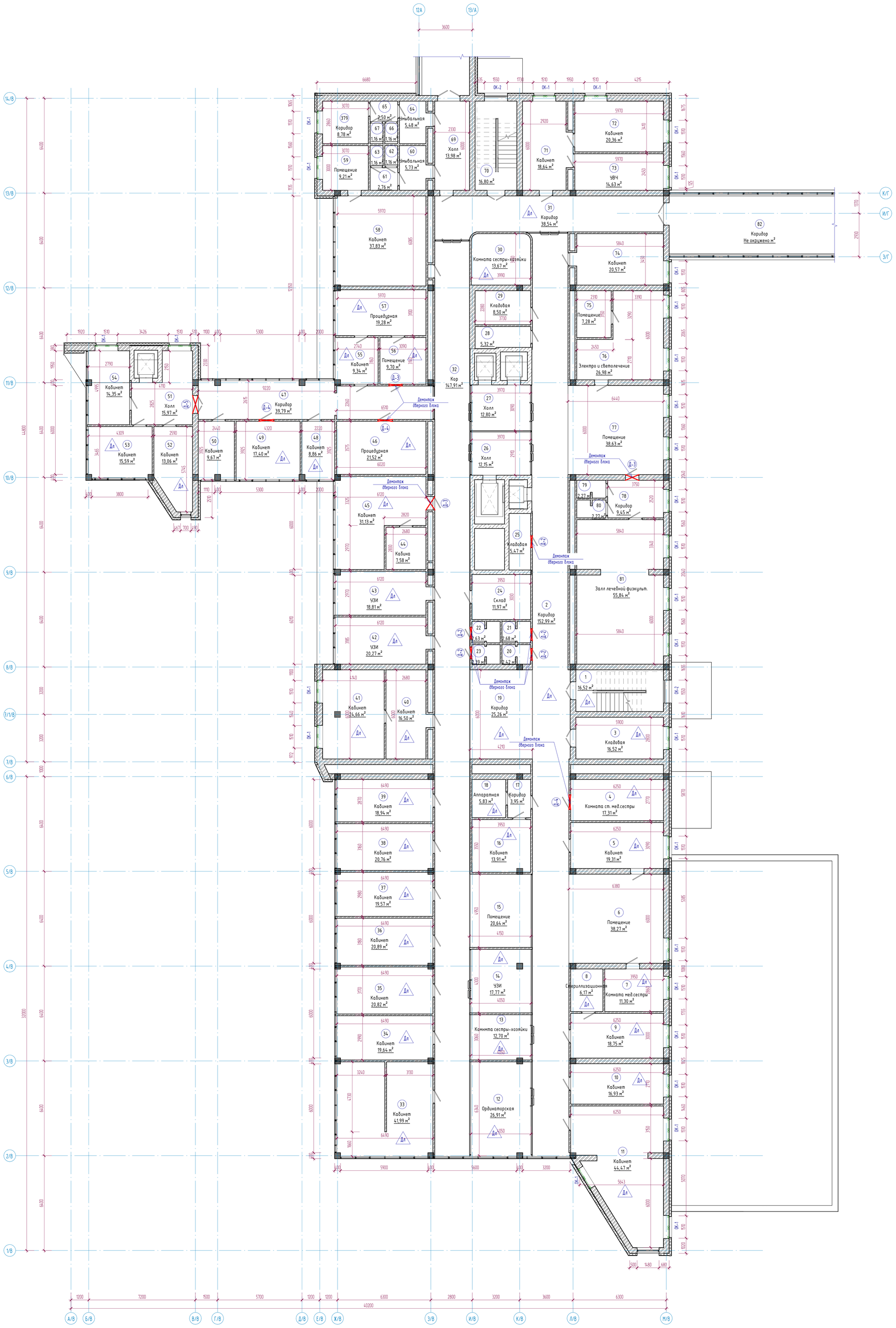

Экспликация помещений

Номер помещения	Наименование	Площадь, м²	Кат. помещений
1	Лестничная клетка	16,52	
2	Коридор	152,99	
3	Кладовая	16,52	
4	Комната ст. медсестры	17,31	
5	Кабинет	19,31	
6	Помещение	38,27	
7	Комната мед.сестры	11,30	
8	Стерилизационная	6,17	
9	Кабинет	18,75	
10	Кабинет	16,93	
11	Кабинет	44,47	
12	Ординаторская	26,91	
13	Комнмта сестры-хозяйки	12,70	
14	УЗИ	17,77	
15	Помещение	20,64	
16	Кабинет	13,91	
17	Коридор	3,95	
18	Аппаратная	5,83	
19	Коридор	25,26	
20	С/у	2,42	
21	С/у	2,68	
22	С/у	2,63	
23	С/у	2,39	
24	Склад	11,97	
25	Кладовая	5,47	
26	Холл	12,15	
27	Холл	12,80	
28	Кладовая	5,32	
29	Кладовая	8,50	
30	Комната сестры-хозяйки	13,67	
31	Коридор	38,54	
32	Кор	147,91	
33	Кабинет	41,99	
34	Кабинет	19,64	
35	Кабинет	20,82	
36	Кабинет	20,89	
37	Кабинет	19,57	
38	Кабинет	20,76	
39	Кабинет	18,94	
40	Кабинет	16,50	
41	Кабинет	24,66	
42	УЗИ	20,27	
43	УЗИ	18,81	
44	Кабина	7,58	
45	Кабинет	31,13	
46	Процедурная	21,52	
47	Коридор	39,79	
48	Кабинет	8,86	
49	Кабинет	17,40	
50	Кабинет	9,67	
51	Холл	15,97	
52	Кабинет	13,06	
53	Кабинет	15,59	
54	Кабинет	14,35	
55	Кабинет	9,34	
56	Помещение	9,70	
57	Процедурная	19,28	
58	Кабинет	37,83	
59	Помещение	9,21	
60	Умывальная	5,73	
61	Коридор	2,76	
62	С/у	1,16	
63	С/у	1,16	
64	Умывальная	5,48	
65	Коридор	2,50	
66	С/у	1,16	
67	С/у	1,16	
69	Холл	13,98	
70	Лестничная клетка	16,80	
71	Кабинет	18,64	
72	Кабинет	20,36	
73	УВЧ	14,63	
74	Кабинет	20,57	
75	Помещение	7,28	
76	Электро и светолечение	26,98	
77	Помещение	38,63	
78	Коридор	9,45	
79	С/у	2,27	
80	Душевая	2,27	

Схема блокировки

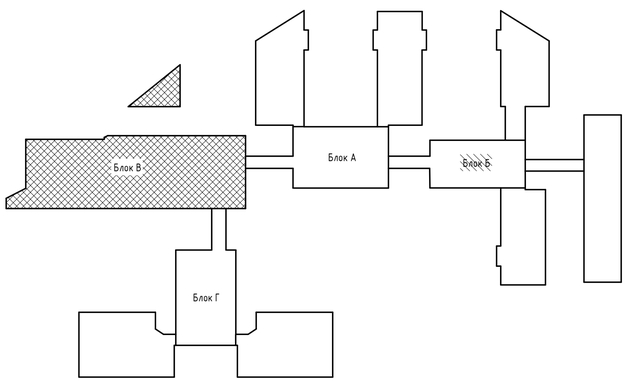

Условные обозначения

- Демонтаж дверных блоков
- Замена резиновых уплотнителей оконных блоков
- Д1 -Демонтаж линолиума
- Д4 -Демонтаж керамической плитки
- Р5 -Ремонт бетонной стяжки

Примечания:

1. Смотреть совместно с листами АС-7,8,10,11,12,13;
2. Экспликация демонтажа полов см. листы АС-15,16;
3. Ведомость демонтажа внутренней отделки см. лист АС-17;
4. Спецификация демонтажа элементов заполнения проемов см. лист АС-18;

						АЖ2018/74 - 0 - АС	
Изм.	Колуч	Лист	№док.	Подпись	Дата	Разработка проектно-сметной документации на капитальный ремонт здания по ул.Рыскулова, 6 и 8 Городская многопрофильная больница №21 акимата города Астана, расположенное по адресу: улица Тургора Рыскулова, здание 6,8	
ГИП		Байтина				Рыскулова 6 (Блок В)	Стадия: РП; Лист: 9; Листов:
Разработал		Жаленов				План этажа на отм. +3.300 в осях А/В-М/В между осями 1/В-14/В (Обмерочные и демонтажные работы)	ТОО "Актөбе Хоба" ГСЛ 19008872 г.Актобе
Проверил							
Норм. контроль		Сандыбай					

Формат: А1А

Взам. инв. №

Подп. и дата

Инв. № подл.

План этажа на отм. +6.600 в осях А/В-М/В между осями 1/В-14/В (Обмерочные и демонтажные работы)

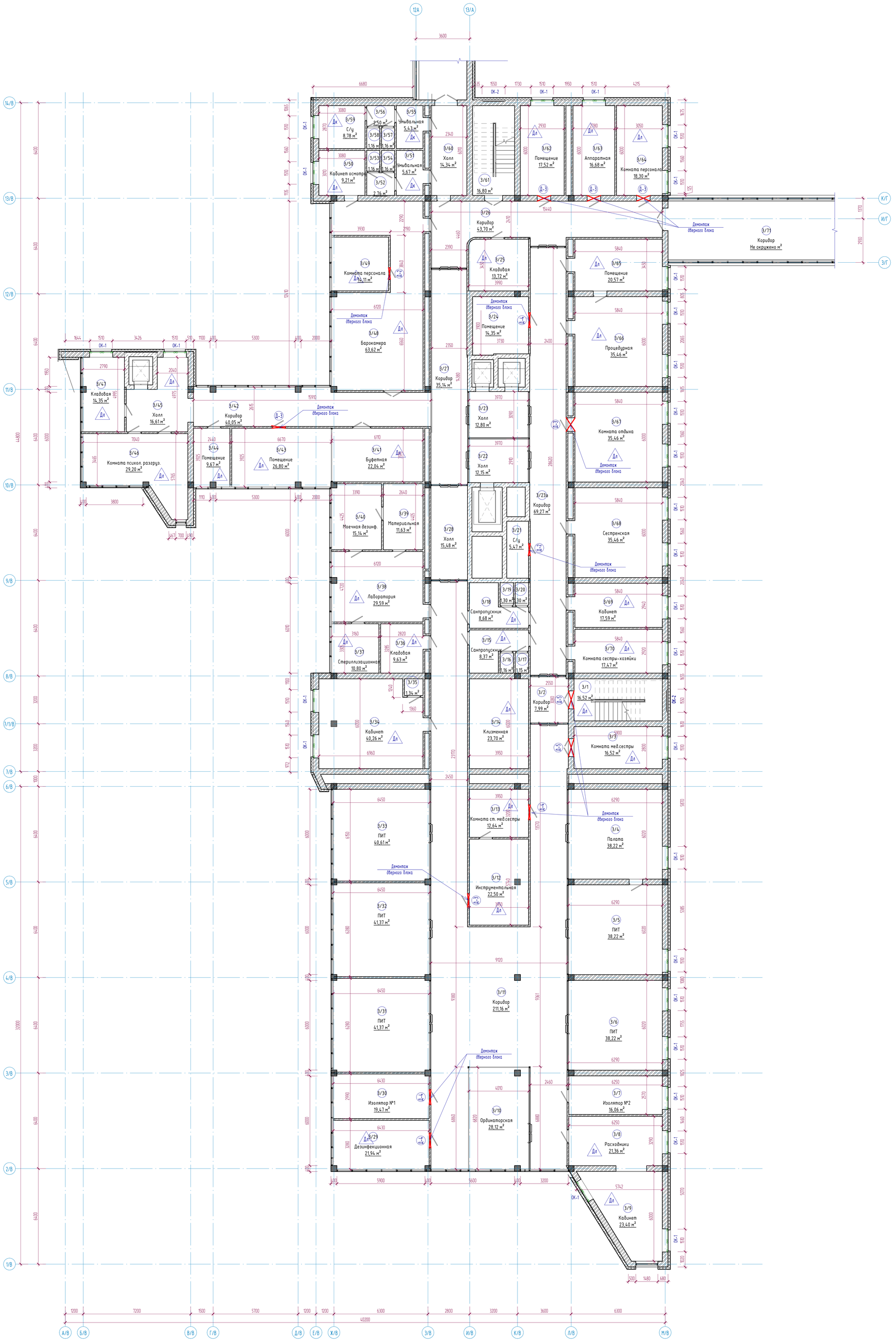

Экспликация помещений

Номер помещения	Наименование	Площадь, м²	Кол. помещений
3/1	Лестничная клетка	16,52	
3/2	Коридор	7,99	
3/3	Комната мед.сестры	16,52	
3/4	Палата	38,22	
3/5	ПИТ	38,22	
3/6	ПИТ	38,22	
3/7	Изолятор №2	16,06	
3/8	Расходники	21,36	
3/9	Кабинет	23,40	
3/10	Ординаторская	28,12	
3/11	Коридор	211,16	
3/12	Инструментальная	22,50	
3/13	Комната ст. мед.сестры	12,64	
3/14	Клизменная	23,70	
3/15	Санпропускник	8,37	
3/16	С/у	1,16	
3/17	Душевая	1,15	
3/18	Санпропускник	8,68	
3/19	С/у	1,30	
3/20	Душевая	1,30	
3/21	С/у	5,47	
3/22	Холл	12,15	
3/23	Холл	12,80	
3/23а	Коридор	69,27	
3/24	Помещение	14,35	
3/25	Кладовая	13,72	
3/26	Коридор	43,70	
3/27	Коридор	35,14	
3/28	Холл	15,48	
3/29	Дезинфекционная	21,94	
3/30	Изолятор №1	19,47	
3/31	ПИТ	41,37	
3/32	ПИТ	41,37	
3/33	ПИТ	40,61	
3/34	Кабинет	40,26	
3/35	С/у	1,34	
3/36	Кладовая	9,63	
3/37	Стерилизационная	10,80	
3/38	Лаборатория	29,59	
3/39	Материальная	11,63	
3/40	Моечная дезинф.	15,14	
3/41	Буфетная	22,04	
3/42	Коридор	40,05	
3/43	Помещение	26,80	
3/44	Помещение	9,67	
3/45	Холл	16,61	
3/46	Комната психол. разгруз.	29,20	
3/47	Кладовая	14,35	
3/48	Барокамера	63,62	
3/49	Комната персонала	14,11	
3/50	Кабинет осмотра	9,21	
3/51	Умывальная	5,67	
3/52	Коридор	2,76	
3/53	С/у	1,16	
3/54	С/у	1,16	
3/55	Умывальная	5,43	
3/56	Коридор	2,50	
3/57	С/у	1,16	
3/58	С/у	1,16	
3/59	С/у	8,78	
3/60	Холл	14,34	
3/61	Лестничная клетка	16,80	
3/62	Помещение	17,52	
3/63	Аппаратная	16,68	
3/64	Комната персонала	18,30	
3/65	Помещение	20,57	
3/66	Процедурная	35,46	
3/67	Комната отдыха	35,46	
3/68	Сестринская	35,46	
3/69	Кабинет	17,59	

Схема блокировки

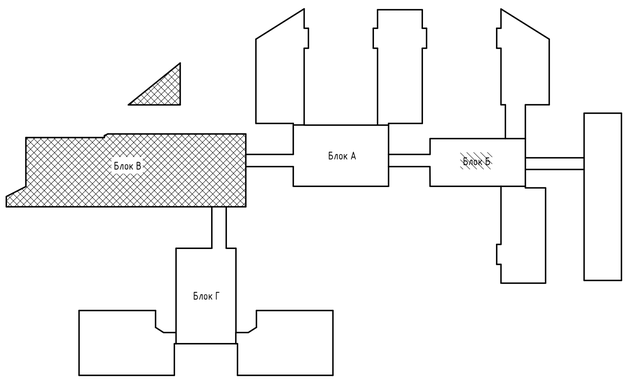

Условные обозначения

- Демонтаж дверных блоков
- Замена резиновых уплотнителей оконных блоков
- Дл – Демонтаж линолиума
- Дк – Демонтаж керамической плитки
- РБ – Ремонт бетонной стяжки

Примечания:

1. Смотреть совместно с листами АС-7,8,9,11,12,13;
2. Экспликация демонтажа полов см. листы АС-15,16;
3. Ведомость демонтажа внутренней отделки см. лист АС-17;
4. Спецификация демонтажа элементов заполнения проемов см. лист АС-18;

Взам. инв. №

Подп. и дата

Инв. № подл.

						АЖ2018/74 – 0 – АС	
						Разработка проектно-сметной документации на капитальный ремонт здания по ул.Рыскулова, 6 и 8 Городская многопрофильная больница №2 акимата города Астана, расположенное по адресу: улица Тургора Рыскулова, здание 6,8	
Изм.	Колуч	Лист	№док.	Подпись	Дата		
ГИП		Байтина				Рыскулова 6 (Блок В)	Стадия: РП; Лист: 10; Листов:
Разработал		Жаленов				План этажа на отм. +6.600 в осях А/В-М/В между осями 1/В-14/В (Обмерочные и демонтажные работы)	ТОО "Ақтөбе Хоба" ГСЛ 19008872 г.Актобе
Проверил							
Норм. контроль		Сандибай					

Формат: А1А

План этажа на отм. +9.900 в осях А/В-М/В между осями 1/В-14/В (Обмерочные и демонтажные работы)

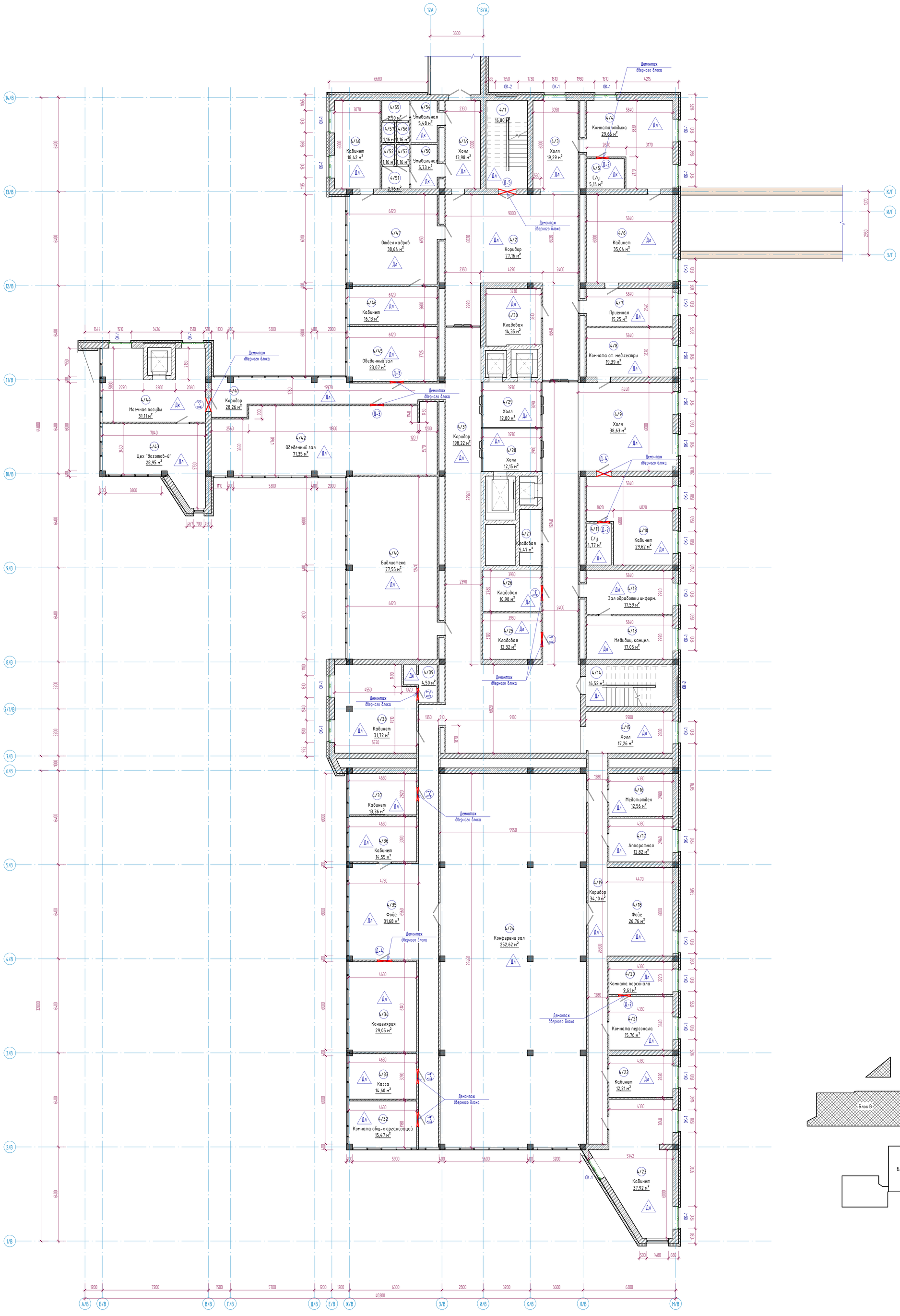

Экспликация помещений

Номер помещения	Наименование	Площадь, м²	Кат. помещений
4/1	Лестничная клетка	16,80	
4/2	Коридор	77,16	
4/3	Холл	19,29	
4/4	Комната отдыха	29,66	
4/5	С/у	5,14	
4/6	Кабинет	35,04	
4/7	Приемная	15,25	
4/8	Комната ст. мед.сестры	19,39	
4/9	Холл	38,63	
4/10	Кабинет	29,62	
4/11	С/у	4,77	
4/12	Зал обработки информ.	17,59	
4/13	Медицин. канцел.	17,05	
4/14	Лестничная клетка	16,52	
4/15	Холл	17,26	
4/16	Медот.отдел	12,56	
4/17	Аппаратная	12,82	
4/18	Фойе	26,76	
4/19	Коридор	34,10	
4/20	Комната персонала	9,61	
4/21	Комната персонала	15,76	
4/22	Кабинет	12,21	
4/23	Кабинет	37,92	
4/24	Конференц зал	252,62	
4/25	Кладовая	12,32	
4/26	Кладовая	10,98	
4/27	Кладовая	5,47	
4/28	Холл	12,15	
4/29	Холл	12,80	
4/30	Кладовая	14,35	
4/31	Коридор	198,22	
4/32	Комната общ-х организаций	15,47	
4/33	Касса	14,60	
4/34	Концелярия	29,05	
4/35	Фойе	31,68	
4/36	Кабинет	14,55	
4/37	Кабинет	13,36	
4/38	Кабинет	31,72	
4/39	С/у	4,50	
4/40	Библиотека	77,55	
4/41	Коридор	28,26	
4/42	Обеденный зал	71,35	
4/43	Цех "доготов-й"	28,95	
4/44	Моечная посуды	31,11	
4/45	Обеденный зал	23,07	
4/46	Кабинет	16,13	
4/47	Отдел кадров	38,64	
4/48	Кабинет	18,42	
4/49	Холл	13,98	
4/50	Умывальная	5,73	
4/51	Коридор	2,76	
4/52	С/у	1,16	
4/53	С/у	1,16	
4/54	Умывальная	5,48	
4/55	Коридор	2,50	
4/56	С/у	1,16	

Схема блокировки

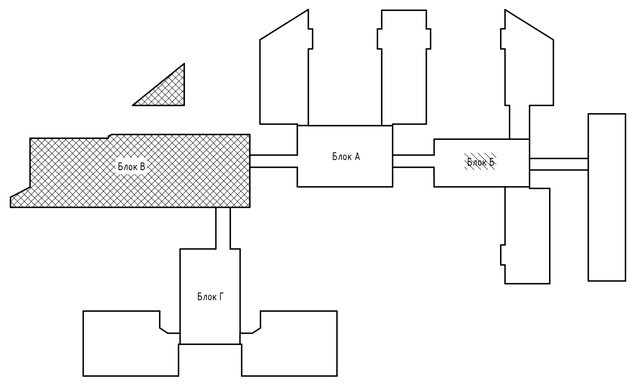

Условные обозначения

- Демонтаж дверных блоков
- Замена резиновых уплотнителей оконных блоков
- Дл -Демонтаж линолиума
- Дк -Демонтаж керамической плитки
- РБ -Ремонт бетонной стяжки

Примечания:

1. Смотреть совместно с листами АС-7,8,9,10,12,13;
2. Экспликация демонтажа полов см. листы АС-15,16;
3. Ведомость демонтажа внутренней отделки см. лист АС-17;
4. Спецификация демонтажа элементов заполнения проемов см. лист АС-18;

Взам. инв. №

Подп. и дата

Инв. № подл.

Изм.	Колуч	Лист	№док.	Подпись	Дата
ГИП		Байтина			
Разработал		Жаленов			
Проверил					
Норм. контроль		Сандыбай			

АЖ2018/74 - 0 - АС

Разработка проектно-сметной документации на капитальный ремонт здания по ул.Рыскулова, 6 и 8 (Городская многопрофильная больница №2) акимата города Астана, расположенное по адресу: улица Тураар Рыскулова, здание 6,8

Рыскулова 6 (Блок В)	Стадия	Лист	Листов
	РП	11	
План этажа на отм. +9.900 в осях А/В-М/В между осями 1/В-14/В (Обмерочные и демонтажные работы)	ТОО "Ақтөбе Хоба" ГСЛ 19008872 г.Актобе		

Формат: А1А

План этажа на отм. +13.350 в осях А/В-М/В между осями 1/В-14/В (Обмерочные чертежи)

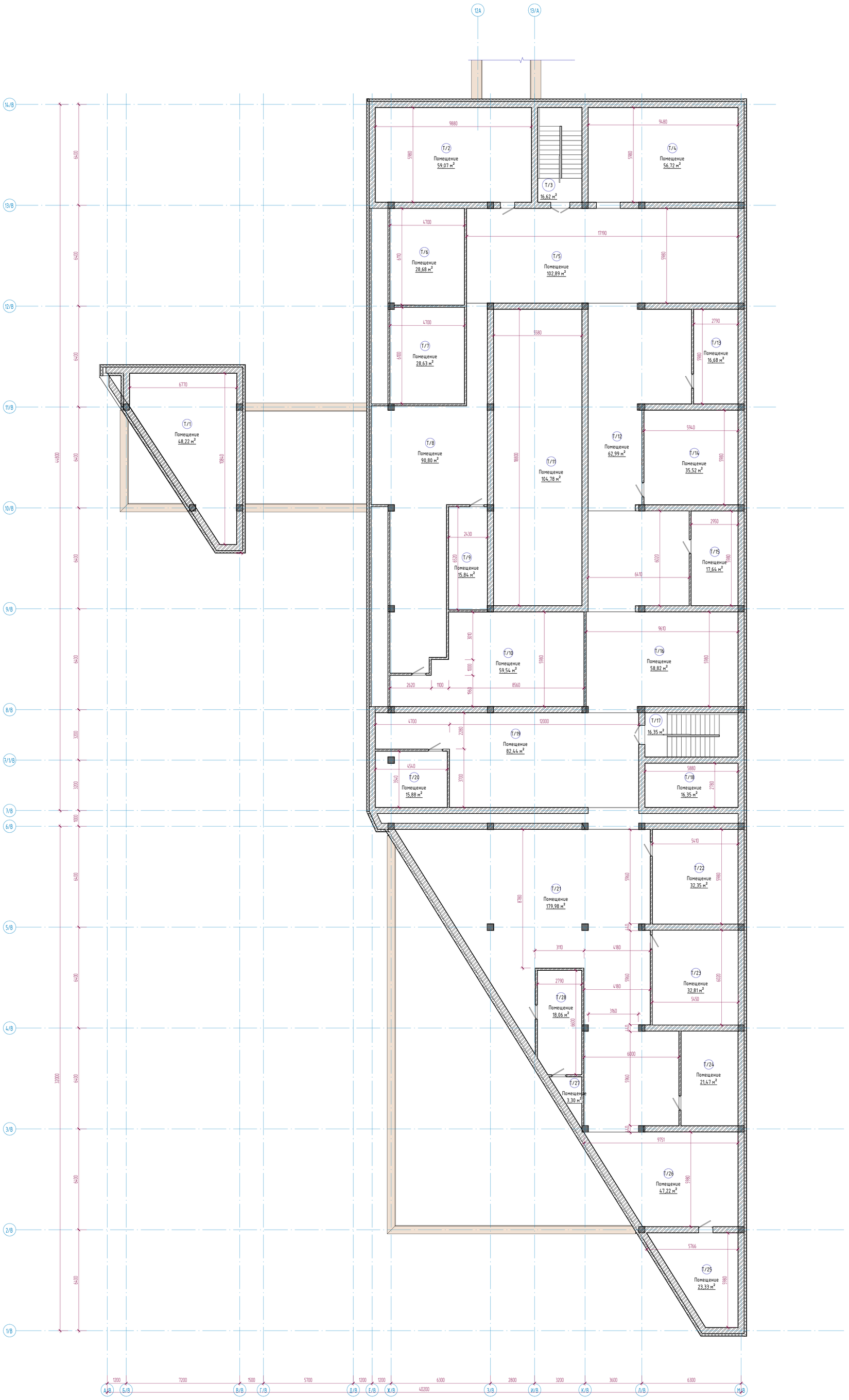

Экспликация помещений

Номер помещения	Наименование	Площадь, м²	Кат. помещений
Т/1	Помещение	48,22	
Т/2	Помещение	59,07	
Т/3	Лестничная клетка	16,62	
Т/4	Помещение	56,72	
Т/5	Помещение	102,89	
Т/6	Помещение	28,68	
Т/7	Помещение	28,63	
Т/8	Помещение	90,80	
Т/9	Помещение	15,84	
Т/10	Помещение	59,54	
Т/11	Помещение	104,78	
Т/12	Помещение	62,99	
Т/13	Помещение	16,68	
Т/14	Помещение	35,52	
Т/15	Помещение	17,64	
Т/16	Помещение	58,82	
Т/17	Лестничная клетка	16,35	
Т/18	Помещение	16,35	
Т/19	Помещение	82,44	
Т/20	Помещение	15,88	
Т/21	Помещение	179,98	
Т/22	Помещение	32,35	
Т/23	Помещение	32,81	
Т/24	Помещение	21,47	
Т/25	Помещение	23,33	
Т/26	Помещение	47,22	
Т/27	Помещение	3,30	
Т/28	Помещение	18,06	

Схема блокировки

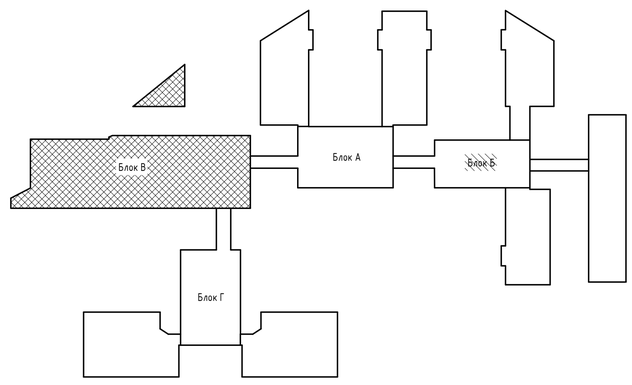

Примечания:

1. Смотреть совместно с листами АС-7,8,9,10,11,13;
2. Экспликация демонтажа полов см. листы АС-15,16;
3. Ведомость демонтажа внутренней отделки см. лист АС-17;
4. Спецификация демонтажа элементов заполнения проемов см. лист АС-18;

Изм.	Кол.уч	Лист	№док.	Подпись	Дата	АЖ2018/74 - 0 - АС		
						Разработка проектно-сметной документации на капитальный ремонт зданий по ул.Рыскулова, 6 и 8 (Городская многопрофильная больница №2) акимата города Астана, расположенное по адресу: улица Тургора Рыскулова, здание 6,8		
ГИП		Байтина				Рыскулова 6 (Блок В)	Стадия: РП	Лист: 12 / Листов:
Разработал		Жаленов				План этажа на отм. +13.350 в осях А/В-М/В между осями 1/В-14/В (Обмерочные чертежи)	ТОО "Ақтөбе Хоба" ГСЛ 19008872 г.Актобе	
Проверил								
Норм. контроль		Сандыбай						

Взам. инв. №

Подп. и дата

Инв. № подл.

Формат: А1А

План кровли в осях А/В-М/В между осями 1/В-14/В (Обмерочные и демонтажные работы)

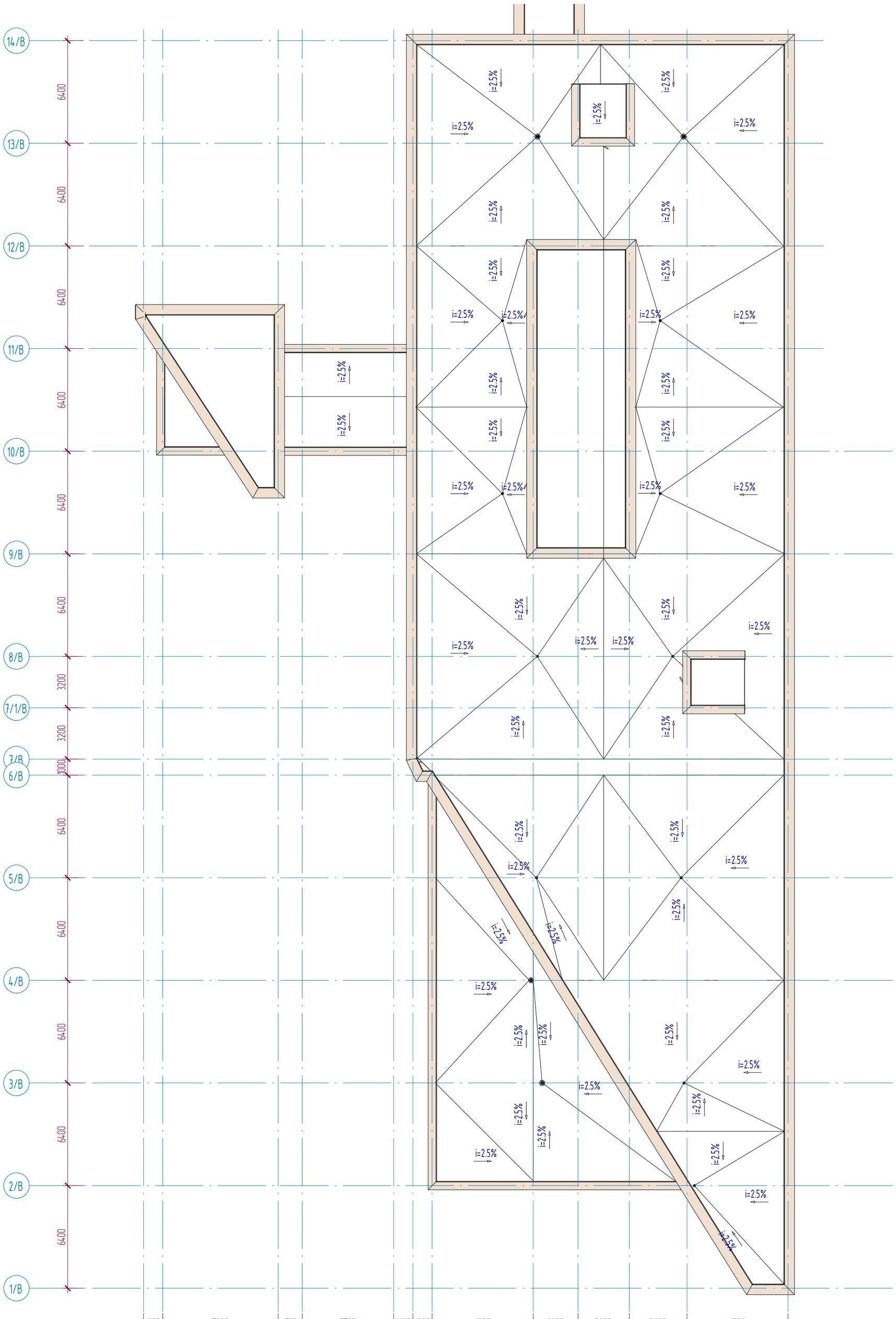

Узел кровли

примыкание к парапету

Биполь ТКП ТУ 21-27-35-78	-(Демонтаж)
Биполь ТПП ТУ 21-27-35-78	-(Демонтаж)
Огрунтовка битумным праймером	-(Демонтаж)
Армоцементная стяжка М100	
с сеткой ЗВр -I-100-25мм	-(Демонтаж)
Утеплитель - керамзит у=600кг/м3	
По уклону 0-180мм	-(сущ.)
Пароизоляция - 1 слой рубероида	-(сущ.)
ЖБ основание	-(сущ.)

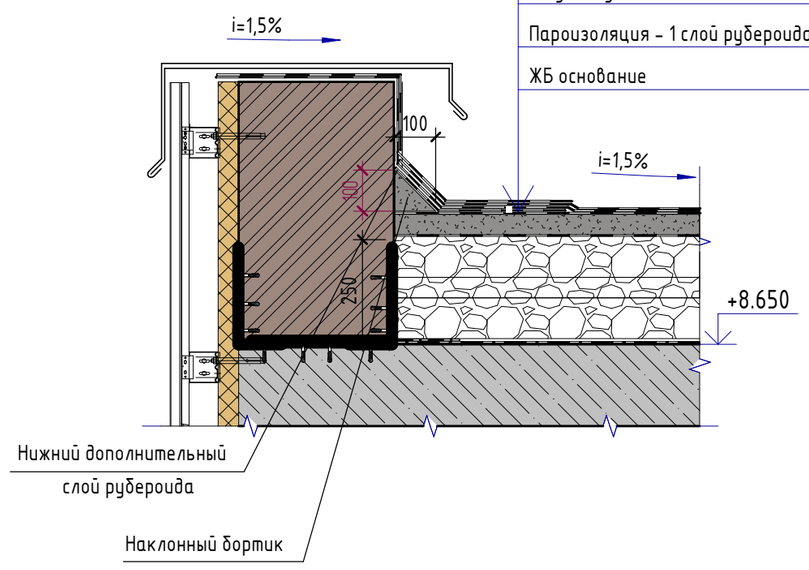

Спецификация кровли

Марка	Состав	Площадь
Тип 1	- Биполь ТКП ТУ 21-27-35-78 (демонтаж) - Биполь ТПП ТУ 21-27-35-78 (демонтаж) - Огрунтовка битумным праймером (демонтаж) - Армоцементная стяжка М100 с сеткой ЗВр -I-100-25мм (демонтаж) - Утеплитель - Керамзит у=600кг/м2 по уклону 0-180мм (сущ.) - Пароизоляция - 1 слой рубероида (сущ.) - Ж/Б плита (сущ.)	1579,34 м^2

Примечания:

1. Смотреть совместно с листами АС-7,8,9,10,11,12;
2. Требуется демонтаж парапетной доборки из оцинкованной стали 0.7мм по ГОСТ 14918-2020;
3. Расход демонтажа парапетной доборки - 103.8м.п.;

Изм.	Кол.уч	Лист	№док.	Подпись	Дата	АЖ2018/74 - 0 - АС		
						Разработка проектно-сметной документации на капитальный ремонт зданий по ул.Рыскулова, 6 и 8 (Городская многопрофильная больница №2) акимата города Астана, расположенное по адресу: улица Турара Рыскулова, здание 6,8		
ГИП		Байтина				Рыскулова 6 (Блок В)	Стадия: РП	Лист: 13 / Листов:
Разработал		Жаленов				План кровли в осях А/В-М/В между осями 1/В-14/В (Обмерочные и демонтажные работы)	ТОО "Ақтөбе Жоба" ГСЛ 19008872 г.Актобе	
Проверил								
Норм. контроль		Сандибай						

Взам. инв. №

Подп. и дата

Инв. № подл.

Формат: А2А

Разрез 1-1 (Обмерочные и демонтажные работы)

Биполь ТКП ТУ 21-27-35-78	-(Демонтаж)
Биполь ТПП ТУ 21-27-35-78	-(Демонтаж)
Огрунтовка битумным праймером	-(Демонтаж)
Армоцементная стяжка М100	
с сеткой ЗВр -I-100-25мм	-(Демонтаж)
Утеплитель - керамзит у=600кг/м3	
По уклону 0-180мм	-(сущ.)
Пароизоляция - 1 слой рубероида	-(сущ.)
ЖБ основание	-(сущ.)

Изм.	Кол.уч	Лист	№док.	Подпись	Дата
ГИП		Байтана			
Разработал		Жаленов			
Проверил					
Норм. контроль		Сандыбай			

АЖ2018/74 - 0 - АС

Разработка проектно-сметной документации на капитальный ремонт зданий по ул.Рискулова, 6 и 8 Городская многопрофильная больница №1 акимата города Астана, расположенное по адресу: улица Тургор Рискулова, здание 6,8

Рискулова 6 (Блок В)	Стадия	Лист	Листов
	РП	14	
Разрез 1-1 (Обмерочные и демонтажные работы)	ТОО "Актобе Жоба" ГСЛ 19008872 г.Актобе		

Формат: А3х3

Взам. инв. №

Подп. и дата

Инв. № подл.

Экспликация полов (Демонтажные работы)

Наименов. помещений	Тип пола	Эскиз пола	Состав пола	Площадь пола, м2
План этажа на отм. 0.000				
22,25,27,28,31,32,34,35,36,38,40,43,46,49,50,53,54,59,61,62,66,67,	Дл	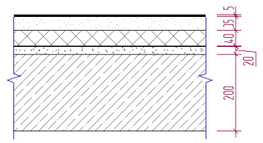	- Линолеум - 3мм (демонтаж) - Прослойка из клеящей мастики -2мм (демонтаж) - Стяжка из цементно-песчаная стяжка расвора М150 - 35мм (сущ.) - Утеплитель минераловатные плиты на базальтовой основе - 40мм (сущ.) - Стяжка из цементно-песчаная стяжка расвора М150 - 20мм (сущ.) - Монолитная железобетонное перекрытие - 200мм (сущ.)	495,58 м^2
План этажа на отм. +3.300				
1,2,3,4,5,7...14,16,18,19,30,31,33...43,45,46,48,49,52,53,55,56,57	Дл	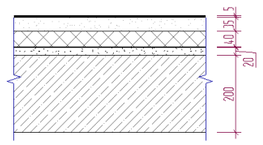	- Линолеум - 3мм (демонтаж) - Прослойка из клеящей мастики -2мм (демонтаж) - Стяжка из цементно-песчаная стяжка расвора М150 - 35мм (сущ.) - Утеплитель минераловатные плиты на базальтовой основе - 40мм (сущ.) - Стяжка из цементно-песчаная стяжка расвора М150 - 20мм (сущ.) - Монолитная железобетонное перекрытие - 200мм (сущ.)	1101,1 м^2
План этажа на отм. +6.600				
3/1, 3/3, 3,8, 3/9, 3/12...3/15, 3/18, 3/25, 3/29, 3/34, 3/36...3/38, 3/41, 3/43...3/50, 3/62...3/65, 3/67, 3/69, 3/70	Дл	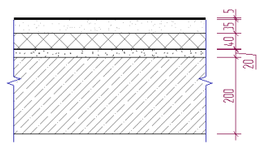	- Линолеум - 3мм (демонтаж) - Прослойка из клеящей мастики -2мм (демонтаж) - Стяжка из цементно-песчаная стяжка расвора М150 - 35мм (сущ.) - Утеплитель минераловатные плиты на базальтовой основе - 40мм (сущ.) - Стяжка из цементно-песчаная стяжка расвора М150 - 20мм (сущ.) - Монолитная железобетонное перекрытие - 200мм (сущ.)	767,71 м^2
3/51, 3/55, 3/59	Дк	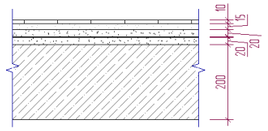	- Керамическая плитка -10мм (демонтаж) - Прослойка и заполнение швов из ц.п. раствора -15мм (демонтаж) - Стяжка из цементно-песчаная стяжка расвора М150 - 20мм (сущ.) - Гидроизоляционный слой (изол или гидроизол на мастике битумной кровельной горячей) (сущ.) - Стяжка из цементно-песчаная стяжка расвора М150 - 20мм (сущ.) - Монолитная железобетонное перекрытие - 200мм (сущ.)	20,21 м^2

Взам. инв. №

Подп. и дата

Инв. № подл.

Изм.	Кол.уч	Лист	№док.	Подпись	Дата
ГИП		Байтина			
Разработал		Жаленов			
Проверил					
Норм. контроль		Сандибай			

АЖ2018/74 - 0 - АС

Разработка проектно-сметной документации на капитальный ремонт зданий по ул.Рыскулова, 6 и 8 (Городская многопрофильная больница №2) акимата города Астана, расположенное по адресу: улица Турара Рыскулова, здание 6,8

Рыскулова 6 (Блок В)	Стадия	Лист	Листов
	РП	15	
Экспликация полов (Демонтажные работы)	ТОО "Ақтөбе Жоба" ГСЛ 19008872 г.Актобе		

Формат: А3А

Экспликация полов (Демонтажные работы)

Наименов. помещений	Тип пола	Эскиз пола	Состав пола	Площадь пола, м2
План этажа на отм.+9.900				
4/1...4/4, 4/6...4/10, 4/12...4/38, 4/40...4/43, 4/45...4/49	Дл	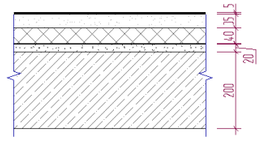	- Линолеум - 3мм (демонтаж) - Прослойка из клеящей мастики -2мм (демонтаж) - Стяжка из цементно-песчаная стяжка раствора М150 - 35мм (сущ.) - Утеплитель минераловатные плиты на базальтовой основе - 40мм (сущ.) - Стяжка из цементно-песчаная стяжка раствора М150 - 20мм (сущ.) - Монолитная железобетонное перекрытие - 200мм (сущ.)	1505,25 м^2
4/5, 4/11, 4/39, 4/44, 4/50...4/57	Дк	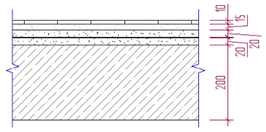	- Керамическая плитка -10мм (демонтаж) - Прослойка и заполнение швов из ц.п. раствора -15мм (демонтаж) - Стяжка из цементно-песчаная стяжка раствора М150 - 20мм (сущ.) - Гидроизоляционный слой (изол или гидроизол на мастике битумной кровельной горячей) (сущ.) - Стяжка из цементно-песчаная стяжка раствора М150 - 20мм (сущ.) - Монолитная железобетонное перекрытие - 200мм (сущ.)	67,28 м^2

Взам. инв. №

Подп. и дата

Инв. № подл.

Изм.	Кол.уч	Лист	№док.	Подпись	Дата
		Байтина			
Разработал		Жаленов			
Проверил					
Норм. контроль		Сандибай			

АЖ2018/74 - 0 - АС

Разработка проектно-сметной документации на капитальный ремонт зданий по ул.Рыскулова, 6 и 8 (Городская многопрофильная больница №2) акимата города Астана, расположенное по адресу: улица Турара Рыскулова, здание 6,8

Рыскулова 6 (Блок В)	Стадия	Лист	Листов
	РП	16	
Экспликация полов (Демонтажные работы)	ТОО "Ақтөбе Жоба" ГСЛ 19008872 г.Актобе		

Формат: А3А

Ведомость демонтажа отделки помещений этажа на отм. 0.000

Наименование или номер помещения	Вид отделки элементов интерьера				Примечание
	Потолок	Площадь, м²	Стены или перегородки	Площадь, м²	
Бельевая	-Водоэмульсионная окраска	16,68 м²	-Улучшенная штукатурка -Улучшенная водоэмульсионная окраска	52,68 м²	
Бокс на 1 койку	-Водоэмульсионная окраска	18,18 м²	-Улучшенная штукатурка -Улучшенная водоэмульсионная окраска	60,34 м²	
Буфетная	-Водоэмульсионная окраска	20,21 м²	-Улучшенная штукатурка -Улучшенная водоэмульсионная окраска	55,06 м²	
Дезинфекционная	-Водоэмульсионная окраска	11,97 м²	-Улучшенная штукатурка -Улучшенная водоэмульсионная окраска	44,04 м²	
Изолятор	-Водоэмульсионная окраска	15,88 м²	-Улучшенная штукатурка -Улучшенная водоэмульсионная окраска	56,38 м²	
Кабинет	-Водоэмульсионная окраска	49,71 м²	-Улучшенная штукатурка -Улучшенная водоэмульсионная окраска	160,63 м²	
Кабинет забора мокрот	-Водоэмульсионная окраска	15,94 м²	-Улучшенная штукатурка -Улучшенная водоэмульсионная окраска	53,02 м²	
Комната персонала	-Водоэмульсионная окраска	16,96 м²	-Улучшенная штукатурка -Улучшенная водоэмульсионная окраска	54,48 м²	
Лестничная клетка	-Водоэмульсионная окраска	16,52 м²	-Улучшенная штукатурка -Улучшенная водоэмульсионная окраска	50,72 м²	
Палата	-Водоэмульсионная окраска	15,20 м²	-Улучшенная штукатурка -Улучшенная водоэмульсионная окраска	58,90 м²	
Перевязочная	-Водоэмульсионная окраска	18,51 м²	-Улучшенная штукатурка -Улучшенная водоэмульсионная окраска	55,66 м²	
Помещение	-Водоэмульсионная окраска	45,13 м²	-Улучшенная штукатурка -Улучшенная водоэмульсионная окраска	142,33 м²	
Процедурная	-Водоэмульсионная окраска	18,37 м²	-Улучшенная штукатурка -Улучшенная водоэмульсионная окраска	54,40 м²	
Реанимация	-Водоэмульсионная окраска	35,46 м²	-Улучшенная штукатурка -Улучшенная водоэмульсионная окраска	85,50 м²	
Санитраная комната	-Водоэмульсионная окраска	8,46 м²	-Улучшенная штукатурка -Улучшенная водоэмульсионная окраска	35,15 м²	
Смотровая	-Водоэмульсионная окраска	168,13 м²	-Улучшенная штукатурка -Улучшенная водоэмульсионная окраска	245,75 м²	

Ведомость демонтажа отделки помещений этажа на отм. +3.300

Наименование или номер помещения	Вид отделки элементов интерьера				Примечание
	Потолок	Площадь, м²	Стены или перегородки	Площадь, м²	
Аппаратная	-Водоэмульсионная окраска	5,83 м²	-Улучшенная штукатурка -Улучшенная водоэмульсионная окраска	28,04 м²	
Залл лечебной физкульт.	-Водоэмульсионная окраска	55,84 м²	-Улучшенная штукатурка -Улучшенная водоэмульсионная окраска	105,96 м²	
Кабинет	-Водоэмульсионная окраска	433,08 м²	-Улучшенная штукатурка -Улучшенная водоэмульсионная окраска	1212,16 м²	
Кладовая	-Водоэмульсионная окраска	16,52 м²	-Улучшенная штукатурка -Улучшенная водоэмульсионная окраска	51,20 м²	
Комната мед.сестры	-Водоэмульсионная окраска	11,30 м²	-Улучшенная штукатурка -Улучшенная водоэмульсионная окраска	39,86 м²	
Комната сестры-хозяйки	-Водоэмульсионная окраска	13,67 м²	-Улучшенная штукатурка -Улучшенная водоэмульсионная окраска	42,56 м²	
Комната ст. мед.сестры	-Водоэмульсионная окраска	17,31 м²	-Улучшенная штукатурка -Улучшенная водоэмульсионная окраска	53,12 м²	
Комнмта сестры-хозяйки	-Водоэмульсионная окраска	12,70 м²	-Улучшенная штукатурка -Улучшенная водоэмульсионная окраска	43,22 м²	
Кор	-Водоэмульсионная окраска	147,91 м²	-Улучшенная штукатурка -Улучшенная водоэмульсионная окраска	385,41 м²	
Коридор	-Улучшенная штукатурка -Улучшенная водоэмульсионная окраска	202,23 м²	-Улучшенная штукатурка -Улучшенная водоэмульсионная окраска	545,23 м²	
Лестничная клетка	-Водоэмульсионная окраска	16,52 м²	-Улучшенная штукатурка -Улучшенная водоэмульсионная окраска	49,72 м²	
Ординаторская	-Водоэмульсионная окраска	26,91 м²	-Улучшенная штукатурка -Улучшенная водоэмульсионная окраска	66,03 м²	
Помещение	-Водоэмульсионная окраска	9,70 м²	-Улучшенная штукатурка -Улучшенная водоэмульсионная окраска	36,38 м²	
Процедурная	-Водоэмульсионная окраска	40,80 м²	-Улучшенная штукатурка -Улучшенная водоэмульсионная окраска	111,14 м²	
Склад	-Водоэмульсионная окраска	11,97 м²	-Улучшенная штукатурка -Улучшенная водоэмульсионная окраска	40,88 м²	
Стериллизационная	-Водоэмульсионная окраска	6,17 м²	-Улучшенная штукатурка -Улучшенная водоэмульсионная окраска	29,12 м²	
УЗИ	-Водоэмульсионная окраска	56,85 м²	-Улучшенная штукатурка -Улучшенная водоэмульсионная окраска	164,32 м²	
Электро и светолечение	-Водоэмульсионная окраска	26,98 м²	-Улучшенная штукатурка -Улучшенная водоэмульсионная окраска	68,56 м²	

Взам. инв. №

Подп. и дата

Инв. № подл.

Изм.	Кол.уч	Лист	№док.	Подпись	Дата
		Байтина			
Разработал		Жаленов			
Проверил					
Норм. контроль		Сандибай			

АЖ2018/74 - 0 - АС

Разработка проектно-сметной документации на капитальный ремонт зданий по ул.Рыскулова, 6 и 8 (Городская многопрофильная больница №2) акимата города Астана, расположенное по адресу: улица Турара Рыскулова, здание 6,8

Рыскулова 6 (Блок В)	Стадия	Лист	Листов
	РП	17	
Ведомость отделки стен (Демонтажные работы)	ТОО "Ақтөбе Жоба" ГСЛ 19008872 г.Актобе		

Формат: А2А

Ведомость демонтажа отделки помещений этажа на отм. +6.600

Наименование или номер помещения	Вид отделки элементов интерьера				Примечание
	Потолок	Площадь, м²	Стены или перегородки	Площадь, м²	
Аппаратная	-Водоэмульсионная окраска	16,68 м²	-Улучшенная штукатурка -Улучшенная водоэмульсионная окраска	51,68 м²	
Барокамера	-Водоэмульсионная окраска	63,62 м²	-Улучшенная штукатурка -Улучшенная водоэмульсионная окраска	138,06 м²	
Буфетная	-Водоэмульсионная окраска	22,04 м²	-Улучшенная штукатурка -Улучшенная водоэмульсионная окраска	57,35 м²	
Дезинфекционная	-Водоэмульсионная окраска	21,94 м²	-Улучшенная штукатурка -Улучшенная водоэмульсионная окраска	58,55 м²	
Инструментальная	-Водоэмульсионная окраска	22,50 м²	-Улучшенная штукатурка -Улучшенная водоэмульсионная окраска	57,14 м²	
Кабинет	-Водоэмульсионная окраска	81,25 м²	-Улучшенная штукатурка -Улучшенная водоэмульсионная окраска	195,35 м²	
Кабинет осмотра	-Водоэмульсионная окраска	9,21 м²	-Улучшенная штукатурка -Улучшенная водоэмульсионная окраска	35,48 м²	
Кладовая	-Водоэмульсионная окраска	37,70 м²	-Улучшенная штукатурка -Улучшенная водоэмульсионная окраска	129,64 м²	
Клизменная	-Водоэмульсионная окраска	23,70 м²	-Улучшенная штукатурка -Улучшенная водоэмульсионная окраска	58,76 м²	
Комната мед.сестры	-Водоэмульсионная окраска	16,52 м²	-Улучшенная штукатурка -Улучшенная водоэмульсионная окраска	51,20 м²	
Комната отдыха	-Водоэмульсионная окраска	35,46 м²	-Улучшенная штукатурка -Улучшенная водоэмульсионная окраска	72,12 м²	
Комната персонала	-Водоэмульсионная окраска	32,41 м²	-Улучшенная штукатурка -Улучшенная водоэмульсионная окраска	95,94 м²	
Комната психол. разгруз.	-Водоэмульсионная окраска	29,20 м²	-Улучшенная штукатурка -Улучшенная водоэмульсионная окраска	75,34 м²	
Комната сестры-хозяйки	-Водоэмульсионная окраска	17,47 м²	-Улучшенная штукатурка -Улучшенная водоэмульсионная окраска	53,64 м²	
Комната ст. мед.сестры	-Водоэмульсионная окраска	12,64 м²	-Улучшенная штукатурка -Улучшенная водоэмульсионная окраска	41,96 м²	
Лестничная клетка	-Водоэмульсионная окраска	16,52 м²	-Улучшенная штукатурка -Улучшенная водоэмульсионная окраска	49,72 м²	
Помещение	-Водоэмульсионная окраска	74,55 м²	-Улучшенная штукатурка -Улучшенная водоэмульсионная окраска	212,04 м²	
Расходники	-Водоэмульсионная окраска	21,36 м²	-Улучшенная штукатурка -Улучшенная водоэмульсионная окраска	57,89 м²	
С/у	-Водоэмульсионная окраска	8,78 м²	-Штукатурка -Глазурованная плитка	34,58 м²	
Санпропускник	-Водоэмульсионная окраска	17,04 м²	-Улучшенная штукатурка -Улучшенная водоэмульсионная окраска	80,80 м²	
Стериллизационная	-Водоэмульсионная окраска	10,80 м²	-Улучшенная штукатурка -Улучшенная водоэмульсионная окраска	37,71 м²	
Умывальная	-Водоэмульсионная окраска	11,10 м²	-Штукатурка -Глазурованная плитка	59,32 м²	
Холл	-Улучшенная штукатурка -Улучшенная водоэмульсионная окраска	16,61 м²	-Улучшенная штукатурка -Улучшенная водоэмульсионная окраска	55,99 м²	

Ведомость демонтажа отделки помещений этажа на отм. +9.900

Наименование или номер помещения	Вид отделки элементов интерьера				Примечание
	Потолок	Площадь, м²	Стены или перегородки	Площадь, м²	
Аппаратная	-Водоэмульсионная окраска	12,82 м²	-Улучшенная штукатурка -Улучшенная водоэмульсионная окраска	42,00 м²	
Библиотека	-Водоэмульсионная окраска	77,55 м²	-Улучшенная штукатурка -Улучшенная водоэмульсионная окраска	114,77 м²	
Зал обработки информ.	-Водоэмульсионная окраска	17,59 м²	-Улучшенная штукатурка -Улучшенная водоэмульсионная окраска	54,50 м²	
Кабинет	-Водоэмульсионная окраска	208,97 м²	-Улучшенная штукатурка -Улучшенная водоэмульсионная окраска	530,66 м²	
Касса	-Водоэмульсионная окраска	14,60 м²	-Улучшенная штукатурка -Улучшенная водоэмульсионная окраска	45,95 м²	
Кладовая	-Водоэмульсионная окраска	43,12 м²	-Улучшенная штукатурка -Улучшенная водоэмульсионная окраска	156,14 м²	
Комната общ-х организаций	-Водоэмульсионная окраска	15,47 м²	-Улучшенная штукатурка -Улучшенная водоэмульсионная окраска	47,15 м²	
Комната отдыха	-Водоэмульсионная окраска	29,66 м²	-Улучшенная штукатурка -Улучшенная водоэмульсионная окраска	72,12 м²	
Комната персонала	-Водоэмульсионная окраска	25,37 м²	-Улучшенная штукатурка -Улучшенная водоэмульсионная окраска	84,38 м²	
Комната ст. мед.сестры	-Водоэмульсионная окраска	19,39 м²	-Улучшенная штукатурка -Улучшенная водоэмульсионная окраска	53,22 м²	
Конференц зал	-Водоэмульсионная окраска	252,62 м²	-Улучшенная штукатурка -Улучшенная водоэмульсионная окраска	227,85 м²	
Концелярия	-Водоэмульсионная окраска	29,05 м²	-Улучшенная штукатурка -Улучшенная водоэмульсионная окраска	64,28 м²	
Коридор	-Улучшенная штукатурка -Улучшенная водоэмульсионная окраска	343,00 м²	-Улучшенная штукатурка -Улучшенная водоэмульсионная окраска	993,29 м²	
Лестничная клетка	-Водоэмульсионная окраска	33,32 м²	-Улучшенная штукатурка -Улучшенная водоэмульсионная окраска	100,79 м²	
Медидиц. канцел.	-Водоэмульсионная окраска	17,05 м²	-Улучшенная штукатурка -Улучшенная водоэмульсионная окраска	50,82 м²	
Медот.отдел	-Водоэмульсионная окраска	12,56 м²	-Улучшенная штукатурка -Улучшенная водоэмульсионная окраска	42,38 м²	
Моечная посуды	-Водоэмульсионная окраска	31,11 м²	-Улучшенная штукатурка -Улучшенная водоэмульсионная окраска	87,14 м²	
Обеденный зал	-Водоэмульсионная окраска	94,42 м²	-Улучшенная штукатурка -Улучшенная водоэмульсионная окраска	191,65 м²	
Отдел кадров	-Водоэмульсионная окраска	38,64 м²	-Улучшенная штукатурка -Улучшенная водоэмульсионная окраска	75,69 м²	
Приемная	-Водоэмульсионная окраска	15,25 м²	-Улучшенная штукатурка -Улучшенная водоэмульсионная окраска	51,36 м²	
С/у	-Водоэмульсионная окраска	19,03 м²	-Штукатурка -Глазурованная плитка	133,49 м²	
Умывальная	-Водоэмульсионная окраска	11,21 м²	-Штукатурка -Глазурованная плитка	60,04 м²	
Фойе	-Улучшенная штукатурка -Улучшенная водоэмульсионная окраска	58,44 м²	-Улучшенная штукатурка -Улучшенная водоэмульсионная окраска	128,54 м²	
Холл	-Улучшенная штукатурка -Улучшенная водоэмульсионная окраска	114,10 м²	-Улучшенная штукатурка -Улучшенная водоэмульсионная окраска	313,67 м²	
Цех "доготов-й"	-Водоэмульсионная окраска	28,95 м²	-Улучшенная штукатурка -Улучшенная водоэмульсионная окраска	75,13 м²	

Взам. инв. №

Подп. и дата

Инв. № подл.

Изм.	Кол.уч	Лист	№док.	Подпись	Дата
		Байтина			
Разработал		Жаленов			
Проверил					
Норм. контроль		Сандибай			

АЖ2018/74 - 0 - АС

Разработка проектно-сметной документации на капитальный ремонт зданий по ул.Рыскулова, 6 и 8 (Городская многопрофильная больница №2) акимата города Астана, расположенное по адресу: улица Турара Рыскулова, здание 6,8

Рыскулова 6 (Блок В)

Стадия	Лист	Листов
РП	18	

Ведомость отделки стен (Демонтажные работы)

ТОО "Ақтөбе Жоба"
ГСЛ 19008872
г.Актобе

Формат: А2А

Групповая спецификация элементов заполнения проемов

Марка. Поз.	Обозначение	Наименование	Количество на этаж						Всего	Масса	Примечание
			цоколь	1 этаж	2 этаж	3 этаж	4 этаж	Тех. этаж			
Окна											
ОК-1	ГОСТ 30674-99	ОП В1 1510-1510	0	47	28	28	28	0	140		
ОК-2	ГОСТ 30674-99	ОП В1 1540-760	0	0	4	4	4	0	12		

Спецификация элементов заполнения дверных проемов (Демонтажные работы)

Марка. Поз.	Обозначение	Наименование	Количество по этажам						Всего	Примечание
			Подвал	1 этаж	2 этаж	3-этаж	4-этаж	5-этаж		
Д-1	ГОСТ 475-2016	ДГ 21-7	0	3	0	0	0	0	3	
Д-2	ГОСТ 475-2016	ДГ 21-8	0	4	5	2	4	0	15	
Д-3	ГОСТ 475-2016	ДГ 21-9	0	4	3	6	4	0	17	
Д-4	ГОСТ 475-2016	ДГ 21-10	0	6	3	4	3	0	19	
Д-5	ГОСТ 475-2016	ДГ 21-12	0	2	1	2	1	0	6	

Спецификация элементов заполнения ворот (Демонтажные работы)

Марка. Поз.	Обозначение	Наименование	Количество по этажам						Всего	Примечание
			Подвал	1 этаж	2 этаж	3-этаж	4-этаж	5-этаж		
Вр-1	ГОСТ 31174-2003	ВНР 3000х4000	0	2	0	0	0	0	2	

Взам. инв. №

Подп. и дата

Инв. № подл.

Изм.	Кол.уч	Лист	№док.	Подпись	Дата
		Байтина			
Разработал		Жаленов			
Проверил					
Норм. контроль		Сандибай			

АЖ2018/74 - 0 - АС

Разработка проектно-сметной документации на капитальный ремонт зданий по ул.Рыскулова, 6 и 8 (Городская многопрофильная больница №2) акимата города Астана, расположенное по адресу: улица Турара Рыскулова, здание 6,8

Рыскулова 6 (Блок В)

Стадия	Лист	Листов
РП	19	

Ведомость заполнения дверных и оконных проемов (Демонтажные работы)

ТОО "Ақтөбе Жоба"
ГСЛ 19008872
г.Актобе

Формат: А3А

Фасад 1/В-14/В (Монтажные работы)

Примечания:

1. Смотреть совместно с листами АС-21,22,23;
2. Ведомость наружной отделки см. лист АС-21;

Изм.	Кол.уч.	Лист	№док.	Подпись	Дата
ГИП		Байтина			
Разработал		Жаленов			
Проверил					
Норм. контроль		Сандибай			

АЖ2018/74 - 0 - АС

Разработка проектно-сметной документации на капитальный ремонт зданий по ул.Рыскулова, 6 и 8 (Городская многопрофильная больница №2) акимата города Алтана, расположенное по адресу улица Турара Рыскулова, здание 6,8

Рыскулова 6 (Блок В)	Стадия	Лист	Листов
	РП	20	

Фасад 1/В-14/В (Монтажные работы)

ТОО "Акмеде Жоба"
ГСЛ 19008872
г.Актобе

Формат: А3х3

Взам. инв. №

Подп. и дата

Инв. № подл.

Фасад 14/В-1/В (Монтажные работы)

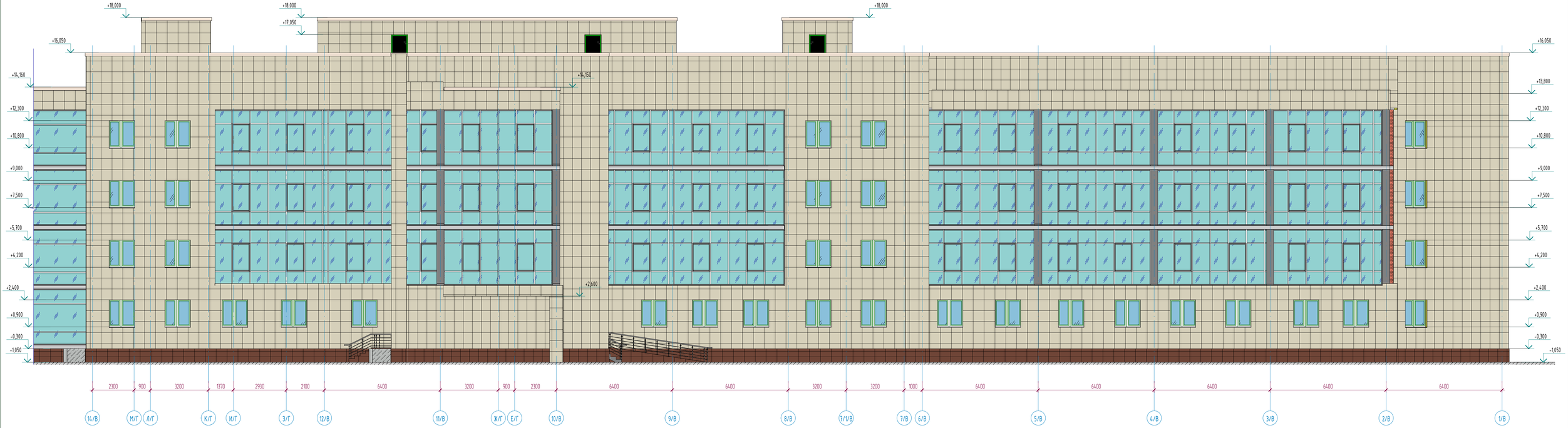

Ведомость отделки фасадов

Поз. отделки	Наименование элемента фасада	Наименование материала отделки	Наименовани и номер эталона цвета или...		Площадь, м2	Примечание
1	Стена	Керамогранитная плитка		RALL 1000	634,24	Монтаж
2	Цоколь	Керамогранитная плитка		RALL 7008	50,66	Монтаж
3	Крыльцо (козырек)	Керамогранитная плитка		RALL 1000	24,85	Монтаж
4	Витражи	Алюминиевый профиль/ двойное остекление/ стекла				
5	Кровля	Плоская с мягким покрытием из рулонных материалов				
6	Двери	Металлические				
7	Окна					

Примечания:

1. Смотреть совместно с листами АС-20,22,23;

						АЖ2018/74 - 0 - АС
						Разработка проектно-сметной документации на капитальный ремонт здания по ул.Рыскулова, 6 и 8 Городская многопрофильная больница №2 акимата города Астана, расположенное по адресу: улица Тулпар Рыскулова, здание 6,8
Изм.	Колуч	Лист	№док.	Подпись	Дата	
ГИП		Байтана				Рыскулова 6 (Блок В)
Разработал		Жаленов				Фасад 14/В-1/В (Монтажные работы)
Проверил						
Норм. контроль		Сандыбай				

Стадия	Лист	Листов
РП	21	

ТОО "Ақтөбе Жоба"
ГСЛ 19008872
г.Актобе

Формат: А3х3

Взам. инв. №

Подп. и дата

Инв. № подл.

Фасад А/В-М/В (Монтажные работы)

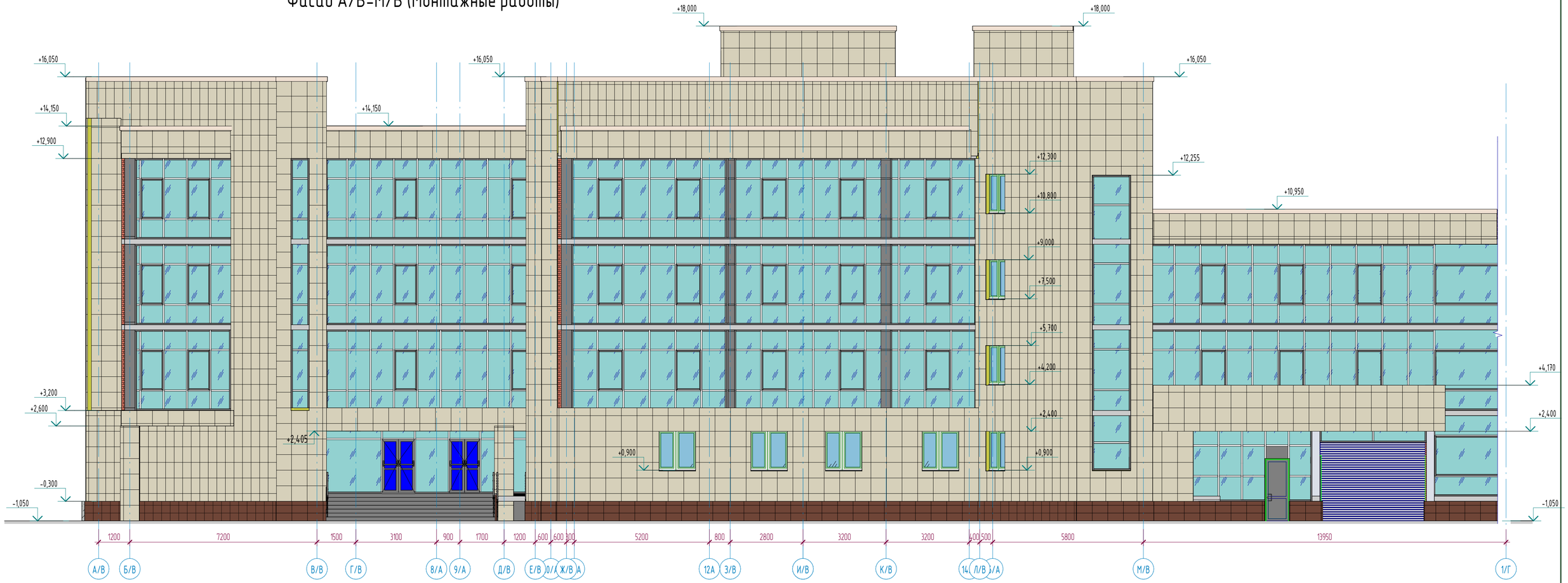

Примечания:

1. Смотреть совместно с листами АС-20,21,23;
2. Ведомость наружной отделки см. лист АС-21;

Изм.	Кол.уч	Лист	№док.	Подпись	Дата	АЖ2018/74 - 0 - АС		
						Разработка проектно-сметной документации на капитальный ремонт зданий по ул.Рыскулова, 6 и 8 Городская многопрофильная больница №2) акимата города Астана, расположенное по адресу: улица Турара Рыскулова, здание 6,8		
ГИП		Байтина				Рыскулова 6 (Блок В)	Стадия: РП	Лист: 22 / Листов:
Разработал		Жаленов				Фасад А/В-М/В (Монтажные работы)	ТОО "Ақтөбе Жоба" ГСЛ 19008872 г.Актобе	
Проверил								
Норм. контроль		Сандибай						

Взам. инв. №

Подп. и дата

Инв. № подл.

Формат: А3х3

Фасад М/В-А/В (Монтажные работы)

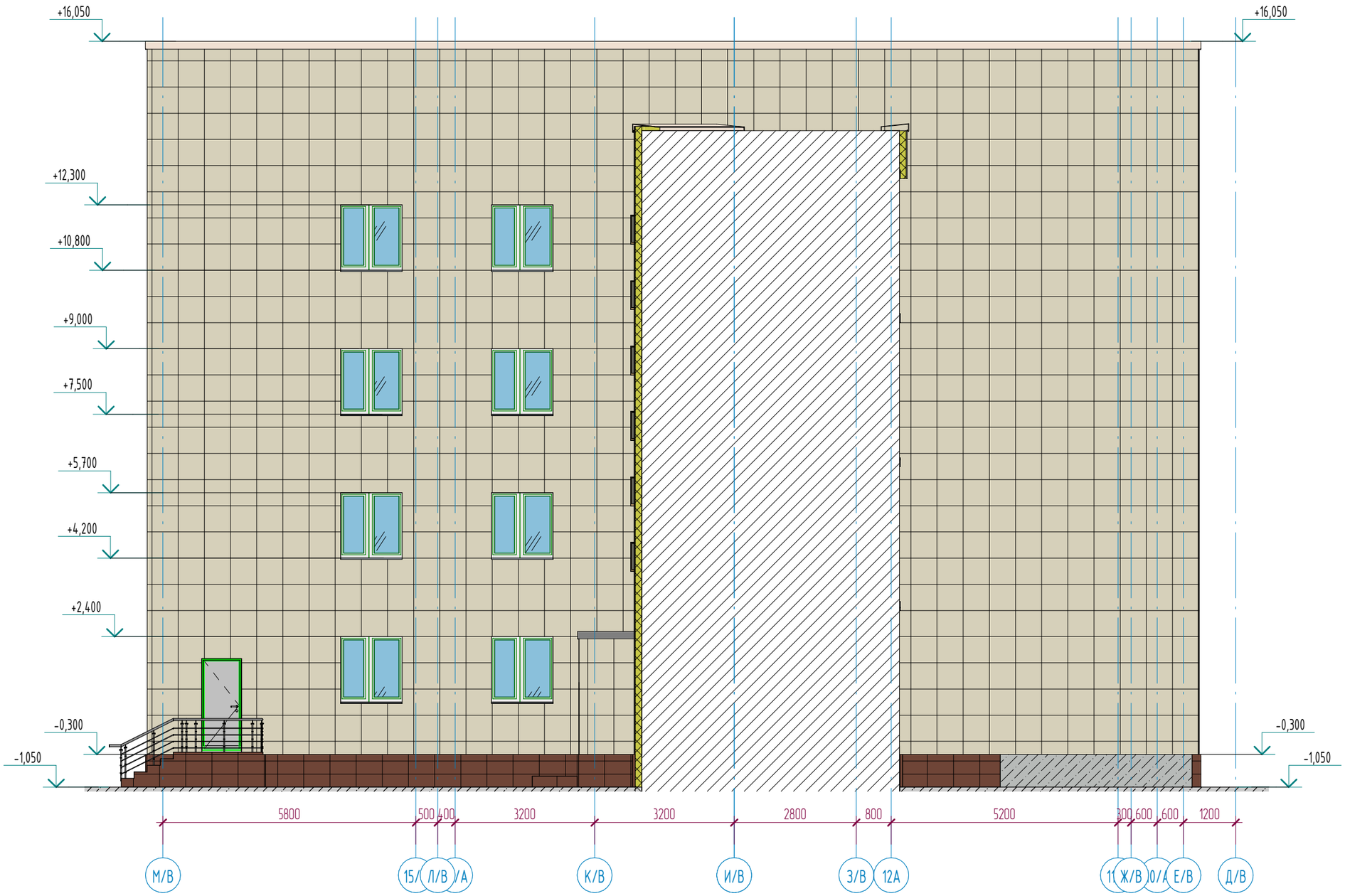

Примечания:

1. Смотреть совместно с листами АС-20,21,22;
2. Ведомость наружной отделки см. лист АС-21;

Изм.	Кол.уч	Лист	№док.	Подпись	Дата
		Байтина			
Разработал		Жаленов			
Проверил					
Норм. контроль		Сандибай			

АЖ2018/74 - 0 - АС

Разработка проектно-сметной документации на капитальный ремонт зданий по ул.Рыскулова, 6 и 8 (Городская многопрофильная больница №2) акимата города Астана, расположенное по адресу: улица Турара Рыскулова, здание 6,8

Рыскулова 6 (Блок В)	Стадия	Лист	Листов
	РП	23	
Фасад М/В-А/В (Монтажные работы)	ТОО "Ақтөбе Жоба" ГСЛ 19008872 г.Актобе		

Взам. инв. №

Подп. и дата

Инв. № подл.

Формат: А3А

План этажа на отм. 0.000 в осях А/В-М/В между осями 1/В-14/В (Монтажные работы)

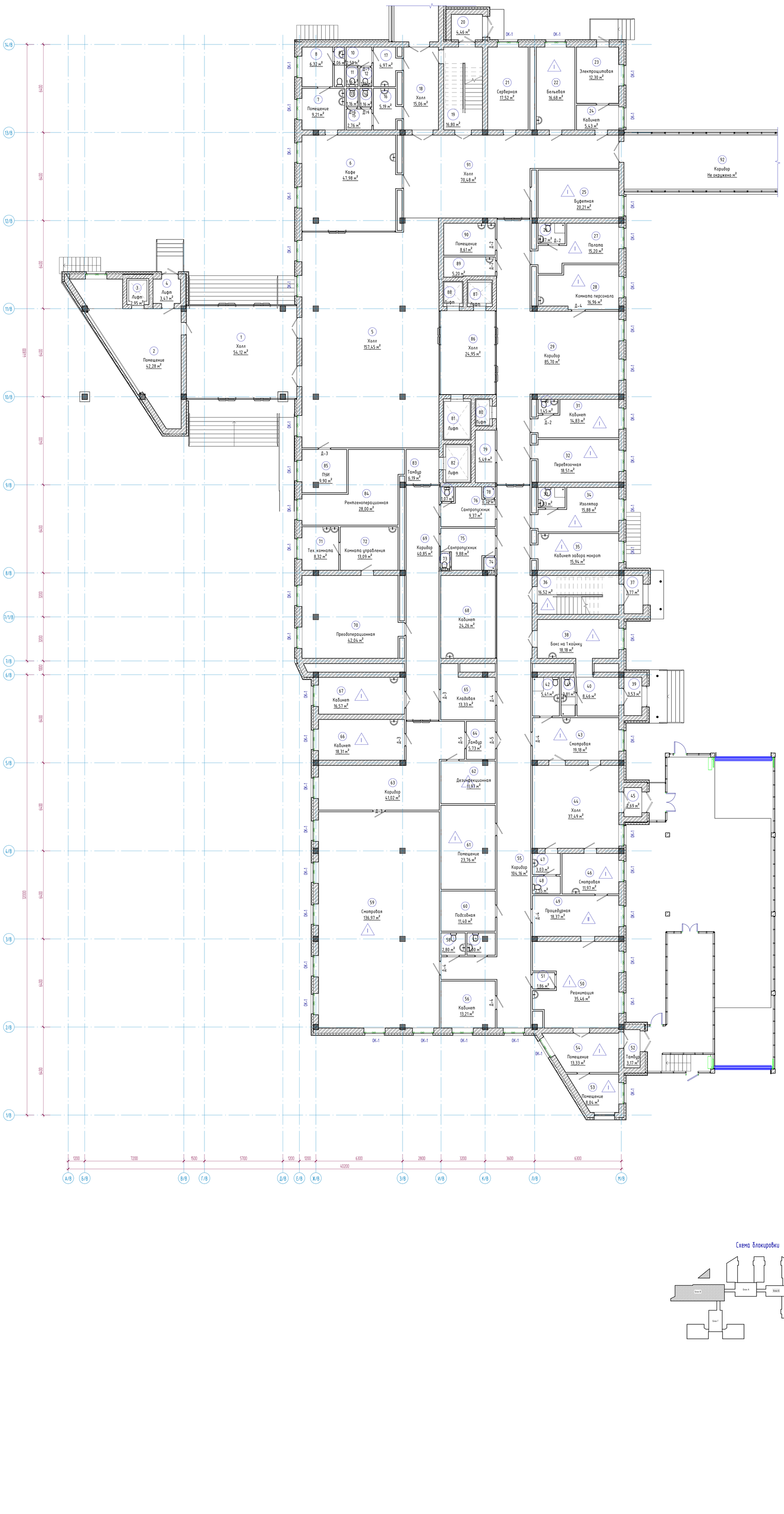

Экспликация помещений

Номер помещения	Наименование	Площадь, м²	Кат. помещений
1	Холл	54,12	
2	Помещение	42,28	
3	Лифт	2,95	
4	Лифт	3,47	
5	Холл	157,45	
6	Кафе	47,98	
7	Помещение	9,21	
8	Комната отдыха	6,32	
9	С/у	2,06	
10	Коридор	2,50	
11	С/у	1,16	
12	С/у	1,16	
13	С/у	1,16	
14	С/у	1,16	
15	Коридор	2,76	
16	Умывальная	5,19	
17	Умывальная	4,97	
18	Холл	15,06	
19	Лестничная клетка	16,80	
20	Тамбур	4,46	
21	Серверная	17,52	
22	Бельевая	16,68	
23	Электрощитовая	12,30	
24	Кабинет	5,43	
25	Буфетная	20,21	
26	С/у	2,87	
27	Палата	15,20	
28	Комната персонала	16,96	
29	Коридор	85,70	
30	С/у	1,45	
31	Кабинет	14,83	
32	Перевязочная	18,51	
33	С/у	2,83	
34	Изолятор	15,88	
35	Кабинет забора мокрот	15,94	
36	Лестничная клетка	16,52	
37	Тамбур	3,77	
38	Бокс на 1 койнку	18,18	
39	Тамбур	3,53	
40	Санитарная комната	8,46	
41	С/у с душевой	2,81	
42	С/у с душевой	5,41	
43	Смотровая	19,18	
44	Холл	37,49	
45	Тамбур	2,69	
46	Смотровая	11,97	
47	Умывальная	3,03	
48	С/у	2,55	
49	Процедурная	18,37	
50	Реанимация	35,46	
51	Душевая	1,86	
52	Тамбур	3,17	
53	Помещение	8,04	
54	Помещение	13,33	
55	Коридор	104,16	
56	Кабинет	13,21	
57	С/у	3,00	
58	С/у	2,80	
59	Смотровая	136,97	
60	Подсобная	11,40	
61	Помещение	23,76	
62	Дезинфекционная	11,97	
63	Коридор	41,02	
64	Тамбур	5,73	
65	Кладовая	13,33	
66	Кабинет	18,31	
67	Кабинет	16,57	
68	Кабинет	24,26	
69	Коридор	40,85	
70	Предоперационная	42,04	
71	Тех. комната	8,32	
72	Комната управления	13,09	
73	С/у	0,77	
74	Душевая	0,77	
75	Санпропускник	9,88	
76	Санпропускник	9,37	
77	С/у	1,07	
78	Душевая	0,72	
79	Гардеробная	5,49	
80	Лифт	2,46	
81	Лифт	6,08	
82	Лифт	5,69	
83	Тамбур	6,19	
84	Рентгенооперационная	28,00	
85	ПЭИ	9,90	
86	Холл	24,95	
87	Лифт	3,51	
88	Лифт	2,67	
89	ПЭИ	5,20	
90	Помещение	8,61	

Схема блокировки

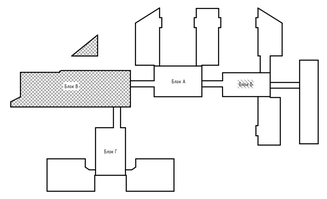

Условные обозначения

Коридор - наименование помещения

3,21 - площадь помещения

1 - тип пола по проекту

ОК-1 - тип окна

Д-1 - тип двери

Примечания:

1. Смотреть совместно с листами АС-24,26,27,28,29;
2. Экспликация полов см. листы АС-32,33;
3. Ведомость внутренней отделки см. лист АС-34;
4. Спецификация элементов заполнения проемов см. лист АС-35;

Изм.	Кол.уч	Лист	№док.	Подпись	Дата	АЖ2018/74 - 0 - АС			
						Разработка проектно-сметной документации на капитальный ремонт зданий по ул.Рыскулова, 6 и 8 Городская многопрофильная больница №2 акимата города Астана, расположенное по адресу: улица Тулпар Рыскулова, здание 6,8			
ГИП		Байтина				Рыскулова 6 (Блок В)	Стадия	Лист	Листов
Разработал		Каленов					РП	24	
Проверил						План этажа на отм. 0.000 в осях А/В-М/В между осями 1/В-14/В (Монтажные работы)	ТОО "Ақтөбе Жоба" ГСЛ 19008872 г.Актобе		
Норм. контроль		Сандыбай							

Взам. инв. №

Подп. и дата

Инв. № подл.

Формат: А1А

План этажа на отм. +3.300 в осях А/В-М/В между осями 1/В-14/В (Монтажные работы)

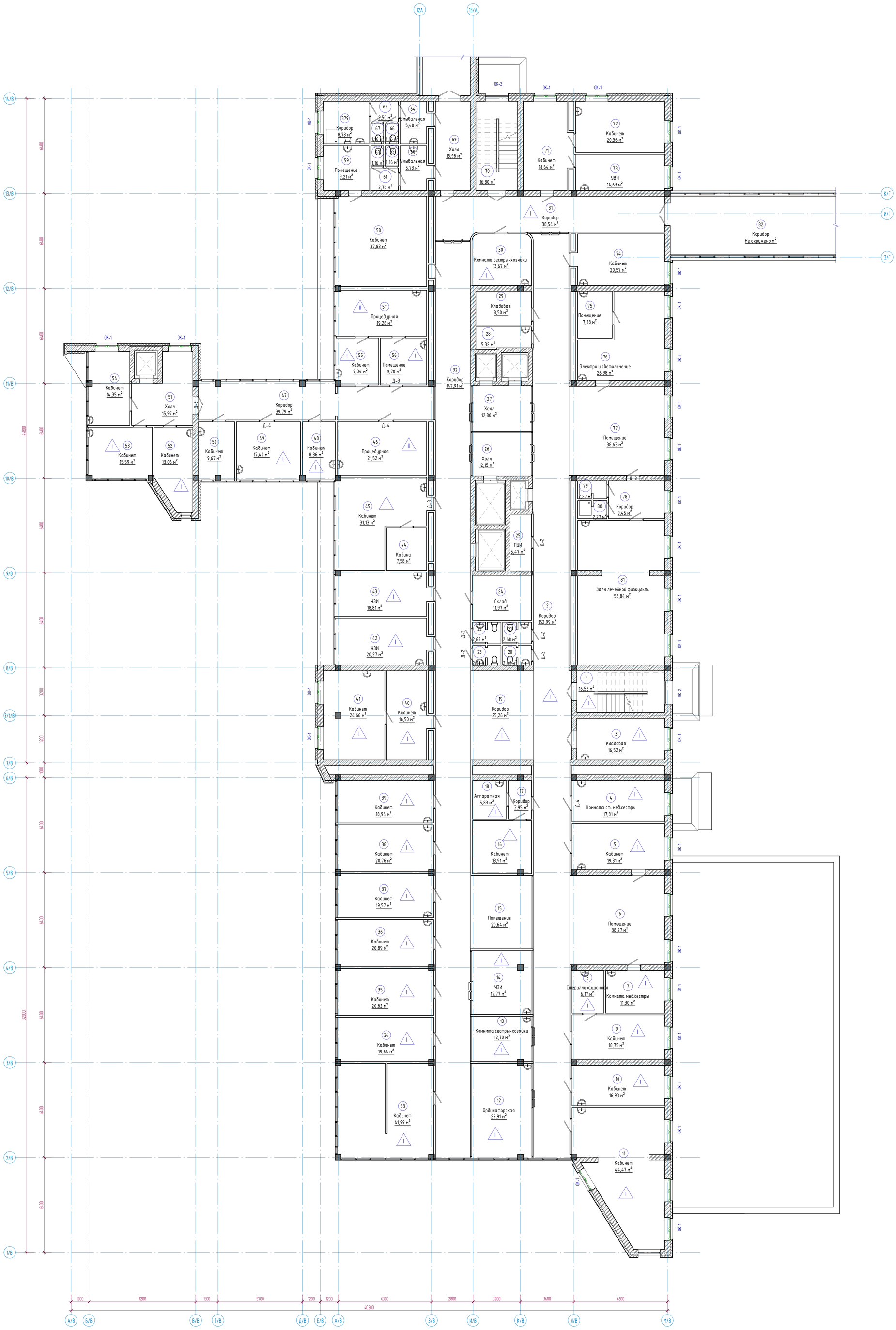

Экспликация помещений

Номер помещения	Наименование	Площадь, м²	Кат. помещений
1	Лестничная клетка	16,52	
2	Коридор	152,99	
3	Кладовая	16,52	
4	Комната ст. мед.сестры	17,31	
5	Кабинет	19,31	
6	Помещение	38,27	
7	Комната мед.сестры	11,30	
8	Стерилизационная	6,17	
9	Кабинет	18,75	
10	Кабинет	16,93	
11	Кабинет	44,47	
12	Ординаторская	26,91	
13	Комната сестры-хозяйки	12,70	
14	УЗИ	17,77	
15	Помещение	20,64	
16	Кабинет	13,91	
17	Коридор	3,95	
18	Аппаратная	5,83	
19	Коридор	25,26	
20	С/у	2,42	
21	С/у	2,68	
22	С/у	2,63	
23	С/у	2,39	
24	Склад	11,97	
25	ПУИ	5,47	
26	Холл	12,15	
27	Холл	12,80	
28	ПУИ	5,32	
29	Кладовая	8,50	
30	Комната сестры-хозяйки	13,67	
31	Коридор	38,54	
32	Коридор	147,91	
33	Кабинет	41,99	
34	Кабинет	19,64	
35	Кабинет	20,82	
36	Кабинет	20,89	
37	Кабинет	19,57	
38	Кабинет	20,76	
39	Кабинет	18,94	
40	Кабинет	16,50	
41	Кабинет	24,66	
42	УЗИ	20,27	
43	УЗИ	18,81	
44	Кабина	7,58	
45	Кабинет	31,13	
46	Процедурная	21,52	
47	Коридор	39,79	
48	Кабинет	8,86	
49	Кабинет	17,40	
50	Кабинет	9,67	
51	Холл	15,97	
52	Кабинет	13,06	
53	Кабинет	15,59	
54	Кабинет	14,35	
55	Кабинет	9,34	
56	Помещение	9,70	
57	Процедурная	19,28	
58	Кабинет	37,83	
59	Помещение	9,21	
60	Умывальная	5,73	
61	Коридор	2,76	
62	С/у	1,16	
63	С/у	1,16	
64	Умывальная	5,48	
65	Коридор	2,50	
66	С/у	1,16	
67	С/у	1,16	
69	Холл	13,98	
70	Лестничная клетка	16,80	
71	Кабинет	18,64	
72	Кабинет	20,36	
73	УВЧ	14,63	
74	Кабинет	20,57	
75	Помещение	7,28	
76	Электро и светолечение	26,98	
77	Помещение	38,63	
78	Коридор	9,45	
79	С/у	2,27	
80	Душевая	2,27	

Схема блокировки

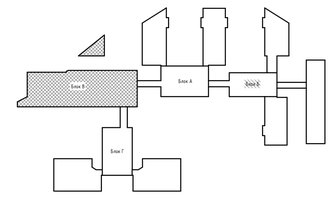

Условные обозначения

Коридор - наименование помещения

3,21 - площадь помещения

1 - тип пола по проекту

ОК-1 - тип окна

Д-1 - тип двери

Примечания:

1. Смотреть совместно с листами АС-24,25,27,28,29;
2. Экспликация полов см. листы АС-32,33;
3. Ведомость внутренней отделки см. лист АС-34;
4. Спецификация элементов заполнения проемов см. лист АС-35;

Изм.	Кол.уч	Лист	№док.	Подпись	Дата
ГИП		Байтина			
Разработал		Жаленов			
Проверил					
Норм. контроль		Сандыбай			

АЖ2018/74 - 0 - АС

Разработка проектно-сметной документации на капитальный ремонт зданий по ул.Рыскулова, 6 и 8 Городская многопрофильная больница №2 акимата города Астана, расположенное по адресу: улица Тургора Рыскулова, здание 6,8

Рыскулова 6 (Блок В)

План этажа на отм. +3.300 в осях А/В-М/В между осями 1/В-14/В (Монтажные работы)

Стадия	Лист	Листов
РП	25	

ТОО "Ақтөбе Хоба"
ГСЛ 19008872
г.Актобе

Формат: А1А

Взам. инв. №

Подп. и дата

Инв. № подл.

План этажа на отм. +6.600 в осях А/В-М/В между осями 1/В-14/В (Монтажные работы)

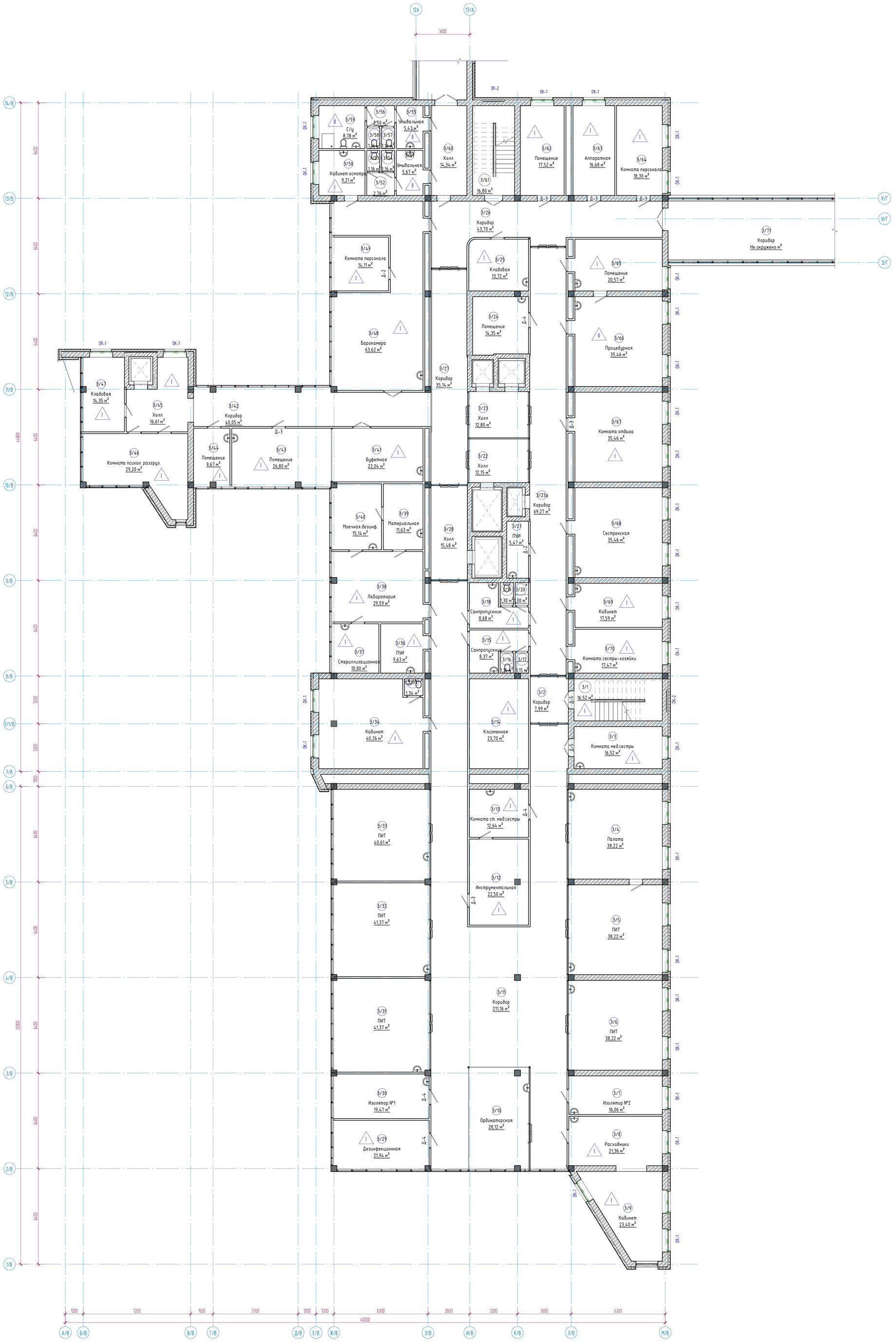

Экспликация помещений

Номер помещения	Наименование	Площадь, м²	Кол. помещений
3/1	Лестничная клетка	16,52	
3/2	Коридор	7,99	
3/3	Комната мед.сестры	16,52	
3/4	Палата	38,22	
3/5	ПИТ	38,22	
3/6	ПИТ	38,22	
3/7	Изолятор №2	16,06	
3/8	Расходники	21,36	
3/9	Кабинет	23,40	
3/10	Ординаторская	28,12	
3/11	Коридор	211,16	
3/12	Инструментальная	22,50	
3/13	Комната ст. мед.сестры	12,64	
3/14	Клизменная	23,70	
3/15	Санпропускник	8,37	
3/16	С/у	1,16	
3/17	Душевая	1,15	
3/18	Санпропускник	8,68	
3/19	С/у	1,30	
3/20	Душевая	1,30	
3/21	ПУИ	5,47	
3/22	Холл	12,15	
3/23	Холл	12,80	
3/23а	Коридор	69,27	
3/24	Помещение	14,35	
3/25	Кладовая	13,72	
3/26	Коридор	43,70	
3/27	Коридор	35,14	
3/28	Холл	15,48	
3/29	Дезинфекционная	21,94	
3/30	Изолятор №1	19,47	
3/31	ПИТ	41,37	
3/32	ПИТ	41,37	
3/33	ПИТ	40,61	
3/34	Кабинет	40,26	
3/35	С/у	1,34	
3/36	ПУИ	9,63	
3/37	Стерилизационная	10,80	
3/38	Лаборатория	29,59	
3/39	Материальная	11,63	
3/40	Моечная дезинф.	15,14	
3/41	Буфетная	22,04	
3/42	Коридор	40,05	
3/43	Помещение	26,80	
3/44	Помещение	9,67	
3/45	Холл	16,61	
3/46	Комната психол. разгруз.	29,20	
3/47	Кладовая	14,35	
3/48	Барокамера	63,62	
3/49	Комната персонала	14,11	
3/50	Кабинет осмотра	9,21	
3/51	Умывальная	5,67	
3/52	Коридор	2,76	
3/53	С/у	1,16	
3/54	С/у	1,16	
3/55	Умывальная	5,43	
3/56	Коридор	2,50	
3/57	С/у	1,16	
3/58	С/у	1,16	
3/59	С/у	8,78	
3/60	Холл	14,34	
3/61	Лестничная клетка	16,80	
3/62	Помещение	17,52	
3/63	Аппаратная	16,68	
3/64	Комната персонала	18,30	
3/65	Помещение	20,57	
3/66	Процедурная	35,46	
3/67	Комната отдыха	35,46	
3/68	Сестренская	35,46	
3/69	Кабинет	17,59	

Схема блокировки

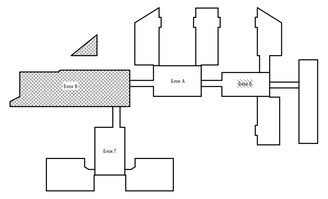

Условные обозначения

Коридор - наименование помещения

3,21 - площадь помещения

1 - тип пола по проекту

ОК-1 - тип окна

Д-1 - тип двери

Примечания:

1. Смотреть совместно с листами АС-24,25,26,28,29;
2. Экспликация полов см. листы АС-32,33;
3. Ведомость внутренней отделки см. лист АС-34;
4. Спецификация элементов заполнения проемов см. лист АС-35;

Изм.	Кол.уч	Лист	№док.	Подпись	Дата	АЖ2018/74 - 0 - АС			
						Разработка проектно-сметной документации на капитальный ремонт здания по ул.Рыскулова, 6 и 8 Городская многопрофильная больница №2 акимата города Астана, расположенное по адресу: улица Тулпар Рыскулова, здание 6,8			
ГИП		Байтина				Рыскулова 6 (Блок В)	Стадия	Лист	Листов
							РП	26	
Разработал		Жаленов				План этажа на отм. +6.600 в осях А/В-М/В между осями 1/В-14/В (Монтажные работы)	ТОО "Ақтөбе Хоба" ГСЛ 19008872 г.Актобе		
Проверил									
Норм. контроль		Сандыбай							

Формат: А1А

Взам. инв. №

Подп. и дата

Инв. № подл.

План этажа на отм. +9.900 в осях А/В-М/В между осями 1/В-14/В (Монтажные работы)

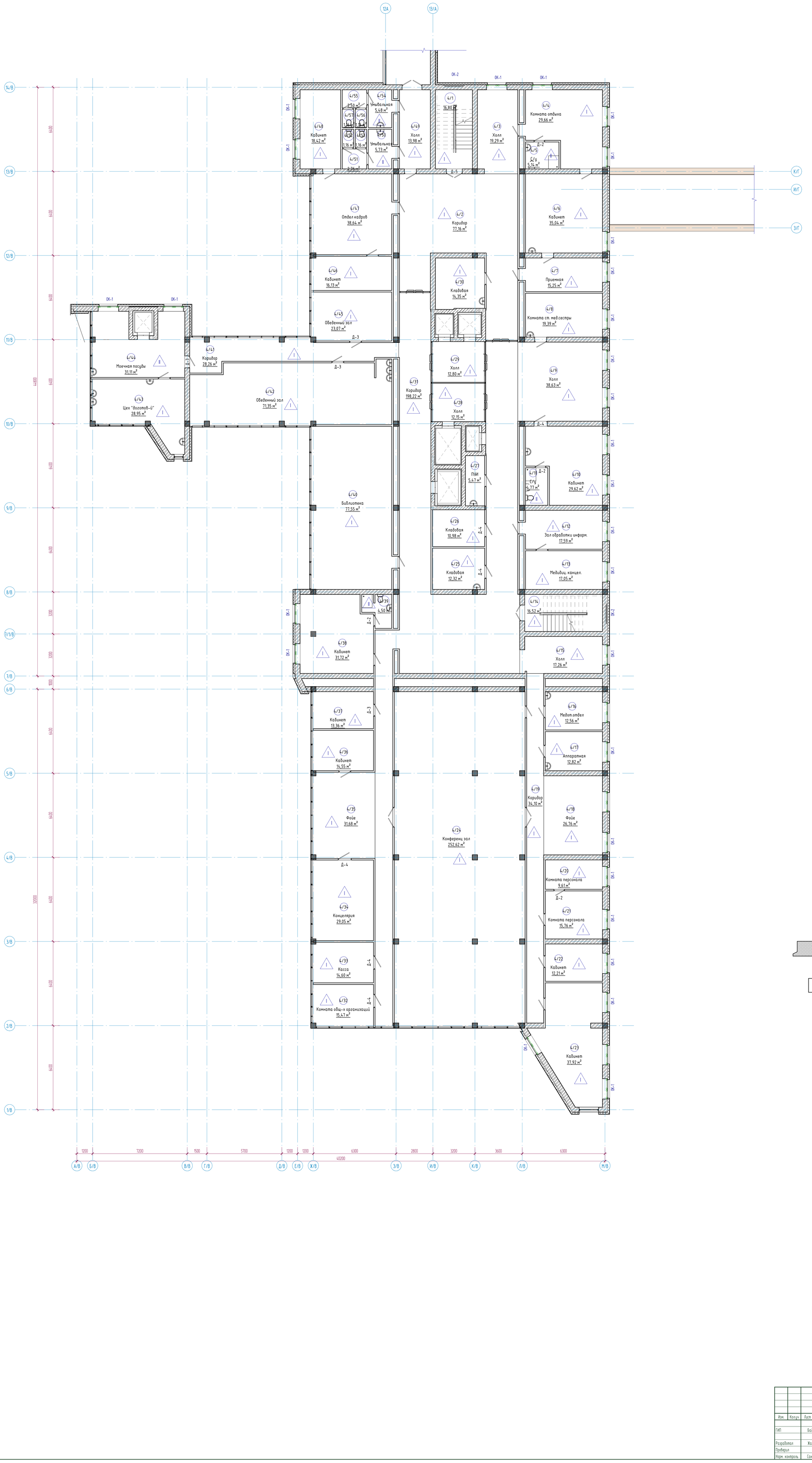

Экспликация помещений

Номер помещения	Наименование	Площадь, м²	Кат. помещений
4/1	Лестничная клетка	16,80	
4/2	Коридор	77,16	
4/3	Холл	19,29	
4/4	Комната отдыха	29,66	
4/5	С/у	5,14	
4/6	Кабинет	35,04	
4/7	Приемная	15,25	
4/8	Комната ст. мед.сестры	19,39	
4/9	Холл	38,63	
4/10	Кабинет	29,62	
4/11	С/у	4,77	
4/12	Зал обработки информ.	17,59	
4/13	Медицин. канцел.	17,05	
4/14	Лестничная клетка	16,52	
4/15	Холл	17,26	
4/16	Медот.отдел	12,56	
4/17	Аппаратная	12,82	
4/18	Фойе	26,76	
4/19	Коридор	34,10	
4/20	Комната персонала	9,61	
4/21	Комната персонала	15,76	
4/22	Кабинет	12,21	
4/23	Кабинет	37,92	
4/24	Конференц зал	252,62	
4/25	Кладовая	12,32	
4/26	Кладовая	10,98	
4/27	ПУИ	5,47	
4/28	Холл	12,15	
4/29	Холл	12,80	
4/30	Кладовая	14,35	
4/31	Коридор	198,22	
4/32	Комната общ-х организаций	15,47	
4/33	Касса	14,60	
4/34	Концелярия	29,05	
4/35	Фойе	31,68	
4/36	Кабинет	14,55	
4/37	Кабинет	13,36	
4/38	Кабинет	31,72	
4/39	С/у	4,50	
4/40	Библиотека	77,55	
4/41	Коридор	28,26	
4/42	Обеденный зал	71,35	
4/43	Цех "доготов-й"	28,95	
4/44	Моечная посуды	31,11	
4/45	Обеденный зал	23,07	
4/46	Кабинет	16,13	
4/47	Отдел кадров	38,64	
4/48	Кабинет	18,42	
4/49	Холл	13,98	
4/50	Умывальная	5,73	
4/51	Коридор	2,76	
4/52	С/у	1,16	
4/53	С/у	1,16	
4/54	Умывальная	5,48	
4/55	Коридор	2,50	
4/56	С/у	1,16	

Схема блокировки

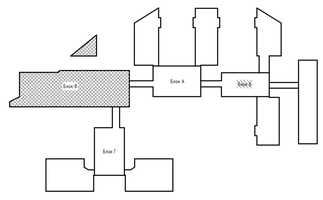

Условные обозначения

Коридор - наименование помещения

3,21 - площадь помещения

1 - тип пола по проекту

ОК-1 - тип окна

Д-1 - тип двери

Примечания:

1. Смотреть совместно с листами АС-24,25,26,27,29;
2. Экспликация полов см. листы АС-32,33;
3. Ведомость внутренней отделки см. лист АС-34;
4. Спецификация элементов заполнения проемов см. лист АС-35;

						АЖ2018/74 - 0 - АС	
Изм.	Колуч	Лист	№док.	Подпись	Дата	Разработка проектно-сметной документации на капитальный ремонт зданий по ул.Рыскулова, 6 и 8 (Городская многопрофильная больница №2) акимата города Астана, расположенное по адресу: улица Тургор Рыскулова, здание 6,8	
ГИП		Байтина				Рыскулова 6 (Блок В)	Стадия: РП; Лист: 27; Листов:
Разработал		Жаленов				План этажа на отм. +9.900 в осях А/В-М/В между осями 1/В-14/В (Монтажные работы)	ТОО "Ақтөбе Хоба" ГСЛ 19008872 г.Актобе
Проверил							
Норм. контроль		Сандыбай					

Формат: А1А

Взам. инв. №

Подп. и дата

Инв. № подл.

План кровли в осях А/В-М/В между осями 1/В-14/В (Монтажные работы) (1 : 200)

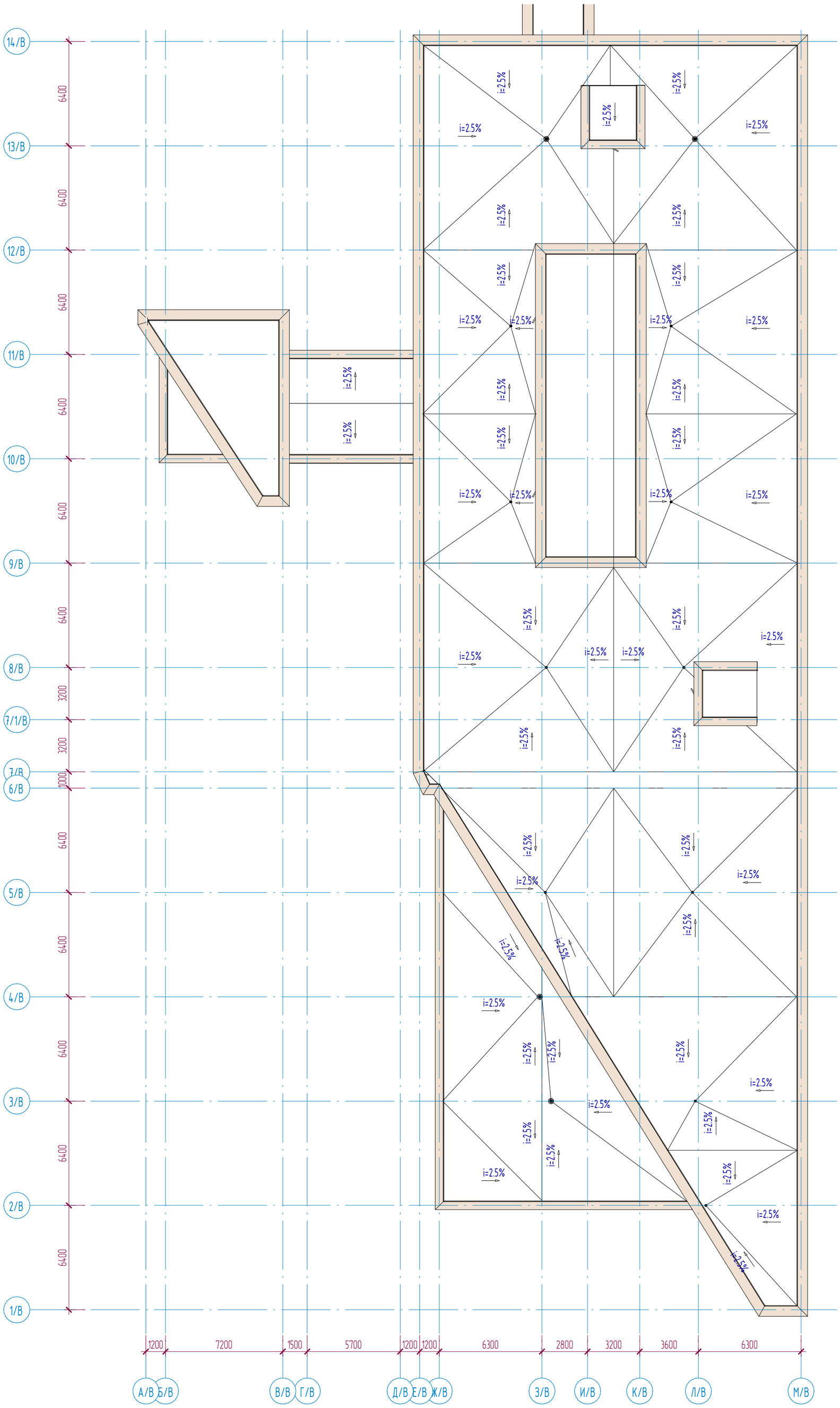

Схема блокировки

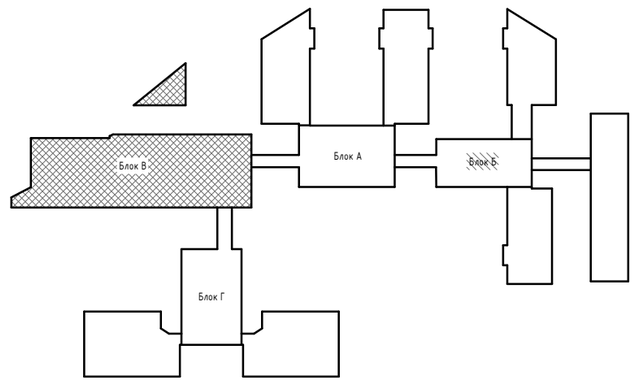

Спецификация кровли

Марка	Состав	Площадь
Тип 1	-Рубероид кровельный ТУ РКК 350 (АГСК 235-101-0104) - 4мм -Рубероид подкладочный ТУ РПП 300 (АГСК 235-101-0206) - 4мм -Рубероид подкладочный ТУ РПП 300 (АГСК 235-101-0206) - 4мм -Грунтовка - праймер битумный (АГСК 235-201-0101) - 2мм- -Цем-песч. стяжка М150 армированная сеткой (5Вр- I -100 / 5Вр- I -100) - 50мм (АГСК 212-401-0106) -Утеплитель - минплита, П 75-80 - 100мм (АГСК 234-101-0203) -Утеплитель - минплита, П 100-110 - 100мм (АГСК 234-101-0204) -Цем-песч. стяжка М100 армированная сеткой (5Вр- I -100 / 5Вр- I -100) - 25мм (АГСК 212-401-0104) -Керамзитовый гравий существующий - 100мм -Пароизоляция - пленка пароизоляционная существующая -Ж/б плита покрытия	1579,34 м^2

Ведомость деталей

Поз.	Эскиз
Ф-1	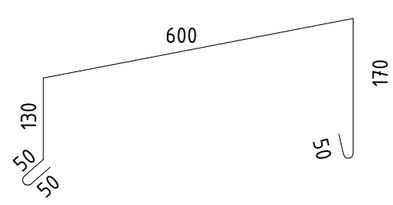

Узел сопряжения кровли с водосточной воронкой

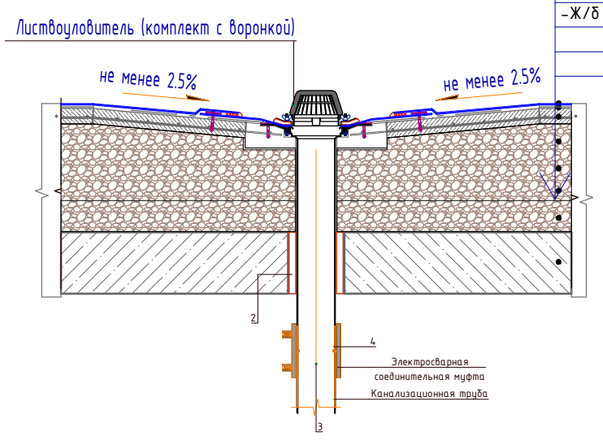

-Рубероид кровельный ТУ РКК 350 (АГСК 235-101-0104) - 4мм
-Рубероид подкладочный ТУ РПП 300 (АГСК 235-101-0206) - 4мм
-Рубероид подкладочный ТУ РПП 300 (АГСК 235-101-0206) - 4мм
-Грунтовка - праймер битумный (АГСК 235-201-0101) - 2мм-
-Цем-песч. стяжка М150 армированная сеткой (5Вр- I -100 / 5Вр- I -100) - 50мм (АГСК 212-401-0106)
-Утеплитель - минплита, П 75-80 - 100мм (АГСК 234-101-0203)
-Утеплитель - минплита, П 100-110 - 100мм (АГСК 234-101-0204)
-Цем-песч. стяжка М100 армированная сеткой (5Вр- I -100 / 5Вр- I -100) - 25мм (АГСК 212-401-0104)
-Керамзитовый гравий существующий - 100мм
-Пароизоляция - пленка пароизоляционная существующая
-Ж/б плита покрытия

Примечания:

1. Смотреть совместно с листами АС-29;
2. Замена парапетной доборки (поз.Ф-1) из оцинкованной стали 0.7мм по ГОСТ 14918-2020;
3. Расход парапетной доборки - 108,99 м2./103,8 м.п, (609,25 кг);
4. Перед изготовлением провести контрольные замеры
5. Расход сетки (5Вр- I -100 / 5Вр- I -100) - 8,844 тонн.

Взам. инв. №

Подп. и дата

Инв. № подл.

Изм.	Кол.уч	Лист	№док.	Подпись	Дата
ГИП		Байтина			
Разработал		Жаленов			
Проверил					
Норм. контроль		Сандибай			

АЖ2018/74 - 0 - АС

Разработка проектно-сметной документации на капитальный ремонт зданий по ул.Рыскулова, 6 и 8 (Городская многопрофильная больница №2) акимата города Астана, расположенное по адресу: улица Турара Рыскулова, здание 6,8

Рыскулова 6 (Блок В)	Стадия	Лист	Листов
	РП	28	
План кровли в осях А/В-М/В между осями 1/В-14/В (Монтажные работы)	ТОО "Ақтөбе Жоба" ГСЛ 19008872 г.Актобе		

Формат: А2А

Разрез 1-1 (Монтажные работы)

-Рубероид кровельный ТУ РКК 350 (АГСК 235-101-0104) - 4мм
-Рубероид подкладочный ТУ РПП 300 (АГСК 235-101-0206) - 4мм
-Рубероид подкладочный ТУ РПП 300 (АГСК 235-101-0206) - 4мм
-Грунтовка - праймер битумный (АГСК 235-201-0101) - 2мм
-Цем-песч. стяжка М150 армированная сеткой (5Вр- I -100 / 5Вр- I -100) - 50мм (АГСК 212-401-0106)
-Утеплитель - минплита, П 75-80 - 100мм (АГСК 234-101-0203)
-Утеплитель - минплита, П 100-110 - 100мм (АГСК 234-101-0204)
-Цем-песч. стяжка М100 армированная сеткой (5Вр- I -100 / 5Вр- I -100) - 25мм (АГСК 212-401-0104)
-Керамзитовый гравий существующий - 100мм
-Пароизоляция - пленка пароизоляционная существующая
-Ж/б плита покрытия

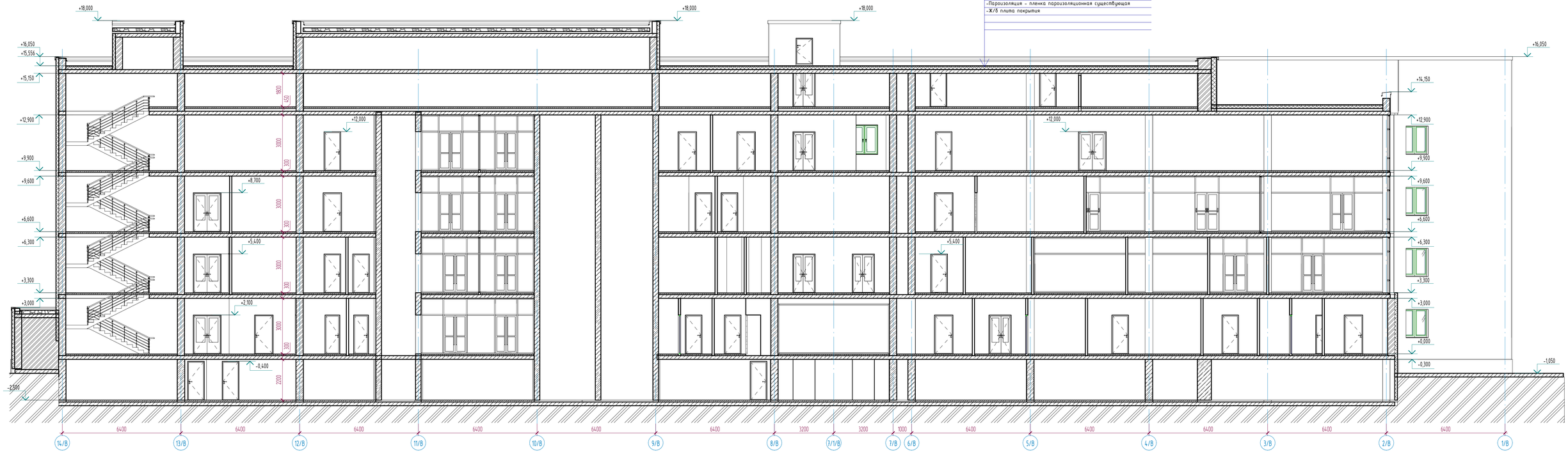

Узел примыкания к парапету

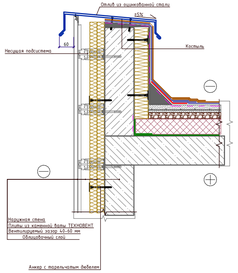

Узел по стене

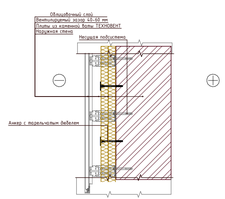

Схема устройства асфальтобетонной отмостки

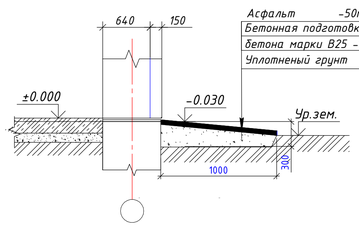

Асфальт -50мм
Бетонная подготовка из бетона марки В25 -150мм
Уплотненый грунт

Спецификация материалов отмостки

Марка	Наименование	S площадь, (м2)
1	Покрытие - Асфальт ГОСТ 9128-2013. толщ. 50мм. АГСК 212-501-0201	286.56 м2
2	Бетонная подготовка из бетона марки В25 АГСК 212-101-0901	286.56 м2

Изм.	Кол.уч	Лист	№док.	Подпись	Дата
ГИП		Байтина			
Разработал		Жаленов			
Проверил					
Норм. контроль		Сандыбай			

АЖ2018/74 - 0 - АС

Разработка проектно-сметной документации на капитальный ремонт здания по ул.Рыскулова, 6 и 8 Городская многопрофильная больница №21 акимата города Астана, расположенное по адресу: улица Тудора Рыскулова, здание 6,8

Рыскулова 6 (Блок В)

Стадия	Лист	Листов
РП	29	

Разрез 1-1 (Монтажные работы)

ТОО "Актобе Хоба"
ГСЛ 19008872
г.Актобе

Формат: А3х3

Взам. инв. №

Подп. и дата

Инв. № подл.

Экспликация полов

Наименов. помещений	Тип пола	Эскиз пола	Состав пола	Площадь пола, м2	Плинтус, м.п
План этажа на отм. 0.000					
22,25,27,28,31,32,34,35,36,38,40,43,46,50,53,54,59,61,62,66,67	I	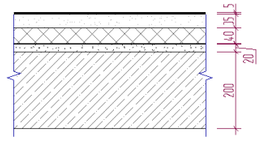	- Линолеум поливинилхлоридный ГОСТ 7251-2016 коммерческий гомогенный, толщиной 2,0 мм и рабочим слоем 2,0 мм, класс 34/43 типа TARKETT PRIMO PLUS (код АГСК 273-301-0101-0033) - Прослойка из клеящей мастики -2мм (монтаж) (АГСК 235-201-0901) - Стяжка из цементно-песчаная стяжка расвора М150 - 35мм (сущ.) - Утеплитель минераловатные плиты на базальтовой основе - 40мм (сущ.) - Стяжка из цементно-песчаная стяжка расвора М150 - 20мм (сущ.) - Монолитная железобетонное перекрытие - 200мм (сущ.) - Плинтус поливинилхлоридный (АГСК 233-204-0102)	477,02 м^2	412,7 м
49	II	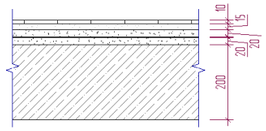	- Керамическая плитка -10мм (монтаж) (АГСК 233-202-0101) - Прослойка и заполнение швов из ц.п. раствора -15мм (монтаж) - Стяжка из цементно-песчаная стяжка расвора М150 - 20мм (сущ.) - Гидроизоляционный слой (изол или гидроизол на мастике битумной кровельной горячей) (сущ.) - Стяжка из цементно-песчаная стяжка расвора М150 - 20мм (сущ.) - Монолитная железобетонное перекрытие - 200мм (сущ.) - Плинтус керамический h=70мм	18,56 м^2	18,5 м
План этажа на отм. +3.300					
1,2,3,4,5,7...14,16,18,19,30,31,33...43,45,48,49,52,53,55,56	I	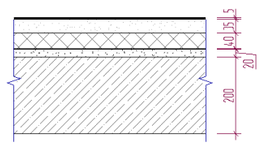	- Линолеум поливинилхлоридный ГОСТ 7251-2016 коммерческий гомогенный, толщиной 2,0 мм и рабочим слоем 2,0 мм, класс 34/43 типа TARKETT PRIMO PLUS (код АГСК 273-301-0101-0033) - Прослойка из клеящей мастики -2мм (монтаж) (АГСК 235-201-0901) - Стяжка из цементно-песчаная стяжка расвора М150 - 35мм (сущ.) - Утеплитель минераловатные плиты на базальтовой основе - 40мм (сущ.) - Стяжка из цементно-песчаная стяжка расвора М150 - 20мм (сущ.) - Монолитная железобетонное перекрытие - 200мм (сущ.) - Плинтус поливинилхлоридный (АГСК 233-204-0102)	1060,13 м^2	1011 м
46,57	II	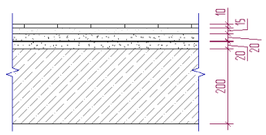	- Керамическая плитка -10мм (монтаж) (АГСК 233-202-0101) - Прослойка и заполнение швов из ц.п. раствора -15мм (монтаж) - Стяжка из цементно-песчаная стяжка расвора М150 - 20мм (сущ.) - Гидроизоляционный слой (изол или гидроизол на мастике битумной кровельной горячей) (сущ.) - Стяжка из цементно-песчаная стяжка расвора М150 - 20мм (сущ.) - Монолитная железобетонное перекрытие - 200мм (сущ.) - Плинтус керамический h=70мм	40,97 м^2	38,7 м

Взам. инв. №

Подп. и дата

Инв. № подл.

Изм.	Кол.уч	Лист	№док.	Подпись	Дата
ГИП		Байтина			
Разработал		Жаленов			
Проверил					
Норм. контроль		Сандибай			

АЖ2018/74 - 0 - АС

Разработка проектно-сметной документации на капитальный ремонт зданий по ул.Рыскулова, 6 и 8 (Городская многопрофильная больница №2) акимата города Астана, расположенное по адресу: улица Турара Рыскулова, здание 6,8

Рыскулова 6 (Блок В)

Стадия	Лист	Листов
РП	30	

Экспликация полов (Монтажные работы)

ТОО "Ақтөбе Жоба"
ГСЛ 19008872
г.Актобе

Формат: А3А

Экспликация полов

Наименов. помещений	Тип пола	Эскиз пола	Состав пола	Площадь пола, м2	Плинтус, м.п
План этажа на отм. +6.600					
3/1, 3/3, 3,8, 3/9, 3/12...3/15, 3/18, 3/25, 3/29, 3/34, 3/36...3/38, 3/41, 3/43...3/50, 3/62...3/65, 3/67, 3/69, 3/70	I	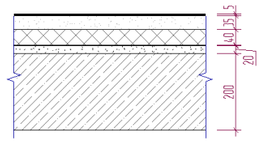	- Линолеум поливинилхлоридный ГОСТ 7251-2016 коммерческий гомогенный, толщиной 2,0 мм и рабочим слоем 2,0 мм, класс 34/43 типа TARKETT PRIMO PLUS (код АГСК 273-301-0101-0033) - Прослойка из клеящей мастики -2мм (монтаж) (АГСК 235-201-0901) - Стяжка из цементно-песчаная стяжка расвора М150 - 35мм (сущ.) - Утеплитель минераловатные плиты на базальтовой основе - 40мм (сущ.) - Стяжка из цементно-песчаная стяжка расвора М150 - 20мм (сущ.) - Монолитная железобетонное перекрытие - 200мм (сущ.) - Плинтус поливинилхлоридный (АГСК 233-204-0102)	767,60 м^2	711,6 м
3/51, 3/55, 3/59	II	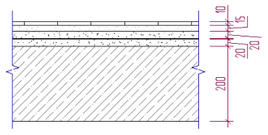	- Керамическая плитка -10мм (монтаж) (АГСК 233-202-0101) - Прослойка и заполнение швов из ц.п. раствора -15мм (монтаж) - Стяжка из цементно-песчаная стяжка расвора М150 - 20мм (сущ.) - Гидроизоляционный слой (изол или гидроизол на мастике битумной кровельной горячей) (сущ.) - Стяжка из цементно-песчаная стяжка расвора М150 - 20мм (сущ.) - Монолитная железобетонное перекрытие - 200мм (сущ.) - Плинтус керамический h=70мм	20,21 м^2	32,5 м
План этажа на отм.+9.900					
4/1...4/4, 4/6...4/10, 4/12...4/38, 4/40...4/43, 4/45...4/49	I	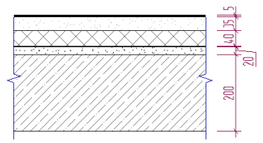	- Линолеум поливинилхлоридный ГОСТ 7251-2016 коммерческий гомогенный, толщиной 2,0 мм и рабочим слоем 2,0 мм, класс 34/43 типа TARKETT PRIMO PLUS (код АГСК 273-301-0101-0033) - Прослойка из клеящей мастики -2мм (монтаж) (АГСК 235-201-0901) - Стяжка из цементно-песчаная стяжка расвора М150 - 35мм (сущ.) - Утеплитель минераловатные плиты на базальтовой основе - 40мм (сущ.) - Стяжка из цементно-песчаная стяжка расвора М150 - 20мм (сущ.) - Монолитная железобетонное перекрытие - 200мм (сущ.) - Плинтус поливинилхлоридный (АГСК 233-204-0102)	1505,11 м^2	1226,9 м
4/5, 4/11, 4/39, 4/44, 4/50...4/57	II	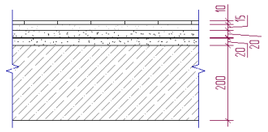	- Керамическая плитка -10мм (монтаж) (АГСК 233-202-0101) - Прослойка и заполнение швов из ц.п. раствора -15мм (монтаж) - Стяжка из цементно-песчаная стяжка расвора М150 - 20мм (сущ.) - Гидроизоляционный слой (изол или гидроизол на мастике битумной кровельной горячей) (сущ.) - Стяжка из цементно-песчаная стяжка расвора М150 - 20мм (сущ.) - Монолитная железобетонное перекрытие - 200мм (сущ.) - Плинтус керамический h=70мм	67,28 м^2	113,8 м

Взам. инв. №

Подп. и дата

Инв. № подл.

Изм.	Кол.уч	Лист	№док.	Подпись	Дата
ГИП		Байтина			
Разработал		Жаленов			
Проверил					
Норм. контроль		Сандибай			

АЖ2018/74 - 0 - АС

Разработка проектно-сметной документации на капитальный ремонт зданий по ул.Рыскулова, 6 и 8 (Городская многопрофильная больница №2) акимата города Астана, расположенное по адресу: улица Турара Рыскулова, здание 6,8

Рыскулова 6 (Блок В)	Стадия	Лист	Листов
	РП	31	
Экспликация полов (Монтажные работы)	ТОО "Ақтөбе Жоба" ГСЛ 19008872 г.Актобе		

Формат: А3А

Ведомость отделки помещений этажа на отм. 0.000

Наименование или номер помещения	Наименование или номер помещения	Вид отделки элементов интерьера				Примечание
		Потолок	Площадь, м²	Стены или перегородки	Площадь, м²	
22	Бельевая	-Затирка -Шпатлевочный слой сухих гипсовых смесей δ=3мм (АГСК 232-501-0301) -Водоэмульсионная окраска (АГСК 236-202-0300)	16,68 м²	-Штукатурка (АГСК 212-402-0107) -Глазурованная плитка (АГСК 232-201-0101)	52,68 м²	1,6 м2
25	Буфетная	-Затирка -Шпатлевочный слой сухих гипсовых смесей δ=3мм (АГСК 232-501-0301) -Водоэмульсионная окраска (АГСК 236-202-0300)	20,21 м²	-Улучшенная штукатурка (АГСК 212-402-0107) -Улучшенная водоэмульсионная окраска (АГСК 236-202-0300)	55,06 м²	
28	Комната персонала	-Затирка -Шпатлевочный слой сухих гипсовых смесей δ=3мм (АГСК 232-501-0301) -Водоэмульсионная окраска (АГСК 236-202-0300)	16,96 м²	-Улучшенная штукатурка (АГСК 212-402-0107) -Улучшенная водоэмульсионная окраска (АГСК 236-202-0300) -Плитка керамическая глазурованная ГОСТ 6141-91, АГСК 232-201-0101 (1000x1600h) в местах установки сан приборов	54,48 м²	1,6 м2
31	Кабинет	-Затирка -Шпатлевочный слой сухих гипсовых смесей δ=3мм (АГСК 232-501-0301) -Водоэмульсионная окраска (АГСК 236-202-0300)	14,83 м²	-Улучшенная штукатурка (АГСК 212-402-0107) -Улучшенная водоэмульсионная окраска (АГСК 236-202-0300)	53,74 м²	
32	Перевязочная	-Затирка -Шпатлевочный слой сухих гипсовых смесей δ=3мм (АГСК 232-501-0301) -Водоэмульсионная окраска (АГСК 236-202-0300)	18,51 м²	-Штукатурка (АГСК 212-402-0107) -Глазурованная плитка (АГСК 232-201-0101)	55,66 м²	
34	Изолятор	-Затирка -Шпатлевочный слой сухих гипсовых смесей δ=3мм (АГСК 232-501-0301) -Водоэмульсионная окраска (АГСК 236-202-0300)	15,88 м²	-Улучшенная штукатурка (АГСК 212-402-0107) -Улучшенная водоэмульсионная окраска (АГСК 236-202-0300)	56,38 м²	
35	Кабинет забора мокрот	-Затирка -Шпатлевочный слой сухих гипсовых смесей δ=3мм (АГСК 232-501-0301) -Водоэмульсионная окраска (АГСК 236-202-0300)	15,94 м²	-Штукатурка (АГСК 212-402-0107) -Глазурованная плитка (АГСК 232-201-0101)	53,02 м²	
36	Лестничная клетка	-Затирка -Шпатлевочный слой сухих гипсовых смесей δ=3мм (АГСК 232-501-0301) -Водоэмульсионная окраска (АГСК 236-202-0300)	16,52 м²	-Штукатурка (АГСК 212-402-0107) -Известковая окраска (АГСК 216-102-0301)	50,72 м²	
38	Бокс на 1 койнку	-Затирка -Шпатлевочный слой сухих гипсовых смесей δ=3мм (АГСК 232-501-0301) -Водоэмульсионная окраска (АГСК 236-202-0300)	18,18 м²	-Улучшенная штукатурка (АГСК 212-402-0107) -Улучшенная водоэмульсионная окраска (АГСК 236-202-0300) -Плитка керамическая глазурованная ГОСТ 6141-91, АГСК 232-201-0101 (1000x1600h) в местах установки сан приборов	60,34 м²	1,6 м2
40	Санитраная комната	-Затирка -Шпатлевочный слой сухих гипсовых смесей δ=3мм (АГСК 232-501-0301) -Водоэмульсионная окраска (АГСК 236-202-0300)	8,46 м²	-Улучшенная штукатурка (АГСК 212-402-0107) -Улучшенная водоэмульсионная окраска (АГСК 236-202-0300)	35,15 м²	
43	Смотровая	-Затирка -Шпатлевочный слой сухих гипсовых смесей δ=3мм (АГСК 232-501-0301) -Водоэмульсионная окраска (АГСК 236-202-0300)	19,18 м²	-Штукатурка (АГСК 212-402-0107) -Глазурованная плитка (АГСК 232-201-0101)	55,18 м²	

Ведомость отделки помещений этажа на отм. 0.000

Наименование или номер помещения	Наименование или номер помещения	Вид отделки элементов интерьера				Примечание
		Потолок	Площадь, м²	Стены или перегородки	Площадь, м²	
46	Смотровая	-Затирка -Шпатлевочный слой сухих гипсовых смесей δ=3мм (АГСК 232-501-0301) -Водоэмульсионная окраска (АГСК 236-202-0300)	11,97 м²	-Штукатурка (АГСК 212-402-0107) -Глазурованная плитка (АГСК 232-201-0101)	42,12 м²	
49	Процедурная	-Затирка -Шпатлевочный слой сухих гипсовых смесей δ=3мм (АГСК 232-501-0301) -Водоэмульсионная окраска (АГСК 236-202-0300)	18,37 м²	-Штукатурка (АГСК 212-402-0107) -Глазурованная плитка (АГСК 232-201-0101)	54,40 м²	
50	Реанимация	-Затирка -Шпатлевочный слой сухих гипсовых смесей δ=3мм (АГСК 232-501-0301) -Водоэмульсионная окраска (АГСК 236-202-0300)	35,46 м²	-Улучшенная штукатурка (АГСК 212-402-0107) -Улучшенная водоэмульсионная окраска (АГСК 236-202-0300) -Плитка керамическая глазурованная ГОСТ 6141-91, АГСК 232-201-0101 (1000x1600h) в местах установки сан приборов	85,50 м²	1,6 м2
53	Помещение	-Затирка -Шпатлевочный слой сухих гипсовых смесей δ=3мм (АГСК 232-501-0301) -Водоэмульсионная окраска (АГСК 236-202-0300)	8,04 м²	-Улучшенная штукатурка (АГСК 212-402-0107) -Улучшенная водоэмульсионная окраска (АГСК 236-202-0300)	35,49 м²	
54	Помещение	-Затирка -Шпатлевочный слой сухих гипсовых смесей δ=3мм (АГСК 232-501-0301) -Водоэмульсионная окраска (АГСК 236-202-0300)	13,33 м²	-Улучшенная штукатурка (АГСК 212-402-0107) -Улучшенная водоэмульсионная окраска (АГСК 236-202-0300)	46,73 м²	
59	Смотровая	-Затирка -Шпатлевочный слой сухих гипсовых смесей δ=3мм (АГСК 232-501-0301) -Водоэмульсионная окраска (АГСК 236-202-0300)	136,97 м²	-Штукатурка (АГСК 212-402-0107) -Глазурованная плитка (АГСК 232-201-0101)	148,45 м²	
60	Подсобная	-Затирка -Шпатлевочный слой сухих гипсовых смесей δ=3мм (АГСК 232-501-0301) -Водоэмульсионная окраска (АГСК 236-202-0300)	11,40 м²	-Улучшенная штукатурка (АГСК 212-402-0107) -Улучшенная водоэмульсионная окраска (АГСК 236-202-0300)	40,98 м²	
61	Помещение	-Затирка -Шпатлевочный слой сухих гипсовых смесей δ=3мм (АГСК 232-501-0301) -Водоэмульсионная окраска (АГСК 236-202-0300)	23,76 м²	-Улучшенная штукатурка (АГСК 212-402-0107) -Улучшенная водоэмульсионная окраска (АГСК 236-202-0300)	60,12 м²	
62	Дезинфекционная	-Затирка -Шпатлевочный слой сухих гипсовых смесей δ=3мм (АГСК 232-501-0301) -Водоэмульсионная окраска (АГСК 236-202-0300)	11,97 м²	-Штукатурка (АГСК 212-402-0107) -Глазурованная плитка (АГСК 232-201-0101)	44,04 м²	
66	Кабинет	-Затирка -Шпатлевочный слой сухих гипсовых смесей δ=3мм (АГСК 232-501-0301) -Водоэмульсионная окраска (АГСК 236-202-0300)	18,31 м²	-Улучшенная штукатурка (АГСК 212-402-0107) -Улучшенная водоэмульсионная окраска (АГСК 236-202-0300) -Плитка керамическая глазурованная ГОСТ 6141-91, АГСК 232-201-0101 (1000x1600h) в местах установки сан приборов	54,28 м²	1,6 м2
27	Палата	-Затирка -Шпатлевочный слой сухих гипсовых смесей δ=3мм (АГСК 232-501-0301) -Водоэмульсионная окраска (АГСК 236-202-0300)	15,20 м²	-Улучшенная штукатурка (АГСК 212-402-0107) -Улучшенная водоэмульсионная окраска (АГСК 236-202-0300)	58,90 м²	

Взам. инв. №

Подп. и дата

Инв. № подл.

Изм.	Колуч	Лист	№док.	Подпись	Дата
ГИП		Байтина			
Разработал		Жаленов			
Проверил					
Норм. контроль		Сандибай			

АЖ2018/74 - 0 - АС

Разработка проектно-сметной документации на капитальный ремонт зданий по ул.Рыскулова, 6 и 8 (Городская многопрофильная больница №2) акимата города Астана, расположенное по адресу: улица Турара Рыскулова, здание 6,8

Рыскулова 6 (Блок В)

Стадия	Лист	Листов
РП	32	

Ведомость внутренней отделки (Монтажные работы)

ТОО "Ақтөбе Жоба"
ГСЛ 19008872
г.Актобе

Формат: А2А

Ведомость отделки помещений этажа на отм. +3.300

Наименование или номер помещения	Наименование или номер помещения	Вид отделки элементов интерьера				Примечание
		Потолок	Площадь, м²	Стены или перегородки	Площадь, м²	
1	Лестничная клетка	-Затирка -Шпатлевочный слой сухих гипсовых смесей δ=3мм (АГСК 232-501-0301) -Водоэмульсионная окраска (АГСК 236-202-0300)	16,52 м²	-Штукатурка (АГСК 212-402-0107) -Известковая окраска (АГСК 216-102-0301)	50,72 м²	
2	Коридор	-Затирка -Шпатлевочный слой сухих гипсовых смесей δ=3мм (АГСК 232-501-0301) -Потолок системы Armstrong 12мм АГСК 232-401-0102	152,99 м²	-Улучшенная штукатурка (АГСК 212-402-0107) -Улучшенная водоэмульсионная окраска (АГСК 236-202-0300)	392,11 м²	
3	Кладовая	-Затирка -Шпатлевочный слой сухих гипсовых смесей δ=3мм (АГСК 232-501-0301) -Водоэмульсионная окраска (АГСК 236-202-0300)	16,52 м²	-Улучшенная штукатурка (АГСК 212-402-0107) -Улучшенная водоэмульсионная окраска (АГСК 236-202-0300)	52,20 м²	
4	Комната ст. мед.сестры	-Затирка -Шпатлевочный слой сухих гипсовых смесей δ=3мм (АГСК 232-501-0301) -Водоэмульсионная окраска (АГСК 236-202-0300)	17,31 м²	-Улучшенная штукатурка (АГСК 212-402-0107) -Улучшенная водоэмульсионная окраска (АГСК 236-202-0300) -Плитка керамическая глазурованная ГОСТ 6141-91, АГСК 232-201-0101 (1000x1600h) в местах установки сан приборов	54,12 м²	1,6 м2
5	Кабинет	-Затирка -Шпатлевочный слой сухих гипсовых смесей δ=3мм (АГСК 232-501-0301) -Водоэмульсионная окраска (АГСК 236-202-0300)	19,31 м²	-Улучшенная штукатурка (АГСК 212-402-0107) -Улучшенная водоэмульсионная окраска (АГСК 236-202-0300) -Плитка керамическая глазурованная ГОСТ 6141-91, АГСК 232-201-0101 (1000x1600h) в местах установки сан приборов	55,30 м²	1,6 м2
7	Комната мед.сестры	-Затирка -Шпатлевочный слой сухих гипсовых смесей δ=3мм (АГСК 232-501-0301) -Водоэмульсионная окраска (АГСК 236-202-0300)	11,30 м²	-Улучшенная штукатурка (АГСК 212-402-0107) -Улучшенная водоэмульсионная окраска (АГСК 236-202-0300) -Плитка керамическая глазурованная ГОСТ 6141-91, АГСК 232-201-0101 (1000x1600h) в местах установки сан приборов	40,86 м²	1,6 м2
8	Стерилизационная	-Затирка -Шпатлевочный слой сухих гипсовых смесей δ=3мм (АГСК 232-501-0301) -Водоэмульсионная окраска (АГСК 236-202-0300)	6,17 м²	-Штукатурка (АГСК 212-402-0107) -Глазурованная плитка (АГСК 232-201-0101)	30,12 м²	
9	Кабинет	-Затирка -Шпатлевочный слой сухих гипсовых смесей δ=3мм (АГСК 232-501-0301) -Водоэмульсионная окраска (АГСК 236-202-0300)	18,75 м²	-Улучшенная штукатурка (АГСК 212-402-0107) -Улучшенная водоэмульсионная окраска (АГСК 236-202-0300)	54,76 м²	
10	Кабинет	-Затирка -Шпатлевочный слой сухих гипсовых смесей δ=3мм (АГСК 232-501-0301) -Водоэмульсионная окраска (АГСК 236-202-0300)	16,93 м²	-Улучшенная штукатурка (АГСК 212-402-0107) -Улучшенная водоэмульсионная окраска (АГСК 236-202-0300) -Плитка керамическая глазурованная ГОСТ 6141-91, АГСК 232-201-0101 (1000x1600h) в местах установки сан приборов	53,76 м²	1,6 м2
11	Кабинет	-Затирка -Шпатлевочный слой сухих гипсовых смесей δ=3мм (АГСК 232-501-0301) -Водоэмульсионная окраска (АГСК 236-202-0300)	44,47 м²	-Улучшенная штукатурка (АГСК 212-402-0107) -Улучшенная водоэмульсионная окраска (АГСК 236-202-0300) -Плитка керамическая глазурованная ГОСТ 6141-91, АГСК 232-201-0101 (1000x1600h) в местах установки сан приборов	99,65 м²	1,6 м2
12	Ординаторская	-Затирка -Шпатлевочный слой сухих гипсовых смесей δ=3мм (АГСК 232-501-0301) -Водоэмульсионная окраска (АГСК 236-202-0300)	26,91 м²	-Улучшенная штукатурка (АГСК 212-402-0107) -Улучшенная водоэмульсионная окраска (АГСК 236-202-0300) -Плитка керамическая глазурованная ГОСТ 6141-91, АГСК 232-201-0101 (1000x1600h) в местах установки сан приборов	67,03 м²	1,6 м2
13	Комнмта сестры-хозяйки	-Затирка -Шпатлевочный слой сухих гипсовых смесей δ=3мм (АГСК 232-501-0301) -Водоэмульсионная окраска (АГСК 236-202-0300)	12,70 м²	-Улучшенная штукатурка (АГСК 212-402-0107) -Улучшенная водоэмульсионная окраска (АГСК 236-202-0300) -Плитка керамическая глазурованная ГОСТ 6141-91, АГСК 232-201-0101 (1000x1600h) в местах установки сан приборов	44,22 м²	1,6 м2
14	УЗИ	-Затирка -Шпатлевочный слой сухих гипсовых смесей δ=3мм (АГСК 232-501-0301) -Водоэмульсионная окраска (АГСК 236-202-0300)	17,77 м²	-Улучшенная штукатурка (АГСК 212-402-0107) -Улучшенная водоэмульсионная окраска (АГСК 236-202-0300) -Плитка керамическая глазурованная ГОСТ 6141-91, АГСК 232-201-0101 (1000x1600h) в местах установки сан приборов	50,82 м²	1,6 м2
16	Кабинет	-Затирка -Шпатлевочный слой сухих гипсовых смесей δ=3мм (АГСК 232-501-0301) -Водоэмульсионная окраска (АГСК 236-202-0300)	13,91 м²	-Улучшенная штукатурка (АГСК 212-402-0107) -Улучшенная водоэмульсионная окраска (АГСК 236-202-0300)	46,62 м²	
18	Аппаратная	-Затирка -Шпатлевочный слой сухих гипсовых смесей δ=3мм (АГСК 232-501-0301) -Водоэмульсионная окраска (АГСК 236-202-0300)	5,83 м²	-Улучшенная штукатурка (АГСК 212-402-0107) -Улучшенная водоэмульсионная окраска (АГСК 236-202-0300) -Плитка керамическая глазурованная ГОСТ 6141-91, АГСК 232-201-0101 (1000x1600h) в местах установки сан приборов	29,04 м²	1,6 м2
30	Комната сестры-хозяйки	-Затирка -Шпатлевочный слой сухих гипсовых смесей δ=3мм (АГСК 232-501-0301) -Водоэмульсионная окраска (АГСК 236-202-0300)	13,67 м²	-Улучшенная штукатурка (АГСК 212-402-0107) -Улучшенная водоэмульсионная окраска (АГСК 236-202-0300) -Плитка керамическая глазурованная ГОСТ 6141-91, АГСК 232-201-0101 (1000x1600h) в местах установки сан приборов	43,56 м²	1,6 м2
32	Коридор	-Затирка -Шпатлевочный слой сухих гипсовых смесей δ=3мм (АГСК 232-501-0301) -Потолок системы Armstrong 12мм АГСК 232-401-0102	147,91 м²	-Улучшенная штукатурка (АГСК 212-402-0107) -Улучшенная водоэмульсионная окраска (АГСК 236-202-0300)	386,41 м²	
33	Кабинет	-Затирка -Шпатлевочный слой сухих гипсовых смесей δ=3мм (АГСК 232-501-0301) -Водоэмульсионная окраска (АГСК 236-202-0300)	41,99 м²	-Улучшенная штукатурка (АГСК 212-402-0107) -Улучшенная водоэмульсионная окраска (АГСК 236-202-0300)	106,98 м²	
34	Кабинет	-Затирка -Шпатлевочный слой сухих гипсовых смесей δ=3мм (АГСК 232-501-0301) -Водоэмульсионная окраска (АГСК 236-202-0300)	19,64 м²	-Улучшенная штукатурка (АГСК 212-402-0107) -Улучшенная водоэмульсионная окраска (АГСК 236-202-0300)	57,54 м²	

Ведомость отделки помещений этажа на отм. +3.300

Наименование или номер помещения	Наименование или номер помещения	Вид отделки элементов интерьера				Примечание
		Потолок	Площадь, м²	Стены или перегородки	Площадь, м²	
35	Кабинет	-Затирка -Шпатлевочный слой сухих гипсовых смесей δ=3мм (АГСК 232-501-0301) -Водоэмульсионная окраска (АГСК 236-202-0300)	20,82 м²	-Улучшенная штукатурка (АГСК 212-402-0107) -Улучшенная водоэмульсионная окраска (АГСК 236-202-0300)	58,62 м²	
36	Кабинет	-Затирка -Шпатлевочный слой сухих гипсовых смесей δ=3мм (АГСК 232-501-0301) -Водоэмульсионная окраска (АГСК 236-202-0300)	20,89 м²	-Улучшенная штукатурка (АГСК 212-402-0107) -Улучшенная водоэмульсионная окраска (АГСК 236-202-0300) -Плитка керамическая глазурованная ГОСТ 6141-91, АГСК 232-201-0101 (1000x1600h) в местах установки сан приборов	58,68 м²	1,6 м2
37	Кабинет	-Затирка -Шпатлевочный слой сухих гипсовых смесей δ=3мм (АГСК 232-501-0301) -Водоэмульсионная окраска (АГСК 236-202-0300)	19,57 м²	-Улучшенная штукатурка (АГСК 212-402-0107) -Улучшенная водоэмульсионная окраска (АГСК 236-202-0300) -Плитка керамическая глазурованная ГОСТ 6141-91, АГСК 232-201-0101 (1000x1600h) в местах установки сан приборов	57,48 м²	1,6 м2
38	Кабинет	-Затирка -Шпатлевочный слой сухих гипсовых смесей δ=3мм (АГСК 232-501-0301) -Водоэмульсионная окраска (АГСК 236-202-0300)	20,76 м²	-Улучшенная штукатурка (АГСК 212-402-0107) -Улучшенная водоэмульсионная окраска (АГСК 236-202-0300) -Плитка керамическая глазурованная ГОСТ 6141-91, АГСК 232-201-0101 (1000x1600h) в местах установки сан приборов	58,56 м²	1,6 м2
39	Кабинет	-Затирка -Шпатлевочный слой сухих гипсовых смесей δ=3мм (АГСК 232-501-0301) -Водоэмульсионная окраска (АГСК 236-202-0300)	18,94 м²	-Улучшенная штукатурка (АГСК 212-402-0107) -Улучшенная водоэмульсионная окраска (АГСК 236-202-0300) -Плитка керамическая глазурованная ГОСТ 6141-91, АГСК 232-201-0101 (1000x1600h) в местах установки сан приборов	56,82 м²	1,6 м2
46	Процедурная	-Затирка -Шпатлевочный слой сухих гипсовых смесей δ=3мм (АГСК 232-501-0301) -Водоэмульсионная окраска (АГСК 236-202-0300)	21,52 м²	-Штукатурка (АГСК 212-402-0107) -Глазурованная плитка (АГСК 232-201-0101)	57,57 м²	
47	Коридор	-Затирка -Шпатлевочный слой сухих гипсовых смесей δ=3мм (АГСК 232-501-0301) -Потолок системы Armstrong 12мм АГСК 232-401-0102	39,79 м²	-Улучшенная штукатурка (АГСК 212-402-0107) -Улучшенная водоэмульсионная окраска (АГСК 236-202-0300)	119,24 м²	
48	Кабинет	-Затирка -Шпатлевочный слой сухих гипсовых смесей δ=3мм (АГСК 232-501-0301) -Водоэмульсионная окраска (АГСК 236-202-0300)	8,86 м²	-Улучшенная штукатурка (АГСК 212-402-0107) -Улучшенная водоэмульсионная окраска (АГСК 236-202-0300) -Плитка керамическая глазурованная ГОСТ 6141-91, АГСК 232-201-0101 (1000x1600h) в местах установки сан приборов	36,70 м²	1,6 м2
49	Кабинет	-Затирка -Шпатлевочный слой сухих гипсовых смесей δ=3мм (АГСК 232-501-0301) -Водоэмульсионная окраска (АГСК 236-202-0300)	17,40 м²	-Улучшенная штукатурка (АГСК 212-402-0107) -Улучшенная водоэмульсионная окраска (АГСК 236-202-0300) -Плитка керамическая глазурованная ГОСТ 6141-91, АГСК 232-201-0101 (1000x1600h) в местах установки сан приборов	49,72 м²	1,6 м2
52	Кабинет	-Затирка -Шпатлевочный слой сухих гипсовых смесей δ=3мм (АГСК 232-501-0301) -Водоэмульсионная окраска (АГСК 236-202-0300)	13,06 м²	-Улучшенная штукатурка (АГСК 212-402-0107) -Улучшенная водоэмульсионная окраска (АГСК 236-202-0300) -Плитка керамическая глазурованная ГОСТ 6141-91, АГСК 232-201-0101 (1000x1600h) в местах установки сан приборов	46,83 м²	1,6 м2
53	Кабинет	-Затирка -Шпатлевочный слой сухих гипсовых смесей δ=3мм (АГСК 232-501-0301) -Водоэмульсионная окраска (АГСК 236-202-0300)	15,59 м²	-Улучшенная штукатурка (АГСК 212-402-0107) -Улучшенная водоэмульсионная окраска (АГСК 236-202-0300) -Плитка керамическая глазурованная ГОСТ 6141-91, АГСК 232-201-0101 (1000x1600h) в местах установки сан приборов	47,83 м²	1,6 м2
55	Кабинет	-Затирка -Шпатлевочный слой сухих гипсовых смесей δ=3мм (АГСК 232-501-0301) -Водоэмульсионная окраска (АГСК 236-202-0300)	9,34 м²	-Улучшенная штукатурка (АГСК 212-402-0107) -Улучшенная водоэмульсионная окраска (АГСК 236-202-0300) -Плитка керамическая глазурованная ГОСТ 6141-91, АГСК 232-201-0101 (1000x1600h) в местах установки сан приборов	36,55 м²	1,6 м2
56	Помещение	-Затирка -Шпатлевочный слой сухих гипсовых смесей δ=3мм (АГСК 232-501-0301) -Водоэмульсионная окраска (АГСК 236-202-0300)	9,70 м²	-Улучшенная штукатурка (АГСК 212-402-0107) -Улучшенная водоэмульсионная окраска (АГСК 236-202-0300) -Плитка керамическая глазурованная ГОСТ 6141-91, АГСК 232-201-0101 (1000x1600h) в местах установки сан приборов	37,38 м²	1,6 м2
57	Процедурная	-Затирка -Шпатлевочный слой сухих гипсовых смесей δ=3мм (АГСК 232-501-0301) -Водоэмульсионная окраска (АГСК 236-202-0300)	19,28 м²	-Штукатурка (АГСК 212-402-0107) -Глазурованная плитка (АГСК 232-201-0101)	55,57 м²	
74	Кабинет	-Затирка -Шпатлевочный слой сухих гипсовых смесей δ=3мм (АГСК 232-501-0301) -Водоэмульсионная окраска (АГСК 236-202-0300)	20,57 м²	-Улучшенная штукатурка (АГСК 212-402-0107) -Улучшенная водоэмульсионная окраска (АГСК 236-202-0300) -Плитка керамическая глазурованная ГОСТ 6141-91, АГСК 232-201-0101 (1000x1600h) в местах установки сан приборов	57,82 м²	1,6 м2
76	Электро и светолечение	-Затирка -Шпатлевочный слой сухих гипсовых смесей δ=3мм (АГСК 232-501-0301) -Водоэмульсионная окраска (АГСК 236-202-0300)	26,98 м²	-Улучшенная штукатурка (АГСК 212-402-0107) -Улучшенная водоэмульсионная окраска (АГСК 236-202-0300) -Плитка керамическая глазурованная ГОСТ 6141-91, АГСК 232-201-0101 (1000x1600h) в местах установки сан приборов	69,56 м²	1,6 м2
78	Коридор	-Затирка -Шпатлевочный слой сухих гипсовых смесей δ=3мм (АГСК 232-501-0301) -Потолок системы Armstrong 12мм АГСК 232-401-0102	9,45 м²	-Улучшенная штукатурка (АГСК 212-402-0107) -Улучшенная водоэмульсионная окраска (АГСК 236-202-0300)	36,88 м²	
81	Залл лечебной физкульт.	-Затирка -Шпатлевочный слой сухих гипсовых смесей δ=3мм (АГСК 232-501-0301) -Водоэмульсионная окраска (АГСК 236-202-0300)	55,84 м²	-Улучшенная штукатурка (АГСК 212-402-0107) -Улучшенная водоэмульсионная окраска (АГСК 236-202-0300)	106,96 м²	

Взам. инв. №

Подп. и дата

Инв. № подл.

Изм.	Кол.уч	Лист	№док.	Подпись	Дата	АЖ2018/74 - 0 - АС		
						Разработка проектно-сметной документации на капитальный ремонт зданий по ул.Рыскулова, 6 и 8 (Городская многопрофильная больница №2) акимата города Астана, расположенное по адресу: улица Турара Рыскулова, здание 6,8		
		Байтина				Рыскулова 6 (Блок В)	Стадия: РП	Лист: 33 / Листов:
Разработал		Жаленов				Ведомость внутренней отделки (Монтажные работы)	ТОО "Ақтөбе Жоба" ГСЛ 19008872 г.Актобе	
Проверил								
Норм. контроль		Сандибай						

Формат: А1А

Ведомость отделки помещений этажа на отм. +6.600

Наименование или номер помещения	Наименование или номер помещения	Вид отделки элементов интерьера				Примечание
		Потолок	Площадь, м²	Стены или перегородки	Площадь, м²	
3/1	Лестничная клетка	-Затирка -Шпатлевочный слой сухих гипсовых смесей δ=3мм (АГСК 232-501-0301) -Водоэмульсионная окраска (АГСК 236-202-0300)	16,52 м²	-Штукатурка (АГСК 212-402-0107) -Известковая окраска (АГСК 216-102-0301)	50,72 м²	
3/3	Комната мед.сестры	-Затирка -Шпатлевочный слой сухих гипсовых смесей δ=3мм (АГСК 232-501-0301) -Водоэмульсионная окраска (АГСК 236-202-0300)	16,52 м²	-Улучшенная штукатурка (АГСК 212-402-0107) -Улучшенная водоэмульсионная окраска (АГСК 236-202-0300) -Плитка керамическая глазурованная ГОСТ 6141-91, АГСК 232-201-0101 (1000x1600h) в местах установки сан приборов	52,20 м²	1,6 м2
3/8	Расходники	-Затирка -Шпатлевочный слой сухих гипсовых смесей δ=3мм (АГСК 232-501-0301) -Водоэмульсионная окраска (АГСК 236-202-0300)	21,36 м²	-Улучшенная штукатурка (АГСК 212-402-0107) -Улучшенная водоэмульсионная окраска (АГСК 236-202-0300) -Плитка керамическая глазурованная ГОСТ 6141-91, АГСК 232-201-0101 (1000x1600h) в местах установки сан приборов	58,89 м²	1,6 м2
3/9	Кабинет	-Затирка -Шпатлевочный слой сухих гипсовых смесей δ=3мм (АГСК 232-501-0301) -Водоэмульсионная окраска (АГСК 236-202-0300)	23,40 м²	-Улучшенная штукатурка (АГСК 212-402-0107) -Улучшенная водоэмульсионная окраска (АГСК 236-202-0300)	62,57 м²	
3/12	Инструментальная	-Затирка -Шпатлевочный слой сухих гипсовых смесей δ=3мм (АГСК 232-501-0301) -Водоэмульсионная окраска (АГСК 236-202-0300)	22,50 м²	-Улучшенная штукатурка (АГСК 212-402-0107) -Улучшенная водоэмульсионная окраска (АГСК 236-202-0300)	58,14 м²	
3/13	Комната ст. мед.сестры	-Затирка -Шпатлевочный слой сухих гипсовых смесей δ=3мм (АГСК 232-501-0301) -Водоэмульсионная окраска (АГСК 236-202-0300)	12,64 м²	-Улучшенная штукатурка (АГСК 212-402-0107) -Улучшенная водоэмульсионная окраска (АГСК 236-202-0300) -Плитка керамическая глазурованная ГОСТ 6141-91, АГСК 232-201-0101 (1000x1600h) в местах установки сан приборов	42,96 м²	1,6 м2
3/14	Клизменная	-Затирка -Шпатлевочный слой сухих гипсовых смесей δ=3мм (АГСК 232-501-0301) -Водоэмульсионная окраска (АГСК 236-202-0300)	23,70 м²	-Штукатурка (АГСК 212-402-0107) -Глазурованная плитка (АГСК 232-201-0101)	59,76 м²	
3/15	Санпропускник	-Затирка -Шпатлевочный слой сухих гипсовых смесей δ=3мм (АГСК 232-501-0301) -Водоэмульсионная окраска (АГСК 236-202-0300)	8,37 м²	-Улучшенная штукатурка (АГСК 212-402-0107) -Улучшенная водоэмульсионная окраска (АГСК 236-202-0300) -Плитка керамическая глазурованная ГОСТ 6141-91, АГСК 232-201-0101 (1000x1600h) в местах установки сан приборов	40,92 м²	1,6 м2
3/18	Санпропускник	-Затирка -Шпатлевочный слой сухих гипсовых смесей δ=3мм (АГСК 232-501-0301) -Водоэмульсионная окраска (АГСК 236-202-0300)	8,68 м²	-Улучшенная штукатурка (АГСК 212-402-0107) -Улучшенная водоэмульсионная окраска (АГСК 236-202-0300) -Плитка керамическая глазурованная ГОСТ 6141-91, АГСК 232-201-0101 (1000x1600h) в местах установки сан приборов	41,88 м²	1,6 м2
3/25	Кладовая	-Затирка -Шпатлевочный слой сухих гипсовых смесей δ=3мм (АГСК 232-501-0301) -Водоэмульсионная окраска (АГСК 236-202-0300)	13,72 м²	-Улучшенная штукатурка (АГСК 212-402-0107) -Улучшенная водоэмульсионная окраска (АГСК 236-202-0300) -Плитка керамическая глазурованная ГОСТ 6141-91, АГСК 232-201-0101 (1000x1600h) в местах установки сан приборов	44,14 м²	1,6 м2
3/29	Дезинфекционная	-Затирка -Шпатлевочный слой сухих гипсовых смесей δ=3мм (АГСК 232-501-0301) -Водоэмульсионная окраска (АГСК 236-202-0300)	21,94 м²	-Штукатурка (АГСК 212-402-0107) -Глазурованная плитка (АГСК 232-201-0101)	59,55 м²	
3/34	Кабинет	-Затирка -Шпатлевочный слой сухих гипсовых смесей δ=3мм (АГСК 232-501-0301) -Водоэмульсионная окраска (АГСК 236-202-0300)	40,26 м²	-Улучшенная штукатурка (АГСК 212-402-0107) -Улучшенная водоэмульсионная окраска (АГСК 236-202-0300)	80,28 м²	
3/36	ПУИ	-Затирка -Шпатлевочный слой сухих гипсовых смесей δ=3мм (АГСК 232-501-0301) -Водоэмульсионная окраска (АГСК 236-202-0300)	9,63 м²	-Штукатурка (АГСК 212-402-0107) -Глазурованная плитка (АГСК 232-201-0101)	39,09 м²	
3/37	Стериллизационная	-Затирка -Шпатлевочный слой сухих гипсовых смесей δ=3мм (АГСК 232-501-0301) -Водоэмульсионная окраска (АГСК 236-202-0300)	10,80 м²	-Штукатурка (АГСК 212-402-0107) -Глазурованная плитка (АГСК 232-201-0101)	38,71 м²	
3/41	Буфетная	-Затирка -Шпатлевочный слой сухих гипсовых смесей δ=3мм (АГСК 232-501-0301) -Водоэмульсионная окраска (АГСК 236-202-0300)	22,04 м²	-Улучшенная штукатурка (АГСК 212-402-0107) -Улучшенная водоэмульсионная окраска (АГСК 236-202-0300) -Плитка керамическая глазурованная ГОСТ 6141-91, АГСК 232-201-0101 (1000x1600h) в местах установки сан приборов	58,35 м²	1,6 м2
3/42	Коридор	-Затирка -Шпатлевочный слой сухих гипсовых смесей δ=3мм (АГСК 232-501-0301) -Потолок системы Armstrong 12мм АГСК 232-401-0102	40,05 м²	-Улучшенная штукатурка (АГСК 212-402-0107) -Улучшенная водоэмульсионная окраска (АГСК 236-202-0300)	114,68 м²	
3/43	Помещение	-Затирка -Шпатлевочный слой сухих гипсовых смесей δ=3мм (АГСК 232-501-0301) -Водоэмульсионная окраска (АГСК 236-202-0300)	26,80 м²	-Улучшенная штукатурка АГСК 212-402-0107) -Улучшенная водоэмульсионная окраска (АГСК 236-202-0300) -Плитка керамическая глазурованная ГОСТ 6141-91, АГСК 232-201-0101 (1000x1600h) в местах установки сан приборов	65,36 м²	1,6 м2
3/44	Помещение	-Затирка -Шпатлевочный слой сухих гипсовых смесей δ=3мм (АГСК 232-501-0301) -Водоэмульсионная окраска (АГСК 236-202-0300)	9,67 м²	-Улучшенная штукатурка АГСК 212-402-0107) -Улучшенная водоэмульсионная окраска (АГСК 236-202-0300) -Плитка керамическая глазурованная ГОСТ 6141-91, АГСК 232-201-0101 (1000x1600h) в местах установки сан приборов	40,08 м²	1,6 м2

Ведомость отделки помещений этажа на отм. +6.600

Наименование или номер помещения	Наименование или номер помещения	Вид отделки элементов интерьера				Примечание
		Потолок	Площадь, м²	Стены или перегородки	Площадь, м²	
3/45	Холл	-Затирка -Шпатлевочный слой сухих гипсовых смесей δ=3мм (АГСК 232-501-0301) -Потолок системы Armstrong 12мм АГСК 232-401-0102	16,61 м²	-Улучшенная штукатурка (АГСК 212-402-0107) -Улучшенная водоэмульсионная окраска (АГСК 236-202-0300)	56,99 м²	
3/46	Комната психол. разгруз.	-Затирка -Шпатлевочный слой сухих гипсовых смесей δ=3мм (АГСК 232-501-0301) -Водоэмульсионная окраска (АГСК 236-202-0300)	29,20 м²	-Улучшенная штукатурка (АГСК 212-402-0107) -Улучшенная водоэмульсионная окраска (АГСК 236-202-0300)	76,34 м²	
3/47	Кладовая	-Затирка -Шпатлевочный слой сухих гипсовых смесей δ=3мм (АГСК 232-501-0301) -Водоэмульсионная окраска (АГСК 236-202-0300)	14,35 м²	-Улучшенная штукатурка (АГСК 212-402-0107) -Улучшенная водоэмульсионная окраска (АГСК 236-202-0300)	49,41 м²	
3/48	Барокамера	-Затирка -Шпатлевочный слой сухих гипсовых смесей δ=3мм (АГСК 232-501-0301) -Водоэмульсионная окраска (АГСК 236-202-0300)	63,62 м²	-Улучшенная штукатурка (АГСК 212-402-0107) -Улучшенная водоэмульсионная окраска (АГСК 236-202-0300) -Плитка керамическая глазурованная ГОСТ 6141-91, АГСК 232-201-0101 (1000x1600h) в местах установки сан приборов	139,06 м²	1,6 м2
3/49	Комната персонала	-Затирка -Шпатлевочный слой сухих гипсовых смесей δ=3мм (АГСК 232-501-0301) -Водоэмульсионная окраска (АГСК 236-202-0300)	14,11 м²	-Улучшенная штукатурка (АГСК 212-402-0107) -Улучшенная водоэмульсионная окраска (АГСК 236-202-0300)	44,38 м²	
3/50	Кабинет осмотра	-Затирка -Шпатлевочный слой сухих гипсовых смесей δ=3мм (АГСК 232-501-0301) -Водоэмульсионная окраска (АГСК 236-202-0300)	9,21 м²	-Штукатурка (АГСК 212-402-0107) -Глазурованная плитка (АГСК 232-201-0101)	36,48 м²	
3/51	Умывальная	-Затирка -Шпатлевочный слой сухих гипсовых смесей δ=3мм (АГСК 232-501-0301) -Водоэмульсионная окраска (АГСК 236-202-0300)	5,67 м²	-Штукатурка (АГСК 212-402-0107) -Глазурованная плитка (АГСК 232-201-0101)	31,08 м²	
3/55	Умывальная	-Затирка -Шпатлевочный слой сухих гипсовых смесей δ=3мм (АГСК 232-501-0301) -Водоэмульсионная окраска (АГСК 236-202-0300)	5,43 м²	-Штукатурка (АГСК 212-402-0107) -Глазурованная плитка (АГСК 232-201-0101)	30,24 м²	
3/59	С/у	-Затирка -Шпатлевочный слой сухих гипсовых смесей δ=3мм (АГСК 232-501-0301) -Водоэмульсионная окраска (АГСК 236-202-0300)	8,78 м²	-Штукатурка (АГСК 212-402-0107) -Глазурованная плитка (АГСК 232-201-0101)	35,58 м²	
3/62	Помещение	-Затирка -Шпатлевочный слой сухих гипсовых смесей δ=3мм (АГСК 232-501-0301) -Водоэмульсионная окраска (АГСК 236-202-0300)	17,52 м²	-Улучшенная штукатурка (АГСК 212-402-0107) -Улучшенная водоэмульсионная окраска (АГСК 236-202-0300)	52,78 м²	
3/63	Аппаратная	-Затирка -Шпатлевочный слой сухих гипсовых смесей δ=3мм (АГСК 232-501-0301) -Водоэмульсионная окраска (АГСК 236-202-0300)	16,68 м²	-Улучшенная штукатурка (АГСК 212-402-0107) -Улучшенная водоэмульсионная окраска (АГСК 236-202-0300)	52,68 м²	
3/64	Комната персонала	-Затирка -Шпатлевочный слой сухих гипсовых смесей δ=3мм (АГСК 232-501-0301) -Водоэмульсионная окраска (АГСК 236-202-0300)	18,30 м²	-Улучшенная штукатурка (АГСК 212-402-0107) -Улучшенная водоэмульсионная окраска (АГСК 236-202-0300)	53,56 м²	
3/65	Помещение	-Затирка -Шпатлевочный слой сухих гипсовых смесей δ=3мм (АГСК 232-501-0301) -Водоэмульсионная окраска (АГСК 236-202-0300)	20,57 м²	-Улучшенная штукатурка АГСК 212-402-0107) -Улучшенная водоэмульсионная окраска (АГСК 236-202-0300) -Плитка керамическая глазурованная ГОСТ 6141-91, АГСК 232-201-0101 (1000x1600h) в местах установки сан приборов	57,82 м²	1,6 м2
3/66	Процедурная	-Затирка -Шпатлевочный слой сухих гипсовых смесей δ=3мм (АГСК 232-501-0301) -Водоэмульсионная окраска (АГСК 236-202-0300)	35,46 м²	-Штукатурка (АГСК 212-402-0107) -Глазурованная плитка (АГСК 232-201-0101)	72,38 м²	
3/67	Комната отдыха	-Затирка -Шпатлевочный слой сухих гипсовых смесей δ=3мм (АГСК 232-501-0301) -Водоэмульсионная окраска (АГСК 236-202-0300)	35,46 м²	-Улучшенная штукатурка (АГСК 212-402-0107) -Улучшенная водоэмульсионная окраска (АГСК 236-202-0300)	73,12 м²	
3/68	Сестренская	-Затирка -Шпатлевочный слой сухих гипсовых смесей δ=3мм (АГСК 232-501-0301) -Водоэмульсионная окраска (АГСК 236-202-0300)	35,46 м²	-Улучшенная штукатурка (АГСК 212-402-0107) -Улучшенная водоэмульсионная окраска (АГСК 236-202-0300) -Плитка керамическая глазурованная ГОСТ 6141-91, АГСК 232-201-0101 (1000x1600h) в местах установки сан приборов	73,12 м²	1,6 м2
3/69	Кабинет	-Затирка -Шпатлевочный слой сухих гипсовых смесей δ=3мм (АГСК 232-501-0301) -Водоэмульсионная окраска (АГСК 236-202-0300)	17,59 м²	-Улучшенная штукатурка (АГСК 212-402-0107) -Улучшенная водоэмульсионная окраска (АГСК 236-202-0300) -Плитка керамическая глазурованная ГОСТ 6141-91, АГСК 232-201-0101 (1000x1600h) в местах установки сан приборов	55,50 м²	1,6 м2
3/70	Комната сестры-хозяйки	-Затирка -Шпатлевочный слой сухих гипсовых смесей δ=3мм (АГСК 232-501-0301) -Водоэмульсионная окраска (АГСК 236-202-0300)	17,47 м²	-Улучшенная штукатурка (АГСК 212-402-0107) -Улучшенная водоэмульсионная окраска (АГСК 236-202-0300) -Плитка керамическая глазурованная ГОСТ 6141-91, АГСК 232-201-0101 (1000x1600h) в местах установки сан приборов	54,64 м²	1,6 м2

Взам. инв. №

Подп. и дата

Инв. № подл.

Изм.	Кол.уч	Лист	№док.	Подпись	Дата
		Байтина			
Разработал		Жаленов			
Проверил					
Норм. контроль		Сандибай			

АЖ2018/74 - 0 - АС

Разработка проектно-сметной документации на капитальный ремонт зданий по ул.Рыскулова, 6 и 8 (Городская многопрофильная больница №2) акимата города Астана, расположенное по адресу: улица Турара Рыскулова, здание 6,8

Рыскулова 6 (Блок В)

Стадия	Лист	Листов
РП	33.1	

Ведомость внутренней отделки (Монтажные работы)

ТОО "Ақтөбе Жоба"
ГСЛ 19008872
г.Актобе

Формат: А1А

Ведомость отделки помещений этажа на отм. +9.900

Наименование или номер помещения	Наименование или номер помещения	Вид отделки элементов интерьера				Примечание
		Потолок	Площадь, м²	Стены или перегородки	Площадь, м²	
4/1	Лестничная клетка	-Затирка -Шпатлевочный слой сухих гипсовых смесей δ=3мм (АГСК 232-501-0301) -Водоэмульсионная окраска (АГСК 236-202-0300)	16,80 м²	-Штукатурка (АГСК 212-402-0107) -Известковая окраска (АГСК 216-102-0200)	52,06 м²	
4/2	Коридор	-Затирка -Шпатлевочный слой сухих гипсовых смесей δ=3мм (АГСК 232-501-0301) -Потолок системы Armstrong 12мм АГСК 232-401-0102	77,16 м²	-Улучшенная штукатурка (АГСК 212-402-0107) -Улучшенная водоэмульсионная окраска (АГСК 236-202-0300)	148,08 м²	
4/3	Холл	-Затирка -Шпатлевочный слой сухих гипсовых смесей δ=3мм (АГСК 232-501-0301) -Потолок системы Armstrong 12мм АГСК 232-401-0102	19,29 м²	-Улучшенная штукатурка (АГСК 212-402-0107) -Улучшенная водоэмульсионная окраска (АГСК 236-202-0300)	55,93 м²	
4/4	Комната отдыха	-Затирка -Шпатлевочный слой сухих гипсовых смесей δ=3мм (АГСК 232-501-0301) -Водоэмульсионная окраска (АГСК 236-202-0300)	29,66 м²	-Улучшенная штукатурка (АГСК 212-402-0107) -Улучшенная водоэмульсионная окраска (АГСК 236-202-0300)	73,12 м²	
4/5	С/у	-Затирка -Шпатлевочный слой сухих гипсовых смесей δ=3мм (АГСК 232-501-0301) -Водоэмульсионная окраска (АГСК 236-202-0300)	5,14 м²	-Штукатурка (АГСК 212-402-0107) -Глазурованная плитка (АГСК 232-201-0101)	27,36 м²	
4/6	Кабинет	-Затирка -Шпатлевочный слой сухих гипсовых смесей δ=3мм (АГСК 232-501-0301) -Водоэмульсионная окраска (АГСК 236-202-0300)	35,04 м²	-Улучшенная штукатурка (АГСК 212-402-0107) -Улучшенная водоэмульсионная окраска (АГСК 236-202-0300) -Плитка керамическая глазурованная ГОСТ 6141-91, АГСК 232-201-0101 (1000x1600h) в местах установки сан приборов	70,30 м²	1,6 м2
4/7	Приемная	-Затирка -Шпатлевочный слой сухих гипсовых смесей δ=3мм (АГСК 232-501-0301) -Водоэмульсионная окраска (АГСК 236-202-0300)	15,25 м²	-Улучшенная штукатурка (АГСК 212-402-0107) -Улучшенная водоэмульсионная окраска (АГСК 236-202-0300)	52,36 м²	
4/8	Комната ст. мед.сестры	-Затирка -Шпатлевочный слой сухих гипсовых смесей δ=3мм (АГСК 232-501-0301) -Водоэмульсионная окраска (АГСК 236-202-0300)	19,39 м²	-Улучшенная штукатурка (АГСК 212-402-0107) -Улучшенная водоэмульсионная окраска (АГСК 236-202-0300) -Плитка керамическая глазурованная ГОСТ 6141-91, АГСК 232-201-0101 (1000x1600h) в местах установки сан приборов	54,22 м²	1,6 м2
4/9	Холл	-Затирка -Шпатлевочный слой сухих гипсовых смесей δ=3мм (АГСК 232-501-0301) -Потолок системы Armstrong 12мм АГСК 232-401-0102	38,63 м²	-Улучшенная штукатурка (АГСК 212-402-0107) -Улучшенная водоэмульсионная окраска (АГСК 236-202-0300)	72,34 м²	
4/10	Кабинет	-Затирка -Шпатлевочный слой сухих гипсовых смесей δ=3мм (АГСК 232-501-0301) -Водоэмульсионная окраска (АГСК 236-202-0300)	29,62 м²	-Улучшенная штукатурка (АГСК 212-402-0107) -Улучшенная водоэмульсионная окраска (АГСК 236-202-0300) -Плитка керамическая глазурованная ГОСТ 6141-91, АГСК 232-201-0101 (1000x1600h) в местах установки сан приборов	70,30 м²	1,6 м2
4/11	С/у	-Затирка -Шпатлевочный слой сухих гипсовых смесей δ=3мм (АГСК 232-501-0301) -Водоэмульсионная окраска (АГСК 236-202-0300)	4,77 м²	-Штукатурка (АГСК 212-402-0107) -Глазурованная плитка (АГСК 232-201-0101)	27,12 м²	
4/12	Зал обработки информ.	-Затирка -Шпатлевочный слой сухих гипсовых смесей δ=3мм (АГСК 232-501-0301) -Водоэмульсионная окраска (АГСК 236-202-0300)	17,59 м²	-Улучшенная штукатурка (АГСК 212-402-0107) -Улучшенная водоэмульсионная окраска (АГСК 236-202-0300)	55,50 м²	
4/13	Медицин. канцел.	-Затирка -Шпатлевочный слой сухих гипсовых смесей δ=3мм (АГСК 232-501-0301) -Водоэмульсионная окраска (АГСК 236-202-0300)	17,05 м²	-Улучшенная штукатурка (АГСК 212-402-0107) -Улучшенная водоэмульсионная окраска (АГСК 236-202-0300)	51,82 м²	
4/14	Лестничная клетка	-Затирка -Шпатлевочный слой сухих гипсовых смесей δ=3мм (АГСК 232-501-0301) -Водоэмульсионная окраска (АГСК 236-202-0300)	16,52 м²	-Штукатурка (АГСК 212-402-0107) -Известковая окраска (АГСК 216-102-0301)	50,72 м²	
4/15	Холл	-Затирка -Шпатлевочный слой сухих гипсовых смесей δ=3мм (АГСК 232-501-0301) -Потолок системы Armstrong 12мм АГСК 232-401-0102	17,26 м²	-Улучшенная штукатурка (АГСК 212-402-0107) -Улучшенная водоэмульсионная окраска (АГСК 236-202-0300)	55,74 м²	

Ведомость отделки помещений этажа на отм. +9.900

Наименование или номер помещения	Наименование или номер помещения	Вид отделки элементов интерьера				Примечание
		Потолок	Площадь, м²	Стены или перегородки	Площадь, м²	
4/16	Медотд.отдел	-Затирка -Шпатлевочный слой сухих гипсовых смесей δ=3мм (АГСК 232-501-0301) -Водоэмульсионная окраска (АГСК 236-202-0300)	12,56 м²	-Улучшенная штукатурка (АГСК 212-402-0107) -Улучшенная водоэмульсионная окраска (АГСК 236-202-0300) -Плитка керамическая глазурованная ГОСТ 6141-91, АГСК 232-201-0101 (1000x1600h) в местах установки сан приборов	43,38 м²	1,6 м2
4/17	Аппаратная	-Затирка -Шпатлевочный слой сухих гипсовых смесей δ=3мм (АГСК 232-501-0301) -Водоэмульсионная окраска (АГСК 236-202-0300)	12,82 м²	-Улучшенная штукатурка (АГСК 212-402-0107) -Улучшенная водоэмульсионная окраска (АГСК 236-202-0300) -Плитка керамическая глазурованная ГОСТ 6141-91, АГСК 232-201-0101 (1000x1600h) в местах установки сан приборов	43,00 м²	1,6 м2
4/18	Фойе	-Затирка -Шпатлевочный слой сухих гипсовых смесей δ=3мм (АГСК 232-501-0301) -Потолок системы Armstrong 12мм АГСК 232-401-0102	26,76 м²	-Улучшенная штукатурка (АГСК 212-402-0107) -Улучшенная водоэмульсионная окраска (АГСК 236-202-0300)	62,02 м²	
4/19	Коридор	-Затирка -Шпатлевочный слой сухих гипсовых смесей δ=3мм (АГСК 232-501-0301) -Потолок системы Armstrong 12мм АГСК 232-401-0102	34,10 м²	-Улучшенная штукатурка (АГСК 212-402-0107) -Улучшенная водоэмульсионная окраска (АГСК 236-202-0300)	167,28 м²	
4/20	Комната персонала	-Затирка -Шпатлевочный слой сухих гипсовых смесей δ=3мм (АГСК 232-501-0301) -Водоэмульсионная окраска (АГСК 236-202-0300)	9,61 м²	-Улучшенная штукатурка (АГСК 212-402-0107) -Улучшенная водоэмульсионная окраска (АГСК 236-202-0300)	39,30 м²	
4/21	Комната персонала	-Затирка -Шпатлевочный слой сухих гипсовых смесей δ=3мм (АГСК 232-501-0301) -Водоэмульсионная окраска (АГСК 236-202-0300)	15,76 м²	-Улучшенная штукатурка (АГСК 212-402-0107) -Улучшенная водоэмульсионная окраска (АГСК 236-202-0300)	47,08 м²	
4/22	Кабинет	-Затирка -Шпатлевочный слой сухих гипсовых смесей δ=3мм (АГСК 232-501-0301) -Водоэмульсионная окраска (АГСК 236-202-0300)	12,21 м²	-Улучшенная штукатурка (АГСК 212-402-0107) -Улучшенная водоэмульсионная окраска (АГСК 236-202-0300)	42,90 м²	
4/23	Кабинет	-Затирка -Шпатлевочный слой сухих гипсовых смесей δ=3мм (АГСК 232-501-0301) -Водоэмульсионная окраска (АГСК 236-202-0300)	37,92 м²	-Улучшенная штукатурка (АГСК 212-402-0107) -Улучшенная водоэмульсионная окраска (АГСК 236-202-0300)	87,80 м²	
4/24	Конференц зал	-Затирка -Шпатлевочный слой сухих гипсовых смесей δ=3мм (АГСК 232-501-0301) -Водоэмульсионная окраска (АГСК 236-202-0300)	252,62 м²	-Улучшенная штукатурка (АГСК 212-402-0107) -Улучшенная водоэмульсионная окраска (АГСК 236-202-0300)	228,85 м²	
4/25	Кладовая	-Затирка -Шпатлевочный слой сухих гипсовых смесей δ=3мм (АГСК 232-501-0301) -Водоэмульсионная окраска (АГСК 236-202-0300)	12,32 м²	-Улучшенная штукатурка (АГСК 212-402-0107) -Улучшенная водоэмульсионная окраска (АГСК 236-202-0300) -Плитка керамическая глазурованная ГОСТ 6141-91, АГСК 232-201-0101 (1000x1600h) в местах установки сан приборов	42,48 м²	1,6 м2
4/26	Кладовая	-Затирка -Шпатлевочный слой сухих гипсовых смесей δ=3мм (АГСК 232-501-0301) -Водоэмульсионная окраска (АГСК 236-202-0300)	10,98 м²	-Улучшенная штукатурка (АГСК 212-402-0107) -Улучшенная водоэмульсионная окраска (АГСК 236-202-0300)	40,38 м²	
4/27	ПУИ	-Затирка -Шпатлевочный слой сухих гипсовых смесей δ=3мм (АГСК 232-501-0301) -Водоэмульсионная окраска (АГСК 236-202-0300)	5,47 м²	-Штукатурка (АГСК 212-402-0107) -Глазурованная плитка (АГСК 232-201-0101)	31,44 м²	
4/28	Холл	-Затирка -Шпатлевочный слой сухих гипсовых смесей δ=3мм (АГСК 232-501-0301) -Потолок системы Armstrong 12мм АГСК 232-401-0102	12,15 м²	-Улучшенная штукатурка (АГСК 212-402-0107) -Улучшенная водоэмульсионная окраска (АГСК 236-202-0300)	42,36 м²	

Ведомость отделки помещений этажа на отм. +9.900

Наименование или номер помещения	Наименование или номер помещения	Вид отделки элементов интерьера				Примечание
		Потолок	Площадь, м²	Стены или перегородки	Площадь, м²	
4/29	Холл	-Затирка -Шпатлевочный слой сухих гипсовых смесей δ=3мм (АГСК 232-501-0301) -Потолок системы Armstrong 12мм АГСК 232-401-0102	12,80 м²	-Улучшенная штукатурка (АГСК 212-402-0107) -Улучшенная водоэмульсионная окраска (АГСК 236-202-0300)	43,32 м²	
4/30	Кладовая	-Затирка -Шпатлевочный слой сухих гипсовых смесей δ=3мм (АГСК 232-501-0301) -Водоэмульсионная окраска (АГСК 236-202-0300)	14,35 м²	-Улучшенная штукатурка (АГСК 212-402-0107) -Улучшенная водоэмульсионная окраска (АГСК 236-202-0300) -Плитка керамическая глазурованная ГОСТ 6141-91, АГСК 232-201-0101 (1000x1600h) в местах установки сан приборов	45,84 м²	1,6 м2
4/31	Коридор	-Затирка -Шпатлевочный слой сухих гипсовых смесей δ=3мм (АГСК 232-501-0301) -Потолок системы Armstrong 12мм АГСК 232-401-0102	198,22 м²	-Улучшенная штукатурка (АГСК 212-402-0107) -Улучшенная водоэмульсионная окраска (АГСК 236-202-0300)	529,63 м²	
4/32	Комната общ-х организаций	-Затирка -Шпатлевочный слой сухих гипсовых смесей δ=3мм (АГСК 232-501-0301) -Водоэмульсионная окраска (АГСК 236-202-0300)	15,47 м²	-Улучшенная штукатурка (АГСК 212-402-0107) -Улучшенная водоэмульсионная окраска (АГСК 236-202-0300)	48,15 м²	
4/33	Касса	-Затирка -Шпатлевочный слой сухих гипсовых смесей δ=3мм (АГСК 232-501-0301) -Водоэмульсионная окраска (АГСК 236-202-0300)	14,60 м²	-Улучшенная штукатурка (АГСК 212-402-0107) -Улучшенная водоэмульсионная окраска (АГСК 236-202-0300)	46,95 м²	
4/34	Концелярия	-Затирка -Шпатлевочный слой сухих гипсовых смесей δ=3мм (АГСК 232-501-0301) -Водоэмульсионная окраска (АГСК 236-202-0300)	29,05 м²	-Улучшенная штукатурка (АГСК 212-402-0107) -Улучшенная водоэмульсионная окраска (АГСК 236-202-0300)	65,28 м²	
4/35	Фойе	-Затирка -Шпатлевочный слой сухих гипсовых смесей δ=3мм (АГСК 232-501-0301) -Потолок системы Armstrong 12мм АГСК 232-401-0102	31,68 м²	-Улучшенная штукатурка (АГСК 212-402-0107) -Улучшенная водоэмульсионная окраска (АГСК 236-202-0300)	68,52 м²	
4/36	Кабинет	-Затирка -Шпатлевочный слой сухих гипсовых смесей δ=3мм (АГСК 232-501-0301) -Водоэмульсионная окраска (АГСК 236-202-0300)	14,55 м²	-Улучшенная штукатурка (АГСК 212-402-0107) -Улучшенная водоэмульсионная окраска (АГСК 236-202-0300)	46,83 м²	
4/37	Кабинет	-Затирка -Шпатлевочный слой сухих гипсовых смесей δ=3мм (АГСК 232-501-0301) -Водоэмульсионная окраска (АГСК 236-202-0300)	13,36 м²	-Улучшенная штукатурка (АГСК 212-402-0107) -Улучшенная водоэмульсионная окраска (АГСК 236-202-0300)	45,33 м²	
4/38	Кабинет	-Затирка -Шпатлевочный слой сухих гипсовых смесей δ=3мм (АГСК 232-501-0301) -Водоэмульсионная окраска (АГСК 236-202-0300)	31,72 м²	-Улучшенная штукатурка (АГСК 212-402-0107) -Улучшенная водоэмульсионная окраска (АГСК 236-202-0300)	69,48 м²	
4/39	С/у	-Затирка -Шпатлевочный слой сухих гипсовых смесей δ=3мм (АГСК 232-501-0301) -Водоэмульсионная окраска (АГСК 236-202-0300)	4,50 м²	-Штукатурка (АГСК 212-402-0107) -Глазурованная плитка (АГСК 232-201-0101)	32,97 м²	
4/40	Библиотека	-Затирка -Шпатлевочный слой сухих гипсовых смесей δ=3мм (АГСК 232-501-0301) -Водоэмульсионная окраска (АГСК 236-202-0300)	77,55 м²	-Улучшенная штукатурка (АГСК 212-402-0107) -Улучшенная водоэмульсионная окраска (АГСК 236-202-0300)	115,77 м²	
4/41	Коридор	-Затирка -Шпатлевочный слой сухих гипсовых смесей δ=3мм (АГСК 232-501-0301) -Потолок системы Armstrong 12мм АГСК 232-401-0102	28,26 м²	-Улучшенная штукатурка (АГСК 212-402-0107) -Улучшенная водоэмульсионная окраска (АГСК 236-202-0300)	115,07 м²	
4/42	Обеденный зал	-Затирка -Шпатлевочный слой сухих гипсовых смесей δ=3мм (АГСК 232-501-0301) -Водоэмульсионная окраска (АГСК 236-202-0300)	71,35 м²	-Улучшенная штукатурка (АГСК 212-402-0107) -Улучшенная водоэмульсионная окраска (АГСК 236-202-0300) -Плитка керамическая глазурованная ГОСТ 6141-91, АГСК 232-201-0101 (1000x1600h) в местах установки сан приборов	134,66 м²	4,8 м2

Ведомость отделки помещений этажа на отм. +9.900

Наименование или номер помещения	Наименование или номер помещения	Вид отделки элементов интерьера				Примечание
		Потолок	Площадь, м²	Стены или перегородки	Площадь, м²	
4/43	Цех "доготов-ий"	-Затирка -Шпатлевочный слой сухих гипсовых смесей δ=3мм (АГСК 232-501-0301) -Водоэмульсионная окраска (АГСК 236-202-0300)	28,95 м²	-Улучшенная штукатурка (АГСК 212-402-0107) -Улучшенная водоэмульсионная окраска (АГСК 236-202-0300) -Плитка керамическая глазурованная ГОСТ 6141-91, АГСК 232-201-0101 (1000x1600h) в местах установки сан приборов	76,13 м²	3,2 м2
4/44	Моечная посуды	-Затирка -Шпатлевочный слой сухих гипсовых смесей δ=3мм (АГСК 232-501-0301) -Водоэмульсионная окраска (АГСК 236-202-0300)	31,11 м²	-Штукатурка (АГСК 212-402-0107) -Глазурованная плитка (АГСК 232-201-0101)	88,14 м²	
4/45	Обеденный зал	-Затирка -Шпатлевочный слой сухих гипсовых смесей δ=3мм (АГСК 232-501-0301) -Водоэмульсионная окраска (АГСК 236-202-0300)	23,07 м²	-Улучшенная штукатурка (АГСК 212-402-0107) -Улучшенная водоэмульсионная окраска (АГСК 236-202-0300)	58,99 м²	
4/46	Кабинет	-Затирка -Шпатлевочный слой сухих гипсовых смесей δ=3мм (АГСК 232-501-0301) -Водоэмульсионная окраска (АГСК 236-202-0300)	16,13 м²	-Улучшенная штукатурка (АГСК 212-402-0107) -Улучшенная водоэмульсионная окраска (АГСК 236-202-0300)	52,24 м²	
4/47	Отдел кадров	-Затирка -Шпатлевочный слой сухих гипсовых смесей δ=3мм (АГСК 232-501-0301) -Водоэмульсионная окраска (АГСК 236-202-0300)	38,64 м²	-Улучшенная штукатурка (АГСК 212-402-0107) -Улучшенная водоэмульсионная окраска (АГСК 236-202-0300)	76,69 м²	
4/48	Кабинет	-Затирка -Шпатлевочный слой сухих гипсовых смесей δ=3мм (АГСК 232-501-0301) -Водоэмульсионная окраска (АГСК 236-202-0300)	18,42 м²	-Улучшенная штукатурка (АГСК 212-402-0107) -Улучшенная водоэмульсионная окраска (АГСК 236-202-0300)	54,48 м²	
4/49	Холл	-Затирка -Шпатлевочный слой сухих гипсовых смесей δ=3мм (АГСК 232-501-0301) -Потолок системы Armstrong 12мм АГСК 232-401-0102	13,98 м²	-Улучшенная штукатурка (АГСК 212-402-0107) -Улучшенная водоэмульсионная окраска (АГСК 236-202-0300)	49,98 м²	
4/50	Умывальная	-Затирка -Шпатлевочный слой сухих гипсовых смесей δ=3мм (АГСК 232-501-0301) -Водоэмульсионная окраска (АГСК 236-202-0300)	5,73 м²	-Штукатурка (АГСК 212-402-0107) -Глазурованная плитка (АГСК 232-201-0101)	31,44 м²	
4/51	Коридор	-Затирка -Шпатлевочный слой сухих гипсовых смесей δ=3мм (АГСК 232-501-0301) -Потолок системы Armstrong 12мм АГСК 232-401-0102	2,76 м²	-Улучшенная штукатурка (АГСК 212-402-0107) -Улучшенная водоэмульсионная окраска (АГСК 236-202-0300)	20,04 м²	
4/52	С/у	-Затирка -Шпатлевочный слой сухих гипсовых смесей δ=3мм (АГСК 232-501-0301) -Водоэмульсионная окраска (АГСК 236-202-0300)	1,16 м²	-Штукатурка (АГСК 212-402-0107) -Глазурованная плитка (АГСК 232-201-0101)	13,26 м²	
4/53	С/у	-Затирка -Шпатлевочный слой сухих гипсовых смесей δ=3мм (АГСК 232-501-0301) -Водоэмульсионная окраска (АГСК 236-202-0300)	1,16 м²	-Штукатурка (АГСК 212-402-0107) -Глазурованная плитка (АГСК 232-201-0101)	13,26 м²	
4/54	Умывальная	-Затирка -Шпатлевочный слой сухих гипсовых смесей δ=3мм (АГСК 232-501-0301) -Водоэмульсионная окраска (АГСК 236-202-0300)	5,48 м²	-Штукатурка (АГСК 212-402-0107) -Глазурованная плитка (АГСК 232-201-0101)	30,60 м²	
4/55	Коридор	-Затирка -Шпатлевочный слой сухих гипсовых смесей δ=3мм (АГСК 232-501-0301) -Потолок системы Armstrong 12мм АГСК 232-401-0102	2,50 м²	-Улучшенная штукатурка (АГСК 212-402-0107) -Улучшенная водоэмульсионная окраска (АГСК 236-202-0300)	19,20 м²	
4/56	С/у	-Затирка -Шпатлевочный слой сухих гипсовых смесей δ=3мм (АГСК 232-501-0301) -Водоэмульсионная окраска (АГСК 236-202-0300)	1,16 м²	-Штукатурка (АГСК 212-402-0107) -Глазурованная плитка (АГСК 232-201-0101)	13,26 м²	
4/57	С/у	-Затирка -Шпатлевочный слой сухих гипсовых смесей δ=3мм (АГСК 232-501-0301) -Водоэмульсионная окраска (АГСК 236-202-0300)	1,16 м²	-Штукатурка (АГСК 212-402-0107) -Глазурованная плитка (АГСК 232-201-0101)	13,26 м²	

Взам. инв. №

Подп. и дата

Инв. № подл.

Изм.	Колуч.	Лист	№док.	Подпись	Дата
		Байтина			
Разработал		Коленов			
Проверил					
Норм. контроль		Сандибай			

АЖ2018/74 - 0 - АС

Разработка проектно-сметной документации на капитальный ремонт зданий по ул.Рыскулова, 6 и 8 (Городская многопрофильная больница №2) акимата города Астана, расположенное по адресу: улица Тургара Рыскулова, здание 6,8

Рыскулова 6 (Блок В)

Стадия	Лист	Листов
РП	33.2	

Ведомость внутренней отделки (Монтажные работы)

ТОО "Актобе Хова"
ГСЛ 19008872
г.Актобе

Формат: А1А

Групповая спецификация элементов заполнения проемов

Марка. Поз.	Обозначение	Наименование	Количество на этаж						Всего	Масса	Примечание
			цоколь	1 этаж	2 этаж	3 этаж	4 этаж	Тех. этаж			
Окна											
ОК-1	ГОСТ 30674-99	ОП В1 1500-1500	0	47	33	30	30	0	140		Замена резиновых уплотнителей
ОК-2	ГОСТ 30674-99	ОП В1 1540-760	0	0	4	4	4	0	12		Замена резиновых уплотнителей

Спецификация элементов заполнения дверных проемов

Марка. Поз.	Обозначение	Наименование	Количество по этажам						Всего	Примечание
			Подвал	1 этаж	2 этаж	3-этаж	4-этаж	5-этаж		
Д-1	ГОСТ 475-2016	ДГ 21-7	0	3	0	0	0	0	3	АГСК 223-201-0102
Д-2	ГОСТ 475-2016	ДГ 21-8	0	4	5	2	4	0	15	АГСК 223-201-0102
Д-3	ГОСТ 475-2016	ДГ 21-9	0	4	3	6	4	0	17	АГСК 223-201-0103
Д-4	ГОСТ 475-2016	ДГ 21-10	0	6	3	4	3	0	19	АГСК 223-201-0103
Д-5	ГОСТ 475-2016	ДГ 21-12	0	2	1	2	1	0	6	АГСК 223-201-0104

Спецификация элементов заполнения ворот

Марка. Поз.	Обозначение	Наименование	Количество по этажам						Всего	Примечание
			Подвал	1 этаж	2 этаж	3-этаж	4-этаж	5-этаж		
Вр-1	ГОСТ 31174-2003	ВНР 3000х4000	0	2	0	0	0	0	2	АГСК 272-304-0205-0001

Оконная створка витража

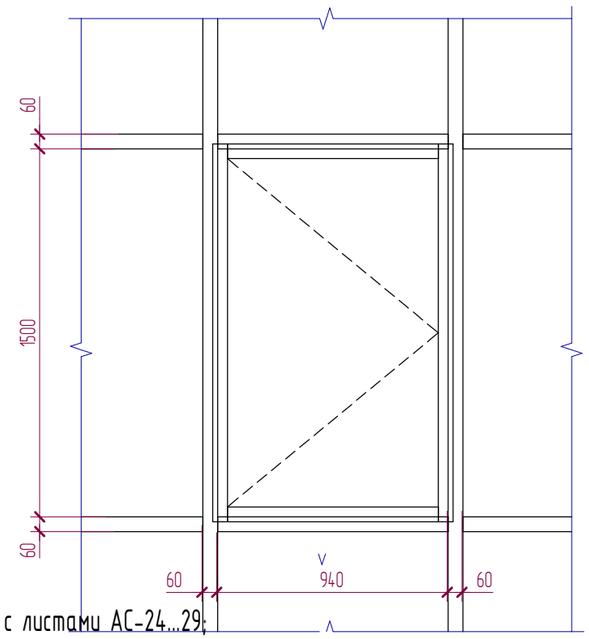

Примечания:

1. Смотреть совместно с листами АС-24...29;
2. Согласно техническому обследованию №6 от 01.07.2024 замена оконных блоков не требуется, физический износ составляет 25%. Требуется замена резиновых уплотнителей, настройка фурнитуры, замена поврежденных стеклопакетов;
3. Расход резиновых уплотнителей оконной рамы на ОК-1 - 10,0 м.п.
4. Расход резиновых уплотнителей створки на ОК-1 - 4,08 м.п.
5. Расход резиновых уплотнителей оконной рамы на ОК-2 - 4,2 м.п.
6. Расход резиновых уплотнителей створки на ОК-2 - 3,4 м.п.
7. Требуется замена оконной створки лицевого витража. Кол-во створок на блок - 90 шт.
8. Перед изготовлением произвести контрольные замеры;
9. Согласно техническому обследованию №6 от 01.07.2024 требуется замена резиновых уплотнителей витражей;
10. Расход резиновых уплотнителей витража - 3762 м.п.
11. Оконный слив сделать из оцинкованной стали толщ. 0,7мм, с применением П-образных кронштейнов. Расход оцинкованного листа - 243,2 м.п.
11. Двери доукомплектовать петлями накладными ПН1, ПН2, ПН3 (АГСК 223-502-0201), замками по ГОСТ 5089-2011 управляемой ручками и от ключа (АГСК 223-502-0304), ручками на планке (АГСК 223-502-0903).

Узел герметизации верхнего примыкания витража к перемычке

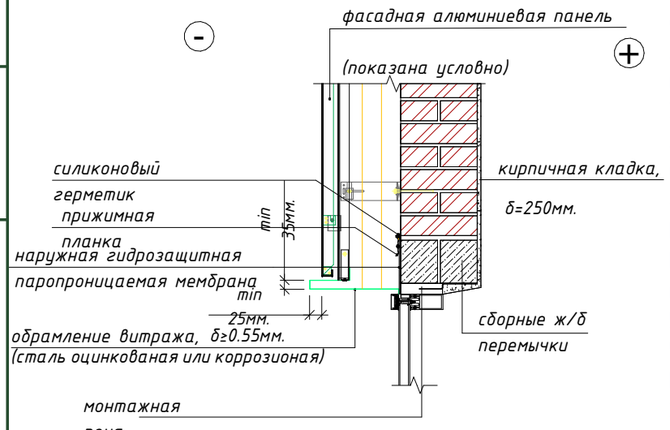

Герметизацию верхнего примыкания витража к перемычке производить в следующем порядке:

1. Подготовка поверхности

Очистить участок между витражом и перемычкой от пыли, старых материалов, мусора и влаги. Обезжирить кромки, если они загрязнены маслом или строительными остатками.

2. Запенивание щели

Заполнить щель между витражом и перемычкой монтажной пеной.

Не заполнять заподлицо – оставить 1-2 см для укладки мембраны и последующего оформления.

Дать пене полностью расшириться и застыть (время от 1 до 4 часов в зависимости от производителя).

3. Срезка излишков пены

Аккуратно срезать излишки пены ножом, чтобы получить ровную поверхность на глубину установки мембраны и прижимной планки.

4. Укладка гидроизоляционной мембраны

Вырезать полоску мембраны нужной длины с запасом по краям (5-10см).

Приложить мембрану так, чтобы она закрывала зону пены и частично заходила на витраж и перемычку (не менее 5 см нахлеста на каждую сторону).

5. Фиксация мембраны прижимной планкой

Установить прижимную планку поверх мембраны.

Планка должна надежно прижимать мембрану к поверхности без зазоров и деформаций.

Закрепить планку саморезами с шагом 20-30 см.

6. Герметизация верхнего края планки

Пройтись герметиком по верхнему краю прижимной планки.

Заполнить все возможные микрозазоры, чтобы исключить попадание воды за планку.

Разровнять герметик шпателем для создания наклонного "отливного" бортика.

Изм.	Кол.уч	Лист	№док.	Подпись	Дата
ГИП		Байтина			
Разработал		Жаленов			
Проверил					
Норм. контроль		Сандибай			

АЖ2018/74 - 0 - АС

Разработка проектно-сметной документации на капитальный ремонт зданий по ул.Рыскулова, 6 и 8 (Городская многопрофильная больница №2) акимата города Астана, расположенное по адресу: улица Турара Рыскулова, здание 6,8

Рыскулова 6 (Блок В)

Стадия	Лист	Листов
РП	34	

Ведомость заполнения дверных и оконных проемов (Монтажные работы)

ТОО "Ақтөбе Жоба"
ГСЛ 19008872
г.Актобе

Взам. инв. №

Подп. и дата

Инв. № подл.

Формат: А3А

Крыльцо Кр-1

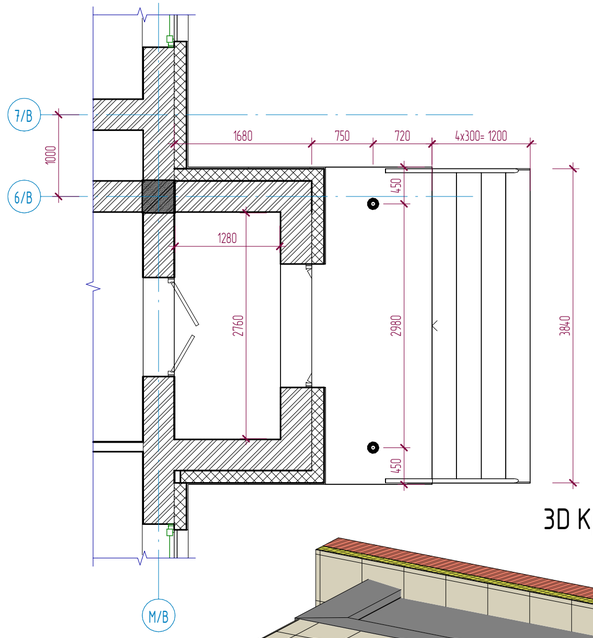

3D Кр-1

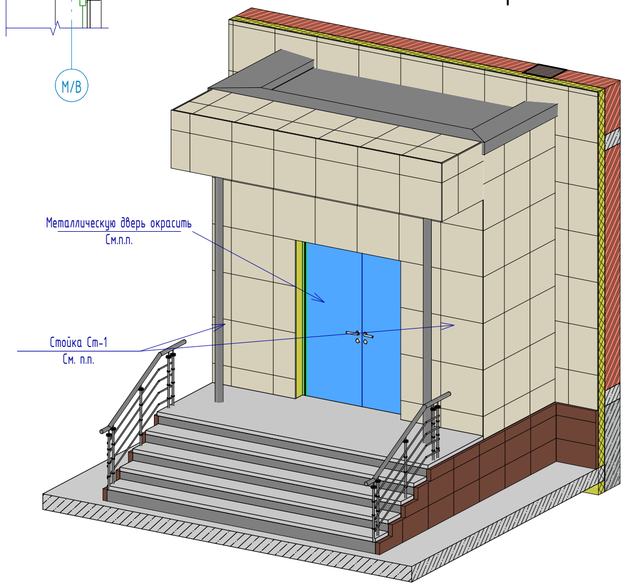

Разрез Кр-1

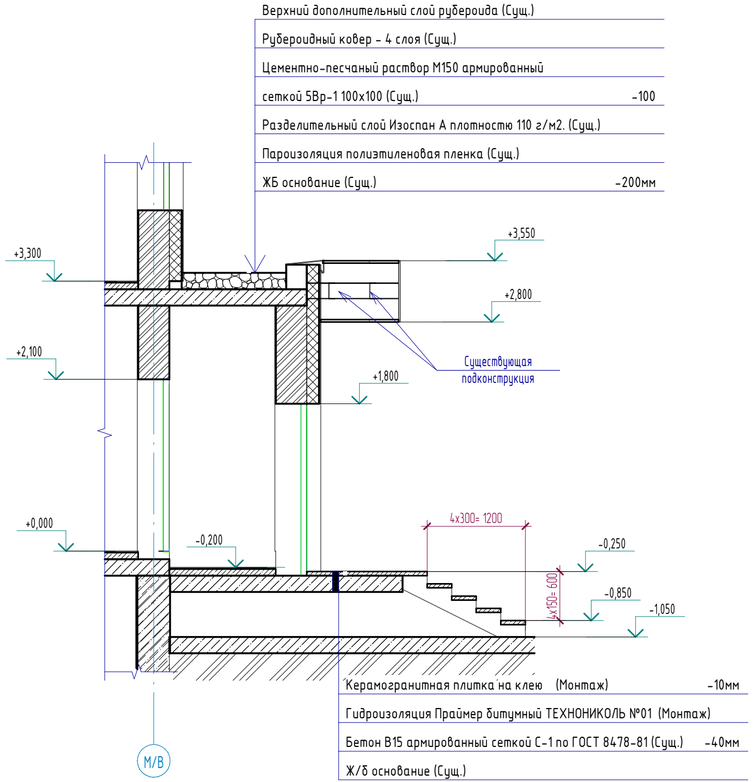

Верхний дополнительный слой рубероида (Сущ.)	
Рубероидный ковер - 4 слоя (Сущ.)	
Цементно-песчаный раствор М150 армированный сеткой 5Вр-1 100х100 (Сущ.)	-100
Разделительный слой Изоспан А плотностью 110 г/м2. (Сущ.)	
Пароизоляция полиэтиленовая пленка (Сущ.)	
ЖБ основание (Сущ.)	-200мм
Керамогранитная плитка на клею (Монтаж)	-10мм
Гидроизоляция Праймер битумный ТЕХНОНИКОЛЬ №01 (Монтаж)	
Бетон В15 армированный сеткой С-1 по ГОСТ 8478-81 (Сущ.)	-40мм
Ж/б основание (Сущ.)	

Фасад Б/Г-7/В

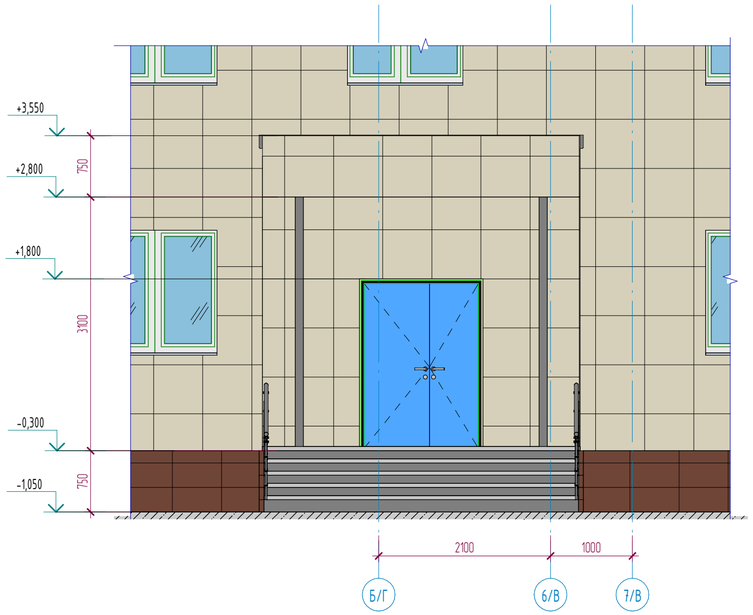

Примечания:

1. Смотреть совместно с листами АС-25;
2. Металлические стойки Ст-1 следует окрасить антикоррозийным составом ХВ-124 по ГОСТ 10144-2024 в 2 слоя, согласно СП РК 2.01-101-2013 "Защита строительных коснтрукций от коррозии". Расход на 1 стойку = 0,94м2. ;
3. На металлические входные двери нанести антикоррозийный состав ХВ-124 по ГОСТ 10144-2024 в 2 слоя, окрасить крской по металлу. Расход на металлическую дверь - 2.80м2.
4. Расход отделочной керамогранитной плитки - 13.13м2.

Взам. инв. №

Подп. и дата

Инв. № подл.

						АЖ2018/74 - 0 - АС	
						Разработка проектно-сметной документации на капитальный ремонт зданий по ул.Рыскулова, 6 и 8 (Городская многопрофильная больница №2) акимата города Астана, расположенное по адресу: улица Турара Рыскулова, здание 6,8	
Изм.	Кол.уч	Лист	№док.	Подпись	Дата		
ГИП		Байтина				Рыскулова 6 (Блок В)	Стадия: РП; Лист: 35; Листов:
Разработал		Жаленов				Крыльцо Кр-1 (Монтажные работы)	ТОО "Актөбе Хоба" ГСЛ 19008872 г.Актобе
Проверил							
Норм. контроль		Сандибай					

Формат: А3х3

Крыльцо Кр-2

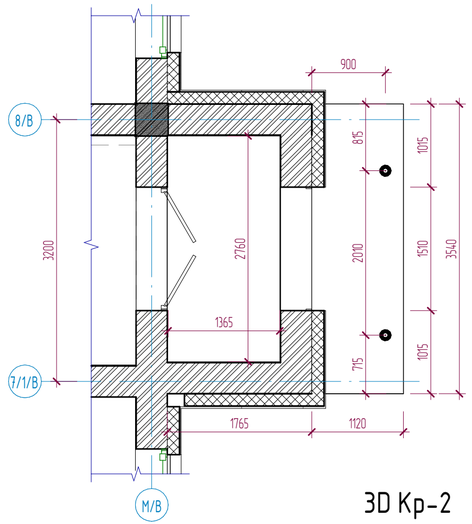

3D Кр-2

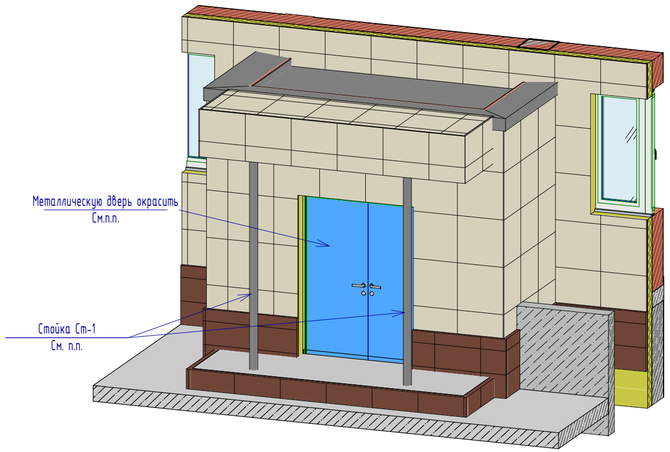

Разрез (Кр-2)

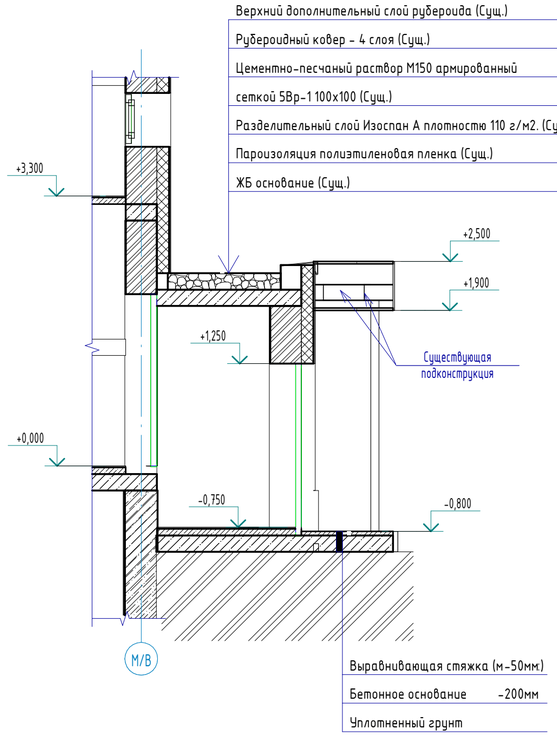

Фасад В/Г-Г/Г

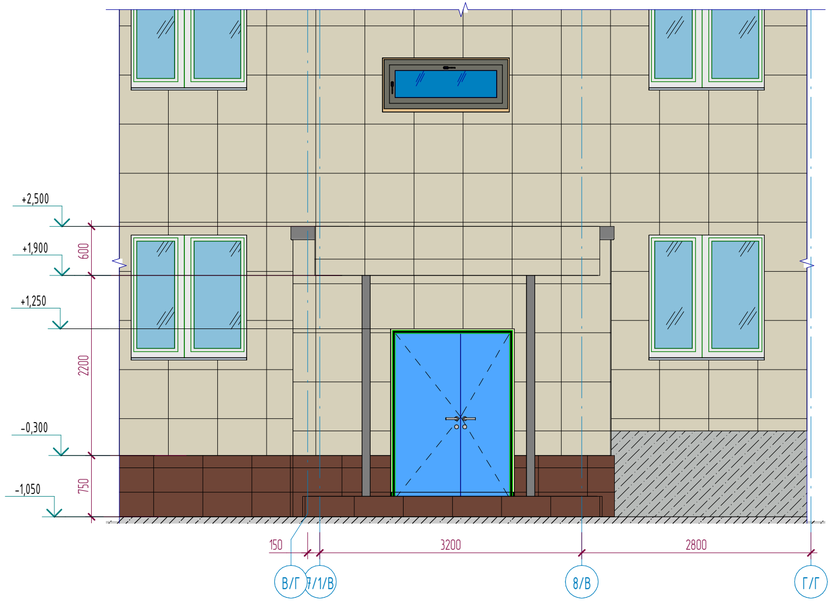

Примечания:

1. Смотреть совместно с листами АС-25;
2. Металлические стойки Ст-1 следует окрасить антикоррозийным составом ХВ-124 по ГОСТ 10144-2024 в 2 слоя, согласно СП РК 2.01-101-2013 "Защита строительных конструкций от коррозии". Расход на 1 стойку = 0.94м2;
3. На металлические входные двери нанести антикоррозийный состав ХВ-124 по ГОСТ 10144-2024 в 2 слоя, окрасить крской по металлу. Расход на металлическую дверь - 2.80м2.
4. Горизонтальная поверхность крыльца требует восстановления, бетонной стяжки армированой сеткой Вр-5 ячейкой 100х100, толщиной 50мм.
5. Расход бетона класса В7.5 на покрытие крыльца = 1,90м3; (АГСК 212-101-0301)
6. Расход сетки Вр-5 - 3.80м2 (10,64 кг); (АГСК 214-210-0601-0003)

Изм.	Кол.уч	Лист	№док.	Подпись	Дата	АЖ2018/74 - 0 - АС		
						Разработка проектно-сметной документации на капитальный ремонт зданий по ул.Рыскулова, 6 и 8 (Городская многопрофильная больница №2) акимата города Астана, расположенное по адресу: улица Турара Рыскулова, здание 6,8		
ГИП		Байтина				Рыскулова 6 (Блок В)	Стадия: РП	Лист: 36 / Листов:
Разработал		Жаленов				Крыльцо Кр-2 (Монтажные работы)	ТОО "Ақтөбе Хоба" ГСЛ 19008872 г.Актобе	
Проверил								
Норм. контроль		Сандибай						

Взам. инв. №

Подп. и дата

Инв. № подл.

Формат: А3х3

Крыльцо Кр-3

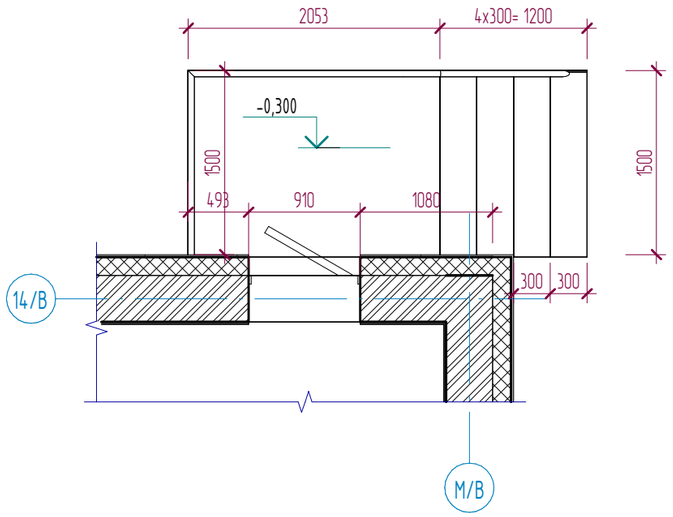

Разрез Кр-3

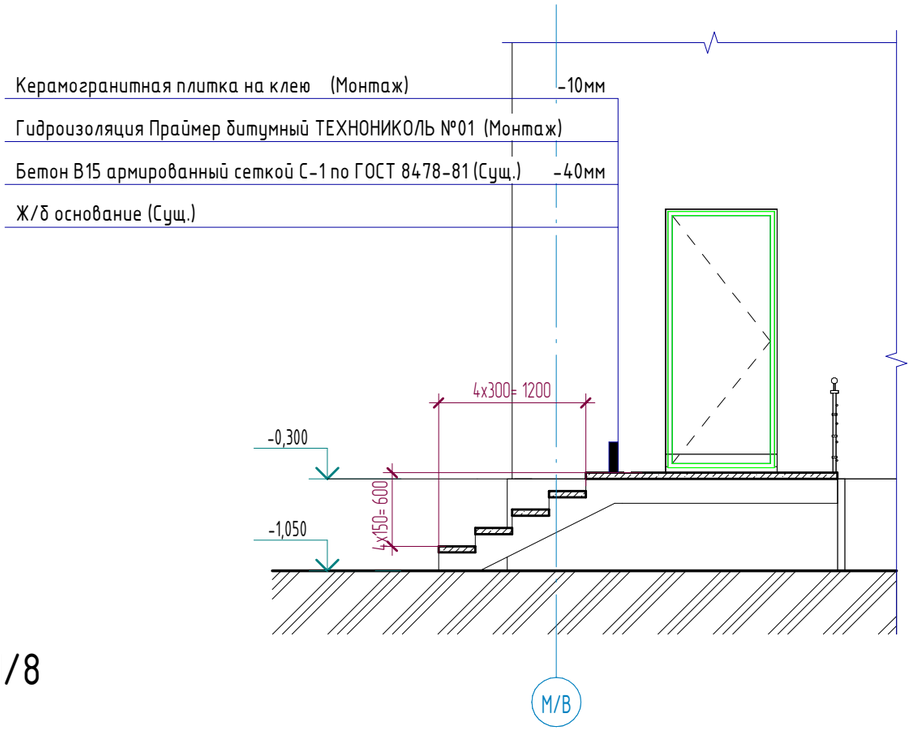

3D Кр-3

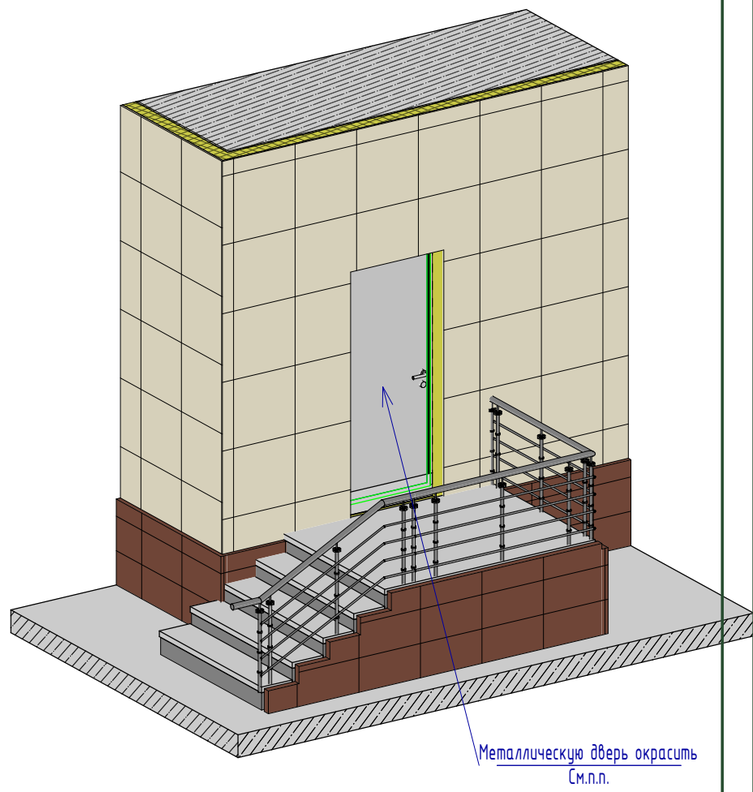

Фасад М/8

Примечания:

1. Смотреть совместно с листами АС-25;
2. Металлические стойки Ст-1 следует окрасить антикоррозийным составом ХВ-124 по ГОСТ 10144-2024 в 2 слоя, согласно СП РК 2.01-101-2013 "Защита строительных коснтрукций от коррозии". Расход на 1 стойку = 0,94м2;
3. На металлические входные двери нанести антикоррозийный состав ХВ-124 по ГОСТ 10144-2024 в 2 слоя, окрасить крской по металлу. Расход на металлическую дверь - 1.58м2.
4. Расход отделочной керамогранитной плитки - 4.20м2.

Изм.	Кол.уч	Лист	№док.	Подпись	Дата	АЖ2018/74 - 0 - АС		
						Разработка проектно-сметной документации на капитальный ремонт зданий по ул.Рыскулова, 6 и 8 (Городская многопрофильная больница №2) акимата города Астана, расположенное по адресу: улица Турара Рыскулова, здание 6,8		
ГИП		Байтина				Рыскулова 6 (Блок В)	Стадия: РП	Лист: 37 / Листов:
Разработал		Жаленов				Крыльцо Кр-3 (Монтажные работы)	ТОО "Ақтөбе Жоба" ГСЛ 19008872 г.Актобе	
Проверил								
Норм. контроль		Сандибай						

Взам. инв. №

Подп. и дата

Инв. № подл.

Формат: А3А

Крыльцо Кр-4

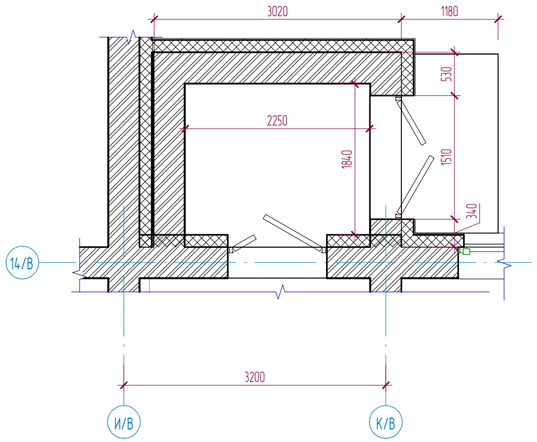

3D Кр-4

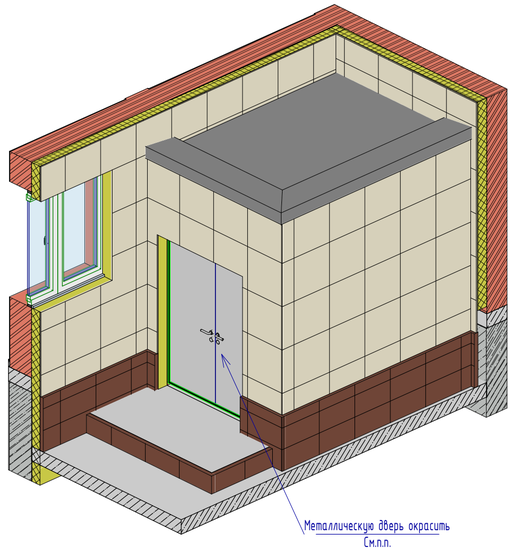

Разрез Кр-4

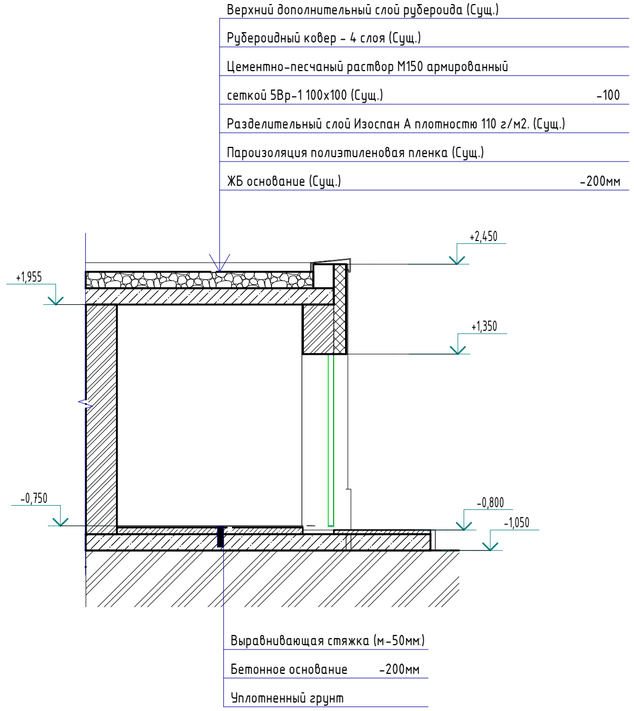

Фасад 14/В

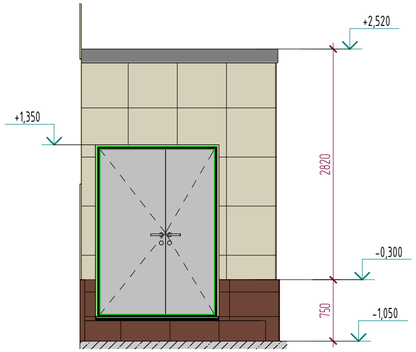

Примечания:

1. Смотреть совместно с листами АС-25;
2. Металлические стойки Ст-1 следует окрасить антикоррозийным составом ХВ-124 по ГОСТ 10144-2024 в 2 слоя, согласно СП РК 2.01-101-2013 "Защита строительных конструкций от коррозии". Расход на 1 стойку = 0,94м2;
3. На металлические входные двери нанести антикоррозийный состав ХВ-124 по ГОСТ 10144-2024 в 2 слоя, окрасить крской по металлу. Расход на металлическую дверь - 2.80м2.
4. Горизонтальная поверхность крыльца требует восстановления, бетонной стяжки армированой сеткой Вр-5 ячейкой 100х100, толщиной 50мм.
5. Расход бетона класса В7.5 на покрытие крыльца = 1,40м3; (АГСК 212-101-0301)
6. Расход сетки Вр-5 - 2.80м2 (7,84 кг); (АГСК 214-210-0601-0003)

						АЖ2018/74 - 0 - АС	
						Разработка проектно-сметной документации на капитальный ремонт зданий по ул.Рыскулова, 6 и 8 (Городская многопрофильная больница №2) акимата города Астана, расположенное по адресу: улица Турара Рыскулова, здание 6,8	
Изм.	Колуч	Лист	№док.	Подпись	Дата		
ГИП		Байтина				Рыскулова 6 (Блок В)	Стадия: РП; Лист: 38; Листов:
Разработал		Жаленов				Крыльцо Кр-4 (Монтажные работы)	ТОО "Ақтөбе Жоба" ГСЛ 19008872 г.Актобе
Проверил							
Норм. контроль		Сандибай					

Взам. инв. №

Подп. и дата

Инв. № подл.

Формат: А3х3

Крыльцо Кр-5

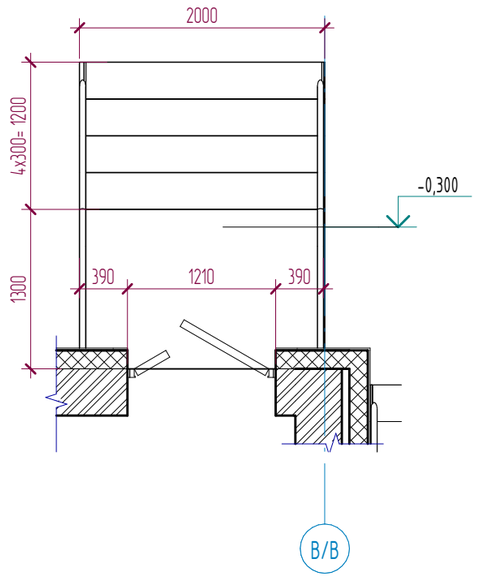

Фасад В/В

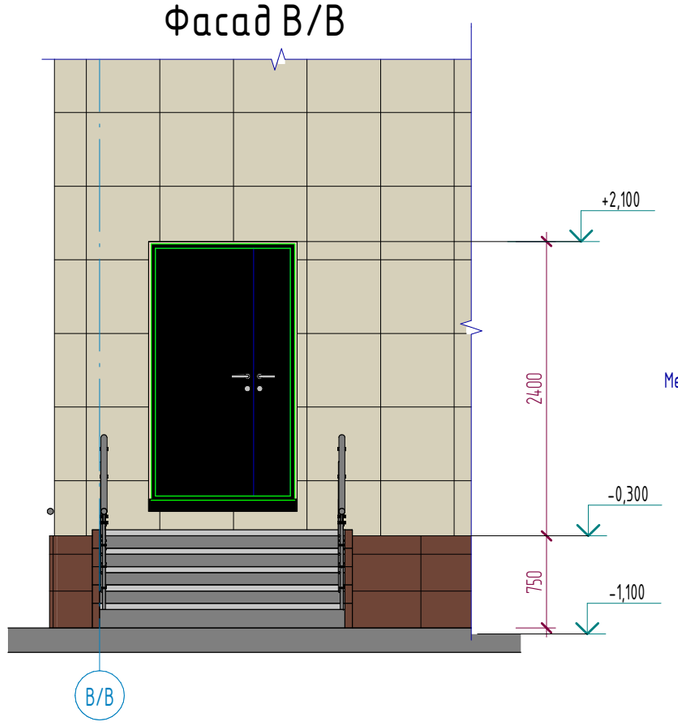

3D Кр-5

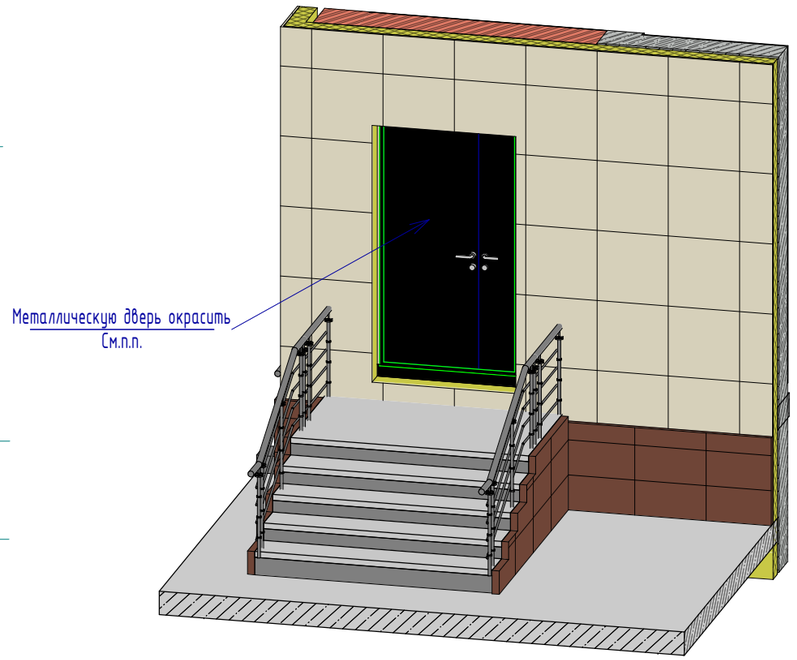

Разрез Кр-5

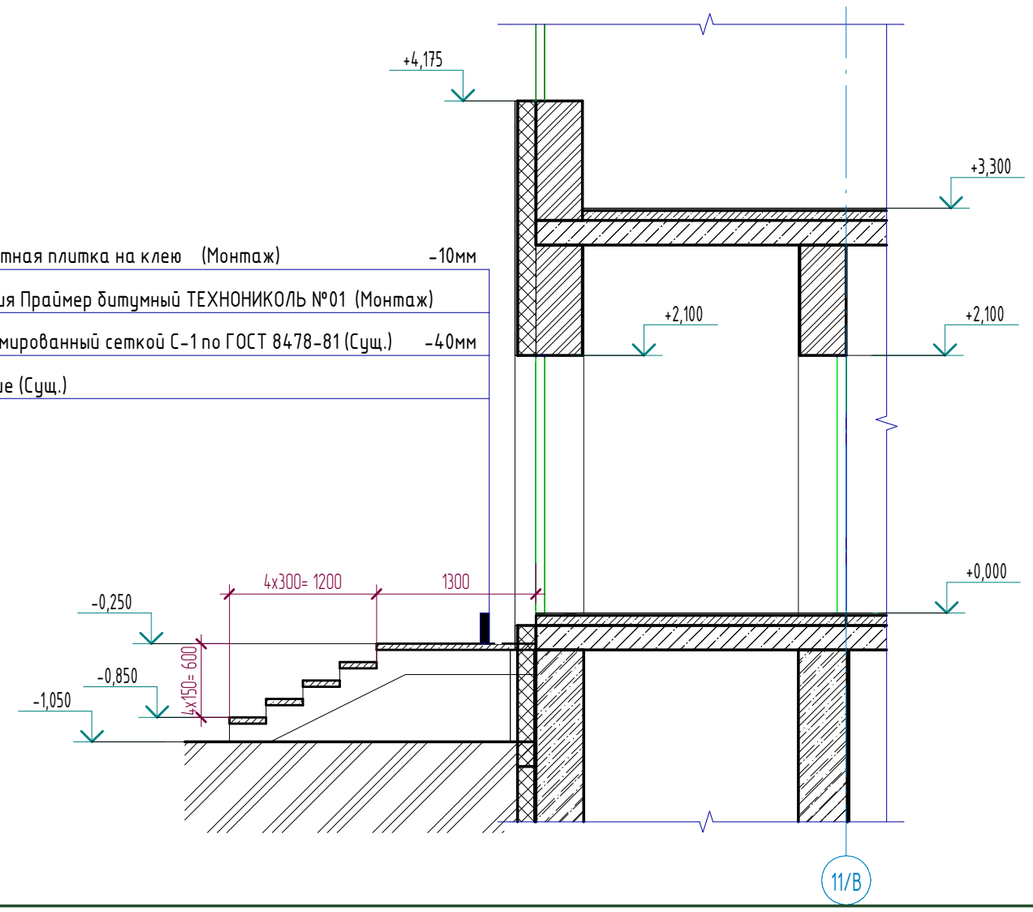

Примечания:

1. Смотреть совместно с листами АС-25;
2. Металлические стойки Ст-1 следует окрасить антикоррозийным составом ХВ-124 по ГОСТ 10144-2024 в 2 слоя, согласно СП РК 2.01-101-2013 "Защита строительных коснтрукций от коррозии". Расход на 1 стойку = 0,94м2;
3. На металлические входные двери нанести антикоррозийный состав ХВ-124 по ГОСТ 10144-2024 в 2 слоя, окрасить крской по металлу. Расход на металлическую дверь - 1.58м2.
4. Расход отделочной керамогранитной плитки - 6.50м2.

Изм.	Кол.уч	Лист	№док.	Подпись	Дата
ГИП		Байтина			
Разработал		Жаленов			
Проверил					
Норм. контроль		Сандибай			

АЖ2018/74 - 0 - АС

Разработка проектно-сметной документации на капитальный ремонт зданий по ул.Рыскулова, 6 и 8 (Городская многопрофильная больница №2) акимата города Астана, расположенное по адресу: улица Турара Рыскулова, здание 6,8

Рыскулова 6 (Блок В)	Стадия	Лист	Листов
	РП	39	
Крыльцо Кр-5 (Монтажные работы)	ТОО "Ақтөбе Жоба" ГСЛ 19008872 г.Актобе		

Взам. инв. №

Подп. и дата

Инв. № подл.

Формат: А3А

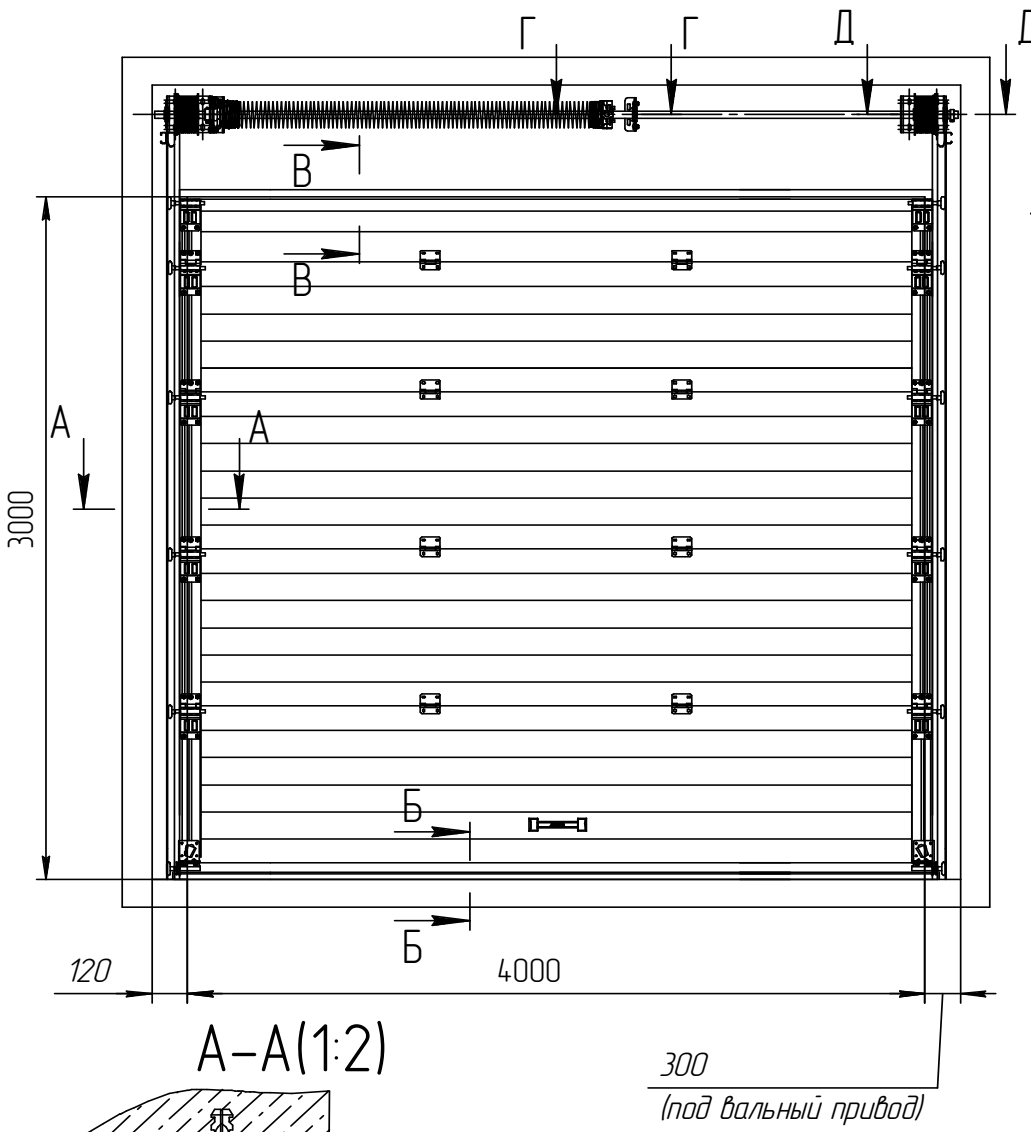

варианты крепления к потолку

При h>1500мм

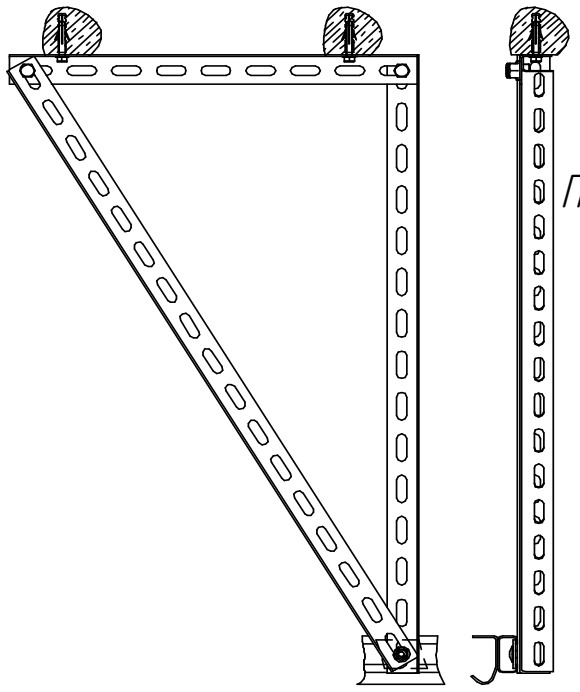

При 350<h<1500 (R305)
690<h<1500 (R381)

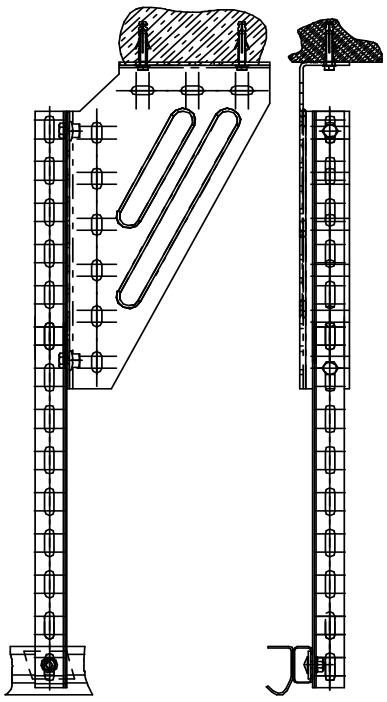

При 350<h<620 (R305)
420<h<690 (R381)

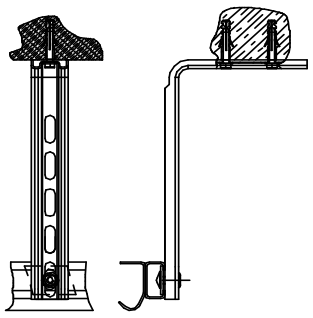

А–А(1:2)

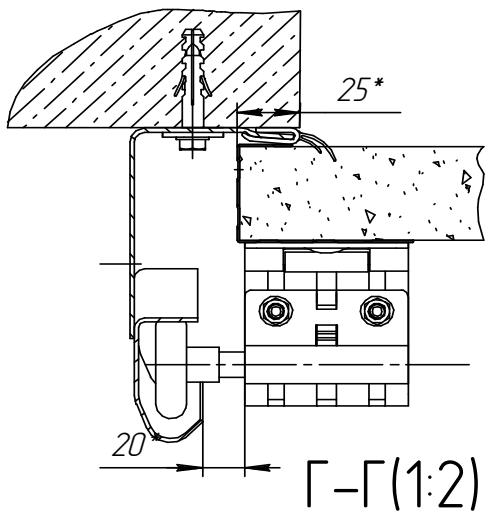

Б–Б(1:2)

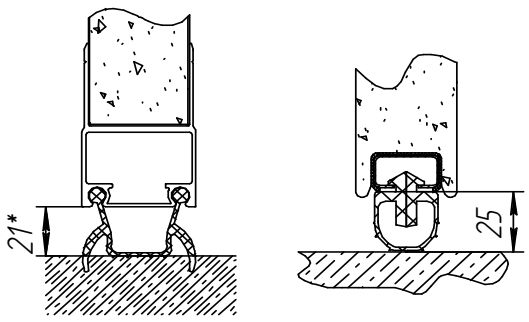

В–В(1:2)

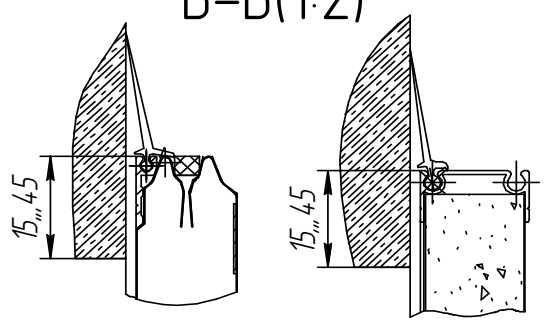

Г–Г(1:2)
крепление к бетону

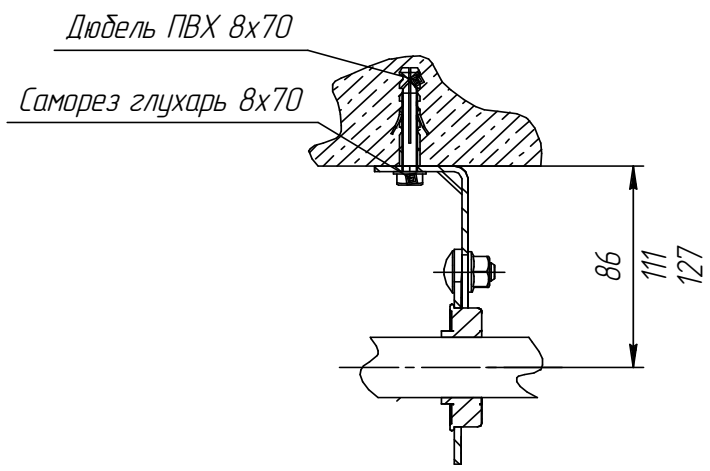

Г–Г(1:2)
крепление к металлу

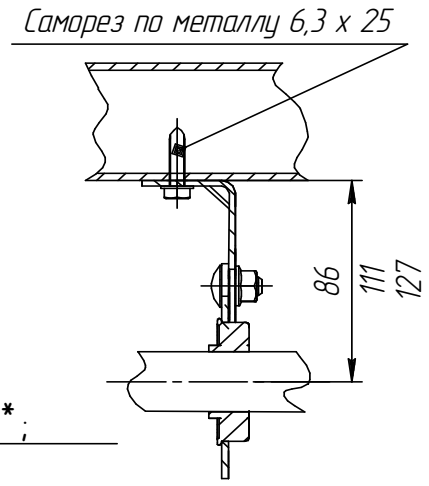

Д–Д(1:2)

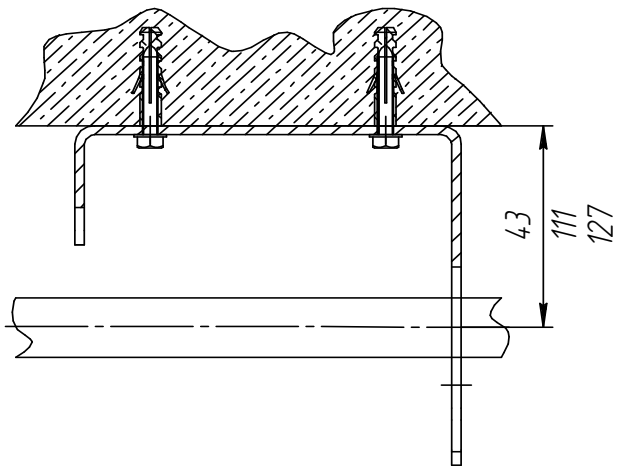

Высота проема (H), мм	3500**;
Ширина проема (B), мм	6000**;
Максимальная площадь щита, м^2	21**;
Высота притолоки (h), мм	R381 h≥420

Взам. инв. №

Подп. и дата

Инв. № подл.

Изм.	Кол.уч	Лист	№док.	Подпись	Дата
ГИП		Байтина			
Разработал		Жаленов			
Проверил					
Норм. контроль		Сандибай			

АЖ2018/74 - 0 - АС

Капитальный ремонт зданий по ул.Рыскулова, 6 и 8 (Городская многопрофильная больница №2) акимата города Астана, расположенное по адресу: улица Турара Рыскулова, здание 6,8

Рыскулова 6 (Блок В)	Стадия	Лист	Листов
	РП	40	
Ворота Вр-1 (Монтажные работы)	ТОО "Ақтөбе Жоба" ГСЛ 19008872 г.Актобе		

Формат: А3А

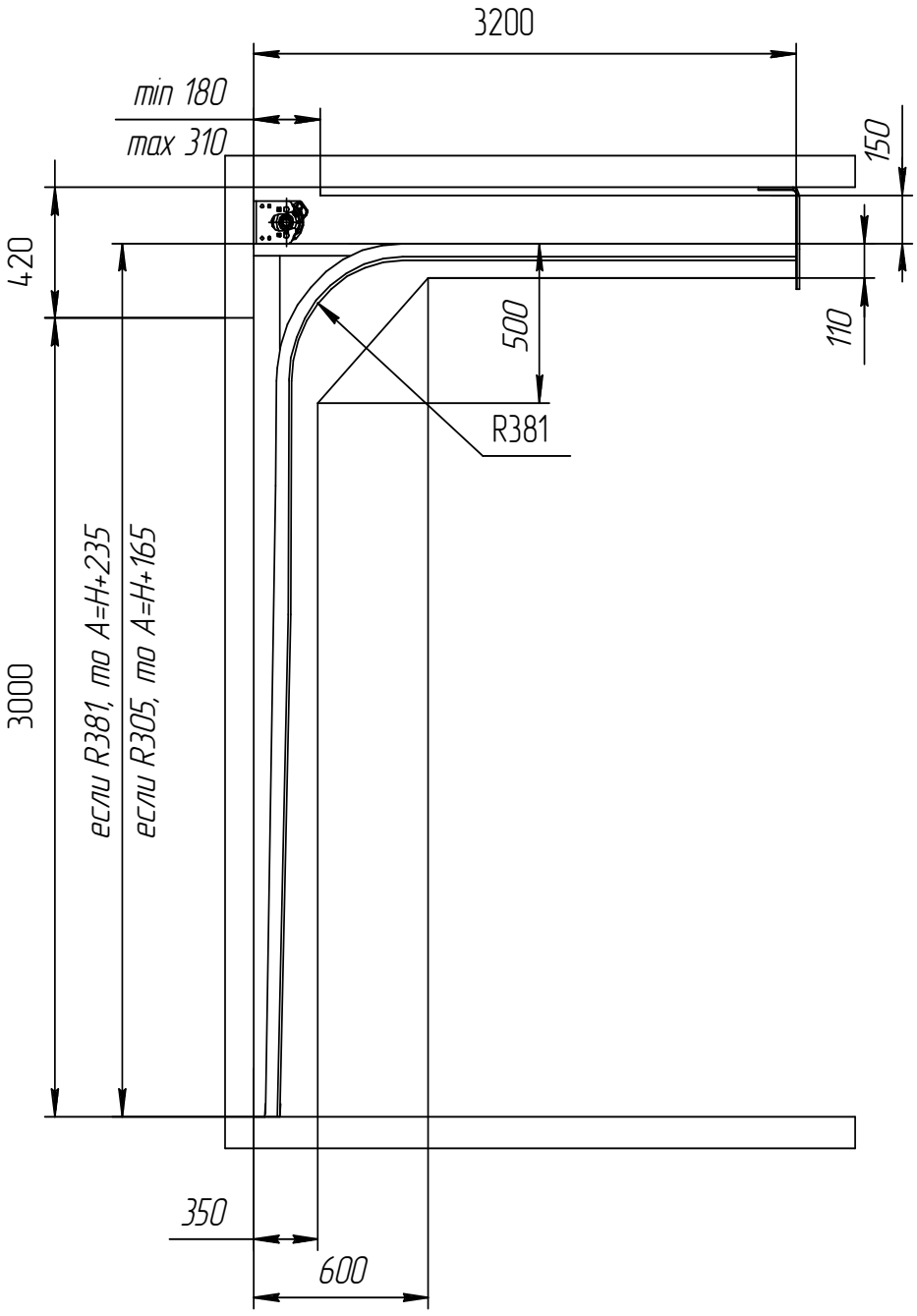

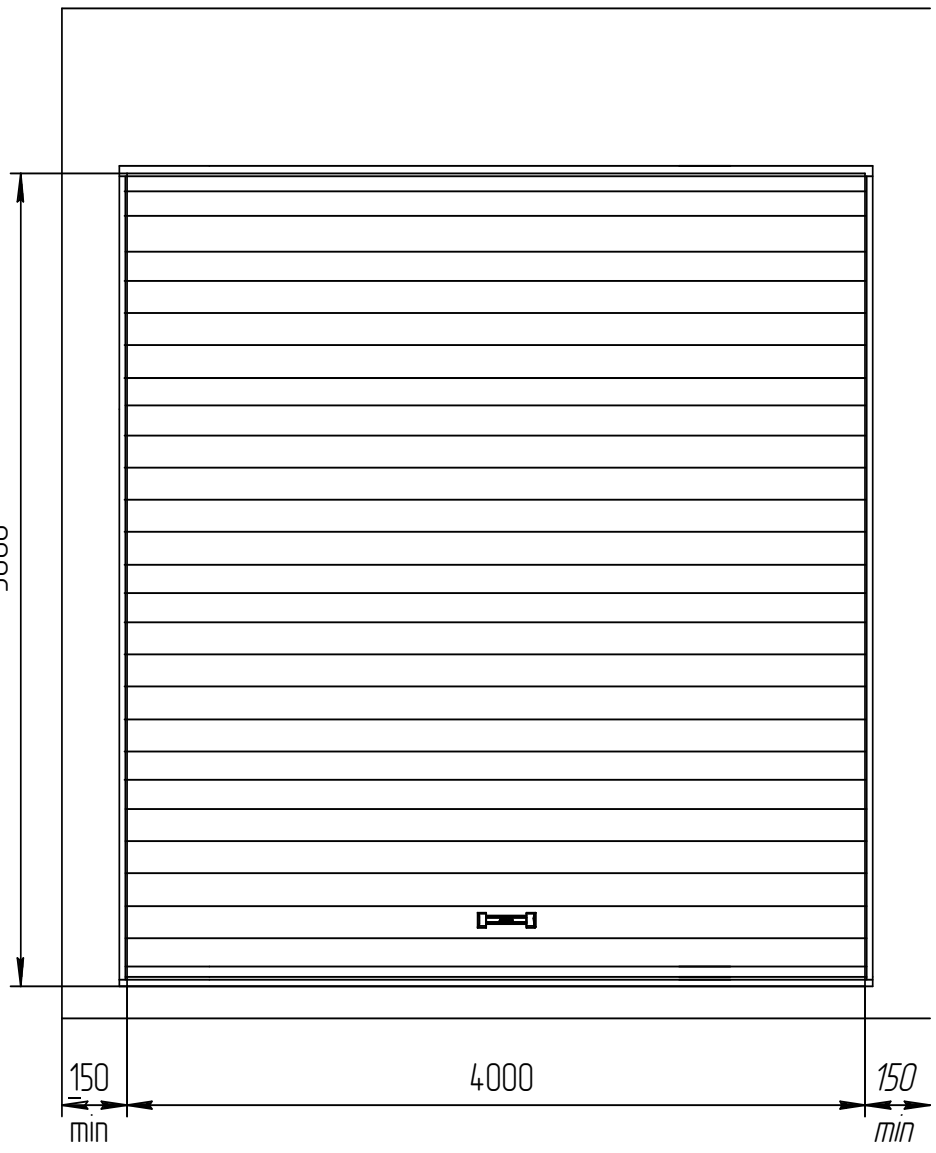

Установка потолочного привода

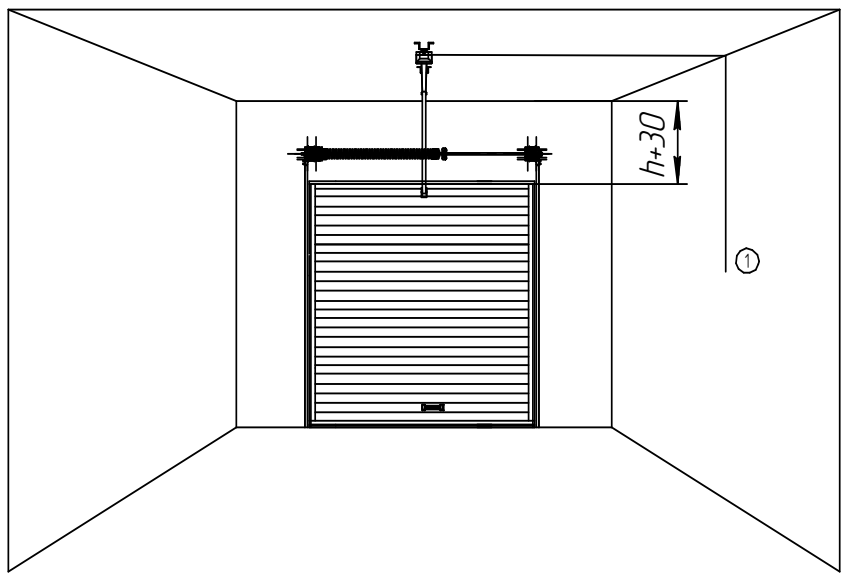

1 Прокладка низковольтных управляющих кабелей 3х0,5

2 Прокладка питающего кабеля 3х1,5 230В (380В)

① Прокладка питающего кабеля 3х1,5 230В

Взам. инв. №

Подп. и дата

Инв. № подл.

Изм.	Кол.уч	Лист	№док.	Подпись	Дата
ГИП		Байтина			
Разработал		Жаленов			
Проверил					
Норм. контроль		Сандибай			

АЖ2018/74 - 0 - АС

Капитальный ремонт зданий по ул.Рыскулова, 6 и 8 (Городская многопрофильная больница №2) акимата города Астана, расположенное по адресу: улица Турара Рыскулова, здание 6,8

Рыскулова 6 (Блок В)	Стадия	Лист	Листов
	РП	41	
Узлы ворот Вр-1	ТОО "Ақтөбе Жоба" ГСЛ 19008872 г.Актобе		

Формат: А3А

План шахты в осях 11/В / И/В-К/В

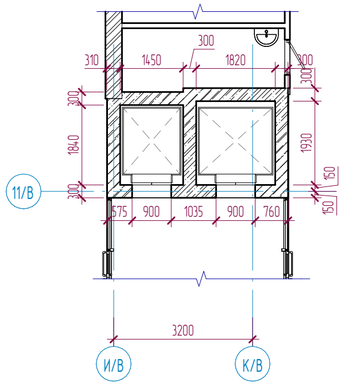

План шахты по оси 11/В

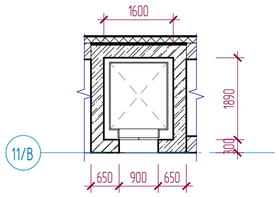

Разрез шахты в осях И/В-К/В

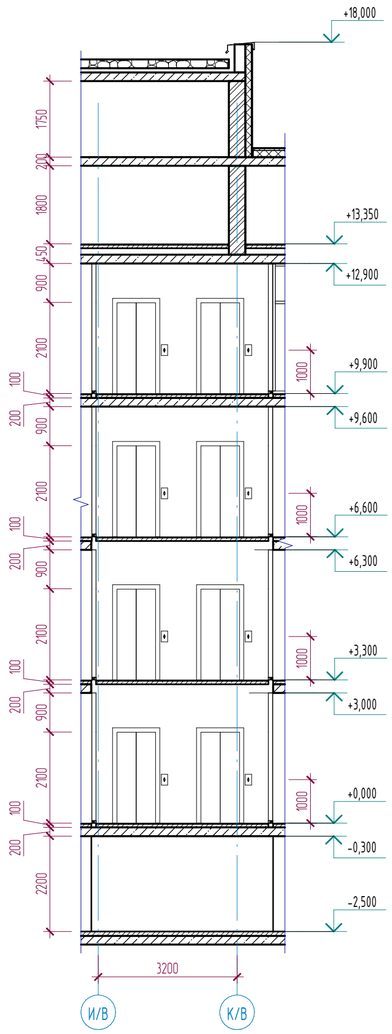

Разрез шахты по оси 11/В

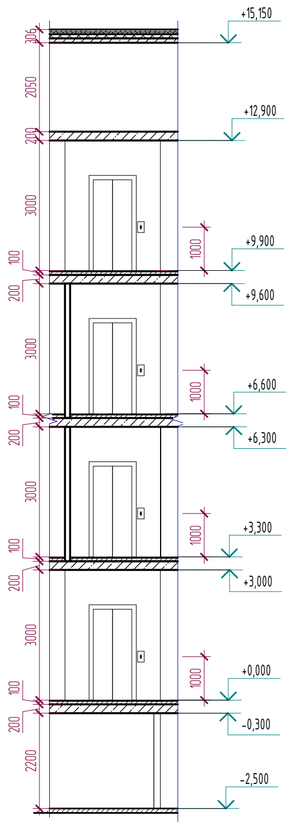

Данные для заказа лифтового оборудования

№	Наименование	Лифт №1	Лифт №2	Лифт №3
1	Наименование заказчика	ГКП на ПВХ "Городская многопрофильная больница №2"		
2	АГСК	541-601-0107-0014	541-601-0108-0003	541-601-0107-0014
3	Назначение здания в котором устанавливается...	Общественное здание		
4	Назначение лифта	Пассажирский		
5	Грузоподъемность лифта в кг и скорость м/с	400 кг, 1.0 м/с	630 кг, 1.0 м/с	400 кг, 1.0 м/с
6	Размеры кабины (ширина, глубина, высота) мм	1000 х 1100 х 2100мм	1100 х 1400 х 2100мм	1000 х 1100 х 2100мм
7	Тип управления дверей	2-х панельное центральное		
8	Требуется ли выход из кабины в две противоположные стороны	нет	нет	нет
9	Число дверей шахты	4	4	4
10	Число остановок кабины	4	4	4
11	Электроснабжение	380 вольт(volts), 3 фазы, 50 Гц (Hz)		
12	Система управления	VVVF (Цифровой привод с регулированием по частоте:MRL) / парная (DUPLEX)		
13	Число заказываемых лифтов одинаковой характеристики	1	1	1
14	Общее количество заказываемых лифтов на блок	6		
14	Место расположения шахты лифта (вне здания, внутри здания, в лестничной клетке)	Внутри здания		
15	Огнестойкость дверей шахт лифтов	EI 60		
16	Перегородное устройство	телефон - связь с 1 этажом		

Взам. инв. №

Подп. и дата

Инв. № подл.

Изм.	Кол.уч	Лист	№док.	Подпись	Дата
ГИП		Байтина			
Разработал		Жаленов			
Проверил					
Норм. контроль		Сандибай			

АЖ2018/74 - 0 - АС

Разработка проектно-сметной документации на капитальный ремонт зданий по ул.Рыскулова, 6 и 8 (Городская многопрофильная больница №2) акимата города Астана, расположенное по адресу: улица Турара Рыскулова, здание 6,8

Рыскулова 6 (Блок В)	Стадия	Лист	Листов
	РП	42	
Строительная часть лифта	ТОО "Ақтөбе Жоба" ГСЛ 19008872 г.Актобе		

Формат: А2А

Разрез шахты лифта 2-2

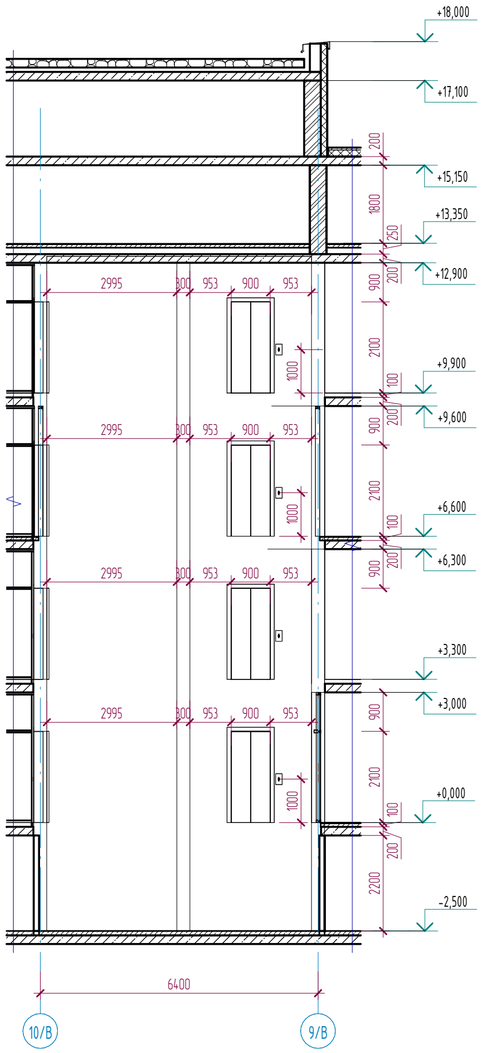

Разрез шахты лифта 3-3

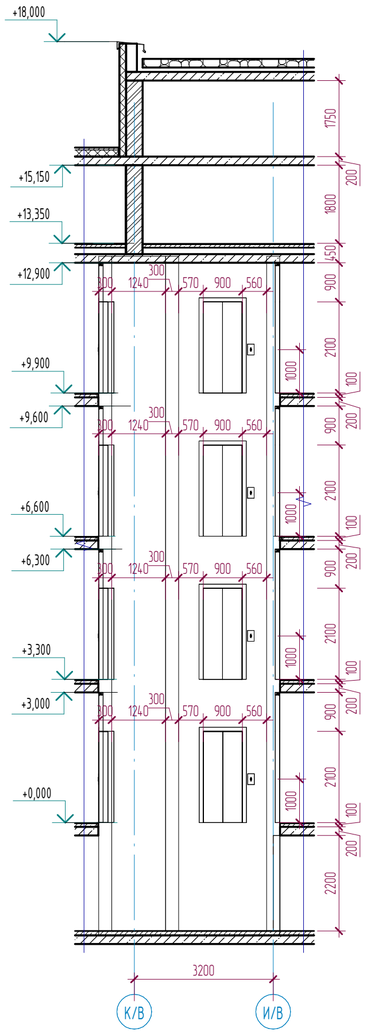

Разрез шахты лифта 4-4

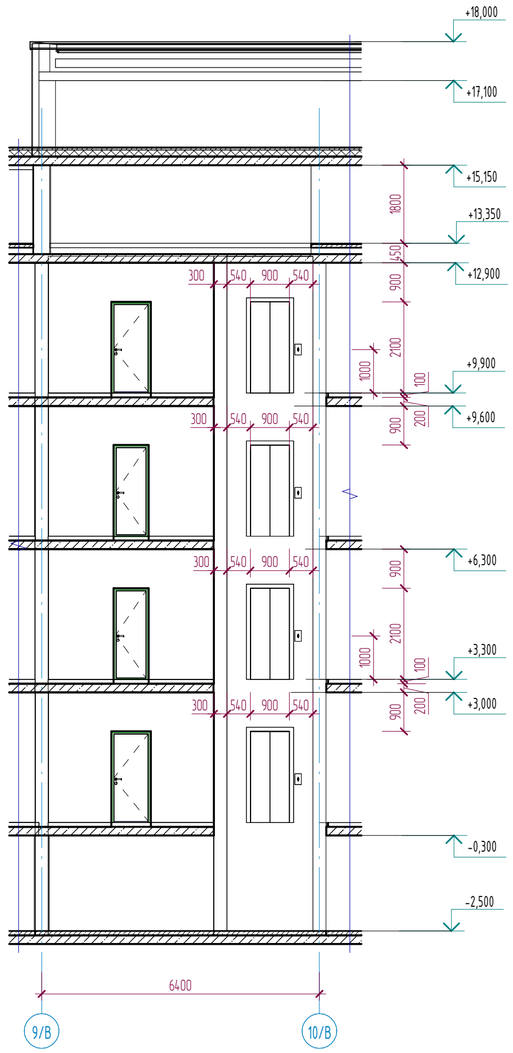

План шахты лифта

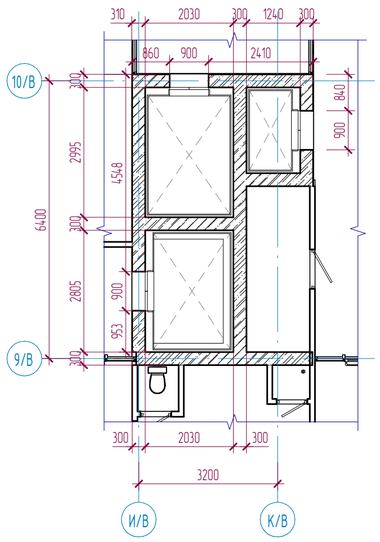

Данные для заказа лифтового оборудования

№	Наименование	Лифт №1	Лифт №2	Лифт №3
1	Наименование заказчика	ГКП на ПВХ "Городская многопрофильная больница №2"		
2	АГСК	541-601-0110-0014	541-601-0110-0014	541-601-0107-0014
3	Назначение здания в котором устанавливается...	Общественное здание		
4	Назначение лифта	Грузовой	Грузовой	Пассажирский
5	Грузоподъемность лифта в кг и скорость м/с	1200 кг, 1.0 м/с	1200 кг, 1.0 м/с	400 кг, 1.0 м/с
6	Размеры кабины (ширина, глубина, высота) мм	2300 х 1300 х 2100мм	1300 х 2300 х 2100мм	1350 х 850 х 2100
7	Тип управления дверей	2-х панельное центральное		
8	Требуется ли выход из кабины в две противоположные стороны	нет	нет	нет
9	Число дверей шахты	4	4	4
10	Число остановок кабины	4	4	4
11	Электроснабжение	380 вольт(volts), 3 фазы, 50 Гц (Hz)		
12	Система управления	VVVF (Цифровой привод с регулированием по частоте:MRL) / парная (DUPLEX)		
13	Число заказываемых лифтов одинаковой характеристики	1	1	1
14	Общее количество заказываемых лифтов на блок	6		
14	Место расположения шахты лифта (вне здания, внутри здания, в лестничной клетке)	Внутри здания		
15	Огнестойкость дверей шахт лифтов	EI 60		
16	Перегородное устройство	телефон - связь с 1 этажом		

Взам. инв. №

Подп. и дата

Инв. № подл.

Изм.	Кол.уч	Лист	№док.	Подпись	Дата
ГИП		Байтина			
Разработал		Жаленов			
Проверил					
Норм. контроль		Сандибай			

АЖ2018/74 - 0 - АС

Разработка проектно-сметной документации на капитальный ремонт зданий по ул.Рыскулова, 6 и 8 (Городская многопрофильная больница №2) акимата города Астана, расположенное по адресу: улица Турара Рыскулова, здание 6,8

Рыскулова 6 (Блок В)	Стадия	Лист	Листов
	РП	43	
Строительная часть лифта	ТОО "Актөбе Жоба" ГСЛ 19008872 г.Актобе		

Формат: А2А