ТОО «Ақтөбе Жоба» ГСЛ 19008872

РАБОЧИЙ ПРОЕКТ

«Капитальный ремонт зданий по ул.Рыскулова, 6 и 8 (Городская многопрофильная больница №2) акимата города Астана, расположенное по адресу: улица Турара Рыскулова, здание 6,8»

Том 2

Альбом 1.6. Архитектурно-строительные решения. Литер Б.

АЖ2018/74 - 3 - АС

Актобе 2024 г.

ТОО «Ақтөбе Жоба» ГСЛ 19008872

Заказчик: ГКП на ПХВ "Городская многопрофильная больница № 2" акимата города Астана.

РАБОЧИЙ ПРОЕКТ

«Капитальный ремонт зданий по ул.Рыскулова, 6 и 8 (Городская многопрофильная больница №2) акимата города Астана, расположенное по адресу: улица Турара Рыскулова, здание 6,8»

Том 2

Альбом 1.6. Архитектурно-строительные решения. Литер Б.

АЖ2018/74 - 3 - АС

Директор ТОО "Актобе Жоба: Сәндібай Қ.О.

Главный инженер проекта: Байтина Г.Р.

Актобе 2024 г.

I. Общие данные

Проект капитального ремонта здания КГУ " зданий по ул.Рыскулова, 6 (Литер Б) (Городская многопрофильная больница №2) акимата города Астана, расположенное по адресу: улица Турара Рыскулова, здание 6. Разработан в границах заданного участка, в настоящее время здание эксплуатируется согласно целевому назначению.

Характеристика здания:

Уровень ответственоcти – I.
Степень огнестойкости – II.
Класс конструктивной пожарной опасности – С1
Класс функциональной пожарной опасности здания – Ф1.1.

Климатические условия:

Проект предназначен для строительства в 1В (СП РК 2.04-01-2017) климатическом подрайоне со следующими природно-климатическими характеристиками:

-расчетная температура наружного воздуха наиболее холодной пятидневки = -31.2 °С;
-нормативное значение ветрового давления – Wo=0,77 кПа (77 кгс/м2);
-нормативное значения веса снегового покрова – S=1,5 кПа (150 кгс/м2);
-условия эксплуатации здания – здание отапливаемое;
-сейсмичность района строительства – несейсмичен (СП РК 2.03-30-2017);

Ремонтируемое здание 4-х этажное с цокольным и техническим этажом. многоугольное.
Высота 1-4 этажей 3.0м.
Высота цокольного этажа 2.2м.
Высота технического этажа 1.8м.

III. Конструктивное решение.

Конструктивная схема здания – бескаркасная. Пространственные конструктивные системы здания из несущих стен, объединенных для совместной работы горизонтальными дисками перекрытий и воспринимающих всю совокупность вертикальных и горизонтальных нагрузок.

Фундаменты - железобетонные ленточные на свайном основании.

Наружные стены - полнотелый силикатный кирпич марки М150 на цементно-песчаном растворе М50, толщиной – 380 мм.

Внутрение стены - полнотелый силикатный кирпич марки М150 на цементно-песчаном растворе М50, толщиной – 250 мм.

Перекрытия - сборные железобетонные пустотные плиты, монтированные в поперечном направлении, сопряжением на наружные и внутренние несущие стены.

Кровля - мягкая из рулонных материалов.

Окна - ПВХ с заполнением из однокамерного стеклопакета.

Двери - межкомнатные деревянные, входная - металлическая

Полы - керамическая плитка, линолеум.

точки примыкания к цоколю. Выполнить ремонт отделки цоколя.

Результаты обследования:

Фундаменты.

Фундаменты в литере А комбинированные: под несущими колоннами железобетонные сваи и под несущими стенами ленточные крупноблочные из бетонных блоков ФБС по ленточному монолитному основанию. Цоколь отделан керамогранитом. Отмостка бетонная, местами асфальтобетон.

Фундаменты в литерах Б, В, Д под несущими кирпичными стенами ленточные крупноблочные из бетонных боков ФБС по ленточному монолитному основанию. Цоколь отделан плиткой. Отмостка бетонная.

Фундаменты в литерах Ж, З, И под несущими кирпичными стенами железобетонные ленточные, монолитные. Цоколь отделан плиткой. Отмостка бетонная.

На момент обследования были выявлены следующие дефекты и повреждения:

- Нарушение примыкания отмостки и цоколя;
- Нарушение отделки цоколя;
- Трещины и просадки отмостки местами.

Причинами появления дефектов и повреждений являются:

- Инфильтрация дождевых и талых вод у основания здания;
- Длительная эксплуатация здания без капитального ремонта.

Физическая оценка фундаментов по таблице 4 СП РК 1.04-102-2012 «Правила физического износа зданий и сооружений» соответствует физическому износу: 10,0%.

Физическая оценка фундаментов по таблице 5 СП РК 1.04-102-2012 «Правила физического износа зданий и сооружений» соответствует физическому износу: 10,0%.

Состояние фундаментов согласно СП РК 1.04-101-2012 (приложение Ж2) железобетонных конструкции по категории технического состояния относятся к категории I (исправная конструкция).

Рекомендации: *Произвести устройство новой отмостки в соответствии с технологией производства данных видов работ. Отмостку устраивают из асфальта или бетона. Ширина отмостки должна составлять около метра по всему периметру здания и иметь определённый уклон. Устройство отмостки позволяет отводить от здания дождевую и талую воду. Важную роль в устройстве отмостки играет качественная герметизация точки примыкания к цоколю. Выполнить ремонт отделки цоколя.*

Фасад.

Во всех зданиях крыльца железобетонные. Горизонтальные поверхности крылец отделаны керамической плиткой.

Фасады в литерах А, Ж, З, И утепленные, вентилируемые. Утеплитель минплита 50 мм и керамогранит по металлическим направляющим и кляммерам. Проёмы обшиты стальными доборками.

Фасады в литерах Б, В, Д облицовка из керамического пустотелого кирпича.

На момент обследования выявлены следующие повреждения и дефекты:

- Сколы покрытия ступеней и площадок крылец;
- Сколы и выбоины бетонных ступеней крылец;
- Следы увлажнения фасадов;
- Повреждения вентилируемого фасада, отсутствие отдельных плит, перекос плит.

Причины появления дефектов;

- Длительная эксплуатация без капитального ремонта;
- Атмосферные воздействия.

Состояние несущих конструкций входных групп согласно СП РК 1.04-101-2012 (приложение Ж2) железобетонных конструкции по категории технического состояния относятся к категории II (работоспособная конструкция).

Рекомендации: *Ремонт вентилируемого фасада в в литерах А, Ж, З, И. Устранить причины намокания фасадов в литерах Б, В, Д. Ремонт бетонных крылец. Ремонт вертикальной и горизонтальной отделки крылец.*

Минимальная продолжительность нормальной эксплуатации элементов зданий согласно, Таблице А.3 СН РК 1.04-26-2022.

точки примыкания к цоколю. Выполнить ремонт отделки цоколя.

Каркас.

Каркас в литере А является элементом несущего остова здания совместно с несущими кирпичными стенами, фундаментами и перекрытиями обеспечивают его жесткость и устойчивость. Конструктивная схема каркасно-стеновая. Каркас состоит из монолитных железобетонных колонн сечением 400х400 мм, а также из продольных и поперечных монолитных железобетонных ригелей в качестве пространственной жёсткости и опоры под железобетонные плиты перекрытия. Колонны расположены как по периметру по всей длине, так и внутри здания. В подвале колонны усилены стальными обоймами.

На момент обследования дефекты и повреждения, влияющие на несущую способность здания не выявлены.

Физическая оценка железобетонных колонн по таблице 19 СП РК 1.04-102-2012 «Правила физического износа зданий и сооружений» соответствует физическому износу: 10,0%.

Физическая оценка железобетонных балок перекрытия по таблице 32 СП РК 1.04-102-2012 «Правила физического износа зданий и сооружений» соответствует физическому износу: 10,0%.

Состояние несущих конструкции каркаса согласно СП РК 1.04-101-2012 (приложение Ж2) железобетонных конструкции по категории технического состояния относятся к категории I (исправная конструкция).

Рекомендации: *Ремонтные работы не требуются.*

Стены и перегородки.

Наружные стены здания в литере А выполняют ограждающие (между колоннами) или несущие (наружные стены) функции. Стены, ограждающие выполнены из пустотелого керамического кирпича толщиной 380 мм. Наружные и внутренние несущие стены выполнены из силикатного кирпича облицованные керамической кладкой с общей толщиной 510 мм. Перегородки внутри здания кирпичные толщиной 120 мм.

В литерах Б, В, Д, Ж, З, И стены являются основным элементом несущего остова здания и выполнены из кирпича толщиной 510 мм. Перегородки кирпичные толщиной 120 мм.

На момент обследования дефекты и повреждения не выявлены.

Физическая оценка наружных стен по таблице 12 СП РК 1.04-102-2012 «Правила физического износа зданий и сооружений» соответствует физическому износу: 10,0%.

Физическая оценка перегородок по таблице 21 СП РК 1.04-102-2012 «Правила физического износа зданий и сооружений» соответствует физическому износу: 10,0%.

Состояние конструкций стен согласно СП РК 1.04-101-2012 (приложение Ж1) каменных конструкции по категории технического состояния относятся к категории I (исправная конструкция).

Состояние несущих конструкций перегородок согласно СП РК 1.04-101-2012 (приложение Ж1) каменных конструкции по категории технического состояния относятся к категории I (исправная конструкция).

Настоящий проект соответствует требованиям экологических, санитарно-технических, противопожарных и других норм, действующих на территории Республики Казахстан и обеспечивает безопасную для жизни и здоровья людей эксплуатацию объекта при соблюдении требований настоящего проекта.

Главный инженер проекта: _____ Байтина Г.Р.

Взам. инв. №	Подп. и дата	Инв. № подл.

Изм.	Кол.уч	Лист	№док.	Подпись	Дата	АЖ 2018/74-3-АС		
						Разработка проектно-сметной документации на капитальный ремонт зданий по ул.Рыскулова, 6 и 8 (Городская многопрофильная больница №2) акимата города Астана, расположенное по адресу: улица Турара Рыскулова, здание 6,8		
ГИП		Байтина				Рыскулова 6 (Литер Б)	Стадия: РП	Лист: 1 / Листов:
Разработал		Жаленов				Общие данные (начало)	ТОО "Актобе Жоба" ГСЛ 19008872 г.Актобе	
Проверил								
Норм. контроль		Сандибай						

Формат: А3х3

Внутренняя отделка.

Внутренняя отделка стен и потолков в обследуемых помещениях здании:
стены - цементно-песчаная штукатурка с окраской на водной основе, а также окраска стен и перегородок эмалевая, масляная. В санузлах и специальных помещениях здании под литерами А, Б, облицовка стен керамической плиткой. Потолки в литере А местами отделаны подвесными панелями.

На момент обследования выявлены следующие дефекты и повреждения: Характерными дефектами штукатурки являются трещины, выбоины,
имеются неровности и шероховатость местами;
Пятна и следы локального ремонта;
Шелушение окрасочного слоя;
Трещины, сколы и местами отставание отдельных плиток облицовки стен от основания;
Износ подвесного потолка из панелей.

Физическая оценка окрасочного слоя на водной основе по таблице 48 СП РК 1.04-102-2012 «Правила физического износа зданий и сооружений» соответствует физическому износу 40%.

Физическая оценка облицовки керамическими плитками по таблице 51 СП РК 1.04-102-2012 «Правила физического износа зданий и сооружений» соответствует физическому износу 40 %.

Физическая оценка штукатурки монолитной по таблице 52 СП РК 1.04-102-2012 «Правила физического износа зданий и сооружений» соответствует физическому износу 30 %.

Рекомендации: Выполнить ремонт штукатурки, а также полная перекраска стен с подготовкой поверхности. Отделочно-покрасочные работы потолков. Частичная замена облицовки керамическими плитками. Замена подвесного потолка.

Крыша, кровля.

Деревянная односкатная крыша с кровлей из профлиста имеется только в одном из пристроек в литере А (блок А). Несущие элементы крыши - наклонные стропильные ноги, выполнены из брусьев 50х140 (h) мм. с шагом 95-100 см, которые опираются мауэрлат (брус 150х100 (h) мм.). Опорные стойки - расколы выполнены из бруса сечением 135х50мм и соединены с верхними прогонами и нижним лежнем распорками гвоздями длиной 200 мм. через деревянные прокладки. Раскосы выполнены из бруса 50х150 (h).

Все здания под литерами А, Б, В, Д, Ж, З, И имеют мягкую кровлю на битумной основе (рубероид). Парапеты обшиты стальными доборками. Водосток внутренний, по полимерным трубам. На кровле наблюдаются вентиляционные втяжки с зонтиками, а также будки выхода на крышу из керамического кирпича обшитые керамогранитом.

На момент обследования выявлены следующие повреждения и дефекты:
Множественные течи в местах с мягкой кровлей;
Трещины, рассыхание, отставание рулонной кровли от основания;
Ослабление креплении обшивки парапетов;
Повреждения обшивки фасадов блоков выходов на кровлю;
Повреждения внутренних водосточных труб.

Причины появления дефектов:
Длительная эксплуатация без капитального ремонта;
Атмосферные воздействия.

Физическая оценка деревянной крыши по таблице 38 СП РК 1.04-102-2012 «Правила физического износа зданий и сооружений» соответствует физическому износу 15%.
Физическая оценка стальной кровли по таблице 38 СП РК 1.04-102-2012 «Правила физического износа зданий и сооружений» соответствует физическому износу 15%.

Физическая оценка рулонной кровли по таблице 41 СП РК 1.04-102-2012 «Правила физического износа зданий и сооружений» соответствует физическому износу 65%.

Состояние конструкций несущих конструкций крыши, согласно СП РК 1.04-101-2012 (приложение Ж4) конструкции по категории технического состояния относятся к категории I (работоспособная конструкция).

Рекомендации: *Для дальнейшей безопасной и комфортабельной эксплуатации необходимо заменить всю мягкую кровлю в литере А и А1. Выполнить крепление парапетов. Заменить фасад на будках выхода на крышу.*

Предусмотреть замену внутреннего водостока.

Производство работ вести строго в соответствии с требованиями СН РК 3.02-37-2013 "Крыши и кровли" и других нормативных документов.

Полы.

Полы в здании под литером А бетонные покрытые керамогранитом, керамической плиткой или линолеумом.

Полы в здании под литером А1, А2, Б бетонные покрытые керамической плиткой.

Полы в здании под литером В бетонные и керамическая плитка.

Полы в здании под литером Д керамическая плитка.

В КПП под литером Ж полы в виде керамической плитки, а также линолеума.

На момент обследования были выявлены следующие повреждения и дефекты:
Изорванность и потертость линолеума;
Множественные заплатки на линолеумах;
Сколы и трещины отдельных напольных плиток;
Износ плинтусов.

Причины повреждении:
Длительная эксплуатация без капитального ремонта.

Физическая оценка полов из рулонных материалов по таблице 59 СП РК 1.04-102-2012 «Правила физического износа зданий и сооружений» соответствует физическому износу 80%.

Физическая оценка полов из керамических плиток по таблице 55 СП РК 1.04-102-2012 «Правила физического износа зданий и сооружений» соответствует физическому износу 40%.

Рекомендации: *Произвести демонтаж повреждённых полов и напольных покрытий. Подготовить основание, выполнить устройство рулонных полов из нового материала, предусмотреть замену плинтуса. Проектом предусмотреть материальное покрытие полов в зависимости от назначения помещений и пожеланий заказчика. Устройство пола устроить без перепадов по высоте.*
Выполнить замену перил-ограждений и противоскользящего покрытия всех ступеней и площадок на входной группе. Производство работ вести строго в соответствии с требованиями СН РК 3.02-36-2012 «Полы» и других нормативных документов.

Окна, витражи и двери.

Окна во всех зданиях полимерные с толщиной профиля 60 мм, одностворчатые с поворотным и откидным механизмом, сливы стальные оцинкованные, внутренние откосы оштукатурены и окрашены. Подоконники из ПВХ. Внутренние двери деревянные филенчатые, а также местами ПВХ. Наружные двери полимерные и стальные. Также в здании под литером А
имеются витражи из алюминиевого профиля.

На момент обследования выявлены следующие повреждения:
Износ резиновых уплотнителей оконных створок и дверей из ПВХ;
Трещины стеклопакетов окон;
Трещины стеклопакетов витражей в литере А;
Физический износ отдельной фурнитуры внутренних дверей;
Пошатывание, износ фурнитуры наружных дверей из ПВХ;
Выгорание и очаги коррозии наружных стальных дверей.

Причины повреждении:
Длительная эксплуатация без капитального ремонта;
Атмосферные воздействия.

Физическая оценка оконных блоков по таблице 62 «Оконные блоки из полимерных материалов» СП РК 1.04-102-2012 «Правила физического износа зданий и сооружений» соответствует физическому износу 25%.

Физическая оценка дверных блоков по таблице 63 «Двери деревянные» СП РК 1.04-102-2012 «Правила физического износа зданий и сооружений» соответствует физическому износу 40%.

Физическая оценка дверных блоков по таблице 64 «Двери металлические, из полимерных материалов» СП РК 1.04-102-2012 «Правила физического износа зданий и сооружений» соответствует физическому износу 40%.

Рекомендации: Замена витража на лицевом фасаде блока А в литере А. Замена резиновых уплотнителей окон. Замена поврежденных стеклопакетов. Ремонт внутренних деревянных дверей с заменой до 50% приборов. Регулировка фурнитуры внутренних дверей и окон из ПВХ. Замена наружных дверей из ПВХ. Покраска стальных дверей.

Принятые решения ремонтных работ:

В здании больницы при капитальном ремонте предусмотреть следующие мероприятия:
- Замена отмостки с подготовкой основания
- Ремонт крылец с заменой отделочного материала
- Замена красочного покрытия всех металлических элементов крылец (стойки, существубщие металлические конструкции козырька)
- Замена кровельного покрытия
- Замена поврежденных деревянных дверей
- Замена уплотнителей оконных блоков, регулировка фурнитуры, ремонт наружных отливов.
- Покраска всех стальных дверей
- Замена внутренней отделки стен, потолков.
- Замена покрытия полов из ленолеума и керамической плитки. Затирка трещин и выбоин бетонных полов в технических помещениях.

Противопожарные мероприятия

Противопожарные мероприятия предусмотрены в соответствии с требованиями СП РК 2.02-101-2022 Пожарная безопасность зданий и сооружений". Двери на путях эвакуации открываются наружу. Деревянные
элементы и конструкции покрываются огнезащитными красками за 2 раза. К зданию обеспечен подъезд пожарных машин.

Антикоррозийные мероприятия

Проект разработан в соответствии с требованиями СП РК 2.01-101-2013 "Защита строительных конструкций от коррозии". Все металлические и деревянные конструкции и изделия окрашиваются антикоррозийными лаками за 2 раза.

Охрана окружающей среды

Здание по назначению помещений не оказывает агрессивного воздействия на окружающую среду. В помещениях запрещено хранить взрывоопасные товары. Все бытовые отходы и бытовой мусор по мере накопления вывозятся в отведенные для этого места.

Виды скрытых работ

При производстве строительных работ согласно СН РК 1.03-00-2011. "Организация строительного производства" должны быть составлены акты освидетельствования следующих
видов работ:
- *по устройству полов: на устройство каждого элемента пола, предшествующего следующему;*
- *прокладки всех инженерных сетей, попадающих в пол;*
- *по выполнению отделочных работ;*
- *на выполнение электромонтажных работ;*
- *о соответствии поверхности требованиям отделки.*

Взам. инв. №

Подп. и дата

Инв. № подл.

Изм.	Кол.уч	Лист	№док.	Подпись	Дата	АЖ 2018/74-3-АС		
						Разработка проектно-сметной документации на капитальный ремонт зданий по ул.Рыскулова, 6 и 8 (Городская многопрофильная больница №2) акимата города Астана, расположенное по адресу: улица Турара Рыскулова, здание 6,8		
ГИП		Байтина				Рыскулова 6 (Литер Б)	Стадия: РП	Лист: 1.1 / Листов:
Разработал		Жаленов				Общие данные(окончание)	ТОО "Ақтөбе Жоба" ГСЛ 19008872 г.Актобе	
Проверил								
Норм. контроль		Сандибай						

Формат: А3х3

Ведомость рабочих чертежей основного комплекта

Лист	Наименование	Примечание
1	Общие данные (начало)	
1.1	Общие данные(окончание)	
2	Фасад в осях 1-2(обмерочные и демонтажные работы)	
3	Фасад в осях 3-1(обмерочные и демонтажные работы)	
4	Фасад в осях В-А, Фасад в осях В-А(обмерочные и демонтажные работы)	
5	План этажа на отм. 0.000 (обмерочные и демонтажные работы)	
6	План этажа на отм. +3.300 (обмерочные и демонтажные работы)	
7	План кровли (обмерочные и демонтажные работы)	
8	Разрез 1-1, Разрез 2-2 (обмерочные и демонтажные работы)	
9	Экспликация полов (демонтажные работы)	
10	Ведомость внутренней отделки (обмерочные и демонтажные работы)	
11	Спецификация элементов заполнения проемов (обмерочные и демонтажные работы)	
12	Фасад в осях 1-3(Монтажные работы)	
13	Фасад в осях 3-1(Монтажные работы)	
14	Фасад в осях В-А, Фасад в осях В-А(Монтажные работы)	
15	Отделочный план этажа на отм. 0.000 (Монтажные работы)	
16	Отделочный план этажа на отм. +3.300 (Монтажные работы)	
17	План кровли (Монтажные работы)	
18	Разрез 1-1, Разрез 2-2 (Монтажные работы)	
19	Экспликация полов (монтажные работы)	
20	Ведомость внутренней отделки (монтажные работы)	
21	Спецификация элементов заполнения проемов (монтажные работы)	
22	Крыльцо Кр-1	

Ведомость ссылочных и прилагаемых документов

Обозначение	Наименование
СП РК 3.02-107-2014	Общественные здания и сооружения
СП РК 3.02-108-2013	Административные и бытовые здания
СП РК 2.02-101-2022	Пожарная безопасность зданий и сооружений
СП РК 2.04-01-2017	Строительная климатология
СП РК 2.04-107-2022	Тепловая защита зданий
НТП РК 01-01-3.1 (4.1)-2017	Нагрузка и воздействия
СП РК 3.02-136-2012	Полы
СП РК 3.02-137-2013	Крыши и кровли
ГОСТ 530-2012	Кирпич и камень керамический
ГОСТ 31173-2016	Блоки дверные стальные
Серия 1.236-5. Вып.3	Противопожарные двери общественных зданий
ГОСТ 475-2016	Двери деревянные для жилых и общественных зданий
ГОСТ 6141-91	Плитки керамические глазуровнные для внутренней облицовки стен

Технико-экономические показатели

№	Наименование	Ед.изм.	Количество
1	Число этажей	этаж	2
2	Площадь застройки	$м^2$	604,0
3	Общая площадь	$м^2$	607,2
4	Строительный объем	$м^3$	2718
5	Высота этажа	м	3,0, 3,3м

Взам. инв. №

Подп. и дата

Инв. № подл.

Изм.	Кол.уч	Лист	№док.	Подпись	Дата
ГИП		Байтина			
Разработал		Жаленов			
Проверил					
Норм. контроль		Сандибай			

АЖ 2018/74-3-АС

Разработка проектно-сметной документации на капитальный ремонт зданий по ул.Рыскулова, 6 и 8 (Городская многопрофильная больница №2) акимата города Астана, расположенное по адресу: улица Турара Рыскулова, здание 6,8

Рыскулова 6 (Литер Б)

Стадия	Лист	Листов
РП	1.2	

Ведомость рабочих чертежей

ТОО "Ақтөбе Жоба"
ГСЛ 19008872
г.Актобе

Формат: А3х3

Фасад в осях 1-3(обмерочные и демонтажные работы)

Ведомость отделки фасадов

Поз. отделки	Наименование элемента фасада	Наименование материала отделки	Наименовани и номер эталона цвета или...		Площадь, м2	Примечание
1	Стена	Отделочный кирпич		RALL 1007	570.69	
2	Цоколь	Керамогранитная плитка		RALL 7008	38.24	
3	Крыльцо (козырек)	Отделочный кирпич		RALL 1007	12.12	
4	Витражи	Алюминиевый профиль/ двойное остекление/ стекло				
5	Кровля	Плоская с мягким покрытием из рулонных материалов				
6	Двери	Металлические				
7	Окна					

Примечания:

1. Смотреть совместно с листами АС-3,4;

Изм.	Кол.уч	Лист	№док.	Подпись	Дата	АЖ 2018/74-3-АС		
						Разработка проектно-сметной документации на капитальный ремонт зданий по ул.Рыскулова, 6 и 8 (Городская многопрофильная больница №2) акимата города Астана, расположенное по адресу: улица Турара Рыскулова, здание 6,8		
ГИП		Байтина				Рыскулова 6 (Литер Б)	Стадия: РП	Лист: 2 / Листов:
Разработал		Жаленов				Фасад в осях 1-2(обмерочные и демонтажные работы)	ТОО "Ақтөбе Жоба" ГСЛ 19008872 г.Актобе	
Проверил								
Норм. контроль		Сандибай						

Взам. инв. №

Подп. и дата

Инв. № подл.

Формат: А3х3

Фасад в осях 3-1(обмерочные и демонтажные работы)

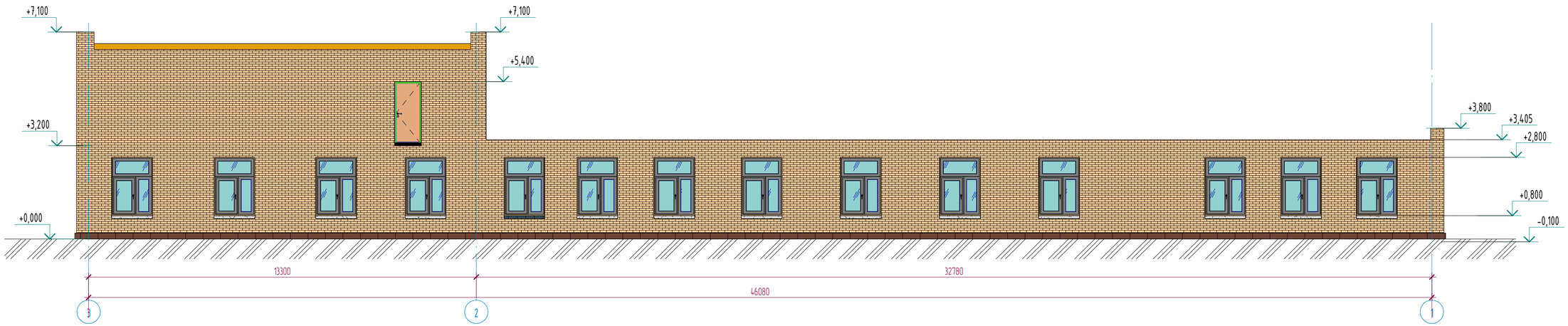

Примечания:

1. Смотреть совместно с листами АС-2,4;
2. Ведомость наружной отделки см. лист АС-2;

Изм.	Кол.уч	Лист	№док.	Подпись	Дата	АЖ 2018/74-3-АС		
						Разработка проектно-сметной документации на капитальный ремонт зданий по ул.Рыскулова, 6 и 8 (Городская многопрофильная больница №2) акимата города Астана, расположенное по адресу: улица Турара Рыскулова, здание 6,8		
ГИП		Байтина				Рыскулова 6 (Литер Б)	Стадия: РП	Лист: 3 / Листов:
Разработал		Жаленов				Фасад в осях 3-1(обмерочные и демонтажные работы)	ТОО "Ақтөбе Жоба" ГСЛ 19008872 г.Актобе	
Проверил								
Норм. контроль		Сандибай						

Взам. инв. №

Подп. и дата

Инв. № подл.

Формат: А3х3

Фасад в осях В-А(обмерочные и демонтажные работы)

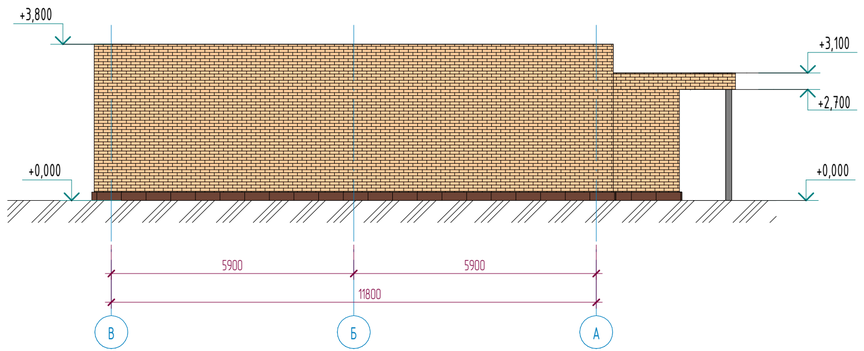

Фасад в осях А-В(обмерочные и демонтажные работы)

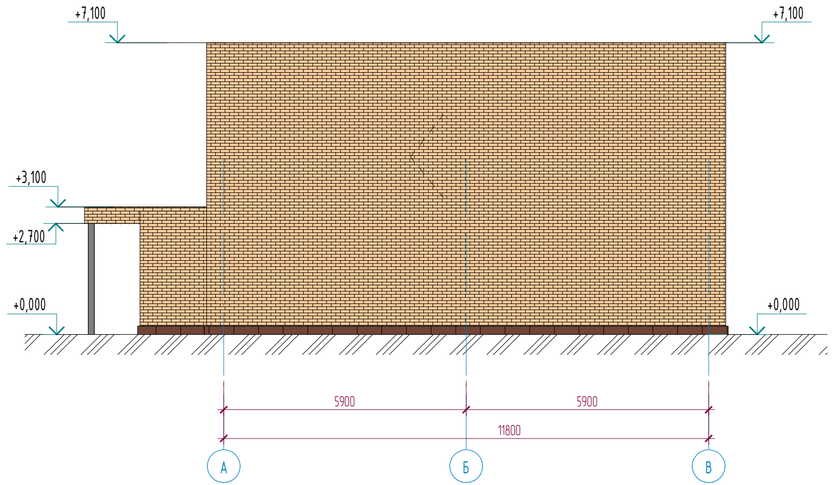

Примечания:

1. Смотреть совместно с листами АС-2,3;
2. Ведомость наружной отделки см. лист АС-2;

Изм.	Кол.уч	Лист	№док.	Подпись	Дата	АЖ 2018/74-3-АС		
						Разработка проектно-сметной документации на капитальный ремонт зданий по ул.Рыскулова, 6 и 8 (Городская многопрофильная больница №2) акимата города Астана, расположенное по адресу: улица Турара Рыскулова, здание 6,8		
ГИП		Байтина				Рыскулова 6 (Литер Б)	Стадия	Лист	Листов
							РП	4	
Разработал		Жаленов				Фасад в осях В-А, Фасад в осях В-А(обмерочные и демонтажные работы)	ТОО "Ақтөбе Жоба" ГСЛ 19008872 г.Актобе		
Проверил									
Норм. контроль		Сандибай							

Взам. инв. №

Подп. и дата

Инв. № подл.

Формат А3х3

План этажа на отм. 0.000 (обмерочные и демонтажные работы)

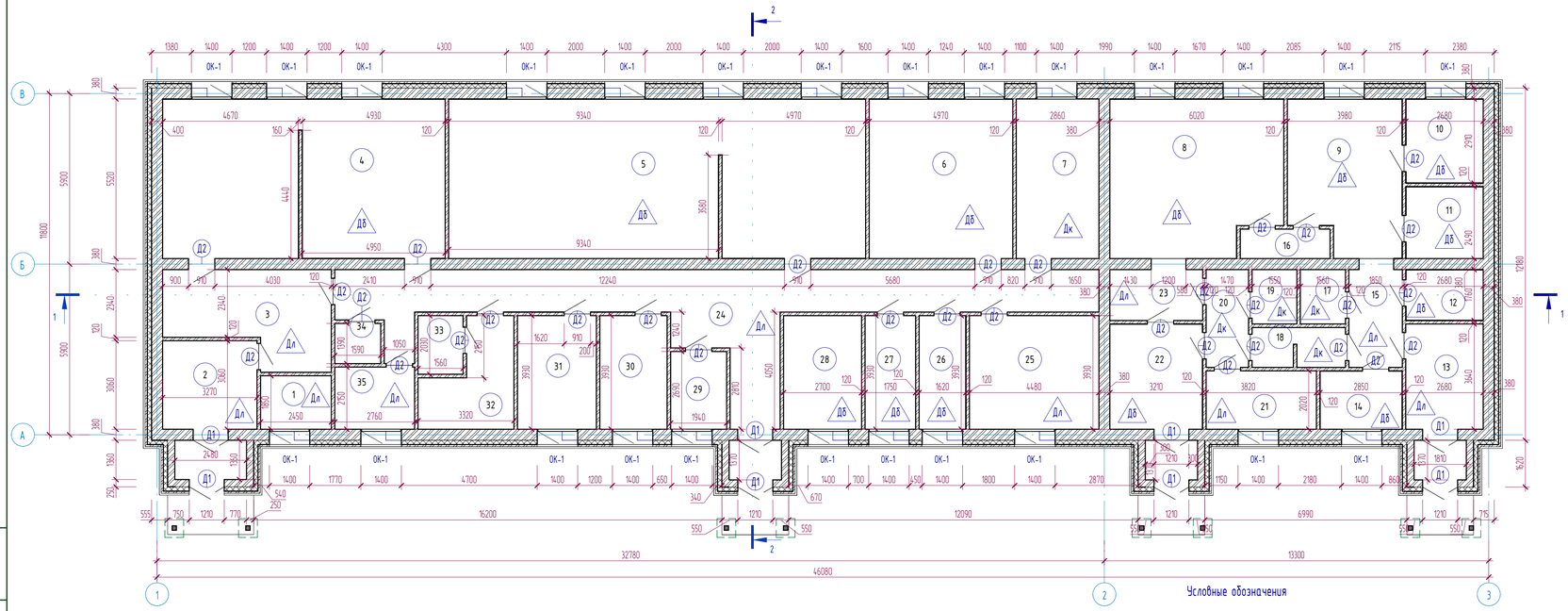

Экспликация помещений

Номер помещения	Наименование	Площадь, м²	Кат. помещений
1	Кладовая	4,45	
2	Помещ. ожидания	9,88	
3	Прием сорт. белья	16,44	
4	Цех	52,67	
5	Цех	78,29	
6	Цех	27,02	
7	Хранение белья	15,62	
8	Цех	30,94	
9	Цех	19,79	
10	Склад	7,58	
11	Склад	6,47	
12	Склад	4,54	
13	Коридор	9,63	
14	Склад	5,56	
15	Коридор	6,62	
16	Коридор	3,09	
17	С/у	2,86	
18	Душевая	4,25	

Экспликация помещений

Номер помещения	Наименование	Площадь, м²	Кат. помещений
19	С/у	2,85	
20	Душевая	4,87	
21	Комната персонала	7,60	
22	Склад	11,41	
23	Коридор	6,02	
24	Коридор	50,08	
25	Кладовая	17,44	
26	Склад	6,15	
27	Склад	6,65	
28	Щитовая	10,35	
29	Кабинет	5,13	
30	Тепловой узел	8,91	
31	Комната персонала	10,60	
32	Душевая	9,29	
33	С/у	3,10	
34	С/у	2,15	
35	Помещение	5,84	
		474,11	

Условные обозначения

- Демонтаж дверных блоков
- Замена резиновых уплотнителей оконных блоков
- Демонтаж линолиума
- Демонтаж керамической плитки
- Ремонт бетонной стяжки

Примечания:

1. Смотреть совместно с листами АС-6;
2. Экспликация демонтажа полов см. листы АС-9;
3. Ведомость демонтажа внутренней отделки см. лист АС-10;
4. Спецификация демонтажа элементов заполнения проемов см. лист АС-11;

Изм.	Кол.уч.	Лист	№док.	Подпись	Дата

АЖ 2018/74-3-АС

Разработка проектно-сметной документации на капитальный ремонт зданий по ул.Рыскулова, 6 и 8 Городская многопрофильная больница №2) акимата города Астана, расположенное по адресу: улица Тургор Рыскулова, здание 6,8

ГИП	Байтина	Рыскулова 6 (Литер Б)	Стадия: РП; Лист: 5; Листов:
Разработал	Халенов	План этажа на отм. 0.000 (обмерочные и демонтажные работы)	ТОО "Актеве Хоба" ГСЛ 19008872 г.Актобе
Проверил			
Норм. контроль	Сандыбай		

Формат: А3х3

Взам. инв. №

Подп. и дата

Инв. № подл.

План этажа на отм. +3.300 (обмерочные и демонтажные работы)

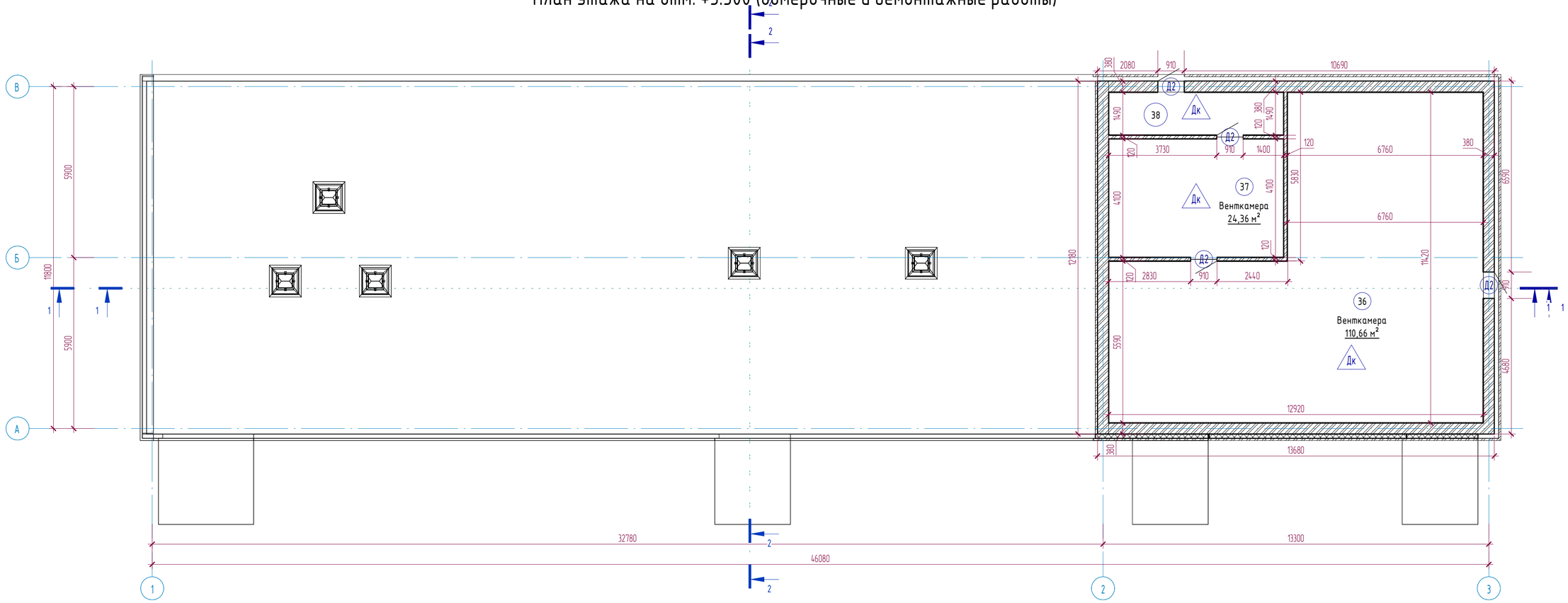

Экспликация помещений

Номер помещения	Наименование	Площадь, м²	Кат. помещений
36	Венткамера	110,66	
37	Венткамера	24,36	
38	Венткамера	8,70	

Примечания:

1. Смотреть совместно с листами АС-5;
2. Экспликация демонтажа полов см. листы АС-9;
3. Ведомость демонтажа внутренней отделки см. лист АС-10;
4. Спецификация демонтажа элементов заполнения проемов см. лист АС-11;

Изм.	Кол.уч	Лист	№док.	Подпись	Дата

АЖ 2018/74-3-АС

Разработка проектно-сметной документации на капитальный ремонт зданий по ул.Рыскулова, 6 и 8 (Городская многопрофильная больница №2) акимата города Астана, расположенное по адресу: улица Турара Рыскулова, здание 6,8

ГИП	Байтина	Рыскулова 6 (Литер Б)	Стадия: РП; Лист: 6; Листов:
Разработал	Жаленов	План этажа на отм. +3.300 (обмерочные и демонтажные работы)	ТОО "Ақтөбе Жоба" ГСЛ 19008872 г.Актобе
Проверил			
Норм. контроль	Сандибай		

Взам. инв. №

Подп. и дата

Инв. № подл.

Формат: А3х3

План кровли (Обмерочные и демонтажные работы)

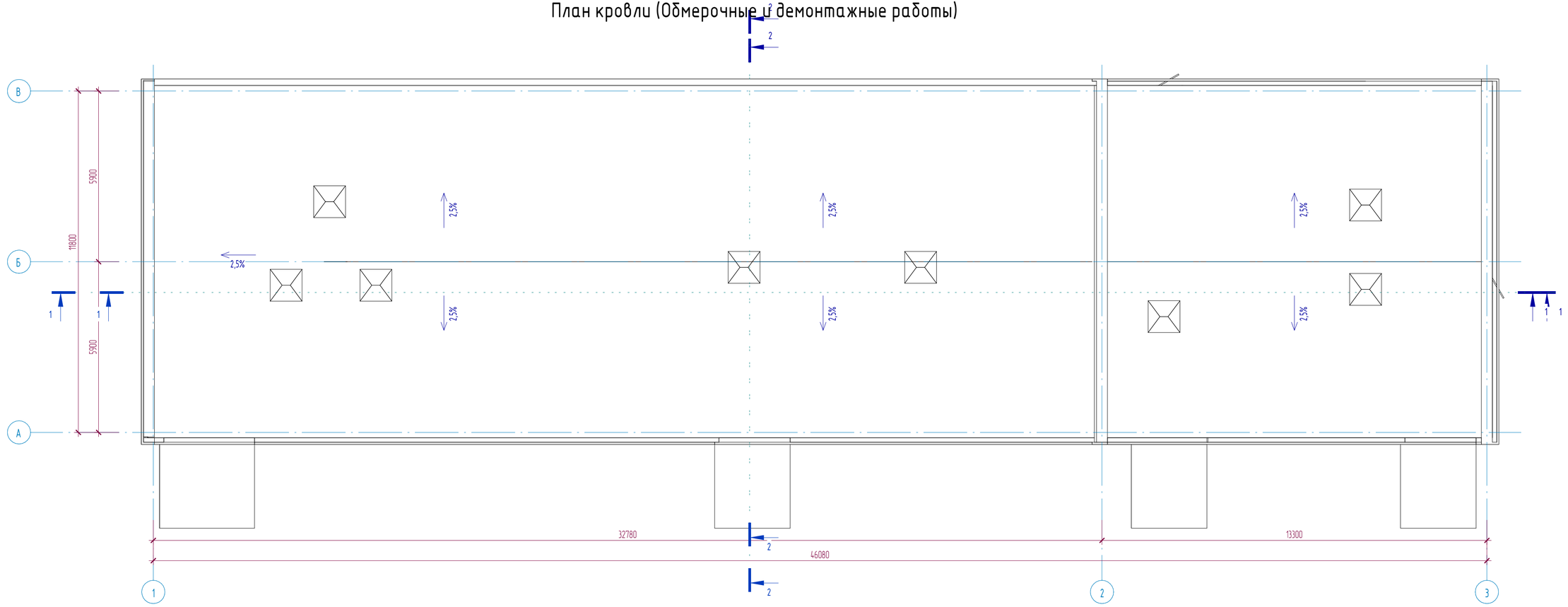

Спецификация кровли

Марка	Состав	Площадь
	1. Биполь ТПК - 1 слой по ТУ 5774-008-17925 162-2002 (Демонтаж) 2. Биполь ТПК - 1 слой по ТУ 5774-008-17925 162-2002 (Демонтаж) 3. Грунтовка битумным праймером по ТУ 5775-011-17925 162-2003 (Демонтаж) 4. Цементно-песчанная стяжка М100 армированный сеткой 3 Вр-1 ячейками 100х100 (Демонтаж) 5. Керамзитовый гравий 600 кг/м3 по уклону 0-120 мм (Демонтаж) 6.Утеплитель - пенополистирол, У=100 кг/м3 ГОСТ 15588-86 (Демонтаж) 7. Пароизоляция - 1 слой рубероида на битумной мастике (Демонтаж) 7. Ж/б плита покрытия - 220мм (сущ.)	600,55 м²

Примечания:

1. Смотреть совместно с листами АС-5,6;
2. Требуется демонтаж парапетной доборки из оцинкованной стали 0.7мм по ГОСТ 14918-2020;
3. Расход демонтажа парапетной доборки - 24,6 м.п.;

Изм.	Кол.уч	Лист	№док.	Подпись	Дата
ГИП		Байтина			
Разработал		Жаленов			
Проверил					
Норм. контроль		Сандибай			

АЖ 2018/74-3-АС

Разработка проектно-сметной документации на капитальный ремонт зданий по ул.Рыскулова, 6 и 8 (Городская многопрофильная больница №2) акимата города Астана, расположенное по адресу: улица Турара Рыскулова, здание 6,8

Рыскулова 6 (Литер Б)

Стадия	Лист	Листов
РП	7	

План кровли (обмерочные и демонтажные работы)

ТОО "Ақтөбе Жоба"
ГСЛ 19008872
г.Актобе

Взам. инв. №
Подп. и дата
Инв. № подл.

Формат: А3х3

Разрез 1-1 (Обмерочные и демонтажные работы)

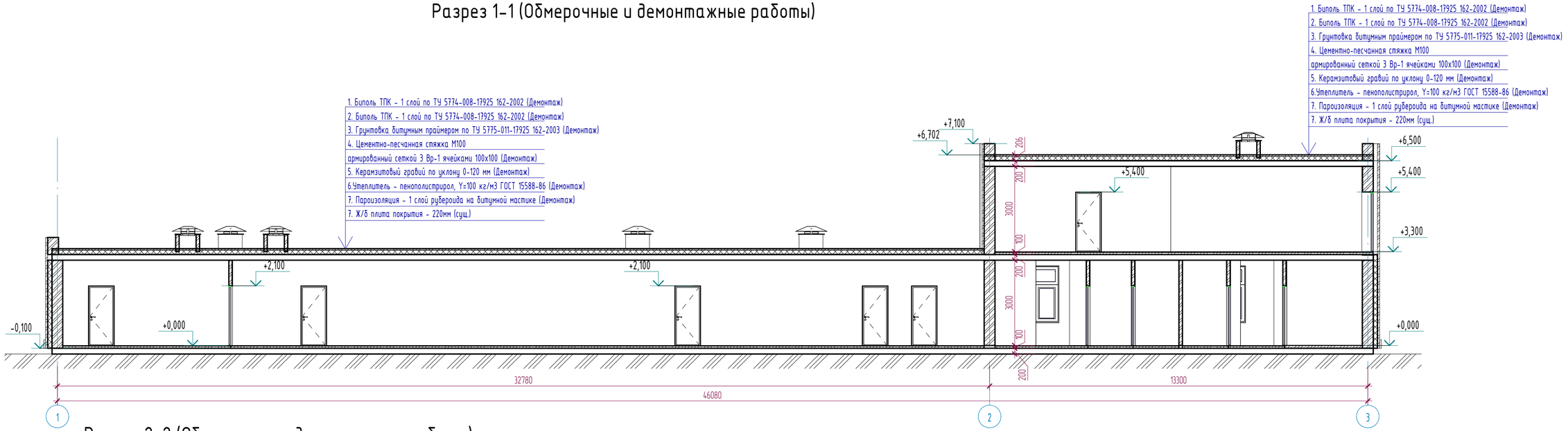

Разрез 2-2 (Обмерочные и демонтажные работы)

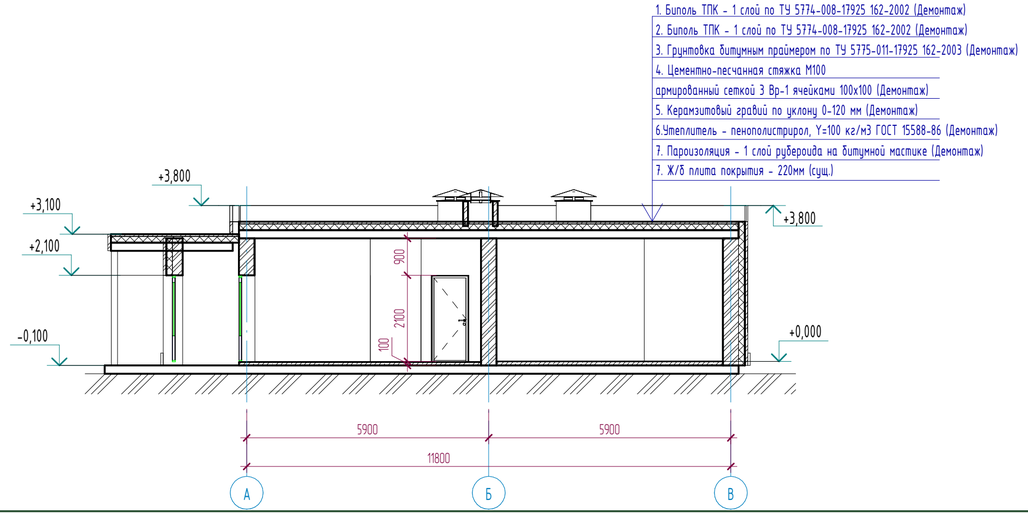

Примечания:

1. Смотреть совместно с листами АС-5,6;

						АЖ 2018/74-3-АС		
Изм.	Кол.уч	Лист	№док.	Подпись	Дата	Разработка проектно-сметной документации на капитальный ремонт зданий по ул.Рыскулова, 6 и 8 (Городская многопрофильная больница №2) акимата города Астана, расположенное по адресу: улица Турара Рыскулова, здание 6,8		
		Байтина				Рыскулова 6 (Литер Б)	Стадия	Лист	Листов
							РП	8	
Разработал		Жаленов				Разрез 1-1, Разрез 2-2 (обмерочные и демонтажные работы)	ТОО "Ақтөбе Жоба" ГСЛ 19008872 г.Актобе		
Проверил									
Норм. контроль		Сандибай							

Взам. инв. №

Подп. и дата

Инв. № подл.

Формат: А3х3

Экспликация полов

Наименов. помещений	Тип пола	Эскиз пола	Состав пола	Площадь пола, м2	Плитнус, м.п. (демонтаж)
1-этаж					
Цех, Тепловой узел, Щитовая, Склад	Дб	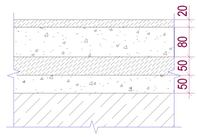	- Затирка трещин и выбоин - Бетон С12/15 -20мм (сущ.) - Подстилающий слой из бетона М100 -80мм (сущ.) - Гидроизоляция в 2 слоя изола ГОСТ 10296-71 (сущ.) - Стяжка из бетона С8/10 -50мм (сущ.) - Щебень, втрабованный в грунт -50мм (сущ.) - Грунт основания (сущ.)	283,13 $м^2$	255,52
Душевая, С/у, Хранение белья	Дк	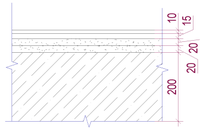	- Керамическая плитка -10мм (демонтаж) - Прослойка и заполнение швов из ц.п. раствора -15мм (демонтаж) - Стяжка из цементно-песчаная стяжка раствора М150 - 20мм (сущ.) - Гидроизоляционный слой (изол или гидроизол на мастике битумной кровельной горячей) (сущ.) - Стяжка из цементно-песчаная стяжка раствора М150 - 20мм (сущ.) - Монолитная железобетонное перекрытие - 200мм (сущ.)	46,66 $м^2$	80,6
Помещение, Кладовая, Комната персонала, Кабинет, Прием сорт. белья, Помещение	Дл	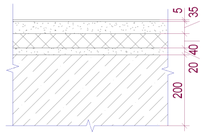	1. Покрытие - линолеум поливинилхлоридный на теплозвукоизолирующей подоснове, ГОСТ 18108-80 на прослойке клея; (Демонтаж/монтаж) 2. Бетонная подготовка С25/30 (сущ.) 3. Монолитная железобетонное перекрытие (сущ.)	158,65 $м^2$	218,78
2-этаж					
Венткамера	Дк	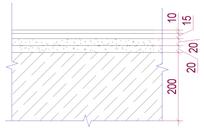	- Керамическая плитка -10мм (демонтаж) - Прослойка и заполнение швов из ц.п. раствора -15мм (демонтаж) - Стяжка из цементно-песчаная стяжка раствора М150 - 20мм (сущ.) - Гидроизоляционный слой (изол или гидроизол на мастике битумной кровельной горячей) (сущ.) - Стяжка из цементно-песчаная стяжка раствора М150 - 20мм (сущ.) - Монолитная железобетонное перекрытие - 200мм (сущ.)	146,31 $м^2$	86,02

Примечания:

1. Смотреть совместно с листами АС-5,6;

Изм.	Кол.уч	Лист	№док.	Подпись	Дата
ГИП		Байтина			
Разработал		Жаленов			
Проверил					
Норм. контроль		Сандибай			

АЖ 2018/74-3-АС

Разработка проектно-сметной документации на капитальный ремонт зданий по ул.Рыскулова, 6 и 8 (Городская многопрофильная больница №2) акимата города Астана, расположенное по адресу: улица Турара Рыскулова, здание 6,8

Рыскулова 6 (Литер Б)

Стадия	Лист	Листов
РП	9	

Экспликация полов (демонтажные работы)

ТОО "Ақтөбе Жоба"
ГСЛ 19008872
г.Актобе

Взам. инв. №

Подп. и дата

Инв. № подл.

Формат: А3х3

Ведомость внутренней отделки стен

Помещения	Стены	Площадь, м2	Примечание
1-этаж			
Помещение, Кладовая, Комната персонала, Кабинет, Прием сорт. белья, Помещение	-Высококачественная штукатурка(Монтаж) -Высококачественная водоэмульсионная окраска(Монтаж)	537,59	
С/у, Душевая	-Высококачественная штукатурка(Монтаж) -Высококачественная водоэмульсионная окраска(Монтаж) -Глазурованная плитка(Монтаж)	205,47	
Цех, Тепловой узел, Щитовая, Склад	-Штукатурка(Монтаж) -Известковая окраска(Монтаж)	659,05	
2-этаж			
Венткамера	-Штукатурка(Монтаж) -Известковая окраска(Монтаж)	239,87	

Ведомость отделки потолков

Номера помещений	Отделка потолка	Площадь, $м^2$	Кат. помещений
1-этаж			
Цех, Тепловой узел, Щитовая, Склад, Душевая, С/у, Хранение белья, Помещение, Кладовая, Комната персонала, Кабинет, Прием сорт. белья, Помещение	-Водоэмульсионная окраска(Монтаж)	474,11	
2-этаж			
Венткамера	-Водоэмульсионная окраска(Монтаж)	143,72	
		617,83	

Примечания:

1. Смотреть совместно с листами АС-5,6;

Взам. инв. №

Подп. и дата

Инв. № подл.

Изм.	Кол.уч	Лист	№док.	Подпись	Дата
ГИП		Байтина			
Разработал		Жаленов			
Проверил					
Норм. контроль		Сандибай			

АЖ 2018/74-3-АС

Разработка проектно-сметной документации на капитальный ремонт зданий по ул.Рыскулова, 6 и 8 (Городская многопрофильная больница №2) акимата города Астана, расположенное по адресу: улица Турара Рыскулова, здание 6,8

Рыскулова 6 (Литер Б)

Стадия	Лист	Листов
РП	10	

Ведомость внутренней отделки (обмерочные и демонтажные работы)

ТОО "Ақтөбе Жоба"
ГСЛ 19008872
г.Актобе

Формат: А3х3

Групповая спецификация элементов заполнения проемов (демонтажные работы)

Марка. Поз.	Обозначение	Наименование	Количество на этаж				Всего	Масса	Примечание
			цоколь	1 этаж	2 этаж	кровля			
Балконные блоки									
ОК-1	ГОСТ 30674-99	ОП В2 2770-1340	0	25	0	0	25		

Групповая спецификация элементов заполнения проемов (демонтажные работы)

Марка. Поз.	Обозначение	Наименование	Количество			Всего	Примечание
			Подвал	1 этаж	2 этаж		
Д1	ГОСТ 31173-2003	ДСВ ДВн МЗ 2100-1210 пр. EI60	0	8	0	8	
Д2	ГОСТ 6629-88	ДГ 21-9	0	32	4	36	

Взам. инв. №

Подп. и дата

Инв. № подл.

Изм.	Кол.уч	Лист	№док.	Подпись	Дата
ГИП		Байтина			
Разработал		Жаленов			
Проверил					
Норм. контроль		Сандибай			

АЖ 2018/74-3-АС

Разработка проектно-сметной документации на капитальный ремонт зданий по ул.Рыскулова, 6 и 8 (Городская многопрофильная больница №2) акимата города Астана, расположенное по адресу: улица Турара Рыскулова, здание 6,8

Рыскулова 6 (Литер Б)

Стадия	Лист	Листов
РП	11	

Спецификация элементов заполнения проемов (обмерочные и демонтажные работы)

ТОО "Ақтөбе Жоба"
ГСЛ 19008872
г.Актобе

Формат: А3х3

Фасад в осях 1-3(Монтажные работы)

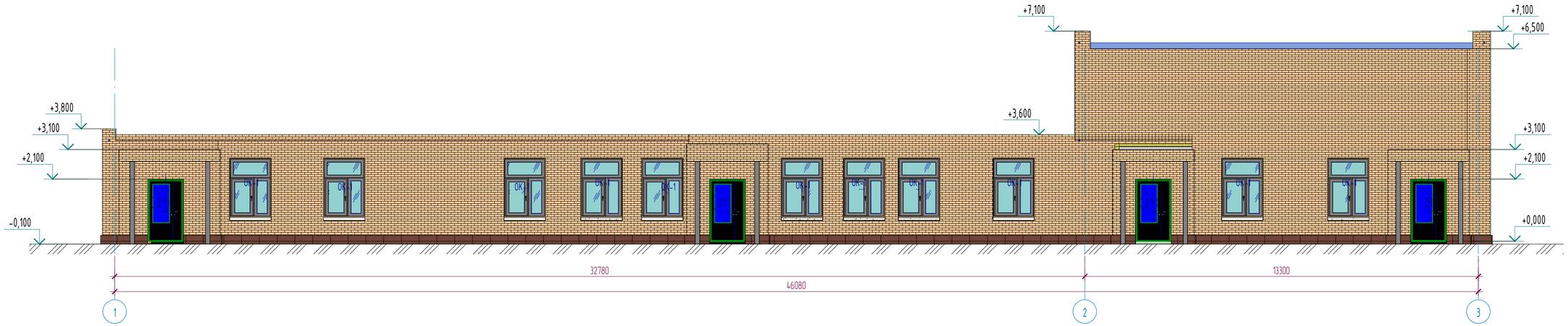

Ведомость отделки фасадов

Поз. отделки	Наименование элемента фасада	Наименование материала отделки	Наименовани и номер эталона цвета или...		Площадь, м2	Примечание
1	Стена	Отделочный кирпич		RALL 1007	570.69	
2	Цоколь	Керамогранитная плитка		RALL 7008	38.24	
3	Крыльцо (козырек)	Отделочный кирпич		RALL 1007	12.12	
4	Витражи	Алюминиевый профиль/ двойное остекление/ стекло				
5	Кровля	Плоская с мягким покрытием из рулонных материалов				
6	Двери	Металлические				
7	Окна					

Примечания:

1. Смотреть совместно с листами АС-13,14;

Изм.	Кол.уч	Лист	№док.	Подпись	Дата
ГИП		Байтина			
Разработал		Жаленов			
Проверил					
Норм. контроль		Сандибай			

АЖ 2018/74-3-АС

Разработка проектно-сметной документации на капитальный ремонт зданий по ул.Рыскулова, 6 и 8 (Городская многопрофильная больница №2) акимата города Астана, расположенное по адресу: улица Турара Рыскулова, здание 6,8

Рыскулова 6 (Литер Б)

Стадия	Лист	Листов
РП	12	

Фасад в осях 1-3(Монтажные работы)

ТОО "Ақтөбе Жоба"
ГСЛ 19008872
г.Актобе

Взам. инв. №

Подп. и дата

Инв. № подл.

Формат: А3х3

Фасад в осях 3-1(Монтажные работы)

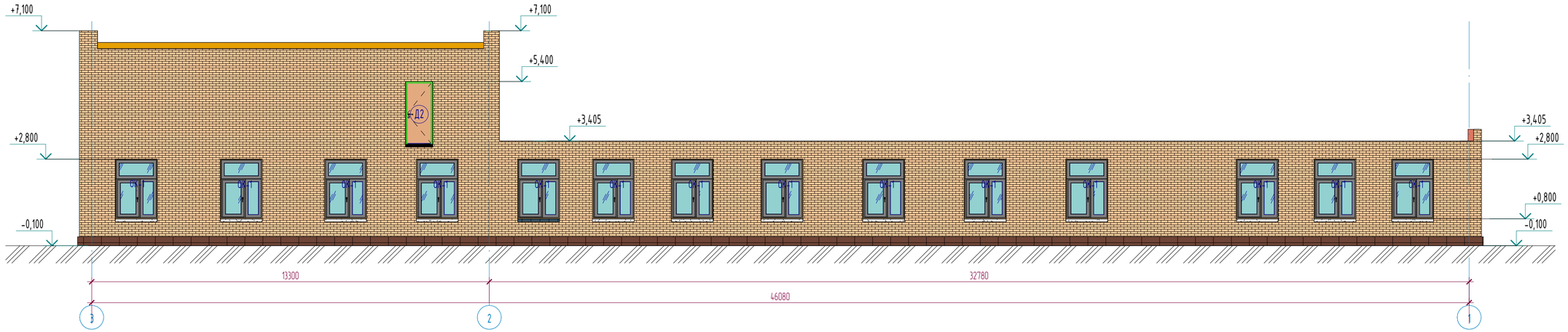

Примечания:

1. Смотреть совместно с листами АС-12,14;
2. Ведомость наружной отделки см. лист АС-12;

						АЖ 2018/74-3-АС		
Изм.	Кол.уч	Лист	№док.	Подпись	Дата	Разработка проектно-сметной документации на капитальный ремонт зданий по ул.Рыскулова, 6 и 8 (Городская многопрофильная больница №2) акимата города Астана, расположенное по адресу: улица Турара Рыскулова, здание 6,8		
ГИП		Байтина				Рыскулова 6 (Литер Б)	Стадия	Лист	Листов
							РП	13	
Разработал		Жаленов				Фасад в осях 3-1(Монтажные работы)	ТОО "Ақтөбе Жоба" ГСЛ 19008872 г.Актобе		
Проверил									
Норм. контроль		Сандибай							

Взам. инв. №

Подп. и дата

Инв. № подл.

Формат: А3х3

Фасад в осях А-В(Монтажные работы)

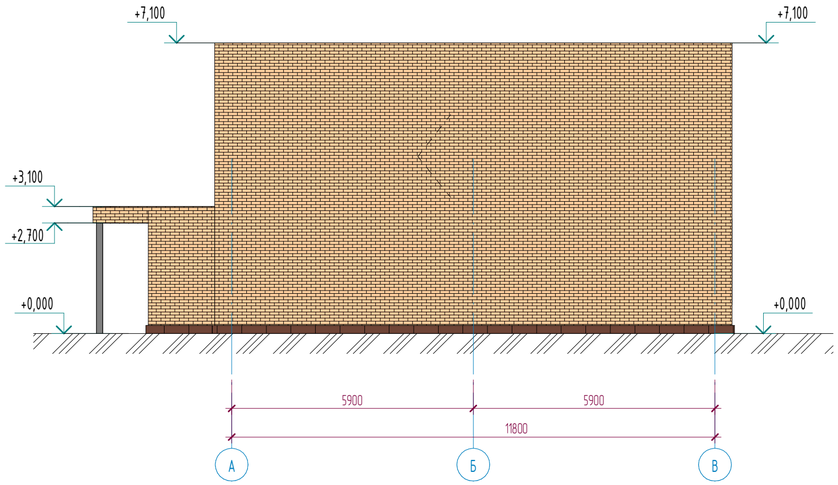

Фасад в осях В-А(Монтажные работы)

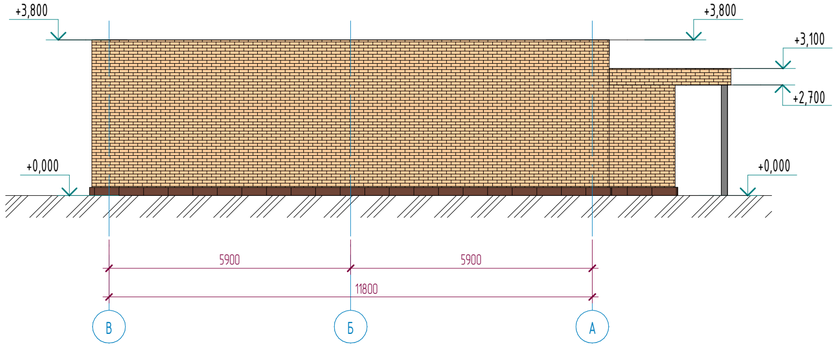

Примечания:

1. Смотреть совместно с листами АС-12,13;
2. Ведомость наружной отделки см. лист АС-12;

Изм.	Кол.уч	Лист	№док.	Подпись	Дата	АЖ 2018/74-3-АС		
						Разработка проектно-сметной документации на капитальный ремонт зданий по ул.Рыскулова, 6 и 8 (Городская многопрофильная больница №2) акимата города Астана, расположенное по адресу: улица Турара Рыскулова, здание 6,8		
ГИП		Байтина				Рыскулова 6 (Литер Б)	Стадия: РП	Лист: 14 / Листов:
Разработал		Жаленов				Фасад в осях В-А, Фасад в осях В-А(Монтажные работы)	ТОО "Ақтөбе Жоба" ГСЛ 19008872 г.Актобе	
Проверил								
Норм. контроль		Сандибай						

Взам. инв. №

Подп. и дата

Инв. № подл.

Формат: А3х3

Отделочный план этажа на отм. 0.000 (Монтажные работы)

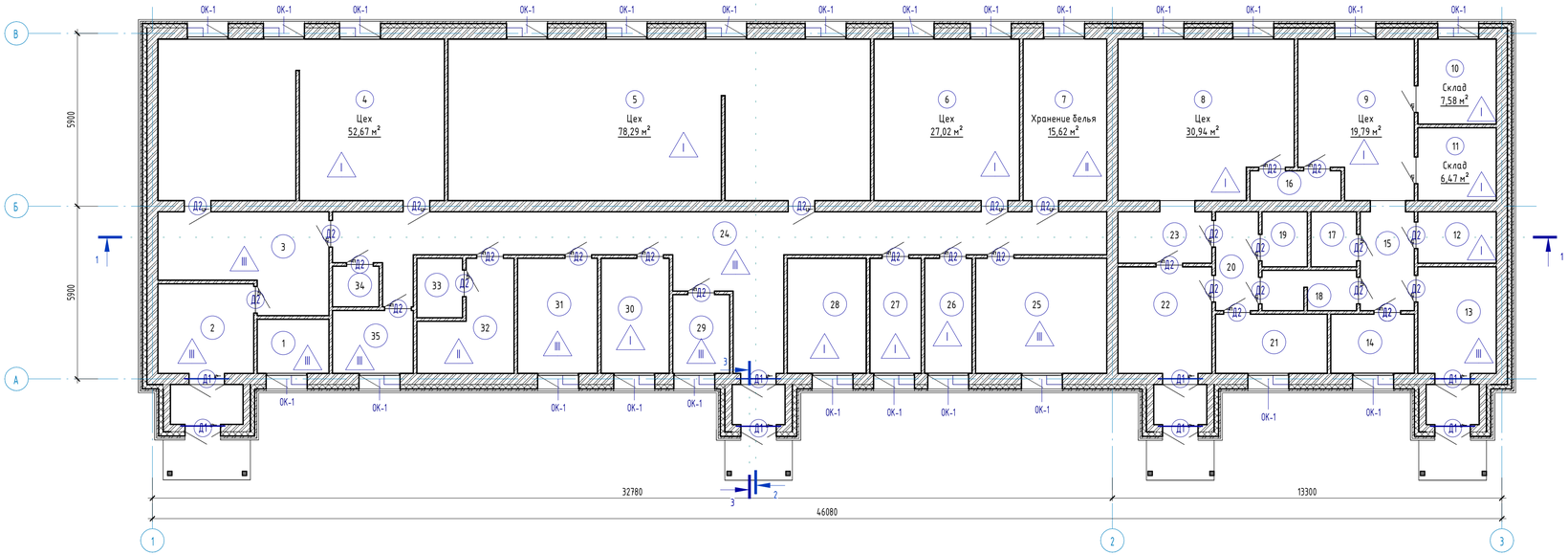

Экспликация помещений

Номер помещения	Наименование	Площадь, м²	Кат. помещений
1	Кладовая	4,45	
2	Помещ. ожидания	9,88	
3	Прием сорт. белья	16,44	
4	Цех	52,67	
5	Цех	78,29	
6	Цех	27,02	
7	Хранение белья	15,62	
8	Цех	30,94	
9	Цех	19,79	
10	Склад	7,58	
11	Склад	6,47	
12	Склад	4,54	
13	Коридор	9,63	
14	Склад	5,56	
15	Коридор	6,62	
16	Коридор	3,09	
17	С/у	2,86	
18	Душевая	4,25	

Экспликация помещений

Номер помещения	Наименование	Площадь, м²	Кат. помещений
19	С/у	2,85	
20	Душевая	4,87	
21	Комната персонала	7,60	
22	Склад	11,41	
23	Коридор	6,02	
24	Коридор	50,08	
25	Кладовая	17,44	
26	Склад	6,15	
27	Склад	6,65	
28	Щитовая	10,35	
29	Кабинет	5,13	
30	Тепловой узел	8,91	
31	Комната персонала	10,60	
32	Душевая	9,29	
33	С/у	3,10	
34	С/у	2,15	
35	Помещение	5,84	
		474,11	

Условные обозначения

(1) - наименование помещения

3,21 - площадь помещения

△1 - тип пола по проекту

(Д-1) - тип двери

ВН-1 - витраж наружный

Примечания:

1. Смотреть совместно с листами АС-16;
2. Экспликация полов см. листы АС-19;
3. Ведомость внутренней отделки см. лист АС-20;
4. Спецификация элементов заполнения проемов см. лист АС-21;

Изм.	Кол.уч	Лист	№док.	Подпись	Дата				
						АЖ 2018/74-3-АС			
						Разработка проектно-сметной документации на капитальный ремонт зданий по ул.Рыскулова, 6 и 8 (городская многопрофильная больница №2) акимата города Астана, расположенное по адресу: улица Турара Рыскулова, здание 6,8			
ГИП		Байтина				Рыскулова 6 (Литер Б)	Стадия	Лист	Листов
							РП	15	
Разработал		Жаленов				Отделочный план этажа на отм. 0.000 (Монтажные работы)	ТОО "Ақтөбе Хоба" ГСЛ 19008872 г.Актобе		
Проверил									
Норм. контроль		Сандибай							

Взам. инв. №

Подп. и дата

Инв. № подл.

Формат: А3х3

Отделочный план этажа на отм. +3.300 (Монтажные работы)

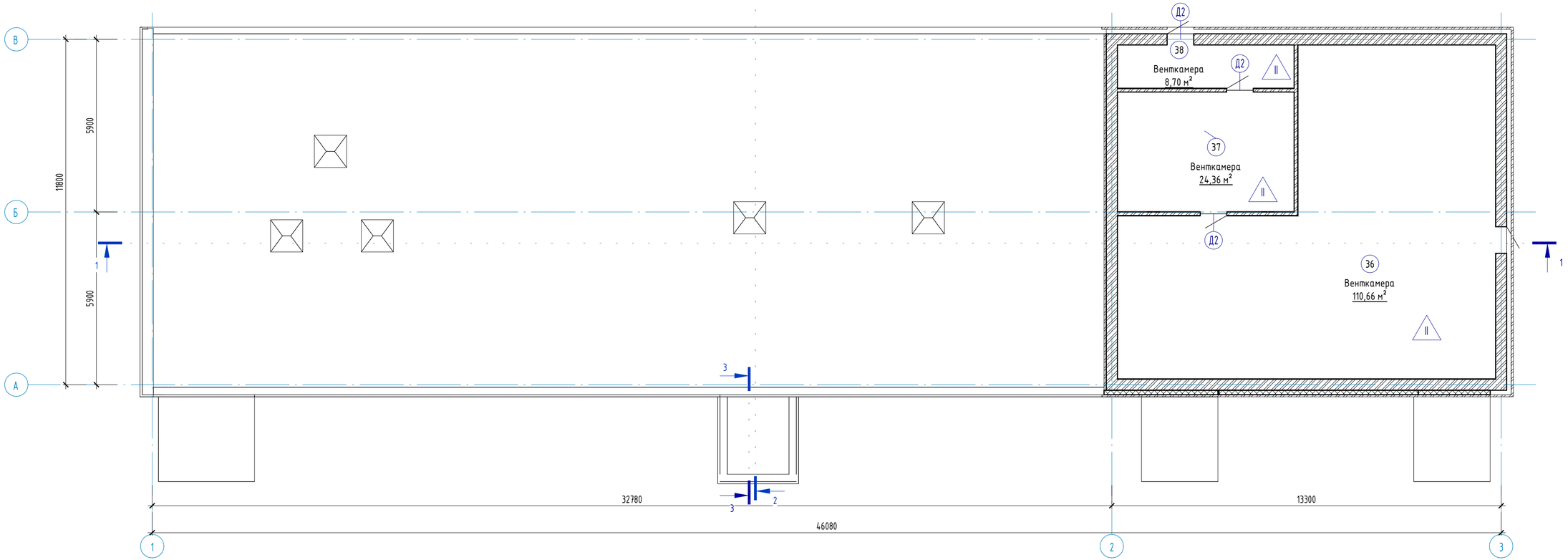

Экспликация помещений

Номер помещения	Наименование	Площадь, м²	Кат. помещений
36	Венткамера	110,66	
37	Венткамера	24,36	
38	Венткамера	8,70	

Условные обозначения

(1) - наименование помещения

3,21 - площадь помещения

△1 - тип пола по проекту

(Д-1) - тип двери

ВН-1 - витраж наружный

Примечания:

1. Смотреть совместно с листами АС-15;
2. Экспликация полов см. листы АС-19;
3. Ведомость внутренней отделки см. лист АС-20;
4. Спецификация элементов заполнения проемов см. лист АС-21;

Изм.	Кол.уч	Лист	№док.	Подпись	Дата
ГИП		Байтина			
Разработал		Жаленов			
Проверил					
Норм. контроль		Сандибай			

АЖ 2018/74-3-АС

Разработка проектно-сметной документации на капитальный ремонт зданий по ул.Рыскулова, 6 и 8 (Городская многопрофильная больница №2) акимата города Астана, расположенное по адресу: улица Турара Рыскулова, здание 6,8

Рыскулова 6 (Литер Б)

Стадия	Лист	Листов
РП	16	

Отделочный план этажа на отм. +3.300 (Монтажные работы)

ТОО "Ақтөбе Жаба"
ГСЛ 19008872
г.Актобе

Взам. инв. №

Подп. и дата

Инв. № подл.

Формат: А3х3

План кровли(Монтажные работы)

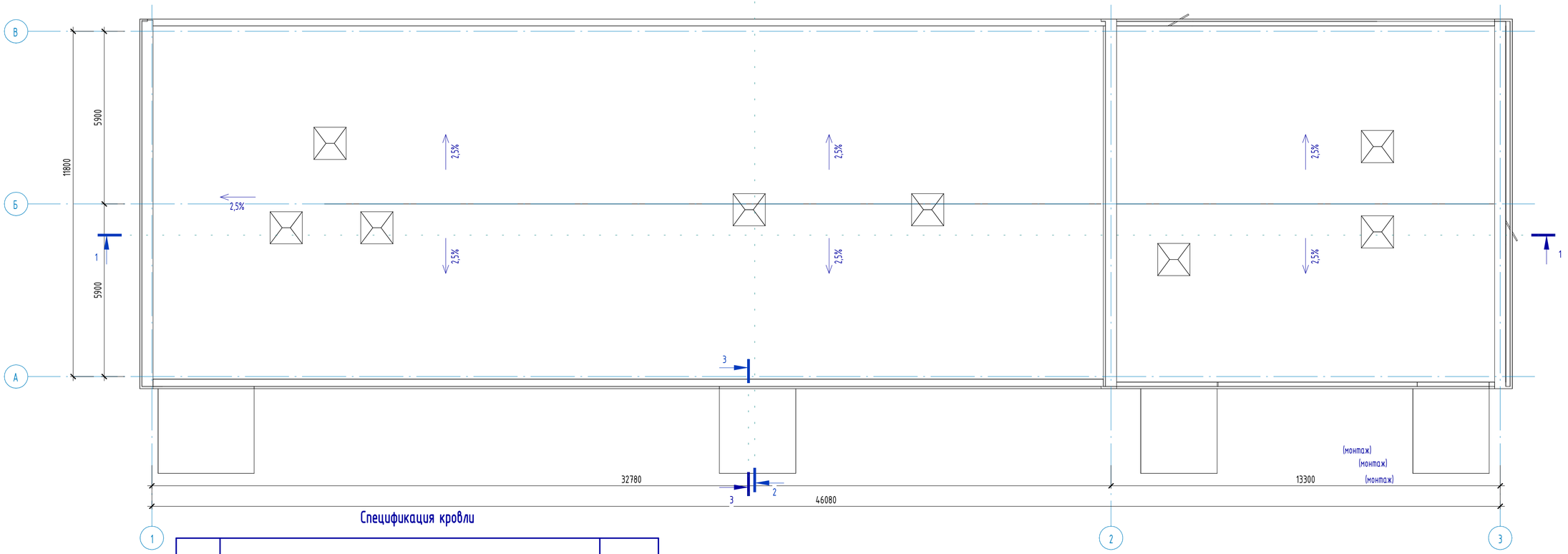

Спецификация кровли

Марка	Состав	Площадь
	-Рубероид кровельный ТУ РКК 350 (АГСК 235-101-0104) - 4мм -Рубероид подкладочный ТУ РПП 300 (АГСК 235-101-0206) - 4мм -Рубероид подкладочный ТУ РПП 300 (АГСК 235-101-0206) - 4мм -Грунтовка - праймер битумный (АГСК 235-201-0101) - 2мм -Цем-песч. стяжка М150 армированная сеткой (5Вр- I -100 / 5Вр- I -100) - 50мм (АГСК 212-401-0106) -Утеплитель - минплита, П 75-80 - 100мм (АГСК 234-101-0203) -Утеплитель - минплита, П 100-110 - 100мм (АГСК 234-101-0204) -Цем-песч. стяжка М100 армированная сеткой (5Вр- I -100 / 5Вр- I -100) - 25мм (АГСК 212-401-0104) -Керамзитовый гравий существующий - 100мм -Пароизоляция - пленка пароизоляционная существующая -Ж/б плита покрытия	600,55 м^2

Примечания:

1. Смотреть совместно с листами АС-5,6;
2. Требуется демонтаж парапетной доборки из оцинкованной стали 0.7мм по ГОСТ 14918-2020;
3. Расход демонтажа парапетной доборки - 25,83 м2./24,6 м.п., (144,38 кг).;
4. Расход сетки (5Вр- I -100 / 5Вр- I -100) - 3,828 тонн.

Изм.	Кол.уч	Лист	№док.	Подпись	Дата
ГИП		Байтина			
Разработал		Жаленов			
Проверил					
Норм. контроль		Сандибай			

АЖ 2018/74-3-АС

Разработка проектно-сметной документации на капитальный ремонт зданий по ул.Рыскулова, 6 и 8 (Городская многопрофильная больница №2) акимата города Астана, расположенное по адресу: улица Турара Рыскулова, здание 6,8

Рыскулова 6 (Литер Б)

Стадия	Лист	Листов
РП	17	

План кровли (Монтажные работы)

ТОО "Ақтөбе Жаба"
ГСЛ 19008872
г.Актобе

Взам. инв. №

Подп. и дата

Инв. № подл.

Формат: А3х3

Разрез 1-1 (Монтажные работы)

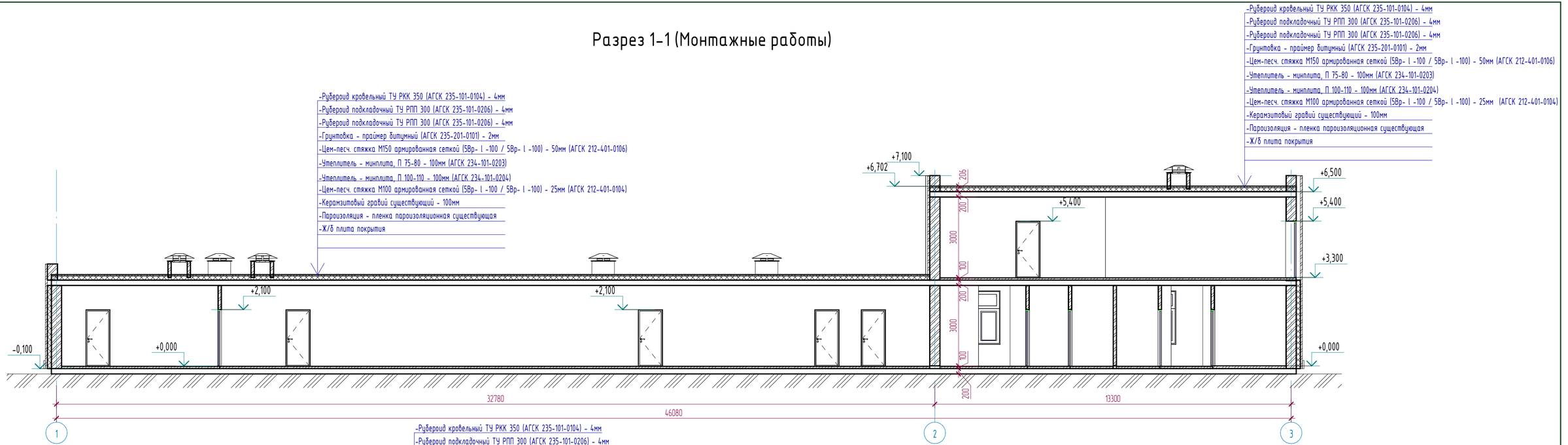

Разрез 2-2 (Монтажные работы)

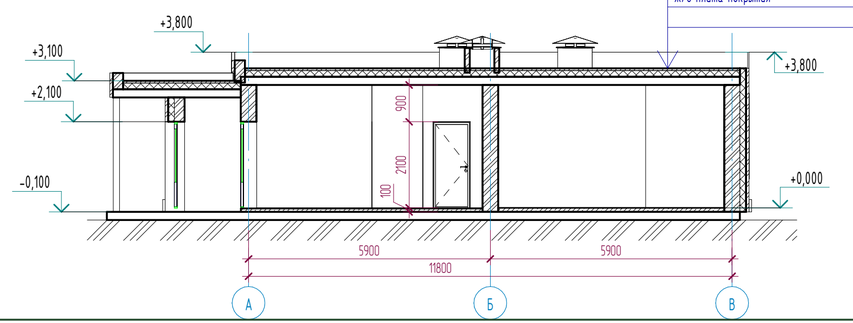

Схема устройства асфальтобетонной отмостки

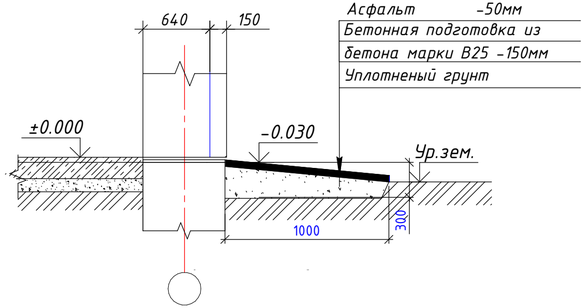

Спецификация материалов отмостки

Марка	Наименование	S площадь, (м2)
1	Покрытие - Асфальт ГОСТ 9128-2013. толщ. 50мм. АГСК 212-501-0201	136.50 м2
2	Бетонная подготовка из бетона марки В25 АГСК 212-101-0901	136.50 м2

Примечания:

1. Смотреть совместно с листами АС-5,6;

Изм.	Кол.уч	Лист	№док.	Подпись	Дата	АЖ 2018/74-3-АС			
						Разработка проектно-сметной документации на капитальный ремонт зданий по ул.Рыскулова, 6 и 8 (Городская многопрофильная больница №2) акимата города Астана, расположенное по адресу: улица Турара Рыскулова, здание 6,8			
ГИП		Байтина				Рыскулова 6 (Литер Б)	Стадия	Лист	Листов
							РП	18	
Разработал		Жаленов				Разрез 1-1, Разрез 2-2 (Монтажные работы)	ТОО "Ақтөбе Жоба" ГСЛ 19008872 г.Актобе		
Проверил									
Норм. контроль		Сандибай							

Взам. инв. №

Подп. и дата

Инв. № подл.

Формат: А3х3

Экспликация полов

Наименов. помещений	Тип пола	Эскиз пола	Состав пола	Площадь пола, м2	Плинтус, м.п
1-этаж					
Цех, Тепловой узел, Щитовая, Склад	I	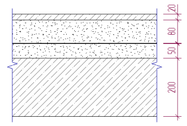	- Затирка трещин и выбоин (монтаж) - Бетон С12/15 -20мм (сущ.) - Подстилающий слой из бетона М100 -80мм (сущ.) - Гидроизоляция в 2 слоя изола ГОСТ 10296-71 (сущ.) - Стяжка из бетона С8/10 -50мм (сущ.) - Монолитная железобетонное перекрытие - 200мм (сущ.) - Плинтус поливинилхлоридный (АГСК 233-204-0102)	283,13 $м^2$	255,52
Душевая, С/у, Хранение белья	II	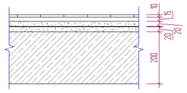	- Керамическая плитка -10мм (монтаж) (АГСК 233-202-0101) - Прослойка и заполнение швов из ц.п. раствора -15мм (монтаж) - Стяжка из цементно-песчаная стяжка раствора М150 - 20мм (сущ.) - Гидроизоляционный слой (изол или гидроизол на мастике битумной кровельной горячей) (сущ.) - Стяжка из цементно-песчаная стяжка раствора М150 - 20мм (сущ.) - Монолитная железобетонное перекрытие - 200мм (сущ.) - Плинтус керамический h=70мм	46,66 $м^2$	80,6
Помещение, Кладовая, Комната персонала, Кабинет, Прием сорт. белья, Помещение	III	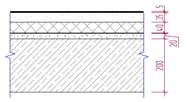	- Линолеум поливинилхлоридный ГОСТ 7251-2016 коммерческий гомогенный, толщиной 2,0 мм и рабочим слоем 2,0 мм, класс 34/43 типа TARKETT PRIMO PLUS (код АГСК 273-301-0101-0033) - Прослойка из клеящей мастики -2мм (монтаж) (АГСК 235-201-0900) - Стяжка из цементно-песчаная стяжка раствора М150 - 35мм (сущ.) (АГСК 212-401-0106) - Утеплитель минераловатные плиты на базальтовой основе - 40мм (сущ.) (АГСК 234-201-0102) - Стяжка из цементно-песчаная стяжка раствора М150 - 20мм (сущ.) (АГСК 212-401-0106) - Монолитная железобетонное перекрытие - 200мм (сущ.) - Плинтус поливинилхлоридный (АГСК 233-204-0102)	158,65 $м^2$	218,78
2-этаж					
Венткамера	II	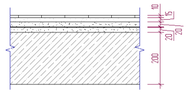	- Керамическая плитка -10мм (монтаж) (АГСК 233-202-0101) - Прослойка и заполнение швов из ц.п. раствора -15мм (монтаж) - Стяжка из цементно-песчаная стяжка раствора М150 - 20мм (сущ.) - Гидроизоляционный слой (изол или гидроизол на мастике битумной кровельной горячей) (сущ.) - Стяжка из цементно-песчаная стяжка раствора М150 - 20мм (сущ.) - Монолитная железобетонное перекрытие - 200мм (сущ.) - Плинтус керамический h=70мм	146,31 $м^2$	86,02

Примечания:

1. Смотреть совместно с листами АС-5,6;

Изм.	Кол.уч	Лист	№док.	Подпись	Дата
ГИП		Байтина			
Разработал		Жаленов			
Проверил					
Норм. контроль		Сандибай			

АЖ 2018/74-3-АС

Разработка проектно-сметной документации на капитальный ремонт зданий по ул.Рыскулова, 6 и 8 (Городская многопрофильная больница №2) акимата города Астана, расположенное по адресу: улица Турара Рыскулова, здание 6,8

Рыскулова 6 (Литер Б)

Стадия	Лист	Листов
РП	19	

Экспликация полов (монтажные работы)

ТОО "Ақтөбе Жоба"
ГСЛ 19008872
г.Актобе

Взам. инв. №

Подп. и дата

Инв. № подл.

Формат: А3х3

Ведомость внутренней отделки стен

Помещения	Стены	Площадь, м2	Примечание
1-этаж			
Помещение, Кладовая, Комната персонала, Кабинет, Прием сорт. белья, Помещение	-Улучшенная штукатурка (АГСК 212-402-0107) -Улучшенная водоэмульсионная окраска (АГСК 236-202-0300)	537,59	
С/у, Душевая	-Штукатурка (АГСК 212-402-0107) -Глазурованная плитка (АГСК 232-201-0101)	205,47	
Цех, Тепловой узел, Щитовая, Склад	-Штукатурка (АГСК 212-402-0107) -Известковая окраска (АГСК 216-102-0301)	659,05	
2-этаж			
Венткамера	-Штукатурка (АГСК 212-402-0107) -Известковая окраска (АГСК АГСК 216-102-0301)	239,87	

Ведомость отделки потолков

Номера помещений	Отделка потолка	Площадь, $м^2$	Кат. помещений
1-этаж			
Цех, Тепловой узел, Щитовая, Склад, Душевая, С/у, Хранение белья, Помещение, Кладовая, Комната персонала, Кабинет, Прием сорт. белья, Помещение	-Затирка -Шпатлевочный слой сухих гипсовых смесей δ=3мм (АГСК 232-501-0301) -Водоэмульсионная окраска (АГСК 236-202-0300)	474,11	
2-этаж			
Венткамера	-Затирка -Шпатлевочный слой сухих гипсовых смесей δ=3мм (АГСК 232-501-0301) -Водоэмульсионная окраска (АГСК 236-202-0300)	143,72	
		617,83	

Примечания:

1. Смотреть совместно с листами АС-5,6;

Взам. инв. №	Подп. и дата	Инв. № подл.

Изм.	Кол.уч	Лист	№док.	Подпись	Дата
ГИП		Байтина			
Разработал		Жаленов			
Проверил					
Норм. контроль		Сандибай			

АЖ 2018/74-3-АС

Разработка проектно-сметной документации на капитальный ремонт зданий по ул.Рыскулова, 6 и 8 (Городская многопрофильная больница №2) акимата города Астана, расположенное по адресу: улица Турара Рыскулова, здание 6,8

Рыскулова 6 (Литер Б)

Стадия	Лист	Листов
РП	20	

Ведомость внутренней отделки (монтажные работы)

ТОО "Ақтөбе Жоба"
ГСЛ 19008872
г.Актобе

Формат: А3х3

Групповая спецификация элементов заполнения проемов (демонтажные работы)

Марка. Поз.	Обозначение	Наименование	Количество на этаж				Всего	Масса	Примечание
			цоколь	1 этаж	2 этаж	кровля			
Балконные блоки									
ОК-1	ГОСТ 30674-99	ОП В2 2770-1340	0	25	0	0	25		Замена резиновых уплотнителей

Групповая спецификация элементов заполнения проемов (демонтажные работы)

Марка. Поз.	Обозначение	Наименование	Количество			Всего	Примечание
			Подвал	1 этаж	2 этаж		
Д1	ГОСТ 31173-2016	ДСВ ДВн М3 2100-1210 пр. EI60	0	8	0	8	АГСК 223-207-0203
Д2	ГОСТ 475-2016	ДГ 21-9	0	32	4	36	АГСК 223-201-0103

Примечания:

1. Смотреть совместно с листами АС-5,6;
2. Согласно техническому обследованию №6 от 01.07.2024 замена оконных блоков не требуется, физический износ составляет 25%. Требуется замена резиновых уплотнителей, настройка фурнитуры, замена поврежденных стеклопакетов;
3. Расход резиновых уплотнителей на ОК-1 - 6,5 м.п.
5. Перед изготовлением произвести контрольные замеры;
6. Оконный слив сделать из оцинкованной стали толщ. 0,7мм, с применением П-образных кронштейнов. Расход оцинкованного листа - 40 м.п.
7. Двери доукпомлектовать петлями накладными ПН1, ПН2, ПН3 (АГСК 223-502-0201), замками по ГОСТ 5089-2011 управляемой ручками и от ключа (АГСК 223-502-0304), ручками на планке (АГСК 223-502-0903).

Изм.	Кол.уч	Лист	№док.	Подпись	Дата
ГИП		Байтина			
Разработал		Жаленов			
Проверил					
Норм. контроль		Сандибай			

АЖ 2018/74-3-АС

Разработка проектно-сметной документации на капитальный ремонт зданий по ул.Рыскулова, 6 и 8 (Городская многопрофильная больница №2) акимата города Астана, расположенное по адресу: улица Турара Рыскулова, здание 6,8

Рыскулова 6 (Литер Б)

Стадия	Лист	Листов
РП	21	

Спецификация элементов заполнения проемов (монтажные работы)

ТОО "Ақтөбе Жоба"
ГСЛ 19008872
г.Актобе

Взам. инв. №

Подп. и дата

Инв. № подл.

Формат: А3х3

Крыльцо Кр-1

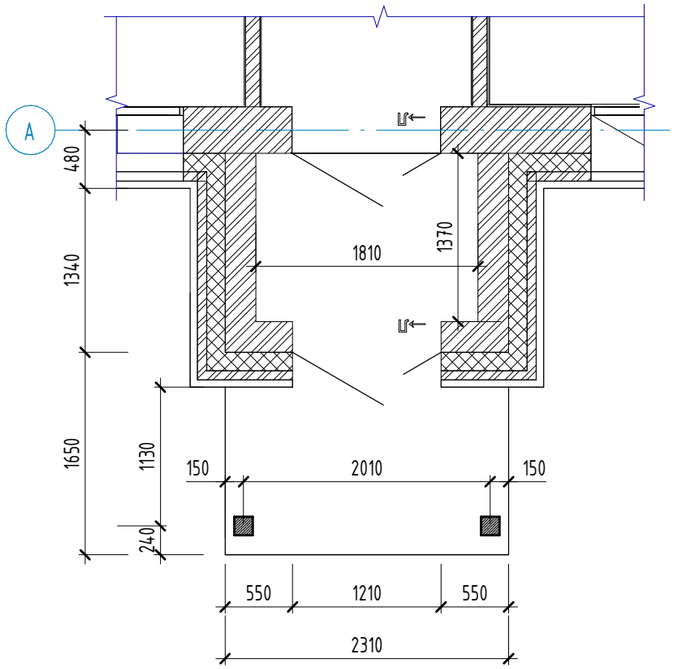

Разрез Кр-1

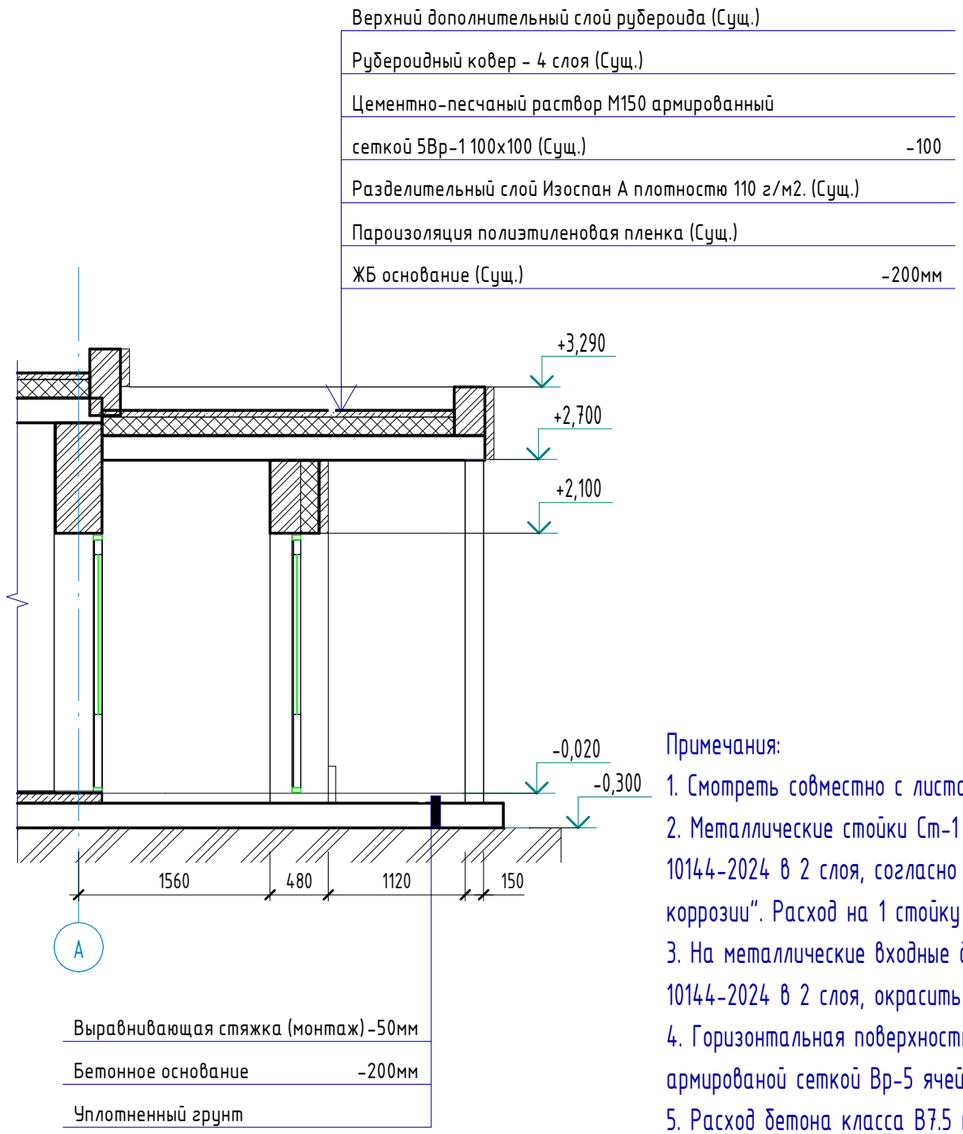

3D Кр-1

Примечания:

1. Смотреть совместно с листами АС-21,22;
2. Металлические стойки Ст-1 следует окрасить антикоррозийным составом ХВ-124 по ГОСТ 10144-2024 в 2 слоя, согласно СП РК 2.01-101-2013 "Защита строительных коснтрукций от коррозии". Расход на 1 стойку = 0.94м2;
3. На металлические входные двери нанести антикоррозийный состав ХВ-124 по ГОСТ 10144-2024 в 2 слоя, окрасить крской по металлу. Расход на металлическую дверь - 2.52м2.
4. Горизонтальная поверхность крыльца требует восстановления, бетонной стяжки армированой сеткой Вр-5 ячейкой 100х100, толщиной 50мм.
5. Расход бетона класса В7.5 на покрытие крыльца = 1,90м3; (АГСК 212-101-0301)
6. Расход сетки Вр-5 - 3.80м2 (10,64 кг); (АГСК 214-210-0601-0003)

Взам. инв. №	Подп. и дата	Инв. № подл.

Изм.	Кол.уч	Лист	№док.	Подпись	Дата				
						АЖ 2018/74-3-АС			
						Разработка проектно-сметной документации на капитальный ремонт зданий по ул.Рыскулова, 6 и 8 (Городская многопрофильная больница №2) акимата города Астана, расположенное по адресу: улица Турара Рыскулова, здание 6,8			
		Байтина				Рыскулова 6 (Литер Б)	Стадия	Лист	Листов
							РП	22	
Разработал		Жаленов				Крыльцо Кр-1	ТОО "Ақтөбе Жоба" ГСЛ 19008872 г.Актобе		
Проверил									
Норм. контроль		Сандибай							

Формат: А3х3