ТОО «Ақтөбе Жоба» ГСЛ 19008872

РАБОЧИЙ ПРОЕКТ

«Капитальный ремонт зданий по ул.Рыскулова, 6 и 8 (Городская многопрофильная больница №2) акимата города Астана, расположенное по адресу: улица Турара Рыскулова, здание 6,8»

Том 2

Альбом 1.8. Архитектурно-строительные решения. Литер Д.

АЖ2018/74 - 3 - АС

Актобе 2024 г.

ТОО «Ақтөбе Жоба» ГСЛ 19008872

Заказчик: ГКП на ПХВ "Городская многопрофильная больница № 2" акимата города Астана.

РАБОЧИЙ ПРОЕКТ

«Капитальный ремонт зданий по ул.Рыскулова, 6 и 8 (Городская многопрофильная больница №2) акимата города Астана, расположенное по адресу: улица Турара Рыскулова, здание 6,8»

Том 2

Альбом 1.8. Архитектурно-строительные решения. Литер Д.

АЖ2018/74 - 3 - АС

Директор ТОО "Актобе Жоба: Сәндібай Қ.О.

Главный инженер проекта: Байтина Г.Р.

Актобе 2024 г.

I. Общие данные

Проект капитального ремонта здания КГУ " зданий по ул.Рыскулова, 6 (Литер Б) (Городская многопрофильная больница №2) акимата города Астана, расположенное по адресу: улица Турара Рыскулова, здание 6. Разработан в границах заданного участка, в настоящее время здание эксплуатируется согласно целевому назначению.

Характеристика здания:

Уровень ответственоcти – I.
Степень огнестойкости – II.
Класс конструктивной пожарной опасности – С1
Класс функциональной пожарной опасности здания – Ф1.1.

Климатические условия:

Проект предназначен для строительства в 1В (СП РК 2.04-01-2017) климатическом подрайоне со следующими природно-климатическими характеристиками:

-расчетная температура наружного воздуха наиболее холодной пятидневки = -31.2 °С;
-нормативное значение ветрового давления – Wo=0,77 кПа (77 кгс/м2);
-нормативное значения веса снегового покрова – S=1,5 кПа (150 кгс/м2);
-условия эксплуатации здания – здание отапливаемое;
-сейсмичность района строительства – несейсмичен (СП РК 2.03-30-2017);

Ремонтируемое здание 4-х этажное с цокольным и техническим этажом. многоугольное.
Высота 1-4 этажей 3.0м.
Высота цокольного этажа 2.2м.
Высота технического этажа 1.8м.

III. Конструктивное решение.

Конструктивная схема здания – бескаркасная. Пространственные конструктивные системы здания из несущих стен, объединенных для совместной работы горизонтальными дисками перекрытий и воспринимающих всю совокупность вертикальных и горизонтальных нагрузок.

Фундаменты - железобетонные ленточные на свайном основании.

Наружные стены - полнотелый силикатный кирпич марки М150 на цементно-песчаном растворе М50, толщиной – 380 мм.

Внутрение стены - полнотелый силикатный кирпич марки М150 на цементно-песчаном растворе М50, толщиной – 250 мм.

Перекрытия - сборные железобетонные пустотные плиты, монтированные в поперечном направлении, сопряжением на наружные и внутренние несущие стены.

Кровля - мягкая из рулонных материалов.

Окна - ПВХ с заполнением из однокамерного стеклопакета.

Двери - межкомнатные деревянные, входная - металлическая

Полы - керамическая плитка, линолеум.

точки примыкания к цоколю. Выполнить ремонт отделки цоколя.

Результаты обследования:

Фундаменты.

Фундаменты в литере А комбинированные: под несущими колоннами железобетонные сваи и под несущими стенами ленточные крупноблочные из бетонных блоков ФБС по ленточному монолитному основанию. Цоколь отделан керамогранитом. Отмостка бетонная, местами асфальтобетон.

Фундаменты в литерах Б, В, Д под несущими кирпичными стенами ленточные крупноблочные из бетонных боков ФБС по ленточному монолитному основанию. Цоколь отделан плиткой. Отмостка бетонная.

Фундаменты в литерах Ж, З, И под несущими кирпичными стенами железобетонные ленточные, монолитные. Цоколь отделан плиткой. Отмостка бетонная.

На момент обследования были выявлены следующие дефекты и повреждения:

- Нарушение примыкания отмостки и цоколя;
- Нарушение отделки цоколя;
- Трещины и просадки отмостки местами.

Причинами появления дефектов и повреждений являются:

- Инфильтрация дождевых и талых вод у основания здания;
- Длительная эксплуатация здания без капитального ремонта.

Физическая оценка фундаментов по таблице 4 СП РК 1.04-102-2012 «Правила физического износа зданий и сооружений» соответствует физическому износу: 10,0%.

Физическая оценка фундаментов по таблице 5 СП РК 1.04-102-2012 «Правила физического износа зданий и сооружений» соответствует физическому износу: 10,0%.

Состояние фундаментов согласно СП РК 1.04-101-2012 (приложение Ж2) железобетонных конструкции по категории технического состояния относятся к категории I (исправная конструкция).

Рекомендации: *Произвести устройство новой отмостки в соответствии с технологией производства данных видов работ. Отмостку устраивают из асфальта или бетона. Ширина отмостки должна составлять около метра по всему периметру здания и иметь определённый уклон. Устройство отмостки позволяет отводить от здания дождевую и талую воду. Важную роль в устройстве отмостки играет качественная герметизация точки примыкания к цоколю. Выполнить ремонт отделки цоколя.*

Фасад.

Во всех зданиях крыльца железобетонные. Горизонтальные поверхности крылец отделаны керамической плиткой.

Фасады в литерах А, Ж, З, И утепленные, вентилируемые. Утеплитель минплита 50 мм и керамогранит по металлическим направляющим и кляммерам. Проёмы обшиты стальными доборками.

Фасады в литерах Б, В, Д облицовка из керамического пустотелого кирпича.

На момент обследования выявлены следующие повреждения и дефекты:

- Сколы покрытия ступеней и площадок крылец;
- Сколы и выбоины бетонных ступеней крылец;
- Следы увлажнения фасадов;
- Повреждения вентилируемого фасада, отсутствие отдельных плит, перекос плит.

Причины появления дефектов;

- Длительная эксплуатация без капитального ремонта;
- Атмосферные воздействия.

Состояние несущих конструкций входных групп согласно СП РК 1.04-101-2012 (приложение Ж2) железобетонных конструкции по категории технического состояния относятся к категории II (работоспособная конструкция).

Рекомендации: *Ремонт вентилируемого фасада в в литерах А, Ж, З, И. Устранить причины намокания фасадов в литерах Б, В, Д. Ремонт бетонных крылец. Ремонт вертикальной и горизонтальной отделки крылец.*

Минимальная продолжительность нормальной эксплуатации элементов зданий согласно, Таблице А.3 СН РК 1.04-26-2022.

точки примыкания к цоколю. Выполнить ремонт отделки цоколя.

Каркас.

Каркас в литере А является элементом несущего остова здания совместно с несущими кирпичными стенами, фундаментами и перекрытиями обеспечивают его жесткость и устойчивость. Конструктивная схема каркасно-стеновая. Каркас состоит из монолитных железобетонных колонн сечением 400х400 мм, а также из продольных и поперечных монолитных железобетонных ригелей в качестве пространственной жёсткости и опоры под железобетонные плиты перекрытия. Колонны расположены как по периметру по всей длине, так и внутри здания. В подвале колонны усилены стальными обоймами.

На момент обследования дефекты и повреждения, влияющие на несущую способность здания не выявлены.

Физическая оценка железобетонных колонн по таблице 19 СП РК 1.04-102-2012 «Правила физического износа зданий и сооружений» соответствует физическому износу: 10,0%.

Физическая оценка железобетонных балок перекрытия по таблице 32 СП РК 1.04-102-2012 «Правила физического износа зданий и сооружений» соответствует физическому износу: 10,0%.

Состояние несущих конструкции каркаса согласно СП РК 1.04-101-2012 (приложение Ж2) железобетонных конструкции по категории технического состояния относятся к категории I (исправная конструкция).

Рекомендации: *Ремонтные работы не требуются.*

Стены и перегородки.

Наружные стены здания в литере А выполняют ограждающие (между колоннами) или несущие (наружные стены) функции. Стены, ограждающие выполнены из пустотелого керамического кирпича толщиной 380 мм. Наружные и внутренние несущие стены выполнены из силикатного кирпича облицованные керамической кладкой с общей толщиной 510 мм. Перегородки внутри здания кирпичные толщиной 120 мм.

В литерах Б, В, Д, Ж, З, И стены являются основным элементом несущего остова здания и выполнены из кирпича толщиной 510 мм. Перегородки кирпичные толщиной 120 мм.

На момент обследования дефекты и повреждения не выявлены.

Физическая оценка наружных стен по таблице 12 СП РК 1.04-102-2012 «Правила физического износа зданий и сооружений» соответствует физическому износу: 10,0%.

Физическая оценка перегородок по таблице 21 СП РК 1.04-102-2012 «Правила физического износа зданий и сооружений» соответствует физическому износу: 10,0%.

Состояние конструкций стен согласно СП РК 1.04-101-2012 (приложение Ж1) каменных конструкции по категории технического состояния относятся к категории I (исправная конструкция).

Состояние несущих конструкций перегородок согласно СП РК 1.04-101-2012 (приложение Ж1) каменных конструкции по категории технического состояния относятся к категории I (исправная конструкция).

Настоящий проект соответствует требованиям экологических, санитарно-технических, противопожарных и других норм, действующих на территории Республики Казахстан и обеспечивает безопасную для жизни и здоровья людей эксплуатацию объекта при соблюдении требований настоящего проекта.

Главный инженер проекта: _____ Байтина Г.Р.

Взам. инв. №	Подп. и дата	Инв. № подл.

Изм.	Кол.уч	Лист	№док.	Подпись	Дата
ГИП		Байтина			
Разработал		Жаленов			
Проверил					
Норм. контроль		Сандибай			

АЖ 2018/74-3-АС

Разработка проектно-сметной документации на капитальный ремонт зданий по ул.Рыскулова, 6 и 8 (Городская многопрофильная больница №2) акимата города Астана, расположенное по адресу: улица Турара Рыскулова, здание 6,8

Рыскулова 6 (Литер Д)

Стадия	Лист	Листов
РП	1	

Общие данные (начало)

ТОО "Актобе Жоба"
ГСЛ 19008872
г.Актобе

Формат: А3х3

Внутренняя отделка.

Внутренняя отделка стен и потолков в обследуемых помещениях здании:
стены - цементно-песчаная штукатурка с окраской на водной основе, а также окраска стен и перегородок эмалевая, масляная. В санузлах и специальных помещениях здании под литерами А, Б, облицовка стен керамической плиткой. Потолки в литере А местами отделаны подвесными панелями.

На момент обследования выявлены следующие дефекты и повреждения: Характерными дефектами штукатурки являются трещины, выбоины,
имеются неровности и шероховатость местами;
Пятна и следы локального ремонта;
Шелушение окрасочного слоя;
Трещины, сколы и местами отставание отдельных плиток облицовки стен от основания;
Износ подвесного потолка из панелей.

Физическая оценка окрасочного слоя на водной основе по таблице 48 СП РК 1.04-102-2012 «Правила физического износа зданий и сооружений» соответствует физическому износу 40%.

Физическая оценка облицовки керамическими плитками по таблице 51 СП РК 1.04-102-2012 «Правила физического износа зданий и сооружений» соответствует физическому износу 40 %.

Физическая оценка штукатурки монолитной по таблице 52 СП РК 1.04-102-2012 «Правила физического износа зданий и сооружений» соответствует физическому износу 30 %.

Рекомендации: Выполнить ремонт штукатурки, а также полная перекраска стен с подготовкой поверхности. Отделочно-покрасочные работы потолков. Частичная замена облицовки керамическими плитками. Замена подвесного потолка.

Крыша, кровля.

Деревянная односкатная крыша с кровлей из профлиста имеется только в одном из пристроек в литере А (блок А). Несущие элементы крыши - наклонные стропильные ноги, выполнены из брусьев 50х140 (h) мм. с шагом 95-100 см, которые опираются мауэрлат (брус 150х100 (h) мм.). Опорные стойки - расколы выполнены из бруса сечением 135х50мм и соединены с верхними прогонами и нижним лежнем распорками гвоздями длиной 200 мм. через деревянные прокладки. Раскосы выполнены из бруса 50х150 (h).

Все здания под литерами А, Б, В, Д, Ж, З, И имеют мягкую кровлю на битумной основе (рубероид). Парапеты обшиты стальными доборками. Водосток внутренний, по полимерным трубам. На кровле наблюдаются вентиляционные втяжки с зонтиками, а также будки выхода на крышу из керамического кирпича обшитые керамогранитом.

На момент обследования выявлены следующие повреждения и дефекты:
Множественные течи в местах с мягкой кровлей;
Трещины, рассыхание, отставание рулонной кровли от основания;
Ослабление креплении обшивки парапетов;
Повреждения обшивки фасадов блоков выходов на кровлю;
Повреждения внутренних водосточных труб.
Причины появления дефектов:
Длительная эксплуатация без капитального ремонта;
Атмосферные воздействия.

Физическая оценка деревянной крыши по таблице 38 СП РК 1.04-102-2012 «Правила физического износа зданий и сооружений» соответствует физическому износу 15%.
Физическая оценка стальной кровли по таблице 38 СП РК 1.04-102-2012 «Правила физического износа зданий и сооружений» соответствует физическому износу 15%.

Физическая оценка рулонной кровли по таблице 41 СП РК 1.04-102-2012 «Правила физического износа зданий и сооружений» соответствует физическому износу 65%.

Состояние конструкций несущих конструкций крыши, согласно СП РК 1.04-101-2012 (приложение Ж4) конструкции по категории технического состояния относятся к категории I (работоспособная конструкция).

Рекомендации: *Для дальнейшей безопасной и комфортабельной эксплуатации необходимо заменить всю мягкую кровлю в литере А и А1. Выполнить крепление парапетов. Заменить фасад на будках выхода на крышу.*

Предусмотреть замену внутреннего водостока.

Производство работ вести строго в соответствии с требованиями СН РК 3.02-37-2013 "Крыши и кровли" и других нормативных документов.

Полы.

Полы в здании под литером А бетонные покрытые керамогранитом, керамической плиткой или линолеумом.

Полы в здании под литером А1, А2, Б бетонные покрытые керамической плиткой.

Полы в здании под литером В бетонные и керамическая плитка.

Полы в здании под литером Д керамическая плитка.

В КПП под литером Ж полы в виде керамической плитки, а также линолеума.

На момент обследования были выявлены следующие повреждения и дефекты:
Изорванность и потертость линолеума;
Множественные заплатки на линолеумах;
Сколы и трещины отдельных напольных плиток;
Износ плинтусов.

Причины повреждении:
Длительная эксплуатация без капитального ремонта.

Физическая оценка полов из рулонных материалов по таблице 59 СП РК 1.04-102-2012 «Правила физического износа зданий и сооружений» соответствует физическому износу 80%.

Физическая оценка полов из керамических плиток по таблице 55 СП РК 1.04-102-2012 «Правила физического износа зданий и сооружений» соответствует физическому износу 40%.

Рекомендации: *Произвести демонтаж повреждённых полов и напольных покрытий. Подготовить основание, выполнить устройство рулонных полов из нового материала, предусмотреть замену плинтуса. Проектом предусмотреть материальное покрытие полов в зависимости от назначения помещений и пожеланий заказчика. Устройство пола устроить без перепадов по высоте.*
Выполнить замену перил-ограждений и противоскользящего покрытия всех ступеней и площадок на входной группе. Производство работ вести строго в соответствии с требованиями СН РК 3.02-36-2012 «Полы» и других нормативных документов.

Окна, витражи и двери.

Окна во всех зданиях полимерные с толщиной профиля 60 мм, одностворчатые с поворотным и откидным механизмом, сливы стальные оцинкованные, внутренние откосы оштукатурены и окрашены. Подоконники из ПВХ. Внутренние двери деревянные филенчатые, а также местами ПВХ. Наружные двери полимерные и стальные. Также в здании под литером А
имеются витражи из алюминиевого профиля.

На момент обследования выявлены следующие повреждения:
Износ резиновых уплотнителей оконных створок и дверей из ПВХ;
Трещины стеклопакетов окон;
Трещины стеклопакетов витражей в литере А;
Физический износ отдельной фурнитуры внутренних дверей;
Пошатывание, износ фурнитуры наружных дверей из ПВХ;
Выгорание и очаги коррозии наружных стальных дверей.

Причины повреждении:
Длительная эксплуатация без капитального ремонта;
Атмосферные воздействия.

Физическая оценка оконных блоков по таблице 62 «Оконные блоки из полимерных материалов» СП РК 1.04-102-2012 «Правила физического износа зданий и сооружений» соответствует физическому износу 25%.

Физическая оценка дверных блоков по таблице 63 «Двери деревянные» СП РК 1.04-102-2012 «Правила физического износа зданий и сооружений» соответствует физическому износу 40%.

Физическая оценка дверных блоков по таблице 64 «Двери металлические, из полимерных материалов» СП РК 1.04-102-2012 «Правила физического износа зданий и сооружений» соответствует физическому износу 40%.

Рекомендации: Замена витража на лицевом фасаде блока А в литере А. Замена резиновых уплотнителей окон. Замена поврежденных стеклопакетов. Ремонт внутренних деревянных дверей с заменой до 50% приборов. Регулировка фурнитуры внутренних дверей и окон из ПВХ. Замена наружных дверей из ПВХ. Покраска стальных дверей.

Принятые решения ремонтных работ:

В здании больницы при капитальном ремонте предусмотреть следующие мероприятия:
- Замена отмостки с подготовкой основания
- Ремонт крылец с заменой отделочного материала
- Замена кровельного покрытия, а так же замена парапетной доборки
- Замена поврежденных деревянных дверей
- Замена уплотнителей оконных блоков, регулировка фурнитуры, ремонт наружных отливов.
- Покраска всех стальных дверей
- Замена внутренней отделки стен, потолков.
- Замена покрытия полов из ленолеума и керамической плитки. Затирка трещин и выбоин бетонных полов в технических помещениях.

Противопожарные мероприятия

Противопожарные мероприятия предусмотрены в соответствии с требованиями СП РК 2.02-101-2022 Пожарная безопасность зданий и сооружений". Двери на путях эвакуации открываются наружу. Деревянные
элементы и конструкции покрываются огнезащитными красками за 2 раза. К зданию обеспечен подъезд пожарных машин.

Антикоррозийные мероприятия

Проект разработан в соответствии с требованиями СП РК 2.01-101-2013 "Защита строительных конструкций от коррозии". Все металлические и деревянные конструкции и изделия окрашиваются антикоррозийными лаками за 2 раза.

Охрана окружающей среды

Здание по назначению помещений не оказывает агрессивного воздействия на окружающую среду. В помещениях запрещено хранить взрывоопасные товары. Все бытовые отходы и бытовой мусор по мере накопления вывозятся в отведенные для этого места.

Виды скрытых работ

При производстве строительных работ согласно СН РК 1.03-00-2011.
"Организация строительного производства" должны быть составлены акты освидетельствования следующих
видов работ:
- *по устройству полов: на устройство каждого элемента пола, предшествующего следующему;*
- *прокладки всех инженерных сетей, попадающих в пол;*
- *по выполнению отделочных работ;*
- *на выполнение электромонтажных работ;*
- *о соответствии поверхности требованиям отделки.*

Взам. инв. №

Подп. и дата

Инв. № подл.

Изм.	Кол.уч	Лист	№док.	Подпись	Дата
ГИП		Байтина			
Разработал		Жаленов			
Проверил					
Норм. контроль		Сандибай			

АЖ 2018/74-3-АС

Разработка проектно-сметной документации на капитальный ремонт зданий по ул.Рыскулова, 6 и 8 (Городская многопрофильная больница №2) акимата города Астана, расположенное по адресу: улица Турара Рыскулова, здание 6,8

Рыскулова 6 (Литер Д)

Стадия	Лист	Листов
РП	1.1	

Общие данные (окончание)

ТОО "Актобе Жоба"
ГСЛ 19008872
г.Актобе

Формат: А3х3

Ведомость рабочих чертежей основного комплекта

Лист	Наименование	Примечание
1	Общие данные (начало)	
1.1	Общие данные (окончание)	
2	Фасад в осях 1-2, Фасад в осях В-А(обмерочные и демонтажные работы)	
3	Фасад в осях 2-1, Фасад в осях А-В(обмерочные и демонтажные работы)	
4	План 1-этажа (обмерочные и демонтажные работы)	
5	План кровли(обмерочные и демонтажные работы)	
6	Разрез 1-1, Разрез 2-2 (обмерочные и демонтажные работы)	
7	Экспликация полов, Ведомость внутренней отделки, Групповая спецификация элементов заполнения проемов	
8	Фасад в осях 1-2, Фасад в осях В-А(Монтажные работы)	
9	Фасад в осях 2-1, Фасад в осях А-В(Монтажные работы)	
10	Отделочный план 1-этажа(Монтажные работы)	
11	План кровли(Монтажные работы)	
12	Разрез 1-1, Разрез 2-2 (монтажные работы)	
13	Экспликация полов, Ведомость внутренней отделки, Групповая спецификация элементов заполнения проемов	
14	Крыльцо Кр-1	

Ведомость ссылочных и прилагаемых документов

Обозначение	Наименование
СП РК 3.02-107-2014	Общественные здания и сооружения
СП РК 3.02-108-2013	Административные и бытовые здания
СП РК 2.02-101-2022	Пожарная безопасность зданий и сооружений
СП РК 2.04-01-2017	Строительная климатология
СП РК 2.04-107-2022	Тепловая защита зданий
НТП РК 01-01-3.1 (4.1)-2017	Нагрузка и воздействия
СП РК 3.02-136-2012	Полы
СП РК 3.02-137-2013	Крыши и кровли
ГОСТ 530-2012	Кирпич и камень керамический
ГОСТ 31173-2016	Блоки дверные стальные
Серия 1.236-5. Вып.3	Противопожарные двери общественных зданий
ГОСТ 475-2016	Двери деревянные для жилых и общественных зданий
ГОСТ 6141-91	Плитки керамические глазуровнные для внутренней облицовки стен

Технико-экономические показатели

№	Наименование	Ед.изм.	Количество
1	Число этажей	этаж	1
2	Площадь застройки	$м^2$	148,2
3	Общая площадь	$м^2$	667
4	Строительный объем	$м^3$	114,2
5	Высота этажа	м	3,0

Взам. инв. №

Подп. и дата

Инв. № подл.

Изм.	Кол.уч	Лист	№док.	Подпись	Дата
ГИП		Байтина			
Разработал		Жаленов			
Проверил					
Норм. контроль		Сандибай			

АЖ 2018/74-3-АС

Разработка проектно-сметной документации на капитальный ремонт зданий по ул.Рыскулова, 6 и 8 (Городская многопрофильная больница №2) акимата города Астана, расположенное по адресу: улица Турара Рыскулова, здание 6,8

Рыскулова 6 (Литер Д)

Стадия	Лист	Листов
РП	1.2	

Ведомость рабочих чертежей

ТОО "Ақтөбе Жоба"
ГСЛ 19008872
г.Актобе

Формат: А3х3

Фасад в осях 1-3(обмерочные и демонтажные работы)

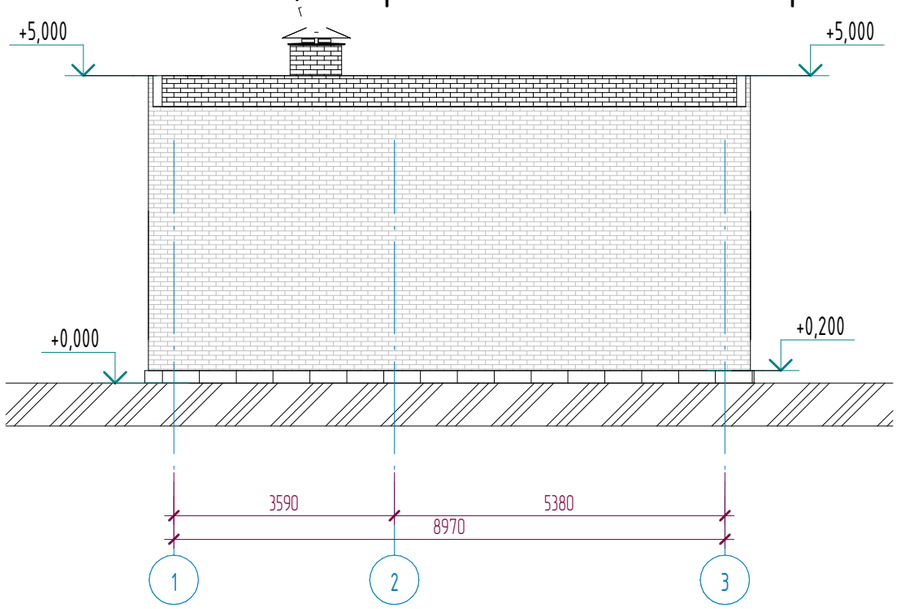

Фасад в осях В-А(обмерочные и демонтажные работы)

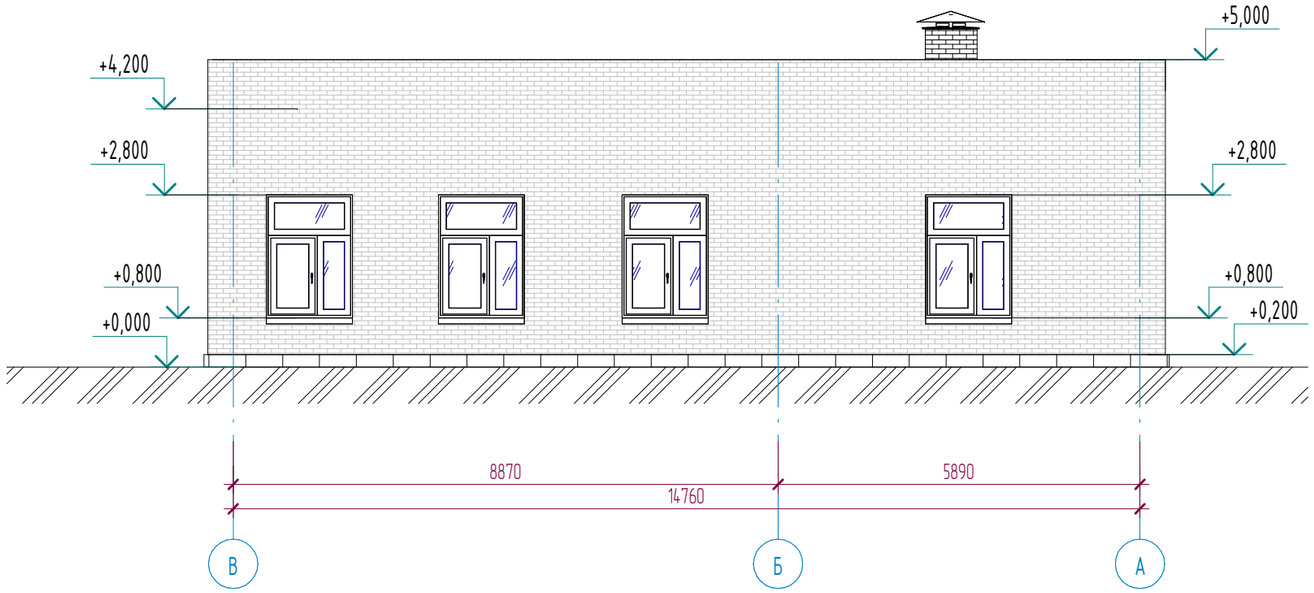

Ведомость отделки фасадов

Поз. отделки	Наименование элемента фасада	Наименование материала отделки	Наименовани и номер эталона цвета или...		Площадь, м2	Примечание
1	Стена	Отделочный кирпич		RALL 1007	218.99	
2	Цоколь	Керамогранитная плитка		RALL 7008	15.00	
3	Витражи	Алюминиевый профиль/ двойное остекление/ стекло				
4	Кровля	Плоская с мягким покрытием из рулонных материалов				
5	Двери	Металлические				
6	Окна					

Примечания:

1. Смотреть совместно с листами АС-3;

Изм.	Кол.уч	Лист	№док.	Подпись	Дата
ГИП		Байтина			
Разработал		Жаленов			
Проверил					
Норм. контроль		Сандибай			

АЖ 2018/74-3-АС

Разработка проектно-сметной документации на капитальный ремонт зданий по ул.Рыскулова, 6 и 8 (Городская многопрофильная больница №2) акимата города Астана, расположенное по адресу: улица Турара Рыскулова, здание 6,8

Рыскулова 6 (Литер Д)

Стадия	Лист	Листов
РП	2	

Фасад в осях 1-2, Фасад в осях В-А(обмерочные и демонтажные работы)

ТОО "Ақтөбе Жоба"
ГСЛ 19008872
г.Актобе

Взам. инв. №

Подп. и дата

Инв. № подл.

Формат: А3х3

Фасад в осях 3-1(обмерочные и демонтажные работы)

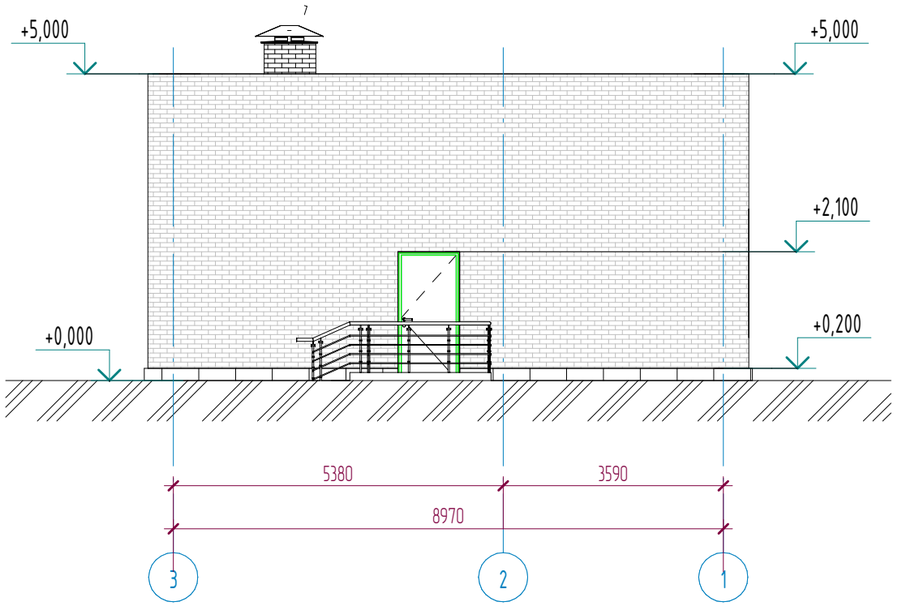

Фасад в осях А-В(обмерочные и демонтажные работы)

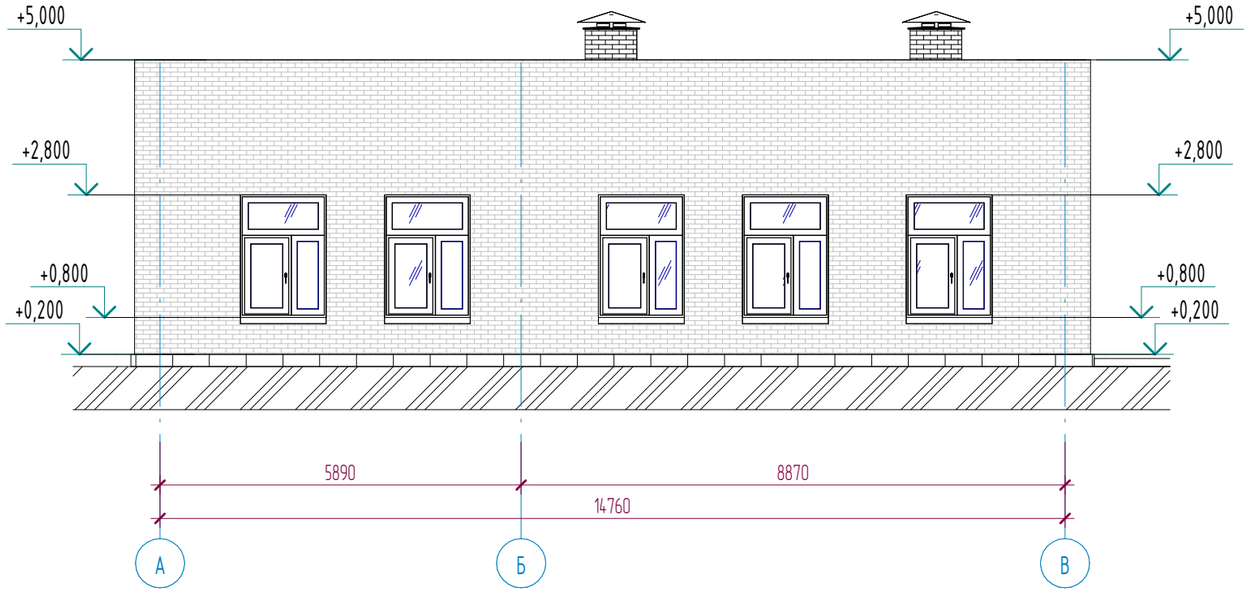

Примечания:

1. Смотреть совместно с листами АС-3;
2. Ведомость наружной отделки см. лист АС-2;

Изм.	Кол.уч	Лист	№док.	Подпись	Дата
ГИП		Байтина			
Разработал		Жаленов			
Проверил					
Норм. контроль		Сандибай			

АЖ 2018/74-3-АС

Разработка проектно-сметной документации на капитальный ремонт зданий по ул.Рыскулова, 6 и 8 (Городская многопрофильная больница №2) акимата города Астана, расположенное по адресу: улица Турара Рыскулова, здание 6,8

Рыскулова 6 (Литер Д)

Стадия	Лист	Листов
РП	3	

Фасад в осях 2-1, Фасад в осях А-В(обмерочные и демонтажные работы)

ТОО "Ақтөбе Жоба"
ГСЛ 19008872
г.Актобе

Взам. инв. №

Подп. и дата

Инв. № подл.

Формат: А3х3

План 1-этажа (обмерочные и демонтажные работы)

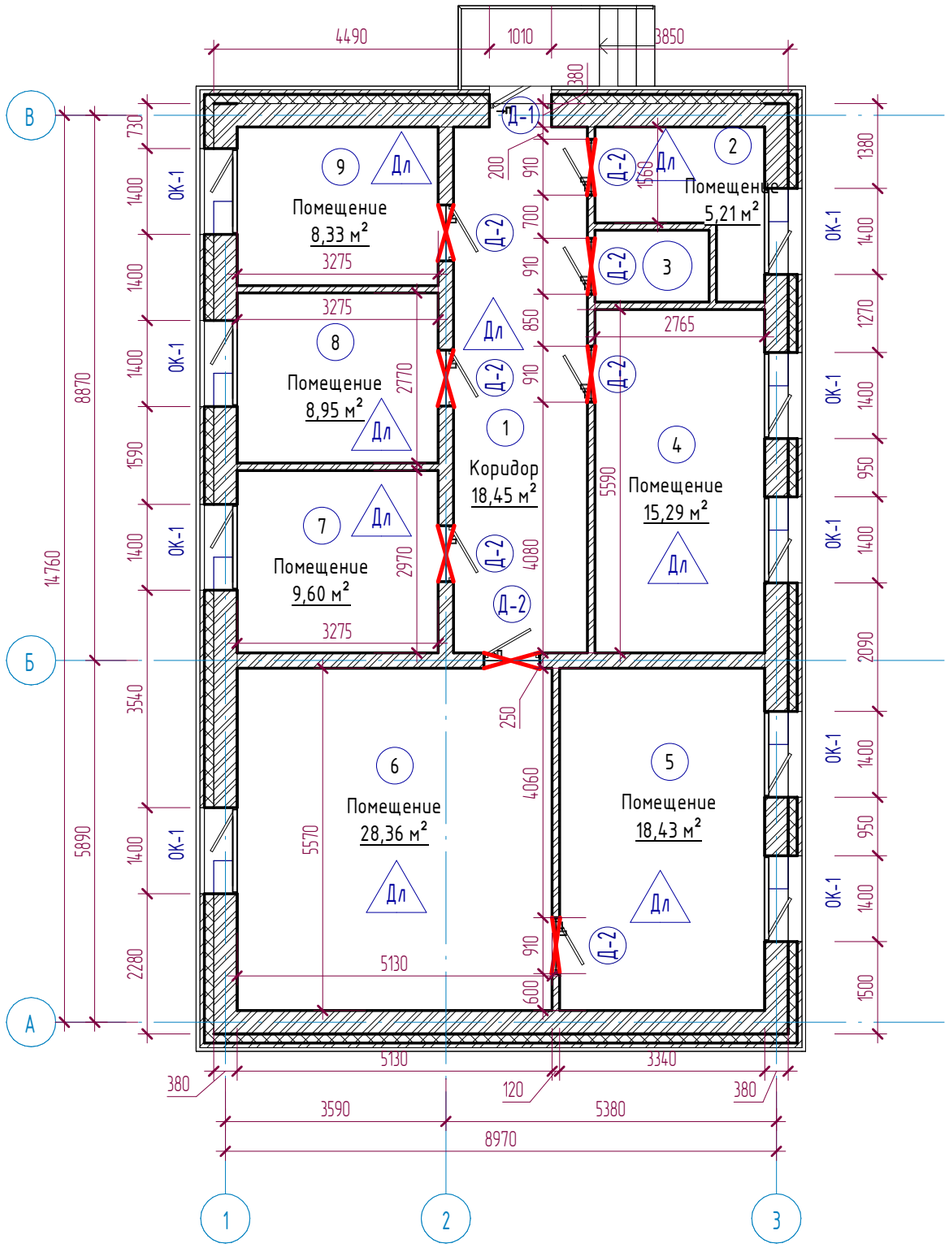

Экспликация помещений

Номер помещения	Наименование	Площадь, м²	Кат. помещений
1	Коридор	18,45	
2	Помещение	5,21	
3	Помещение	2,12	
4	Помещение	15,29	
5	Помещение	18,43	
6	Помещение	28,36	
7	Помещение	9,60	
8	Помещение	8,95	
9	Помещение	8,33	
		114,74	

Условные обозначения

- Демонтаж дверных блоков
- Замена резиновых уплотнителей оконных блоков
- Дл -Демонтаж линолиума
- Дк -Демонтаж керамической плитки
- Рб -Ремонт бетонной стяжки

Примечания:

1. Смотреть совместно с листами АС-5;
2. Экспликация демонтажа полов см. листы АС-7;
3. Ведомость демонтажа внутренней отделки см. лист АС-7;
4. Спецификация демонтажа элементов заполнения проемов см. лист АС-7;

Изм.	Кол.уч	Лист	№док.	Подпись	Дата
ГИП		Байтина			
Разработал		Жаленов			
Проверил					
Норм. контроль		Сандибай			

АЖ 2018/74-3-АС

Разработка проектно-сметной документации на капитальный ремонт зданий по ул.Рыскулова, 6 и 8 (Городская многопрофильная больница №2) акимата города Астана, расположенное по адресу: улица Турара Рыскулова, здание 6,8

Рыскулова 6 (Литер Д)

Стадия	Лист	Листов
РП	4	

План 1-этажа (обмерочные и демонтажные работы)

ТОО "Ақтөбе Жоба"
ГСЛ 19008872
г.Актобе

Взам. инв. №

Подп. и дата

Инв. № подл.

Формат: А3х3

План Кровли (обмерочные и демонтажные работы)

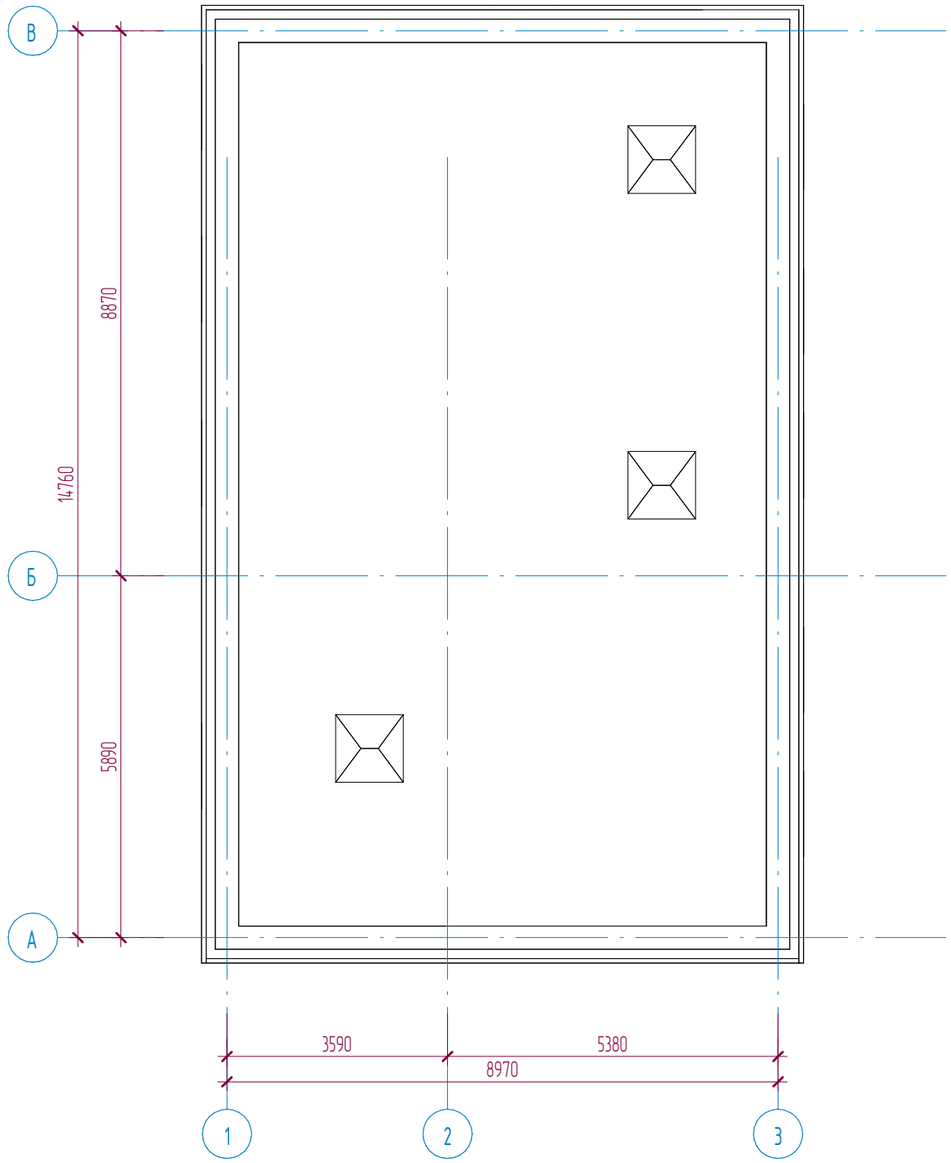

Спецификация кровли

Марка	Состав	Площадь
	1. Биполь ТПК - 1 слой по ТУ 5774-008-17925 162-2002 (Демонтаж) 2. Биполь ТПК - 1 слой по ТУ 5774-008-17925 162-2002 (Демонтаж) 3. Грунтовка битумным праймером по ТУ 5775-011-17925 162-2003 (Демонтаж) 4. Цементно-песчанная стяжка М100 армированный сеткой 3 Вр-1 ячейками 100х100 (Демонтаж) 5. Керамзитовый гравий по уклону 0-120 мм (Демонтаж) 6.Утеплитель - пенополистрирол, Y=100 кг/м3 ГОСТ 15588-86 (Демонтаж) 7. Пароизоляция - 1 слой рубероида на битумной мастике (Демонтаж) 7. Ж/б плита покрытия - 220мм (сущ.)	123,52 $м^2$

Примечания:

1. Смотреть совместно с листами АС-4;
2. Требуется демонтаж парапетной доборки из оцинкованной стали 0.7мм по ГОСТ 14918-2020;
3. Расход демонтажа парапетной доборки - 48.98 м.п.;

Изм.	Кол.уч	Лист	№док.	Подпись	Дата
ГИП		Байтина			
Разработал		Жаленов			
Проверил					
Норм. контроль		Сандибай			

АЖ 2018/74-3-АС

Разработка проектно-сметной документации на капитальный ремонт зданий по ул.Рыскулова, 6 и 8 (Городская многопрофильная больница №2) акимата города Астана, расположенное по адресу: улица Турара Рыскулова, здание 6,8

Рыскулова 6 (Литер Д)

Стадия	Лист	Листов
РП	5	

План кровли(обмерочные и демонтажные работы)

ТОО "Ақтөбе Жоба"
ГСЛ 19008872
г.Актобе

Взам. инв. №

Подп. и дата

Инв. № подл.

Формат: А3х3

Разрез 1-1(обмерочные и демонтажные работы)

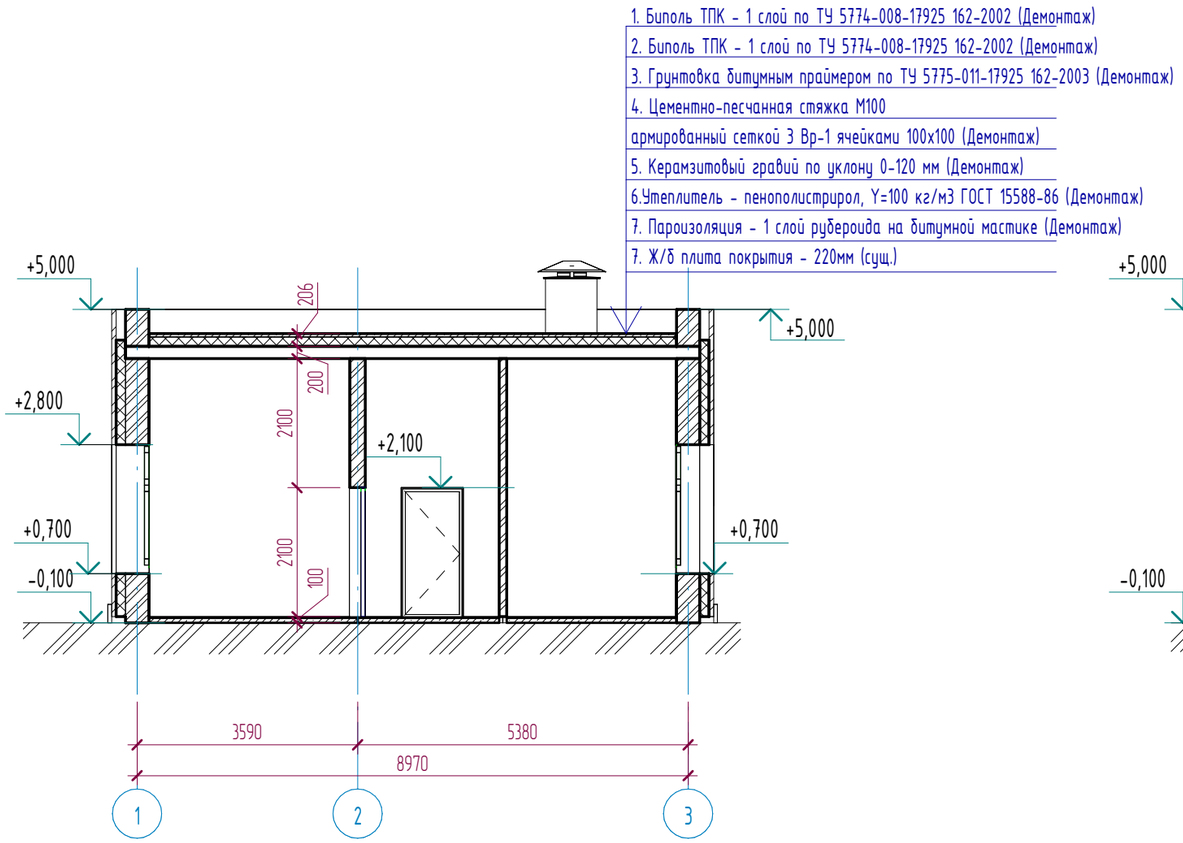

Разрез 2-2 (обмерочные и демонтажные работы)

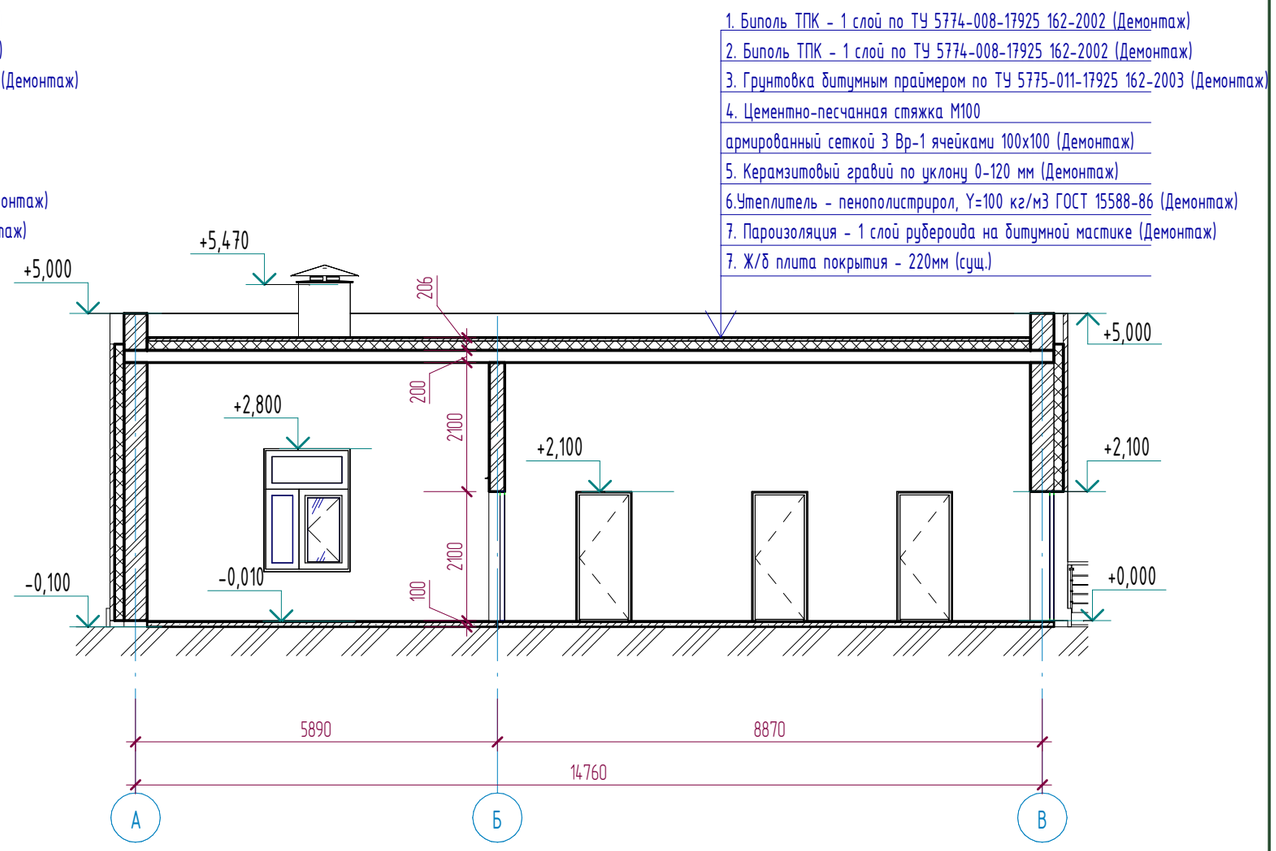

Примечания:

1. Смотреть совместно с листами АС-4.5;

Изм.	Кол.уч	Лист	№док.	Подпись	Дата
ГИП		Байтина			
Разработал		Жаленов			
Проверил					
Норм. контроль		Сандибай			

АЖ 2018/74-3-АС

Разработка проектно-сметной документации на капитальный ремонт зданий по ул.Рыскулова, 6 и 8 (Городская многопрофильная больница №2) акимата города Астана, расположенное по адресу: улица Турара Рыскулова, здание 6,8

Рыскулова 6 (Литер Д)

Стадия	Лист	Листов
РП	6	

Разрез 1-1, Разрез 2-2 (обмерочные и демонтажные работы)

ТОО "Ақтөбе Жоба"
ГСЛ 19008872
г.Актобе

Взам. инв. №

Подп. и дата

Инв. № подл.

Формат: А3х3

Экспликация полов

Наименов. помещений	Тип пола	Эскиз пола	Состав пола	Площадь пола, м2	Плинтус, м.п. (демонтаж)
1-этаж					
Помещение, Коридор	Дл	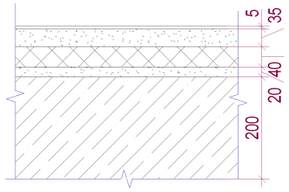	1. Покрытие - линолеум поливинилхлоридный на теплозвукоизолирующей подоснове, ГОСТ 18108-80 на прослойке клея; (монтаж) 2. Бетонная подготовка С25/30 (сущ.) 3. Монолитная железобетонное перекрытие (сущ.)	117,78 $м^2$	134,71

Ведомость внутренней отделки стен

Помещения	Стены	Площадь, м2	Примечание
1-этаж			
Помещение, Коридор	-Высококачественная штукатурка(Монтаж) -Высококачественная водоэмульсионная окраска(Монтаж)	490,75	

Ведомость отделки потолков

Номера помещений	Отделка потолка	Площадь, $м^2$	Кат. помещений
1-этаж			
Помещение, Коридор	-Водоэмульсионная окраска(Монтаж)	114,74	
		114,74	

Групповая спецификация элементов заполнения проемов

Марка. Поз.	Обозначение	Наименование	Количество			Всего	Примечание
			Подвал	1 этаж	2 этаж		
Д-1	ГОСТ 31173-2003	ДСВ ППН МЗ 2100-1010 EI60	0	1	0	1	
Д-2	ГОСТ 6629-88	ДГ 21-9	0	8	0	8	

Групповая спецификация элементов заполнения проемов

Марка. Поз.	Обозначение	Наименование	Количество на этаж				Всего	Масса	Примечание
			цоколь	1 этаж	2 этаж	кровля			
Балконные блоки									
ОК-1	ГОСТ 30674-99	ОП В2 2770-1340	0	9	0	0	9		

Примечания:

1. Смотреть совместно с листами АС-10;
2. Согласно техническому обследованию №6 от 01.07.2024 замена оконных блоков не требуется, физический износ составляет 25%. Требуется замена резиновых уплотнителей, настройка фурнитуры, замена поврежденных стеклопакетов;
3. Расход резиновых уплотнителей на ОК-1 - 6,5 м.п.
5. Перед изготовлением произвести контрольные замеры;

Взам. инв. №

Подп. и дата

Инв. № подл.

Изм.	Кол.уч	Лист	№док.	Подпись	Дата
ГИП		Байтина			
Разработал		Жаленов			
Проверил					
Норм. контроль		Сандибай			

АЖ 2018/74-3-АС

Разработка проектно-сметной документации на капитальный ремонт зданий по ул.Рыскулова, 6 и 8 (Городская многопрофильная больница №2) акимата города Астана, расположенное по адресу: улица Турара Рыскулова, здание 6,8

Рыскулова 6 (Литер Д)

Стадия	Лист	Листов
РП	7	

Экспликация полов, Ведомость внутренней отделки, Групповая спецификация элементов заполнения проемов

ТОО "Ақтөбе Жоба"
ГСЛ 19008872
г.Актобе

Формат: А3х3

Фасад в осях 1-3(Монтажные работы)

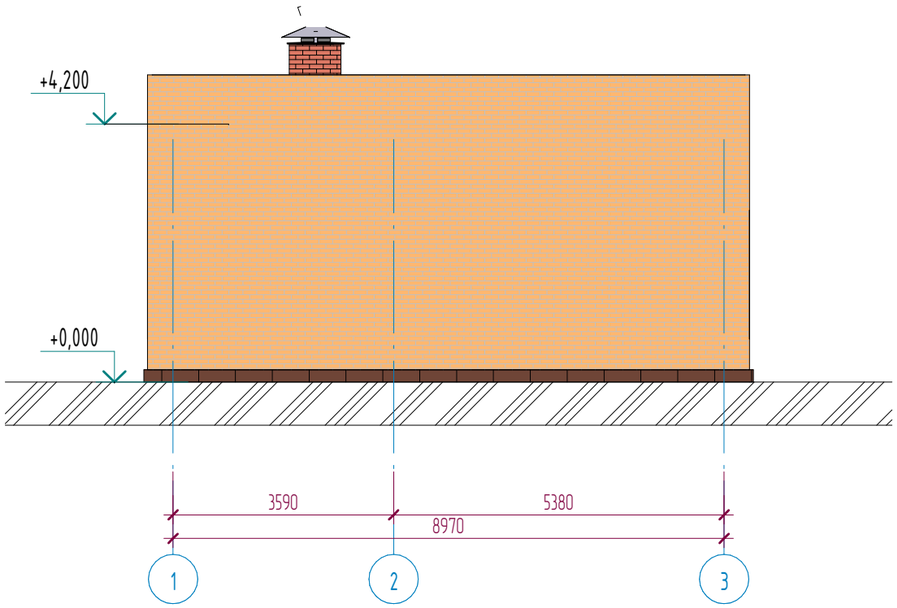

Фасад в осях В-А(Монтажные работы)

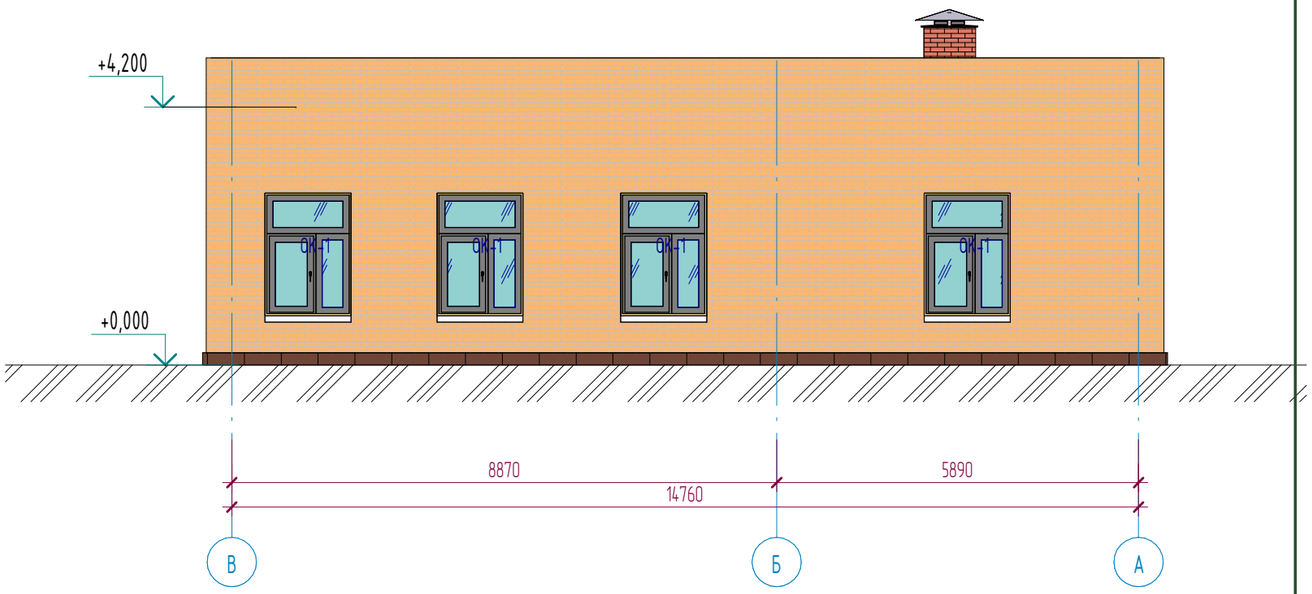

Примечания:

1. Смотреть совместно с листами АС-9;

Ведомость отделки фасадов

Поз. отделки	Наименование элемента фасада	Наименование материала отделки	Наименовани и номер эталона цвета или...		Площадь, м2	Примечание
1	Стена	Отделочный кирпич		RALL 1007	218.99	
2	Цоколь	Керамогранитная плитка		RALL 7008	15.00	
3	Витражи	Алюминиевый профиль/ двойное остекление/ стекло				
4	Кровля	Плоская с мягким покрытием из рулонных материалов				
5	Двери	Металлические				
6	Окна					

Взам. инв. №

Подп. и дата

Инв. № подл.

Изм.	Кол.уч	Лист	№док.	Подпись	Дата
ГИП		Байтина			
Разработал		Жаленов			
Проверил					
Норм. контроль		Сандибай			

АЖ 2018/74-3-АС

Разработка проектно-сметной документации на капитальный ремонт зданий по ул.Рыскулова, 6 и 8 (Городская многопрофильная больница №2) акимата города Астана, расположенное по адресу: улица Турара Рыскулова, здание 6,8

Рыскулова 6 (Литер Д)

Стадия	Лист	Листов
РП	8	

Фасад в осях 1-2, Фасад в осях В-А(Монтажные работы)

ТОО "Ақтөбе Жоба"
ГСЛ 19008872
г.Актобе

Формат: А3х3

Фасад в осях 3-1(Монтажные работы)

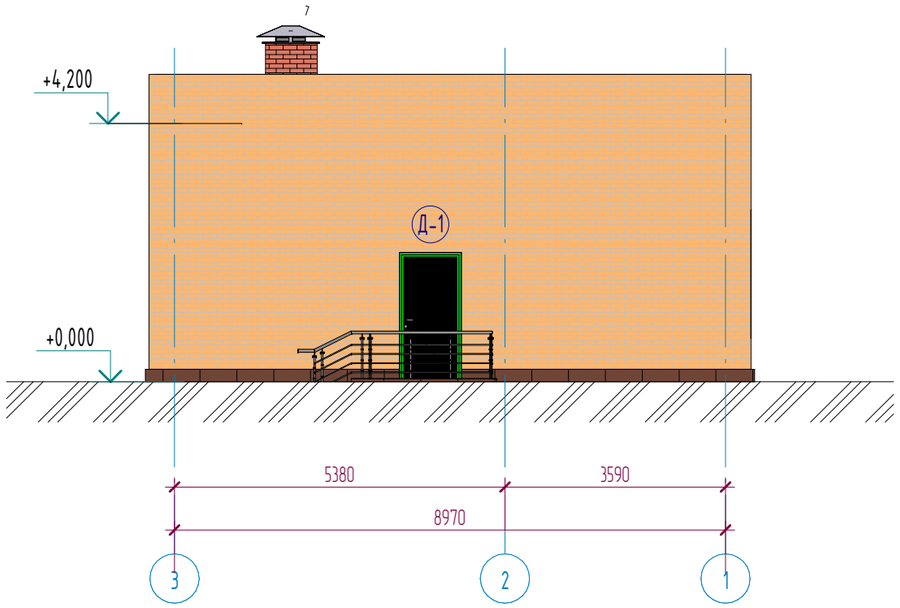

Фасад в осях А-В(Монтажные работы)

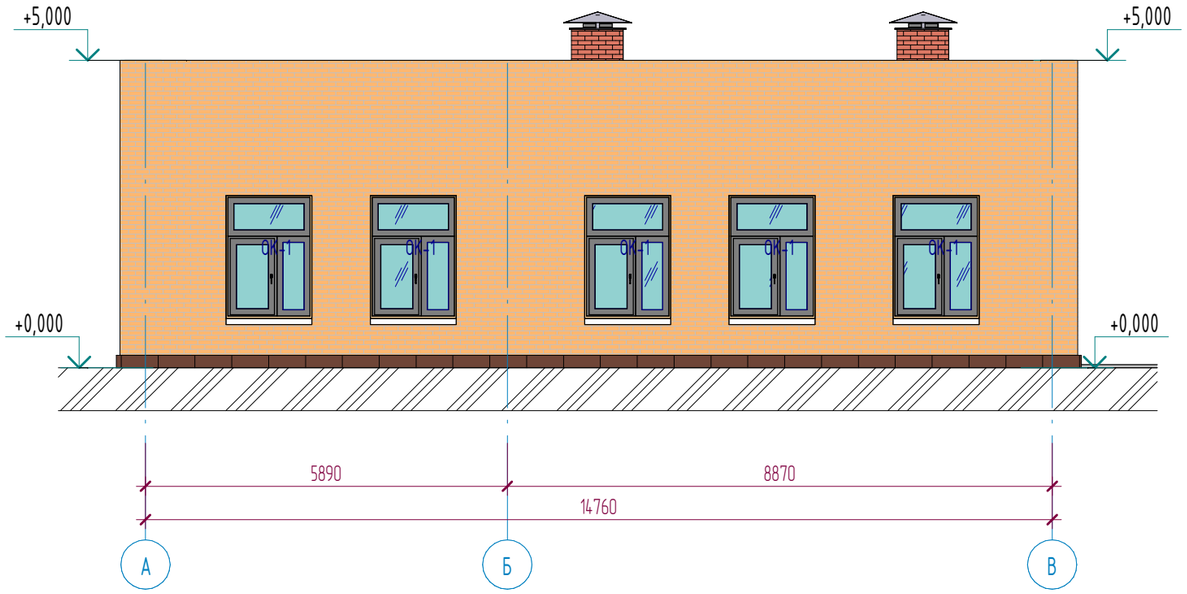

Примечания:

1. Смотреть совместно с листами АС-8;
2. Ведомость наружной отделки см. лист АС-8;

Изм.	Кол.уч	Лист	№док.	Подпись	Дата
ГИП		Байтина			
Разработал		Жаленов			
Проверил					
Норм. контроль		Сандибай			

АЖ 2018/74-3-АС

Разработка проектно-сметной документации на капитальный ремонт зданий по ул.Рыскулова, 6 и 8 (Городская многопрофильная больница №2) акимата города Астана, расположенное по адресу: улица Турара Рыскулова, здание 6,8

Рыскулова 6 (Литер Д)

Стадия	Лист	Листов
РП	9	

Фасад в осях 2-1, Фасад в осях А-В(Монтажные работы)

ТОО "Ақтөбе Жоба"
ГСЛ 19008872
г.Актобе

Взам. инв. №

Подп. и дата

Инв. № подл.

Формат: А3х3

Отделочный план 1-этажа (Монтажные работы)

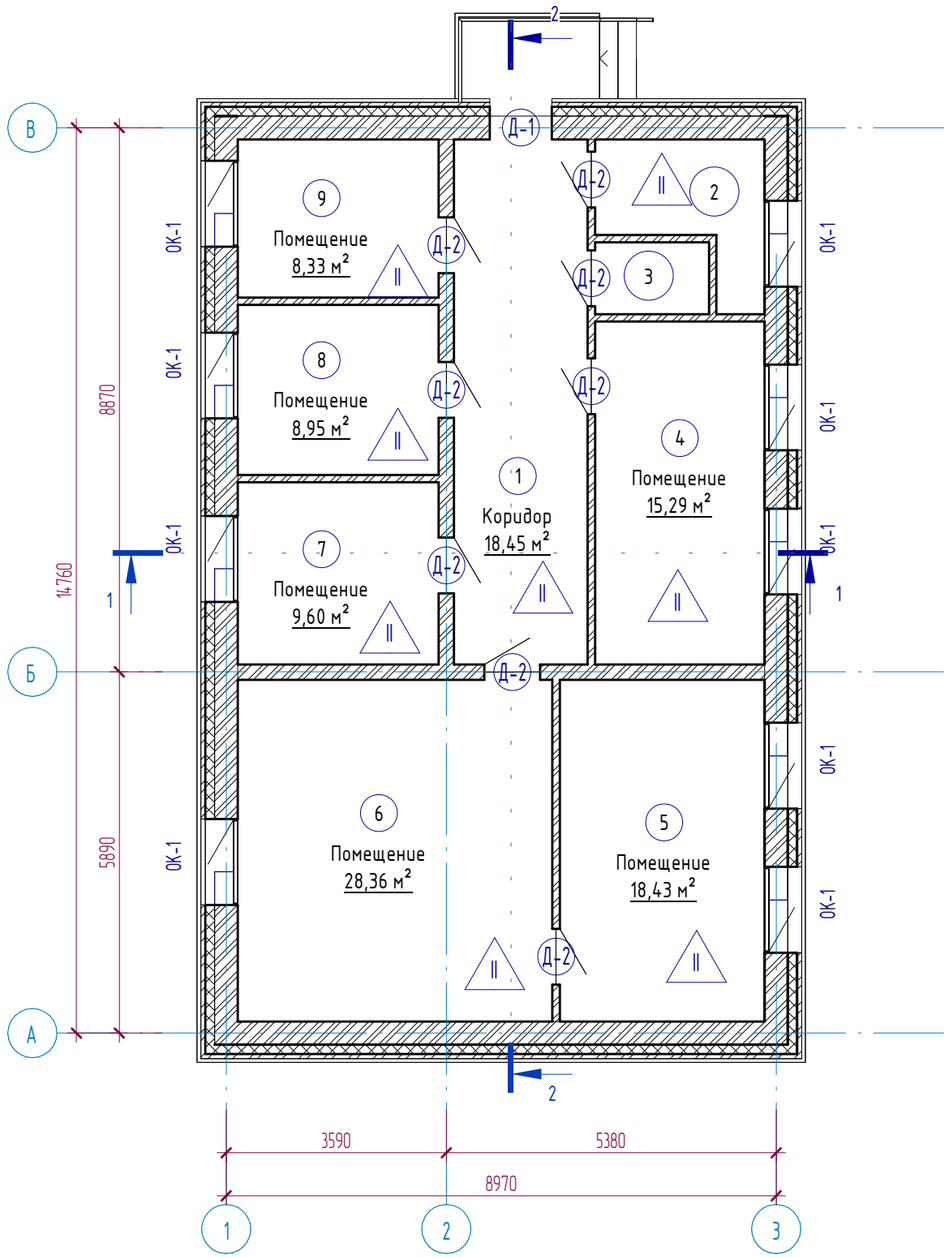

Экспликация помещений

Номер помещения	Наименование	Площадь, м²	Кат. помещений
1	Коридор	18,45	
2	Помещение	5,21	
3	Помещение	2,12	
4	Помещение	15,29	
5	Помещение	18,43	
6	Помещение	28,36	
7	Помещение	9,60	
8	Помещение	8,95	
9	Помещение	8,33	
		114,74	

Условные обозначения

1 - наименование помещения

3,21 - площадь помещения

1 - тип пола по проекту

Д-1 - тип двери

Примечания:

1. Смотреть совместно с листами АС-11;
2. Экспликация демонтажа полов см. листы АС-12;
3. Ведомость демонтажа внутренней отделки см. лист АС-12;
4. Спецификация демонтажа элементов заполнения проемов см. лист АС-12;

Взам. инв. №

Подп. и дата

Инв. № подл.

Изм.	Кол.уч	Лист	№док.	Подпись	Дата
ГИП					
Разработал					
Проверил					
Норм. контроль					

АЖ 2018/74-3-АС

Разработка проектно-сметной документации на капитальный ремонт зданий по ул.Рыскулова, 6 и 8 (Городская многопрофильная больница №2) акимата города Астана, расположенное по адресу: улица Турара Рыскулова, здание 6,8

Капитальный ремонт здания литера Д

Стадия	Лист	Листов
РП	10	

Отделочный план 1-этажа(Монтажные работы)

Формат: А3А

План кровли(Монтажные работы)

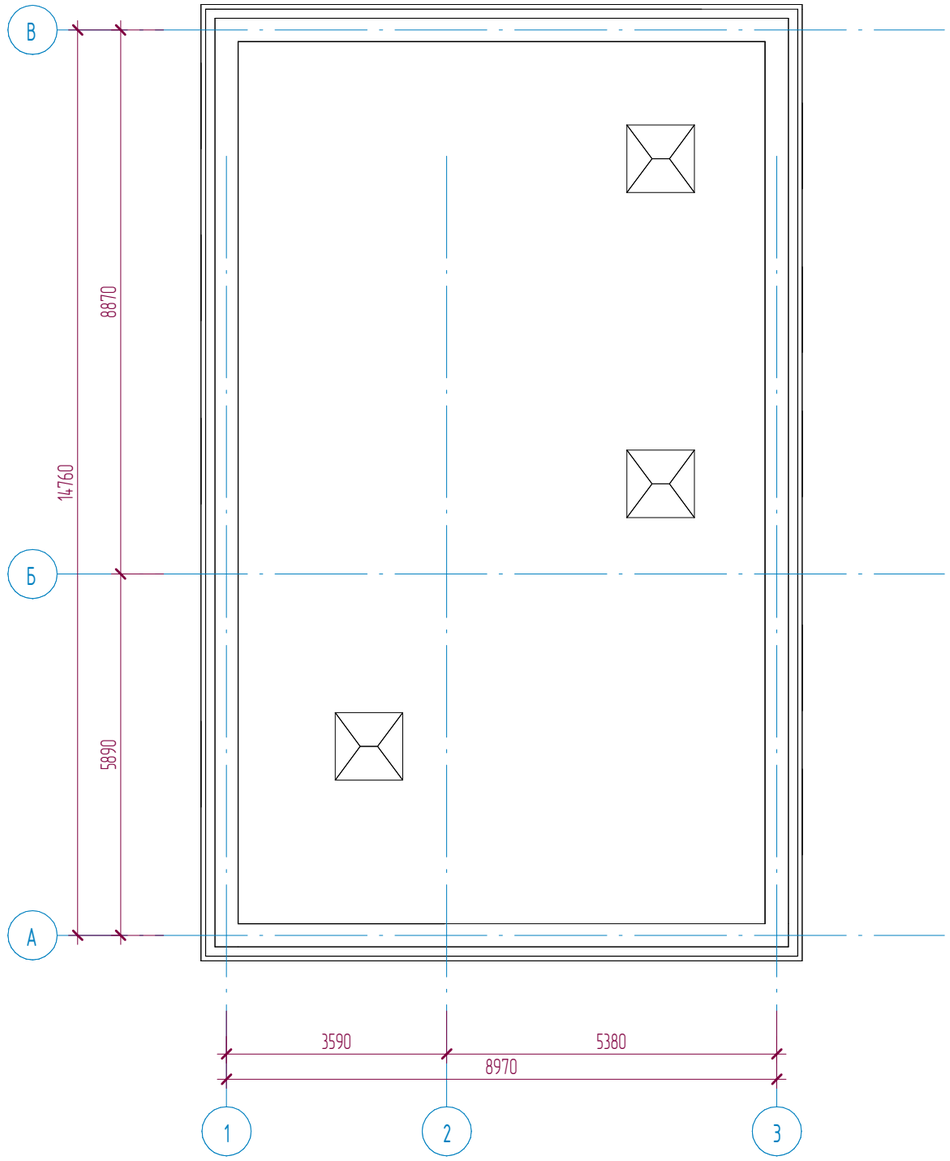

Спецификация кровли

Марка	Состав	Площадь
	-Рубероид кровельный ТУ РКК 350 (АГСК 235-101-0104) - 4мм -Рубероид подкладочный ТУ РПП 300 (АГСК 235-101-0206) - 4мм -Рубероид подкладочный ТУ РПП 300 (АГСК 235-101-0206) - 4мм -Грунтовка - праймер битумный (АГСК 235-201-0101) - 2мм -Цем-песч. стяжка М150 армированная сеткой (5Вр- I -100 / 5Вр- I -100) - 50мм (АГСК 212-401-0106) -Утеплитель - минплита, П 75-80 - 100мм (АГСК 234-101-0203) -Утеплитель - минплита, П 100-110 - 100мм (АГСК 234-101-0204) -Цем-песч. стяжка М100 армированная сеткой (5Вр- I -100 / 5Вр- I -100) - 25мм (АГСК 212-401-0104) -Керамзитовый гравий существующий - 100мм -Пароизоляция - пленка пароизоляционная существующая -Ж/б плита покрытия	123,52 $м^2$

Примечания:

1. Смотреть совместно с листами АС-14;
2. Требуется демонтаж парапетной доборки из оцинкованной стали 0.7мм по ГОСТ 14918-2020;
3. Расход демонтажа парапетной доборки - 51,49 м2/48,98 м.п., (287,48 кг);
5. Расход сетки (5Вр- I -100 / 5Вр- I -100) - 0.690 тонн.

Взам. инв. №	Подп. и дата	Инв. № подл.

Изм.	Кол.уч	Лист	№док.	Подпись	Дата
ГИП		Байтина			
Разработал		Жаленов			
Проверил					
Норм. контроль		Сандибай			

АЖ 2018/74-3-АС

Разработка проектно-сметной документации на капитальный ремонт зданий по ул.Рыскулова, 6 и 8 (Городская многопрофильная больница №2) акимата города Астана, расположенное по адресу: улица Турара Рыскулова, здание 6,8

Рыскулова 6 (Литер Д)

Стадия	Лист	Листов
РП	11	

План кровли(Монтажные работы)

ТОО "Ақтөбе Жоба"
ГСЛ 19008872
г.Актобе

Формат: А3х3

Разрез 1-1(монтажные работы)

-Рубероид кровельный ТУ РКК 350 (АГСК 235-101-0104) - 4мм
-Рубероид подкладочный ТУ РПП 300 (АГСК 235-101-0206) - 4мм
-Рубероид подкладочный ТУ РПП 300 (АГСК 235-101-0206) - 4мм
-Грунтовка - праймер битумный (АГСК 235-201-0101) - 2мм
-Цем-песч. стяжка М150 армированная сеткой (5Вр- I -100 / 5Вр- I -100) - 50мм (АГСК 212-401-0106)
-Утеплитель - минплита, П 75-80 - 100мм (АГСК 234-101-0203)
-Утеплитель - минплита, П 100-110 - 100мм (АГСК 234-101-0204)
-Цем-песч. стяжка М100 армированная сеткой (5Вр- I -100 / 5Вр- I -100) - 25мм (АГСК 212-401-0104)
-Керамзитовый гравий существующий - 100мм
-Пароизоляция - пленка пароизоляционная существующая
-Ж/б плита покрытия

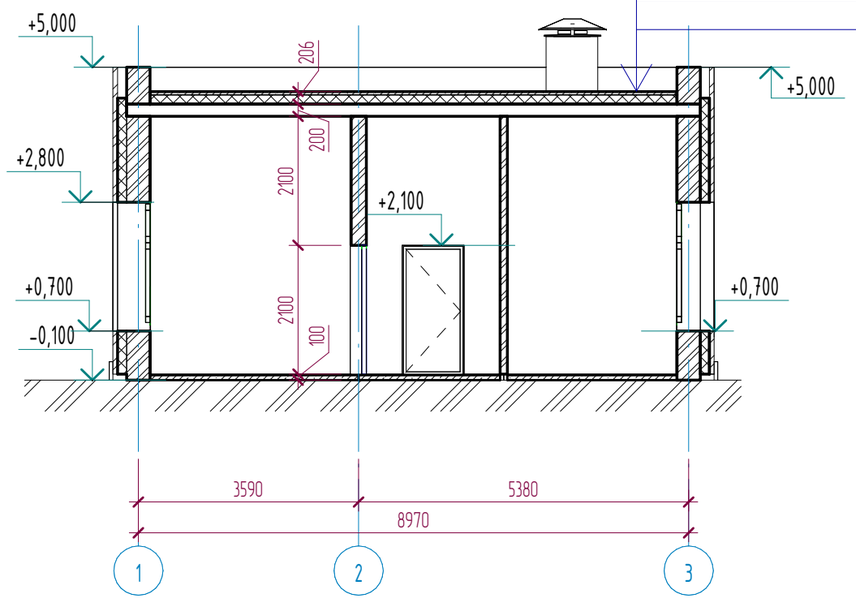

Разрез 2-2 (монтажные работы)

-Рубероид кровельный ТУ РКК 350 (АГСК 235-101-0104) - 4мм
-Рубероид подкладочный ТУ РПП 300 (АГСК 235-101-0206) - 4мм
-Рубероид подкладочный ТУ РПП 300 (АГСК 235-101-0206) - 4мм
-Грунтовка - праймер битумный (АГСК 235-201-0101) - 2мм
-Цем-песч. стяжка М150 армированная сеткой (5Вр- I -100 / 5Вр- I -100) - 50мм (АГСК 212-401-0106)
-Утеплитель - минплита, П 75-80 - 100мм (АГСК 234-101-0203)
-Утеплитель - минплита, П 100-110 - 100мм (АГСК 234-101-0204)
-Цем-песч. стяжка М100 армированная сеткой (5Вр- I -100 / 5Вр- I -100) - 25мм (АГСК 212-401-0104)
-Керамзитовый гравий существующий - 100мм
-Пароизоляция - пленка пароизоляционная существующая
-Ж/б плита покрытия

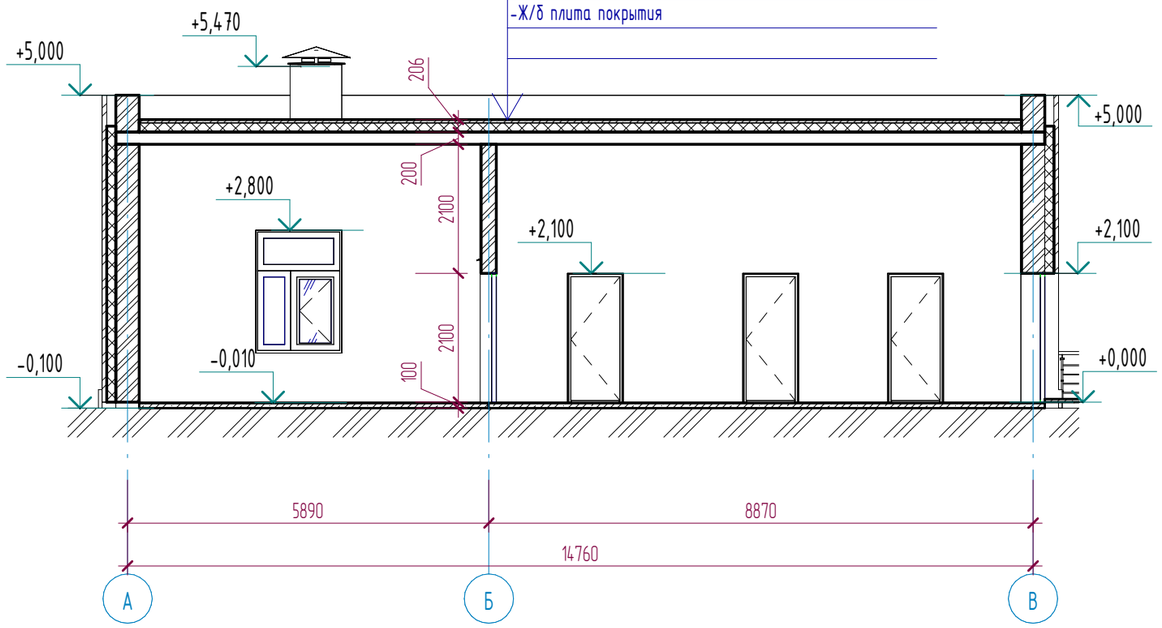

Схема устройства асфальтобетонной отмостки

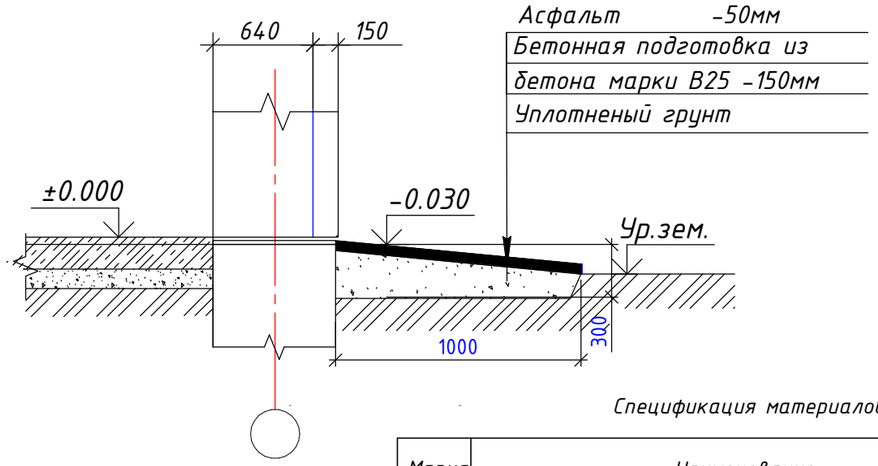

Примечания:

1. Смотреть совместно с листами АС-14,15;

Спецификация материалов отмостки

Марка	Наименование	S площадь, (м2)
1	Покрытие - Асфальт ГОСТ 9128-2013. толщ. 50мм. АГСК 212-501-0201	58.04 м2
2	Бетонная подготовка из бетона марки В25 АГСК 212-101-0901	58.04 м2

Изм.	Кол.уч	Лист	№док.	Подпись	Дата
ГИП		Байтина			
Разработал		Жаленов			
Проверил					
Норм. контроль		Сандибай			

АЖ 2018/74-3-АС

Разработка проектно-сметной документации на капитальный ремонт зданий по ул.Рыскулова, 6 и 8 (Городская многопрофильная больница №2) акимата города Астана, расположенное по адресу: улица Турара Рыскулова, здание 6,8

Рыскулова 6 (Литер Д)

Стадия	Лист	Листов
РП	12	

Разрез 1-1, Разрез 2-2 (монтажные работы)

ТОО "Ақтөбе Жоба"
ГСЛ 19008872
г.Актобе

Взам. инв. №
Подп. и дата
Инв. № подл.

Формат: А3х3

Экспликация полов

Наименов. помещений	Тип пола	Эскиз пола	Состав пола	Площадь пола, м2	Плинтус, м.п.
1-этаж					
Коридоры	I	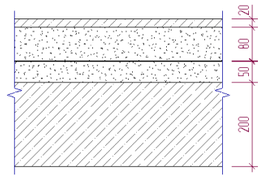	- Затирка трещин и выбоин (монтаж) - Бетон С12/15 -20мм (сущ.) - Подстилающий слой из бетона М100 -80мм (сущ.) - Гидроизоляция в 2 слоя изола ГОСТ 10296-71 (сущ.) - Стяжка из бетона С8/10 -50мм (сущ.) - Монолитная железобетонное перекрытие - 200мм (сущ.) - Плинтус поливинилхлоридный (АГСК 233-204-0102)	4,50 $м^2$	14,27
Помещение, Коридор	II	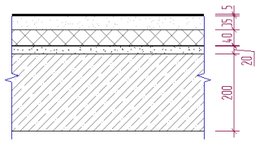	-Линолеум поливинилхлоридный ГОСТ 7251-2016 коммерческий гомогенный, толщиной 2,0 мм и рабочим слоем 2,0 мм, класс 34/43 типа TARKETT PRIMO PLUS (код АГСК 273-301-0101-0033) - Прослойка из клеящей мастики -2мм (монтаж) (АГСК 235-201-0900) - Стяжка из цементно-песчаная стяжка раствора М150 - 35мм (сущ.) (АГСК 212-401-0106) - Утеплитель минераловатные плиты на базальтовой основе - 40мм (сущ.) (АГСК 234-201-0102) - Стяжка из цементно-песчаная стяжка раствора М150 - 20мм (сущ.) (АГСК 212-401-0106) - - Монолитная железобетонное перекрытие 200мм (сущ.) - Плинтус поливинилхлоридный (АГСК 233-204-0102)	117,78 $м^2$	134,71

Групповая спецификация элементов заполнения проемов

Марка. Поз.	Обозначение	Наименование	Количество			Всего	Примечание
			Подвал	1 этаж	2 этаж		
Д-1	ГОСТ 31173-2016	ДСВ ППН М3 2100-1010 EI60	0	1	0	1	Замена краски
Д-2	ГОСТ 475-2016	ДГ 21-9	0	8	0	8	АГСК 223-201-0103

Групповая спецификация элементов заполнения проемов

Марка. Поз.	Обозначение	Наименование	Количество на этаж				Всего	Масса	Примечание
			цоколь	1 этаж	2 этаж	кровля			
Балконные блоки									
ОК-1	ГОСТ 30674-99	ОП В2 2770-1340	0	9	0	0	9		Замена резиновых уплотнителей

Ведомость внутренней отделки стен

Помещения	Стены	Площадь, м2	Примечание
1-этаж			
Помещение, Коридор	-Улучшенная штукатурка (АГСК 212-402-0107) -Улучшенная водоэмульсионная окраска (АГСК 236-202-0300)	490,75	

Ведомость отделки потолков

Номера помещений	Отделка потолка	Площадь, $м^2$	Кат. помещений
1-этаж			
Помещение, Коридор	-Затирка -Шпатлевочный слой сухих гипсовых смесей б=3мм (АГСК 232-501-0301) -Водоэмульсионная окраска (АГСК 236-202-0300)	114,74	
		114,74	

Примечания:

1. Смотреть совместно с листами АС-14;
2. Согласно техническому обследованию №6 от 01.07.2024 замена оконных блоков не требуется, физический износ составляет 25%. Требуется замена резиновых уплотнителей, настройка фурнитуры, замена поврежденных стеклопакетов;
3. Расход резиновых уплотнителей на ОК-1 - 6,5 м.п.
5. Перед изготовлением произвести контрольные замеры;
6. Оконный слив сделать из оцинкованной стали толщ. 0,7мм, с применением П-образных кронштейнов. Расход оцинкованного листа - 14,4 м.п.
7. Двери доукпомлектовать петлями накладными ПН1, ПН2, ПН3 (АГСК 223-502-0201), замками по ГОСТ 5089-2011 управляемой ручками и от ключа (АГСК 223-502-0304), ручками на планке (АГСК 223-502-0903).

Взам. инв. №

Подп. и дата

Инв. № подл.

Изм.	Кол.уч	Лист	№док.	Подпись	Дата
ГИП		Байтина			
Разработал		Жаленов			
Проверил					
Норм. контроль		Сандибай			

АЖ 2018/74-3-АС

Разработка проектно-сметной документации на капитальный ремонт зданий по ул.Рыскулова, 6 и 8 (Городская многопрофильная больница №2) акимата города Астана, расположенное по адресу: улица Турара Рыскулова, здание 6,8

Рыскулова 6 (Литер Д)

Стадия	Лист	Листов
РП	13	

Экспликация полов, Ведомость внутренней отделки, Групповая спецификация элементов заполнения проемов

ТОО "Ақтөбе Жоба"
ГСЛ 19008872
г.Актобе

Формат: А3х3

Крыльцо Кр-1

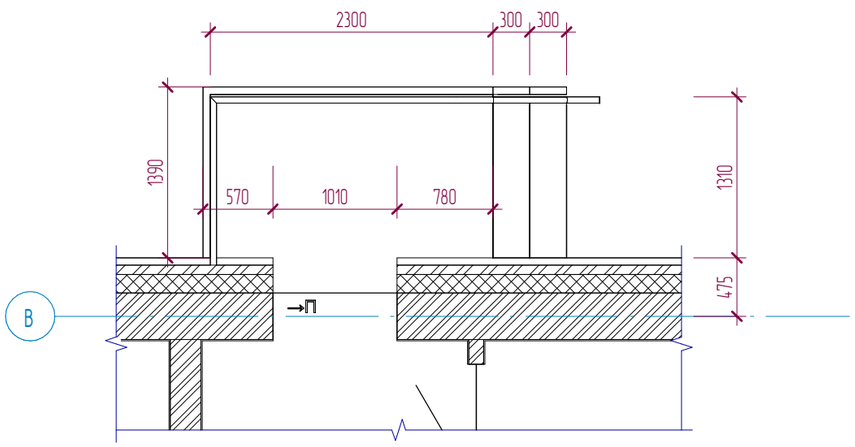

Разрез Кр-1

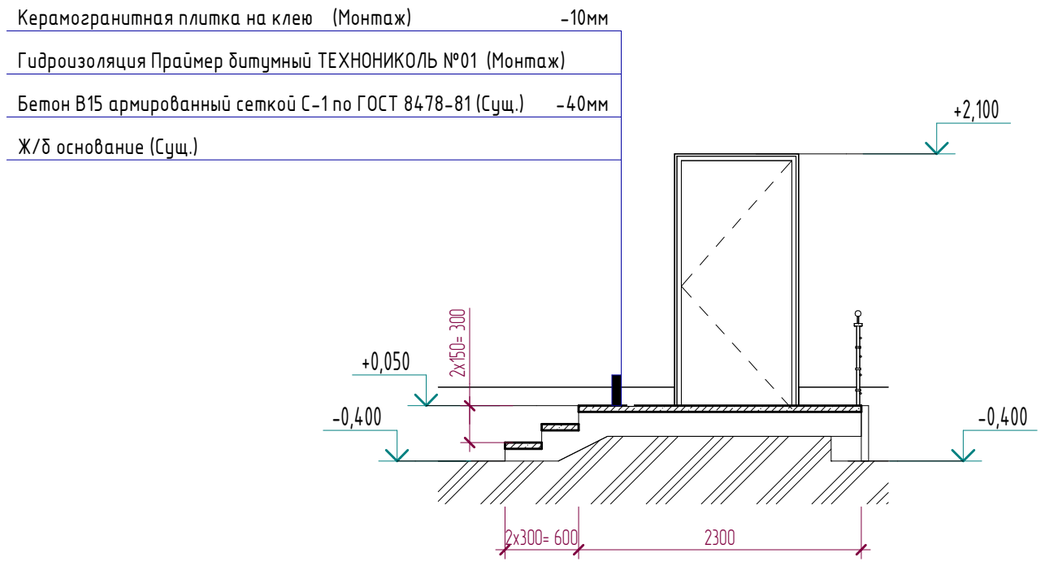

3D Кр-1

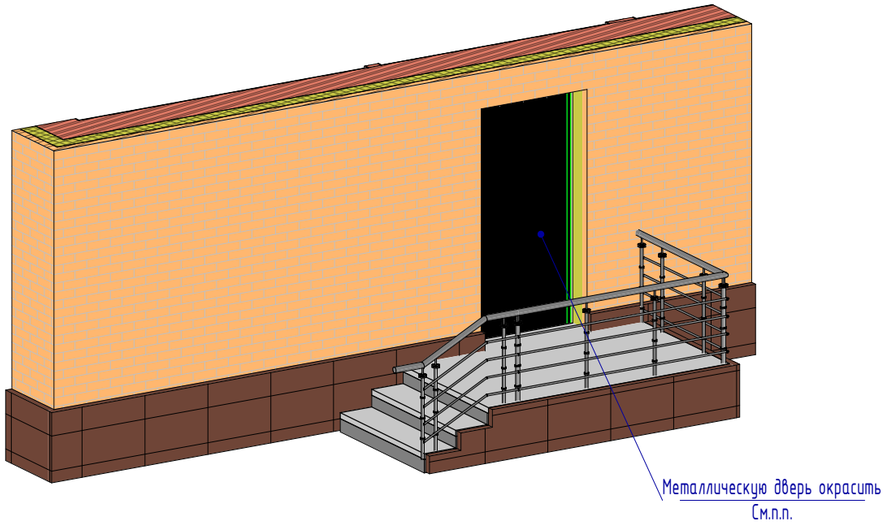

Примечания:

1. Смотреть совместно с листами АС-10;
3. На металлические входные двери нанести антикоррозийный состав ХВ-124 по ГОСТ 10144-2024 в 2 слоя, окрасить крской по металлу. Расход на металлическую дверь - 1.21м2.
4. Расход отделочной керамогранитной плитки - 4.49м2.

Изм.	Кол.уч	Лист	№док.	Подпись	Дата	АЖ 2018/74-3-АС		
						Разработка проектно-сметной документации на капитальный ремонт зданий по ул.Рыскулова, 6 и 8 (Городская многопрофильная больница №2) акимата города Астана, расположенное по адресу: улица Турара Рыскулова, здание 6,8		
		Байтина				Рыскулова 6 (Литер Д)	Стадия	Лист	Листов
							РП	14	
Разработал		Жаленов				Крыльцо Кр-1	ТОО "Ақтөбе Жоба" ГСЛ 19008872 г.Актобе		
Проверил									
Норм. контроль		Сандибай							

Взам. инв. №

Подп. и дата

Инв. № подл.

Формат: А3х3