Форма
в редакции приказа Министра
индустрии и инфраструктурного
развития
Республики Казахстан
от 8 февраля 2021 года № 53

Утвержден приказом
Министра по инвестициям и
развитию
Республики Казахстан
от 24 апреля 2017 года № 234

Акт приемки объекта в эксплуатацию

« 28 » ноября 2025 г.

Заказчик ГУ «Отдел реального сектора экономики района Аккулы», Павлодарская область, район Аккулы, с. Аккулы, Абылкайыра Баймолдина, 4, БИН 990640001003, И.о. руководителя Желдыбаев Канат Жамалиденович тел.: 8 718 3921309.

фамилия, имя, отчество (при его наличии) ИИН, телефон – для физических лиц, наименование организации – для юридических лиц, БИН, телефон, почтовый индекс область, город, район, населенный пункт, наименование улицы, номер дома/здания (стационарного помещения)

на основании:

Декларации о соответствии (прилагается) от «14» ноября 2025 года ТОО "ЛОГОТЕК KZ" БИН 090340005601 Павлодарская область, г. Павлодар, ул. Красноярская 113 директор Жумадилов Рашит Булатович тел.: +7 7053866777

дата подписания декларации, наименование подрядной (генподрядной) организации, фамилия, имя, отчество (при его наличии) руководителя, юридический адрес, БИН, телефон

Заключения о качестве строительно-монтажных работ (прилагается) от «14» ноября 2025 года ТОО «Vector Vision», БИН 200240022594, РК, г. Павлодар ул. Катаева, 12 кв/офис 308. Исполнительный директор Жанузаков Нурлан Тлегенович, эксперт Аипов Арман Мейрамович аттестат №KZ36VJE00031365 от 16.10.2017г., тел.: 8 778 2302178

дата подписания заключения, наименование организации, фамилия, имя, отчество (при его наличии) экспертов технического надзора, № и дата получения аттестатов, БИН, телефон

Заключения о соответствии выполненных работ проекту (прилагается) от «14» ноября 2025 года ТОО «INNOVATION CENTER PROJECT», БИН 070340003959, гос. лицензия №000487 от 17.05.2007г., директор Шевченко Татьяна Анатольевна, инженер Жапаров Жаслан Серикович тел. 8(7182) 227740, 227772.

дата подписания заключения, наименование организации, фамилия, имя, отчество (при его наличии) экспертов авторского надзора, № и дата получения аттестатов, БИН, телефон

произведя осмотр готовности предъявленного подрядчиком (генеральным подрядчиком) к приемке в эксплуатацию объекта «Реконструкция капитального водопровода села Аккулы района Аккулы Павлодарской области. Корректировка». Объект II (нормального) уровня ответственности, технически не сложный.

наименование объекта и вид строительства (новое, расширение, реконструкция, техническое перевооружение, модернизация, капитальный ремонт), уровень ответственности, техническая и технологическая сложность объекта

по адресу РК, Павлодарская область, район Аккулы, с.о. Аккулы, с. Аккулы

(область, район, населенный пункт, микрорайон, квартал, улица, номер дома (корпуса)

проверив комплектность исполнительной технической документации, в том числе посредством электронного модуля исполнительной технической документации «14» ноября 2025 года, подтверждает, что:

(дата ознакомления)

1. Строительство объекта осуществлено на основании:

1) правоустанавливающего документа на земельный участок от «___» _____20__года №__---_____ документ, подтверждающий наступление юридических фактов (юридических составов), на основании которых возникают, изменяются или прекращаются права на земельный участок, в том числе договоры, решение судов, правовые акты исполнительных органов, свидетельства о праве на наследство, передаточный акт или разделительный баланс при реорганизации негосударственных юридических лиц, владеющих земельным участком на праве собственности или выкупивших право временного возмездного землепользования (аренды).

Либо решение о реконструкции (перепланировке, переоборудовании) помещений (отдельных частей) существующих зданий от «14 » мая 2020 года № 1-16/14 ГУ «Аппарат акима Жамбылского сельского округа»

наименование органа, вынесшего решение

2) талона о приеме уведомления о начале строительно-монтажных работ ГУ «Управление государственного архитектурно-строительного контроля Павлодарской области» №KZ19REA00474469 от 29.05.2025 года

наименование органа, принявшего уведомление, дата и № принятия талона

3) проекта (проектно-сметной документации) ТОО «INNOVATION CENTER PROJECT», гос. лицензия № 000487 от 17.05.2007, РП № 97/23, Том 1 – 3

наименование проектной организации, номер проекта

утвержденного (-й) приказом №4 от 28.04.2025г. ГУ «Отдел реального сектора экономики района Аккулы» Павлодарской области.

наименование организации, утвердившей (переутвердившей) проект и дата утверждения

2. Строительно-монтажные работы осуществлены в сроки:

начало работ май 2025г.

месяц, год

окончание работ ноябрь 2025г.

Месяц, год

при продолжительности строительства месяц:

по норме или по проекту организации строительства, месяц: 7 (семь);

фактически, месяц: 6 (шесть);

3. Объект (комплекс) имеет следующие основные технико-экономические показатели (мощность, производительность, производственная площадь, протяженность, вместимость, объем, пропускная способность, провозная способность, число рабочих мест и тому подобное, заполняется по всем объектам (кроме жилых домов) в единицах измерения соответственно целевой продукции или основным видам услуг).

Мощность, производительность и так далее	Ед. изм.	По проекту	По факту
		Общая (с учетом ранее принятых)	в том числе пускового комплекса или очереди
Скважины глубиной 160м	шт	4	4
Пластиковые резервуары для воды V=100м3	шт.	2	2

Легкий модуль над НС1	шт.	4	4
Здание НС2 и СОВ	шт.	1	1
Линия ВЛ СИП-4	км линии	0,42	0,42
КТПН-100 кВА, мощность силового трансформатора 100 кВА	шт.	1	1
Дизельный генератор 43кВа, 34,4 кВт 50Гц с АВР в заводском кожухе	компл.	1	1
Трубопровод из полиэтиленовых труб PE 100 SDR 17 Ф110*6,6	м	5282,3	5282,3
Сборные ж/б круглые колодцы	шт	7	7

Выпуск продукции (оказания услуг), предусмотренной проектом в объеме, соответствующем нормам освоения проектных мощностей в начальный период

-----;

(факт начала выпуска продукции с указанием объема)

Жилой дом имеет следующие показатели:

Показатели	Единица измерения	По проекту	Фактически
Общая площадь	метр в квадрате (далее – м2)	-	-
Число этажей	этаж	-	-
Общий строительный объем	метр в кубе (далее – м3)	-	-
В том числе подземной части	м3	-	-
Площадь встроенных, встроенно-пристроенных и пристроенных помещений	м2	-	-

Показатели	По проекту			Фактически		
	число квартир	площадь квартир, $м^2$		число квартир	площадь квартир, $м^2$	
		общая	жилая		общая	жилая
Всего квартир, в том числе:	-	-	-	-	-	-
однокомнатных	-	-	-	-	-	-
двухкомнатных	-	-	-	-	-	-
трехкомнатных	-	-	-	-	-	-
четырехкомнатных	-	-	-	-	-	-
и более	-	-	-	-	-	-

4. Технологические и архитектурно-строительные решения по объекту характеризуется следующими данными: Территория по климатическому районированию для строительства относится к III климатическому району к подрайону IIIA. Район строительства не сейсмичен. Для водоснабжения села выполнена площадка водозаборных сооружений, которая включает: модульное сооружение из многослойной панели по метал. каркасу на насосных первого подъема на водозаборных скважинах 4шт, два пластиковых резервуара чистой воды 100м3, произведен ремонт в существующем здании объединенное под станция 2-го подъема и локальной очистки воды, смонтированы ж/б колодцы 7шт, внутриплощадочные сети водопровода и производственной канализации по площадке водозаборных сооружений. Площадки водозаборных и водопроводных сооружений огорожены металлическим забором, на въездах установлены ворота и калитка. Две площадки соединяет водопровод из ПЭ трубы Ф110 в две нити общей протяженностью 5,23км. Построены площадочные электрические сети смонтированные на ж/б стойках, установлена КТПН-100 кВА, ДГ, наружное освещения по периметру площадки из ж/б опор и светодиодных светильников, проводом СИП.

(краткие технические характеристики по особенностям его размещения, по основным материалам и конструкциям, инженерному и технологическому оборудованию)

5. На объекте установлено предусмотренное проектом оборудование в количестве согласно актам о его приемке после индивидуального испытания и комплексного опробования;

6. Наружные инженерные коммуникации (холодное и горячее водоснабжение, канализация, теплоснабжение, газоснабжение, электроснабжение и связь) обеспечивают нормальную эксплуатацию объекта (здания, сооружения, помещения) и приняты городскими эксплуатационными организациями;

7. Сметная стоимость по утвержденному проекту (проектно-сметной документации): всего 596 679,925 тыс. тенге, в том числе строительно-монтажных работ 298 184,726 тыс. тенге, оборудования, инструмента и инвентаря 215 850,170 тыс. тенге;

8. Сметная стоимость основных фондов, принимаемых в эксплуатацию 596 679,925 тыс. тенге, в том числе:
- стоимость строительно-монтажных работ 298 184,726 тыс. тенге;
- стоимость оборудования, инструмента и инвентаря 215 850,170 тыс. тенге;

9. Доля местного содержания предусмотрена в проектно-сметной документации 95% и фактически применено 95% (на объектах финансируемых за счет государственных инвестиций и средств квазигосударственного сектора);

10. Класс энергоэффективности здания _____;

11. Объект построен в соответствии с утвержденным проектом (проектно-сметной документацией) и требованиями государственных нормативных документов в области архитектуры, градостроительства и строительства.

РЕШИЛ: «Реконструкция капитального водопровода села Аккулы района Аккулы Павлодарской области. Корректировка» принять в эксплуатацию.

наименование объекта (комплекса)

Заказчик _____ Желдыбаев Канат Жамалиденович

фамилия, имя, отчество (при наличии), подпись руководителя, Место печати (при наличии.)

Технический надзор

1) аттестованный (-ые) эксперт (-ы)

Аипов Арман Мейрамович аттестат № KZ36VJE00031365 от 16.10.2017 г.

(фамилия, имя, отчество (при его наличии) эксперта, специализация аттестата),

_____ 14.11.2025г. Место печати (при наличии)

подпись, дата

2) аккредитованная организация ТОО «Vector Vision», БИН 200240022594. Исполнительный директор Жанузаков Нурлан Тлегенович

(наименование организации) имеющей в своем составе аттестованного (-ых) эксперта (-ов), фамилия, имя, отчество (при его наличии) руководителя

_____ 14.11.2025г. Место печати (при наличии)

подпись, дата

Аипов Арман Мейрамович аттестат № KZ36VJE00031365 от 16.10.2017 г. – эксперт по объектам первого уровня ответственности – в части технологического оборудования.

(фамилия, имя, отчество (при его наличии) эксперта, специализация аттестата),

_____ 14.11.2025г. Место печати (при наличии)

подпись, дата

Авторский надзор

1) Разработчик проекта

ТОО «INNOVATION CENTER PROJECT», БИН 070340003959, директор Шевченко Татьяна Анатольевна

(наименование организации, фамилия, имя, отчество (при его наличии), должность),

_____ 14.11.2025г. Место печати (при наличии)

подпись, дата

2) Организация ТОО «INNOVATION CENTER PROJECT», БИН 070340003959, директор Шевченко Татьяна Анатольевна

(наименование организации) имеющей в своем составе аттестованного (-ых) эксперта (-ов), фамилия, имя, отчество (при его наличии) руководителя

_____ 14.11.2025г. Место печати (при наличии)

подпись, дата

3) Аттестованный (-ые) эксперт (-ы)

Инженер Жапаров Жаслан Серикович в соответствии с приказом № 16-03 от 10.02.2024г.

(фамилия, имя, отчество (при его наличии) эксперта, специализация аттестата)

_____ 14.11.2025г. Место печати (при наличии)

подпись, дата

Подрядчик (генеральный подрядчик)

_____ Жумадилов Рашит Булатович

фамилия, имя, отчество (при его наличии), подпись руководителя, Место печати (при наличии)

Приложение 13
к акту приемки объекта в эксплуатацию
форма

Технические характеристики объекта (сети, водоводы, коллекторы и т.п.)

№ п/п	Наименование	Единицы измерения	Количество, протяженность	Примечание
1	2	3	4	5
Водопровод «Реконструкция капитального водопровода села Аккулы района Аккулы Павлодарской области. Корректировка»				
1	Водоводы (общая протяженность)	м		
	1) из стальных труб	м	-	
	2) из чугунных труб	м	-	
	3) из асбестоцементных труб	м	-	
	4) из железобетонных труб	м	-	
	5) из полиэтиленовых труб	м	5196,3	
2	Распределительная сеть (общая протяженность)	м		
	1) из стальных труб	м	-	
	2) из чугунных труб	м	-	
	3) из асбестоцементных труб	м	-	
	4) из полиэтиленовых труб		-	
	5)			
3	Прочие устройства			
	Смотровой колодец:			
	d-1500	шт	1	
	d-2000	шт	1	
	Задвижка d-	шт	-	
	« d-	шт	-	
	« d-	шт	-	
	Вентили d-	шт	-	
	« d-	шт	-	
	« d-	шт	-	
	Кран d-	шт	-	
	« d-	шт	-	
	« d-	шт	-	
	Гидрант	шт	-	
	Водопроводный ввод	шт	-	
	Водозаборная колонка	шт	-	
	Стальной футляр	шт	-	
	Питьевой фонтанчик	шт	-	
Канализация				
1	Коллекторы (общая протяженность)	м	-	
	1) из керамических труб	м	-	
	2) из чугунных труб	м	-	
	3) из бетонных труб	м	-	
	4) из асбестоцементных труб	м	-	
	5) из железобетонных труб	м	-	
	6)	м		

	7)	м		
2	Канализационная сеть (общая протяженность)	м	-	
	1) из керамических труб	м	-	
	2) из чугунных труб	м	-	
	3) из бетонных труб	м	-	
	4) из асбестоцементных труб	м	-	
	5) из железобетонных труб	м	-	
	6) из полиэтиленовых труб	м	86	
	Прочие устройства		-	
3	Смотровой колодец:	шт		
	d-1500	шт	3	
	d-2000	шт	2	
	Выпуск	шт	-	
4	Прочие сооружения			
	Пластиковые резервуары Vобщ.=100м3	шт	2	

Горизонтальный разрез колодца
Масштаб 1:36

Вертикальный разрез колодца
Масштаб 1:55

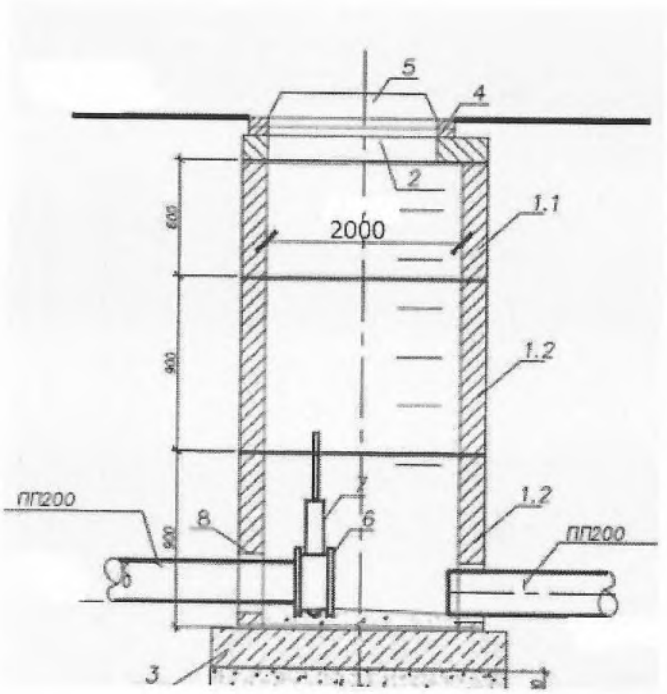

Спецификация

№ п/п	Наименование	Марка	Материал	Диаметр (мм) (размеры)	Количество	Примечание
1	Водопроводный колодец	В-1	ж/б	Ф2000мм	1шт.	
2	Водопроводный колодец	В-2	ж/б	Ф1500мм	1шт.	
3	Канализационный колодец	К-1	ж/б	Ф1500мм	1шт.	
4	Канализационный колодец	К-2	ж/б	Ф1500мм	1шт.	
5	Канализационный колодец	К-3	ж/б	Ф1500мм	1шт.	
6	Мокрый колодец	МК-1	ж/б	Ф2000мм	1шт.	
7	Мокрый колодец	МК-2	ж/б	Ф2000мм	1шт.	

Схема привязки колодца к постоянным точкам-ориентирам

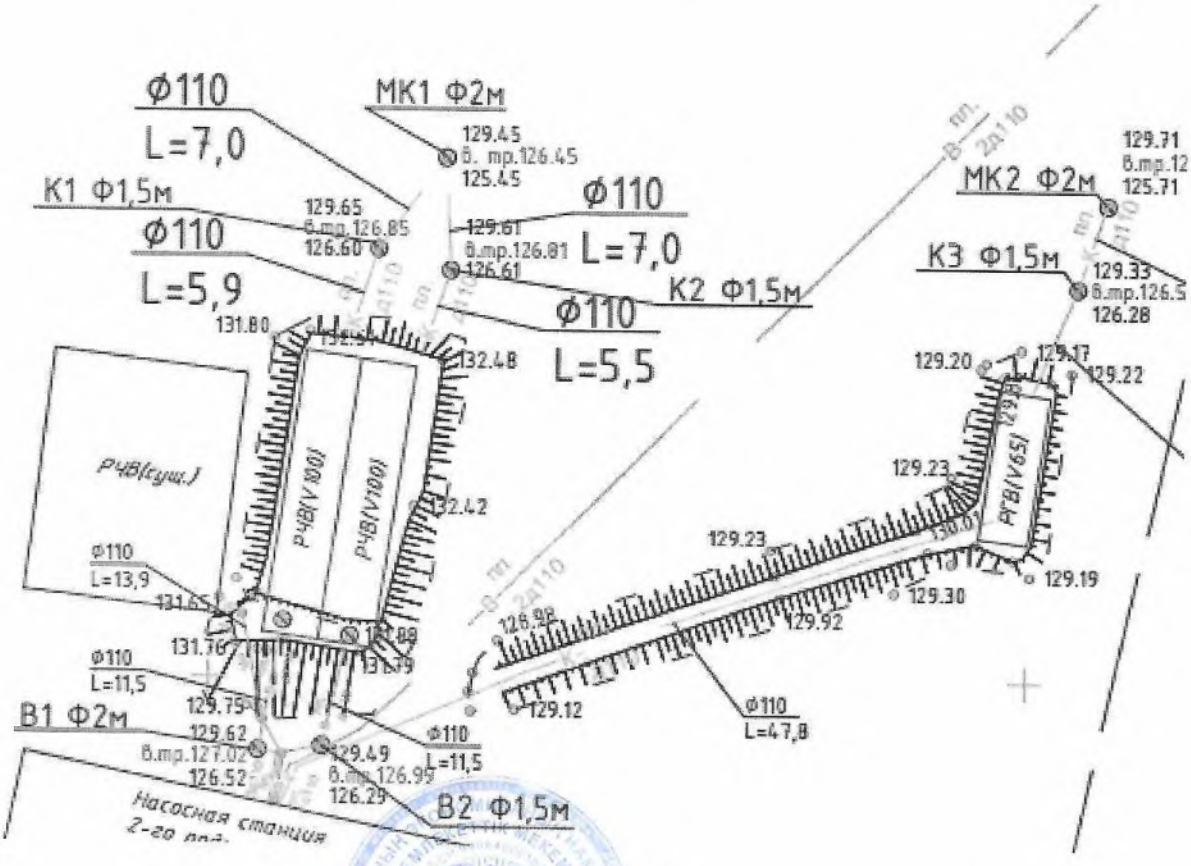

Заказчик _____ Желдыбаев Канат Жамалиденович

фамилия, имя, отчество (при наличии), подпись руководителя М.П.

Авторский надзор _____ Жапаров Жаслан Серикович

фамилия, имя, отчество (при наличии), подпись эксперта М.П