ТОО "SAM-Trade"
Казахстан, Алматы,
050036, Мкр.Мамыр-4, 102/2
Тел.: +7 (727) 399 30 30
info@sam.kz
www.sam.kz

"SAM-Trade" LLP
102/2, distr. Mamyr-4,
050036, Almaty, Kazakhstan
Tel: +7 (727) 399 30 30
info@sam.kz
www.sam.kz

Исх.№ 37
От 30.04.2026г

Кому: В уполномоченный орган по внутреннему государственному аудиту

от ТОО «SAM-Trade»
БИН: 020640002863

Жалоба

Наименование, место нахождения юридического лица, эксперта, действия (бездействие) решение которого обжалуются:

- **Номер конкурса:** № 16816600-ОК1
- **Номер Лота:** № 84916371-ОК2
- **Наименование конкурса:** Повторной государственной закупки товара для АО «Казтелерадио» способом открытого конкурса
- **Способ закупки:** открытый конкурс
- **Заказчик:** Акционерное общество «Казтелерадио»
- **Организатор:** РГУ «Комитет государственного казначейства Министерства финансов Республики Казахстан»

ТОО «SAM-Trade» выражает категорическое несогласие с отклонением конкурсной заявки по лоту № 84916371-ОК2 — «Радиопередатчик», в рамках конкурса № 16816600-ОК1, по причине якобы несоответствия требованиям технической спецификации techspec_16816600_41340013.pdf.

Согласно протоколу об итогах, заявка ТОО «SAM-Trade» была отклонена по основанию «несоответствие требованиям конкурсной документации» по указанному лоту. При этом ТОО «SAM-Trade» считает данное решение необоснованным как с технической точки зрения, так и с точки зрения правильности оформления конкурсной заявки.

Со стороны ТОО «SAM-Trade» был подготовлен и представлен полный комплект документов, необходимых для участия в конкурсе, включая техническую спецификацию и техническое описание предлагаемого оборудования, содержащее характеристики, подтверждающие соответствие предлагаемого товара требованиям конкурсной документации и технической спецификации.

ТОО «SAM-Trade» считает, что приведенные конкурсной комиссией основания отклонения не подтверждают фактическое несоответствие предлагаемого оборудования требованиям технической спецификации, а также не учитывают сведения и документы, приложенные к конкурсной заявке.

На основании изложенного ТОО «SAM-Trade» считает отклонение конкурсной заявки по лоту № 84916371-ОК2 необоснованным и оставляет за собой право отстаивать свою позицию в порядке, предусмотренном законодательством Республики Казахстан.

Ниже приводится детальный разбор замечаний конкурсной комиссии по каждому пункту.

STULZ Прецизионные кондиционеры | ABB Источники Бесперебойного Питания | VISA Дизель-генераторы | ELTEK Электропитающие установки | GÜNTNER Системы охлаждения | Narada Аккумуляторные батареи

Причина отклонения конкурсной заявки по лоту № 84916371-ОК2 (techspec_16816600_41340013.pdf)	**Значения и параметры оборудования, указанные в конкурсной заявке (КЗ) по лоту № 84916371-ОК2 в соответствии с требованиями технической спецификации (далее ТС) techspec_16816600_41340013.pdf**
Конкурсная заявка (КЗ) потенциального поставщика (ПП) не соответствует требованиям КД. Потенциальный Поставщик не указал в Технической спецификации «*Передатчик должен иметь возможность работать в любом заданном телеканале ДМВ;	В п.2. КЗ «Технические требования к цифровому передатчику» четко указано: • Диапазон частот: 470–734 МГц, шаг 1 Гц, диапазон телеканалов 21–53 ТВК (что уже подразумевает работу в дециметровом диапазоне (ДМВ) от 470 до 862 МГц, и в любом заданном телеканале, входящем в этот диапазон, а именно с 21 по 69 ТВК, куда попадает указанный в ТС перечень ТВК: 21-53. Кроме того, в п. 2.1. КЗ «Параметры, относящиеся к использованию радиочастотного спектра» четко указано: • Центральная частота: работа в границах телевизионного канала 21–53 ТВК. • Также указанные параметры соответствуют п. 4.1. ТС **techspec_16816600_41340013.pdf** **Просим разъяснить несоответствие требованиям ТС по данному замечанию с технической аргументацией.**
Выходная мощность передатчика определяется эффективным значением мощности радиосигнала с номинальным значением после полосового фильтра, на всех частотах ДМВ поддерживаться автоматическое резервирование не менее 2 различных входов.	В п.2. КЗ «Технические требования к цифровому передатчику» четко указано: • Выходная мощность после фильтра: 100 Вт (1+1), гарантированная. • Входные интерфейсы: 2 × DVB-ASI, BNC 75 Ом; 2 × GbE (IP), RJ-45, полное резервирование. **Просим разъяснить несоответствие требованиям ТС по данному замечанию с технической аргументацией.**
*Модулятор передатчика должен поддерживать режимы работы согласно Требованиям (пункт 2.7.)	Этого пункта вообще нет в опубликованной технической спецификации (ТС) для данного тендера. Параметры работы модулятора соответствуют требованиям стандарта СТ РК ETSI EN 302 755 и п. 4.1 Технической спецификации (ТС) **techspec_16816600_41340013.pdf** **Просим разъяснить несоответствие требованиям ТС по данному замечанию с технической аргументацией.**
*Коэффициент битовых ошибок BER радиопередатчика, измеренный перед внутренним декодером LDPC, не должен превышать 10-9. Допускается превышение указанного значения BER не более чем на 2·10-10.	В п.2. КЗ «Технические требования к цифровому передатчику» четко указано: • BER до LDPC: 10^{-9} – 2×10^{-10}, соответственно данный параметр находится в указанных пределах, т.е. не меньшее значение, чем 10^{-9} и не большее значение чем 2×10^{-10} **Просим разъяснить несоответствие требованиям ТС по данному замечанию с технической аргументацией.**
*Среднеквадратическое значение коэффициента ошибок модуляции MER должно быть не менее 35 дБ.	В п.2. КЗ «Технические требования к цифровому передатчику» четко указано: • MER: тип. 37 dB, мин. 35 dB приведены типовое значение: 37 dB(дБ) и минимальное значение: 35 dB(дБ), указывающие на то, что показатель MER

	предлагаемого оборудования не менее 35 дБ. **Просим разъяснить несоответствие требованиям ТС по данному замечанию с технической аргументацией.**
*передатчик должен обеспечить дистанционное управление мониторинга передатчика;	В п.2. КЗ «Технические требования к цифровому передатчику» четко указано: • Интерфейсы управления и мониторинга: SNMP, Web-server, Ethernet 10/100Base-T, RS-485. Кроме того, в п 2.6.6. КЗ «Требования приёмки передатчика» четко указано: • Передатчик готов к интеграции в систему мониторинга: SNMP, MIB-файлы, OID, Web-server, Ethernet 10/100Base-T, RS-485. • Локальное управление: через консоль на лицевой панели и через ПК с фирменным ПО. • Удаленное управление: через Eth 10/100Base-T и RS-485. Данные пункты указывают на обеспечение дистанционного управления и мониторинга передатчиком. **Просим разъяснить несоответствие требованиям ТС по данному замечанию с технической аргументацией.**
*Передатчик должен автоматически выключаться при превышении в выходном фидере значения КСВ, установленного паспортом для передатчика конкретного типа;	В п.2. КЗ «Технические требования к цифровому передатчику» четко указано: • Защита по КСВ: автоматическое отключение при превышении установленного значения VSWR. **Просим разъяснить несоответствие требованиям ТС по данному замечанию с технической аргументацией.**
* уровни побочных радиоколебаний после фильтра-маски, передаваемых передатчиком в фидер антенны, на частоте побочного радиоизлучения должны не более -60 дБ;	В п. 2.1. КЗ «Параметры, относящиеся к использованию радиочастотного спектра» четко указано: • Паразитные помехи, интермодуляционные искажения и гармоники вне канала: -60 dB (максимально) по отношению к эффективной мощности радиопередатчика, что соответствует предъявляемым требованиям и не превышает значения, указанного в ТС. **Просим разъяснить несоответствие требованиям ТС по данному замечанию с технической аргументацией.**
Параметры, относящиеся к электропитанию, должны соответствовать следующим требованиям * электропитание передатчика 100Вт (1+1) должно осуществляться от электросети;	В 2.2. КЗ «Параметры, относящиеся к электропитанию», четко указано: • Электропитание: в диапазоне напряжений 191–253 В, однофазный переменный ток, 50 Гц, диапазон 49–51 Гц., что означает осуществление электропитания передатчика от электросети переменного тока. **Просим разъяснить несоответствие требованиям ТС по данному замечанию с технической аргументацией.**
*передатчики должны быть подключены и пройти тестовый режим вещания не менее 15 дней беспрерывной работы;	В 2.2. КЗ «Параметры, относящиеся к электропитанию», четко указано: • Режим тестового вещания: 15 дней беспрерывной работы. Для режима тестового

	вещания передатчик просто обязан быть подключен, т.к. находясь в упаковке он физически не может быть протестирован. **Просим разъяснить несоответствие требованиям ТС по данному замечанию с технической аргументацией.**
* передатчик 100Вт (1+1) должен использовать воздушное охлаждение;	В 2.2. КЗ «Параметры, относящиеся к электропитанию», четко указано: • Охлаждение: воздушное, принудительная подача воздуха, пылевые фильтры. **Просим разъяснить несоответствие требованиям ТС по данному замечанию с технической аргументацией.**
* передатчики должны размещаться в существующей стойке (оборудования формирования потока) исполнения размер 19”;	В 2.2. КЗ «Параметры, относящиеся к электропитанию», четко указано: • Размещение: для монтажа в существующую 19” стойку **Просим разъяснить несоответствие требованиям ТС по данному замечанию с технической аргументацией.**
Передатчики телевизионные должны обладать устойчивостью к воздействию радиочастотного электромагнитного поля; Критерий качества функционирования передатчика во время теста: B; Критерий качества функционирования передатчика во время теста: C;	В 2.2.1. КЗ «Устойчивость к воздействию радиочастотного электромагнитного поля» четко указано: • да, при условиях: Напряженность поля: 10 В/м. Диапазон частот: 80 МГц – 1000 МГц. Модуляция: АМ 80%. Полное соответствие требованиям стандарта EN 61000-4-3. Требований к указанию критериев качества функционирования передатчика во время теста B и C определяемых стандартом EN 61000-4-3, в технической спецификации **techspec_16816600_41340013.pdf** к лоту № 84916371-ОК2 не обнаружено (см. приложенный скрин-шот) **Просим разъяснить несоответствие требованиям ТС по данному замечанию с технической аргументацией.**
формирования потока) исполнения размер 19”. 2.2.1. Устойчивость к воздействию радиочастотного электромагнитного поля. Передатчики телевизионные должны обладать устойчивостью к воздействию радиочастотного электромагнитного поля со следующими параметрами: * напряженность поля не менее 10 В/м; *диапазон частот от 80 МГц до 1000 МГц; *модуляция: амплитудная, не менее 80%. 2.2.2. Устойчивость к воздействию электростатических разрядов.	
Вещание не должно прекращаться в случае неисправности основного передатчика и в автоматическом режиме должно переключиться на резервный передатчик; *цифровые передатчики мощностью не менее 100Вт (1+1) после фильтра - два передатчика Single PLP, системой автоматического резервирования передатчиков с РЧ–кабелями, эквивалентом нагрузки, IP выходы, ASI входы, контроль по SNMP.	В п. 2.6. КЗ «Комплект поставки» четко указано: • модель передатчика: MTX D 200 / UD (1+1). • Состав: два возбудителя, два усилителя мощности, блок управления и автоматического переключения, балансная нагрузка, РЧ-кабели, ASI входы, IP входы, контроль по SNMP. Режимы сигнала: Single PLP / Multi PLP. – наличие в комплектации передатчика блока управления и автоматического переключения по умолчанию подразумевает под собой переключение в

	автоматическом режиме в случае неисправности основного передатчика на резервный. Кроме того, в приложенной технической спецификации к конкурсной заявке (КЗ) предлагаемого к поставке оборудования приведены технические характеристики передатчика, и схема передатчика в конфигурации 1+1 (см. приложенный рис.), что подразумевает под собой полный автоматический резерв без прекращения вещания. **Просим разъяснить несоответствие требованиям ТС по данному замечанию с технической аргументацией.**
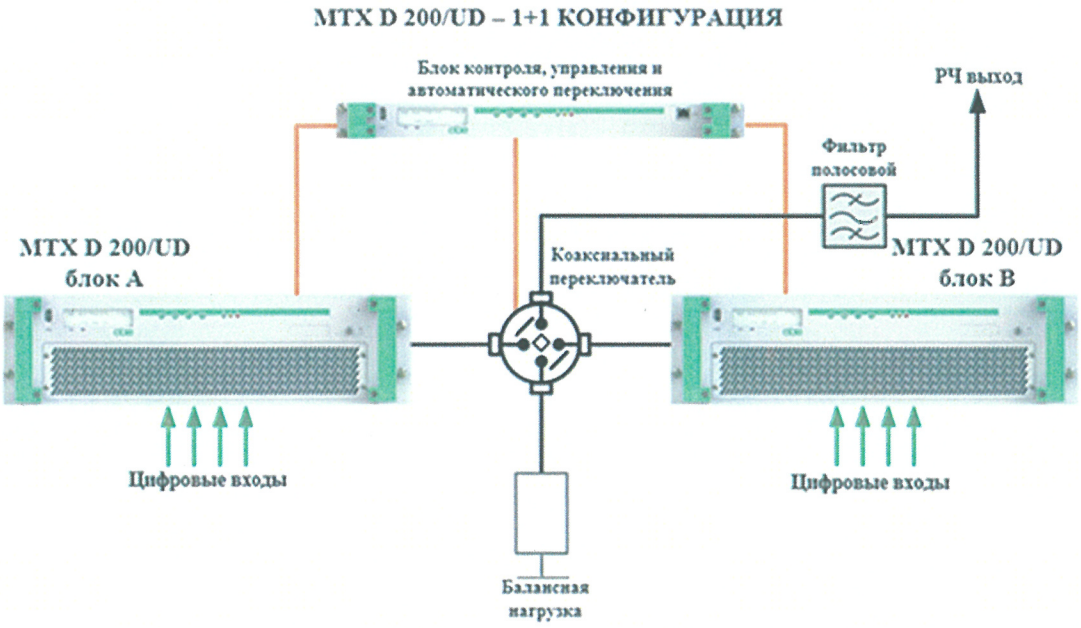	
На планке, укрепленной на передатчиках». А также, в разделе «Наименование товара с указанием марки и/или товарного знака либо знака обслуживания, модели, типа» не указан наименование предлагаемого товара.;	В пп. 2.6.1. и 2.6.2. КЗ «Маркировка и упаковка передатчика» четко указано: • соответствует техническим требованиям Полное соответствие требованиям: IATA, IMDG, ADR, Директива 2008/68/EU, IEC 62368-1, ISO 7010, EN 15552, EN ISO 13355, EN ISO 2233, EN ISO 2248, EN IEC 82079-1, IEC 60417. • Идентификационные данные производителя на планке передатчика соответствует техническим требованиям с обязательным нанесением -кода или данных изготовителя; -порядкового номера по системе нумерации изготовителя; (серийный номер) -года изготовления или кода, его заменяющий. Так же в разделе «Маркасы және/немесе тауар белгісі не қызмет көрсету белгісі, моделі, типі көрсетілген тауардың атауы» («Наименование товара с указанием марки и/или товарного знака либо знака обслуживания, модели, типа») четко указано: • ABE ELETTRONICA MTX D 200 / UD (1+1)

	В п. 2.6. КЗ «Комплект поставки» четко указано: • модель передатчика: MTX D 200 / UD (1+1). **Просим разъяснить несоответствие требованиям ТС по данному замечанию**.

Кроме того, сообщаем, что все характеристики предлагаемого цифрового передатчика, включая технические параметры, были в полном объеме отражены в техническом описании оборудования, приложенном к конкурсной заявке. Данное описание предоставлено в целях дополнительного раскрытия информации и уточнения параметров, указанных в конкурсной заявке.

Учитывая изложенное, на основании ст. 47 Закона Республики Казахстан «О государственных закупках», ТОО «SAM-Trade» считает отклонение своей конкурсной заявки необоснованным и незаконным.

В связи с этим ТОО «SAM-Trade» требует признать закупку по лоту № 84916371-ОК2 конкурса № 16816600-ОК1 несостоявшейся ввиду выявленных нарушений с последующим аннулированием результатов конкурса по указанному лоту.

Дополнительно просим уполномоченный орган рекомендовать АО «Казтелерадио» провести пересмотр конкурсной документации с целью устранения выявленных нарушений, а также исключения необоснованных требований, ограничивающих участие потенциальных поставщиков.

Генеральный Директор
ТОО SAM-Trade **Кадырбаева С.А.**

Исполнитель
Дуйсенбаев С.Ш
tender@sam.kz
87715074770

Прецизионные кондиционеры · Источники Бесперебойного Питания · Дизель-генераторы · Электропитающие установки · Системы охлаждения · Аккумуляторные батареи