Заказчик: ГУ «Управление энергетики города Астаны»

Разработчик: ТОО «A- Projekt»

Рабочий проект

Реконструкция ТМ-33по ул.Махтумкули на участке от ул.Жансугурова до ул.Мустафина, с увеличением диаметра с 2Ду800мм на 2Ду1000мм

Том 3

Альбом 4

Тепловые сети.

Конструкции металлические

Астана 2025г.

Заказчик: ГУ«Управление энергетики города Астаны»

Разработчик: ТОО «A-Projekt»

Рабочий проект

Реконструкция ТМ-33по ул.Махтумкули на участке от ул.Жансугурова до ул.Мустафина, с увеличением диаметра с 2Ду800мм на 2Ду1000мм

Том 3

Альбом 4

Тепловые сети
Конструкции металлические

Директор Сулейменова А.Т.

ГИП Оралова М.А.

Астана 2025г.

Ведомость рабочих чертежей основного комплекта

Лист	Наименование	Примечание
1	Общие данные	
2	Переходная площадка тип 1	

Ведомость ссылочных и прилагаемых документов

Обозначение	Наименование	Примечание
	Ссылочные документы	
серия 1.263.2-4 вып.4	Унифицированные конструкции стальных ферм для покрытий зальных помещений общественных зданий	
серия 1.450.3-6 вып.3	Лестницы, площадки, стремянки и ограждения стальные производственных зданий промышленных предприятий	
	Прилагаемые документы	
-ТС.КМ.СМ	Спецификация металлопроката	1 лист

1. Рабочий проект разработан на основании задания на проектирование выданного отделом ТС, и технического задания на проектирование и является заданием для разработки чертежей марки КМД.
2. Природно-климатические условия строительной площадки:
   - район строительства - IВ по СНиП РК 2.04-01-2001;
   - ветровой район - II - (30кг/м2);
   - снеговой район - II п - (70кг/м2);
   - температура воздуха наиболее холодной пятидневки - минус 39°С по СНиП РК 2.04-01-2010;
3. Сварку выполнять в соответствии со СНиП РК 5.03-37-2005, СНиП РК 5.04-23-2002, электроды для сварных соединений - Э42.
4. Длину и катеты сварных швов назначать по усилиям данным в ведомости элементов, элементы принятые конструктивно крепить на усилие 50 кН.
5. Все сварные швы по ГОСТ 5264-80, тавровые и угловые по усилиям в элементах конструкций, стыковые с полным проваром.
6. Во время монтажа обеспечить устойчивость как отдельных элементов, так и сооружения в целом.
7. Степень очистки конструкций перед нанесением покрытия II по ГОСТ 9.402-2004.
8. Покрытие - эмаль ПФ-115 ГОСТ 6465-76 в два слоя, по грунтовке ГФ-021 ГОСТ 25129-82 один слой.
9. При производстве строительно-монтажных работ руководствоваться указаниями СНиП на соответствующие виды работ и СНиП РК 1.03-05-2001 "Охрана труда и техника безопасности в строительстве."
10. Акты освидетельствования работ по СН РК 1.03-00-2011 "Строительное производство. Организация строительства предприятий, зданий и сооружений".
11. Изготовление, монтаж эксплуатацию металлоконструкций производить в соответствии с требованиями технического регламента "Требования к безопасности металлических конструкций" (постановление №1353 правительства РК от 31.12.2008г.); безопасность строительных материалов, изделий и конструкций" (постановление №96 правительства РК от 04.02.2004г.).

ВНИМАНИЕ!

Производство работ без проекта производства работ - ЗАПРЕЩАЕТСЯ!

Технические решения, принятые в рабочих чертежах, соответствуют требованиям экологических, санитарно-гигиенических, противопожарных и других норм, действующих на территории Республики Казахстан и обеспечивают безопасную для жизни и здоровья людей эксплуатацию объекта при соблюдении мероприятий, предусмотренных чертежами.

Главный инженер проекта _____ Оралова М.А.

Согласовано:
Группа ТС Адильбеков

Взамен инв. №
Подп. и дата
Инв. № подл.

Изм.	Кол.уч.	Лист	№док.	Подп.	Дата
ГИП		Оралова М.А.			
Проверил		Оралова М.А.			
Разработал		Ахметов И.Н.			

457/10/2024-ТС.КМ

Реконструкция ТМ-33 по ул. Махмуткули на уччастке от ул. Жансугурова до ул. Мустафина, с увеличением диаметра с 2Ду800 на 2Ду 1000мм

Тепловые сети

Стадия	Лист	Листов
РП	1	2

Общие данные

ТОО «A- Projekt»

Формат А3

Схема расположения стоек площадки

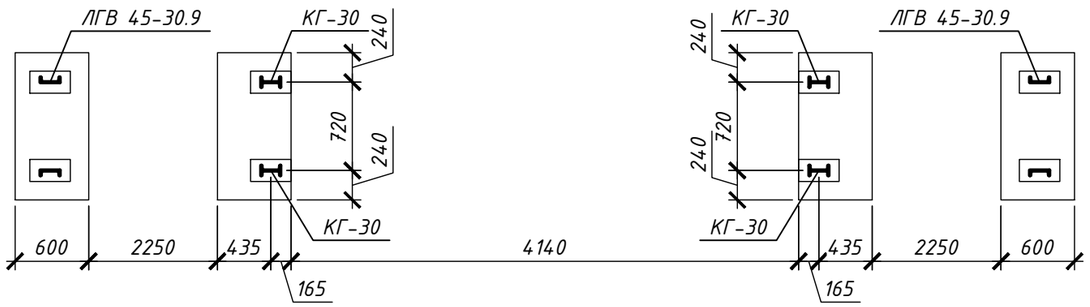

Ведомость элементов

Марка элемента	Сечение			Усилие для прикрепления			Наименование или марка материала	Примечание
	эскиз	поз.	состав	A, кН	N, кН	M, кН*м		
КГ-30	Стойку выполнить по сер. 1.450.3-7.94 вып. 2						С235	
ПГВ-48.9	Площадку выполнить по сер. 1.450.3-7.94 вып. 2						С235	
ОПБГ-10.48	Ограждение выполнить по сер. 1.450.3-7.94 вып. 2						С235	
ЛГВ 45-30.9	Лестнциа выполнить по сер. 1.450.3-7.94 вып. 2						С235	
ОЛГ 45-10.30	Ограждение выполнить по сер. 1.450.3-7.94 вып. 2						С235	

1-1

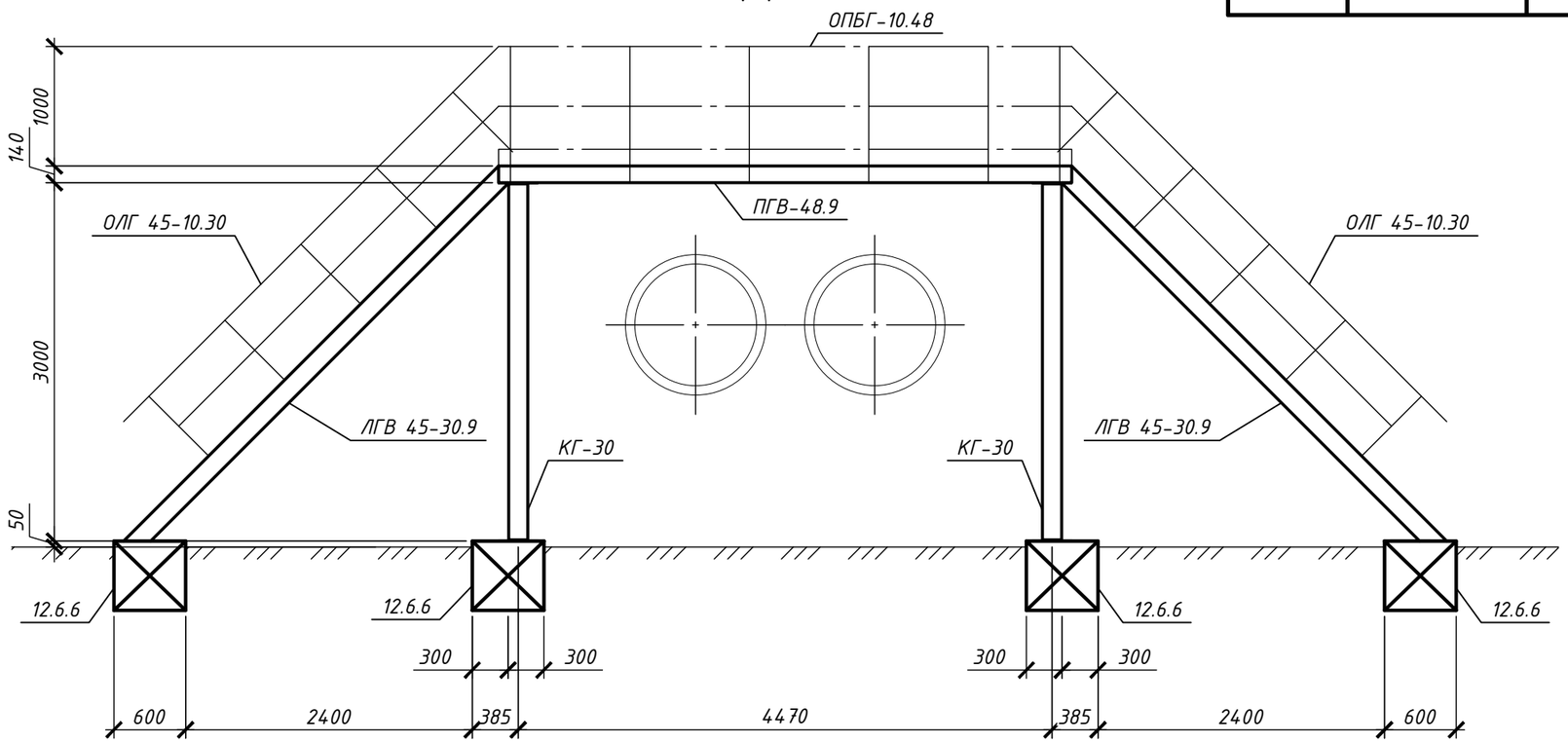

Схема расположения площадки тип 3

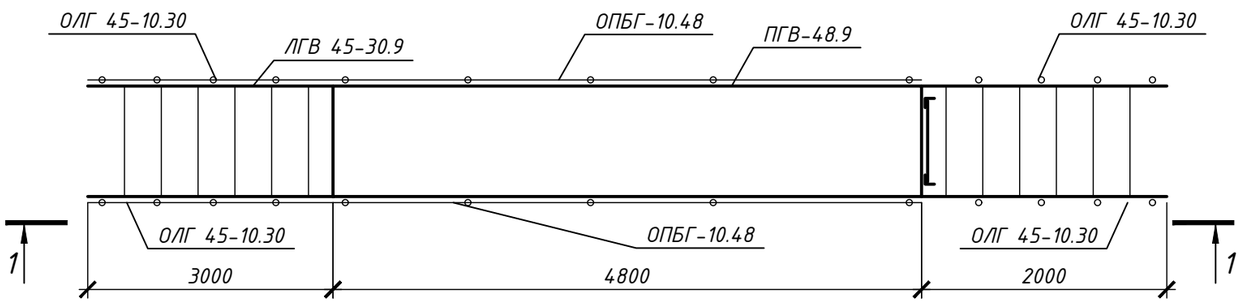

Примечание:

1. Схему расположения фрагмента смотреть раздел "ТС".
2. Общее кол-во площадок составляет 12шт.

Изм.	Кол.уч.	Лист	№док.	Подп.	Дата	457/10/2024-ТС.КМ
						Реконструкция ТМ-33 по ул. Махмуткули на уччастке от ул. Жансугурова до ул. Мустафина, с увеличением диаметра с 2Ду800 на 2Ду 1000мм
ГИП		Оралова М.А.				Тепловые сети — Стадия: РП; Лист: 2; Листов:
Проверил		Оралова М.А.				
Разработал		Ахметов И.Н.				Переходная площадка — ТОО "КазЭнергоСервисСтрой"

Согласовано:

Взамен инв. №

Подп. и дата

Инв. № подл.

Формат А3

Формат А3

Спецификация металлопроката

Наименование профиля ГОСТ, ТУ	Наименование или марка металла ГОСТ, ТУ	Номер или размеры профиля, мм.	№ п.п.	Масса металла по элементам конструкций, т																	Общая масса, т
				Стойки	Площадки с ограждением и настилом	Лестница с ограждением														Код АГСК	
1	2	3	4	5	6	7	8	9	10	11	12	13	14	15	16	17	18	19	20	21	22
Сер. 1.450.3-7.94 в.2	С235 ГОСТ27772-88	КГ-30	1	0.7																214-202-0301-0002	0.7
		ПГВ-48.9	2		2.6															214-203-0202-0002	2.6
		ОПБГ-10.48	3		0.8															214-201-0102-0010	0.8
		ЛГВ 45-30.9	4			4.3														214-203-0202-0003	4.3
		ОЛГ 45-10.30	5			0.8														214-201-0102-0010	0.8
Итого масса металла			6	0.7	3.4	5.1															9.20
В том числе по маркам	С235		7	0.7	3.4	5.1															9.20

1. Спецификация дана без учета отходов на обработку и массы наплавленного металла.

Изм.	Кол.уч.	Лист	№док.	Подп.	Дата	457/10/2021-ТС.КМ		
ГИП		Оралова М.А.				Тепловые сети	Стадия	Лист	Листов
							РП	1	
Проверил		Оралова М.А.				Спецификация металлопроката	ТОО "КазЭнергоСервисСтрой"		
Разработал		Ахметов И.Н.							

Согласовано:

Взамен инв. №

Подп. и дата

Инв. № подл.

Формат А3

Формат А3