ТАМОЖЕННЫЙ СОЮЗ

ОДОБРЕНИЕ ТИПА ТРАНСПОРТНОГО СРЕДСТВА

№ **ТС RU E-KZ.АБ58.01313**

Срок действия с **25 апреля 2024 г.** по **24 апреля 2027 г.**

ОРГАН ПО СЕРТИФИКАЦИИ

продукции "М-ФОНД"

Общества с ограниченной ответственностью "Агентство по экспертизе и испытаниям продукции" (ОС "М-ФОНД" ООО "АЭИП")

место нахождения: 125167, Россия, г. Москва, ул. Викторенко, д. 16, стр. 1; фактический адрес: 125167, Россия, г. Москва, ул. Викторенко, д. 16, стр. 1;
тел.: +7 (495) 150-1658 / факс: +7 (495) 150-1658;
электронная почта: info@mfond.org; аттестат аккредитации № RA.RU.11АБ58

ТРАНСПОРТНЫЕ СРЕДСТВА

МАРКА	JAC
КОММЕРЧЕСКОЕ НАИМЕНОВАНИЕ	T9, T9 EV, FRISON T9, FRISON, HUNTER, T9 PRO, T9 PLUS, KMC T9
ТИП	T9
МОДИФИКАЦИИ	—
КАТЕГОРИЯ	N_1G
ЭКОЛОГИЧЕСКИЙ КЛАСС	5
ЗАЯВИТЕЛЬ И ЕГО АДРЕС	Товарищество с ограниченной ответственностью "СарыаркаАвтоПром", БИН 100540013595, место нахождения и фактический адрес: 110000, Костанайская область, город Костанай, улица Промышленная, дом 41, Республика Казахстан, тел.: +7 (7142) 39-10-04, факс: —, электронная почта: inform@sap.kz
ИЗГОТОВИТЕЛЬ И ЕГО АДРЕС	Товарищество с ограниченной ответственностью "СарыаркаАвтоПром", место нахождения и фактический адрес: 110000, Костанайская область, город Костанай, улица Промышленная, дом 41, Республика Казахстан
ПРЕДСТАВИТЕЛЬ ИЗГОТОВИТЕЛЯ И ЕГО АДРЕС	Представитель в Российской Федерации, Республике Беларусь, Республике Армения и Киргизской Республике: Общество с ограниченной ответственностью "ДЖАК АВТОМОБИЛЬ", ОГРН 1127746758391, место нахождения: 109004, г. Москва, Товарищеский пер., д. 31, стр. 5, Российская Федерация, фактический адрес: 142703, Московская обл., Ленинский р-он, г.п. Горки Ленинские, Промзона Пуговичино, вл. 8, Российская Федерация, тел.: +7 (495) 789 44 88, факс: +7 (495) 789 44 88, электронная почта: russia@jac.com.cn
СБОРОЧНЫЙ ЗАВОД И ЕГО АДРЕС	110000, Костанайская область, город Костанай, улица Промышленная, дом 41, Республика Казахстан

ПОСТАВЩИК СБОРОЧНЫХ КОМПЛЕКТОВ И ЕГО АДРЕС	—

соответствуют требованиям технического регламента Таможенного союза "О безопасности колесных транспортных средств".

Действие данного ОДОБРЕНИЯ ТИПА ТРАНСПОРТНОГО СРЕДСТВА распространяется на серийно выпускаемую продукцию.

Данное ОДОБРЕНИЕ ТИПА ТРАНСПОРТНОГО СРЕДСТВА без приложений недействительно.
Приложение № 1. Общие характеристики транспортного средства
Приложение № 2. Перечень документов, явившихся основанием для оформления ОДОБРЕНИЯ ТИПА ТРАНСПОРТНОГО СРЕДСТВА
Приложение № 3. Описание маркировки транспортного средства
Приложение № 4. Общий вид транспортного средства на двух страницах

ДОПОЛНИТЕЛЬНАЯ ИНФОРМАЦИЯ

Использованы сообщения по Правилам ООН № 13-12, 139-00 и 140-00 вместо сообщений по Правилам ООН № 13-11

Использованы сообщения по Правилам ООН № 141-01 вместо сообщений по Правилам ООН № 64-02 (мониторинг давления воздуха в шинах)

Использованы сообщения по Правилам ООН № 14-09 и 145-00 вместо сообщений по Правилам ООН № 14-07

Руководитель органа по сертификации **А.С. Никитин**
инициалы, фамилия

Дата оформления « 01 » апреля 2024 г.

ОДОБРЕНИЕ ТИПА ТРАНСПОРТНОГО СРЕДСТВА УТВЕРЖДЕНО.
Внесена запись в реестр за № ТС RU E-KZ.АБ58.01313 от « 25 » апреля 2024 г.

Руководитель (заместитель Руководителя) **РОССТАНДАРТА**
наименование уполномоченного органа государственного управления
А.П. Шалаев
инициалы, фамилия

СВЕДЕНИЯ О СЕРТИФИКАТЕ ЭП

Сертификат: 04765574003FB0B38D4CAA2A21FA41BE18
Кому выдан: Никитин Андрей Станиславович
Действителен: с 14.07.2023 до 14.07.2024

Подлинник электронного документа, подписанного ЭП, хранится в системе электронного документооборота Федерального агентства по техническому регулированию и метрологии

СВЕДЕНИЯ О СЕРТИФИКАТЕ ЭП

Сертификат: 00BA078DCB65D74194C86A5F64A07C6B4D
Кому выдан: Шалаев Антон Павлович
Действителен: с 27.02.2024 до 22.05.2025

ОБЩИЕ ХАРАКТЕРИСТИКИ ТРАНСПОРТНОГО СРЕДСТВА

Колесная формула/ведущие колеса	4х4 / все
Схема компоновки транспортного средства	полноприводная
Расположение двигателя	переднее продольное
Исполнение загрузочного пространства	бортовая цельнометаллическая платформа с открывающимся задним бортом
Кабина	цельнометаллическая, четырехдверная, пятиместная

Габаритные размеры, мм	
– длина	5330
– ширина	1965
– высота	1880
База, мм	3110
Колея передних/задних колес, мм	1610 / 1610

Масса транспортного средства в снаряженном состоянии, кг	1960…2045
Технически допустимая максимальная масса транспортного средства, кг	3100
Технически допустимая максимальная масса, приходящаяся на каждую из осей транспортного средства, начиная с передней оси, кг	
– на переднюю ось	1250
– на заднюю ось	1950
Максимальная масса прицепа, кг	буксировка прицепа не предусмотрена

Двигатель внутреннего сгорания (марка, тип)	N20TG
	четырехтактный, с турбонаддувом, с принудительным зажиганием
– количество и расположение цилиндров	4, рядное
– рабочий объем цилиндров, $см^3$	1998
– степень сжатия	10.0
– максимальная мощность, кВт ($мин^{-1}$)*	165 (5500)
– максимальный крутящий момент, Н·м ($мин^{-1}$)	390 (1900…3000)
Топливо	бензин с октановым числом не менее 92
Система питания (тип)	Распределенный впрыск топлива
Блок управления (маркировка)	UAES, UD8
Форсунки (тип, маркировка)	UAES, HDEV6

* - по Правилам ООН № 85

Приложение № 1

Нагнетатель воздуха (тип, маркировка)	Jiaxing Fengwo Supercharging Technology Co., Ltd., VT02
Воздушный фильтр (тип, маркировка)	Jiangsu Xingchenxing Auto Accessories Co., Ltd, 11091P01
Система зажигания (тип)	микропроцессорная
Катушка (модуль) зажигания (маркировка)	DELPHI, 42039917
Свечи (маркировка)	NGK, SIFR6B7G
Система выпуска и нейтрализации отработавших газов	два глушителя, система нейтрализации отработавших га-зов
Нейтрализаторы (маркировка)	
– 1 ступень	HARBIN DONGAN AUTO ENGINE CO., LTD, 1044300P33Z0
– 2 ступень	HARBIN DONGAN AUTO ENGINE CO., LTD, 1200120P33Z0
Глушители (маркировка)	
– 1 ступень	Hefei Huiling Automobile Parts Co.,Ltd., 1200P
– 2 ступень	Hefei Huiling Automobile Parts Co.,Ltd., 1203300P33Z0

Трансмиссия	гидромеханическая, с автоматическим и возможностью ручного управления
Сцепление (марка, тип)	—
Коробка передач (марка, тип)	A8R50
	автоматическая с возможностью ручного управления
– число передач и передаточные числа	вперед – 8, назад – 1
I -	5.000
II -	3.200
III -	2.143
IV -	1.720
V -	1.314
VI -	1.000
VII -	0.822
VIII -	0.640
З.Х. -	3.456
Раздаточная коробка (тип)	BorgWarner или ZOMAX или Anhui Xingrui Gear Transmission Co., Ltd., механическая двухступенчатая, с отключением привода переднего моста
– число передач и передаточные числа	2
высшее -	1.000
низшее -	2.480
Главная передача (тип)	гипоидная
– передаточное число	3.909

Подвеска	
Передняя (описание)	независимая, пружинная, на двух поперечных рычагах, с гидравлическими телескопическими амортизаторами, со стабилизатором поперечной устойчивости

Приложение № 1

Подвеска	
Задняя (описание)	зависимая, рессорная, с гидравлическими телескопическими амортизаторами или зависимая, пружинная, на продольных рычагах, с гидравлическими телескопическими амортизаторами, со стабилизатором поперечной устойчивости

Рулевое управление (описание)	с электроусилителем
– рулевой механизм (тип)	"шестерня – рейка"

Тормозные системы	
Рабочая (описание)	привод гидравлический, двухконтурный, с разделением на контуры по осям, с АБС, тормозные механизмы всех колес – дисковые
Запасная (описание)	любой из контуров рабочей тормозной системы
Стояночная (описание)	дисковые тормозные механизмы рабочей тормозной системы задних колес с электромеханическим приводом

Шины	обозначение размера	индекс несущей способности для максимально допустимой нагрузки	обозначение категории скорости
	265/60 R18	110	T или H

Оборудование транспортного средства	устройство вызова экстренных оперативных служб, электронная система контроля устойчивости, совмещенная система вентиляции, отопления и кондиционирования (система управления климатом), иммобилайзер, ISOFIX по заказу: датчики парковки, люк в крыше, камера кругового обзора

Руководитель органа по сертификации **А.С. Никитин**

инициалы, фамилия

СВЕДЕНИЯ О СЕРТИФИКАТЕ ЭП

Сертификат: 04765574003FB0B38D4CAA2A21FA41BE18
Кому выдан: Никитин Андрей Станиславович
Действителен: с 14.07.2023 до 14.07.2024

Перечень документов, явившихся основанием для оформления
ОДОБРЕНИЯ ТИПА ТРАНСПОРТНОГО СРЕДСТВА

Элементы объектов технического регулирования, в отношении которых установлены требования безопасности	Наименование и происхождение документа, подтверждающего соответствие	Номер документа и дата выпуска
1	2	3
Выступающие части конструкции, пункт 11 ТР ТС 018/2011	Декларация о соответствии, Товарищество с ограниченной ответственностью "СарыаркаАвтоПром", Республика Казахстан	ЕАЭС N RU Д-KZ.АБ58.В.00055/24 с 28.03.2024 по 27.03.2028
Кондиционеры и холодильное оборудование, пункт 12 ТР ТС 018/2011	—"—	—"—
Возможность оснащения аппаратурой спутниковой навигации, пункт 13 ТР ТС 018/2011	—"—	—"—
Оснащение устройством вызова экстренных оперативных служб, пункт 13.1 ТР ТС 018/2011	—"—	—"—
Интерфейс, пункт 15 ТР ТС 018/2011	—"—	—"—
Световозвращатели, Правила ООН № 3-02	Сообщение, Ministère de la Mobilité et des Travaux publics, Великое Герцогство Люксембург	E13*48R06/18*10142*01 от 16.11.2023
Устройства для освещения заднего регистрационного знака, Правила ООН № 4-01	—"—	—"—
Указатели поворота, Правила ООН № 6-01	—"—	—"—
Указатели поворота, Правила ООН № 6-02	—"—	—"—
Габаритные огни, сигналы торможения, Правила ООН № 7-02	—"—	—"—
Габаритные огни, сигналы торможения, Правила ООН № 7-03	—"—	—"—
Устойчивость к воздействию внешних источников электромагнитного излучения и электромагнитная совместимость, Правила ООН № 10-05	Сертификат соответствия, Орган по сертификации продукции "М-ФОНД" Общества с ограниченной ответственностью "Агентство по экспертизе и испытаниям продукции", RA.RU.11АБ58, Российская Федерация	ЕАЭС RU C-KZ.АБ58.В.03307/24 с 28.03.2024 по 27.03.2028

Приложение № 2

1	2	3
Замки и петли дверей, Правила ООН № 11-04	Сообщение, Ministère de la Mobilité et des Travaux publics, Великое Герцогство Люксембург	E13*11R04/02*6202*01 от 15.11.2023
Эффективность тормозных систем, Правила ООН № 13-11	—"—	E13*139R00/02*0169*00 от 04.08.2023 E13*139R00/02*0169*01 от 16.11.2023 E13*13R12/01*6359*00 от 08.08.2023 E13*13R12/02*6359*01 от 06.12.2023 E13*140R00/04*0172*00 от 26.07.2023 E13*140R00/04*0172*01 от 16.11.2023
Места крепления ремней безопасности, Правила ООН № 14-07	—"—	E13*145R00/02*0104*01 от 16.11.2023 E13*14R09/02*9907*01 от 15.11.2023
Оснащение транспортных средств удерживающими системами, Правила ООН № 16-06	—"—	E13*16R06/12*10567*01 от 15.11.2023
Прочность сидений и их креплений, Правила ООН № 17-09	—"—	E13*17RA09/01*6330*01 от 16.11.2023
Передние противотуманные фары, Правила ООН № 19-05	—"—	E13*48R06/18*10142*01 от 16.11.2023
Фонари заднего хода, Правила ООН № 23-00	—"—	—"—
Подголовники сидений, Правила ООН № 25-04	—"—	E13*17RA09/01*6330*01 от 16.11.2023
Оснащение звуковыми сигнальными приборами, Правила ООН № 28-00	—"—	E13*28R00/06*6422*01 от 15.11.2023
Защитные свойства кабин, Правила ООН № 29-03	—"—	E13*29R03/05*0091*01 от 15.11.2023
Оснащение шинами*, Правила ООН № 30-02	Сообщение, RDW Division Vehicle Regulation & Admission, Нидерланды	E4*30R02/21*126399*00 от 28.09.2020 E4-30R-0296262 Ext,1 от 06.08.2021
	Сообщение, RDW Vehicle Technology Division, Нидерланды	E4-30R-0283822 от 26.08.2016
Пожарная безопасность, Правила ООН № 34-03	Сообщение, Ministère de la Mobilité et des Travaux publics, Великое Герцогство Люксембург	E13*34R03/02*6587*01. от 15.11.2023

Приложение № 2

1	2	3
Задние противотуманные огни, Правила ООН № 38-00	Сообщение, Ministère de la Mobilité et des Travaux publics, Великое Герцогство Люксембург	E13*48R06/18*10142*01 от 16.11.2023
Механизмы измерения скорости, Правила ООН № 39-01	—"—	E13*39R01/02*10180*01 от 16.11.2023
Оснащение безопасными стёклами, Правила ООН № 43-01	—"—	E13*43R01/10*10139*01 от 16.11.2023
Оснащение устройствами непрямого обзора, Правила ООН № 46-05	—"—	E13*46R05/00*10199*01 от 16.11.2023
Оснащение устройствами освещения и световой сигнализации, Правила ООН № 48-06	—"—	E13*48R06/18*10142*01 от 16.11.2023
Внешний шум, Правила ООН № 51-03	—"—	E13*51R03/07*11287*01 от 14.11.2023
Травмобезопасность наружных выступов, Правила ООН № 61-00	—"—	E13*61R00/03*0638*01 от 04.12.2023
Системы мониторинга давления воздуха в шинах, Правила ООН № 64-02	—"—	E13*141R01/02*0089*01 от 16.11.2023
Рулевое управление, Правила ООН № 79-04	—"—	E13*79R04/03*2830*01 от 16.11.2023
Выбросы, Правила ООН № 83-06 (экологический класс 5)	—"—	E13*83R06/18/M*7292*01 от 01.12.2023
Максимальная мощность, Правила ООН № 85-00	—"—	E13*85R00/11*0820*01 от 01.12.2023
Дневные ходовые огни, Правила ООН № 87-01	—"—	E13*48R06/18*10142*01 от 16.11.2023
Расход топлива и выбросы углекислого газа. Расход электроэнергии и запас хода транспортных средств с электроприводом, Правила ООН № 101-01	—"—	E13*101R01/11*7214*01 от 16.11.2023
Фары ближнего и дальнего света, Правила ООН № 112-00	—"—	E13*48R06/18*10142*01 от 16.11.2023
Защита транспортного средства от несанкционированного использования, Правила ООН № 116-01	—"—	E13*116R01/00*1123*01 от 01.12.2023
Уровень шума от качения шин*, Правила ООН № 117-02, стадия 2	Сообщение, RDW Division Vehicle Regulation & Admission, Нидерланды	E4-117R-025901 S2WR2 Ext.6 от 27.08.2018 E4-117R-028657 Ext.9 02S2WR2 от 09.11.2022

Приложение № 2

1	2	3
Уровень шума от качения шин*, Правила ООН № 117-02, стадия 2 (продолжение)	Сообщение, RDW Division Vehicle Regulation & Admission, Нидерланды	E4-117R-029071 Ext.8 S2WR2 от 12.05.2022
Сцепление шин на мокром покрытии*, Правила ООН № 117-02	—"—	E4-117R-025901 S2WR2 Ext.6 от 27.08.2018 E4-117R-028657 Ext.9 02S2WR2 от 09.11.2022 E4-117R-029071 Ext.8 S2WR2 от 12.05.2022
Сопротивление качению шин*, Правила ООН № 117-02, стадия 2	—"—	—"—
Органы управления транспортных средств - идентификация, Правила ООН № 121-01	Сертификат соответствия, Орган по сертификации продукции "М-ФОНД" Общества с ограниченной ответственностью "Агентство по экспертизе и испытаниям продукции", RA.RU.11АБ58, Российская Федерация	ЕАЭС RU C-KZ.АБ58.В.03308/24 с 28.03.2024 по 27.03.2028
Системы отопления, Правила ООН № 122-00	Сообщение, Ministère de la Mobilité et des Travaux publics, Великое Герцогство Люксембург	E13*122R00/06*0338*01 от 16.11.2023
Обеспечение защиты пешеходов, Правила ООН № 127-03	—"—	E13*127R03/01/E*0204*01 от 16.11.2023
Внутренний шум, пункт 2 приложения № 3 к ТР ТС 018/2011	Сертификат соответствия, Орган по сертификации продукции "М-ФОНД" Общества с ограниченной ответственностью "Агентство по экспертизе и испытаниям продукции", RA.RU.11АБ58, Российская Федерация	ЕАЭС RU C-KZ.АБ58.В.03309/24 с 28.03.2024 по 27.03.2028
Содержание вредных (загрязняющих) веществ в воздухе обитаемого помещения транспортного средства, пункт 3 приложения № 3 к ТР ТС 018/2011	—"—	ЕАЭС RU C-KZ.АБ58.В.03310/24 с 28.03.2024 по 27.03.2028
Передняя обзорность, пункт 5 приложения № 3 к ТР ТС 018/2011	—"—	ЕАЭС RU C-KZ.АБ58.В.03311/24 с 28.03.2024 по 27.03.2028

Приложение № 2

1	2	3
Весовые ограничения, действующие в отношении транспортных средств, пункт 14 приложения № 3 к ТР ТС 018/2011	Сертификат соответствия, Орган по сертификации продукции "М-ФОНД" Общества с ограниченной ответственностью "Агентство по экспертизе и испытаниям продукции", RA.RU.11АБ58, Российская Федерация	ЕАЭС RU C-KZ.АБ58.В.03312/24 с 28.03.2024 по 27.03.2028
Оснащение устройством вызова экстренных оперативных служб, пункт 16 приложения № 3 к ТР ТС 018/2011	—"—	ЕАЭС RU C-KZ.АБ58.В.03313/24 с 28.03.2024 по 27.03.2028
Маркировка и возможность идентификации, приложение № 7 к ТР ТС 018/2011	Декларация о соответствии, Товарищество с ограниченной ответственностью "СарыаркаАвтоПром", Республика Казахстан	ЕАЭС N RU Д-KZ.АБ58.В.00055/24 с 28.03.2024 по 27.03.2028

* Допускается установка шин, соответствующих критериям размерности, минимально допустимого индекса нагрузки и минимальной скоростной категории и имеющих иные подтверждающие соответствие документы (при наличии на шинах маркировки по Правилам ООН № 30 , а также по Правилам ООН № 117 при условии представления в орган по сертификации информации об указанной маркировке).

Руководитель органа по сертификации **А.С. Никитин**

инициалы, фамилия

СВЕДЕНИЯ О СЕРТИФИКАТЕ ЭП

Сертификат: 04765574003FB0B38D4CAA2A21FA41BE18
Кому выдан: Никитин Андрей Станиславович
Действителен: с 14.07.2023 до 14.07.2024

ОПИСАНИЕ МАРКИРОВКИ ТРАНСПОРТНОГО СРЕДСТВА

1. Место расположения и форма единого знака обращения на рынке государств – членов Таможенного союза:
   На табличке изготовителя.
   Рядом с табличкой изготовителя.
   Единый знак обращения на рынке государств – членов Таможенного союза наносится в соответствии с Решением Комиссии Таможенного союза от 15 июля 2011 г. №711.
2. Место расположения таблички изготовителя:
   На средней стойке в проеме передней правой двери.
3. Место расположения идентификационного номера:
3.1. На табличке изготовителя.
3.2. На раме автомобиля, справа, в зоне переднего правого колеса.
4. Структура и содержание идентификационного номера (номеров) транспортных средств:

1	2	3	4	5	6	7	8	9	10	11	12	13	14	15	16	17
M	X	C	3	P	A	B	8	?	?	K	?	?	?	?	?	?

поз. 1 - 3: международный идентификационный код изготовителя (WMI) :
MXC - Товарищество с ограниченной ответственностью «СарыаркаАвтоПром», Республика Казахстан .

поз. 4: код вида транспортного средства:
3 - грузовое транспортное средство,Т9.

поз. 5: исполнение кабины:
P - кабина с двумя рядами сидений.

поз. 6: код технически допустимой максимальной массы:
A - более 2000 кг и менее или равно 3500 кг .

поз. 7: код базы транспортного средства :
B - более 3000 мм и менее или равно 4000 мм.

поз. 8: код вида и объема двигателя:
8 - бензиновый, 1998 куб. см .

поз. 9: контрольный символ:
цифры от «0» до «9» либо буква латинского алфавита «X».

поз. 10: модельный год согласно Таблице 1 Приложения № 7 к ТР ТС 018/2011.

поз. 11: код места нахождения сборочного завода:
K - Костанай.

Приложение № 3

поз. 12 - 17: производственный номер транспортного средства.

Руководитель органа по сертификации **А.С. Никитин**

инициалы, фамилия

СВЕДЕНИЯ О СЕРТИФИКАТЕ ЭП

Сертификат: 04765574003FB0B38D4CAA2A21FA41BE18
Кому выдан: Никитин Андрей Станиславович
Действителен: с 14.07.2023 до 14.07.2024

ОБЩИЙ ВИД ТРАНСПОРТНОГО СРЕДСТВА
JAC, тип T9, коммерческое наименование T9, T9 EV, FRISON T9, FRISON, HUNTER, T9 PRO, T9 PLUS, KMC T9 (исполнение 1)

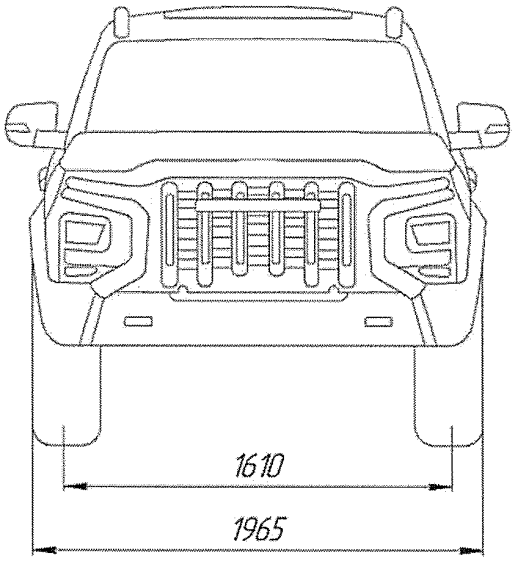

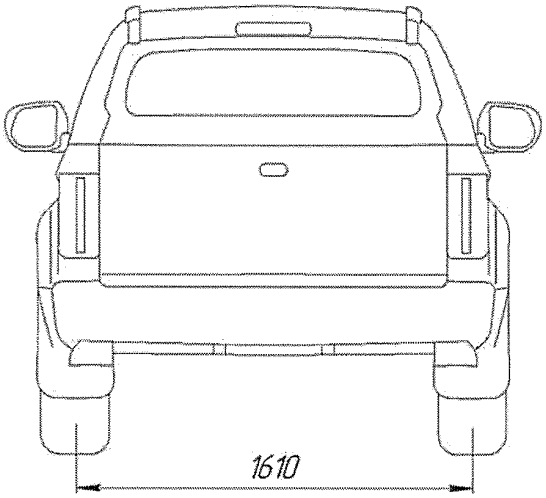

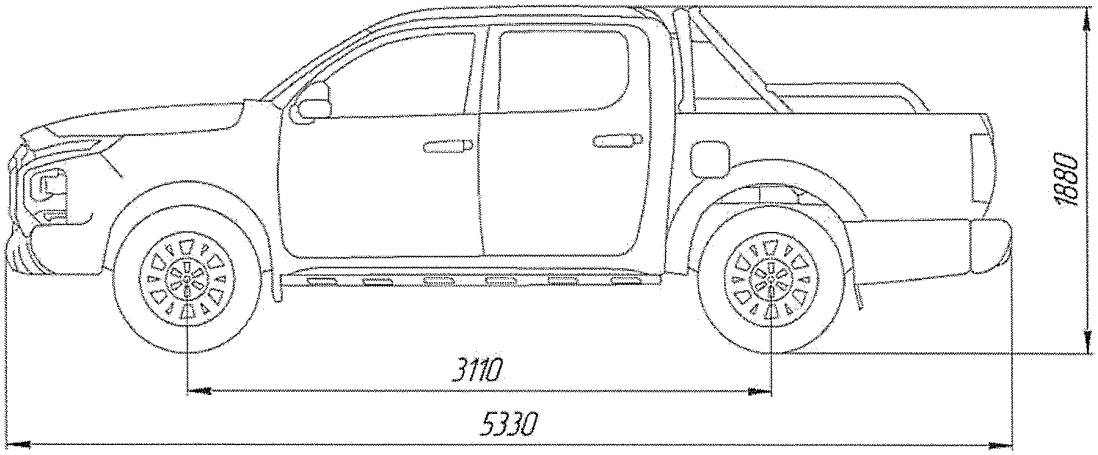

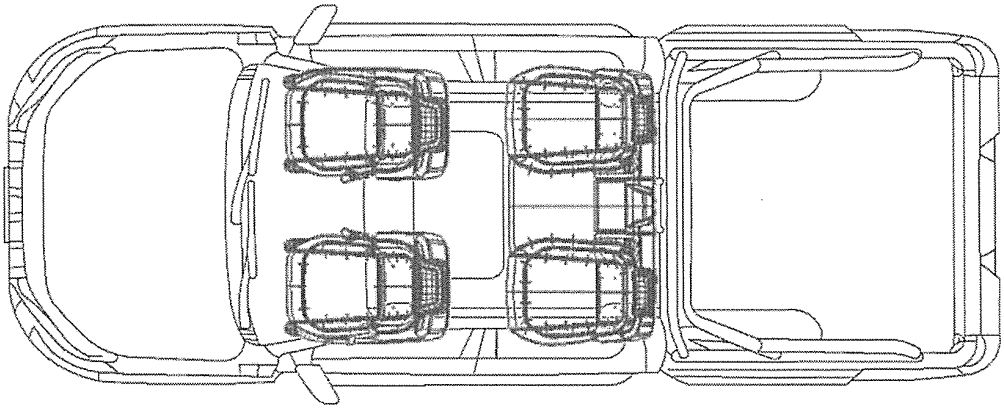

Приложение № 4
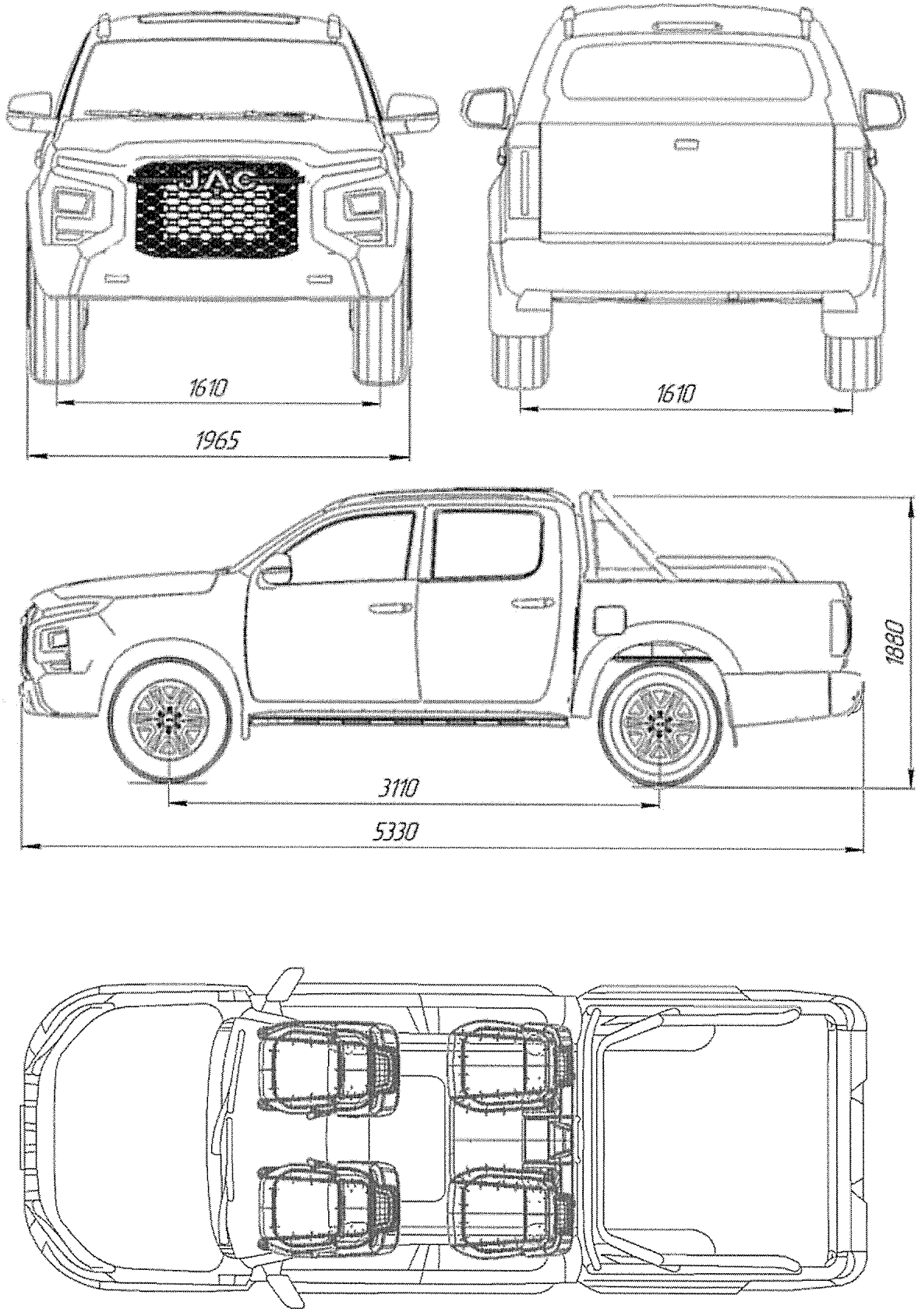
ОБЩИЙ ВИД ТРАНСПОРТНОГО СРЕДСТВА
JAC, тип T9, коммерческое наименование T9, T9 EV, FRISON T9, FRISON, HUNTER, T9 PRO, T9 PLUS, KMC T9 (исполнение 2)