«HIGH TECHNOLOGY SYSTEMS»
JAŶAPKERSHILIGI SHEKTEŶLI
SERIKTESTIGI

HIGH TECHNOLOGY SYSTEMS

ТОВАРИЩЕСТВО С ОГРАНИЧЕННОЙ
ОТВЕТСТВЕННОСТЬЮ
«HIGH TECHNOLOGY SYSTEMS»

Исх. № 150-06
«10» 06 2016 г.

ГУ «Судебная администрация Республики Казахстан»

ЖАЛОБА

о необходимости пересмотра итогов государственных закупок № 17018359-1 и признания конкурса несостоявшимся

ТОО «High Technology Systems» ***(далее – Товарищество)*** обращается касательно протокола итогов № 17857302 представленного на веб-портале государственных закупок, по объявлению № 17018359-1 *(лот № 85697504-ОК1, организатор Государственное учреждение "Судебная администрация Республики Казахстан")* на сумму 30 475 000 тенге, о приобретении рентген-телевизионного комплекса.

В рамках конкурса № 17025578-1 по закупке рентгенотелевизионной установки для досмотра ручной клади победителем определено ИП «ФЕДЯЕВА НАТАЛЬЯ ВАЛЕРЬЕВНА» *(далее – Победитель)*. Согласно представленному техническому предложению Победителя, предлагается оборудование **SECUPLUS SPX-6242i** с заявленными техническими характеристиками, включая:

а) проникающая способность по стали: **42 мм (стандарт) / 44 мм (типовая)**;

б) разрешающая способность по медной проволоке: **42 AWG (стандарт), 44 AWG (типовое);**

в) прочие характеристики, заявленные в соответствии с требованиями конкурсной документации.

Товариществом был проведен анализ производителя **SECUPLUS,** который показал отсутствие сведений о существовании указанной модели в официальных источниках. На официальном сайте (*https://www.secuplusinspection.com/Products/1140025695586111488-0-6.html*) производителя отсутствует информация о рентген-телевизионной установке SECUPLUS SPX-6242i, ее техническое описание, брошюра либо иные материалы.

Более того, на указанном ресурсе размещен сертификат соответствия (*Приложение №1*) на рентгеновские сканеры багажа, в котором приведен

09114

СТ РК ISO9001-2016(ISO 9001:2015) KZ.7500831.07.03.00432 до 16.10.2021
СТ РК ISO14001-2016(ISO 14001:2015) KZ.7500831.07.03.00433 до 16.10.2021

010000, Astana q., Asqar Toqpanov k.,ǵ.10, t.e.b.15
Tel.: +7 (7172) 79-30-29, +7 700 500 6380
e-mail: info@htsystems.kz , www.htsystems.kz

010000, г. Астана, ул. Аскара Токпанова, зд. 10, н.п. 15
Тел.: +7 (7172) 79-30-29, +7 700 500 6380
e-mail: info@htsystems.kz , www.htsystems.kz

перечень всех моделей, прошедших соответствующую оценку соответствия, однако модель SPX-6242i там не указана.

Анализ технических характеристик иных моделей оборудования линейки **SECUPLUS** ***(SPX-6040, SPX-6550, SPX-6550DV, SPX-5030C, SPX-100100, SPX-100100DV),*** представленных на официальном сайте и в открытых источниках, свидетельствует о том, что показатели проникающей способности по стали составляют диапазоны 34-35 мм и 38-40 мм (*согласно Приложению №2).* Указанное подтверждает, что заявленный показатель 42-44 мм выходит за рамки типовых характеристик данной линейки оборудования.

Дополнительно установлено, что представленное Победителем описание функциональных, технических и эксплуатационных характеристик оборудования фактически повторяют требования технической спецификации Заказчика. При этом описание не содержит индивидуализирующих признаков конкретной модели, не сопровождается документами, позволяющими установить происхождение заявленных характеристик.

Ввиду вышеизложенного, Товарищество считает необходимым проведение проверки сведений, представленных Победителем конкурса, путем истребования официальной технической документации производителя, а также документов, подтверждающих наличие модели SECUPLUS SPX-6242i в серийном производстве завода-изготовителя.

Кроме того, установлено, что в технических предложениях потенциальных поставщиков ТОО «НИК-АВТОМАТИКА» (2-е место), ТОО «Inteka Group» (3-е место) и ТОО «Consulting Group Acapello» (заявка которой была отклонена конкурсной комиссией) предложено оборудование **VMI Security** модели **Spectrum 6040**.

Согласно официальной брошюре на сайте производителя (https://vmisecurity.com/wp-content/uploads/2021/06/6040_final_E_update.pdf) разрешающая способность данного оборудования составляет **40 AWG**, тогда как технической спецификацией Заказчика установлено требование не менее **42 AWG и 44 AWG (***Приложение №3).*

Следовательно, указанные предложения содержат прямое несоответствие обязательным техническим требованиям конкурсной документации, что исключает их соответствие условиям конкурса. Указанное несоответствие носит существенный характер, поскольку является одним из ключевых параметров досмотрового оборудования, влияющим на качество досмотра и уровень обнаружения запрещенных предметов, и любое отклонение в сторону более низкого AWG означает фактическое снижение чувствительности системы, что недопустимо в рамках заявленных требований.

В совокупности изложенного, как по рентген-телевизионной установке SECUPLUS SPX-6242i, так и по Spectrum 6040, наблюдаются признаки несоответствия установленным требованиям конкурсной документации, что требует полной и всесторонней проверки достоверности представленных сведений, запроса официальных документов производителей, подтверждения факта существования заявленных моделей в серийном производстве, а также

правовой оценки соответствия заявок участников требованиям законодательства Республики Казахстан о государственных закупках, поскольку допуск к участию и определение победителем поставщика при отсутствии подтвержденных технических характеристик создает риск поставки оборудования, не обеспечивающий требуемый уровень безопасности.

При этом Победитель данного конкурса и вышеупомянутые потенциальные поставщики, принимая участие в конкурсе, **подписали соглашение об участии**, которым подтвердили ознакомление с конкурсной документацией и приняли на себя обязательство предоставить организатору и конкурсной комиссии **достоверные сведения о качественных, технических и иных характеристиках предлагаемого товара**, а также полную ответственность за предоставление в заявке и прилагаемых документах недостоверных сведений.

В связи с изложенным имеются достаточные основания полагать, что сведения и технические характеристики предлагаемого оборудования требуют дополнительной проверки на предмет их достоверности. В случае подтверждения факта представления недостоверной информации данные обстоятельства подлежат правовой оценке в соответствии с пунктом 1 статьи 14 Закона «О государственных закупках» от 1 июля 2024 года, согласно которому потенциальные поставщики или поставщик, предоставившие недостоверную информацию, включаются в реестр недобросовестных участников государственных закупок в порядке, установленным Законом.

В связи с чем, Товарищество считает необходимым:

1. Провести проверку достоверности сведений, представленных Победителем конкурса, а также потенциальными поставщиками.
2. Рассмотреть вопрос о соответствии заявок всех участников требованиям конкурсной документации. При выявлении несоответствий принять меры, предусмотренные законодательством РК о государственных закупках.

С уважением,

Генеральный директор
ТОО «High Technology Systems» **Усманов Р.Т.**

ТОВАРИЩЕСТВО С ОГРАНИЧЕННОЙ ОТВЕТСТВЕННОСТЬЮ
РЕСПУБЛИКА КАЗАХСТАН ГОРОД АСТАНА
HTS HIGH TECHNOLOGY SYSTEMS
БИН 130240002821

Приложение №1

CE for X Ray Baggage Scanner

Feb 28,2019

Certificate of Conformity

Certificate Number: B-S171216097
Low Voltage Directive 2014/35/EU

Beide
Compliance Laboratory

Holder .....:	SHENZHEN SECURITY ELECTRONIC EQUIPMENT CO.,LTD.
Address.....:	Building A, QiFeng Industrial Park, NO.26 BaiLi Road, Xia Li Lang Community, Nan Wan Street, Buji Town, Longgang District, Shenzhen, China
Manufacturer.....:	SHENZHEN SECURITY ELECTRONIC EQUIPMENT CO.,LTD.
Address.....:	01B 1st Floor, C1Building, Xiakeng 2nd Industrial Zone, LongGang District, Shenzhen, P.R.China
Product.....:	X-Ray Baggage Scanner
Model No.....:	SPX-3025P,SPX-4335P,SPX-6046P,SPX-5030A,SPX-5030C, SPX-5636,SPX-6040,SPX-6550,SPX-8065,SPX-10080, SPX-100100,SPX-150150, SPX-150180, SPX-6550DV, SPX-100800DV, SPX-100100DV
Technical Data...:	110-240V,50/60Hz

The submitted products have been tested by us with the following standard(s) and found to be in compliance with the listed European Directives.

EN 60204-1:2006+A1:2009+AC:2010

The test results apply only to the particular sample tested and to the specific tests carried out. Technical Report and documentation are at the Holder's disposal.

This certificate applies specifically to the sample investigated in our test reference number only. The CE markings as shown below can be affixed on the product after preparation of necessary technical documentation. Other relevant Directives have to be observed.

CE

Certification Manager
Date:Dec.19,2017

Beide (Shenzhen) Product Service Limited

China: 6F, Bldg E, Hounui 3rd Ind Zone, Xixiang, Bao'an Dist, Shenzhen, China
Http://www.szbeide.com E-mail: admin@szbeide.com

Category: Product Certifications/Testing Reports
Type of Certification: CE

Приложение №2

Products

- Explosive and Narcotics Security
- Vehicle Entrance Security
- X Ray Vehicle Scanner
- Portable X Ray Scanner
- Smart X Ray Baggage Scanner
- Secuscan X Ray Baggage Scanner

Home page > Product > Smart X Ray Baggage Scanner
> SPX-100100DV Dual view X ray security inspection system for large size parcels

SPX-100100DV Dual view X ray security inspection system for large size parcels

Application: Customs, ports, border stations, railway stations, military, express, postal, road industry Features: Dual view for large size parcels

Model:

Chat Now!

Enquiry!

Specifications

Tunnel size	1010mm*1005mm (W*H)
Conveyor speed	0.20m/s
Conveyor height	300mm
Maximum load	200kgs(evenly distributed)
Wire resolution	40AWG (dia 0.0787mm wire)
Spatial resolution	Level: dia1.0mm copper wire, Vertical: dia1.0mm copper wire
Penetration(steel)	38mm guarantee, 40mm typical
Penetration resolution	32AWG (0.202mm)
Display	21.5 inch color LCD monitor, high resolution: 1280*1024
X Ray generator anode voltage	140-160Kv
Cooling cycle	Oil Cooling /100%

SECUPLUS www.secuplusinspection.com SHENZHEN SECURITY ELECTRONIC EQUIPMENT CO., LIMITED

ENGLISH RUSSIAN FRENCH FILIPINO

Please enter keywords Search language

Home Products Technology News Service About Contact

Products

- Explosive and Narcotics Security
- Vehicle Entrance Security
- X Ray Vehicle Scanner
- Portable X Ray Scanner
- Smart X Ray Baggage Scanner
- Secuscan X Ray Baggage Scanner
- Walk Through Metal Detector

Home page > Product > Smart X Ray Baggage Scanner
> SPX-6550 medium size X ray baggage scanner for hotels bank security check(x ray scanning Device)

SPX-6550 medium size X ray baggage scanner for hotels bank security check(x ray scanning Device)

*Outstanding image quality *Designed to screen small- to mid-sized items for weapons, explosives, drugs and other contraband. Application: Train Stations; Metro Station; Jail House ; Embassy; Boarder check points; Entertainment venues etc Features: Windows 7; Accurate Z7,Z8,Z9 mark for explosive and narcotics

Model: Xray baggage scanner

Chat Now!

Technical parameters:

Tunnel size	653*505mm (w*h)
Conveyor speed	0.20m/s
Conveyor height	693mm
Max Load	150kgs
Wire Resolution	38AWG
Spatial resolution	vertical: >>diameter 1.0mm>>, horizontal>: diameter 1.0mm>
Penetration	35mm steel panel
Monitor	21.5 inch, >>High >>resolution 1280*1024
X Ray generatoranode voltage	160KV (Working at 150KV)
Cooling/operation cycle	Oil Cooling /100%
X ray Dose per inspection	< 1.14>>U>>Sv
Image processing	Pseudo color/black & white image, >>Negative Image, High Penetration, Super-enhancement, histogram equalization, check back/forward, Automatic save image

EN

Приложение №3

SPECTRUM 6040

The Spectrum 6040 is robust equipment, specifically designed to meet the needs and applications that require high image quality, such as airports, prisons, railways and subways, stadiums, courts, parcel services or where better image quality is required for detection of illicit acts.

SECURITY

For a safer world

VMI SECURITY

SPECTRUM 6040

GENERAL DATA

- Dimensions:
  1985 (L)/880 (W)/1247 (H) [mm]
  78.1" (L)/34.6" (W)/49.1" (H) (±5%)
- Weight:
  495kg | 1091.3lbs (±5%)
- Operating temperature and humidity:
  0°C a 40°C / 5% a 95% non-condensable
- Storage temperature and humidity:
  -40°C a 60°C / 5% a 95% non-condensable
- Power supply:
  127, 220, 230VAC (-15% a +10%); 50Hz/60Hz, +/-3Hz
- Power:
  680VA

GENERAL SPECIFICATIONS

- Tunnel dimension:
  620 (W)/424 (H) [mm]
  24.4" (W)/16.6" (H) (±5%)
- Conveyor spee:
  0.24m/s (configurable)
- Conveyor height:
  700mm | 27.5" (±5%)
- Maximum load on the conveyor: 165kg | 363.7lbs
- Standard generator:
  160kV (operating at 150 kvA)
- Wire resolution*:
  40AWG
- Steel penetration*:
  42mm | 1.6" (160kV)
- Monitor:
  Color, high resolution, (configurable size)
- Cooling:
  Insulating oil with forced air cooling
- Beam orientation:
  Diagonally upward

**Specification according to Test Piece VMI*

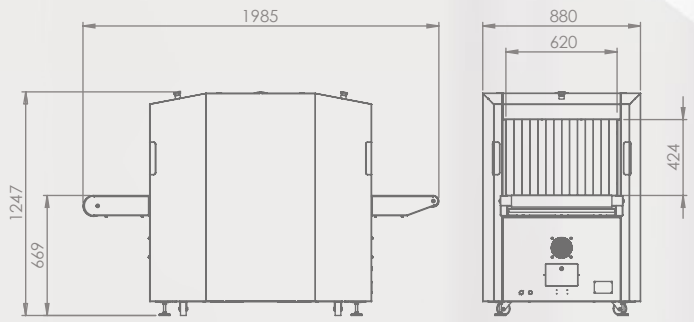

STANDARD FUNCTIONS

- Automatic discrimination of organic, inorganic and mixed materials by colorization
- Automatic image saving
- Baggage counter
- Continuous scanning
- Zoom higher than 128x
- Color or black / white image
- Edge highlighting
- High penetration function
- Sharpness
- TIP threat image projection
- High density alert
- JPG, TIFF and BMP image export
- It exports to a secure VMI encrypted viewing application
- Network connection
- Real-time scanning
- Self-diagnosis system
- Color inversion
- Real-time image manipulation
- Automatic detection algorithm for drugs, explosives and high density materials
- Storage capacity over 200,000 images
- L-shaped detectors
- Dual Mode Z-effective

SAFETY

- Shielding:
  Dose lower than 1uSv/h at 0.1m away from the equipment

OPTIONAL FUNCTIONS AND ACCESSORIES

- Customized painting
- Training software
- Local language
- Remote workstation
- ASTM standard test kit
- Modular roller table
- Lockable anti theft console with key
- Remote management software for multiple devices
- Camera
- Tunnel protection extension
- UPS
- Ability to integrate with conveyor system
- WiFi capability
- Integration with Garrett's walk-through metal detector portals
- ONVIF compatibility
- 02 monitors 21'

SHIPPING CRATING SIZE AND WEIGHT

Product	Package	Length	Width	Height	Net Weight	Gross Weight
Spectrum 6040	1 box	2140mm	1030mm	1500mm	459 kg	621 kg

VMI SECURITY **X-RAY SCANNERS**
Av. Hum, 55 - Distrito Industrial Genesco Aparecido de Oliveira
Lagoa Santa / MG - Brazil - ZIP CODE 33400-000
Telephone: +55 (31) 3622-0470 / 3622-0124
contact@vmisecurity.com **www.vmisecurity.com**

dgac STAC · ONVIF · CERTIFIED ISO 9001 COMPANY