CS-3000
СПАЙДЕР-КРАН

3 ТОННЫ

грузоподъёмность

JINING Changsheng Machinery Co., Ltd.

Мини-гусеничный кран (спайдер-кран)

Компактный · Гибкий · Надёжный

— Профессиональный производитель спайдер-кранов —

CS-3000 — Полностью настраиваемый

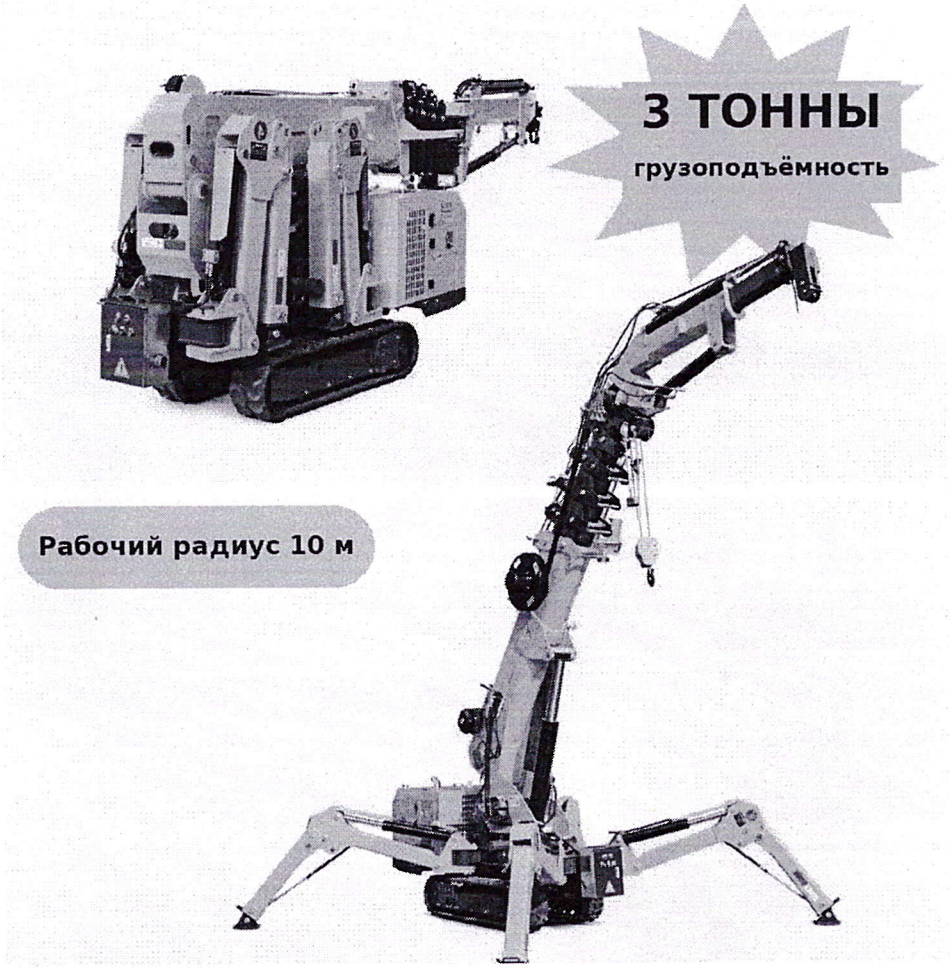

Грузоподъёмность 3 т	**Масса 2900 кг**

РАБОЧАЯ ДИАГРАММА СПАЙДЕР-КРАНА CS-3000

Рабочая диаграмма спайдер-крана CS-3000 *(значения — масса груза в тоннах)*

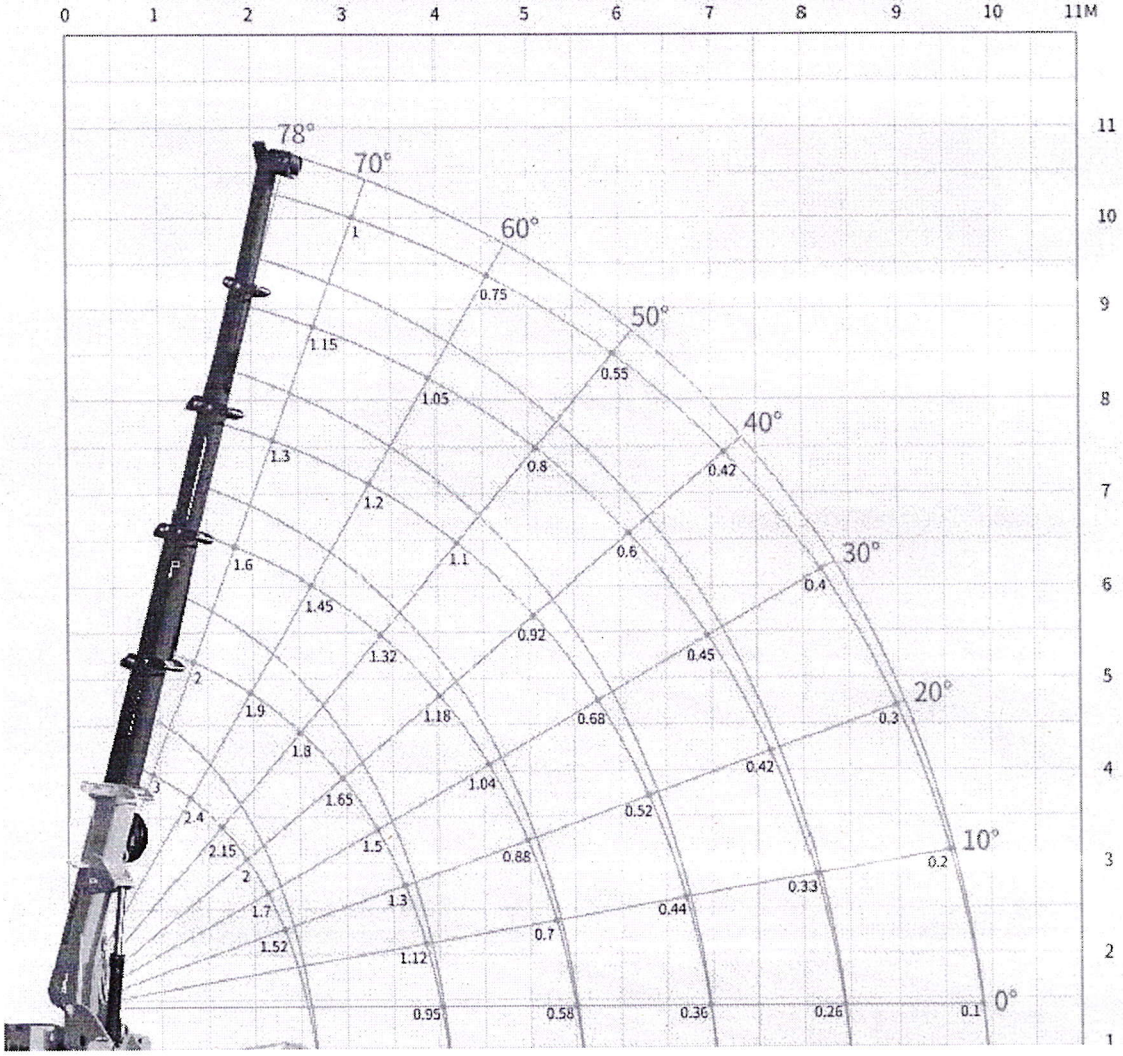

По вертикальной оси — высота (м); по горизонтальной оси — рабочий радиус (м). Линии 0–78° — угол наклона стрелы.

Внимание: опоры (аутригеры) должны быть полностью выдвинуты в крайнее положение.

ТЕХНИЧЕСКИЕ ХАРАКТЕРИСТИКИ

Базовые параметры спайдер-крана CS-3000		
Собственная масса		2,9 т
Максимальный рабочий радиус		10 м
Максимальная высота подъёма над землёй		10,8 м
Лебёдки	Скорость подъёма крюка	0–10 м / 80 с (2 каната)
	Параметры троса	⌀8 мм × 45 м
Телескопирование	Тип стрелы	телескопическая, 2,4 м × 6 секций (возможна доработка по заказу)
	Длина стрелы / время выдвижения	10,8 м / 28 с
Изменение вылета	Угол наклона стрелы / время	0–78° / 32 с
Аутригеры (опоры)	Тип работы опор	ручное винтовое выдвижение + гидравлическое опирание (трёхсекционные выдвижные опоры)
	Максимальный вылет опор, мм	4100 (длина) × 3520 (сзади) × 4100 (спереди)
Ходовая часть	Тип привода передвижения	гидравлический
	Скорость передвижения	0,7 км/ч
	Преодолеваемый уклон	20° (36 %)
Поворот	Угол / скорость поворота	0–360° (непрерывный) / 70 с
Двигатель	Производитель	Changchai (возможна замена по заказу)
	Модель	Changchai 380G, трёхцилиндровый, 14,7 кВт
	Способ запуска	электрический стартер
	Диапазон запуска	−20 °C … +45 °C
	Топливо / объём бака	дизельное / 5 л
	Ёмкость АКБ	12 В · 60 А·ч
	Удельный расход топлива	274 г/(кВт·ч)
	Уровень шума	≤ 81,5 дБ(А) при ном. оборотах (на расст. 1 м)
Управление	Управление (стрела / опоры), передвижение	ручное управление, ручное передвижение (опц. радиоуправление)
	Режим работы	ручное управление (опционально — дистанционное)
Стандартная комплектация		дизельный двигатель + электродвигатель (двойное питание)
Габариты машины		длина 3,7 м · ширина 0,8 м · высота 1,9 м
Гусеница, мм		220 (ширина) · 72 (шаг) · 49 (звено)
Электрика	Напряжение	~380 В (перем. ток)
Опции	двигатель, беспроводной пульт ДУ, ограничитель грузового момента, рабочая платформа, гидравлическая стрела, вспомогательная стрела, вакуумный захват для стекла; цвета: красный, зелёный, жёлтый, белый, серый, чёрный	

ДОПОЛНИТЕЛЬНОЕ ОБОРУДОВАНИЕ (ОПЦИИ)

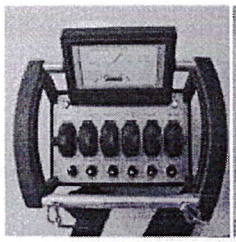

Беспроводной пульт ДУ

Ограничитель момента (индикатор нагрузки)

Люлька (корзина)

Гидравлическая стрела

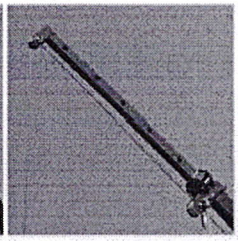

Вспомогательная стрела

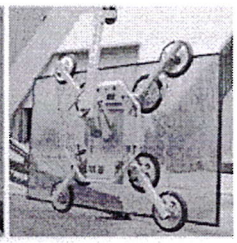

Вакуумный захват для стекла

ТОЧКИ СМАЗКИ СПАЙДЕР-КРАНА CS-3000

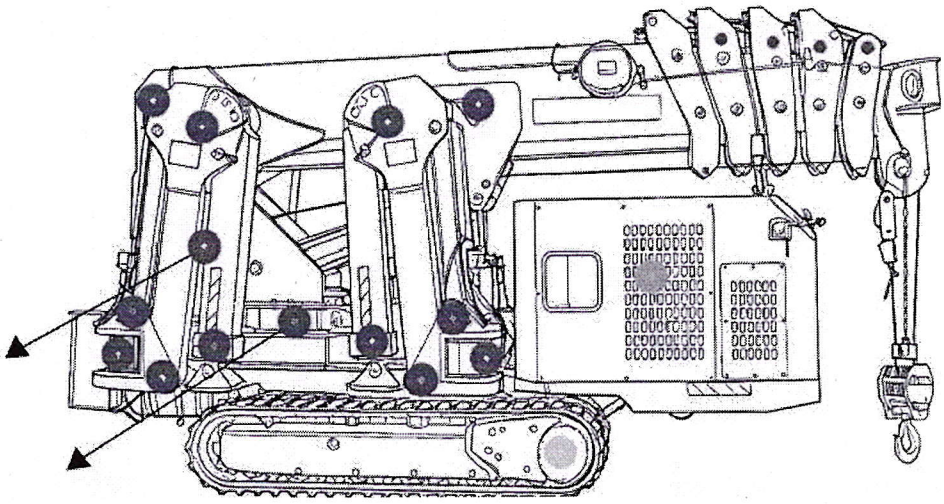

Условные обозначения на схеме: *стрелки указывают на лебёдку (кабестан) и поворотный механизм.*

Цвет точки смазки	Периодичность	Способ смазки	Смазочный материал
Красный	ежедневно	нагнетание шприцем / нанесение	пластичная (густая) смазка
Зелёный (моторное масло)	каждые 100 ч	замена масла	моторное масло SI 10W-30
Жёлтый (редуктор)	каждые 100 ч	долив / нанесение	мин. трансмиссионное масло СКС220

Примечание: поворотную платформу и секции стрелы необходимо регулярно смазывать (цикл — 20 дней). При каждом выдвижении стрел смазывайте их.

Двигатель Changchai CZ380G: номинальная мощность 14,7 кВт, рабочий объём 1,287 л.

/Печать: Общество с ограниченной ответственностью Jining Changseng Machinery Co., Ltd, печать для договоров, 3708993018051/

Республика Казахстан, город Алматы

Тридцатое июня две тысячи двадцать шестого года

Текст-перевод документа с английского языка на русский язык выполнен переводчиком Ибрашовой Айгерим Берикбаевной, ИИН: 850822403402, 22.08.1985 года рождения, уроженкой Кызылординской области.

Настоящим переводчик подтверждает верность перевода текста документа, но не удостоверяет факты в документе.

Подпись: Ибрашова Айгерим Берикбаевна

30.06.2026 года я, Алпысбаева Гузель Маликовна, нотариус города Алматы, действующий на основании лицензии № 0001359, выданной Министерством Юстиции Республики Казахстан 01.04.2003 года, свидетельствую подлинность подписи известного мне переводчика гр. Ибрашовой Айгерим Берикбаевны, которая сделана в моем присутствии. Личность ее установлена, дееспособность проверена.

Зарегистрировано в реестре за № 1286

Оплачено: 2292 тенге

Нотариус

ST2201844260630165923C651033

Нотариаттық іс-әрекеттің бірегей нөмірі / Уникальный номер нотариального действия