Утвержден
приказом Министра
по инвестициям и развитию
Республики Казахстан
от 24 апреля 2017 года № 234

Форма

Акт приемки объекта в эксплуатацию

«18» 06 2025 г.

Заказчик: ГУ «Управление строительства, архитектуры и градостроительства Карагандинской области»; И.о. Руководителя С. Муратулы; РК, Карагандинская область, г.Караганда, Алиханова, 13

фамилия, имя, отчество (при наличии) – для физических лиц, наименование организации – для юридических лиц, БИН, телефон, почтовый индекс, область, город, район, населенный пункт, наименование улицы, номер дома/здания (стационарного помещения)

на основании:

Декларации о соответствии «02» 06 2025 г. ТОО «BAQ Building Group», директор Мамашов К.Е., РК, г.Шымкент, Каратауский район, мкр. Нурсат, дом 34, кв. 4, БИН: 061140018762, тел: 87710007037

дата подписания декларации, наименование подрядной (генподрядной) организации, фамилия, имя, отчество (при наличии) руководителя, юридический адрес, БИН, телефон

Заключения о качестве строительно-монтажных работ «02» 06 2025 г., ТОО «BK-top», Директор Мурзатаева Б.Н., эксперт Шадиев К.К., аттестат №KZ57VJE00029726 от 21.08.2017 г., БИН:171240001308, тел: 87056143270

дата подписания заключения, наименование организации, фамилия, имя, отчество (при наличии) экспертов технического надзора, № и дата получения аттестатов, БИН, телефон

Заключения о соответствии выполненных работ проекту «02» 06 2025 г. ТОО «Жаңа Құрылыс Групп», Директор Абибуллаев А.Н., эксперт Әліпбек Ө.Н. №KZ10VJE00068887 от 13.09.2021 г., БИН: 110140002418, тел: 87053804591

дата подписания заключения, наименование организации, фамилия, имя, отчество (при наличии) экспертов авторского надзора, № и дата получения аттестатов, БИН, телефон

произведя осмотр готовности предъявленного подрядчиком (генеральным подрядчиком) к приемке в эксплуатацию объекта **«Строительство наружных инженерных сетей к врачебной амбулатории в с. Гагарина Бухар-Жырауский район». Разработчиком проекта установлен II (нормальный) уровень ответственности, не относящийся к технически сложным.**

наименование объекта и вид строительства (новое, расширение, реконструкция, техническое перевооружение, модернизация, капитальный ремонт), уровень ответственности, техническая и технологическая сложность объекта

по адресу **РК, Карагандинская область, Бухар-Жырауский район, Гагаринский с.о., с.Гагаринское, ул. Новая, земельный участок №12**

(область, район, населенный пункт, микрорайон, квартал, улица, номер дома (корпуса)

проверив комплектность исполнительной технической документации, в том числе посредством электронного модуля исполнительной технической документации "___" _____ 20___ года, дата ознакомления подтверждает что:

1. Строительство объекта осуществлено на основании:

1) правоустанавливающего документа на земельный участок

- Распоряжение Акима Гагаринского сельского округа Бухар-Жырауского района Карагандинской области № 31-Р от 17 октября 2022 года о предоставлении земельного участка на строительство;

кумент, подтверждающий наступление юридических фактов (юридических составов), на основании которых зникают, изменяются или прекращаются права на земельный участок, в том числе договоры, решения судов, правовые акты исполнительных органов, свидетельство о праве на наследство, передаточный акт или делительный баланс при реорганизации негосударственных юридических лиц, владеющих земельным участком на праве собственности или выкупивших право временного возмездного землепользования (аренды)

бо решения о реконструкции (перепланировке, переоборудовании) помещений (отдельных астей) существующих зданий от _____

наименование органа вынесшего решение

2) талона о приеме уведомления о начале или прекращении осуществления деятельности или определенных действий **ГУ «Управление государственного архитектурно-строительного контроля Карагандинской области» №KZ56REA00427146 от 24.10.2024 г., №KZ96REA00444371 от 31.12.2024 г., №KZ23REA00471390 от 19.05.2025 г.**

наименование органа принявшего уведомление, дата и № принятия талона

3) проекта (проектно-сметной документации) **ТОО «Жаңа Құрылыс Групп» №625-2023**

наименование проектной организации, номер проекта

утвержденного(й) **ГУ «Управление строительства, архитектуры и градостроительства Карагандинской области», № 106од от 13.05.2024 г.**

дата и номер проекта, наименование организации утвердившей (переутвердившей) проект и дата утверждения

2. Строительно-монтажные работы осуществлены в сроки:

начало работ **ноябрь 2024 г.**

месяц, год

окончание работ **май 2025 г.**

месяц, год

при продолжительности строительства, месяц **1** :

по норме или по проекту организации строительства **1** месяца;

фактически **7** месяца;

3. Объект (комплекс) имеет следующие основные технико-экономические показатели(мощность, производительность, производственная площадь, протяженность, вместимость, объем, пропускная способность, провозная способность, число рабочих мест и тому подобное, заполняется по всем объектам (кроме жилых домов) в единицах измерения соответственно целевой продукции или основным видам услуг):

Мощность, производительность и так далее	Единица измерения	По проекту		Фактически	
		общая (с учетом ранее принятых)	в том числе пускового комплекса или очереди	общая (с учетом ранее принятых)	в том числе пускового комплекса или очереди

Выпуск продукции (оказания услуг), предусмотренной проектом в объеме, соответствующем нормам освоения проектных мощностей в начальный период_____

факт начала выпуска продукции с указанием объема

Жилой дом имеет следующие показатели:

Показатели	Единица измерения	По проекту	Фактически
Общая площадь	$м^2$		
Число этажей	этаж		
Общий строительный объем	$м^3$		
В том числе подземной части	$м^3$		
Площадь встроенных, встроенно-пристроенных и пристроенных помещений	$м^2$		

Показатели	По проекту			Фактически		
	число квартир	площадь квартир, $м^2$		число квартир	площадь квартир, $м^2$	
		общая	жилая		общая	жилая
Всего квартир, в том числе: однокомнатных двухкомнатных трехкомнатных четырехкомнатных и более	-	-	-	-	-	-

4. Технологические и архитектурно-строительные решения по объекту характеризуются следующими данными: <u>в соответствии с заданием на проектирование предусмотрено выполнение следующих работ:</u>

Резервуар предназначен для использования в качестве выгреба емкостью 4 м3.

Наружные сети водопровода выполнены из полиэтиленовых труб Ø32х2,3 мм марки ПЭ100SDR17 "питьевая" по СТ РК ИСО 4427-2004.

Трубопроводная арматура в колодцах-чугунная, фасонные части - стальные, чугунные и полиэтиленовые. При пересечении водопровода с дорогами устраиваются футляры из полиэтиленовых труб по СТ РК ИСО 4427-2004.

Для отвода хоз-бытовых сточных вод проложены канализационные сети из гофрированных труб Ø160х6,2мм по ГОСТ Р 54475-2011. Сточные воды самотеком отводятся в выгреб, с последующим вывозом спецавтотранспортом.

Проложен оптический кабель ВОЛС от АТС с.Гагаринское в грунте в полиэтиленовой трубе диаметром 40мм до проектируемой зданий амбулатории для возможности подключения к

высокоскоростному интернету и телефонному связи, построенный на волоконно-оптической линии связи по технологии GPON.

Для этого от с.АТС с.Гагаринское проложен оптический кабель с количеством волокон 4 в грунте в полиэтиленовой трубе диаметром 40мм до проектируемой зданий амбулатории.

Электроснабжение объекта осуществляется от КТПН. Питание КТПН предусмотрено высоковольтными воздушными линиями на типовых ж/б опорах отпайкой от ближайшей опоры ВЛ-10кВ фидер 4 ПС "Самарканд" с алюминиевыми самонесущими изолированными проводами марки СИП3-1х50.

Электроснабжение здания амбулатории осуществляется от РУ-0,4кВ КТПН-10/0,4кВ распределительными сетями (М1, М2) в земле кабелем марки АВБбШв-1,0 с расчетным сечением.

Прибор учета электроэнергии предусмотрен в КТПН-10/0,4кВ.

краткие технические характеристики по особенностям его размещения, по основным материалам и конструкциям, инженерному и технологическому оборудованию

5. На объекте установлено предусмотренное проектом оборудование в количестве согласно актам о его приемке после индивидуального испытания и комплексного опробования;

6. Наружные инженерные коммуникации (холодное и горячее водоснабжение, канализация, теплоснабжение, газоснабжение, электроснабжение и связь) обеспечивают нормальную эксплуатацию объекта (здания, сооружения, помещения) и приняты городскими эксплуатационными организациями;

7. Сметная стоимость по утвержденному проекту (проектно-сметной документации):
всего **60 429,069** тыс. тенге, в том числе:

строительно-монтажных работ **22 451,126** тыс. тенге,

стоимость оборудования, инструмента и инвентаря **26 084,351** тыс. тенге;

прочие расходы **11 893,592** тыс. тенге (ПИР-4414,365; ТН- 781,421; АН- 223,264; НДС- 6474,543);

8. Сметная стоимость основных фондов, принимаемых в эксплуатацию **56 677,378** тыс. тенге, в том числе:

стоимость строительно-монтажных работ **20 489,738** тыс. тенге;

стоимость оборудования, инструмента и инвентаря **24 818,120** тыс. тенге;

прочие расходы **11 369,52** тыс. тенге (ПИР-4414,365; ТН- 669,909; АН- 212,670; НДС- 6072,576);

9. Доля местного содержания предусмотрена в проектно-сметной документации 100% и фактически применено 100% (на объектах, финансируемых за счет государственных инвестиций и средств квазигосударственного сектора);

10. Класс энергоэффективности здания;

11. Объект построен в соответствии с утвержденным проектом (проектно-сметной документацией) и требованиями государственных нормативных документов в области архитектуры, градостроительства и строительства.

РЕШИЛ:

«Строительство наружных инженерных сетей к врачебной амбулатории в с. Гагарина Бухар-Жырауский район».

наименование объекта (комплекса)

принять в эксплуатацию.

Заказчик:
И.о. Руководителя ГУ «Управление строительства, архитектуры и градостроительства Карагандинской области» С. Муратулы
фамилия, имя, отчество (при наличии), подпись руководителя М.П.

Технический надзор:
1) аттестованный (-ые) эксперт (-ы) Шадиев К.К.
аттестат №KZ57VJE00029726 от 21.08.2017 г.

(фамилия, имя, отчество (при его наличии) эксперта, специализация аттестата, подпись, дата

2) аккредитованная организация:
Директор ТОО «BK-top» Мурзатаева Б.Н.
(наименование организации) имеющей в своем составе аттестованного (-ых) эксперта (-ов),
фамилия, имя, отчество(при его наличии) руководителя, подпись, дата М.П.

Авторский надзор:
1) разработчик проекта
Директор ТОО «Жаңа Құрылыс Групп» Абибуллаев А.Н.,

(наименование организации, фамилия, имя, отчество (при его наличии), должность), подпись, дата

2) организация:
ТОО «Жаңа Құрылыс Групп» эксперт Әліпбек Ө.Н.
(наименование организации) имеющей в своем составе аттестованного (-ых) эксперта (-ов),
фамилия, имя, отчество (при его наличии) руководителя, подпись, дата

Подрядчик (генеральный подрядчик):
Директор ТОО «BAQ Building Group» Мамашов К.Е.
фамилия, имя, отчество (при наличии), подпись руководителя М.П.

по объек

№ п/
1

«ЖМТ» АЖ ЕНГІЗІЛДІ

Орындаушы Ісова Ж.С.

(Т.А.Ә., қолы)

Күні 20 25 ж.« 19 » 06

Приложение 3
к акту приемки объекта
в эксплуатацию
форма

Технические характеристики объекта (линии электропередач)
по объекту: «Строительство наружных инженерных сетей к врачебной амбулатории в с. Гагарина Бухар-Жырауский район»

№ п/п	Наименование	Единица измерения	Количество
1	2	3	4
1	Воздушные ЛЭП низкого напряжения …	киломерт (далее – км)	0,071
2	Воздушные ЛЭП Высокого напряжения	км	0,067
3	Кабельные ЛЭП низкого напряжения …	км	0,150
4	Кабельные ЛЭП высокого напряжения…	км	
5	Площадь опор	м 2	
6	Опоры:		
	1) металлические	штук (далее – шт)	
	2) деревянные с деревянными приставками	шт	
	3) деревянные с железобетонными приставками	шт	
	4) железобетонные	шт	6
	5) тросовые подвесы	шт	
7	Провода:		
	1) медные	км	
	2) алюминиевые	км	0,138
	3) сталеалюминиевые	км	
8	Кронштейны для светильников:		
	1) железобетонные	шт	
	2) металлические	шт	
9	Арматура уличного освещения:		
	1) светильники с лампами накаливания	шт	
	2) светильники с ртутными лампами	шт	

	3) светильники с люминесцетными лампами	шт	
10	Кабели:		
	1) Кабель силовой число жил 3,напряжение 1 кВ ГОСТ 31996-2012,марки АВБбШв 3х70+1х35 (мк)-1	км	0,141
	2) Кабель силовой число жил 3, напряжение 1 кВ ГОСТ 31996-2012, марки АВБбШв 3х95+1х50 (мк)-1	км	0,009
	3)	км	
11	Муфты соединительные...	шт	
12	Муфты концевые	шт	
13	Контуры заземления	шт	22
14	Устройства грозозащиты	шт	
15	Дорожные покрытия кабельных сетей:		
	1) асфальтобетонные	$м^2$	
	2) булыжные	$м^2$	
	3) тротуары	$м^2$	

Заказчик: **И.о. Руководителя ГУ «Управление строительства, архитектуры и градостроительства Карагандинской области» С. Муратулы**

фамилия, имя, отчество (при наличии), подпись руководителя М.П.

Авторский надзор: **эксперт ТОО «Жаңа Құрылыс Групп» Әліпбек Ө.Н.**

фамилия, имя, отчество (при наличии), подпись эксперта М.П.

Приложение 16 к акту приемки
объекта в эксплуатацию
форма

Технические характеристики объекта (линии связи)
по объекту: «Строительство наружных инженерных сетей к врачебной амбулатории в с. Гагарина Бухар-Жырауский район»

№ п/п	Наименование	Единицы измерения	Количество, протяженность
1	2	3	4
1	Воздушные линии связи, в том числе:	км	
	1) марка	км	
	2) марка	км	
	3) марка	км	
2	Кабельные линии связи, в том числе:	км	0,133
	1) марка Кабель оптический многомодульный с броней из гофрированной стальной ламинированной ленты, марки ИКСЛ-М 4П-М24-2,5	км	0,133
	2) марка	км	
	3) марка	км	
3	Опоры, в том числе:	шт	
	1) металлические	шт	
	2) деревянные	шт	
	3) анкерные	шт	
	4) железобетонные	шт	
	5) тросовые подвесы	шт	
4	Колодцы сетевые, в том числе:	шт	
	1) ККС 1	шт	
	2) ККС 2	шт	
	3) ККС 3	шт	

	4) ККС 4	шт	
	5) ККС 5	шт	
5	Муфты соединительные	шт	
6	Коллекторы коммуникационные, в том числе:		
	1) керамические	км	
	2) бетонные	км	
	3) асбесто-цементные	км	
	4) пластмассовые	км	
7	НУП (необслуживаемые усилительные пункты)	шт	
8	Прочие устройства		

Горизонтальный разрез колодца	Вертикальный разрез колодца
Масштаб _____	Масштаб _____

Спецификация

№ п/п	Наименование	Марка	Материал	Диаметр (мм) (размеры)	Количество	Примечание

Горизонтальный разрез НУП	Вертикальный разрез НУП
Масштаб _____	Масштаб _____

Спецификация

№ п/п	Наименование	Марка	Единицы измерения	Материал	Количество (размеры)	Примечание

Схема привязки колодцев кабельной линии связи и НУП к постоянным точкам-ориентирам

Заказчик: **И.о. Руководителя ГУ «Управление строительства, архитектуры и градостроительства Карагандинской области» С. Муратулы**

фамилия, имя, отчество (при наличии), подпись руководителя М.П.

Авторский надзор: **эксперт ТОО «Жаңа Құрылыс Групп» Әліпбек Ө.Н.**

фамилия, имя, отчество (при наличии), подпись эксперта М.П.

Приложение 13 к акту приемки
объекта в эксплуатацию
форма

Технические характеристики объекта (сети, водоводы, коллекторы и тому подобное) по объекту: «Строительство наружных инженерных сетей к врачебной амбулатории в с. Гагарина Бухар-Жырауский район»

№ п/п	Наименование	Единицы измерения	Количество, протяженность	Примечание
1	2	3	4	5
Водопровод				
1	Водоводы (общая протяженность)	м		
	1) из стальных труб	м		
	2) из чугунных труб	м		
	3) из асбестоцементных труб	м		
	4) из железобетонных труб	м		
	5)	м		
2	Распределительная сеть (общая протяженность)	м	109,5	
	1) из стальных труб	м		
	2) из чугунных труб	м		
	3) из асбестоцементных труб	м		
	4) из полиэтиленовых труб	м	109,5	
	5)	м		
3	Прочие устройства			
	Смотровой колодец	шт	1	
	Задвижка d-	шт		
	" d-	шт		
	" d-	шт		
	Вентили d- DN 32	шт	1	

	" d-	шт		
	" d-	шт		
	Кран d-	шт		
	" d-	шт		
	" d-	шт		
	Гидрант	шт		
	Водопроводный ввод	шт	1	
	Водоразборная колонка	шт		
	Стальной футляр	шт		
	Питьевой фонтанчик	шт		
Канализация				
1	Коллекторы (общая протяженность)	м		
	1) из керамических труб	м		
	2) из чугунных труб	м		
	3) из бетонных труб	м		
	4) из асбестоцементных труб	м		
	5) из железобетонных труб	м		
	6)	м		
	7)	м		
2	Канализационная сеть (общая протяженность)	м	91	
	1) из керамических труб	м		
	2) из чугунных труб	м		
	3) из бетонных труб	м		

	4) из асбестоцементных труб	м		
	5) из железобетонных труб	м		
	6) из двухслойных полимерных труб	м	91	
3	Прочие устройства			
	Смотровой колодец	шт	5	
	Выпуск	шт		

Горизонтальный разрез колодца	Вертикальный разрез колодца
Масштаб __1:70____	Масштаб ___1:70___

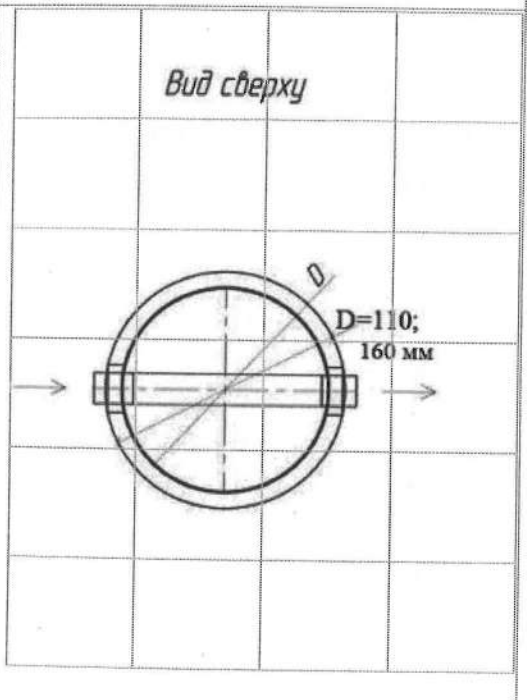

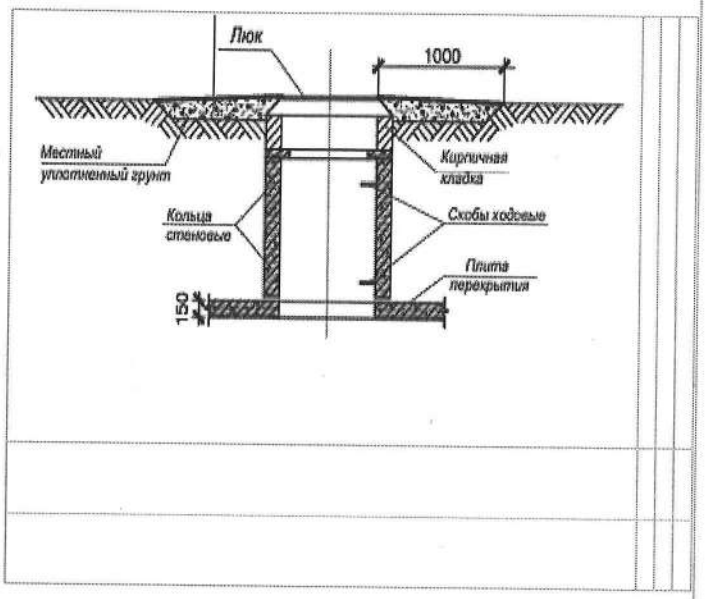

Спецификация

№ п/п	Наименование	Марка	Материал	Диаметр (мм) (размеры)	Количество	Примечание
1	В-1		ж/б	Ø1500	2	
1-3	КСП-4		ж/б	Ø1500	1	

Схема привязки колодца к постоянным точкам-ориентирам

Заказчик: **И.о. Руководителя ГУ «Управление строительства, архитектуры и градостроительства Карагандинской области» С. Муратулы**

фамилия, имя, отчество (при наличии), подпись руководителя М.П.

Авторский надзор: **эксперт ТОО «Жаңа Құрылыс Групп» Әліпбек Ө.Н.**

фамилия, имя, отчество (при наличии), подпись эксперта М.П.

Приложение 3
к приказу Министра
по инвестициям и развитию
Республики Казахстан
от 24 апреля 2017 года № 235

Форма

Декларация о соответствии

«02» 06 2025 года

Подрядчик (генеральный подрядчик) **ТОО «BAQ Building Group», РК, г. Шымкент, Каратауский район, мкр. Нурсат, дом 34, кв. 4**

наименование организации, юридический адрес

в лице **директора – Мамашов Калижан Ердаулетович**

фамилия, имя, отчество (при наличии) руководителя организации

по объекту: **«Строительство наружных инженерных сетей к врачебной амбулатории в с. Гагарина Бухар-Жырауский район»**

наименование, местонахождения объекта

заказчиком которого является **ГУ «Управление строительства, архитектуры и градостроительства Карагандинской области»; И.о. Руководителя С. Муратулы**

наименование организации, фамилия, имя, отчество (при наличии) руководителя

удостоверяет, что:

1. Строительно–монтажные работы на объекте выполнены в соответствии с утвержденным проектом (проектно–сметной документацией), государственными нормативами в сфере архитектурной, градостроительной и строительной деятельности;

2. Субподрядные организации: **1) ТОО «SAN REAL GROUP», БИН 171040021484, Лицензия №18008196 от 23.04.2018 г., в лице директора - Жамбулов А.Н.;**

2) ТОО «BAQ Engineering», БИН 130140000376, Лицензия №22000829 от 19.01.2022 г., в лице директора - Ашимов Қайырхан Багдатұлы;

3) ТОО «ДорСтрой-7», БИН 190940009964, Лицензия №19019306 от 19.09.2019 г., в лице директора – Ширимбеков Б.Ж.;

4) ТОО «Ботакара 2030», БИН 120240015009, Лицензия №13003121 от 26.04.2023 г., в лице директора – Ахшонтаев А.Ж.;

5) ТОО «ИРТЫШЭЛЕКТРОМОНТАЖ», БИН 051040008214, Лицензия №24012863 от 06.03.2024 г, в лице директора – Әбілқасым Б.М.;

6) ТОО «Bina Qurylys», БИН 920940001110, Лицензия №13-ГСЛ №008426 от 23.08.2023 г., в лице директора - Нурмагамбетов Д.Е.;

7) ТОО «GT ENGINEERING», БИН 130840021265, Лицензия №0781142 от 26.12.2024 г. в лице директора – Төре Т.Т.

наименование организации

3. Проект (проектно-сметная документация) **ТОО «Жаңа Құрылыс Групп» №625-2023**

наименование проектной организации, номер проекта

утвержден(а) **ГУ «Управление строительства, архитектуры и градостроительства Карагандинской области», № 106од от 13.05.2024 г.**

(наименование организации утвердившей (переутвердившей) проект и дата утверждения

4. Объект (комплекс) имеет следующие основные технико-экономические показатели (мощность, производительность, производственная площадь, протяженность, вместимость, объем,

опускная способность, провозная способность, число рабочих мест и тому подобное, полняется по всем объектам (кроме жилых домов) в единицах измерения соответственно елевой продукции или основным видам услуг):

Мощность, производительность и так далее	Единица измерения	По проекту		Фактически	
		общая (с учетом ранее принятых)	в том числе пускового комплекса или очереди	общая (с учетом ранее принятых)	в том числе пускового комплекса или очереди

Жилой дом имеет следующие показатели:

Показатели	**Единица измерения**	**По проекту**	**Фактически**
Общая площадь	метр в квадрате (далее - $м^2$)		
Число этажей	этаж		
Общий строительный объем	метр в кубе (далее - $м^3$)		
В том числе подземной части	$м^3$		
Площадь встроенных, встроенно-пристроенных и пристроенных помещений	$м^2$		

Показатели	По проекту			Фактически		
	число квартир	площадь квартир, $м^2$		число квартир	площадь квартир, $м^2$	
		общая	жилая		общая	жилая
Всего квартир, в том числе: однокомнатных двухкомнатных трехкомнатных четырехкомнатных и более	-	-	-	-	-	-

5. Технологические и архитектурно-строительные решения по объекту характеризуется следующими данными: <u>в соответствии с заданием на проектирование предусмотрено выполнение следующих работ:</u>

Резервуар предназначен для использования в качестве выгреба емкостью 4 м3.

Наружные сети водопровода выполнены из полиэтиленовых труб Ø32х2,3 мм марки ПЭ100SDR17 "питьевая" по СТ РК ИСО 4427-2004.

рубопроводная арматура в колодцах-чугунная, фасонные части - стальные, чугунные и полиэтиленовые. При пересечении водопровода с дорогами устраиваются футляры из полиэтиленовых труб по СТ РК ИСО 4427-2004.

Для отвода хоз-бытовых сточных вод проложены канализационные сети из гофрированных труб Ø160х6,2мм по ГОСТ Р 54475-2011. Сточные воды самотеком отводятся в выгреб, с последующим вывозом спецавтотранспортом.

Проложен оптический кабель ВОЛС от АТС с.Гагаринское в грунте в полиэтиленовой трубе диаметром 40мм до проектируемой зданий амбулатории для возможности подключения к высокоскоростному интернету и телефонному связи, построенный на волоконно-оптической линии связи по технологии GPON.

Для этого от с.АТС с.Гагаринское проложен оптический кабель с количеством волокон 4 в грунте в полиэтиленовой трубе диаметром 40мм до проектируемой зданий амбулатории.

Электроснабжение объекта осуществляется от КТПН. Питание КТПН предусмотрено высоковольтными воздушными линиями на типовых ж/б опорах отпайкой от ближайшей опоры ВЛ-10кВ фидер 4 ПС "Самарканд" с алюминиевыми самонесущими изолированными проводами марки СИП3-1х50.

Электроснабжение здания амбулатории осуществляется от РУ-0,4кВ КТПН-10/0,4кВ распределительными сетями (М1, М2) в земле кабелем марки АВБбШв-1,0 с расчетным сечением.

Прибор учета электроэнергии предусмотрен в КТПН-10/0,4кВ.

краткие технические характеристики по особенностям его размещения, по основным материалам и конструкциям, инженерному и технологическому оборудованию

6. На объекте установлено предусмотренное проектом оборудование в количестве согласно актам о его приемке после индивидуального испытания и комплексного опробования;

7. Мероприятия по охране труда, обеспечению взрывобезопасности, пожаробезопасности, охране окружающей природной среды и антисейсмические мероприятия, предусмотренные проектом выполнены;

8. Строительно-монтажные работы осуществлены в сроки:

начало работ **ноябрь 2024 г.**
месяц, год

окончание работ **май 2025 г.**
месяц, год

при продолжительности строительства, месяц **1** :

по норме или по проекту организации строительства **1** месяца;

фактически **7** месяца;

9. Примененные строительные материалы, конструкции, оборудование и изделия соответствуют требованиям проекта и государственных нормативов;

9-1. Доля местного содержания предусмотрена в проектно-сметной документации 100% и фактический применено 100%

(на объектах финансируемых за счет государственных инвестиций и средств квазигосударственного сектора);

0.Исполнительная геодезическая съемка фактического положения подземных инженерных сетей и/или зданий (сооружений) выполнена (обязательное приложение к декларации о соответствии);

11.Наружные инженерные коммуникации (холодное и горячее водоснабжение, канализация, теплоснабжение, газоснабжение, электроснабжение и связь) обеспечивают нормальную эксплуатацию объекта, что подтверждается поставщиками услуг по инженерному и коммунальному обеспечению.

Поставщики услуг по инженерному и коммунальному обеспечению:

Генеральный директор ТОО «Қарағанды Жарық» Д.Ахмадин

наименование организации, фамилия, имя, отчество (при наличии), подпись руководителя, дата,

М.П.

КГП, Боталоро су коймелічі" Ораллиндин Д.К.

наименование организации, фамилия, имя, отчество (при наличии), подпись руководителя, дата,

М.П.

12.Шумоизоляция здания соответствует проекту и подтверждается экспертным заключением выдаваемым государственной организацией осуществляющей санитарно-эпидемиологическую экспертизу по результатам лабораторных замеров проведенных аккредитованными испытательными лабораториями (центрами)(экспертное заключение прилагается);

13. Обеспечен доступ для маломобильных групп населения, что подтверждается органами социальной защиты населения

фамилия, имя, отчество (при наличии), подпись руководителя, дата, М.П. (при наличии)

Подрядчик (генеральный подрядчик) считает объект **«Строительство наружных инженерных сетей к врачебной амбулатории в с. Гагарина Бухар-Жырауский район»** готовым к приемке в эксплуатацию

наименование объекта (комплекса)

гарантирует качество выполненных строительно-монтажных и специальных работ, и принимает на себя обязательство устранять дефекты, возникшие по его вине при строительстве объекта согласно гарантийного срока в соответствии с законодательством Республики Казахстан.

Подрядчик (генеральный подрядчик)

Директор ТОО «BAQ Building Group» Мамашов Калижан Ердаулетович

фамилия, имя, отчество (при наличии) руководителя

подпись, дата

место для печати

Субподрядчик

Директор ТОО «SAN REAL GROUP» Жамбулов А.Н.

фамилия, имя, отчество (при наличии) руководителя

подпись, дата

место для печати

Субподрядчик

Директор ТОО «BAQ Engineering» Ашимов К.Б.

фамилия, имя, отчество (при наличии) руководителя

подпись, дата

место для печати

Субподрядчик

Директор ТОО «ДорСтрой-7» Ширимбеков Б.Ж.

фамилия, имя, отчество (при наличии) руководителя

подпись, дата

место для печати

Субподрядчик

Директор ТОО «Ботакара 2030» Ахшонтаев А.Ж.

фамилия, имя, отчество (при наличии) руководителя

подпись, дата

место для печати

Субподрядчик

Директор ТОО «ИРТЫШЭЛЕКТРОМОНТАЖ» Әбілқасым Б.М.

фамилия, имя, отчество (при наличии) руководителя

подпись, дата

место для печати

Субподрядчик

Директор ТОО «Bina Qurylys» Нурмагамбетов Д.Е.

фамилия, имя, отчество (при наличии) руководителя

подпись, дата

место для печати

Субподрядчик

Директор ТОО «GT ENGINEERING» Төре Т.Т.

фамилия, имя, отчество (при наличии) руководителя

подпись, дата

место для печати

Приложение 1
к приказу Министра
по инвестициям и развитию
Республики Казахстан
от 08 февраля 2021 года № 53

Заключение о качестве строительно-монтажных работ

« 02» июня 2025 года

Технический надзор ТОО "BK - top", Мурзатаева Бахыт Насриденовна, Республика Казахстан, АСТАНА, пр. Жеңіс, 61 н.п. 5
наименование организации, фамилия, имя, отчество (при наличии) руководителя, юридический адрес)

в лице эксперта: Шадиева Каиыргельды Кайсиновича, аттестаты № KZ14VJE00029724, KZ57VJE00029726, KZ84VJE00029725 от 21.08.2017г;
(фамилия, имя, отчество (при наличии) экспертов, № аттестатов, дата получения)

действующего на основании Договора № 443 от 20.08.2024г.
(№ договора и дата)

по объекту: Строительство наружных инженерных сетей к врачебной амбулатории в с. Гагарина Бухар-Жырауский район, Карагандинская область.
наименование и местонахождение объекта

заказчиком которого является Государственное учреждение "Управление строительства, архитектуры и градостроительства Карагандинской области", И.о. Руководителя С. Муратулы.
наименование организации, фамилия, имя, отчество (при наличии)

подтверждает, что:

1. Строительство объекта осуществлялось

1) подрядчиком (генеральным подрядчиком) ТОО «BAQ Building Group» ГСЛ№0002381 от 04.05.2023 г.
наименование организации, № лицензии и дата получения

директор Мамашов Калижан Ердаулетович
фамилия, имя, отчество (при наличии) руководителя

2) субподрядными организациями
ТОО «SAN REAL GROUP», Лицензия №18008196 от 23.04.2018 г. директор Жамбулов А.Н.
наименование организации, № лицензии и дата получения
фамилия, имя, отчество (при наличии) руководителя

2. Строительно-монтажные работы осуществлены в сроки:

начало работ ноябрь 2024 года;
месяц, год

окончание работ май 2025 года;
месяц, год

при продолжительности строительства, месяц:
по норме или по проекту организации строительства 1 месяц;
фактически 7 месяцев;

3. Сметная стоимость по утвержденному проекту (проектно-сметной документации): всего 60 429,069 тысяч тенге, в том числе строительно-монтажных работ 22 451,126 тысяч тенге, оборудования, инструмента и инвентаря 26 084,351 тысяч тенге, прочие затраты 11 893,592 тысяч тенге;

4. Сметная стоимость основных фондов, принимаемых в эксплуатацию 56 677,378 тысяч тенге, в том числе: стоимость строительно-монтажных работ 20 489,738 тысяч тенге; стоимость оборудования, инструмента и инвентаря 24 818,120 тысяч тенге, прочие затраты 11 369,52 тысяч тенге;

5. Объект построен в соответствии с проектом (проектно-сметной документацией) ТОО «Жаңа Құрылыс Групп» №625-2023
(наименование проектной организации, номер проекта)

утвержденным (ой) Государственное учреждение "Управление строительства, архитектуры и градостроительства Карагандинской области";

наименование организации утвердившей (переутвердившей) проект и дата утверждения)

и требованиями государственных нормативных документов в области архитектуры, градостроительства и строительства;

6. Примененные строительные материалы, конструкции, оборудование и изделия соответствуют проекту и требованиям государственных нормативов;

6-1. Доля местного содержания предусмотрена в проектно-сметной документации 100% и фактически применено 100% (на объектах, финансируемых за счет государственных инвестиций и средств квазигосударственного сектора);

7. Исполнительная техническая документация имеется в полном объеме, в том числе в электронном модуле;

8. Замечания, выданные техническим надзором в процессе строительства, устранены;

9. Завершенный строительством объект обеспечивает прочность, устойчивость и надежность на протяжении всего срока службы (эксплуатации, использования, применения) и соответствует требованиям государственных нормативов направленных на обеспечение интересов и безопасности собственников (пользователей) и общества в целом.

Технический надзор:
организация ТОО "ВК - top", Мурзатаева Бахыт Насриденовна ;

(наименование организации, фамилия, имя, отчество (при наличии) руководителя)

подпись, дата

Место печати (при наличии)

эксперт(ы) по техническому надзору Шадиев Каиыргельды Кайсиновича, аттестаты № KZ14VJE00029724, KZ57VJE00029726, KZ84VJE00029725 от 21.08.2017г;

подпись, дата

Место печати (при наличии)

Приложение 2
к приказу Министра
по инвестициям и развитию
Республики Казахстан
от 24 апреля 2017 года № 235

Заключение о соответствии выполненных работ проекту

«08 06 2025 года

Авторский надзор **ТОО «Жаңа Құрылыс Групп», Директор Абибуллаев А.Н.**
наименование организации, фамилия, имя, отчество (при наличии) руководителя
в лице **эксперт Әліпбек Ө.Н., приказ №21 от 07.10.2024 г.**
фамилия, имя, отчество (при наличии) экспертов, № и дата приказа о назначении ГИП

действующего на основании договора **№601 от 26.09.2024 года**
№ договора и дата

по объекту: **«Строительство наружных инженерных сетей к врачебной амбулатории в с. Гагарина Бухар-Жырауский район»**
наименование и местонахождение объекта

заказчиком которого является **ГУ «Управление строительства, архитектуры и градостроительства Карагандинской области»; И.о. Руководителя С. Муратулы**
наименование организации, фамилия, имя, отчество (при наличии) руководителя

подтверждает, что:
1. Строительство объекта осуществлялось

1) Подрядчиком (генеральным подрядчиком) **ТОО «BAQ Building Group» ГСЛ№0002381 от 04.05.2023 г.**
наименование организации, № лицензии и дата получения

в лице **директора - Мамашов Калижан Ердаулетович**;
фамилия, имя, отчество (при наличии) руководителя

2) субподрядной организацией **ТОО «SAN REAL GROUP», БИН 171040021484, Лицензия №18008196 от 23.04.2018 г.**
наименование организации, № лицензии и дата получения

в лице **директора - Жамбулов А.Н.**;
фамилия, имя, отчество (при наличии) руководителя

3) ТОО «BAQ Engineering», БИН 130140000376, Лицензия №22000829 от 19.01.2022 г., в лице директора - Ашимов Қайырхан Багдатұлы;

4) ТОО «ДорСтрой-7», БИН 190940009964, Лицензия №19019306 от 19.09.2019 г., в лице директора – Ширимбеков Б.Ж.;

5) ТОО «Ботакара 2030», БИН 120240015009, Лицензия №13003121 от 26.04.2023 г., в лице директора – Ахшонтаев А.Ж.;

6) ТОО «ИРТЫШЭЛЕКТРОМОНТАЖ», БИН 051040008214, Лицензия №24012863 от 06.03.2024 г, в лице директора – Әбілқасым Б.М.;

7) ТОО «Bina Qurylys», БИН 920940001110, Лицензия №13-ГСЛ №008426 от 23.08.2023 г., в лице директора - Нурмагамбетов Д.Е.;

8) ТОО «GT ENGINEERING», БИН 130840021265, Лицензия №0781142 от 26.12.2024 г. в лице директора – Төре Т.Т.

2. Строительно-монтажные работы осуществлены в сроки:
начало работ **ноябрь 2024 г.**
месяц, год

окончание работ **май 2025 г.**
месяц, год

при продолжительности строительства, месяц **1** :

по норме или по проекту организации строительства **1** месяца;

фактически **7** месяца;

3. Примененные строительные материалы, конструкции, оборудование и изделия соответствуют требованиям проекта;

4. Замечания, выданные авторским надзором в процессе строительства, устранены;

5. Внесенные изменения в проект (проектно-сметную документацию) в процессе строительства выполнены в соответствии с требованиями нормативов в области архитектуры, градостроительства и строительства;

6. Объект построен в соответствии с проектом (проектно-сметной документацией)
ТОО «Жаңа Құрылыс Групп» №625-2023
наименование проектной организации, номер проекта

утвержденным (ой) **ГУ «Управление строительства, архитектуры и градостроительства Карагандинской области», № 106од от 13.05.2024 г.**
наименование организации утвердившей (переутвердившей) проект и дата утверждения

Авторский надзор:
организация **ТОО «Жаңа Құрылыс Групп», Директор Абибуллаев А.Н.**
наименование организации, фамилия, имя, отчество (при наличии)руководителя,

подпись, дата Место печати (при наличии)

эксперт(ы) по авторскому надзору: **эксперт Әліпбек Ө.Н., приказ №21 от 07.10.2024 г.**
фамилия, имя, отчество (при наличии) эксперта (экспертов), № и дата приказа о назначении ГИП

подпись, дата Место печати (при наличии)

Нөмірленген және тігілген
21 (жиырма бір) парақта
Күні 03.07.25
Маман
Басшы

ҚОҒАМНЫҢ ҚАРАЖ... ...ША ФИЛИАЛЫ		38
ӨТІНІШ № 00227310071б	...ЕЛІП ТҮСКЕН УАҚЫТЫ	03.07.25 09:34
КАДАСТРЛЫҚ № 09:140:096:489:1		
ЖЫЛЖЫМАЙТЫН МҮЛІК ОБЪЕКТІСІНІҢ ОРНАЛАСУЫ: ул. Новая, уч. 12		
ТІРКЕУШІ ... Рахимжанов		КОПІ
БӨЛІМ БАСШЫСЫ		КОПІ
БАСШЫ Шунусов		КОПІ

«АЗАМАТТАРҒА АРНАЛҒАН ҮКІМЕТ» МЕМЛЕКЕТТІК КОРПОРАЦИЯСЫ» КОММЕРЦИЯЛЫҚ ЕМЕС АКЦИОНЕРЛІК ҚОҒАМЫНЫҢ ҚАРАҒАНДЫ ОБЛЫСЫ БОЙЫНША ФИЛИАЛЫНЫҢ ТІРКЕУ ЖӘНЕ ЖЕР КАДАСТРЫ БОЙЫНША БҰҚАР ЖЫРАУ АУДАНДЫҚ БӨЛІМІ	**ОТДЕЛ БУХАР ЖЫРАУСКОГО РАЙОНА ПО РЕГИСТРАЦИИ И ЗЕМЕЛЬНОМУ КАДАСТРУ ФИЛИАЛА НЕКОММЕРЧЕСКОГО АКЦИОНЕРНОГО ОБЩЕСТВА «ГОСУДАРСТВЕННАЯ КОРПОРАЦИЯ» ПРАВИТЕЛЬСТВО ДЛЯ ГРАЖДАН» ПО КАРАГАНДИНСКОЙ ОБЛАСТИ**

МЕНШІК ИЕСІ (ҚҰҚЫҚ ИЕСІ) ТУРАЛЫ МӘЛІМЕТТЕР
СВЕДЕНИЯ О СОБСТВЕННИКЕ (ПРАВООБЛАДАТЕЛЕ)

№ 002273100716 **09.07.2025г.**

Кадастр нөмері/Кадастровый номер: **09:140:096:489; 09:140:096:489:1**

Жылжымайтын мүлік объектінің мекен-жайы
Адрес объекта недвижимости: **обл. Карагандинская, р-н Бухар-Жырауский, с.о. Гагаринский, с. Гагаринское, ул. Новая, уч. 12**

Меншік иесі (құқық иесі) Собственник (правообладатель)	Құқық пайда болу негіздемесі/ Основание возникновения права
Государственное учреждение "Управление строительства, архитектуры и градостроительства Карагандинской области"	**Распоряжение (№ 29-Ө от 08.08.2023г.) - Дата регистрации: 29.09.2023 16:12** **Акт приемки объекта в эксплуатацию (№ б/н от 18.06.2025г.) - Дата регистрации: 03.07.2025 09:34**

№ 002273100716

Бөлім басшысы
Руководитель отдела **Жунусов Дархан Мухаметжанович**
(қолы/подпись) М.П. (тегі/фамилия, аты/имя, әкесінің аты/отчество)

Бас маман-тіркеуші
Главный специалист-регистратор **Данияров Н.К.**
(тегі/фамилия, аты/имя, әкесінің аты/отчество)
(қолы/подпись)