Государственное учреждение «Отдел пассажирского транспорта и автомобильных дорог города Алатау» Алматинская область, г.Қонаев
ТОО «Syndicate Corp»

Техническая документация
на Средний ремонт улиц Кудайбергенова, Дорожник, Некрасова, Молдагулова, Зангар, Улытау общей протяженностью 9,249 км, мкрн.Жетыген, г.Алатау Алматинской области

2025 г.

Государственное учреждение «Отдел пассажирского транспорта и автомобильных дорог города Алатау» Алматинская область, г.Қонаев
ТОО «Syndicate Corp»

Техническая документация
на Средний ремонт улиц Кудайбергенова, Дорожник, Некрасова, Молдагулова, Зангар, Улытау общей протяженностью 9,249 км, мкрн.Жетыген, г.Алатау Алматинской области

Должности	ФИО
	Дәурен Досалинов

2025 г.

СОДЕРЖАНИЕ

1. Техническое задание
2. Заявление на проведение ведомственной экспертизы
3. Ведомость дефектов
4. Пояснительная записка
   4.1 Краткие сведения о существующей дороге
   4.2 Состояние проектируемой автомобильной дороги
   4.3 Основные технико-экономические показатели среднего ремонта автомобильной дороги
   4.4 Проектные решения
   4.5 Дорожно-строительные материалы
   4.6 Организация производства строительных работ
   4.6.1 Обеспечение безопасности движения
   4.6.2 Охрана окружающей среды
   4.6.3 Техника безопасности и охрана труда
   4.6.4 Противопожарная безопасность
5. Ведомость объемов
6. Сметная документация
7. Дополнительные материалы (схемы, чертежи, фото-видео материалы)
8. Справка верификации

УТВЕРЖДАЮ:
ГУ «Отдел пассажирского транспорта и автомобильных дорог» г. Алатау Алматинской области

_____Досалинов Д.Б.

«15» августа 2025 г.

ТЕХНИЧЕСКОЕ ЗАДАНИЕ
на разработку технической документации
на Средний ремонт улицы Кудайбергенова, Дорожник, Некрасова, Молдагулова, Зангар, Улытау общей протяженностью 9,249 км в мкрн. Жетыген, г.Алатау, Алматинской области

№ п/п	Перечень основных данных и требований	Основные данные и требования
1	Заказчик	ГУ «Отдел пассажирского транспорта и автомобильных дорог» г. Алатау Алматинской области
2	Проектная организация	ТОО «Syndicate Corp»
3	Местоположение объекта	г. Алатау, Алматинская область
4	Наименование объекта	Средний ремонт улиц Кудайбергенова, Дорожник, Некрасова, Молдагулова, Зангар, Улытау общей протяженностью 9,249 км, мкрн.Жетыген, г.Алатау Алматинской области
5	Основание для проектирования	Дефектная ведомость
6	Протяженность участка	Общ.пр. 9,249 км: ул. Кудайбергенова – 0,880 км, ул. Дорожник – 1,965 км, ул. Некрасова – 0,710 км, ул. Молдагулова – 2,585 км, ул. Зангар – 1,365 км ул.Улытау – 1,744 км
7	Техническая категория	без категорий, улица в жилой застройке
8	Вид работ	Средний ремонт
9	Тип дорожной одежды и вид покрытия	Тип дорожной одежды облегченный, вид покрытия асфальтобетон. При проектировании дорожной одежды руководствоваться нормами СН РК, при разработке конструкции учесть максимальное применение местных дорожно-строительных материалов.
10	Требование к проектным решениям	- Предусмотреть фрезерование сущ. покрытия, исправление профиля с добавлением нового материала толщиной 15 см с последующей укладкой поверхнего слоя покрытия из горячей асфальтобетонной смеси, укрепление обочин и установку дорожных знаков, предусмотреть ремонт искусственных сооружений, нанесение дорожной разметки; - Предусмотреть затраты на службу технического надзора;
11	Требования к качеству продукции	Состав и содержание технической документации принять в соответствии со СТ РК 1225-2019 «Смеси асфальтобетонные дорожные, аэродромные и асфальтобетон. Технические условия», СП РК 3.03- 101-2013 «Автомобильные дороги», СН РК 3.03-04- 2014 «Проектирование дорожных одежд нежесткого типа», СП РК 3.01-101-2013 «Градостроительство Планировка и застройка городских и сельских населенных пунктов», СН РК 3.03-12-2013 «Мосты и трубы», СП РК 2.04-01-2017 «Строительная климатология» и другими действующими НПА и НТД Республики Казахстан. Все работы предусмотреть в соответствии Классификации видов работ, выполняемых при содержании, текущем,

		среднем и капитальном ремонтах автомобильных дорог и управлении дорожными активами, утвержденный приказом МТ и К РК от 24 Января 2014 года № 56. Постановление акимата Алматинской области от 29 мая 2017 года № 232. Зарегистрировано Департаментом юстиции Алматинской области 28 июня 2017 года № 4258
12	Год начала среднего ремонта	Начало – Апрель, 2 квартал 2026 года. Продолжительность работ принять в соответствии со СН РК 1.03-02-2014.
13	Источник снабжения строительными материалами и конструкциями	Для обеспечения среднего ремонта автодороги строительными материалами рекомендуется использовать продукцию местных товаропроизводителей.
14	Стадийность проектирования	В одну стадию
15	Обустройство автомобильной дороги	- необходимо предусмотреть мероприятия по охране труда в соответствии сдействующими строительными нормами; - переустройство и защиту инженерных коммуникаций, не удовлетворяющих техническим условиям; - предусмотреть комплекс мероприятий, обеспечивающих безопасные условия движения транспорта и благоприятные условия для эксплуатации Объекта;
16	Количество экземпляров технической документации	Для проведения визуального обследования проектная организация предоставляет техническую документацию в 1-ом экземпляре на бумажном носителе и в 1-ом экземпляре в электронном варианте (формат pdf). После получения положительного заключения ведомственной экспертизы, проектная организация передает Заказчику техническую документацию на бумажном носителе в 2-экземплярах, в электронном варианте (формат .pdf) в одном экземпляре.
17	Условия завершения работы	Разработка технической документации считается завершенной после получения Заказчиком утвержденной технической документации с положительной ведомственной экспертизой.

Главный специалист
ГУ «Отдел пассажирского транспорта
и автомобильных дорог»
г. Алатау, Алматинской области **Мырзагалиев А.М.**

Государственное учреждение «Отдел пассажирского транспорта и автомобильных дорог города Алатау» Алматинская область, г.Қонаев

РГП на ПХВ «Национальный центр качества дорожных активов»

Заявление

Настоящим направляем для проведения ведомственной экспертизы техническую документацию среднего ремонта улиц городов и населенных пунктов по объекту Средний ремонт улиц Кудайбергенова, Дорожник, Некрасова, Молдагулова, Зангар, Улытау общей протяженностью 9,249 км, мкрн.Жетыген, г.Алатау Алматинской области , общей протяженностью 9.249 км.

Государственное учреждение «Отдел пассажирского транспорта и автомобильных дорог города Алатау» Алматинская область, г.Қонаев

Руководитель ФИО

Д. Досалинов

«УТВЕРЖДАЮ»
Руководитель ГУ «Отдел пассажирского транспорта и автомобильных дорог города Алатау»

_____ Досалинов Д.Б.
«25» август 2025г.

ДЕФЕКТНАЯ ВЕДОМОСТЬ

Средний ремонт улицы Кудайбергенова, Дорожник, Некрасова, Молдагулова, Зангар, Улытау общей протяженностью 9,249 км мкрн.Жетыген г.Алатау, Алматинская область

№	протяженность, м	ширина	Дефекты и краткие сведения	Намечаемые виды ремонтных работ	Ед. изм	объем	примечание
1	2	3	4	5	6	7	8
Ул. Кудайбергенова протяженностью 0,880 км							
Ремонт дорожной одежды с Км 0,0 по Км 0,540							
1	540	5,5	Сущ. а/б покрытие, колейность, неровность поперечного профиля, ямочность, сетка трещин.Отсутствует или повреждены укрепление обочин	Фрезерование существующего асфальтобетонного покрытия	м2	2970,00	
1		6,1		Исправление профиля добавлением нового материала Н=15см	м2	3294,00	Щебень Ку=1,26 ПГС Ку=1,22
				- ПГС 70%			
				-Щебень из плотных горных пород для строительных работ М600 СТ РК 1284-2004 фр. 20-40 мм 30%			
2		5,5		Подгрунтовка основания жидким битумом 0,8л/м2	т	2,376	
3				Устройство покрытия из горячей плотной мелкозернистой асфальтобетонной смеси Н=6см Тип Б марки II	м2	2970	
4		3,0		Укрепление обочины фрезерованного материала Н=10см	м2	1620,00	
Ремонт дорожной одежды с Км 0,540 по Км 0,739							
	199	4,5	Сущ. а/б покрытие, колейность, неровность поперечного профиля, ямочность, сетка трещин.Отсутствует или повреждены укрепление обочин	Фрезерование существующего асфальтобетонного покрытия	м2	895,50	Щебень Ку=1,26 ПГС Ку=1,22
		5,1		Исправление профиля добавлением нового материала Н=15см	м2	1014,90	
				- ПГС 70%			
				-Щебень из плотных горных пород для строительных работ М600 СТ РК 1284-2004 фр. 20-40 мм 30%			
		4,5		Подгрунтовка основания жидким битумом 0,8л/м2	т	0,716	
				Устройство покрытия из горячей плотной мелкозернистой асфальтобетонной смеси Н=6см Тип Б марки II	м2	895,50	
		2		Укрепление обочины фрезерованного материала Н=10см	м2	398,00	
Ремонт дорожной одежды с Км 0,739 по Км 0,880							
6	141	5,1	Существующее гравийно-щебёночное находится в неудовлетворительном состоянии: на проезжей части имеются значительные неровности, колейность и ямочность. Отсутствует или повреждены укрепление обочин	Исправление профиля добавлением нового материала Н=15см	м2	719,10	Щебень Ку=1,26 ПГС Ку=1,22
				- ПГС 70%			
				-Щебень из плотных горных пород для строительных работ М600 СТ РК 1284-2004 фр. 20-40 мм 30%			
7		4,5		Подгрунтовка основания жидким битумом 0,8л/м2	т	0,5076	
8				Устройство покрытия из горячей плотной мелкозернистой асфальтобетонной смеси Н=6см Тип Б марки II	м2	634,50	
9		1,0		Укрепление обочины Н=10см	м2	141,00	Ку=1,22
Парковка возле здании акимата 8,5м х 81 м = 688,5 м2							
	688,5 м2		Сущ. а/б покрытие, колейность, неровность поперечного профиля, ямочность, сетка трещин.	Фрезерование	м2	688,5	
11				Устройство бортового камня	м	17	
				Исправление профиля с добавлением нового материала из песчано-гравийных смесей, толщина 15 см	м2	688,5	Ку=1,22
				- фреза 30%			
				- песчано-гравийных смесь 70%			
				Подгрунтовка основания жидким битумом 0,8л/м2	т	0,55	
				Устройство покрытия из горячей плотной мелкозернистой асфальтобетонной смеси Н=5см Тип Б марки II	м2	688,50	
Замена в\п трубы 1 шт диаметром 0,5 м; L=7 м на Км 0,736							
	на Км 0,736		Состояние трубы не удовлетворительное. Отсуствует	Демонтаж трубы	м	6	
				Грунты 2 группы в траншеях. Разработка в отвал экскаваторами "Обратная лопата" с ковшом вместимостью 0,4 м3	м3	1,75	
				Грунты 2 группы. Разработка вручную в траншеях глубиной до 2 м без креплений с откосами. Доработка вручную	м3	0,50	
				Основание под трубопроводы песчаное. Устройство	м3	0,35	
				Трубы стальные, диаметр 500 мм. Покрытие битумной мастикой	м	7,00	
				Трубы водопропускные, диаметр труб 500 мм. Укладка	м	7,00	

			портальные и откосные стенки	Портальные стены и откосные стены из монолитного бетона. Устройство	м3	1,50	
				Траншеи, пазухи котлованов и ямы. Засыпка вручную. Группа грунтов 2	м3	2,25	
				Грунт насыпей уплотняемый. Полив водой	м3	2,25	
				Грунт 1, 2 группы. Уплотнение пневматическими трамбовками	м3	2,25	
Установка дорожных знаков							
5			Для обеспечения безопасности и организации дор. Движения	Рытье котлованов под фундаменты стоек вручную в грунте I группы	м3	0,189	
				Монолитный фундамент стоек под дорожные знаки, бетон В 15	м3	0,189	
				Установка стоек под дорожные знаки:			
				СКМ 2.35, вес 14 кг	шт	3,00	
				Установка знаков I типоразмера:			
				2.4	шт	3,00	
Нанесение дорожной разметки							
	540,0	0,1		Нанесение горизонтальной разметки СТ РК 1124-2019	км	0,540	
Ул. Дорожник, протяженностью 1,965 км							
Ремонт дорожной одежды с Км 0,00 по Км 0,175;							
6	175	4	Сущ. а/б покрытие, колейность, неровность поперечного профиля, ямочность, сетка трещин.Отсутствует или повреждены укрепление обочин	Фрезерование	м2	787,50	Щебень Ку=1,26 ПГС Ку=1,22
		4,6		Исправление профиля добавлением нового материала Н=15см	м2	805,00	
				- ПГС 70%			
				-Щебень из плотных горных пород для строительных работ М600 СТ РК 1284-2004 фр. 20-40 мм 30%			
7		4,0		Подгрунтовка основания жидким битумом 0,8л/м2	т	0,5600	
8				Устройство покрытия из горячей плотной мелкозернистой асфальтобетонной смеси Н=6см Тип Б марки II	м2	700,00	
9		1,0		Укрепление обочины фрезерованного материала Н=10см	м2	175,00	
Ремонт дорожной одежды с Км 0,175 по Км 0,540;							
6	365	4,5	Сущ. а/б покрытие, колейность, неровность поперечного профиля, ямочность, сетка трещин.Отсутствует или повреждены укрепление обочин	Фрезерование	м2	1642,50	
		5,1		Исправление профиля добавлением нового материала Н=15см	м2	1861,50	Щебень Ку=1,26 ПГС Ку=1,22
				- ПГС 70%			
				-Щебень из плотных горных пород для строительных работ М600 СТ РК 1284-2004 фр. 20-40 мм 30%			
7		4,5		Подгрунтовка основания жидким битумом 0,8л/м2	т	1,3140	
8				Устройство покрытия из горячей плотной мелкозернистой асфальтобетонной смеси Н=6см Тип Б марки II	м2	1642,50	
9		1,0		Укрепление обочины фрезерованного материала Н=10см	м2	365,00	
Ремонт дорожной одежды с Км 0,540 по Км 0,827;							
6	287	5	Сущ. а/б покрытие, колейность, неровность поперечного профиля, ямочность, сетка трещин.Отсутствует или повреждены укрепление обочин	Фрезерование	м2	1435,00	
		5,6		Исправление профиля добавлением нового материала Н=15см	м2	1607,20	Щебень Ку=1,26 ПГС Ку=1,22
				- ПГС 70%			
				-Щебень из плотных горных пород для строительных работ М600 СТ РК 1284-2004 фр. 20-40 мм 30%			
7		5,0		Подгрунтовка основания жидким битумом 0,8л/м2	т	1,1480	
8				Устройство покрытия из горячей плотной мелкозернистой асфальтобетонной смеси Н=6см Тип Б марки II	м2	1435,00	
9		1,0		Укрепление обочины фрезерованного материала Н=10см	м2	287,00	
Ремонт дорожной одежды с Км 0,827 по Км 1,170;							
6	343	5,1	Существующее гравийно-щебёночное находится в неудовлетворительном состоянии: на проезжей части имеются значительные неровности, колейность и ямочность. Отсутствует или повреждены укрепление обочин	Исправление профиля добавлением нового материала Н=15см	м2	1749,30	Щебень Ку=1,26 ПГС Ку=1,22
				- ПГС 70%			
				-Щебень из плотных горных пород для строительных работ М600 СТ РК 1284-2004 фр. 20-40 мм 30%			
7		4,5		Подгрунтовка основания жидким битумом 0,8л/м2	т	1,2348	
8				Устройство покрытия из горячей плотной мелкозернистой асфальтобетонной смеси Н=6см Тип Б марки II	м2	1543,50	
9		1,0		Укрепление обочины материала Н=10см	м2	343,00	Ку=1,22
Ремонт дорожной одежды с Км 1,170 по Км 1,965;							
1		6,0		Фрезерование существующего асфальтобетонного покрытия	м2	4770,00	

1	795	6,6	Сущ. а/б покрытие, колейность, неровность поперечного профиля, ямочность, сетка трещин.Отсутствует или повреждены укрепление обочин	Исправление профиля добавлением нового материала Н=15см	м2	5247,00	Щебень Ку=1,26 ПГС Ку=1,22
				- ПГС 70%			
				-Щебень из плотных горных пород для строительных работ М600 СТ РК 1284-2004 фр. 20-40 мм 30%			
2		6,0		Подгрунтовка основания жидким битумом 0,8л/м2	т	3,816	
3				Устройство покрытия из горячей плотной мелкозернистой асфальтобетонной смеси Н=6см Тип Б марки II	м2	4770	
4		1,0		Укрепление обочины фрезерованного материала Н=10см	м2	795,00	
Установка дорожных знаков							
29			Для обеспечения безопасности и организации дор. Движения	Рытье котлованов под фундаменты стоек вручную в грунте I группы	м3	0,315	
				Монолитный фундамент стоек под дорожные знаки, бетон В 15	м3	0,315	
				Установка стоек под дорожные знаки:			
				СКМ 2.35, вес 14 кг	шт	5,00	
				Установка знаков I типоразмера:			
				2.4	шт	5,00	
Нанесение дорожной разметки							
	795,0	0,1		Нанесение горизонтальной разметки СТ РК 1124-2019	км	0,795	
Ул. Некрасова протяженностью 0,710 км							
Ремонт дорожной одежды с Км 0,0 по Км 0,476							
21	476	5,6	Существующее гравийно-щебёночное находится в неудовлетворительном состоянии: на проезжей части имеются значительные неровности, колейность и ямочность. Отсутствует или повреждены укрепление обочин	Исправление профиля добавлением нового материала Н=15см	м2	2665,60	Щебень Ку=1,26 ПГС Ку=1,22
				- ПГС 70%			
22				*-Щебень из плотных горных пород для строительных работ М600 СТ РК 1284-2004 фр. 20-40 мм 30%*			
23		5,0		Подгрунтовка основания жидким битумом 0,8л/м2	т	1,904	
24				Устройство покрытия из горячей плотной мелкозернистой асфальтобетонной смеси Н=6см Тип Б марки II	м2	2380,0	
25		1,0		Укрепление обочины Н=10см	м2	476,00	Ку=1,22
Ремонт дорожной одежды с Км 0,476 по Км 0,710;							
6	234	5	Сущ. а/б покрытие, колейность, неровность поперечного профиля, ямочность, сетка трещин.Отсутствует или повреждены укрепление обочин	Фрезерование	м2	1170,00	
		5,6		Исправление профиля добавлением нового материала Н=15см	м2	1310,40	Щебень Ку=1,26 ПГС Ку=1,22
				- ПГС 70%			
				-Щебень из плотных горных пород для строительных работ М600 СТ РК 1284-2004 фр. 20-40 мм 30%			
7		5,0		Подгрунтовка основания жидким битумом 0,8л/м2	т	0,936	
8				Устройство покрытия из горячей плотной мелкозернистой асфальтобетонной смеси Н=6см Тип Б марки II	м2	1170,00	
9		2,0		Укрепление обочины фрезерованного материала Н=10см	м2	468,00	
Устройство в\п трубы 1 шт диаметром 0,5 м; L=7 м На КМ 0,462							
	На КМ 0,462		Устройство новой в/п трубы диаметром 0,5м так как есть арык существующий.	Грунты 2 группы в траншеях. Разработка в отвал экскаваторами "Обратная лопата" с ковшом вместимостью 0,4 м3	м3	1,75	
				Грунты 2 группы. Разработка вручную в траншеях глубиной до 2 м без креплений с откосами. Доработка вручную	м3	0,175	
				Основание под трубопроводы песчаное. Устройство	м3	0,35	
				Трубы стальные, диаметр 500 мм. Покрытие битумной мастикой	м	7,00	
				Трубы водопропускные, диаметр труб 500 мм. Укладка	м	7,00	
				Портальные стены и откосные стены из монолитного бетона. Устройство	м3	1,50	
				Траншеи, пазухи котлованов и ямы. Засыпка вручную. Группа грунтов 2	м3	2,25	
				Грунт насыпей уплотняемый. Полив водой	м3	2,25	
				Грунт 1, 2 группы. Уплотнение пневматическими трамбовками	м3	2,25	
Замена в\п трубы 1 шт диаметром 0,3 м; L=8 м на КМ 0,479;							
	На КМ 0,479;		Состояние трубы не удовлетворительное. Отсуствует портальные и откосные стенки	Демонтаж трубы	м	8	
5				Грунты 2 группы в траншеях. Разработка в отвал экскаваторами "Обратная лопата" с ковшом вместимостью 0,4 м3	м3	1,76	
6				Грунты 2 группы. Разработка вручную в траншеях глубиной до 2 м без креплений с откосами. Доработка вручную	м3	0,18	
7				Основание под трубопроводы песчаное. Устройство	м3	0,28	
8				Трубы стальные, диаметр 300 мм. Покрытие битумной мастикой	м	8,00	
9				Трубы водопропускные, диаметр труб 300 мм. Укладка	м	8,00	
10				Портальные стены и откосные стены из монолитного бетона. Устройство	м3	1,2	
11				Траншеи, пазухи котлованов и ямы. Засыпка вручную. Группа грунтов 2	м3	1,94	
12				Грунт насыпей уплотняемый. Полив водой	м3	1,94	
13				Грунт 1, 2 группы. Уплотнение пневматическими трамбовками	м3	1,94	
Замена в/п трубы диаметром 0,5 м; длина 9 м; На Км 0,647							
				Демонтаж трубы	м	9,00	

	На Км 0,647		Состояние трубы не удовлетворительное. Отсуствует портальные и откосные стенки	Грунты 2 группы в траншеях. Разработка в отвал экскаваторами "Обратная лопата" с ковшом вместимостью 0,4 м3	м3	2,18	
				Грунты 2 группы. Разработка вручную в траншеях глубиной до 2 м без креплений с откосами. Доработка вручную	м3	0,220	
				Основание под трубопроводы песчаное. Устройство	м3	0,44	
				Трубы стальные, диаметр 500 мм. Покрытие битумной мастикой	м	9,00	
				Трубы водопропускные, диаметр труб 500 мм. Укладка	м	9,00	
				Портальные стены и откосные стены из монолитного бетона. Устройство	м3	1,50	
				Траншеи, пазухи котлованов и ямы. Засыпка вручную. Группа грунтов 2	м3	2,82	
				Грунт насыпей уплотняемый. Полив водой	м3	2,82	
				Грунт 1, 2 группы. Уплотнение пневматическими трамбовками	м3	2,82	
Установка дорожных знаков							
26			Для обеспечения безопасности и организации дор. Движения	Рытье котлованов под фундаменты стоек вручную в грунте I группы	м3	0,189	
				Монолитный фундамент стоек под дорожные знаки, бетон В 15	м3	0,189	
				Установка стоек под дорожные знаки:			
				СКМ 2.35, вес 14 кг	шт	3,00	
				Установка знаков I типоразмера:			
				2.4	шт	3,00	
Ул. Молдагулова протяженностью 2,585 км							
Ремонт дорожной одежды с Км 0,0 по Км 1,200							
27	1200	6,6	Существующее гравийно-щебёночное находится в неудовлетворительном состоянии: на проезжей части имеются значительные неровности, колейность и ямочность. Отсутствует или повреждены укрепление обочин	Исправление профиля добавлением нового материала Н=15см	м2	7920,00	Щебень Ку=1,26 ПГС Ку=1,22
				- ПГС 70%			
				-Щебень из плотных горных пород для строительных работ М600 СТ РК 1284-2004 фр. 20-40 мм 30%			
28		6,0		Подгрунтовка основания жидким битумом 0,8л/м2	т	5,760	
29				Устройство покрытия из горячей плотной мелкозернистой асфальтобетонной смеси Н=6см Тип Б марки II	м2	7200	
30		2,0		Укрепление обочины Н=10см	м2	2400,0	Ку=1,22
Ремонт дорожной одежды с Км 1,200 по Км 1,310							
27	110	5,1	Существующее гравийно-щебёночное находится в неудовлетворительном состоянии: на проезжей части имеются значительные неровности, колейность и ямочность. Отсутствует или повреждены укрепление обочин	Исправление профиля добавлением нового материала Н=15см	м2	561,00	Щебень Ку=1,26 ПГС Ку=1,22
				- ПГС 70%			
				-Щебень из плотных горных пород для строительных работ М600 СТ РК 1284-2004 фр. 20-40 мм 30%			
28		4,5		Подгрунтовка основания жидким битумом 0,8л/м2	т	0,396	
29				Устройство покрытия из горячей плотной мелкозернистой асфальтобетонной смеси Н=6см Тип Б марки II	м2	495,0	
30		1,0		Укрепление обочины Н=10см	м2	110,00	Ку=1,22
Ремонт дорожной одежды с Км 1,310 по Км 2,210							
1	900	5,0	Сущ. а/б покрытие, колейность, неровность поперечного профиля, ямочность, сетка трещин.Отсутствует или повреждены укрепление обочин	Фрезерование существующего асфальтобетонного покрытия	м2	4500,00	
1		5,6		Исправление профиля добавлением нового материала Н=15см	м2	5040,00	Щебень Ку=1,26 ПГС Ку=1,22
				- ПГС 70%			
				-Щебень из плотных горных пород для строительных работ М600 СТ РК 1284-2004 фр. 20-40 мм 30%			
2		5,0		Подгрунтовка основания жидким битумом 0,8л/м2	т	3,600	
3				Устройство покрытия из горячей плотной мелкозернистой асфальтобетонной смеси Н=6см Тип Б марки II	м2	4500,00	
4		3,0		Укрепление обочины фрезерованного материала Н=10см	м2	2700,00	
Ремонт дорожной одежды с Км 2,210 по Км 2,365							
27	155	5,6	Существующее гравийно-щебёночное находится в неудовлетворительном состоянии: на проезжей части имеются значительные неровности, колейность и ямочность. Отсутствует или повреждены укрепление обочин	Исправление профиля добавлением нового материала Н=15см	м2	868,00	Щебень Ку=1,26 ПГС Ку=1,22
				- ПГС 70%			
				-Щебень из плотных горных пород для строительных работ М600 СТ РК 1284-2004 фр. 20-40 мм 30%			
28		5,0		Подгрунтовка основания жидким битумом 0,8л/м2	т	0,620	
29				Устройство покрытия из горячей плотной мелкозернистой асфальтобетонной смеси Н=6см Тип Б марки II	м2	775,00	
30		1,0		Укрепление обочины Н=10см	м2	155,00	Ку=1,22
Ремонт дорожной одежды с Км 2,365 по Км 2,585							
27	220	4,6	Существующее гравийно-щебёночное находится в неудовлетворительном состоянии: на проезжей части имеются значительные неровности, колейность и ямочность	Исправление профиля добавлением нового материала Н=15см	м2	1012,00	Щебень Ку=1,26 ПГС Ку=1,22
				- ПГС 70%			
				-Щебень из плотных горных пород для строительных работ М600 СТ РК 1284-2004 фр. 20-40 мм 30%			
28				Подгрунтовка основания жидким битумом 0,8л/м2	т	0,704	

29		4,0	колейность и ямочность. Отсутствует или повреждены укрепление обочин	Устройство покрытия из горячей плотной мелкозернистой асфальтобетонной смеси Н=6см Тип Б марки II	м2	880,00	
30		1,0		Укрепление обочины Н=10см	м2	220,00	Ку=1,22
Установка дорожных знаков							
29			Для обеспечения безопасности и организации дор. Движения	Рытье котлованов под фундаменты стоек вручную в грунте I группы	м3	0,315	
				Монолитный фундамент стоек под дорожные знаки, бетон В 15	м3	0,315	
				Установка стоек под дорожные знаки:			
				СКМ 2.35, вес 14 кг	шт	5,00	
				Установка знаков I типоразмера:			
				2.4	шт	5,00	
Замена в\п трубы 2 шт диаметром 0,3 м; L=9 м на КМ 0,387; 0,422;							
	На КМ 0,387; 0,422;		Состояние трубы не удовлетворительное. Отсуствует портальные и откосные стенки	Демонтаж трубы	м	12	
5				Грунты 2 группы в траншеях. Разработка в отвал экскаваторами "Обратная лопата" с ковшом вместимостью 0,4 м3	м3	3,88	
6				Грунты 2 группы. Разработка вручную в траншеях глубиной до 2 м без креплений с откосами. Доработка вручную	м3	0,40	
7				Основание под трубопроводы песчаное. Устройство	м3	0,62	
8				Трубы стальные, диаметр 300 мм. Покрытие битумной мастикой	м	18,00	
9				Трубы водопропускные, диаметр труб 300 мм. Укладка	м	18,00	
10				Портальные стены и откосные стены из монолитного бетона. Устройство	м3	2,4	
11				Траншеи, пазухи котлованов и ямы. Засыпка вручную. Группа грунтов 2	м3	4,28	
12				Грунт насыпей уплотняемый. Полив водой	м3	4,28	
13				Грунт 1, 2 группы. Уплотнение пневматическими трамбовками	м3	4,28	
Замена ЖБ в/п трубы диаметром 1,5 м На Км 0,480;							
	На Км 0,480		Состояние трубы не удовлетворительное. Требуется замена	Демонтаж жб трубы диаметром 1,5 м	шт	1,00	
				Устройство жб трубы диаметром 1,5 м длиной 10 м	шт	1,00	
			Отсуствует сигнальные столбики	Устройство сигнальные столбики	шт	14,00	
Замена в/п трубы диаметром 0,5 м; длина 10 м; На Км 0,775							
	На Км 0,775		Состояние трубы не удовлетворительное. Отсуствует портальные и откосные стенки	Демонтаж трубы	м	10,00	
				Грунты 2 группы в траншеях. Разработка в отвал экскаваторами "Обратная лопата" с ковшом вместимостью 0,4 м3	м3	2,40	
				Грунты 2 группы. Разработка вручную в траншеях глубиной до 2 м без креплений с откосами. Доработка вручную	м3	0,240	
				Основание под трубопроводы песчаное. Устройство	м3	0,49	
				Трубы стальные, диаметр 500 мм. Покрытие битумной мастикой	м	10,00	
				Трубы водопропускные, диаметр труб 500 мм. Укладка	м	10,00	
				Портальные стены и откосные стены из монолитного бетона. Устройство	м3	1,50	
				Траншеи, пазухи котлованов и ямы. Засыпка вручную. Группа грунтов 2	м3	3,10	
				Грунт насыпей уплотняемый. Полив водой	м3	3,10	
				Грунт 1, 2 группы. Уплотнение пневматическими трамбовками	м3	3,10	
Нанесение дорожной разметки							
	1200,0	0,1		Нанесение горизонтальной разметки СТ РК 1124-2019	км	1,200	
Ул.Зангар протяженностью 1,365 км							
Ремонт дорожной одежды с Км 0,00 по Км 0,922							
1	922	5,5	Сущ. а/б покрытие, колейность, неровность поперечного профиля, ямочность, сетка трещин.Отсутствует или повреждены укрепление обочин	Фрезерование существующего асфальтобетонного покрытия	м2	5071,00	
1		6,1		Исправление профиля добавлением нового материала Н=15см	м2	5624,20	Щебень Ку=1,26 ПГС Ку=1,22
				- ПГС 70%			
				-Щебень из плотных горных пород для строительных работ М600 СТ РК 1284-2004 фр. 20-40 мм 30%			
2		5,5		Подгрунтовка основания жидким битумом 0,8л/м2	т	4,057	
3				Устройство покрытия из горячей плотной мелкозернистой асфальтобетонной смеси Н=6см Тип Б марки II	м2	5071	
4		2,0		Укрепление обочины фрезерованного материала Н=10см	м2	1844,00	
Ремонт дорожной одежды с Км 0,922 по Км 1,020							
1	98	5,0	Сущ. а/б покрытие, колейность, неровность поперечного профиля, ямочность, сетка трещин.Отсутствует или повреждены укрепление обочин	Фрезерование существующего асфальтобетонного покрытия	м2	490,00	
1		5,6		Исправление профиля добавлением нового материала Н=15см	м2	548,80	Щебень Ку=1,26 ПГС Ку=1,22
				- ПГС 70%			
				-Щебень из плотных горных пород для строительных работ М600 СТ РК 1284-2004 фр. 20-40 мм 30%			
2		5,0		Подгрунтовка основания жидким битумом 0,8л/м2	т	0,392	
3				Устройство покрытия из горячей плотной мелкозернистой асфальтобетонной смеси Н=6см Тип Б марки II	м2	490,00	
4		1,0		Укрепление обочины фрезерованного материала Н=10см	м2	98,00	
Ремонт дорожной одежды с Км 1,020 по Км 1,365							

1	345	5,6	Существующее гравийно-щебёночное находится в неудовлетворительном состоянии: на проезжей части имеются значительные неровности, колейность и ямочность. Отсутствует или повреждены укрепление обочин	Исправление профиля добавлением нового материала Н=15см	м2	1932,00	Щебень Ку=1,26 ПГС Ку=1,22
				- ПГС 70%			
				-Щебень из плотных горных пород для строительных работ М600 СТ РК 1284-2004 фр. 20-40 мм 30%			
2		5,0		Подгрунтовка основания жидким битумом 0,8л/м2	т	1,380	
3				Устройство покрытия из горячей плотной мелкозернистой асфальтобетонной смеси Н=6см Тип Б марки II	м2	1725	
4		1,0		Укрепление обочины Н=10см	м2	345,00	Ку=1,22
Установка дорожных знаков							
29			Для обеспечения безопасности и организации дор. Движения	Рытье котлованов под фундаменты стоек вручную в грунте I группы	м3	0,252	
				Монолитный фундамент стоек под дорожные знаки, бетон В	м3	0,252	
				Установка стоек под дорожные знаки:			
				СКМ 2.35, вес 14 кг	шт	4,00	
				Установка знаков I типоразмера:			
				2.4	шт	4,00	
Нанесение дорожной разметки							
	922,0	0,1		Нанесение горизонтальной разметки СТ РК 1124-2019	км	0,922	
Ул.Улытау протяженностью 1,744 км							
Ремонт дорожной одежды с Км 0,00 по Км 0,876							
27	876	4,6	Существующее гравийно-щебёночное находится в неудовлетворительном состоянии: на проезжей части имеются значительные неровности, колейность и ямочность. Отсутствует или повреждены укрепление обочин	Исправление профиля добавлением нового материала Н=15см	м2	4029,60	Щебень Ку=1,26 ПГС Ку=1,22
				- ПГС 70%			
				-Щебень из плотных горных пород для строительных работ М600 СТ РК 1284-2004 фр. 20-40 мм 30%			
28		4,0		Подгрунтовка основания жидким битумом 0,8л/м2	т	2,803	
29				Устройство покрытия из горячей плотной мелкозернистой асфальтобетонной смеси Н=6см Тип Б марки II	м2	3504	
30		1,0		Укрепление обочины Н=10см	м2	876,00	Ку=1,22
Ремонт дорожной одежды с Км 0,876 по Км 1,744							
27	868	5,1	Существующее гравийно-щебёночное находится в неудовлетворительном состоянии: на проезжей части имеются значительные неровности, колейность и ямочность. Отсутствует или повреждены укрепление обочин	Исправление профиля добавлением нового материала Н=15см	м2	4426,80	Щебень Ку=1,26 ПГС Ку=1,22
				- ПГС 70%			
				-Щебень из плотных горных пород для строительных работ М600 СТ РК 1284-2004 фр. 20-40 мм 30%			
28		4,5		Подгрунтовка основания жидким битумом 0,8л/м2	т	3,125	
29				Устройство покрытия из горячей плотной мелкозернистой асфальтобетонной смеси Н=6см Тип Б марки II	м2	3906	
30		1,0		Укрепление обочины Н=10см	м2	868,00	Ку=1,22
Установка дорожных знаков							
29			Для обеспечения безопасности и организации дор. Движения	Рытье котлованов под фундаменты стоек вручную в грунте I группы	м3	0,126	
				Монолитный фундамент стоек под дорожные знаки, бетон В	м3	0,126	
				Установка стоек под дорожные знаки:			
				СКМ 2.35, вес 14 кг	шт	2,00	
				Установка знаков I типоразмера:			
				2.4	шт	2,00	

ГИП **Тагабаев Қ.А**

Проверил **Рыскенов Ж.М.**

Пояснительная записка

Участок автомобильной дороги Улицы городов и населенных пунктов на км , расположен на территории Алматинская область, г.Алатау района .

Техническая документация на средний ремонт участка автомобильной дороги Улицы городов и населенных пунктов км общей протяженностью 9.249 км, выполнена в полном соответствии с заданием на разработку технической документации Государственное учреждение «Отдел пассажирского транспорта и автомобильных дорог города Алатау» Алматинская область, г.Қонаев и в соответствии с приказом Министра транспорта и коммуникаций РК от 24 января 2014 года №56 «Об утверждении классификации видов работ, выполняемых при содержании, текущем, среднем и капитальном ремонтах автомобильных дорог общего пользования» зарегистрированным в Министерстве юстиции РК от 27 февраля 2014 года №9176.

Основание для разработки: Дефектная ведомость утверждённая от 25.08.2025 г.;

Ведомственная экспретиза проведена на основании договора от 18.07.2025 г. № 240540009337/250022/00.

Краткие сведения о существующей дороге

Автомобильная дорога Улицы городов и населенных пунктов на км , расположен на территории Алматинская область, г.Алатау района была построена в: 2005 году (0 км – 0,880 км (ул. Кудайбергенов) км), 2005 году (0 км – 1,965 км (ул. Дорожник) км), 2005 году (0 км – 0,710 км (ул. Некрасова) км), 2005 году (0 км – 2,585 км (ул. Молдагулова) км), 2005 году (0 км – 1,365 км (ул. Зангар) км), 2005 году (0 км – 1,744 км (ул. Улытау) км).

Последний ремонт автомобильной дороги производился: 2017 год (0 км – 0,880 км (ул. Кудайбергенов) км), 2017 год (0 км – 1,965 км (ул. Дорожник) км), 2017 год (0 км – 0,710 км (ул. Некрасова) км), 2017 год (0 км – 2,585 км (ул. Молдагулова) км), 2017 год (0 км – 1,365 км (ул. Зангар) км), 2017 год (0 км – 1,744 км (ул. Улытау) км) – Текущий ремонт (0 км – 0,880 км (ул. Кудайбергенов) км), Текущий ремонт (0 км – 1,965 км (ул. Дорожник) км), Текущий ремонт (0 км – 0,710 км (ул. Некрасова) км), Текущий ремонт (0 км – 2,585 км (ул. Молдагулова) км), Текущий ремонт (0 км – 1,365 км (ул. Зангар) км), Текущий ремонт (0 км – 1,744 км (ул. Улытау) км).

Дорога была введена в эксплуатацию в: 2017 году (0 км – 0,880 км (ул. Кудайбергенов) км), 2017 году (0 км – 1,965 км (ул. Дорожник) км), 2017 году (0 км – 0,710 км (ул. Некрасова) км), 2017 году (0 км – 2,585 км (ул. Молдагулова) км), 2017 году (0 км – 1,365 км (ул. Зангар) км), 2017 году (0 км – 1,744 км (ул. Улытау)

км).

Категория автомобильной дороги: улица в жилой застройке (проезд) (0 км – 0,880 км (ул. Кудайбергенов) км), улица в жилой застройке (проезд) (0 км – 1,965 км (ул. Дорожник) км), улица в жилой застройке (проезд) (0 км – 0,710 км (ул. Некрасова) км), улица в жилой застройке (проезд) (0 км – 2,585 км (ул. Молдагулова) км), улица в жилой застройке (проезд) (0 км – 1,365 км (ул. Зангар) км), улица в жилой застройке (проезд) (0 км – 1,744 км (ул. Улытау) км).

Данная автомобильная дорога находиться в: V (0 км – 0,880 км (ул. Кудайбергенов) км), V (0 км – 1,965 км (ул. Дорожник) км), V (0 км – 0,710 км (ул. Некрасова) км), V (0 км – 2,585 км (ул. Молдагулова) км), V (0 км – 1,365 км (ул. Зангар) км), V (0 км – 1,744 км (ул. Улытау) км) климатической зоне согласно Р РК 218-125-2016. Рельеф дороги: Основной (0 км – 0,880 км (ул. Кудайбергенов) км), Основной (0 км – 1,965 км (ул. Дорожник) км), Основной (0 км – 0,710 км (ул. Некрасова) км), Основной (0 км – 2,585 км (ул. Молдагулова) км), Основной (0 км – 1,365 км (ул. Зангар) км), Основной (0 км – 1,744 км (ул. Улытау) км).

Интенсивность движения транспортного потока на автомобильных дорогах в полном соответствии с ПР РК 218-04-2014 СТ РК 1378-2005.

Интенсивность движения составила – 15 (0 км – 0,880 км (ул. Кудайбергенов) км), 17 (0 км – 1,965 км (ул. Дорожник) км), 20 (0 км – 0,710 км (ул. Некрасова) км), 32 (0 км – 2,585 км (ул. Молдагулова) км), 18 (0 км – 1,365 км (ул. Зангар) км), 27 (0 км – 1,744 км (ул. Улытау) км) авт/сутки.

Состояние проектируемой автомобильной дороги

Существующий вид покрытия на автомобильной дороге: Асфальтобетон (0 км – 0,540 км (ул. Кудайбергенова) км), Асфальтобетон (0,540 км – 0,739 км (ул. Кудайбергенова) км), Гравий, гравий-щебень (0,739 км – 0,880 км (ул. Кудайбергенова) км), Асфальтобетон (0 км – 0,175 км (ул. Дорожник) км), Асфальтобетон (0,175 км – 0,540 км (ул. Дорожник) км), Асфальтобетон (0,540 км – 0,827 км (ул. Дорожник) км), Гравий, гравий-щебень (0,827 км – 1,170 км (ул. Дорожник) км), Асфальтобетон (1,170 км – 1,965 км (ул. Дорожник) км), Гравий, гравий-щебень (0 км – 0,476 км (ул. Некрасов) км), Асфальтобетон (0,476 км – 0,710 км (ул. Некрасов) км), Гравий, гравий-щебень (0 км – 1,200 км (ул. Молдагулова) км), Гравий, гравий-щебень (1,200 км – 1,310 км (ул. Молдагулова) км), Асфальтобетон (1,310 км – 2,210 км (ул. Молдагулова) км), Гравий, гравий-щебень (2,210 км – 2,365 км (ул. Молдагулова) км), Гравий, гравий-щебень (2,365 км – 2,585 км (ул. Молдагулова) км), Асфальтобетон (0 км – 0,922 км (ул. Зангар) км), Асфальтобетон (0,922 км – 1,020 км (ул. Зангар) км), Гравий, гравий-щебень (1,020 км – 1,365 км (ул. Зангар) км), Гравий, гравий-щебень (0 км – 0,876 км (ул. Улытау) км), Гравий, гравий-щебень (0,876 км – 1,744 км (ул. Улытау) км).

Тип дорожной одежды: Облегченный (0 км – 0,540 км (ул. Кудайбергенова) км), Облегченный (0,540 км – 0,739 км (ул. Кудайбергенова) км), Переходный 1 (грунтовые улучшенные минеральными добавками) (0,739 км – 0,880 км (ул. Кудайбергенова) км), Облегченный (0 км – 0,175 км (ул. Дорожник) км), Облегченный (0,175 км – 0,540 км (ул. Дорожник) км), Облегченный (0,540 км – 0,827 км (ул. Дорожник) км), Переходный 1 (грунтовые улучшенные минеральными добавками) (0,827 км – 1,170 км (ул. Дорожник) км), Облегченный (1,170 км – 1,965 км (ул. Дорожник) км), Переходный 1 (грунтовые улучшенные минеральными добавками) (0 км – 0,476 км (ул. Некрасов) км), Облегченный (0,476 км – 0,710 км (ул. Некрасов) км), Переходный 1 (грунтовые улучшенные минеральными добавками) (0 км – 1,200 км (ул. Молдагулова) км), Переходный 1 (грунтовые улучшенные минеральными добавками) (1,200 км – 1,310 км (ул. Молдагулова) км), Облегченный (1,310 км – 2,210 км (ул. Молдагулова) км), Переходный 1 (грунтовые улучшенные минеральными добавками) (2,210 км – 2,365 км (ул. Молдагулова) км), Переходный 1 (грунтовые улучшенные минеральными добавками) (2,365 км – 2,585 км (ул. Молдагулова) км), Облегченный (0 км – 0,922 км (ул. Зангар) км), Облегченный (0,922 км – 1,020 км (ул. Зангар) км), Переходный 1 (грунтовые улучшенные минеральными добавками) (1,020 км – 1,365 км (ул. Зангар) км), Переходный 1 (грунтовые улучшенные минеральными добавками) (0 км – 0,876 км (ул. Улытау) км), Переходный 1 (грунтовые улучшенные минеральными добавками) (0,876 км – 1,744 км (ул. Улытау) км).

Категория автомобильной дороги: улица в жилой застройке (проезд) (0 км – 0,880 км (ул. Кудайбергенов) км), улица в жилой застройке (проезд) (0 км – 1,965 км (ул. Дорожник) км), улица в жилой застройке (проезд) (0 км – 0,710 км (ул. Некрасова) км), улица в жилой застройке (проезд) (0 км – 2,585 км (ул.

Молдагулова) км), улица в жилой застройке (проезд) (0 км – 1,365 км (ул. Зангар) км), улица в жилой застройке (проезд) (0 км – 1,744 км (ул. Улытау) км).

Количество полос движения: 2 (0 км – 0,540 км (ул. Кудайбергенова) км), 1 (0,540 км – 0,880 км (ул, Кудайбергенова) км), 1 (0 км – 1,170 км (ул. Дорожник) км), 2 (1,170 – 1,965 км (ул. Дорожник) км), 1 (0 км – 0,710 км (ул. Некрасов) км), 2 (0 км – 1,200 км (ул. Молдагулова) км), 1 (1,200 км – 2,585 км (ул. Молдагулова) км), 2 (0 км – 0,922 км (ул. Зангар) км), 1 (0,922 км – 1,365 км (ул. Зангар) км), 1 (0 км – 1,744 км (ул. Улытау) км).

Ширина земляного полотна на участке: составляет 8,5 м (0 км – 0,540 км (ул. Кудайбергенова) км), составляет 6,5 м (0,540 км – 0,739 км (ул. Кудайбергенова) км), составляет 5,5 м (0,739 км – 0,880 км (ул. Кудайбергенова) км), составляет 5 м (0 км – 0,175 км (ул. Дорожник) км), составляет 5,5 м (0,175 км – 0,540 км (ул. Дорожник) км), составляет 6 м (0,540 км – 0,827 км (ул. Дорожник) км), составляет 5,5 м (0,827 км – 1,170 км (ул. Дорожник) км), составляет 7 м (1,170 км – 1,965 км (ул. Дорожник) км), составляет 6 м (0 км – 0,476 км (ул. Некрасов) км), составляет 7 м (0,476 км – 0,710 км (ул. Некрасов) км), составляет 8 м (0 км – 1,200 км (ул. Молдагулова) км), составляет 5,5 м (1,200 км – 1,310 км (ул. Молдагулова) км), составляет 8 м (1,310 км – 2,210 км (ул. Молдагулова) км), составляет 6 м (2,210 км – 2,365 км (ул. Молдагулова) км), составляет 5 м (2,365 км – 2,585 км (ул. Молдагулова) км), составляет 7,5 м (0 км – 0,922 км (ул. Зангар) км), составляет 6 м (0,922 км – 1,020 км (ул. Зангар) км), составляет 6 м (1,020 км – 1,365 км (ул. Зангар) км), составляет 5 м (0 км – 0,876 км (ул. Улытау) км), составляет 5,5 м (0,876 км – 1,744 км (ул. Улытау) км).

Ширина проезжей части: 5,5 м (0 км – 0,540 км (ул. Кудайбергенова) км), 4,5 м (0,540 км – 0,739 км (ул. Кудайбергенова) км), 4,5 м (0,739 км – 0,880 км (ул. Кудайбергенова) км), 4 м (0 км – 0,175 км (ул. Дорожник) км), 4,5 м (0,175 км – 0,540 км (ул. Дорожник) км), 5 м (0,540 км – 0,827 км (ул. Дорожник) км), 4,5 м (0,827 км – 1,170 км (ул. Дорожник) км), 6 м (1,170 км – 1,965 км (ул. Дорожник) км), 5 м (0 км – 0,476 км (ул. Некрасов) км), 5 м (0,476 км – 0,710 км (ул. Некрасов) км), 6 м (0 км – 1,200 км (ул. Молдагулова) км), 4,5 м (1,310 км – 1,310 км (ул. Молдагулова) км), 5 м (1,310 км – 2,210 км (ул. Молдагулова) км), 5 м (2,210 км – 2,365 км (ул. Молдагулова) км), 4 м (2,365 км – 2,585 км (ул. Молдагулова) км), 5,5 м (0 км – 0,922 км (ул. Зангар) км), 5 м (0,922 км – 1,020 км (ул. Зангар) км), 5 м (1,020 км – 1,365 км (ул. Зангар) км), 4,5 м (0 км – 0,876 км (ул. Улытау) км), 4 м (0,876 км – 1,744 км (ул. Улытау) км).

Ширина обочин: 1,5 м (0 км – 0,540 км (ул. Кудайбергенова) км), 1 м (0,540 км – 0,739 км (ул. Кудайбергенова) км), 0,5 м (0,739 км – 0,880 км (ул. Кудайбергенова) км), 0,5 м (0 км – 0,175 км (ул. Дорожник) км), 0,5 м (0,175 км – 0,540 км (ул. Дорожник) км), 0,5 м (0,540 км – 0,827 км (ул. Дорожник) км), 0,5 м (0,827 км – 1,170 км (ул. Дорожник) км), 0,5 м (1,170 км – 1,965 км (ул. Дорожник) км), 0,5 м (0 км – 0,476 км (ул. Некрасов) км), 1 м (0,476 км – 0,710 км (ул. Некрасов) км), 1 м (0 км – 1,200 км (ул. Молдагулова) км), 0,5 м (1,200 км – 1,310 км (ул. Молдагулова) км), 1,5 м (1,310 км – 2,210 км (ул. Молдагулова) км), 0,5 м (2,210 км – 2,365 км (ул.

Молдагулова) км), 0,5 м (2,365 км – 2,585 км (ул. Молдагулова) км), 0,5 м (0 км – 0,922 км (ул. Зангар) км), 1 м (0,922 км – 1,020 км (ул. Зангар) км), 0,5 м (1,020 км – 1,365 км (ул. Зангар) км), 0,5 м (0 км – 0,876 км (ул. Улытау) км), 0,5 м (0,876 км – 1,744 км (ул. Улытау) км).

Поперечный уклон обочин: 40 ‰ (0 км – 0,880 км (ул. Кудайбергенова) км), 40 ‰ (0 км – 1,965 км (ул. Дорожник) км), 40 ‰ (0 км – 0,710 км (ул. Некрасов) км), 40 ‰ (0 км – 2,585 км (ул. Молдагулова) км), 40 ‰ (0 км – 1,365 км (ул. Зангар) км), 40 ‰ (0 км – 1,744 км (ул. Улытау) км).

Поперечный уклон проезжей части: 20 ‰ (0 км – 0,880 км (ул. Кудайбергенова) км), 20 ‰ (0 км – 1,965 км (ул. Дорожник) км), 20 ‰ (0 км – 0,710 км (ул. Некрасов) км), 20 ‰ (0 км – 2,585 км (ул. Молдагулова) км), 20 ‰ (0 км – 1,365 км (ул. Зангар) км), 20 ‰ (0 км – 1,744 км (ул. Улытау) км).

На автомобильной дороге расположены:

Водопропускные трубы

Общее количество: 8

Местоположение	Габариты	Состояние
Км 0,462 ул.Некрасова	диаметром 0,5 м; L=7 м	Сущ.арык требуется устройство трубы
Км 0,479 ул.Некрасова	диаметром 0,3 м; L=8 м	Сущ.металлическая водопропускная труба изношено, отсутствует укрепление портальные и откосные стенки.Требуется замена
Км 0,647 ул.Некрасова	диаметром 0,5 м; L=9 м	Состояние ж/б трубы не удовлетворительное. Отсуствует портальные и откосные стенки.Требуется замена
Км 0,387 ул.Молдагулова	диаметром 0,3 м; L=6 м	Состояние а/ц трубы не удовлетворительное. Отсуствует портальные и откосные стенки.Требуется замена
Км 0,422 ул.Молдагулова	диаметром 0,3 м; L=6 м	Состояние а/ц трубы не удовлетворительное. Отсуствует портальные и откосные стенки.Требуется замена
Км 0,480 ул.Молдагулова	диаметром 1,5 м; L=7 м	Состояние ж/б трубы не удовлетворительное. Отсуствует портальные и откосные стенки.Требуется замена
Км 0,775 ул.Молдагулова	диаметром 0,5 м; L=10 м	Состояние ж/б трубы не удовлетворительное. Отсуствует портальные и откосные стенки.Требуется замена
Км 0,735 ул.Кудайбергенова	диаметром 0,5 м; L=6 м	Состояние ж/б трубы не удовлетворительное.

		Отсуствует портальные и откосные стенки.Требуется замена

Основные технико-экономические показатели среднего ремонта автомобильной дороги

№	Наименование показателей	Ед.изм.	Значение
1	2	3	4
1	Общая протяженность автомобильной дороги	км.	
2	Протяжённость ремонтируемого участка	км.	9.249
3	Категория дороги		улица в жилой застройке (проезд) (0 км – 0,880 км (ул. Кудайбергенов) км), улица в жилой застройке (проезд) (0 км – 1,965 км (ул. Дорожник) км), улица в жилой застройке (проезд) (0 км – 0,710 км (ул. Некрасова) км), улица в жилой застройке (проезд) (0 км – 2,585 км (ул. Молдагулова) км), улица в жилой застройке (проезд) (0 км – 1,365 км (ул. Зангар) км), улица в жилой застройке (проезд) (0 км – 1,744 км (ул. Улытау) км)
4	Число полос движения	шт.	2 (0 км – 0,540 км (ул. Кудайбергенова) км), 1 (0,540 км – 0,880 км (ул, Кудайбергенова) км), 1 (0 км – 1,170 км (ул. Дорожник)

			км), 2 (1,170 – 1,965 км (ул. Дорожник) км), 1 (0 км – 0,710 км (ул. Некрасов) км), 2 (0 км – 1,200 км (ул. Молдагулова) км), 1 (1,200 км – 2,585 км (ул. Молдагулова) км), 2 (0 км – 0,922 км (ул. Зангар) км), 1 (0,922 км – 1,365 км (ул. Зангар) км), 1 (0 км – 1,744 км (ул. Улытау) км)
5	Ширина земляного полотна	м.	составляет 8,5 м (0 км – 0,540 км (ул. Кудайбергенова) км), составляет 6,5 м (0,540 км – 0,739 км (ул. Кудайбергенова) км), составляет 5,5 м (0,739 км – 0,880 км (ул. Кудайбергенова) км), составляет 5 м (0 км – 0,175 км (ул. Дорожник) км), составляет 5,5 м (0,175 км – 0,540 км (ул. Дорожник) км), составляет 6 м (0,540 км – 0,827 км (ул. Дорожник) км), составляет 5,5 м (0,827 км – 1,170 км (ул. Дорожник) км), составляет 7 м (1,170 км – 1,965 км (ул. Дорожник) км), составляет 6 м (0 км – 0,476 км (ул.

			Некрасов) км), составляет 7 м (0,476 км – 0,710 км (ул. Некрасов) км), составляет 8 м (0 км – 1,200 км (ул. Молдагулова) км), составляет 5,5 м (1,200 км – 1,310 км (ул. Молдагулова) км), составляет 8 м (1,310 км – 2,210 км (ул. Молдагулова) км), составляет 6 м (2,210 км – 2,365 км (ул. Молдагулова) км), составляет 5 м (2,365 км – 2,585 км (ул. Молдагулова) км), составляет 7,5 м (0 км – 0,922 км (ул. Зангар) км), составляет 6 м (0,922 км – 1,020 км (ул. Зангар) км), составляет 6 м (1,020 км – 1,365 км (ул. Зангар) км), составляет 5 м (0 км – 0,876 км (ул. Улытау) км), составляет 5,5 м (0,876 км – 1,744 км (ул. Улытау) км)
6	Ширина проезжей части	м.	5,5 м (0 км – 0,540 км (ул. Кудайбергенова) км), 4,5 м (0,540 км – 0,739 км (ул. Кудайбергенова) км), 4,5 м (0,739 км – 0,880 км (ул. Кудайбергенова)

			км), 4 м (0 км – 0,175 км (ул. Дорожник) км), 4,5 м (0,175 км – 0,540 км (ул. Дорожник) км), 5 м (0,540 км – 0,827 км (ул. Дорожник) км), 4,5 м (0,827 км – 1,170 км (ул. Дорожник) км), 6 м (1,170 км – 1,965 км (ул. Дорожник) км), 5 м (0 км – 0,476 км (ул. Некрасов) км), 5 м (0,476 км – 0,710 км (ул. Некрасов) км), 6 м (0 км – 1,200 км (ул. Молдагулова) км), 4,5 м (1,310 км – 1,310 км (ул. Молдагулова) км), 5 м (1,310 км – 2,210 км (ул. Молдагулова) км), 5 м (2,210 км – 2,365 км (ул. Молдагулова) км), 4 м (2,365 км – 2,585 км (ул. Молдагулова) км), 5,5 м (0 км – 0,922 км (ул. Зангар) км), 5 м (0,922 км – 1,020 км (ул. Зангар) км), 5 м (1,020 км – 1,365 км (ул. Зангар) км), 4,5 м (0 км – 0,876 км (ул. Улытау) км), 4 м (0,876 км – 1,744 км (ул. Улытау) км)
7	Тип дорожной одежды		Облегченный (0 км

				– 0,540 км (ул. Кудайбергенова) км), Облегченный (0,540 км – 0,739 км (ул. Кудайбергенова) км), Переходный 1 (грунтовые улучшенные минеральными добавками) (0,739 км – 0,880 км (ул. Кудайбергенова) км), Облегченный (0 км – 0,175 км (ул. Дорожник) км), Облегченный (0,175 км – 0,540 км (ул. Дорожник) км), Облегченный (0,540 км – 0,827 км (ул. Дорожник) км), Переходный 1 (грунтовые улучшенные минеральными добавками) (0,827 км – 1,170 км (ул. Дорожник) км), Облегченный (1,170 км – 1,965 км (ул. Дорожник) км), Переходный 1 (грунтовые улучшенные минеральными добавками) (0 км – 0,476 км (ул. Некрасов) км), Облегченный (0,476 км – 0,710 км (ул. Некрасов) км), Переходный 1 (грунтовые

				улучшенные минеральными добавками) (0 км – 1,200 км (ул. Молдагулова) км), Переходный 1 (грунтовые улучшенные минеральными добавками) (1,200 км – 1,310 км (ул. Молдагулова) км), Облегченный (1,310 км – 2,210 км (ул. Молдагулова) км), Переходный 1 (грунтовые улучшенные минеральными добавками) (2,210 км – 2,365 км (ул. Молдагулова) км), Переходный 1 (грунтовые улучшенные минеральными добавками) (2,365 км – 2,585 км (ул. Молдагулова) км), Облегченный (0 км – 0,922 км (ул. Зангар) км), Облегченный (0,922 км – 1,020 км (ул. Зангар) км), Переходный 1 (грунтовые улучшенные минеральными добавками) (1,020 км – 1,365 км (ул. Зангар) км), Переходный 1 (грунтовые

			улучшенные минеральными добавками) (0 км – 0,876 км (ул. Улытау) км), Переходный 1 (грунтовые улучшенные минеральными добавками) (0,876 км – 1,744 км (ул. Улытау) км)
8	Вид покрытия		Асфальтобетон (0 км – 0,540 км (ул. Кудайбергенова) км), Асфальтобетон (0,540 км – 0,739 км (ул. Кудайбергенова) км), Гравий, гравий-щебень (0,739 км – 0,880 км (ул. Кудайбергенова) км), Асфальтобетон (0 км – 0,175 км (ул. Дорожник) км), Асфальтобетон (0,175 км – 0,540 км (ул. Дорожник) км), Асфальтобетон (0,540 км – 0,827 км (ул. Дорожник) км), Гравий, гравий-щебень (0,827 км – 1,170 км (ул. Дорожник) км), Асфальтобетон (1,170 км – 1,965 км (ул. Дорожник) км), Гравий, гравий-щебень (0 км – 0,476 км (ул. Некрасов) км),

			Асфальтобетон (0,476 км – 0,710 км (ул. Некрасов) км), Гравий, гравий-щебень (0 км – 1,200 км (ул. Молдагулова) км), Гравий, гравий-щебень (1,200 км – 1,310 км (ул. Молдагулова) км), Асфальтобетон (1,310 км – 2,210 км (ул. Молдагулова) км), Гравий, гравий-щебень (2,210 км – 2,365 км (ул. Молдагулова) км), Гравий, гравий-щебень (2,365 км – 2,585 км (ул. Молдагулова) км), Асфальтобетон (0 км – 0,922 км (ул. Зангар) км), Асфальтобетон (0,922 км – 1,020 км (ул. Зангар) км), Гравий, гравий-щебень (1,020 км – 1,365 км (ул. Зангар) км), Гравий, гравий-щебень (0 км – 0,876 км (ул. Улытау) км), Гравий, гравий-щебень (0,876 км – 1,744 км (ул. Улытау) км)
9	Общая сметная стоимость строительства	тыс.тг.	454415.777
10	Нормативная продолжительность	мес.	2

	ремонта		

Проектные решения

В соответствии с приказом Министра транспорта и коммуникаций РК от 24 января 2014 года №56 «Об утверждении классификации видов работ, выполняемых при содержании, текущем, среднем и капитальном ремонтах автомобильных дорог общего пользования», предлагается выполнить следующие работы:

На участке 0.00 км-0,880 км Ул. Кудайбергенова км:

- Фрезерование
- Исправление профиля с добавлением нового материала
- Розлив битумных вяжущих
- Устройство покрытия из горячей асфальтобетонной смеси
- Обочины (Укрепление, устройство)
- Устройство парковки
- Замена труб
- Замена дор.знаков
- Нанесение разметки

На участке 0.00 км-1,965 км Ул. Дорожник км:

- Фрезерование
- Исправление профиля с добавлением нового материала
- Розлив битумных вяжущих
- Устройство покрытия из горячей асфальтобетонной смеси
- Обочины (Укрепление, устройство)
- Замена дор.знаков
- Нанесение разметки

На участке 0.00 км-0,710 км Ул. Некрасова км:

- Фрезерование
- Исправление профиля с добавлением нового материала
- Розлив битумных вяжущих
- Устройство покрытия из горячей асфальтобетонной смеси
- Обочины (Укрепление, устройство)
- Замена труб
- Замена дор.знаков

На участке 0.00 км-2,585 км Ул. Молдагулова км:

- Фрезерование
- Исправление профиля с добавлением нового материала
- Розлив битумных вяжущих
- Устройство покрытия из горячей асфальтобетонной смеси
- Обочины (Укрепление, устройство)
- Замена дор.знаков
- Замена труб
- Нанесение разметки

На участке 0.00 км-1,365 км Ул.Зангар км:

- Фрезерование

- Исправление профиля с добавлением нового материала
- Розлив битумных вяжущих
- Устройство покрытия из горячей асфальтобетонной смеси
- Обочины (Укрепление, устройство)
- Замена дор.знаков
- Нанесение разметки

На участке 0.00 км-1,744 км Ул.Улытау км:

- Исправление профиля с добавлением нового материала
- Розлив битумных вяжущих
- Устройство покрытия из горячей асфальтобетонной смеси
- Обочины (Укрепление, устройство)
- Замена дор.знаков

Дорожно-строительные материалы

Все необходимые дорожно-строительные материалы, способы доставки и транспортировки, дальность возки автотранспортом даны в «Ведомости источников получения и способов транспортировки дорожно-строительных материалов» и в «Сводной ведомости объемов работ».

Наименование ДСМ	Дальность доставки, км	Объем ДСМ	Ед. изм.
Участок доставки ДСМ (мкрн.Жетыген)			
Асфальтобетонная смесь	31	6916.8	тонна
Щебень фракция 20-40 мм	44	5681.34	м3
Смесь песчано-гравийная	44	7097.85	м3
Битум	31	39.81	тонна
Знак дорожный	31	22	шт.

Организация производства строительных работ

Обеспечение безопасности движения

Соответствует **СТ РК 1412-2017** «Технические средства организации дорожного движения»

Охрана окружающей среды

Соответствует **ПР РК 218-21-2021** «Инструкция по охране окружающей среды при строительстве, ремонте и содержании автомобильных дорог в Республике Казахстан»

Техника безопасности и охрана труда

Соответствует **СН РК 1.03-05-2011** Охрана труда и техника безопасности в строительстве

Не соответствует **СП РК 1.03-106-2012** Охрана труда и техника безопасности в строительстве

Противопожарная безопасность

Соответствует Правила пожарной безопасности (утверждены Приказом Министра по чрезвычайным ситуациям Республики Казахстан от 21 февраля 2022 года № **55** Зарегистрирован в Министерстве юстиции Республики Казахстан 21 февраля 2022 года № 26867

Форма ФГУ ГГЭ РФ

Средний ремонт улицы Кудайбергенова, Дорожник, Некрасова, Молдагулова, Зангар, Улытау общей протяженностью 9,249 км мкрн.Жетыген г.Алатау, Алматинская область

"Утверждаю"
Руководитель ГУ «Отдел пассажирского транспорта и автомобильных дорог города Алатау»

_____ Досалинов Д.Б.
«26» декабря 2025 г.

ВЕДОМОСТЬ ОБЪЁМОВ РАБОТ

(приложение к локальному сметному расчету)

№ 7

на Средний ремонт улицы Кудайбергенова, Дорожник, Некрасова, Молдагулова, Зангар, Улытау общей протяженностью 9,249 км мкрн.Жетыген г.Алатау, Алматинская область

Основа: Дефектная ведомость

№ п/п	Наименование работ	Единица измерения	Количество	Формула расчета, расчет объемов работ и расхода материалов
1	2	3	4	5
	РАЗДЕЛ 1.Ул. Кудайбергенова протяженностью 0,880 км			
	Ремонт дорожной одежды с Км 0,0 по Км 0,540			
1	**Покрытие асфальтобетонное. Срезка методом холодного фрезерования самоходными дорожными фрезами при ширине барабана 2000 мм, толщина слоя до 50 мм**	**м^2**	**2970**	**2970**
2	**Основание щебеночное. Исправление профиля с добавлением 70% ПГС и 30% Щебня 20-40 мм, толщина 15 см**	**м^2**	**3294**	**3294**
	Смесь песчано-гравийная природная ГОСТ 23735-2014	**м^3**	**421,9614**	**3294x0,15x1,22x0,70**
	Щебень из плотных горных пород для строительных работ М600 СТ РК 1284-2004 фракция 20-40 мм	**м3**	**186,7698**	**3294x0,15x1,26x0,30**
3	**Подгрунтовка основания автогудронатором битумом нефтяной дорожный жидкий СТ РК 1551-2006 марки МГ 70/130. Расход 0,8 л/м^2**	**т вяжущего**	**2,376**	**2,376**
	Битум нефтяной дорожный жидкий СТ РК 1551-2006 марки МГ	т	2,447	1,03X2,376
4	**Устройство (ремонт) покрытия дорожной одежды из горячих плотных мелкозернистых асфальтобетонных смесей СТ РК 1225- 2019 типа Б, марки II толщиной 6 см**	**м^2 покрытия**	**2970**	**2970**
	Смеси асфальтобетонные горячие плотные мелкозернистые СТ РК 1225-2019 типа Б, марки II	**т**	**433,62**	
5	**Укрепление обочины фрезматом, толщина 10 см**	**м^2 покрытия обочин**	**1620**	**1620**
	Ремонт дорожной одежды с Км 0,540 по Км 0,739			
6	**Покрытие асфальтобетонное. Срезка методом холодного фрезерования самоходными дорожными фрезами при ширине барабана 2000 мм, толщина слоя до 50 мм**	**м^2**	**895,5**	**895,5**
7	**Основание щебеночное. Исправление профиля с добавлением 70% ПГС и 30% Щебня 20-40 мм, толщина 15 см**	**м^2**	**1014,9**	**1014,9**
	Смесь песчано-гравийная природная ГОСТ 23735-2014	**м^3**	**130,00869**	**1014,90x0,15x1,22x0,70**
	Щебень из плотных горных пород для строительных работ М600 СТ РК 1284-2004 фракция 20-40 мм	**м3**	**57,54483**	**1014,90x0,15x1,26x0,30**
8	**Подгрунтовка основания автогудронатором битумом нефтяной дорожный жидкий СТ РК 1551-2006 марки МГ 70/130. Расход 0,8 л/м^2**	**т вяжущего**	**0,716**	**0,716**
	Битум нефтяной дорожный жидкий СТ РК 1551-2006 марки МГ	т	0,73748	1,03X0,716
9	**Устройство (ремонт) покрытия дорожной одежды из горячих плотных мелкозернистых асфальтобетонных смесей СТ РК 1225- 2019 типа Б, марки II толщиной 6 см**	**м^2 покрытия**	**895,5**	**895,5**
	Смеси асфальтобетонные горячие плотные мелкозернистые СТ РК 1225-2019 типа Б, марки II	**т**	**130,743**	
10	**Укрепление обочины фрезматом, толщина 10 см**	**м^2 покрытия обочин**	**398**	**398**
	Ремонт дорожной одежды с Км 0,739 по Км 0,880			

№ п/п	Наименование работ	Единица измерения	Количество	Формула расчета, расчет объемов работ и расхода материалов
11	**Основание щебеночное. Исправление профиля с добавлением 70% ПГС и 30% Щебня 20-40 мм, толщина 15 см**	**м^2**	**719,1**	**719,1**
	Смесь песчано-гравийная природная ГОСТ 23735-2014	**м^3**	**92,11671**	**719,10x0,15x1,22x0,70**
	Щебень из плотных горных пород для строительных работ М600 СТ РК 1284-2004 фракция 20-40 мм	**м3**	**40,77297**	**719,10x0,15x1,26x0,30**
12	**Подгрунтовка основания автогудронатором битумом нефтяной дорожный жидкий СТ РК 1551-2006 марки МГ 70/130. Расход 0,8 л/м^2**	**т вяжущего**	**0,5076**	**0,5076**
	Битум нефтяной дорожный жидкий СТ РК 1551-2006 марки МГ	т	0,522828	1,03X0,5076
13	**Устройство (ремонт) покрытия дорожной одежды из горячих плотных мелкозернистых асфальтобетонных смесей СТ РК 1225- 2019 типа Б, марки II толщиной 6 см**	**м^2 покрытия**	**634,5**	**634,5**
	Смеси асфальтобетонные горячие плотные мелкозернистые СТ РК 1225-2019 типа Б, марки II	**т**	**92,637**	
14	**Укрепление обочины ПГС, толщина 10 см**	**м^2 покрытия обочин**	**141**	**141**
	Смесь песчано-гравийная природная ГОСТ 23735-2014	**м^3**	**17,202**	**141x0,10x1,22**
	Парковка возле здании акимата 8,5м х 81 м = 688,5 м^2;			
15	**Покрытие асфальтобетонное. Срезка методом холодного фрезерования самоходными дорожными фрезами при ширине барабана 2000 мм, толщина слоя до 50 мм**	**м^2**	**688,5**	**688,5**
16	**Установка камня бортового бетонного при других видах покрытий**	**м бортового камня**	**17**	**17**
	Камень бортовой дорожный с сечением сторон 300x180 мм ГОСТ 6665-91	**м**	**17**	**1x17**
17	**Основание щебеночное. Исправление профиля с добавлением 70% ПГС и 30% фрез материал, толщина 15**	**м^2**	**688,5**	**688,5**
	Смесь песчано-гравийная природная ГОСТ 23735-2014	**м^3**	**88,19685**	**688,50x0,15x1,22x0,70**
18	**Подгрунтовка основания автогудронатором битумом нефтяной дорожный жидкий СТ РК 1551-2006 марки МГ 70/130. Расход 0,8 л/м^2**	**т вяжущего**	**0,55**	**0,55**
	Битум нефтяной дорожный жидкий СТ РК 1551-2006 марки МГ	т	0,5665	1,03X0,55
19	**Устройство (ремонт) покрытия дорожной одежды из горячих плотных мелкозернистых асфальтобетонных смесей СТ РК 1225- 2019 типа Б, марки II толщиной 6 см**	**м^2 покрытия**	**688,5**	**688,5**
	Смеси асфальтобетонные горячие плотные мелкозернистые СТ РК 1225-2019 типа Б, марки II	**т**	**100,521**	
	Замена в\п трубы 1 шт диаметром 0,5 м; L=7 м на Км			
20	**Трубопроводы диаметром до 500 мм. Демонтаж в непроходных каналах краном**	**м трубопровод**	**6**	**6**
21	**Разработка грунта в траншее в отвал экскаватором "Обратная лопата", вместимость ковша 0,4 м^3, группа грунта 2**	**м^3 грунта**	**1,75**	**1,75**
22	**Разработка вручную грунта в траншее с откосами, глубина до 2 м, группа грунта 2**	**м^3 грунта**	**0,5**	**0,5**
23	**Устройство основания под трубопровод песчаного**	**м^3 основания**	**0,35**	**0,35**
24	**Укладка трубопровода из стальной тонкостенной трубы при электросварном соединении, диаметр 500 мм**	**м трубопровод**	**7**	**7**
25	**Нанесение изоляции антикоррозионной нормальной битумно-резиновой или битумно-полимерной на стальной трубопровод, диаметр 500 мм**	**км трубопровода**	**0,007**	**0,007**
26	**Портальные стены и откосные стены из монолитного бетона. Устройство**	**м^3 железобетона в деле**	**1,5**	**1,5**
27	**Засыпка траншей, пазух, котлованов и ям, группа грунта 2**	**м^3 грунта**	**2,25**	**2,25**
28	**Уплотнение грунтовой насыпи поливом воды**	**м^3 уплотненного грунта**	**2,25**	**2,25**
29	**Уплотнение грунта пневматической трамбовкой, группа грунта 1-2**	**м^3 уплотненного грунта**	**2,25**	**2,25**
	Установка дорожных знаков			
30	**Разработка ямы вручную для стойки или столба без креплений, без откосов, глубина до 0,7 м, группа грунта 1**	**м^3 грунта**	**0,189**	**0,063x3**
31	**Устройство подушки под фундамент щебеночной**	**м^3 подушки**	**0,0135**	**0,0045x3**
	Щебень из плотных горных пород для строительных работ М600 СТ РК 1284-2004 фракция 20-40 мм	**м^3**	**0,018765**	**1,39x0,0045x3**
32	**Замоноличивание**	**м^3 бетона в деле**	**0,189**	**0,063x3**
33	**Установка дорожных знаков на металлических стойках**	**шт.**	**3**	**1x3**

№ п/п	Наименование работ	Единица измерения	Количество	Формула расчета, расчет объемов работ и расхода материалов
	Стойка круглая металлическая для дорожных знаков ГОСТ 32948-2014 марки СКМ 2.35	шт.	3	1x3
	Знак дорожный односторонний со световозвращающей пленкой типа 2 СТ РК 1125-2021 треугольный 2.4, А=700 мм	шт.	3	1x3
	Нанесение осевой дорожной разметки			
34	**Нанесение разметки одинарной линии шириной 0,10 м с шагом 1:3 краской со светоотражающими элементами**	км линии	0,54	0,54
	Шнур полиамидный крученый, диаметром 2 мм ГОСТ 30454-97	т	0,000432	0,0008x0,540
	Эмаль для дорожной разметки СТ РК 2066-2010 АК-511 белая	кг	9,7335	18,025x0,540
	Микросферы стеклянные светоотражающие для дорожной разметки из краски размерами от 100 мкм до 600 мкм	кг	3,4776	6,44x0,540
	РАЗДЕЛ 2.Ул. Дорожник, протяженностью 1,965 км			
	Ремонт дорожной одежды с Км 0,00 по Км 0,175;			
35	**Покрытие асфальтобетонное. Срезка методом холодного фрезерования самоходными дорожными фрезами при ширине барабана 2000 мм, толщина слоя до 50 мм**	$м^2$	787,5	787,5
36	**Основание щебеночное. Исправление профиля с добавлением 70% ПГС и 30% Щебня 20-40 мм, толщина 15 см**	$м^2$	805	805
	Смесь песчано-гравийная природная ГОСТ 23735-2014	$м^3$	103,1205	805x0,15x1,22x0,70
	Щебень из плотных горных пород для строительных работ М600 СТ РК 1284-2004 фракция 20-40 мм	м3	45,6435	805x0,15x1,26x0,30
37	**Подгрунтовка основания автогудронатором битумом нефтяной дорожный жидкий СТ РК 1551-2006 марки МГ 70/130. Расход 0,8 л/$м^2$**	т вяжущего	0,56	0,56
	Битум нефтяной дорожный жидкий СТ РК 1551-2006 марки МГ	т	0,5768	1,03X0,56
38	**Устройство (ремонт) покрытия дорожной одежды из горячих плотных мелкозернистых асфальтобетонных смесей СТ РК 1225- 2019 типа Б, марки II толщиной 6 см**	$м^2$ покрытия	700	700
	Смеси асфальтобетонные горячие плотные мелкозернистые СТ РК 1225-2019 типа Б, марки II	т	102,2	
39	**Укрепление обочины фрезматом, толщина 10 см**	$м^2$ покрытия обочин	175	175
	Ремонт дорожной одежды с Км 0,175 по Км 0,540;			
40	**Покрытие асфальтобетонное. Срезка методом холодного фрезерования самоходными дорожными фрезами при ширине барабана 2000 мм, толщина слоя до 50 мм**	$м^2$	1642,5	1642,5
41	**Основание щебеночное. Исправление профиля с добавлением 70% ПГС и 30% Щебня 20-40 мм, толщина 15 см**	$м^2$	1861,5	1861,5
	Смесь песчано-гравийная природная ГОСТ 23735-2014	$м^3$	238,45815	1861,5x0,15x1,22x0,70
	Щебень из плотных горных пород для строительных работ М600 СТ РК 1284-2004 фракция 20-40 мм	$м^3$	105,54705	1861,5x0,15x1,26x0,30
42	**Подгрунтовка основания автогудронатором битумом нефтяной дорожный жидкий СТ РК 1551-2006 марки МГ 70/130. Расход 0,8 л/$м^2$**	т вяжущего	1,314	1,314
	Битум нефтяной дорожный жидкий СТ РК 1551-2006 марки МГ	т	1,353	1,03X1,314
43	**Устройство (ремонт) покрытия дорожной одежды из горячих плотных мелкозернистых асфальтобетонных смесей СТ РК 1225- 2019 типа Б, марки II толщиной 6 см**	$м^2$ покрытия	1642,5	1642,5
	Смеси асфальтобетонные горячие плотные мелкозернистые СТ РК 1225-2019 типа Б, марки II	т	239,805	
44	**Укрепление обочины фрезматом, толщина 10 см**	$м^2$ покрытия обочин	365	365
	Ремонт дорожной одежды с Км 0,540 по Км 0,827;			
45	**Покрытие асфальтобетонное. Срезка методом холодного фрезерования самоходными дорожными фрезами при ширине барабана 2000 мм, толщина слоя до 50 мм**	$м^2$	1435	1435
46	**Основание щебеночное. Исправление профиля с добавлением 70% ПГС и 30% Щебня 20-40 мм, толщина 15 см**	$м^2$	1607,2	1607,2
	Смесь песчано-гравийная природная ГОСТ 23735-2014	$м^3$	205,88232	1607,2x0,15x1,22x0,70
	Щебень из плотных горных пород для строительных работ М600 СТ РК 1284-2004 фракция 20-40 мм	м3	91,12824	1607,2x0,15x1,26x0,30
47	**Подгрунтовка основания автогудронатором битумом нефтяной дорожный жидкий СТ РК 1551-2006 марки МГ 70/130. Расход 0,8 л/$м^2$**	т вяжущего	1,148	1,148
	Битум нефтяной дорожный жидкий СТ РК 1551-2006 марки МГ	т	1,182	1,03X1,148
48	**Устройство (ремонт) покрытия дорожной одежды из горячих плотных мелкозернистых асфальтобетонных смесей СТ РК 1225- 2019 типа Б, марки II толщиной 6 см**	$м^2$ покрытия	1435	1435
	Смеси асфальтобетонные горячие плотные мелкозернистые СТ РК 1225-2019 типа Б, марки II	т	209,51	

№ п/п	Наименование работ	Единица измерения	Количество	Формула расчета, расчет объемов работ и расхода материалов
49	**Укрепление обочины фрезматом, толщина 10 см**	**м^2 покрытия обочин**	**287**	**287**
	Ремонт дорожной одежды с Км 0,827 по Км 1,170;			
50	**Основание щебеночное. Исправление профиля с добавлением 70% ПГС и 30% Щебня 20-40 мм, толщина 15 см**	**м^2**	**1749,3**	**1749,3**
	Смесь песчано-гравийная природная ГОСТ 23735-2014	**м^3**	**224,08533**	**1749,30x0,15x1,22x0,70**
	Щебень из плотных горных пород для строительных работ М600 СТ РК 1284-2004 фракция 20-40 мм	**м3**	**99,18531**	**1749,30x0,15x1,26x0,30**
51	**Подгрунтовка основания автогудронатором битумом нефтяной дорожный жидкий СТ РК 1551-2006 марки МГ 70/130. Расход 0,8 л/м^2**	**т вяжущего**	**1,2348**	**1,2348**
	Битум нефтяной дорожный жидкий СТ РК 1551-2006 марки МГ	т	1,272	1,03X1,2348
52	**Устройство (ремонт) покрытия дорожной одежды из горячих плотных мелкозернистых асфальтобетонных смесей СТ РК 1225- 2019 типа Б, марки II толщиной 6 см**	**м^2 покрытия**	**1543,5**	**1543,5**
	Смеси асфальтобетонные горячие плотные мелкозернистые СТ РК 1225-2019 типа Б, марки II	**т**	**225,351**	
53	**Укрепление обочины ПГС, толщина 10 см**	**м^2 покрытия обочин**	**343**	**343**
	Смесь песчано-гравийная природная ГОСТ 23735-2014	**м^3**	**41,846**	**343x0,10x1,22**
	Ремонт дорожной одежды с Км 1,170 по Км 1,965;			
54	**Покрытие асфальтобетонное. Срезка методом холодного фрезерования самоходными дорожными фрезами при ширине барабана 2000 мм, толщина слоя до 50 мм**	**м^2**	**4770**	**4770**
55	**Основание щебеночное. Исправление профиля с добавлением 70% ПГС и 30% Щебня 20-40 мм, толщина 15 см**	**м^2**	**5247**	**5247**
	Смесь песчано-гравийная природная ГОСТ 23735-2014	**м^3**	**672,1407**	**5247x0,15x1,22x0,70**
	Щебень из плотных горных пород для строительных работ М600 СТ РК 1284-2004 фракция 20-40 мм	**м3**	**297,5049**	**5247x0,15x1,26x0,30**
56	**Подгрунтовка основания автогудронатором битумом нефтяной дорожный жидкий СТ РК 1551-2006 марки МГ 70/130. Расход 0,8 л/м^2**	**т вяжущего**	**3,816**	**3,816**
	Битум нефтяной дорожный жидкий СТ РК 1551-2006 марки МГ	т	3,93	1,03X3,816
57	**Устройство (ремонт) покрытия дорожной одежды из горячих плотных мелкозернистых асфальтобетонных смесей СТ РК 1225- 2019 типа Б, марки II толщиной 6 см**	**м^2 покрытия**	**4770**	**4770**
	Смеси асфальтобетонные горячие плотные мелкозернистые СТ РК 1225-2019 типа Б, марки II	**т**	**696,42**	
58	**Укрепление обочины фрезматом, толщина 10 см**	**м^2 покрытия обочин**	**795**	**795**
	Установка дорожных знаков			
59	**Разработка ямы вручную для стойки или столба без креплений, без откосов, глубина до 0,7 м, группа грунта 1**	**м^3 грунта**	**0,315**	**0,063x5**
60	**Устройство подушки под фундамент щебеночной**	**м^3 подушки**	**0,0225**	**0,0045x5**
	Щебень из плотных горных пород для строительных работ М600 СТ РК 1284-2004 фракция 20-40 мм	**м^3**	**0,031275**	**1,39x0,0045x5**
61	**Замоноличивание**	**м^3 бетона в деле**	**0,315**	**0,063x5**
62	**Установка дорожных знаков на металлических стойках**	**шт.**	**5**	**1x5**
	Стойка круглая металлическая для дорожных знаков ГОСТ 32948-2014 марки СКМ 2,35	**шт.**	**5**	**1x5**
	Знак дорожный односторонний со световозвращающей пленкой типа 2 СТ РК 1125-2021 треугольный 2.4, А=700 мм	**шт.**	**5**	**1x5**
	Нанесение осевой дорожной разметки			
63	**Нанесение разметки одинарной линии шириной 0,10 м с шагом 1:3 краской со светоотражающими элементами**	**км линии**	**0,795**	**0,795**
	Шнур полиамидный крученый, диаметром 2 мм ГОСТ 30454-97	**т**	**0,000636**	**0,0008x0,795**
	Эмаль для дорожной разметки СТ РК 2066-2010 АК-511 белая	**кг**	**14,329875**	**18,025x0,795**
	Микросферы стеклянные светоотражающие для дорожной разметки из краски размерами от 100 мкм до 600 мкм	**кг**	**5,1198**	**6,44x0,795**
	РАЗДЕЛ 3.Ул. Некрасова протяженностью 0,710 км			
	Ремонт дорожной одежды с Км 0,0 по Км 0,476			
64	**Основание щебеночное. Исправление профиля с добавлением 70% ПГС и 30% Щебня 20-40 мм, толщина 15 см**	**м^2**	**2665,6**	**2665,6**
	Смесь песчано-гравийная природная ГОСТ 23735-2014	**м^3**	**341,46336**	**2665,60x0,15x1,22x0,70**
	Щебень из плотных горных пород для строительных работ М600 СТ РК 1284-2004 фракция 20-40 мм	**м3**	**151,13952**	**2665,60x0,15x1,26x0,30**
65	**Подгрунтовка основания автогудронатором битумом нефтяной дорожный жидкий СТ РК 1551-2006 марки МГ 70/130. Расход 0,8 л/м^2**	**т вяжущего**	**1,904**	**1,904**

№ п/п	Наименование работ	Единица измерения	Количество	Формула расчета, расчет объемов работ и расхода материалов
	Битум нефтяной дорожный жидкий СТ РК 1551-2006 марки МГ	т	1,961	1,03X1,904
66	**Устройство (ремонт) покрытия дорожной одежды из горячих плотных мелкозернистых асфальтобетонных смесей СТ РК 1225- 2019 типа Б, марки II толщиной 6 см**	**$м^2$ покрытия**	**2380**	**2380**
	Смеси асфальтобетонные горячие плотные мелкозернистые СТ РК 1225-2019 типа Б, марки II	**т**	**347,48**	
67	**Укрепление обочины ПГС, толщина 10 см**	**$м^2$ покрытия обочин**	**476**	**476**
	Смесь песчано-гравийная природная ГОСТ 23735-2014	**$м^3$**	**58,072**	**476x0,10x1,22**
	Ремонт дорожной одежды с Км 0,476 по Км 0,710;			
68	**Покрытие асфальтобетонное. Срезка методом холодного фрезерования самоходными дорожными фрезами при ширине барабана 2000 мм, толщина слоя до 50 мм**	**$м^2$**	**1170**	**1170**
69	**Основание щебеночное. Исправление профиля с добавлением 70% ПГС и 30% Щебня 20-40 мм, толщина 15 см**	**$м^2$**	**1310,4**	**1310,4**
	Смесь песчано-гравийная природная ГОСТ 23735-2014	**$м^3$**	**167,86224**	**1310,40x0,15x1,22x0,70**
	Щебень из плотных горных пород для строительных работ М600 СТ РК 1284-2004 фракция 20-40 мм	**$м^3$**	**74,29968**	**1310,40x0,15x1,26x0,30**
70	**Подгрунтовка основания автогудронатором битумом нефтяной дорожный жидкий СТ РК 1551-2006 марки МГ 70/130. Расход 0,8 л/$м^2$**	**т вяжущего**	**0,936**	**0,936**
	Битум нефтяной дорожный жидкий СТ РК 1551-2006 марки МГ	т	0,96408	1,03X0,936
71	**Устройство (ремонт) покрытия дорожной одежды из горячих плотных мелкозернистых асфальтобетонных смесей СТ РК 1225- 2019 типа Б, марки II толщиной 6 см**	**$м^2$ покрытия**	**1170**	**1170**
	Смеси асфальтобетонные горячие плотные мелкозернистые СТ РК 1225-2019 типа Б, марки II	**т**	**170,82**	
72	**Укрепление обочины фрезматом, толщина 10 см**	**$м^2$ покрытия обочин**	**468**	**468**
	Устройство в\п трубы 1 шт диаметром 0,5 м; L=7 м На КМ 0,462			
73	**Разработка грунта в траншее в отвал экскаватором "Обратная лопата", вместимость ковша 0,4 $м^3$, группа грунта 2**	**$м^3$ грунта**	**1,75**	**1,75**
74	**Разработка вручную грунта в траншее с откосами, глубина до 2 м, группа грунта 2**	**$м^3$ грунта**	**0,175**	**0,175**
75	**Устройство основания под трубопровод песчаного**	**$м^3$ основания**	**0,35**	**0,35**
76	**Укладка трубопровода из стальной тонкостенной трубы при электросварном соединении, диаметр 500 мм**	**м трубопровод**	**7**	**7**
77	**Нанесение изоляции антикоррозионной нормальной битумно-резиновой или битумно-полимерной на стальной трубопровод, диаметр 500 мм**	**км трубопровода**	**0,007**	**0,007**
78	**Портальные стены и откосные стены из монолитного бетона. Устройство**	**$м^3$ железобетона в деле**	**1,5**	**1,5**
79	**Засыпка траншей, пазух, котлованов и ям, группа грунта 2**	**$м^3$ грунта**	**2,25**	**2,25**
80	**Уплотнение грунтовой насыпи поливом воды**	**$м^3$ уплотненного грунта**	**2,25**	**2,25**
81	**Уплотнение грунта пневматической трамбовкой, группа грунта 1-2**	**$м^3$ уплотненного грунта**	**2,25**	**2,25**
	Замена в\п трубы 1 шт диаметром 0,3 м; L=8 м на КМ 0,479;			
82	**Трубопроводы диаметром до 300 мм. Демонтаж в непроходных каналах краном**	**м трубопровод**	**8**	**8**
83	**Разработка грунта в траншее в отвал экскаватором "Обратная лопата", вместимость ковша 0,4 $м^3$, группа грунта 2**	**$м^3$ грунта**	**1,76**	**1,76**
84	**Разработка вручную грунта в траншее с откосами, глубина до 2 м, группа грунта 2**	**$м^3$ грунта**	**0,18**	**0,18**
85	**Устройство основания под трубопровод песчаного**	**$м^3$ основания**	**0,28**	**0,28**
86	**Укладка трубопровода из стальной тонкостенной трубы при электросварном соединении, диаметр 300 мм**	**м трубопровод**	**8**	**8**
87	**Нанесение изоляции антикоррозионной нормальной битумно-резиновой или битумно-полимерной на стальной трубопровод, диаметр 300 мм**	**км трубопровода**	**0,008**	**0,008**

№ п/п	Наименование работ	Единица измерения	Количество	Формула расчета, расчет объемов работ и расхода материалов
88	**Портальные стены и откосные стены из монолитного бетона. Устройство**	**$м^3$ железобетона в деле**	**1,2**	**1,2**
89	**Засыпка траншей, пазух, котлованов и ям, группа грунта 2**	**$м^3$ грунта**	**1,94**	**1,94**
90	**Уплотнение грунтовой насыпи поливом воды**	**$м^3$ уплотненного грунта**	**1,94**	**1,94**
91	**Уплотнение грунта пневматической трамбовкой, группа грунта 1-2**	**$м^3$ уплотненного грунта**	**1,94**	**1,94**
	Замена в/п трубы диаметром 0,5 м; длина 9 м; На Км			
92	**Трубопроводы диаметром до 500 мм. Демонтаж в непроходных каналах краном**	**м трубопровод**	**9**	**9**
93	**Разработка грунта в траншее в отвал экскаватором "Обратная лопата", вместимость ковша 0,4 $м^3$, группа грунта 2**	**$м^3$ грунта**	**2,18**	**2,18**
94	**Разработка вручную грунта в траншее с откосами, глубина до 2 м, группа грунта 2**	**$м^3$ грунта**	**0,22**	**0,22**
95	**Устройство основания под трубопровод песчаного**	**$м^3$ основания**	**0,44**	**0,44**
96	**Укладка трубопровода из стальной тонкостенной трубы при электросварном соединении, диаметр 500 мм**	**м трубопровод**	**9**	**9**
97	**Нанесение изоляции антикоррозионной нормальной битумно-резиновой или битумно-полимерной на стальной трубопровод, диаметр 500 мм**	**км трубопровода**	**0,009**	**0,009**
98	**Портальные стены и откосные стены из монолитного бетона. Устройство**	**$м^3$ железобетона в деле**	**1,5**	**1,5**
99	**Засыпка траншей, пазух, котлованов и ям, группа грунта 2**	**$м^3$ грунта**	**2,82**	**2,82**
100	**Уплотнение грунтовой насыпи поливом воды**	**$м^3$ уплотненного грунта**	**2,82**	**2,82**
101	**Уплотнение грунта пневматической трамбовкой, группа грунта 1-2**	**$м^3$ уплотненного грунта**	**2,82**	**2,82**
	Установка дорожных знаков			
102	**Разработка ямы вручную для стойки или столба без креплений, без откосов, глубина до 0,7 м, группа грунта 1**	**$м^3$ грунта**	**0,189**	**0,063x3**
103	**Устройство подушки под фундамент щебеночной**	**$м^3$ подушки**	**0,0135**	**0,0045x3**
	Щебень из плотных горных пород для строительных работ М600 СТ РК 1284-2004 фракция 20-40 мм	**$м^3$**	**0,018765**	**1,39x0,0045x3**
104	**Замоноличивание**	**$м^3$ бетона в деле**	**0,189**	**0,063x3**
105	**Установка дорожных знаков на металлических стойках**	**шт.**	**3**	**1x3**
	Стойка круглая металлическая для дорожных знаков ГОСТ 32948-2014 марки СКМ 2.35	**шт.**	**3**	**1x3**
	Знак дорожный односторонний со световозвращающей пленкой типа 2 СТ РК 1125-2021 треугольный 2.4, А=700 мм	**шт.**	**3**	**1x3**
	РАЗДЕЛ 4.Ул. Молдагулова протяженностью 2,585 км			
	Ремонт дорожной одежды с Км 0,0 по Км 1,200			
106	**Основание щебеночное. Исправление профиля с добавлением 70% ПГС и 30% Щебня 20-40 мм, толщина 15 см**	**$м^2$**	**7920**	**7920**
	Смесь песчано-гравийная природная ГОСТ 23735-2014	**$м^3$**	**1014,552**	**7920x0,15x1,22x0,70**
	Щебень из плотных горных пород для строительных работ М600 СТ РК 1284-2004 фракция 20-40 мм	**$м^3$**	**449,064**	**7920x0,15x1,26x0,30**
107	**Подгрунтовка основания автогудронатором битумом нефтяной дорожный жидкий СТ РК 1551-2006 марки МГ 70/130. Расход 0,8 л/$м^2$**	**т вяжущего**	**5,76**	**5,76**
	Битум нефтяной дорожный жидкий СТ РК 1551-2006 марки МГ	т	5,933	1,03X5,76
108	**Устройство (ремонт) покрытия дорожной одежды из горячих плотных мелкозернистых асфальтобетонных смесей СТ РК 1225- 2019 типа Б, марки II толщиной 6 см**	**$м^2$ покрытия**	**7200**	**7200**
	Смеси асфальтобетонные горячие плотные мелкозернистые СТ РК 1225-2019 типа Б, марки II	**т**	**1051,2**	
109	**Укрепление обочины ПГС, толщина 10 см**	**$м^2$ покрытия обочин**	**2400**	**2400**
	Смесь песчано-гравийная природная ГОСТ 23735-2014	**$м^3$**	**292,8**	**2400x0,10x1,22**
	Ремонт дорожной одежды с Км 1,200 по Км 1,310			

№ п/п	Наименование работ	Единица измерения	Количество	Формула расчета, расчет объемов работ и расхода материалов
110	**Основание щебеночное. Исправление профиля с добавлением 70% ПГС и 30% Щебня 20-40 мм, толщина 15 см**	**м^2**	**561**	**561**
	Смесь песчано-гравийная природная ГОСТ 23735-2014	**м^3**	**71,8641**	**561x0,15x1,22x0,70**
	Щебень из плотных горных пород для строительных работ М600 СТ РК 1284-2004 фракция 20-40 мм	**м^3**	**31,8087**	**561x0,15x1,26x0,30**
111	**Подгрунтовка основания автогудронатором битумом нефтяной дорожный жидкий СТ РК 1551-2006 марки МГ 70/130. Расход 0,8 л/м^2**	**т вяжущего**	**0,396**	**0,396**
	Битум нефтяной дорожный жидкий СТ РК 1551-2006 марки МГ	т	0,40788	1,03X0,396
112	**Устройство (ремонт) покрытия дорожной одежды из горячих плотных мелкозернистых асфальтобетонных смесей СТ РК 1225- 2019 типа Б, марки II толщиной 6 см**	**м^2 покрытия**	**495**	**495**
	Смеси асфальтобетонные горячие плотные мелкозернистые СТ РК 1225-2019 типа Б, марки II	**т**	**72,27**	
113	**Укрепление обочины ПГС, толщина 10 см**	**м^2 покрытия обочин**	**110**	**110**
	Смесь песчано-гравийная природная ГОСТ 23735-2014	**м^3**	**13,42**	**110x0,10x1,22**
	Ремонт дорожной одежды с Км 1,310 по Км 2,210			
114	**Покрытие асфальтобетонное. Срезка методом холодного фрезерования самоходными дорожными фрезами при ширине барабана 2000 мм, толщина слоя до 50 мм**	**м^2**	**4500**	**4500**
115	**Основание щебеночное. Исправление профиля с добавлением 70% ПГС и 30% Щебня 20-40 мм, толщина 15 см**	**м^2**	**5040**	**5040**
	Смесь песчано-гравийная природная ГОСТ 23735-2014	**м^3**	**645,624**	**5040x0,15x1,22x0,70**
	Щебень из плотных горных пород для строительных работ М600 СТ РК 1284-2004 фракция 20-40 мм	**м^3**	**285,768**	**5040x0,15x1,26x0,30**
116	**Подгрунтовка основания автогудронатором битумом нефтяной дорожный жидкий СТ РК 1551-2006 марки МГ 70/130. Расход 0,8 л/м^2**	**т вяжущего**	**3,6**	**3,6**
	Битум нефтяной дорожный жидкий СТ РК 1551-2006 марки МГ	т	3,708	1,03X3,6
117	**Устройство (ремонт) покрытия дорожной одежды из горячих плотных мелкозернистых асфальтобетонных смесей СТ РК 1225- 2019 типа Б, марки II толщиной 6 см**	**м^2 покрытия**	**4500**	**4500**
	Смеси асфальтобетонные горячие плотные мелкозернистые СТ РК 1225-2019 типа Б, марки II	**т**	**657**	
118	**Укрепление обочины фрезматом, толщина 10 см**	**м^2 покрытия обочин**	**2700**	**2700**
	Ремонт дорожной одежды с Км 2,210 по Км 2,365			
119	**Основание щебеночное. Исправление профиля с добавлением 70% ПГС и 30% Щебня 20-40 мм, толщина 15 см**	**м^2**	**868**	**868**
	Смесь песчано-гравийная природная ГОСТ 23735-2014	**м^3**	**111,1908**	**868x0,15x1,22x0,70**
	Щебень из плотных горных пород для строительных работ М600 СТ РК 1284-2004 фракция 20-40 мм	**м^3**	**49,2156**	**868x0,15x1,26x0,30**
120	**Подгрунтовка основания автогудронатором битумом нефтяной дорожный жидкий СТ РК 1551-2006 марки МГ 70/130. Расход 0,8 л/м^2**	**т вяжущего**	**0,62**	**0,62**
	Битум нефтяной дорожный жидкий СТ РК 1551-2006 марки МГ	т	0,6386	1,03X0,62
121	**Устройство (ремонт) покрытия дорожной одежды из горячих плотных мелкозернистых асфальтобетонных смесей СТ РК 1225- 2019 типа Б, марки II толщиной 6 см**	**м^2 покрытия**	**775**	**775**
	Смеси асфальтобетонные горячие плотные мелкозернистые СТ РК 1225-2019 типа Б, марки II	**т**	**113,15**	
122	**Укрепление обочины ПГС, толщина 10 см**	**м^2 покрытия обочин**	**155**	**155**
	Смесь песчано-гравийная природная ГОСТ 23735-2014	**м^3**	**18,91**	**155x0,10x1,22**
	Ремонт дорожной одежды с Км 2,365 по Км 2,585			
123	**Основание щебеночное. Исправление профиля с добавлением 70% ПГС и 30% Щебня 20-40 мм, толщина 15 см**	**м^2**	**1012**	**1012**
	Смесь песчано-гравийная природная ГОСТ 23735-2014	**м^3**	**129,6372**	**1012x0,15x1,22x0,70**
	Щебень из плотных горных пород для строительных работ М600 СТ РК 1284-2004 фракция 20-40 мм	**м^3**	**57,3804**	**1012x0,15x1,26x0,30**
124	**Подгрунтовка основания автогудронатором битумом нефтяной дорожный жидкий СТ РК 1551-2006 марки МГ 70/130. Расход 0,8 л/м^2**	**т вяжущего**	**0,704**	**0,704**
	Битум нефтяной дорожный жидкий СТ РК 1551-2006 марки МГ	т	0,72512	1,03X0,704
125	**Устройство (ремонт) покрытия дорожной одежды из горячих плотных мелкозернистых асфальтобетонных смесей СТ РК 1225- 2019 типа Б, марки II толщиной 6 см**	**м^2 покрытия**	**880**	**880**

№ п/п	Наименование работ	Единица измерения	Количество	Формула расчета, расчет объемов работ и расхода материалов
	Смеси асфальтобетонные горячие плотные мелкозернистые СТ РК 1225-2019 типа Б, марки II	т	128,48	
126	Укрепление обочины ПГС, толщина 10 см	$м^2$ покрытия обочин	220	220
	Смесь песчано-гравийная природная ГОСТ 23735-2014	$м^3$	26,84	220x0,10x1,22
	Установка дорожных знаков			
127	Разработка ямы вручную для стойки или столба без креплений, без откосов, глубина до 0,7 м, группа грунта 1	$м^3$ грунта	0,315	0,063x5
128	Устройство подушки под фундамент щебеночной	$м^3$ подушки	0,0225	0,0045x5
	Щебень из плотных горных пород для строительных работ М600 СТ РК 1284-2004 фракция 20-40 мм	$м^3$	0,031275	1,39x0,0045x5
129	Замоноличивание	$м^3$ бетона в деле	0,315	0,063x5
130	Установка дорожных знаков на металлических стойках	шт.	5	1x5
	Стойка круглая металлическая для дорожных знаков ГОСТ 32948-2014 марки СКМ 2.35	шт.	5	1x5
	Знак дорожный односторонний со световозвращающей пленкой типа 2 СТ РК 1125-2021 треугольный 2.4, А=700 мм	шт.	5	1x5
	Замена в\п трубы 2 шт диаметром 0,3 м; L=9 м на КМ 0,387; 0,422;			
131	Трубопроводы диаметром до 300 мм. Демонтаж в непроходных каналах краном	м трубопровод	12	12
132	Разработка грунта в траншее в отвал экскаватором "Обратная лопата", вместимость ковша 0,4 $м^3$, группа грунта 2	$м^3$ грунта	3,88	3,88
133	Разработка вручную грунта в траншее с откосами, глубина до 2 м, группа грунта 2	$м^3$ грунта	0,4	0,4
134	Устройство основания под трубопровод песчаного	$м^3$ основания	0,62	0,62
135	Укладка трубопровода из стальной тонкостенной трубы при электросварном соединении, диаметр 300 мм	м трубопровод	18	18
136	Нанесение изоляции антикоррозионной нормальной битумно-резиновой или битумно-полимерной на стальной трубопровод, диаметр 300 мм	км трубопровода	0,018	0,018
137	Портальные стены и откосные стены из монолитного бетона. Устройство	$м^3$ железобетона в деле	2,4	2,4
138	Засыпка траншей, пазух, котлованов и ям, группа грунта 2	$м^3$ грунта	4,28	4,28
139	Уплотнение грунтовой насыпи поливом воды	$м^3$ уплотненного грунта	4,28	4,28
140	Уплотнение грунта пневматической трамбовкой, группа грунта 1-2	$м^3$ уплотненного грунта	4,28	4,28
	Замена ЖБ в/п трубы диаметром 1,5 м На Км 0,480;			
141	Разборка конструкции железобетонной монолитной при помощи гидромолота на базе экскаватора	$м^3$	8,2	8,2
142	Разработка грунта в карьере с погрузкой на автомобили-самосвалы экскаватором "Обратная лопата", вместимость ковша 0,65 $м^3$, группа грунта 1	$м^3$ грунта	78,76	78,76
143	Разработка вручную грунта в траншее с креплениями, ширина до 2 м, глубина до 2 м, группа грунта 2	$м^3$ грунта	3,07	3,07
144	Уплотнение грунта прицепным кулачковым катком 8 т, первый проход по одному следу при толщине слоя 15 см	$м^3$ уплотненного грунта	24,83	24,83
145	Устройство подушки под фундамент щебеночной	$м^3$ подушки	24,83	24,83
	Щебень из плотных горных пород для строительных работ М600 СТ РК 1284-2004 фракция 20-40 мм	$м^3$	34,5137	1,39x24,83
146	Укладка лекального блока под звено трубы отверстие до 2 м	$м^3$ железобетонных блоков	5,8	1,16x5
	Блок лекальный под цилиндрические водопропускные трубы из тяжелого бетона класса В30 ГОСТ 13015-2012 типа Блок № 8	шт.	5	5
147	Укладка звена одноочковой водопропускной железобетонной круглой трубы под насыпью железной или автомобильной дороги отверстие 1,5 м, высота насыпи до 3/3 м	$м^3$ железобетона звеньев	8,2	0,82x10
	Звенья круглых водопропускных труб из тяжелого бетона класса В30 ГОСТ 24547-2016 марки ЗК 9-100 (Блок 17)	шт.	10	10
148	Сооружение оголовка круглой очковой трубы отверстие 1-2 м	$м^3$ сборных конструкций	3,16	1,58x2

№ п/п	Наименование работ	Единица измерения	Количество	Формула расчета, расчет объемов работ и расхода материалов
	Портальная стенка оголовка круглой водопропускной трубы из тяжелого бетона класса В20 ГОСТ 13015-2012 типа Блок № 36 (СТ 12)	шт.	2	2
149	Установка блока стенки одноочковой трубы и оголовка отверстие трубы до 3 м	$м^3$ сборных конструкций	6,68	1,67x4
	Откосная стенка водопропускных труб из тяжелого бетона класса В20 ГОСТ 13015-2012 типа СТ6пл (Блок № 40пл)	шт.	4	4
150	Устройство обмазочной гидроизоляции двухслойной битумной мастикой опоры моста или трубы	$м^2$ изолируемой поверхности	63,34	63,34
151	Засыпка траншей, пазух, котлованов и ям, группа грунта 2	$м^3$ грунта	38,8	38,8
	Смесь песчано-гравийная природная ГОСТ 23735-2014	$м^3$	47,336	38,8x1,22
152	Уплотнение грунта пневматической трамбовкой, группа грунта 1-2	$м^3$ уплотненного грунта	38,8	38,8
153	Уплотнение грунтовой насыпи поливом воды	$м^3$ уплотненного грунта	38,8	38,8
	Укрепительные работы			
154	Устройство насыпи дорожной бульдозером с перемещением грунта до 20 м, группа грунта 2	$м^3$ грунта	8,01	8,01
155	Укрепление откоса земляного полотна бетонными плитами сборными, толщина 8 см	$м^2$ укрепляемой поверхности	64,15	64,15
156	Устройство упора монолитного при укреплении откоса замляного полотна бетонными плитами	м упора	5,5	5,5
	Бетон тяжелый класса В25 ГОСТ 7473-2010 F300, W6	$м^3$	1,573	0,286x5,5
157	Армирование слоев подстилающих и набетонок	т	0,14114	0,14114
	Сталь арматурная гладкого профиля класса А-I (А240) СТ РК 2591-2014 диаметром от 6 до 12 мм	т	0,14114	1x0,14114
158	Устройство фундаментов бетонных плит плоских	$м^3$	0,92	0,92
	Бетон тяжелый класса В20 ГОСТ 7473-2010 F300, W6	$м^3$	0,9384	1,02x0,92
159	Каменная наброска - откосы с уклоном 1:3 (1:4) толщиной до 0,4 м	$м^3$	2,64	2,64
	Камень бутовый марки 300, размерами от 150 до 1000 мм	$м^3$	2,6664	1,01x2,64
160	Установка столбика сигнального пластикового самовосстанавливающего в вертикальное положение	шт.	14	14
	Столбик сигнальный пластиковый размерами 1500x120x60мм	шт.	14	1x14
	Замена в/п трубы диаметром 0,5 м; длина 10 м; На Км			
161	Трубопроводы диаметром до 500 мм. Демонтаж в непроходных каналах краном	м трубопровод	10	10
162	Разработка грунта в траншее в отвал экскаватором "Обратная лопата", вместимость ковша 0,4 $м^3$, группа грунта 2	$м^3$ грунта	2,4	2,4
163	Разработка вручную грунта в траншее с откосами, глубина до 2 м, группа грунта 2	$м^3$ грунта	0,24	0,24
164	Устройство основания под трубопровод песчаного	$м^3$ основания	0,49	0,49
165	Укладка трубопровода из стальной тонкостенной трубы при электросварном соединении, диаметр 500 мм	м трубопровод	10	10
166	Нанесение изоляции антикоррозионной нормальной битумно-резиновой или битумно-полимерной на стальной трубопровод, диаметр 500 мм	км трубопровода	0,01	0,01
167	Портальные стены и откосные стены из монолитного бетона. Устройство	$м^3$ железобетона в деле	1,5	1,5
168	Засыпка траншей, пазух, котлованов и ям, группа грунта 2	$м^3$ грунта	3,1	3,1
169	Уплотнение грунтовой насыпи поливом воды	$м^3$ уплотненного грунта	3,1	3,1
170	Уплотнение грунта пневматической трамбовкой, группа грунта 1-2	$м^3$ уплотненного грунта	3,1	3,1
	Нанесение осевой дорожной разметки			
171	Нанесение разметки одинарной линии шириной 0,10 м с шагом 1:3 краской со светоотражающими элементами	км линии	1,2	1,2
	Шнур полиамидный крученый, диаметром 2 мм ГОСТ 30454-97	т	0,00096	0,0008x1,2
	Эмаль для дорожной разметки СТ РК 2066-2010 АК-511 белая	кг	21,63	18,025x1,2
	Микросферы стеклянные светоотражающие для дорожной разметки из краски размерами от 100 мкм до 600 мкм	кг	7,728	6,44x1,2
	РАЗДЕЛ 5.Ул. Зангар протяженностью 1,365 км			

№ п/п	Наименование работ	Единица измерения	Количество	Формула расчета, расчет объемов работ и расхода материалов
	Ремонт дорожной одежды с Км 0,00 по Км 0,922			
172	**Покрытие асфальтобетонное. Срезка методом холодного фрезерования самоходными дорожными фрезами при ширине барабана 2000 мм, толщина слоя до 50 мм**	**м^2**	**5071**	**5071**
173	**Основание щебеночное. Исправление профиля с добавлением 70% ПГС и 30% Щебня 20-40 мм, толщина 15 см**	**м^2**	**5624,2**	**5624,2**
	Смесь песчано-гравийная природная ГОСТ 23735-2014	**м^3**	**720,46002**	**5624,2x0,15x1,22x0,70**
	Щебень из плотных горных пород для строительных работ М600 СТ РК 1284-2004 фракция 20-40 мм	**м^3**	**318,89214**	**5624,2x0,15x1,26x0,30**
174	**Подгрунтовка основания автогудронатором битумом нефтяной дорожный жидкий СТ РК 1551-2006 марки МГ 70/130. Расход 0,8 л/м^2**	**т вяжущего**	**4,057**	**4,057**
	Битум нефтяной дорожный жидкий СТ РК 1551-2006 марки МГ	т	4,179	1,03X4,057
175	**Устройство (ремонт) покрытия дорожной одежды из горячих плотных мелкозернистых асфальтобетонных смесей СТ РК 1225- 2019 типа Б, марки II толщиной 6 см**	**м^2 покрытия**	**5071**	**5071**
	Смеси асфальтобетонные горячие плотные мелкозернистые СТ РК 1225-2019 типа Б, марки II	**т**	**740,366**	
176	**Укрепление обочины фрезматом, толщина 10 см**	**м^2 покрытия обочин**	**1844**	**1844**
	Ремонт дорожной одежды с Км 0,922 по Км 1,020			
177	**Покрытие асфальтобетонное. Срезка методом холодного фрезерования самоходными дорожными фрезами при ширине барабана 2000 мм, толщина слоя до 50 мм**	**м^2**	**490**	**490**
178	**Основание щебеночное. Исправление профиля с добавлением 70% ПГС и 30% Щебня 20-40 мм, толщина 15 см**	**м^2**	**548,8**	**548,8**
	Смесь песчано-гравийная природная ГОСТ 23735-2014	**м^3**	**70,30128**	**548,8x0,15x1,22x0,70**
	Щебень из плотных горных пород для строительных работ М600 СТ РК 1284-2004 фракция 20-40 мм	**м^3**	**31,11696**	**548,8x0,15x1,26x0,30**
179	**Подгрунтовка основания автогудронатором битумом нефтяной дорожный жидкий СТ РК 1551-2006 марки МГ 70/130. Расход 0,8 л/м^2**	**т вяжущего**	**0,392**	**0,392**
	Битум нефтяной дорожный жидкий СТ РК 1551-2006 марки МГ	т	0,40376	1,03X0,392
180	**Устройство (ремонт) покрытия дорожной одежды из горячих плотных мелкозернистых асфальтобетонных смесей СТ РК 1225- 2019 типа Б, марки II толщиной 6 см**	**м^2 покрытия**	**490**	**490**
	Смеси асфальтобетонные горячие плотные мелкозернистые СТ РК 1225-2019 типа Б, марки II	**т**	**71,54**	
181	**Укрепление обочины фрезматом, толщина 10 см**	**м^2 покрытия обочин**	**98**	**98**
	Ремонт дорожной одежды с Км 1,020 по Км 1,365			
182	**Основание щебеночное. Исправление профиля с добавлением 70% ПГС и 30% Щебня 20-40 мм, толщина 15 см**	**м^2**	**1932**	**1932**
	Смесь песчано-гравийная природная ГОСТ 23735-2014	**м^3**	**247,4892**	**1932x0,15x1,22x0,70**
	Щебень из плотных горных пород для строительных работ М600 СТ РК 1284-2004 фракция 20-40 мм	**м^3**	**109,5444**	**1932x0,15x1,26x0,30**
183	**Подгрунтовка основания автогудронатором битумом нефтяной дорожный жидкий СТ РК 1551-2006 марки МГ 70/130. Расход 0,8 л/м^2**	**т вяжущего**	**1,38**	**1,38**
	Битум нефтяной дорожный жидкий СТ РК 1551-2006 марки МГ	т	1,421	1,03X1,38
184	**Устройство (ремонт) покрытия дорожной одежды из горячих плотных мелкозернистых асфальтобетонных смесей СТ РК 1225- 2019 типа Б, марки II толщиной 6 см**	**м^2 покрытия**	**1725**	**1725**
	Смеси асфальтобетонные горячие плотные мелкозернистые СТ РК 1225-2019 типа Б, марки II	**т**	**251,85**	
185	**Укрепление обочины ПГС, толщина 10 см**	**м^2 покрытия обочин**	**345**	**345**
	Смесь песчано-гравийная природная ГОСТ 23735-2014	**м^3**	**42,09**	**345x0,10x1,22**
	Установка дорожных знаков			
186	**Разработка ямы вручную для стойки или столба без креплений, без откосов, глубина до 0,7 м, группа грунта 1**	**м^3 грунта**	**0,252**	**0,063x4**
187	**Устройство подушки под фундамент щебеночной**	**м^3 подушки**	**0,018**	**0,0045x4**
	Щебень из плотных горных пород для строительных работ М600 СТ РК 1284-2004 фракция 20-40 мм	**м^3**	**0,02502**	**1,39x0,0045x4**
188	**Замоноличивание**	**м^3 бетона в деле**	**0,252**	**0,063x4**
189	**Установка дорожных знаков на металлических стойках**	**шт.**	**4**	**1x4**
	Стойка круглая металлическая для дорожных знаков ГОСТ 32948-2014 марки СКМ 2.35	**шт.**	**4**	**1x4**

№ п/п	Наименование работ	Единица измерения	Количество	Формула расчета, расчет объемов работ и расхода материалов
	Знак дорожный односторонний со световозвращающей пленкой типа 2 СТ РК 1125-2021 треугольный 2.4, А=700 мм	**шт.**	**4**	**1x4**
	Нанесение осевой дорожной разметки			
190	**Нанесение разметки одинарной линии шириной 0,10 м с шагом 1:3 краской со светоотражающими элементами**	**км линии**	**0,922**	**0,922**
	Шнур полиамидный крученый, диаметром 2 мм ГОСТ 30454-97	**т**	**0,0007376**	**0,0008x0,922**
	Эмаль для дорожной разметки СТ РК 2066-2010 АК-511 белая	**кг**	**16,61905**	**18,025x0,922**
	Микросферы стеклянные светоотражающие для дорожной разметки из краски размерами от 100 мкм до 600 мкм	**кг**	**5,93768**	**6,44x0,922**
	РАЗДЕЛ 6.Ул. Улытау протяженностью 1,744 км			
	Ремонт дорожной одежды с Км 0,00 по Км 0,876			
191	**Основание щебеночное. Исправление профиля с добавлением 70% ПГС и 30% Щебня 20-40 мм, толщина 15 см**	**$м^2$**	**4029,6**	**4029,6**
	Смесь песчано-гравийная природная ГОСТ 23735-2014	**$м^3$**	**516,19176**	**4029,6x0,15x1,22x0,70**
	Щебень из плотных горных пород для строительных работ М600 СТ РК 1284-2004 фракция 20-40 мм	**$м^3$**	**228,47832**	**4029,6x0,15x1,26x0,30**
192	**Подгрунтовка основания автогудронатором битумом нефтяной дорожный жидкий СТ РК 1551-2006 марки МГ 70/130. Расход 0,8 л/$м^2$**	**т вяжущего**	**2,803**	**2,803**
	Битум нефтяной дорожный жидкий СТ РК 1551-2006 марки МГ	т	2,887	1,03X2,803
193	**Устройство (ремонт) покрытия дорожной одежды из горячих плотных мелкозернистых асфальтобетонных смесей СТ РК 1225- 2019 типа Б, марки II толщиной 6 см**	**$м^2$ покрытия**	**3504**	**3504**
	Смеси асфальтобетонные горячие плотные мелкозернистые СТ РК 1225-2019 типа Б, марки II	**т**	**511,584**	
194	**Укрепление обочины ПГС, толщина 10 см**	**$м^2$ покрытия обочин**	**876**	**876**
	Смесь песчано-гравийная природная ГОСТ 23735-2014	**$м^3$**	**106,872**	**876x0,10x1,22**
	Ремонт дорожной одежды с Км 0,876 по Км 1,744			
195	**Основание щебеночное. Исправление профиля с добавлением 70% ПГС и 30% Щебня 20-40 мм, толщина 15 см**	**$м^2$**	**4426,8**	**4426,8**
	Смесь песчано-гравийная природная ГОСТ 23735-2014	**$м^3$**	**567,07308**	**4426,80x0,15x1,22x0,70**
	Щебень из плотных горных пород для строительных работ М600 СТ РК 1284-2004 фракция 20-40 мм	**$м^3$**	**250,99956**	**4426,80x0,15x1,26x0,30**
196	**Подгрунтовка основания автогудронатором битумом нефтяной дорожный жидкий СТ РК 1551-2006 марки МГ 70/130. Расход 0,8 л/$м^2$**	**т вяжущего**	**3,125**	**3,125**
	Битум нефтяной дорожный жидкий СТ РК 1551-2006 марки МГ	т	3,219	1,03X3,125
197	**Устройство (ремонт) покрытия дорожной одежды из горячих плотных мелкозернистых асфальтобетонных смесей СТ РК 1225- 2019 типа Б, марки II толщиной 6 см**	**$м^2$ покрытия**	**3906**	**3906**
	Смеси асфальтобетонные горячие плотные мелкозернистые СТ РК 1225-2019 типа Б, марки II	**т**	**570,276**	
198	**Укрепление обочины ПГС, толщина 10 см**	**$м^2$ покрытия обочин**	**868**	**868**
	Смесь песчано-гравийная природная ГОСТ 23735-2014	**$м^3$**	**105,896**	**868x0,10x1,22**
	Установка дорожных знаков			
199	**Разработка ямы вручную для стойки или столба без креплений, без откосов, глубина до 0,7 м, группа грунта 1**	**$м^3$ грунта**	**0,126**	**0,063x2**
200	**Устройство подушки под фундамент щебеночной**	**$м^3$ подушки**	**0,009**	**0,0045x2**
	Щебень из плотных горных пород для строительных работ М600 СТ РК 1284-2004 фракция 20-40 мм	**$м^3$**	**0,01251**	**1,39x0,0045x2**
201	**Замоноличивание**	**$м^3$ бетона в деле**	**0,126**	**0,063x2**
202	**Установка дорожных знаков на металлических стойках**	**шт.**	**2**	**1x2**
	Стойка круглая металлическая для дорожных знаков ГОСТ 32948-2014 марки СКМ 2,35	**шт.**	**2**	**1x2**
	Знак дорожный односторонний со световозвращающей пленкой типа 2 СТ РК 1125-2021 треугольный 2.4, А=700 мм	**шт.**	**2**	**1x2**

ГИП **Тагабаев Қ.А**

Проверил **Рыскенов Ж.М.**

НДЦС РК 8.01-08-2022. Приложение Г. к Форме 4

Ведомость материальных ресурсов и оборудования
к локальной смете № 7

Составлена в текущих ценах на 4 квартал 2025 г.

Номер по порядку	Обоснование	Наименование ресурса	Единица измерения	Количество	Стоимость единицы измерения, тенге	Общая стоимость, тенге
1	2	3	4	5	6	7
		Материальные ресурсы				
1	212-501-0204 *ССЦ РК 8.04-08-*	Смеси асфальтобетонные горячие плотные мелкозернистые СТ РК 1225-2019 типа Б, марки II	т	6 916,823	21 519	148 843 114,14
2	211-601-0101	Смесь песчано-гравийная природная ГОСТ 23735-2014	м³	7 550,96369	2 778	20 976 577,13
3	211-201-0406 *ССЦ РК 8.04-08-*	Щебень из плотных горных пород для строительных работ М600 СТ РК 1284-2004 фракция 20-40 мм	м³	2 996,45519	4 350	13 034 580,08
4	216-201-0301	Битум нефтяной дорожный жидкий СТ РК 1551-2006 марки МГ 70/130	т	39,9459916	258 125	10 311 059,08
5	225-104-0143 *ССЦ РК 8.04-08-*	Звенья круглых водопропускных труб из тяжелого бетона класса В30 ГОСТ 24547-2016 марки ЗК 9-100 (Блок 17)	шт.	10	138 325	1 383 250
6	241-102-0255 *ССЦ РК 8.04-08-*	Труба стальная электросварная прямошовная диаметром от 127 до 630 мм ГОСТ 10705-80 размерами 530х7,0 мм	м	33,33	38 289	1 276 172,37
7	225-109-0106 *ССЦ РК 8.04-08-*	Откосная стенка водопропускных труб из тяжелого бетона класса В20 ГОСТ 13015-2012 типа СТ6пл (Блок № 40пл)	шт.	4	186 013	744 052
8	225-105-0107 *ССЦ РК 8.04-08-*	Блок лекальный под цилиндрические водопропускные трубы из тяжелого бетона класса В30 ГОСТ 13015-2012 типа Блок № 8	шт.	5	127 464	637 320
9	241-102-0239 *ССЦ РК 8.04-08-*	Труба стальная электросварная прямошовная диаметром от 127 до 630 мм ГОСТ 10705-80 размерами 325х5,0 мм	м	26,26	15 686	411 914,36
10	225-109-0207 *ССЦ РК 8.04-08-*	Портальная стенка оголовка круглой водопропускной трубы из тяжелого бетона класса В20 ГОСТ 13015-2012 типа Блок № 36 (СТ 12)	шт.	2	193 329	386 658
11	235-201-0701 *ССЦ РК 8.04-08-*	Мастика битумно-резиновая изоляционная для горячего применения ГОСТ 15836-79 марки МБР	кг	349,43	987	344 887,41
12	212-101-2118	Бетон тяжелый класса В20, сульфатостойкий ГОСТ 7473-2010 F300, W6	м³	9,984	27 742	276 976,13
13	251-102-0709	Стойка круглая металлическая для дорожных знаков ГОСТ 32948-2014 марки СКМ 2.35	шт.	22	10 917	240 174
14	251-101-0203 *ССЦ РК 8.04-08-*	Знак дорожный односторонний со световозвращающей пленкой типа 2 СТ РК 1125-2021 треугольный 2.4, А±700 мм	шт.	22	8 040	176 880
15	215-101-0102 *ССЦ РК 8.04-08-*	Лесоматериал круглый хвойных пород для строительства ГОСТ 9463-2016 толщиной от 140 мм до 240 мм, длиной от 3 м до 6,5 м, сорт 2	м³	1,0244	145 504	149 054,3
16	215-101-0301 *ССЦ РК 8.04-08-*	Лесоматериал круглый лиственных пород для строительства толщиной от 120 мм до 240 мм, длиной от 4 м до 6,5 м, сорт 3 ГОСТ 9462-2016	м³	0,9572	145 504	139 276,43
17	212-101-0601	Бетон тяжелый класса В15 ГОСТ 7473-2010 без добавок	м³	4,103585	25 042	102 761,98
18	235-201-1501	Мастика битумно-масляная морозостойкая ГОСТ 30693-2000 марки МБ-50	кг	165,5	501	82 915,5
19	261-201-0351	Лак битумный БТ-123 ГОСТ Р 52165-2003	кг	63,34	1 293	81 898,62
20	216-201-0702	Битум нефтяной кровельный марки БНМ 75/35	т	0,28503	267 323	76 195,07
21	217-603-0104	Вода техническая	м³	##########	36	56 546,44
22	261-107-0434	Полотно иглопробивное для дорожного строительства типа "Дорнит-2"	10 м²	3,89376	13 974	54 411,4
23	234-203-0204	Холст стекловолокнистый ВВ-Г	10 м²	9,588	5 100	48 898,8
24	212-401-0106	Раствор кладочный цементный ГОСТ 28013-98 марки М150	м³	1,93817	24 316	47 128,54
25	214-210-0101 *ССЦ РК 8.04-08-*	Сталь арматурная гладкого профиля класса А-I (А240) СТ РК 2591-2014 диаметром от 6 до 12 мм	т	0,14114	328 192	46 321,02
26	212-101-0910	Бетон тяжелый класса В25 ГОСТ 7473-2010 F300, W6	м³	1,573	28 952	45 541,5
27	235-102-0101	Гидроизол гидроизоляционный ГИ-Г ГОСТ 7415-86	м²	102,77	435	44 704,95
28	255-101-0104	Камень бортовой дорожный с сечением сторон 300х180 мм ГОСТ 6665-91	м	17	2 444	41 548
29	251-201-0703	Столбик сигнальный пластиковый размерами 1500х120х60мм	шт.	14	2 939	41 146
30	275-101-0302-	Эмаль для дорожной разметки СТ РК 2066-2010 АК-511 белая	кг	62,312425	614	38 259,83
31	217-605-0203	Масло индустриальное ГОСТ 20799-88	т	0,0500386	722 902	36 173
32	211-201-0607 *ССЦ РК 8.04-08-*	Щебень из плотных горных пород для строительных работ М1000 СТ РК 1284-2004 фракция 40-80 (70) мм	м³	7,812426	4 378	34 202,8
33	235-401-0501	Пакля пропитанная ГОСТ 16183-77	кг	27,264	965	26 309,76
34	212-101-0718	Бетон тяжелый класса В20 ГОСТ 7473-2010 F300, W6	м³	0,9384	27 543	25 846,35
35	215-204-0402 *ССЦ РК 8.04-08-*	Доска обрезная хвойных пород длиной до 6,5 м, шириной от 75 мм до 150 мм, толщиной от 32 мм до 40 мм ГОСТ 8486-86 сорт 2	м³	0,2016	109 237	22 022,18
36	212-101-0301	Бетон тяжелый класса В7,5 ГОСТ 7473-2010 без добавок	м³	0,9384	22 411	21 030,48
37	216-201-0701	Битум нефтяной кровельный марки БНМ 55/60	т	0,07698	267 323	20 578,52
38	214-405-0201	Поковки из квадратных заготовок	т	0,030393	624 577	18 982,77
39	212-401-0102	Раствор кладочный цементный ГОСТ 28013-98 марки М50	м³	0,825	22 627	18 667,28
40	217-501-0108	Хризотил ГОСТ 12871-2013 марки 7-370	т	0,101344	181 321	18 375,8
41	261-301-0254	Фасонные части стальные сварные, d до 800 мм	т	0,0342	449 705	15 379,91
42	217-605-0108	Ацетилен технический газообразный ГОСТ 5457-75	м³	2,542	5 901	15 000,34
43	217-101-0107	Болт с гайкой и шайбой ГОСТ ISO 8992-2015 строительный	т	0,01365	954 056	13 022,86
44	211-401-0101	Песок ГОСТ 8736-2014 природный	м³	2,87667	4 397	12 648,72
45	211-701-0101	Камень бутовый марки 300, размерами от 150 до 1000 мм	м³	2,6664	4 675	12 465,42
46	215-203-0503 *ССЦ РК 8.04-08-*	Доска необрезная хвойных пород длиной до 6,5 м, любой ширины, толщиной 44 мм и более ГОСТ 8486-86 сорт 3	м³	0,1298	91 158	11 832,31
47	218-101-0102	Щиты из досок, толщина 40 мм	м²	2,34312	4 684	10 975,17
48	217-605-0101	Кислород технический газообразный ГОСТ 5583-78	м³	17,941	550	9 867,55
49	261-107-0360	Топливо дизельное из малосернистых нефтей	т	0,0412164	225 987	9 314,37
50	251-103-0207 *ССЦ РК 8.04-08-*	Микросферы стеклянные светоотражающие для дорожной разметки из краски размерами от 100 мкм до 600 мкм	кг	22,26308	410	9 127,86
51	236-101-0101	Грунтовка битумная СТ РК ГОСТ Р 51693-2003	т	0,0132	602 357	7 951,11
52	241-116-0219	Фланец плоский приварной PN 10 ГОСТ 33259-2015 диаметром 500 мм	шт.	0,198	36 528	7 232,54
53	217-108-0101	Гвоздь ГОСТ 283-75 строительный	кг	7,007172	861	6 033,18
54	215-202-0504 *ССЦ РК 8.04-08-*	Брусок обрезной хвойных пород длиной от 4 м до 6,5 м, шириной от 75 мм до 150 мм, толщиной от 40 мм до 75 мм ГОСТ 8486-86 сорт 4	м³	0,05236	109 237	5 719,65
55	235-104-0301	Пленка полиэтиленовая ГОСТ 10354-82 толщина 0,15 мм	1000 м²	0,048672	95 688	4 657,33
56	215-204-0403 *ССЦ РК 8.04-08-*	Доска обрезная хвойных пород длиной до 6,5 м, шириной от 75 мм до 150 мм, толщиной от 32 мм до 40 мм ГОСТ 8486-86 сорт 3	м³	0,0384	109 237	4 194,7
57	236-101-0107	Грунтовка глифталевая ГФ-021 СТ РК ГОСТ Р 51693-2003	т	0,0044	754 778	3 321,02
58	217-603-0103	Вода питьевая ГОСТ 2874-82	м³	16,6263	184	3 059,24
59	241-116-0215	Фланец плоский приварной PN 10 ГОСТ 33259-2015 диаметром 300 мм	шт.	0,156	17 334	2 704,1

1	2	3	4	5	6	7
60	261-107-0448	Шнур полиамидный крученый, диаметром 2 мм ГОСТ 30454-97	т	0,0027656	801 589	2 216,87
61	216-101-0101	Портландцемент бездобавочный СТ РК 3716-2021 ПЦ 400-Д0	т	0,0672	28 991	1 948,2
62	261-107-0571	Электроды, d=5 мм, Э42 ГОСТ 9466-75	т	0,005577	272 284	1 518,53
63	236-104-0103	Растворитель Р-4 ГОСТ 7827-74	т	0,000748	1 027 431	768,52
64	215-202-0503 *ССЦ РК 8.04-08-*	Брусок обрезной хвойных пород длиной от 4 м до 6,5 м, шириной от 75 мм до 150 мм, толщиной от 40 мм до 75 мм ГОСТ 8486-86 сорт 3	м³	0,005544	109 237	605,61
65	217-605-0104	Пропан-бутан, смесь техническая ГОСТ Р 52087-2018	кг	1,4565	251	365,58
66	218-103-0206	Ткань мешочная ГОСТ 30090-93	10 м²	0,04259	7 006	298,39
67	212-401-0104	Раствор кладочный цементный ГОСТ 28013-98 марки М100	м³	0,0102	23 862	243,39
68	215-203-0402 *ССЦ РК 8.04-08-*	Доска необрезная хвойных пород длиной до 6,5 м, любой ширины, толщиной от 32 мм до 40 мм ГОСТ 8486-86 сорт 2	м³	0,00204	91 158	185,96
69	251-305-0110	Прокладки резиновые (пластина техническая прессованная)	кг	0,1564	951	148,74
70	215-204-0503 *ССЦ РК 8.04-08-*	Доска обрезная хвойных пород длиной до 6,5 м, шириной от 75 мм до 150 мм, толщиной 44 мм и более ГОСТ 8486-86 сорт 3	м³	0,000368	109 237	40,2
71	214-209-0204 *ССЦ РК 8.04-08-*	Проволока стальная термически обработанная, оцинкованная ГОСТ 3282-74 диаметром 1,1 мм	кг	0,0395192	759	30
72	261-107-0429	Брезент ГОСТ 15530-93 номинальная поверхностная плотность до 500 г/м²	м²	0,0708	346	24,5
73	216-102-0301	Известь строительная негашеная комовая ГОСТ 9179-2018 сорт 1	т	0,000092	64 654	5,95
74	261-201-0324	Краска масляная густотертая цветная МА-015, сурик железный ГОСТ 10503-71	кг	0,001232	605	0,75
		Итого материальные ресурсы	**тенге**			**200 555 320,58**
		Всего по ведомости:	**тенге**			**200 555 320,577**

ГИП **Тагабаев Қ.А**

Проверил **Рыскенов Ж.М.**

Форма 4рс АВС-4

Наименование стройки - Средний ремонт улицы Кудайбергенова, Дорожник, Некрасова, Молдагулова, Зангар, Улытау общей протяженностью 9,249 км мкрн.Жетыген г.Алатау, Алматинская область

Объект номер - 7

РЕСУРСНАЯ СМЕТА

Приложение к смете № 7

на мкрн Жетыген 7

Наименование объекта - Средний ремонт улицы Кудайбергенова, Дорожник, Некрасова, Молдагулова, Зангар, Улытау общей протяженностью 9,249 км мкрн.Жетыген г.Алатау, Алматинская область

Основание: Дефектная ведомость

Составлен в текущих ценах на 4 квартал 2025 г. тенге

№ п/п	Код ресурса АВС и признак	Шифр ресурса	Наименование ресурсов, оборудования, конструкций, изделий и деталей	Единица измерения	Количество единиц	Сметная цена на единицу / обоснование	Отпускная цена на единицу / обоснование	Транспортные расходы на единицу / всего	Стоимость (Всего)
1	2	3	4	5	6	7	8	9	10
			ЗАТРАТЫ ТРУДА ПО СПЕЦИАЛЬНОСТЯМ						
1	20524Т	009-0124 *СЦЗТ РК 8.04-*	Затраты труда рабочих (средний разряд работы 2,4). Работы по ремонту зданий и сооружений	чел.-ч	4 990,81807	4 621 --	- --	2 376 11 858 183,73	23 062 570,00
2	20300Т	005-0125 *СЦЗТ РК 8.04-13-2025*	Затраты труда рабочих (средний разряд работы 2,5). Специальные строительные и монтажные работы по устройству линейных сооружений	чел.-ч	555,7702068	4 741 --	- --	2 418 1 343 852,36	2 634 907,00
3	20641Т	D005-0150 ВНЦ РК 9.2.2-	Затраты труда на среднем, текущем ремонте и содержании автомобильных дорог, средний разряд - 5	чел.-ч	326,1803175	7 904 --	- --	3 800 1 239 485,21	2 578 129,00
4	20631Т	D005-0140 ВНЦ РК 9.2.2-	Затраты труда на среднем, текущем ремонте и содержании автомобильных дорог, средний разряд - 4	чел.-ч	344,89364	6 613 --	- --	3 179 1 096 416,88	2 280 782,00
5	20621Т	D005-0130 ВНЦ РК 9.2.2-	Затраты труда на среднем, текущем ремонте и содержании автомобильных дорог, средний разряд - 3	чел.-ч	368,4681662	5 536 --	- --	2 661 980 493,79	2 039 840,00
6	20611Т	D005-0120 ВНЦ РК 9.2.2-	Затраты труда на среднем, текущем ремонте и содержании автомобильных дорог, средний разряд - 2	чел.-ч	273,858781	4 632 --	- --	2 227 609 883,51	1 268 514,00
7	20533Т	009-0133 *СЦЗТ РК 8.04-*	Затраты труда рабочих (средний разряд работы 3,3). Работы по ремонту зданий и сооружений	чел.-ч	229,548	5 429 --	- --	2 791 640 668,47	1 246 216,00
8	20311Т	005-0136 *СЦЗТ РК 8.04-13-2025*	Затраты труда рабочих (средний разряд работы 3,6). Специальные строительные и монтажные работы по устройству линейных сооружений	чел.-ч	140,089716	5 778	-	2 947	809 438,00

1	2	3	4	5	6	7	8	9	10
						--	--	412 844,39	
9	20601Т	D005-0110 ВНЦ РК 9.2.2-	Затраты труда на среднем, текущем ремонте и содержании автомобильных дорог, средний разряд - 1	чел.-ч	197,08208	3 876 --	- --	1 864 367 361	763 890,00
10	20016Т	001-0125 *СЦЗТ РК 8.04-*	Затраты труда рабочих (средний разряд работы 2,5). Работы по разработке грунта и устройству земляных конструкций	чел.-ч	106,00146	4 819 --	- --	2 418 256 311,53	510 821,00
11	20310Т	005-0135 *СЦЗТ РК 8.04-13-2025*	Затраты труда рабочих (средний разряд работы 3,5). Специальные строительные и монтажные работы по устройству линейных сооружений	чел.-ч	82,260144	5 676 --	- --	2 895 238 143,12	466 909,00
12	20021Т	001-0130 *СЦЗТ РК 8.04-*	Затраты труда рабочих (средний разряд работы 3). Работы по разработке грунта и устройству земляных конструкций	чел.-ч	76,4424	5 254 --	- --	2 636 201 502,17	401 628,00
13	20008Т	001-0117 *СЦЗТ РК 8.04-*	Затраты труда рабочих (средний разряд работы 1,7). Работы по разработке грунта и устройству земляных конструкций	чел.-ч	58,200912	4 194 --	- --	2 104 122 454,72	244 095,00
14	20530Т	009-0130 *СЦЗТ РК 8.04-*	Затраты труда рабочих (средний разряд работы 3). Работы по ремонту зданий и сооружений	чел.-ч	42,676	5 128 --	- --	2 636 112 493,94	218 843,00
15	20631С	D005-0140 ВНЦ РК 9.2.2-	Затраты труда на среднем, текущем ремонте и содержании автомобильных дорог, средний разряд - 4	чел.-ч	14,0606774	6 613 --	- --	3 179 44 698,89	92 983,00
16	20017Т	001-0126 *СЦЗТ РК 8.04-*	Затраты труда рабочих (средний разряд работы 2,6). Работы по разработке грунта и устройству земляных конструкций	чел.-ч	15,6222	4 906 --	- --	2 461 38 446,23	76 643,00
17	20308Т	005-0133 *СЦЗТ РК 8.04-13-2025*	Затраты труда рабочих (средний разряд работы 3,3). Специальные строительные и монтажные работы по устройству линейных сооружений	чел.-ч	11,2804	5 472 --	- --	2 791 31 483,6	61 726,00
18	20241Т	004-0137 *СЦЗТ РК 8.04-*	Затраты труда рабочих (средний разряд работы 3,7). Работы по устройству внутренних и наружных инженерных систем	чел.-ч	8,41104	5 911 --	- --	2 998 25 216,3	49 718,00
19	20019Т	001-0128 *СЦЗТ РК 8.04-*	Затраты труда рабочих (средний разряд работы 2,8). Работы по разработке грунта и устройству земляных конструкций	чел.-ч	9,118872	5 072 --	- --	2 545 23 207,53	46 251,00
20	20163Т	003-0130 *СЦЗТ РК 8.04-*	Затраты труда рабочих (средний разряд работы 3). Работы отделочные и изоляционные	чел.-ч	8,05896	5 036 --	- --	2 636 21 243,42	40 585,00
21	20242Т	004-0138 *СЦЗТ РК 8.04-*	Затраты труда рабочих (средний разряд работы 3,8). Работы по устройству внутренних и наружных инженерных систем	чел.-ч	5,53176	6 013 --	- --	3 050 16 871,87	33 262,00

1	2	3	4	5	6	7	8	9	10
22	20001Т	001-0110 *СЦЗТ РК 8.04-*	Затраты труда рабочих (средний разряд работы 1). Работы по разработке грунта и устройству земляных конструкций	чел.-ч	7,196112	3 679 --	- --	1 846 13 284,02	26 474,00
23	20302Т	005-0127 *СЦЗТ РК 8.04-13-2025*	Затраты труда рабочих (средний разряд работы 2,7). Специальные строительные и монтажные работы по устройству линейных сооружений	чел.-ч	5,0898	4 908 --	- --	2 503 12 739,77	24 981,00
24	20011Т	001-0120 *СЦЗТ РК 8.04-*	Затраты труда рабочих (средний разряд работы 2). Работы по разработке грунта и устройству земляных конструкций	чел.-ч	3,0480208	4 397 --	- --	2 206 6 723,93	13 402,00
25	20229Т	004-0125 *СЦЗТ РК 8.04-*	Затраты труда рабочих (средний разряд работы 2,5). Работы по устройству внутренних и наружных инженерных систем	чел.-ч	2,787048	4 768 --	- --	2 418 6 739,08	13 289,00
26	20651Т	D005-0160 ВНЦ РК 9.2.2-	Затраты труда на среднем, текущем ремонте и содержании автомобильных дорог, средний разряд - 6	чел.-ч	1,282547	9 447 --	- --	4 542 5 825,33	12 116,00
27	20100Т	002-0138 *СЦЗТ РК 8.04-*	Затраты труда рабочих (средний разряд работы 3,8). Работы по устройству несущих и ограждающих конструкций	чел.-ч	1,9160064	5 881 --	- --	3 050 5 843,82	11 268,00
28	20095Т	002-0133 *СЦЗТ РК 8.04-*	Затраты труда рабочих (средний разряд работы 3,3). Работы по устройству несущих и ограждающих конструкций	чел.-ч	1,7682019	5 382 --	- --	2 791 4 935,05	9 516,00
29	20092Т	002-0130 *СЦЗТ РК 8.04-*	Затраты труда рабочих (средний разряд работы 3). Работы по устройству несущих и ограждающих конструкций	чел.-ч	0,963792	5 083 --	- --	2 636 2 540,56	4 899,00
30	21 960	999-0999	Затраты труда на среднем, текущем ремонте и содержании автомобильных дорог	чел.-ч	1 511,7560566	0 --	- --	- -	-
			Всего затраты труда по специальностям (по смете)	**тенге**				**19 739 894**	**38 908 183,58**
			Затраты труда рабочих	**чел.-ч**	**9 400,1814**				
			ТРУДОВЫЕ РЕСУРСЫ						
			Всего трудовые ресурсы (по смете)	**тенге**				**--**	**38 908 183,58**
			СТРОИТЕЛЬНЫЕ МАШИНЫ И МЕХАНИЗМЫ						
						Эксплуатация машин		**Зарплата машинистов**	
			СТРОИТЕЛЬНЫЕ МАШИНЫ И МЕХАНИЗМЫ (ЗАТРАТ 76,0999% ПРИ ПОРОГЕ 80%)						
31	623С	321-101-0104	Катки дорожные самоходные гладкие массой 13 т	маш.-ч	1 840,5163224	16 657 --	- --	4 499 8 280 482,93	30 657 480,00
32	621С	321-101-0102	Катки дорожные самоходные гладкие массой 8 т	маш.-ч	877,4327916	13 283 --	- --	3 764 3 302 657,03	11 654 940,00
33	2765С	D321-101-	Катки дорожные самоходные гладкие, 13 т	маш.-ч	497,632252	19 625	-	4 542	9 766 033,00

1	2	3	4	5	6	7	8	9	10
						--	--	2 260 245,69	
34	2450С	311-201-0201 *СЦЭМ РК 8.04-*	Автогрейдеры среднего типа мощностью от 88,9 до 117,6 кВт (от 121 до 160 л.с.), массой от 9,1 до 13 т	маш.-ч	393,687756	21 585	-	4 499	8 497 750,00
						--	--	1 771 201,21	
35	2115С	*СЦЭМ РК 8.04-11-2025*	Фрезы самоходные дорожные типа WIRTGEN шириной барабана от 1900 до 2010 мм	маш.-ч	76,48344	100 956	-	9 875	7 721 462,00
						--	--	755 273,97	
СТРОИТЕЛЬНЫЕ МАШИНЫ И МЕХАНИЗМЫ (ЗАТРАТ 15,9022% ПРИ ПОРОГЕ 15%)									
36	2796С	D321-209-	Асфальтоукладчик,типоразмер 3	маш.-ч	137,957456	37 864	-	9 084	5 223 621,00
						--	--	1 253 205,53	
37	2478С	321-211-0201	Машины поливомоечные 6000 л	маш.-ч	351,5352998	12 933	-	3 149	4 546 406,00
						--	--	1 106 984,66	
38	2763С	D321-101-	Катки дорожные самоходные гладкие, 8 т	маш.-ч	172,44682	15 644	-	3 800	2 697 758,00
						--	--	655 297,92	
39	2469С	332-101-0103 *СЦЭМ РК 8.04-*	Автомобили-самосвалы общестроительные (дорожные) грузоподъёмностью 15 т	маш.-ч	142,41744	12 667	-	3 764	1 804 002,00
						--	--	536 059,24	
СТРОИТЕЛЬНЫЕ МАШИНЫ И МЕХАНИЗМЫ (ЗАТРАТ 7,9979% ПРИ ПОРОГЕ 5%)									
40	2459С	314-503-0601	Автопогрузчики, грузоподъёмность 5 т	маш.-ч	130,1583157	12 161	-	3 149	1 582 855,00
						--	--	409 868,54	
41	1835С	334-101-0102	Тракторы на гусеничном ходу мощностью 79 кВт (108 л.с.)	маш.-ч	91,5526434	11 930	-	3 764	1 092 223,00
						--	--	344 604,15	
42	2467С	321-212-0301	Трактор с щетками дорожными навесными	маш.-ч	76,48344	11 229	-	3 764	858 833,00
						--	--	287 883,67	
43	2752С	D315-102-0102 ВНЦ РК	Компрессор передвижной с двигателем внутреннего сгорания давлением до 686 кПа (7 атм) 5 м³/мин	маш.-ч	68,978728	8 129	-	3 179	560 728,00
						--	--	219 283,38	
44	3453С	311-401-0110 *СЦЭМ РК 8.04-*	Экскаваторы одноковшовые дизельные на гусеничном ходу ковш 1,6 м³, с гидромолотом 2,6 т	маш.-ч	13,7268	34 117	-	5 376	468 317,00
						--	--	73 795,28	
45	2509С	331-101-0101	Автомобили бортовые грузоподъёмностью до 5 т	маш.-ч	52,2064055	8 932	-	3 149	466 308,00
						--	--	164 397,97	
46	3386С	331-101-0201 *СЦЭМ РК 8.04-*	Автомобили бортовые, грузопассажирские грузоподъёмностью до 1,5 т	маш.-ч	36,92304	8 360	-	3 149	308 677,00
						--	--	116 270,65	
47	786С	314-104-0102	Краны на гусеничном ходу максимальной грузоподъёмностью 25 т	маш.-ч	20,781792	13 700	-	3 764	284 711,00
						--	--	78 222,67	
48	2819С	D321-211-	Машины поливомоечные 6000 л	маш.-ч	20,441092	13 858	-	3 800	283 273,00
						--	--	77 676,15	
49	2473С	321-101-0201	Катки дорожные самоходные на пневмоколесном ходу массой 16 т	маш.-ч	14,272848	18 476	-	4 499	263 705,00
						--	--	64 213,54	
50	2776С	D321-202-	Автогудронаторы, от 3500 до 7000 л	маш.-ч	7,0303387	32 556	-	7 600	228 880,00

1	2	3	4	5	6	7	8	9	10
						--	--	53 430,57	
51	2468С	314-102-0101 *СЦЭМ РК 8.04-*	Краны на автомобильном ходу максимальной грузоподъёмностью 10 т	маш.-ч	14,2231695	13 775 --	- --	4 499 63 990,04	195 924,00
52	3102С	311-401-0105 *СЦЭМ РК 8.04-*	Экскаваторы одноковшовые дизельные на гусеничном ходу ковш свыше 0,5 до 0,65 м³, масса свыше 10 до 13 т	маш.-ч	5,6023229	19 053 --	- --	4 499 25 204,85	106 741,00
53	2474С	315-102-0102 *СЦЭМ РК 8.04-*	Компрессоры передвижные с двигателем внутреннего сгорания давлением до 686 кПа (7 атм), производительность 5 м³/мин	маш.-ч	9,4783904	9 048 --	- --	3 149 29 847,45	85 760,00
54	1684С	324-105-0102	Агрегаты наполнительно-опрессовочные до 70 м³/ч	маш.-ч	3,783456	17 304 --	- --	4 499 17 021,77	65 469,00
55	847С	324-102-0102	Трубоукладчики грузоподъёмность 12,5 т	маш.-ч	3,6056988	17 929 --	- --	4 499 16 222,04	64 647,00
56	2722С	D311-601-	Машины бурильные с глубиной бурения 3,5 м на тракторе 85 кВт	маш.-ч	2,5652	20 147 --	- --	4 542 11 651,14	51 681,00
57	3203С	321-211-0301	Машина подметально-уборочная вакуумная малогабаритная	маш.-ч	2,63736	14 890 --	- --	2 636 6 952,08	39 270,00
58	2803С	D321-211-	Машины маркировочные	маш.-ч	1,282547	18 985 --	- --	3 800 4 873,68	24 349,00
59	2846С	D331-101-	Автомобили бортовые до 5 т	маш.-ч	1,282547	17 193 --	- --	3 800 4 873,68	22 051,00
60	846С	324-102-0101	Трубоукладчики грузоподъёмность 6,3 т	маш.-ч	1,3200408	15 797 --	- --	4 499 5 938,86	20 853,00
61	2777С	D321-202-	Гудронаторы ручные	маш.-ч	124,1617104	162 --	- --	- -	20 114,00
62	3093С	311-101-0102 *СЦЭМ РК 8.04-*	Бульдозеры-рыхлители на гусеничном ходу, легкого класса мощностью свыше 66 до 96 кВт, массой свыше 8,5 до 14 т	маш.-ч	0,9193265	16 548 --	- --	4 499 4 136,05	15 213,00
63	1109С	324-106-0304	Машины изоляционные для труб диаметром от 600 до 800 мм	маш.-ч	0,5581224	21 181 --	- --	7 528 4 201,55	11 822,00
64	2749С	D315-101-	Электростанции передвижные мощностью 4 кВт	маш.-ч	1,099326	9 616 --	- --	3 179 3 494,76	10 571,00
65	1088С	324-106-0103	Машины для очистки и грунтовки труб диаметром от 600 до 800 мм	маш.-ч	0,3168396	27 272 --	- --	8 998 2 850,92	8 641,00
66	1238С	321-201-0101	Котлы битумные передвижные, 400 л	маш.-ч	5,5207796	1 109 --	- --	- -	6 123,00
67	863С	321-201-0103	Котлы битумные передвижные, 1000 л	маш.-ч	3,2105052	1 850 --	- --	- -	5 939,00
68	3100С	311-401-0103 *СЦЭМ РК 8.04-*	Экскаваторы одноковшовые дизельные на гусеничном ходу ковш свыше 0,25 до 0,4 м³, масса свыше 6,5 до 8 т	маш.-ч	0,4430462	13 275 --	- --	3 764 1 667,63	5 881,00

1	2	3	4	5	6	7	8	9	10
69	3221С	321-212-1302 *СЦЭМ РК 8.04-*	Установка самоходная с вакуумным захватом для перемещения и установки камней бортовых	маш.-ч	0,86292	6 644 --	- --	- -	5 733,00
70	2016С	315-103-0501	Установки постоянного тока для ручной дуговой сварки	маш.-ч	10,124136	285 --	- --	- -	2 885,00
71	783С	314-104-0101 *СЦЭМ РК 8.04-*	Краны на гусеничном ходу максимальной грузоподъёмностью до 16 т	маш.-ч	0,2462659	11 662 --	- --	3 764 926,94	2 872,00
72	698С	314-101-0103 *СЦЭМ РК 8.04-*	Краны башенные максимальной грузоподъёмностью 8 т, высота подъема до 41,5 м, максимальный вылет стрелы до 55 м	маш.-ч	0,1856045	14 160 --	- --	3 149 584,47	2 628,00
73	1961С	324-108-0701	Установка для сушки труб диаметром до 1400 мм	маш.-ч	0,0851796	24 435 --	- --	- -	2 081,00
74	403С	313-302-0201	Вибратор глубинный	маш.-ч	11,9077046	60 --	- --	- -	714,00
75	2577С	315-202-0501	Аппарат для газовой сварки и резки	маш.-ч	6,10578	93 --	- --	- -	568,00
76	1297С	311-603-0201 *СЦЭМ РК 8.04-*	Насос для нагнетания воды, содержащей твердые частицы, подача 45 м³/ч, напор 55 м	маш.-ч	0,6086016	397 --	- --	- -	242,00
77	91С	314-503-0705	Автопогрузчики с вилочными подхватами, грузоподъёмность 5 т	маш.-ч	0,020196	9 718 --	- --	3 149 63,6	196,00
78	2479С	343-402-0101	Трамбовки пневматические при работе от компрессора	маш.-ч	11,1304312	17 --	- --	- -	189,00
79	1795С	343-102-0401	Пила с карбюраторным двигателем	маш.-ч	0,5432832	181 --	- --	- -	98,00
80	3448С	326-101-1002	Мотобур ручной	маш.-ч	0,285768	225 --	- --	- -	64,00
81	1773С	332-501-0101	Спецавтомашины на шасси грузовых автомобилей	маш.-ч	0,006048	9 993 --	- --	3 149 19,05	60,00
82	613С	321-102-0201	Катки дорожные прицепные кулачковые массой 8 т	маш.-ч	0,1973687	129 --	- --	- -	25,00
83	1042С	314-502-0203	Лебедки ручные и рычажные тяговым усилием 14,72 кН (1, 5 т)	маш.-ч	0,921024	18 --	- --	- -	17,00
84	2933С	D343-501-	Моечный аппарат высокого давления 1,6 кВт	маш.-ч	1,099326	5 --	- --	- -	6,00
			Всего строительные машины и механизмы	**тенге**				**21 992 001**	**89 747 390,37**
			СТРОИТЕЛЬНЫЕ МАТЕРИАЛЫ И КОНСТРУКЦИИ						
			СТРОИТЕЛЬНЫЕ МАТЕРИАЛЫ И КОНСТРУКЦИИ (ЗАТРАТ 74,2155% ПРИ ПОРОГЕ 80%)						
85	102737С	212-501-0204 *ССЦ РК 8.04-*	Смеси асфальтобетонные горячие плотные мелкозернистые СТ РК 1225-2019 типа Б, марки II	т	6 916,823	21 519	20 000	-	148 843 114,00

1	2	3	4	5	6	7	8	9	10
						--	--	-	
			СТРОИТЕЛЬНЫЕ МАТЕРИАЛЫ И КОНСТРУКЦИИ (ЗАТРАТ 10,4592% ПРИ ПОРОГЕ 15%)						
86	100414С	211-601-0101	Смесь песчано-гравийная природная ГОСТ 23735-2014	м³	7 550,96369	2 778	-	-	20 976 577,00
						--	--	-	
			СТРОИТЕЛЬНЫЕ МАТЕРИАЛЫ И КОНСТРУКЦИИ (ЗАТРАТ 15,3253% ПРИ ПОРОГЕ 5%)						
87	309220С	211-201-0406 *ССЦ РК 8.04-*	Щебень из плотных горных пород для строительных работ М600 СТ РК 1284-2004 фракция 20-40 мм	м³	2 996,45519	4 350	-	-	13 034 580,00
						--	--	-	
88	144655С	216-201-0301 *ССЦ РК 8.04-*	Битум нефтяной дорожный жидкий СТ РК 1551-2006 марки МГ 70/130	т	39,9459916	258 125	247 271	-	10 311 059,00
						--	--	-	
89	116849С	225-104-0143 *ССЦ РК 8.04-*	Звенья круглых водопропускных труб из тяжелого бетона класса В30 ГОСТ 24547-2016 марки ЗК 9-100 (Блок 17)	шт.	10	138 325	133 661	-	1 383 250,00
						--	--	-	
90	150680С	241-102-0255 *ССЦ РК 8.04-*	Труба стальная электросварная прямошовная диаметром от 127 до 630 мм ГОСТ 10705-80 размерами 530х7,0 мм	м	33,33	38 289	37 917	-	1 276 172,00
						--	--	-	
91	244857С	225-109-0106 *ССЦ РК 8.04-*	Откосная стенка водопропускных труб из тяжелого бетона класса В20 ГОСТ 13015-2012 типа СТ6пл (Блок № 40пл)	шт.	4	186 013	177 759	-	744 052,00
						--	--	-	
92	244867С	225-105-0107 *ССЦ РК 8.04-*	Блок лекальный под цилиндрические водопропускные трубы из тяжелого бетона класса В30 ГОСТ 13015-2012 типа Блок № 8	шт.	5	127 464	121 777	-	637 320,00
						--	--	-	
93	150662С	241-102-0239 *ССЦ РК 8.04-*	Труба стальная электросварная прямошовная диаметром от 127 до 630 мм ГОСТ 10705-80 размерами 325х5,0 мм	м	26,26	15 686	15 528	-	411 914,00
						--	--	-	
94	116879С	225-109-0207 *ССЦ РК 8.04-*	Портальная стенка оголовка круглой водопропускной трубы из тяжелого бетона класса В20 ГОСТ 13015-2012 типа Блок № 36 (СТ	шт.	2	193 329	185 277	-	386 658,00
						--	--	-	
95	135842С	235-201-0701 *ССЦ РК 8.04-*	Мастика битумно-резиновая изоляционная для горячего применения ГОСТ 15836-79 марки МБР	кг	349,43	987	951	-	344 887,00
						--	--	-	
96	279459С	212-101-2118 *ССЦ РК 8.04-*	Бетон тяжелый класса В20, сульфатостойкий ГОСТ 7473-2010 F300, W6	м³	9,984	27 742	19 800	-	276 976,00
						--	--	-	
97	280043С	251-102-0709 *ССЦ РК 8.04-*	Стойка круглая металлическая для дорожных знаков ГОСТ 32948-2014 марки СКМ 2.35	шт.	22	10 917	10 759	-	240 174,00
						--	--	-	
98		251-101-0203 *ССЦ РК 8.04-*	Знак дорожный односторонний со световозвращающей пленкой типа 2 СТ РК 1125-2021 треугольный 2.4, А±700 мм	шт.	22	8 040	7 941	-	176 880,00
						--	--	-	
99	131498С	215-101-0102 *ССЦ РК 8.04-*	Лесоматериал круглый хвойных пород для строительства ГОСТ 9463-2016 толщиной от 140 мм до 240 мм, длиной от 3 м до 6,5 м, сорт 2	м³	1,0244	145 504	142 857	-	149 054,00

1	2	3	4	5	6	7	8	9	10
						--	--	-	
100	131507С	215-101-0301 *ССЦ РК 8.04-08-2025*	Лесоматериал круглый лиственных пород для строительства толщиной от 120 мм до 240 мм, длиной от 4 м до 6,5 м, сорт 3 ГОСТ 9462-2016	м³	0,9572	145 504 --	142 857 --	- -	139 276,00
101	100533С	212-101-0601	Бетон тяжелый класса В15 ГОСТ 7473-2010 без добавок	м³	4,103585	25 042 --	17 143 --	- -	102 762,00
102	320569С	235-201-1501 *ССЦ РК 8.04-*	Мастика битумно-масляная морозостойкая ГОСТ 30693-2000 марки МБ-50	кг	165,5	501 --	482 --	- -	82 916,00
103	249504С	261-201-0351	Лак битумный БТ-123 ГОСТ Р 52165-2003	кг	63,34	1 293 --	1 264 --	- -	81 899,00
104	144678С	216-201-0702	Битум нефтяной кровельный марки БНМ 75/35	т	0,28503	267 323 --	256 168 --	- -	76 195,00
105	249132С	217-603-0104	Вода техническая	м³	1 570,734516	36 --	36 --	- -	56 546,00
106	147058С	261-107-0434 *ССЦ РК 8.04-*	Полотно иглопробивное для дорожного строительства типа "Дорнит-2"	10 м²	3,89376	13 974 --	13 686 --	- -	54 411,00
107	136328С	234-203-0204	Холст стекловолокнистый ВВ-Г	10 м²	9,588	5 100 --	5 036 --	- -	48 899,00
108	102637С	212-401-0106	Раствор кладочный цементный ГОСТ 28013-98 марки М150	м³	1,93817	24 316 --	17 054 --	- -	47 129,00
109	279845С	214-210-0101 *ССЦ РК 8.04-*	Сталь арматурная гладкого профиля класса А-I (А240) СТ РК 2591-2014 диаметром от 6 до 12 мм	т	0,14114	328 192 --	325 612 --	- -	46 321,00
110	279300С	212-101-0910	Бетон тяжелый класса В25 ГОСТ 7473-2010 F300, W6	м³	1,573	28 952 --	20 992 --	- -	45 542,00
111	135569С	235-102-0101	Гидроизол гидроизоляционный ГИ-Г ГОСТ 7415-86	м²	102,77	435 --	429 --	- -	44 705,00
112	373968С	255-101-0104 *ССЦ РК 8.04-*	Камень бортовой дорожный с сечением сторон 300х180 мм ГОСТ 6665-91	м	17	2 444 --	2 170 --	- -	41 548,00
113	329776С	251-201-0703	Столбик сигнальный пластиковый размерами 1500х120х60мм	шт.	14	2 939 --	2 902 --	- -	41 146,00
114	243615С	275-101-0302-	Эмаль для дорожной разметки СТ РК 2066-2010 АК-511 белая	кг	62,312425	614 --	604 --	- -	38 260,00
115	146678С	217-605-0203	Масло индустриальное ГОСТ 20799-88	т	0,0500386	722 902 --	713 020 --	- -	36 173,00
116	100081С	*ССЦ РК 8.04-08-2025*	Щебень из плотных горных пород для строительных работ М1000 СТ РК 1284-2004 фракция 40-80 (70) мм	м³	7,812426	4 378 --	- --	- -	34 203,00

1	2	3	4	5	6	7	8	9	10
117	314910С	235-401-0501	Пакля пропитанная ГОСТ 16183-77	кг	27,264	965 --	951 --	- -	26 310,00
118	279259С	212-101-0718	Бетон тяжелый класса В20 ГОСТ 7473-2010 F300, W6	м³	0,9384	27 543 --	19 604 --	- -	25 846,00
119	131588С	215-204-0402 *ССЦ РК 8.04-*	Доска обрезная хвойных пород длиной до 6,5 м, шириной от 75 мм до 150 мм, толщиной от 32 мм до 40 мм ГОСТ 8486-86 сорт 2	м³	0,2016	109 237 --	107 143 --	- -	22 022,00
120	100467С	212-101-0301	Бетон тяжелый класса В7,5 ГОСТ 7473-2010 без добавок	м³	0,9384	22 411 --	14 554 --	- -	21 030,00
121	144677С	216-201-0701	Битум нефтяной кровельный марки БНМ 55/60	т	0,07698	267 323 --	256 168 --	- -	20 579,00
122	314900С	214-405-0201	Поковки из квадратных заготовок	т	0,030393	624 577 --	616 071 --	- -	18 983,00
123	102634С	212-401-0102	Раствор кладочный цементный ГОСТ 28013-98 марки М50	м³	0,825	22 627 --	15 391 --	- -	18 667,00
124	146099С	217-501-0108	Хризотил ГОСТ 12871-2013 марки 7-370	т	0,101344	181 321 --	174 107 --	- -	18 376,00
125	251470С	261-301-0254	Фасонные части стальные сварные, d до 800 мм	т	0,0342	449 705 --	438 997 --	- -	15 380,00
126	146645С	217-605-0108	Ацетилен технический газообразный ГОСТ 5457-75	м³	2,542	5 901 --	5 829 --	- -	15 000,00
127	144746С	217-101-0107	Болт с гайкой и шайбой ГОСТ ISO 8992-2015 строительный	т	0,01365	954 056 --	940 554 --	- -	13 023,00
128	100328С	211-401-0101	Песок ГОСТ 8736-2014 природный	м³	2,87667	4 397 --	- --	- -	12 649,00
129	244647С	211-701-0101	Камень бутовый марки 300, размерами от 150 до 1000 мм	м³	2,6664	4 675 --	- --	- -	12 465,00
130	131644С	215-203-0503 *ССЦ РК 8.04-*	Доска необрезная хвойных пород длиной до 6,5 м, любой ширины, толщиной 44 мм и более ГОСТ 8486-86 сорт 3	м³	0,1298	91 158 --	89 286 --	- -	11 832,00
131	275941С	218-101-0102	Щиты из досок, толщина 40 мм	м²	2,34312	4 684 --	4 554 --	- -	10 975,00
132	146649С	217-605-0101	Кислород технический газообразный ГОСТ 5583-78	м³	17,941	550 --	521 --	- -	9 868,00
133	146755С	261-107-0360	Топливо дизельное из малосернистых нефтей	т	0,0412164	225 987 --	219 325 --	- -	9 314,00
134	249573С	251-103-0207 *ССЦ РК 8.04-*	Микросферы стеклянные светоотражающие для дорожной разметки из краски размерами от 100 мкм до 600 мкм	кг	22,26308	410 --	403 --	- -	9 128,00
135	149239С	236-101-0101	Грунтовка битумная СТ РК ГОСТ Р 51693-2003	т	0,0132	602 357 --	591 574 --	- -	7 951,00

1	2	3	4	5	6	7	8	9	10
136	158897С	241-116-0219 *ССЦ РК 8.04-*	Фланец плоский приварной PN 10 ГОСТ 33259-2015 диаметром 500 мм	шт.	0,198	36 528 --	36 304 --	- -	7 233,00
137	286164С	217-108-0101	Гвоздь ГОСТ 283-75 строительный	кг	7,007172	861 --	849 --	- -	6 033,00
138	131555С	*ССЦ РК 8.04-08-2025*	Брусок обрезной хвойных пород длиной от 4 м до 6,5 м, шириной от 75 мм до 150 мм, толщиной от 40 мм до 75 мм ГОСТ 8486-86 сорт 4	м³	0,05236	109 237 --	107 143 --	- -	5 720,00
139	314909С	235-104-0301	Пленка полиэтиленовая ГОСТ 10354-82 толщина 0,15 мм	1000 м²	0,048672	95 688 --	94 196 --	- -	4 657,00
140	131599С	215-204-0403 *ССЦ РК 8.04-*	Доска обрезная хвойных пород длиной до 6,5 м, шириной от 75 мм до 150 мм, толщиной от 32 мм до 40 мм ГОСТ 8486-86 сорт 3	м³	0,0384	109 237 --	107 143 --	- -	4 195,00
141	149219С	236-101-0107	Грунтовка глифталевая ГФ-021 СТ РК ГОСТ Р 51693-2003	т	0,0044	754 778 --	742 188 --	- -	3 321,00
142	249131С	217-603-0103	Вода питьевая ГОСТ 2874-82	м³	16,6263	184 --	184 --	- -	3 059,00
143	158893С	241-116-0215 *ССЦ РК 8.04-*	Фланец плоский приварной PN 10 ГОСТ 33259-2015 диаметром 300 мм	шт.	0,156	17 334 --	17 228 --	- -	2 704,00
144	147080С	261-107-0448	Шнур полиамидный крученый, диаметром 2 мм ГОСТ 30454-97	т	0,0027656	801 589 --	783 736 --	- -	2 217,00
145	144476С	216-101-0101	Портландцемент бездобавочный СТ РК 3716-2021 ПЦ 400-Д0	т	0,0672	28 991 --	26 879 --	- -	1 948,00
146	147341С	261-107-0571	Электроды, d=5 мм, Э42 ГОСТ 9466-75	т	0,005577	272 284 --	264 715 --	- -	1 519,00
147	272105С	236-104-0103	Растворитель Р-4 ГОСТ 7827-74	т	0,000748	1 027 431 --	1 011 607 --	- -	769,00
148	131548С	*ССЦ РК 8.04-08-2025*	Брусок обрезной хвойных пород длиной от 4 м до 6,5 м, шириной от 75 мм до 150 мм, толщиной от 40 мм до 75 мм ГОСТ 8486-86 сорт 3	м³	0,005544	109 237 --	107 143 --	- -	606,00
149	146664С	217-605-0104	Пропан-бутан, смесь техническая ГОСТ Р 52087-2018	кг	1,4565	251 --	246 --	- -	366,00
150	316000С	218-103-0206	Ткань мешочная ГОСТ 30090-93	10 м²	0,04259	7 006 --	6 920 --	- -	298,00
151	102636С	212-401-0104	Раствор кладочный цементный ГОСТ 28013-98 марки М100	м³	0,0102	23 862 --	16 607 --	- -	243,00
152	131632С	215-203-0402 *ССЦ РК 8.04-*	Доска необрезная хвойных пород длиной до 6,5 м, любой ширины, толщиной от 32 мм до 40 мм ГОСТ 8486-86 сорт 2	м³	0,00204	91 158 --	89 286 --	- -	186,00
153	329777С	251-305-0110	Прокладки резиновые (пластина техническая прессованная)	кг	0,1564	951 --	938 --	- -	149,00

1	2	3	4	5	6	7	8	9	10
154	131600С	215-204-0503 *ССЦ РК 8.04-*	Доска обрезная хвойных пород длиной до 6,5 м, шириной от 75 мм до 150 мм, толщиной 44 мм и более ГОСТ 8486-86 сорт 3	м³	0,000368	109 237 --	107 143 --	- -	40,00
155	127921С	214-209-0204 *ССЦ РК 8.04-*	Проволока стальная термически обработанная, оцинкованная ГОСТ 3282-74 диаметром 1,1 мм	кг	0,0395192	759 --	754 --	- -	30,00
156	147035С	261-107-0429 *ССЦ РК 8.04-*	Брезент ГОСТ 15530-93 номинальная поверхностная плотность до 500 г/м²	м²	0,0708	346 --	337 --	- -	24,00
157	144600С	216-102-0301	Известь строительная негашеная комовая ГОСТ 9179-2018 сорт 1	т	0,000092	64 654 --	62 500 --	- -	6,00
158	249409С	261-201-0324 *ССЦ РК 8.04-*	Краска масляная густотертая цветная МА-015, сурик железный ГОСТ 10503-71	кг	0,001232	605 --	590 --	- -	0,75
			Всего строительные материалы и конструкции	**тенге**				**--**	**200 555 320,58**

ГИП **Тагабаев Қ.А**

Проверил **Рыскенов Ж.М.**

Форма 1

Заказчик ГУ «Отдел пассажирского транспорта и автомобильных дорог города Алатау»

Утверждаю **Досалинов Д.Б.**

Сметный расчет стоимости строительства в сумме 454 415,777 тыс.тнг.

в том числе:

налог на добавленную стоимость 62 659,033 тыс.тнг.

(ссылка на документ об утверждении)

"26 " декабря 2025 г.

СВОДНЫЙ СМЕТНЫЙ РАСЧЕТ СТОИМОСТИ СТРОИТЕЛЬСТВА

Средний ремонт улицы Кудайбергенова, Дорожник, Некрасова, Молдагулова, Зангар, Улытау общей протяженностью 9,249 км мкрн.Жетыген г.Алатау, Алматинская область

(наименование стройки)

Составлен(а) в текущих ценах на 4 квартал 2025 г.

№ п/п	Номера смет и расчетов, иные документы	Наименование глав, объектов, работ и затрат	Сметная стоимость, тыс. тенге			Общая сметная стоимость, тыс. тенге
			Строительно-монтажных работ	Оборудования, мебели и	Прочих работ и затрат	
1	**2**	**3**	**4**	**5**	**6**	**7**
		Часть I. Проектирование				
1		Средства на комплексную ведомственную экспертизу проекта в ценах 2025 года	--	--	551,148	551,148
		ИТОГО ПО ЧАСТИ I	**--**	**--**	**551,148**	**551,148**
		Часть II. Строительство				
		Глава 2. Основные объекты строительства				
2	7	Средний ремонт улицы Кудайбергенова, Дорожник, Некрасова, Молдагулова, Зангар, Улытау общей протяженностью 9,249 км мкрн.Жетыген г.Алатау,	329 294,488	--	--	329 294,488
		Всего по главе	**329 294,488**	**--**	**--**	**329 294,488**
		ИТОГО ПО ГЛАВАМ 1-7	**329 294,488**	**--**	**--**	**329 294,488**
		ИТОГО ПО ГЛАВАМ 1-8	**329 294,488**	**--**	**--**	**329 294,488**
3	НДЦС РК 8.01-08-2022 п.8.2.65.2	Сметная прибыль 5%	16 464,724	--	--	16 464,724
4	НДЦС РК 8.01-08-2022, п.8.2.66.3 б)	Непредвиденные работы и затраты - 2%	6 585,890	--	--	6 585,89
		Итого по части II в сметных ценах:	**352 345,102**	**--**	**--**	**352 345,102**
		Распределение итога по части II в сметных ценах по кварталам:				
5		в том числе на II квартал 2026 г., доля - 100 %	352 345,102	--	--	352 345,102
		Пересчет итогов по кварталам с учетом коэффициента (индекса)				
6	НДЦС РК 8.04-07-2025, таблица 2, разд. 2	в том числе на II квартал 2026 г., доля - 100 %, к - 1,0790	380 180,365	--	--	380 180,365
		Итого по части II в прогнозных ценах:	**380 180,365**	**--**	**--**	**380 180,365**
7		в том числе на 2026 г.	380 180,365	--	--	380 180,365

Часть III. Инжиниринговые услуги						
Затраты на осуществление технического надзора в сметных ценах:						
8	НДЦС РК 8.01-08-2022, прил. Б, табл Б.2	Затраты на осуществление технического надзора в сметных ценах - 352 345,102 x 2,90% = 10 218,008	--	--	10 218,008	10 218,008
Затраты на осуществление технического надзора в прогнозных ценах по кварталам строительства:						
		Пересчет итогов на осуществление технического надзора по кварталам с учетом коэффициента (индекса)				
9	НДЦС РК 8.01-08-2022, прил. Б, табл Б.2	в том числе на II квартал 2026 г., доля - 100 %, к - 1,0790	--	--	11025,231	11025,231
		Всего затрат на осуществление технического надзора в прогнозных ценах	**--**	**--**	**11025,231**	**11025,231**
По части III в прогнозных ценах по кварталам строительства:						
10	НДЦС РК 8.01-08-2022, прил. Б, табл Б.2	в том числе на II квартал 2026 г., доля - 100 %, к - 1,0790	--	--	11025,231	11025,231
		Всего затрат по части III в прогнозных ценах	**--**	**--**	**11025,231**	**11025,231**
11		Всего затрат на осуществление технического надзора в прогнозных ценах	--	--	11025,231	11025,231
		Итого по частям I-III в сметных ценах:	**352 345,102**	**--**	**10 769,156**	**363 114,258**
		Итого по частям I-III в в прогнозных ценах:	**380 180,365**	**--**	**11 576,379**	**391 756,744**
Расчет налога на добавленную стоимость в прогнозных ценах по кварталам строительства:						
12	Налоговый кодекс РК	Налог на добавленную стоимость по части I "Проектирование" - 12%	--	--	66,138	66,138
		II квартал 2026 г. - затраты по частям II и III:	**380 180,365**	**--**	**11025,231**	**391 205,596**
13		- в том числе затраты по части II	380 180,365	--	--	380 180,365
14		- в том числе затраты по части III	--	--	11025,231	11025,231
15	Налоговый кодекс РК	НДС на II квартал 2026 г. - 16%	--	--	62 592,895	62 592,895
		Итого налог на добавленную стоимость	**--**	**--**	**62 659,033**	**62 659,033**
		ИТОГО ПО СВОДНОМУ СМЕТНОМУ РАСЧЕТУ СТОИМОСТИ СТРОИТЕЛЬСТВА	**380 180,365**	**--**	**74 235,412**	**454 415,777**

ГИП **Тагабаев Қ.А**

Проверил **Рыскенов Ж.М.**

Форма 1

Заказчик ГУ «Отдел пассажирского транспорта и автомобильных дорог города Алатау»

Утверждаю **Досалинов Д.Б.**

Сметный расчет стоимости строительства в сумме 454 415,777 тыс.тнг.

в том числе:

налог на добавленную стоимость 62 659,033 тыс.тнг.

(ссылка на документ об утверждении)

"26 " декабря 2025 г.

СВОДНЫЙ СМЕТНЫЙ РАСЧЕТ СТОИМОСТИ СТРОИТЕЛЬСТВА

Средний ремонт улицы Кудайбергенова, Дорожник, Некрасова, Молдагулова, Зангар, Улытау общей протяженностью 9,249 км мкрн.Жетыген г.Алатау, Алматинская область

(наименование стройки)

Составлен(а) в текущих ценах на 4 квартал 2025 г.

№ п/п	Номера смет и расчетов, иные документы	Наименование глав, объектов, работ и затрат	Сметная стоимость, тыс. тенге			Общая сметная стоимость, тыс. тенге
			Строительно-монтажных работ	Оборудования, мебели и	Прочих работ и затрат	
1	**2**	**3**	**4**	**5**	**6**	**7**
		Часть I. Проектирование				
1		Средства на комплексную ведомственную экспертизу проекта в ценах 2025 года	--	--	551,148	551,148
		ИТОГО ПО ЧАСТИ I	**--**	**--**	**551,148**	**551,148**
		Часть II. Строительство				
		Глава 2. Основные объекты строительства				
2	7	Средний ремонт улицы Кудайбергенова, Дорожник, Некрасова, Молдагулова, Зангар, Улытау общей протяженностью 9,249 км мкрн.Жетыген г.Алатау,	329 294,488	--	--	329 294,488
		Всего по главе	**329 294,488**	**--**	**--**	**329 294,488**
		ИТОГО ПО ГЛАВАМ 1-7	**329 294,488**	**--**	**--**	**329 294,488**
		ИТОГО ПО ГЛАВАМ 1-8	**329 294,488**	**--**	**--**	**329 294,488**
3	НДЦС РК 8.01-08-2022 п.8.2.65.2	Сметная прибыль 5%	16 464,724	--	--	16 464,724
4	НДЦС РК 8.01-08-2022, п.8.2.66.3 б)	Непредвиденные работы и затраты - 2%	6 585,890	--	--	6 585,89
		Итого по части II в сметных ценах:	**352 345,102**	**--**	**--**	**352 345,102**
		Распределение итога по части II в сметных ценах по кварталам:				
5		в том числе на II квартал 2026 г., доля - 100 %	352 345,102	--	--	352 345,102
		Пересчет итогов по кварталам с учетом коэффициента (индекса)				
6	НДЦС РК 8.04-07-2025, таблица 2, разд. 2	в том числе на II квартал 2026 г., доля - 100 %, к - 1,0790	380 180,365	--	--	380 180,365
		Итого по части II в прогнозных ценах:	**380 180,365**	**--**	**--**	**380 180,365**
7		в том числе на 2026 г.	380 180,365	--	--	380 180,365

Часть III. Инжиниринговые услуги						
Затраты на осуществление технического надзора в сметных ценах:						
8	НДЦС РК 8.01-08-2022, прил. Б, табл Б.2	Затраты на осуществление технического надзора в сметных ценах - 352 345,102 x 2,90% = 10 218,008	--	--	10 218,008	10 218,008
Затраты на осуществление технического надзора в прогнозных ценах по кварталам строительства:						
		Пересчет итогов на осуществление технического надзора по кварталам с учетом коэффициента (индекса)				
9	НДЦС РК 8.01-08-2022, прил. Б, табл Б.2	в том числе на II квартал 2026 г., доля - 100 %, к - 1,0790	--	--	11025,231	11025,231
		Всего затрат на осуществление технического надзора в прогнозных ценах	**--**	**--**	**11025,231**	**11025,231**
По части III в прогнозных ценах по кварталам строительства:						
10	НДЦС РК 8.01-08-2022, прил. Б, табл Б.2	в том числе на II квартал 2026 г., доля - 100 %, к - 1,0790	--	--	11025,231	11025,231
		Всего затрат по части III в прогнозных ценах	**--**	**--**	**11025,231**	**11025,231**
11		Всего затрат на осуществление технического надзора в прогнозных ценах	--	--	11025,231	11025,231
		Итого по частям I-III в сметных ценах:	**352 345,102**	**--**	**10 769,156**	**363 114,258**
		Итого по частям I-III в в прогнозных ценах:	**380 180,365**	**--**	**11 576,379**	**391 756,744**
Расчет налога на добавленную стоимость в прогнозных ценах по кварталам строительства:						
12	Налоговый кодекс РК	Налог на добавленную стоимость по части I "Проектирование" - 12%	--	--	66,138	66,138
		II квартал 2026 г. - затраты по частям II и III:	**380 180,365**	**--**	**11025,231**	**391 205,596**
13		- в том числе затраты по части II	380 180,365	--	--	380 180,365
14		- в том числе затраты по части III	--	--	11025,231	11025,231
15	Налоговый кодекс РК	НДС на II квартал 2026 г. - 16%	--	--	62 592,895	62 592,895
		Итого налог на добавленную стоимость	**--**	**--**	**62 659,033**	**62 659,033**
		ИТОГО ПО СВОДНОМУ СМЕТНОМУ РАСЧЕТУ СТОИМОСТИ СТРОИТЕЛЬСТВА	**380 180,365**	**--**	**74 235,412**	**454 415,777**

ГИП **Тагабаев Қ.А**

Проверил **Рыскенов Ж.М.**

НДЦС РК 8.01-08-2022. Приложение Г. Форма 4*

Наименование стройки - Средний ремонт улицы Кудайбергенова, Дорожник, Некрасова, Молдагулова, Зангар, Улытау общей протяженностью 9,249 км мкрн.Жетыген г.Алатау, Алматинская область
Шифр стройки 7

Наименование объекта - Средний ремонт улицы Кудайбергенова, Дорожник, Некрасова, Молдагулова, Зангар, Улытау общей протяженностью 9,249 км мкрн.Жетыген г.Алатау, Алматинская область
Шифр объекта 7

ЛОКАЛЬНАЯ СМЕТА № 7

(Локальный сметный расчет)

на мкрн Жетыген 7

(Наименование работ и затрат)

Основание: Дефектная ведомость

Сметная стоимость	**329294,488**	тыс.тенге
Средства на оплату труда	60900,185	тыс.тенге
Нормативная трудоемкость	13,202	тыс.чел-ч

Составлен(а) в текущих ценах на 4 квартал 2025 г.

Номер по порядку	Обоснование	Наименование работ и затрат	Единица измерения	Количество	Стоимость единицы измерения, тенге	Общая стоимость, тенге
1	2	3	4	5	6	7
		ВСЕГО ПО СМЕТЕ:				**329 294 487,71**
		из них:				
		затраты на труд рабочих	тенге			38 908 184
		в том числе оплата труда рабочих	*тенге*			*19 668 808*
		машины и механизмы	тенге			89 746 231
		в том числе оплата труда машинистов	*тенге*			*21 992 001*
		материалы, изделия и конструкции	тенге			200 640 064
		нормативная трудоемкость	чел.-ч	13 202		
	Раздел 1.	**Ул. Кудайбергенова протяженностью 0,880 км**				**36 425 289,39**
		из них:				
		затраты на труд рабочих	тенге			4 295 273
		в том числе оплата труда рабочих	*тенге*			*2 171 738*
		машины и механизмы	тенге			10 781 336
		в том числе оплата труда машинистов	*тенге*			*2 575 034*
		материалы, изделия и конструкции	тенге			21 348 678
		нормативная трудоемкость	чел.-ч	1 495		
		Ремонт дорожной одежды с Км 0,0 по Км 0,540				
1	**1220-0101-0601** *ЭСН РК 8.05-01-2022 Кзтр и Кзм=1,08 Изм. и доп. вып. 28*	**Покрытие асфальтобетонное. Срезка методом холодного фрезерования самоходными дорожными фрезами при ширине барабана 2000 мм, толщина слоя до 50 мм**	**м²**	**2 970**	**515**	**1 529 550**
		из них:				
1.1		затраты на труд рабочих			51	151 470
		в том числе оплата труда рабочих			26	77 220
1.1.1	009-0133	Затраты труда рабочих (средний разряд работы 3,3). Работы по ремонту зданий и сооружений	чел.-ч	27,918	5 429	151 567
1.2		машины и механизмы			464	1 378 080
		в том числе оплата труда машинистов			76	225 720
1.2.1	321-205-0202	Фрезы самоходные дорожные типа WIRTGEN шириной барабана от 1900 до 2010 мм	маш.-ч	9,30204	100 956	939 097
		в т.ч. затраты труда машинистов, экипаж 2 чел.	*чел.-ч*	*18,60408*	*9 875*	*91 858*
1.2.2	321-212-0301	Трактор с щетками дорожными навесными	маш.-ч	9,30204	11 229	104 453
		в т.ч. затраты труда машинистов, экипаж 1 чел.	*чел.-ч*	*9,30204*	*3 764*	*35 013*
1.2.3	332-101-0103	Автомобили-самосвалы общестроительные (дорожные) грузоподъёмностью 15 т	маш.-ч	17,32104	12 667	219 406
		в т.ч. затраты труда машинистов, экипаж 1 чел.	*чел.-ч*	*17,32104*	*3 764*	*65 196*
1.2.4	321-211-0201	Машины поливомоечные 6000 л	маш.-ч	5,45292	12 933	70 523
		в т.ч. затраты труда машинистов, экипаж 1 чел.	*чел.-ч*	*5,45292*	*3 149*	*17 171*
1.2.5	321-211-0301	Машина подметально-уборочная вакуумная малогабаритная	маш.-ч	0,32076	14 890	4 776
		в т.ч. затраты труда машинистов, экипаж 1 чел.	*чел.-ч*	*0,32076*	*2 636*	*846*
1.2.6	331-101-0201	Автомобили бортовые, грузопассажирские грузоподъёмностью до 1,5 т	маш.-ч	4,49064	8 360	37 542
		в т.ч. затраты труда машинистов, экипаж 1 чел.	*чел.-ч*	*4,49064*	*3 149*	*14 141*
2	**1220-0201-0101** *ЭСН РК 8.05-01-2022 Кзтр и Кзм=1,08 Изм. и доп. вып. 28*	**Основание щебеночное. Исправление профиля с добавлением 70% ПГС и 30% Щебня 20-40 мм, толщина 15 см**	**м²**	**3 294**	**1 413**	**4 654 422**
		из них:				
2.1		затраты на труд рабочих			435	1 432 890
		в том числе оплата труда рабочих			224	737 856
2.1.1	009-0124	Затраты труда рабочих (средний разряд работы 2,4). Работы по ремонту зданий и сооружений	чел.-ч	310,6242	4 621	1 435 394
2.2		машины и механизмы			977	3 218 238
		в том числе оплата труда машинистов			257	846 558
2.2.1	321-101-0102	Катки дорожные самоходные гладкие массой 8 т	маш.-ч	40,199976	13 283	533 976
		в т.ч. затраты труда машинистов, экипаж 1 чел.	*чел.-ч*	*40,199976*	*3 764*	*151 313*
2.2.2	321-101-0104	Катки дорожные самоходные гладкие массой 13 т	маш.-ч	114,552144	16 657	1 908 095
		в т.ч. затраты труда машинистов, экипаж 1 чел.	*чел.-ч*	*114,552144*	*4 499*	*515 370*
2.2.3	334-101-0102	Тракторы на гусеничном ходу мощностью 79 кВт (108 л.с.)	маш.-ч	5,692032	11 930	67 906
		в т.ч. затраты труда машинистов, экипаж 1 чел.	*чел.-ч*	*5,692032*	*3 764*	*21 425*
2.2.4	311-201-0201	Автогрейдеры среднего типа мощностью от 88,9 до 117,6 кВт (от 121 до 160 л.с.), массой от 9,1 до 13 т	маш.-ч	20,633616	21 585	445 377
		в т.ч. затраты труда машинистов, экипаж 1 чел.	*чел.-ч*	*20,633616*	*4 499*	*92 831*
2.2.5	321-211-0201	Машины поливомоечные 6000 л	маш.-ч	18,143352	12 933	234 648
		в т.ч. затраты труда машинистов, экипаж 1 чел.	*чел.-ч*	*18,143352*	*3 149*	*57 133*
2.2.6	331-101-0101	Автомобили бортовые грузоподъёмностью до 5 т	маш.-ч	3,201768	8 932	28 598
		в т.ч. затраты труда машинистов, экипаж 1 чел.	*чел.-ч*	*3,201768*	*3 149*	*10 082*
2.3		материалы, изделия и конструкции			1	3 294
2.3.1	217-603-0104	Вода техническая	м³	82,35	36	2 965
3	**211-601-0101** *ССЦ РК 8.04-08-2025*	**Смесь песчано-гравийная природная ГОСТ 23735-2014**	**м³**	**421,9614**	**2 778**	**1 172 209**

1	2	3	4	5	6	7
4	**211-201-0406** ***ССЦ РК 8.04-08-2025***	**Щебень из плотных горных пород для строительных работ М600 СТ РК 1284-2004 фракция 20-40 мм**	**$м^3$**	**186,7698**	**4 350**	**812 449**
5	**СРД-21-45-01** ***Кзтр и Кзм=1,06***	**Подгрунтовка основания автогудронатором битумом нефтяной дорожный жидкий СТ РК 1551-2006 марки МГ 70/130. Расход 0,8 л/$м^2$**	**1 т вяжущего**	**2,376**	**274 223**	**651 554**
		из них:				
5.1		машины и механизмы			6 039	14 349
		в том числе оплата труда машинистов			1 410	3 350
5.1.1	D321-202-0102	Автогудронаторы, от 3500 до 7000 л	маш.-ч	0,440748	32 556	14 349
		в т.ч. затраты труда машинистов, экипаж 1 чел.	*чел.-ч*	*0,440748*	*7 600*	*3 350*
5.2		материалы, изделия и конструкции			268 184	637 205
5.2.1	216-201-0301	Битум нефтяной дорожный жидкий СТ РК 1551-2006 марки МГ 70/130	т	2,44728	258 125	631 704
6	**СРД-4-10-01** ***Кзтр и Кзм=1,04***	**Устройство (ремонт) покрытия дорожной одежды из горячей асфальтобетонной смеси толщиной 4 см**	**100 $м^2$ покрытия**	**29,7**	**54 017**	**1 604 305**
		из них:				
6.1		затраты на труд рабочих			14 542	431 897
		в том числе оплата труда рабочих			6 993	207 692
6.1.1	D005-0110	Затраты труда на среднем, текущем ремонте и содержании автомобильных дорог, средний разряд - 1	чел.-ч	12,3552	3 876	47 889
6.1.2	D005-0120	Затраты труда на среднем, текущем ремонте и содержании автомобильных дорог, средний разряд - 2	чел.-ч	12,3552	4 632	57 229
6.1.3	D005-0130	Затраты труда на среднем, текущем ремонте и содержании автомобильных дорог, средний разряд - 3	чел.-ч	15,444	5 536	85 498
6.1.4	D005-0140	Затраты труда на среднем, текущем ремонте и содержании автомобильных дорог, средний разряд - 4	чел.-ч	15,444	6 613	102 131
6.1.5	D005-0150	Затраты труда на среднем, текущем ремонте и содержании автомобильных дорог, средний разряд - 5	чел.-ч	17,60616	7 904	139 159
6.2		машины и механизмы			39 124	1 161 983
		в том числе оплата труда машинистов			9 420	279 774
6.2.1	D315-102-0102	Компрессор передвижной с двигателем внутреннего сгорания давлением до 686 кПа (7 атм) 5 $м^3$/мин	маш.-ч	4,32432	8 129	35 152
		в т.ч. затраты труда машинистов, экипаж 1 чел.	*чел.-ч*	*4,32432*	*3 179*	*13 747*
6.2.2	D321-101-0102	Катки дорожные самоходные гладкие, 8 т	маш.-ч	10,8108	15 644	169 124
		в т.ч. затраты труда машинистов, экипаж 1 чел.	*чел.-ч*	*10,8108*	*3 800*	*41 081*
6.2.3	D321-101-0104	Катки дорожные самоходные гладкие, 13 т	маш.-ч	31,19688	19 625	612 239
		в т.ч. затраты труда машинистов, экипаж 1 чел.	*чел.-ч*	*31,19688*	*4 542*	*141 696*
6.2.4	D321-202-0201	Гудронаторы ручные	маш.-ч	5,55984	162	901
6.2.5	D321-209-0101	Асфальтоукладчик,типоразмер 3	маш.-ч	8,64864	37 864	327 472
		в т.ч. затраты труда машинистов, экипаж 2 чел.	*чел.-ч*	*17,29728*	*9 084*	*78 564*
6.2.6	D321-211-0201	Машины поливомоечные 6000 л	маш.-ч	1,23552	13 858	17 122
		в т.ч. затраты труда машинистов, экипаж 1 чел.	*чел.-ч*	*1,23552*	*3 800*	*4 695*
6.3		материалы, изделия и конструкции			351	10 425
6.3.1	216-201-0301	Битум нефтяной дорожный жидкий СТ РК 1551-2006 марки МГ 70/130	т	0,040392	258 125	10 426
7	**212-501-0204** ***ССЦ РК 8.04-08-2025***	**Смеси асфальтобетонные горячие плотные мелкозернистые СТ РК 1225-2019 типа Б, марки II**	**т**	**289,872**	**21 519**	**6 237 756**
8	**СРД-4-11-01** ***Кзтр и Кзм=1,04*** ***К=4***	**добавлять на каждый 0,5 см изменения толщины слоя к норме СРД-4-10**	**100 $м^2$ покрытия**	**29,7**	**3 672**	**109 058**
		из них:				
8.1		затраты на труд рабочих			3 515	104 396
		в том числе оплата труда рабочих			1 689	50 163
8.1.1	D005-0130	Затраты труда на среднем, текущем ремонте и содержании автомобильных дорог, средний разряд - 3	чел.-ч	7,41312	5 536	41 039
8.1.2	D005-0140	Затраты труда на среднем, текущем ремонте и содержании автомобильных дорог, средний разряд - 4	чел.-ч	6,1776	6 613	40 852
8.1.3	D005-0150	Затраты труда на среднем, текущем ремонте и содержании автомобильных дорог, средний разряд - 5	чел.-ч	2,84229	7 904	22 465
8.2		машины и механизмы			12	356
8.2.1	D321-202-0201	Гудронаторы ручные	маш.-ч	2,223936	162	360
8.3		материалы, изделия и конструкции			145	4 306
8.3.1	216-201-0301	Битум нефтяной дорожный жидкий СТ РК 1551-2006 марки МГ 70/130	т	0,016632	258 125	4 293
9	**212-501-0204** ***ССЦ РК 8.04-08-2025***	**Смеси асфальтобетонные горячие плотные мелкозернистые СТ РК 1225-2019 типа Б, марки II**	**т**	**143,748**	**21 519**	**3 093 313**
10	**1127-0701-0111** ***ЭСН РК 8.04-01-2024 Кзтр и Кзм=1,08***	**Укрепление обочины фрезматом, толщина 10 см**	**$м^2$ покрытия обочин**	**1 620**	**600**	**972 000**
		из них:				
10.1		затраты на труд рабочих			162	262 440
		в том числе оплата труда рабочих			83	134 460
10.1.1	005-0125	Затраты труда рабочих (средний разряд работы 2,5). Специальные строительные и монтажные работы по устройству линейных сооружений	чел.-ч	55,404	4 741	262 670
10.2		машины и механизмы			438	709 560
		в том числе оплата труда машинистов			113	183 060
10.2.1	321-101-0102	Катки дорожные самоходные гладкие массой 8 т	маш.-ч	25,54416	13 283	339 303
		в т.ч. затраты труда машинистов, экипаж 1 чел.	*чел.-ч*	*25,54416*	*3 764*	*96 148*
10.2.2	311-201-0201	Автогрейдеры среднего типа мощностью от 88,9 до 117,6 кВт (от 121 до 160 л.с.), массой от 9,1 до 13 т	маш.-ч	6,858432	21 585	148 039
		в т.ч. затраты труда машинистов, экипаж 1 чел.	*чел.-ч*	*6,858432*	*4 499*	*30 856*
10.2.3	314-503-0601	Автопогрузчики, грузоподъёмность 5 т	маш.-ч	14,311728	12 161	174 045
		в т.ч. затраты труда машинистов, экипаж 1 чел.	*чел.-ч*	*14,311728*	*3 149*	*45 068*
10.2.4	321-101-0201	Катки дорожные самоходные на пневмоколесном ходу массой 16 т	маш.-ч	1,57464	18 476	29 093
		в т.ч. затраты труда машинистов, экипаж 1 чел.	*чел.-ч*	*1,57464*	*4 499*	*7 084*
10.2.5	321-211-0201	Машины поливомоечные 6000 л	маш.-ч	1,592136	12 933	20 591
		в т.ч. затраты труда машинистов, экипаж 1 чел.	*чел.-ч*	*1,592136*	*3 149*	*5 014*
		Ремонт дорожной одежды с Км 0,540 по Км 0,739				
11	**1220-0101-0601** ***ЭСН РК 8.05-01-2022 Кзтр и Кзм=1,08*** ***Изм. и доп. вып. 28***	**Покрытие асфальтобетонное. Срезка методом холодного фрезерования самоходными дорожными фрезами при ширине барабана 2000 мм, толщина слоя до 50 мм**	**$м^2$**	**895,5**	**515**	**461 183**
		из них:				
11.1		затраты на труд рабочих			51	45 671
		в том числе оплата труда рабочих			26	23 283
11.1.1	009-0133	Затраты труда рабочих (средний разряд работы 3,3). Работы по ремонту зданий и сооружений	чел.-ч	8,4177	5 429	45 700

1	2	3	4	5	6	7
11.2		машины и механизмы			464	415 512
		в том числе оплата труда машинистов			76	68 058
11.2.1	321-205-0202	Фрезы самоходные дорожные типа WIRTGEN шириной барабана от 1900 до 2010 мм	маш.-ч	2,804706	100 956	283 152
		в т.ч. затраты труда машинистов, экипаж 2 чел.	*чел.-ч*	*5,609412*	*9 875*	*27 696*
11.2.2	321-212-0301	Трактор с щетками дорожными навесными	маш.-ч	2,804706	11 229	31 494
		в т.ч. затраты труда машинистов, экипаж 1 чел.	*чел.-ч*	*2,804706*	*3 764*	*10 557*
11.2.3	332-101-0103	Автомобили-самосвалы общестроительные (дорожные) грузоподъёмностью 15 т	маш.-ч	5,222556	12 667	66 154
		в т.ч. затраты труда машинистов, экипаж 1 чел.	*чел.-ч*	*5,222556*	*3 764*	*19 658*
11.2.4	321-211-0201	Машины поливомоечные 6000 л	маш.-ч	1,644138	12 933	21 264
		в т.ч. затраты труда машинистов, экипаж 1 чел.	*чел.-ч*	*1,644138*	*3 149*	*5 177*
11.2.5	321-211-0301	Машина подметально-уборочная вакуумная малогабаритная	маш.-ч	0,096714	14 890	1 440
		в т.ч. затраты труда машинистов, экипаж 1 чел.	*чел.-ч*	*0,096714*	*2 636*	*255*
11.2.6	331-101-0201	Автомобили бортовые, грузопассажирские грузоподъёмностью до 1,5 т	маш.-ч	1,353996	8 360	11 319
		в т.ч. затраты труда машинистов, экипаж 1 чел.	*чел.-ч*	*1,353996*	*3 149*	*4 264*
12	**1220-0201-0101** ***ЭСН РК 8.05-01-2022 Кзтр и Кзм=1,08 Изм. и доп. вып. 28***	**Основание щебеночное. Исправление профиля с добавлением 70% ПГС и 30% Щебня 20-40 мм, толщина 15 см**	**$м^2$**	**1 014,9**	**1 413**	**1 434 054**
		из них:				
12.1		затраты на труд рабочих			435	441 482
		в том числе оплата труда рабочих			224	227 338
12.1.1	009-0124	Затраты труда рабочих (средний разряд работы 2,4). Работы по ремонту зданий и сооружений	чел.-ч	95,70507	4 621	442 253
12.2		машины и механизмы			977	991 557
		в том числе оплата труда машинистов			257	260 829
12.2.1	321-101-0102	Катки дорожные самоходные гладкие массой 8 т	маш.-ч	12,3858396	13 283	164 521
		в т.ч. затраты труда машинистов, экипаж 1 чел.	*чел.-ч*	*12,3858396*	*3 764*	*46 620*
12.2.2	321-101-0104	Катки дорожные самоходные гладкие массой 13 т	маш.-ч	35,2941624	16 657	587 895
		в т.ч. затраты труда машинистов, экипаж 1 чел.	*чел.-ч*	*35,2941624*	*4 499*	*158 788*
12.2.3	334-101-0102	Тракторы на гусеничном ходу мощностью 79 кВт (108 л.с.)	маш.-ч	1,7537472	11 930	20 922
		в т.ч. затраты труда машинистов, экипаж 1 чел.	*чел.-ч*	*1,7537472*	*3 764*	*6 601*
12.2.4	311-201-0201	Автогрейдеры среднего типа мощностью от 88,9 до 117,6 кВт (от 121 до 160 л.с.), массой от 9,1 до 13 т	маш.-ч	6,3573336	21 585	137 223
		в т.ч. затраты труда машинистов, экипаж 1 чел.	*чел.-ч*	*6,3573336*	*4 499*	*28 602*
12.2.5	321-211-0201	Машины поливомоечные 6000 л	маш.-ч	5,5900692	12 933	72 296
		в т.ч. затраты труда машинистов, экипаж 1 чел.	*чел.-ч*	*5,5900692*	*3 149*	*17 603*
12.2.6	331-101-0101	Автомобили бортовые грузоподъёмностью до 5 т	маш.-ч	0,9864828	8 932	8 811
		в т.ч. затраты труда машинистов, экипаж 1 чел.	*чел.-ч*	*0,9864828*	*3 149*	*3 106*
12.3		материалы, изделия и конструкции			1	1 015
12.3.1	217-603-0104	Вода техническая	$м^3$	25,3725	36	913
13	**211-601-0101** ***ССЦ РК 8.04-08-2025***	**Смесь песчано-гравийная природная ГОСТ 23735-2014**	**$м^3$**	**130,00869**	**2 778**	**361 164**
14	**211-201-0406** ***ССЦ РК 8.04-08-2025***	**Щебень из плотных горных пород для строительных работ М600 СТ РК 1284-2004 фракция 20-40 мм**	**$м^3$**	**57,54483**	**4 350**	**250 320**
15	**СРД-21-45-01** ***Кзтр и Кзм=1,06***	**Подгрунтовка основания автогудронатором битумом нефтяной дорожный жидкий СТ РК 1551-2006 марки МГ 70/130. Расход 0,8 л/$м^2$**	**1 т вяжущего**	**0,716**	**274 223**	**196 344**
		из них:				
15.1		машины и механизмы			6 039	4 324
		в том числе оплата труда машинистов			1 410	1 010
15.1.1	D321-202-0102	Автогудронаторы, от 3500 до 7000 л	маш.-ч	0,132818	32 556	4 324
		в т.ч. затраты труда машинистов, экипаж 1 чел.	*чел.-ч*	*0,132818*	*7 600*	*1 009*
15.2		материалы, изделия и конструкции			268 184	192 020
15.2.1	216-201-0301	Битум нефтяной дорожный жидкий СТ РК 1551-2006 марки МГ 70/130	т	0,73748	258 125	190 362
16	**СРД-4-10-01** ***Кзтр и Кзм=1,04***	**Устройство (ремонт) покрытия дорожной одежды из горячей асфальтобетонной смеси толщиной 4 см**	**100 $м^2$ покрытия**	**8,955**	**54 017**	**483 722**
		из них:				
16.1		затраты на труд рабочих			14 542	130 224
		в том числе оплата труда рабочих			6 993	62 622
16.1.1	D005-0110	Затраты труда на среднем, текущем ремонте и содержании автомобильных дорог, средний разряд - 1	чел.-ч	3,72528	3 876	14 439
16.1.2	D005-0120	Затраты труда на среднем, текущем ремонте и содержании автомобильных дорог, средний разряд - 2	чел.-ч	3,72528	4 632	17 256
16.1.3	D005-0130	Затраты труда на среднем, текущем ремонте и содержании автомобильных дорог, средний разряд - 3	чел.-ч	4,6566	5 536	25 779
16.1.4	D005-0140	Затраты труда на среднем, текущем ремонте и содержании автомобильных дорог, средний разряд - 4	чел.-ч	4,6566	6 613	30 794
16.1.5	D005-0150	Затраты труда на среднем, текущем ремонте и содержании автомобильных дорог, средний разряд - 5	чел.-ч	5,308524	7 904	41 959
16.2		машины и механизмы			39 124	350 355
		в том числе оплата труда машинистов			9 420	84 356
16.2.1	D315-102-0102	Компрессор передвижной с двигателем внутреннего сгорания давлением до 686 кПа (7 атм) 5 $м^3$/мин	маш.-ч	1,303848	8 129	10 599
		в т.ч. затраты труда машинистов, экипаж 1 чел.	*чел.-ч*	*1,303848*	*3 179*	*4 145*
16.2.2	D321-101-0102	Катки дорожные самоходные гладкие, 8 т	маш.-ч	3,25962	15 644	50 994
		в т.ч. затраты труда машинистов, экипаж 1 чел.	*чел.-ч*	*3,25962*	*3 800*	*12 387*
16.2.3	D321-101-0104	Катки дорожные самоходные гладкие, 13 т	маш.-ч	9,406332	19 625	184 599
		в т.ч. затраты труда машинистов, экипаж 1 чел.	*чел.-ч*	*9,406332*	*4 542*	*42 724*
16.2.4	D321-202-0201	Гудронаторы ручные	маш.-ч	1,676376	162	272
16.2.5	D321-209-0101	Асфальтоукладчик,типоразмер 3	маш.-ч	2,607696	37 864	98 738
		в т.ч. затраты труда машинистов, экипаж 2 чел.	*чел.-ч*	*5,215392*	*9 084*	*23 688*
16.2.6	D321-211-0201	Машины поливомоечные 6000 л	маш.-ч	0,372528	13 858	5 162
		в т.ч. затраты труда машинистов, экипаж 1 чел.	*чел.-ч*	*0,372528*	*3 800*	*1 416*
16.3		материалы, изделия и конструкции			351	3 143
16.3.1	216-201-0301	Битум нефтяной дорожный жидкий СТ РК 1551-2006 марки МГ 70/130	т	0,0121788	258 125	3 144
17	**212-501-0204** ***ССЦ РК 8.04-08-2025***	**Смеси асфальтобетонные горячие плотные мелкозернистые СТ РК 1225-2019 типа Б, марки II**	**т**	**87,4008**	**21 519**	**1 880 778**
18	**СРД-4-11-01** ***Кзтр и Кзм=1,04 К=4***	**добавлять на каждый 0,5 см изменения толщины слоя к норме СРД-4-10**	**100 $м^2$ покрытия**	**8,955**	**3 672**	**32 883**
		из них:				
18.1		затраты на труд рабочих			3 515	31 477

1	2	3	4	5	6	7
		в том числе оплата труда рабочих			1 689	15 125
18.1.1	D005-0130	Затраты труда на среднем, текущем ремонте и содержании автомобильных дорог, средний разряд - 3	чел.-ч	2,235168	5 536	12 374
18.1.2	D005-0140	Затраты труда на среднем, текущем ремонте и содержании автомобильных дорог, средний разряд - 4	чел.-ч	1,86264	6 613	12 318
18.1.3	D005-0150	Затраты труда на среднем, текущем ремонте и содержании автомобильных дорог, средний разряд - 5	чел.-ч	0,8569935	7 904	6 774
18.2		машины и механизмы			12	107
18.2.1	D321-202-0201	Гудронаторы ручные	маш.-ч	0,6705504	162	109
18.3		материалы, изделия и конструкции			145	1 299
18.3.1	216-201-0301	Битум нефтяной дорожный жидкий СТ РК 1551-2006 марки МГ 70/130	т	0,0050148	258 125	1 294
19	**212-501-0204** *ССЦ РК 8.04-08-2025*	**Смеси асфальтобетонные горячие плотные мелкозернистые СТ РК 1225-2019 типа Б, марки II**	**т**	**43,3422**	**21 519**	**932 681**
20	**1127-0701-0111** *ЭСН РК 8.04-01-2024 Кзтр и Кзм=1,08*	**Укрепление обочины фрезматом, толщина 10 см**	**$м^2$ покрытия обочин**	**398**	**600**	**238 800**
		из них:				
20.1		затраты на труд рабочих			162	64 476
		в том числе оплата труда рабочих			83	33 034
20.1.1	005-0125	Затраты труда рабочих (средний разряд работы 2,5). Специальные строительные и монтажные работы по устройству линейных сооружений	чел.-ч	13,6116	4 741	64 533
20.2		машины и механизмы			438	174 324
		в том числе оплата труда машинистов			113	44 974
20.2.1	321-101-0102	Катки дорожные самоходные гладкие массой 8 т	маш.-ч	6,275664	13 283	83 360
		в т.ч. затраты труда машинистов, экипаж 1 чел.	*чел.-ч*	*6,275664*	*3 764*	*23 622*
20.2.2	311-201-0201	Автогрейдеры среднего типа мощностью от 88,9 до 117,6 кВт (от 121 до 160 л.с.), массой от 9,1 до 13 т	маш.-ч	1,6849728	21 585	36 370
		в т.ч. затраты труда машинистов, экипаж 1 чел.	*чел.-ч*	*1,6849728*	*4 499*	*7 581*
20.2.3	314-503-0601	Автопогрузчики, грузоподъёмность 5 т	маш.-ч	3,5160912	12 161	42 759
		в т.ч. затраты труда машинистов, экипаж 1 чел.	*чел.-ч*	*3,5160912*	*3 149*	*11 072*
20.2.4	321-101-0201	Катки дорожные самоходные на пневмоколесном ходу массой 16 т	маш.-ч	0,386856	18 476	7 148
		в т.ч. затраты труда машинистов, экипаж 1 чел.	*чел.-ч*	*0,386856*	*4 499*	*1 740*
20.2.5	321-211-0201	Машины поливомоечные 6000 л	маш.-ч	0,3911544	12 933	5 059
		в т.ч. затраты труда машинистов, экипаж 1 чел.	*чел.-ч*	*0,3911544*	*3 149*	*1 232*
		Ремонт дорожной одежды с Км 0,739 по Км 0,880				
21	**1220-0201-0101** *ЭСН РК 8.05-01-2022 Кзтр и Кзм=1,08 Изм. и доп. вып. 28*	**Основание щебеночное. Исправление профиля с добавлением 70% ПГС и 30% Щебня 20-40 мм, толщина 15 см**	**$м^2$**	**719,1**	**1 413**	**1 016 088**
		из них:				
21.1		затраты на труд рабочих			435	312 809
		в том числе оплата труда рабочих			224	161 078
21.1.1	009-0124	Затраты труда рабочих (средний разряд работы 2,4). Работы по ремонту зданий и сооружений	чел.-ч	67,81113	4 621	313 355
21.2		машины и механизмы			977	702 561
		в том числе оплата труда машинистов			257	184 809
21.2.1	321-101-0102	Катки дорожные самоходные гладкие массой 8 т	маш.-ч	8,7758964	13 283	116 570
		в т.ч. затраты труда машинистов, экипаж 1 чел.	*чел.-ч*	*8,7758964*	*3 764*	*33 032*
21.2.2	321-101-0104	Катки дорожные самоходные гладкие массой 13 т	маш.-ч	25,0074216	16 657	416 549
		в т.ч. затраты труда машинистов, экипаж 1 чел.	*чел.-ч*	*25,0074216*	*4 499*	*112 508*
21.2.3	334-101-0102	Тракторы на гусеничном ходу мощностью 79 кВт (108 л.с.)	маш.-ч	1,2426048	11 930	14 824
		в т.ч. затраты труда машинистов, экипаж 1 чел.	*чел.-ч*	*1,2426048*	*3 764*	*4 677*
21.2.4	311-201-0201	Автогрейдеры среднего типа мощностью от 88,9 до 117,6 кВт (от 121 до 160 л.с.), массой от 9,1 до 13 т	маш.-ч	4,5044424	21 585	97 228
		в т.ч. затраты труда машинистов, экипаж 1 чел.	*чел.-ч*	*4,5044424*	*4 499*	*20 265*
21.2.5	321-211-0201	Машины поливомоечные 6000 л	маш.-ч	3,9608028	12 933	51 225
		в т.ч. затраты труда машинистов, экипаж 1 чел.	*чел.-ч*	*3,9608028*	*3 149*	*12 473*
21.2.6	331-101-0101	Автомобили бортовые грузоподъёмностью до 5 т	маш.-ч	0,6989652	8 932	6 243
		в т.ч. затраты труда машинистов, экипаж 1 чел.	*чел.-ч*	*0,6989652*	*3 149*	*2 201*
21.3		материалы, изделия и конструкции			1	718
21.3.1	217-603-0104	Вода техническая	$м^3$	17,9775	36	647
22	**211-601-0101** *ССЦ РК 8.04-08-2025*	**Смесь песчано-гравийная природная ГОСТ 23735-2014**	**$м^3$**	**92,11671**	**2 778**	**255 900**
23	**211-201-0406** *ССЦ РК 8.04-08-2025*	**Щебень из плотных горных пород для строительных работ М600 СТ РК 1284-2004 фракция 20-40 мм**	**$м^3$**	**40,77297**	**4 350**	**177 362**
24	**СРД-21-45-01** *Кзтр и Кзм=1,06*	**Подгрунтовка основания автогудронатором битумом нефтяной дорожный жидкий СТ РК 1551-2006 марки МГ 70/130. Расход 0,8 л/$м^2$**	**1 т вяжущего**	**0,5076**	**274 223**	**139 196**
		из них:				
24.1		машины и механизмы			6 039	3 065
		в том числе оплата труда машинистов			1 410	716
24.1.1	D321-202-0102	Автогудронаторы, от 3500 до 7000 л	маш.-ч	0,0941598	32 556	3 065
		в т.ч. затраты труда машинистов, экипаж 1 чел.	*чел.-ч*	*0,0941598*	*7 600*	*716*
24.2		материалы, изделия и конструкции			268 184	136 130
24.2.1	216-201-0301	Битум нефтяной дорожный жидкий СТ РК 1551-2006 марки МГ 70/130	т	0,522828	258 125	134 955
25	**СРД-4-10-01** *Кзтр и Кзм=1,04*	**Устройство (ремонт) покрытия дорожной одежды из горячей асфальтобетонной смеси толщиной 4 см**	**100 $м^2$ покрытия**	**6,345**	**54 017**	**342 738**
		из них:				
25.1		затраты на труд рабочих			14 542	92 269
		в том числе оплата труда рабочих			6 993	44 371
25.1.1	D005-0110	Затраты труда на среднем, текущем ремонте и содержании автомобильных дорог, средний разряд - 1	чел.-ч	2,63952	3 876	10 231
25.1.2	D005-0120	Затраты труда на среднем, текущем ремонте и содержании автомобильных дорог, средний разряд - 2	чел.-ч	2,63952	4 632	12 226
25.1.3	D005-0130	Затраты труда на среднем, текущем ремонте и содержании автомобильных дорог, средний разряд - 3	чел.-ч	3,2994	5 536	18 265
25.1.4	D005-0140	Затраты труда на среднем, текущем ремонте и содержании автомобильных дорог, средний разряд - 4	чел.-ч	3,2994	6 613	21 819
25.1.5	D005-0150	Затраты труда на среднем, текущем ремонте и содержании автомобильных дорог, средний разряд - 5	чел.-ч	3,761316	7 904	29 729
25.2		машины и механизмы			39 124	248 242
		в том числе оплата труда машинистов			9 420	59 770
25.2.1	D315-102-0102	Компрессор передвижной с двигателем внутреннего сгорания давлением до 686 кПа (7 атм) 5 $м^3$/мин	маш.-ч	0,923832	8 129	7 510

1	2	3	4	5	6	7
		в т.ч. затраты труда машинистов, экипаж 1 чел.	*чел.-ч*	*0,923832*	*3 179*	*2 937*
25.2.2	D321-101-0102	Катки дорожные самоходные гладкие, 8 т	маш.-ч	2,30958	15 644	36 131
		в т.ч. затраты труда машинистов, экипаж 1 чел.	*чел.-ч*	*2,30958*	*3 800*	*8 776*
25.2.3	D321-101-0104	Катки дорожные самоходные гладкие, 13 т	маш.-ч	6,664788	19 625	130 796
		в т.ч. затраты труда машинистов, экипаж 1 чел.	*чел.-ч*	*6,664788*	*4 542*	*30 271*
25.2.4	D321-202-0201	Гудронаторы ручные	маш.-ч	1,187784	162	192
25.2.5	D321-209-0101	Асфальтоукладчик,типоразмер 3	маш.-ч	1,847664	37 864	69 960
		в т.ч. затраты труда машинистов, экипаж 2 чел.	*чел.-ч*	*3,695328*	*9 084*	*16 784*
25.2.6	D321-211-0201	Машины поливомоечные 6000 л	маш.-ч	0,263952	13 858	3 658
		в т.ч. затраты труда машинистов, экипаж 1 чел.	*чел.-ч*	*0,263952*	*3 800*	*1 003*
25.3		материалы, изделия и конструкции			351	2 227
25.3.1	216-201-0301	Битум нефтяной дорожный жидкий СТ РК 1551-2006 марки МГ 70/130	т	0,0086292	258 125	2 227
26	**212-501-0204** ***ССЦ РК 8.04-08-2025***	**Смеси асфальтобетонные горячие плотные мелкозернистые СТ РК 1225-2019 типа Б, марки II**	**т**	**61,9272**	**21 519**	**1 332 611**
27	**СРД-4-11-01** ***Кзтр и Кзм=1,04*** ***К=4***	**добавлять на каждый 0,5 см изменения толщины слоя к норме СРД-4-10**	**100 м^2 покрытия**	**6,345**	**3 672**	**23 299**
		из них:				
27.1		затраты на труд рабочих			3 515	22 303
		в том числе оплата труда рабочих			1 689	10 717
27.1.1	D005-0130	Затраты труда на среднем, текущем ремонте и содержании автомобильных дорог, средний разряд - 3	чел.-ч	1,583712	5 536	8 767
27.1.2	D005-0140	Затраты труда на среднем, текущем ремонте и содержании автомобильных дорог, средний разряд - 4	чел.-ч	1,31976	6 613	8 728
27.1.3	D005-0150	Затраты труда на среднем, текущем ремонте и содержании автомобильных дорог, средний разряд - 5	чел.-ч	0,6072165	7 904	4 799
27.2		машины и механизмы			12	76
27.2.1	D321-202-0201	Гудронаторы ручные	маш.-ч	0,4751136	162	77
27.3		материалы, изделия и конструкции			145	920
27.3.1	216-201-0301	Битум нефтяной дорожный жидкий СТ РК 1551-2006 марки МГ 70/130	т	0,0035532	258 125	917
28	**212-501-0204** ***ССЦ РК 8.04-08-2025***	**Смеси асфальтобетонные горячие плотные мелкозернистые СТ РК 1225-2019 типа Б, марки II**	**т**	**30,7098**	**21 519**	**660 844**
29	**1127-0701-0111** ***ЭСН РК 8.04-01-2024 Кзтр и Кзм=1,08***	**Укрепление обочины ПГС, толщина 10 см**	**м^2 покрытия обочин**	**141**	**600**	**84 600**
		из них:				
29.1		затраты на труд рабочих			162	22 842
		в том числе оплата труда рабочих			83	11 703
29.1.1	005-0125	Затраты труда рабочих (средний разряд работы 2,5). Специальные строительные и монтажные работы по устройству линейных сооружений	чел.-ч	4,8222	4 741	22 862
29.2		машины и механизмы			438	61 758
		в том числе оплата труда машинистов			113	15 933
29.2.1	321-101-0102	Катки дорожные самоходные гладкие массой 8 т	маш.-ч	2,223288	13 283	29 532
		в т.ч. затраты труда машинистов, экипаж 1 чел.	*чел.-ч*	*2,223288*	*3 764*	*8 368*
29.2.2	311-201-0201	Автогрейдеры среднего типа мощностью от 88,9 до 117,6 кВт (от 121 до 160 л.с.), массой от 9,1 до 13 т	маш.-ч	0,5969376	21 585	12 885
		в т.ч. затраты труда машинистов, экипаж 1 чел.	*чел.-ч*	*0,5969376*	*4 499*	*2 686*
29.2.3	314-503-0601	Автопогрузчики, грузоподъёмность 5 т	маш.-ч	1,2456504	12 161	15 148
		в т.ч. затраты труда машинистов, экипаж 1 чел.	*чел.-ч*	*1,2456504*	*3 149*	*3 923*
29.2.4	321-101-0201	Катки дорожные самоходные на пневмоколесном ходу массой 16 т	маш.-ч	0,137052	18 476	2 532
		в т.ч. затраты труда машинистов, экипаж 1 чел.	*чел.-ч*	*0,137052*	*4 499*	*617*
29.2.5	321-211-0201	Машины поливомоечные 6000 л	маш.-ч	0,1385748	12 933	1 792
		в т.ч. затраты труда машинистов, экипаж 1 чел.	*чел.-ч*	*0,1385748*	*3 149*	*436*
30	**211-601-0101** ***ССЦ РК 8.04-08-2025***	**Смесь песчано-гравийная природная ГОСТ 23735-2014**	**м^3**	**17,202**	**2 778**	**47 787**
		Парковка возле здании акимата 8,5м х 81 м = 688,5 м^2;				
31	**1220-0101-0601** ***ЭСН РК 8.05-01-2022 Кзтр и Кзм=1,08*** ***Изм. и доп. вып. 28***	**Покрытие асфальтобетонное. Срезка методом холодного фрезерования самоходными дорожными фрезами при ширине барабана 2000 мм, толщина слоя до 50 мм**	**м^2**	**688,5**	**515**	**354 578**
		из них:				
31.1		затраты на труд рабочих			51	35 114
		в том числе оплата труда рабочих			26	17 901
31.1.1	009-0133	Затраты труда рабочих (средний разряд работы 3,3). Работы по ремонту зданий и сооружений	чел.-ч	6,4719	5 429	35 136
31.2		машины и механизмы			464	319 464
		в том числе оплата труда машинистов			76	52 326
31.2.1	321-205-0202	Фрезы самоходные дорожные типа WIRTGEN шириной барабана от 1900 до 2010 мм	маш.-ч	2,156382	100 956	217 700
		в т.ч. затраты труда машинистов, экипаж 2 чел.	*чел.-ч*	*4,312764*	*9 875*	*21 294*
31.2.2	321-212-0301	Трактор с щетками дорожными навесными	маш.-ч	2,156382	11 229	24 214
		в т.ч. затраты труда машинистов, экипаж 1 чел.	*чел.-ч*	*2,156382*	*3 764*	*8 117*
31.2.3	332-101-0103	Автомобили-самосвалы общестроительные (дорожные) грузоподъёмностью 15 т	маш.-ч	4,015332	12 667	50 862
		в т.ч. затраты труда машинистов, экипаж 1 чел.	*чел.-ч*	*4,015332*	*3 764*	*15 114*
31.2.4	321-211-0201	Машины поливомоечные 6000 л	маш.-ч	1,264086	12 933	16 348
		в т.ч. затраты труда машинистов, экипаж 1 чел.	*чел.-ч*	*1,264086*	*3 149*	*3 981*
31.2.5	321-211-0301	Машина подметально-уборочная вакуумная малогабаритная	маш.-ч	0,074358	14 890	1 107
		в т.ч. затраты труда машинистов, экипаж 1 чел.	*чел.-ч*	*0,074358*	*2 636*	*196*
31.2.6	331-101-0201	Автомобили бортовые, грузопассажирские грузоподъёмностью до 1,5 т	маш.-ч	1,041012	8 360	8 703
		в т.ч. затраты труда машинистов, экипаж 1 чел.	*чел.-ч*	*1,041012*	*3 149*	*3 278*
32	**1127-0201-0602** ***ЭСН РК 8.04-01-2024 Кзтр и Кзм=1,08*** ***Изм. и доп. вып. 45***	**Установка камня бортового бетонного при других видах покрытий**	**м бортового камня**	**17**	**3 310**	**56 270**
		из них:				
32.1		затраты на труд рабочих			1 469	24 973
		в том числе оплата труда рабочих			750	12 750
32.1.1	005-0127	Затраты труда рабочих (средний разряд работы 2,7). Специальные строительные и монтажные работы по устройству линейных сооружений	чел.-ч	5,0898	4 908	24 981
32.2		машины и механизмы			455	7 735
		в том числе оплата труда машинистов			41	697
32.2.1	314-503-0705	Автопогрузчики с вилочными подхватами, грузоподъёмность 5 т	маш.-ч	0,020196	9 718	196
		в т.ч. затраты труда машинистов, экипаж 1 чел.	*чел.-ч*	*0,020196*	*3 149*	*64*

1	2	3	4	5	6	7
32.2.2	331-101-0101	Автомобили бортовые грузоподъёмностью до 5 т	маш.-ч	0,20196	8 932	1 804
		в т.ч. затраты труда машинистов, экипаж 1 чел.	*чел.-ч*	*0,20196*	*3 149*	*636*
32.2.3	321-212-1302	Установка самоходная с вакуумным захватом для перемещения и установки камней бортовых	маш.-ч	0,86292	6 644	5 733
32.3		материалы, изделия и конструкции			1 386	23 562
32.3.1	212-101-0601	Бетон тяжелый класса В15 ГОСТ 7473-2010 без добавок	$м^3$	0,918	25 042	22 989
32.3.2	212-401-0104	Раствор кладочный цементный ГОСТ 28013-98 марки М100	$м^3$	0,0102	23 862	243
32.3.3	215-203-0402	Доска необрезная хвойных пород длиной до 6,5 м, любой ширины, толщиной от 32 мм до 40 мм ГОСТ 8486-86 сорт 2	$м^3$	0,00204	91 158	186
32.3.4	217-108-0101	Гвоздь ГОСТ 283-75 строительный	кг	0,17	861	146
33	**255-101-0104** ***ССЦ РК 8.04-08-2025***	**Камень бортовой дорожный с сечением сторон 300х180 мм ГОСТ 6665-91**	**м**	**17**	**2 444**	**41 548**
34	**1220-0201-0101** ***ЭСН РК 8.05-01-2022 Кзтр и Кзм=1,08*** ***Изм. и доп. вып. 28***	**Основание щебеночное. Исправление профиля с добавлением 70% ПГС и 30% фрез материал, толщина 15 см**	**$м^2$**	**688,5**	**1 413**	**972 851**
		из них:				
34.1		затраты на труд рабочих			435	299 498
		в том числе оплата труда рабочих			224	154 224
34.1.1	009-0124	Затраты труда рабочих (средний разряд работы 2,4). Работы по ремонту зданий и сооружений	чел.-ч	64,92555	4 621	300 021
34.2		машины и механизмы			977	672 665
		в том числе оплата труда машинистов			257	176 945
34.2.1	321-101-0102	Катки дорожные самоходные гладкие массой 8 т	маш.-ч	8,402454	13 283	111 610
		в т.ч. затраты труда машинистов, экипаж 1 чел.	*чел.-ч*	*8,402454*	*3 764*	*31 627*
34.2.2	321-101-0104	Катки дорожные самоходные гладкие массой 13 т	маш.-ч	23,943276	16 657	398 823
		в т.ч. затраты труда машинистов, экипаж 1 чел.	*чел.-ч*	*23,943276*	*4 499*	*107 721*
34.2.3	334-101-0102	Тракторы на гусеничном ходу мощностью 79 кВт (108 л.с.)	маш.-ч	1,189728	11 930	14 193
		в т.ч. затраты труда машинистов, экипаж 1 чел.	*чел.-ч*	*1,189728*	*3 764*	*4 478*
34.2.4	311-201-0201	Автогрейдеры среднего типа мощностью от 88,9 до 117,6 кВт (от 121 до 160 л.с.), массой от 9,1 до 13 т	маш.-ч	4,312764	21 585	93 091
		в т.ч. затраты труда машинистов, экипаж 1 чел.	*чел.-ч*	*4,312764*	*4 499*	*19 403*
34.2.5	321-211-0201	Машины поливомоечные 6000 л	маш.-ч	3,792258	12 933	49 045
		в т.ч. затраты труда машинистов, экипаж 1 чел.	*чел.-ч*	*3,792258*	*3 149*	*11 942*
34.2.6	331-101-0101	Автомобили бортовые грузоподъёмностью до 5 т	маш.-ч	0,669222	8 932	5 977
		в т.ч. затраты труда машинистов, экипаж 1 чел.	*чел.-ч*	*0,669222*	*3 149*	*2 107*
34.3		материалы, изделия и конструкции			1	688
34.3.1	217-603-0104	Вода техническая	$м^3$	17,2125	36	620
35	**211-601-0101** ***ССЦ РК 8.04-08-2025***	**Смесь песчано-гравийная природная ГОСТ 23735-2014**	**$м^3$**	**88,19685**	**2 778**	**245 011**
36	**СРД-21-45-01** ***Кзтр и Кзм=1,06***	**Подгрунтовка основания автогудронатором битумом нефтяной дорожный жидкий СТ РК 1551-2006 марки МГ 70/130. Расход 0,8 л/$м^2$**	**1 т вяжущего**	**0,55**	**274 223**	**150 823**
		из них:				
36.1		машины и механизмы			6 039	3 321
		в том числе оплата труда машинистов			1 410	776
36.1.1	D321-202-0102	Автогудронаторы, от 3500 до 7000 л	маш.-ч	0,102025	32 556	3 322
		в т.ч. затраты труда машинистов, экипаж 1 чел.	*чел.-ч*	*0,102025*	*7 600*	*775*
36.2		материалы, изделия и конструкции			268 184	147 501
36.2.1	216-201-0301	Битум нефтяной дорожный жидкий СТ РК 1551-2006 марки МГ 70/130	т	0,5665	258 125	146 228
37	**СРД-4-10-01** ***Кзтр и Кзм=1,04***	**Устройство (ремонт) покрытия дорожной одежды из горячей асфальтобетонной смеси толщиной 4 см**	**100 $м^2$ покрытия**	**6,885**	**54 017**	**371 907**
		из них:				
37.1		затраты на труд рабочих			14 542	100 122
		в том числе оплата труда рабочих			6 993	48 147
37.1.1	D005-0110	Затраты труда на среднем, текущем ремонте и содержании автомобильных дорог, средний разряд - 1	чел.-ч	2,86416	3 876	11 101
37.1.2	D005-0120	Затраты труда на среднем, текущем ремонте и содержании автомобильных дорог, средний разряд - 2	чел.-ч	2,86416	4 632	13 267
37.1.3	D005-0130	Затраты труда на среднем, текущем ремонте и содержании автомобильных дорог, средний разряд - 3	чел.-ч	3,5802	5 536	19 820
37.1.4	D005-0140	Затраты труда на среднем, текущем ремонте и содержании автомобильных дорог, средний разряд - 4	чел.-ч	3,5802	6 613	23 676
37.1.5	D005-0150	Затраты труда на среднем, текущем ремонте и содержании автомобильных дорог, средний разряд - 5	чел.-ч	4,081428	7 904	32 260
37.2		машины и механизмы			39 124	269 369
		в том числе оплата труда машинистов			9 420	64 857
37.2.1	D315-102-0102	Компрессор передвижной с двигателем внутреннего сгорания давлением до 686 кПа (7 атм) 5 $м^3$/мин	маш.-ч	1,002456	8 129	8 149
		в т.ч. затраты труда машинистов, экипаж 1 чел.	*чел.-ч*	*1,002456*	*3 179*	*3 187*
37.2.2	D321-101-0102	Катки дорожные самоходные гладкие, 8 т	маш.-ч	2,50614	15 644	39 206
		в т.ч. затраты труда машинистов, экипаж 1 чел.	*чел.-ч*	*2,50614*	*3 800*	*9 523*
37.2.3	D321-101-0104	Катки дорожные самоходные гладкие, 13 т	маш.-ч	7,232004	19 625	141 928
		в т.ч. затраты труда машинистов, экипаж 1 чел.	*чел.-ч*	*7,232004*	*4 542*	*32 848*
37.2.4	D321-202-0201	Гудронаторы ручные	маш.-ч	1,288872	162	209
37.2.5	D321-209-0101	Асфальтоукладчик,типоразмер 3	маш.-ч	2,004912	37 864	75 914
		в т.ч. затраты труда машинистов, экипаж 2 чел.	*чел.-ч*	*4,009824*	*9 084*	*18 213*
37.2.6	D321-211-0201	Машины поливомоечные 6000 л	маш.-ч	0,286416	13 858	3 969
		в т.ч. затраты труда машинистов, экипаж 1 чел.	*чел.-ч*	*0,286416*	*3 800*	*1 088*
37.3		материалы, изделия и конструкции			351	2 416
37.3.1	216-201-0301	Битум нефтяной дорожный жидкий СТ РК 1551-2006 марки МГ 70/130	т	0,0093636	258 125	2 417
38	**212-501-0204** ***ССЦ РК 8.04-08-2025***	**Смеси асфальтобетонные горячие плотные мелкозернистые СТ РК 1225-2019 типа Б, марки II**	**т**	**67,1976**	**21 519**	**1 446 025**
39	**СРД-4-11-01** ***Кзтр и Кзм=1,04*** ***К=4***	**добавлять на каждый 0,5 см изменения толщины слоя к норме СРД-4-10**	**100 $м^2$ покрытия**	**6,885**	**3 672**	**25 282**
		из них:				
39.1		затраты на труд рабочих			3 515	24 201
		в том числе оплата труда рабочих			1 689	11 629
39.1.1	D005-0130	Затраты труда на среднем, текущем ремонте и содержании автомобильных дорог, средний разряд - 3	чел.-ч	1,718496	5 536	9 514
39.1.2	D005-0140	Затраты труда на среднем, текущем ремонте и содержании автомобильных дорог, средний разряд - 4	чел.-ч	1,43208	6 613	9 470

1	2	3	4	5	6	7
39.1.3	D005-0150	Затраты труда на среднем, текущем ремонте и содержании автомобильных дорог, средний разряд - 5	чел.-ч	0,6588945	7 904	5 208
39.2		машины и механизмы			12	83
39.2.1	D321-202-0201	Гудронаторы ручные	маш.-ч	0,5155488	162	84
39.3		материалы, изделия и конструкции			145	998
39.3.1	216-201-0301	Битум нефтяной дорожный жидкий СТ РК 1551-2006 марки МГ 70/130	т	0,0038556	258 125	995
40	**212-501-0204** *ССЦ РК 8.04-08-2025*	**Смеси асфальтобетонные горячие плотные мелкозернистые СТ РК 1225-2019 типа Б, марки II**	**т**	**33,3234**	**21 519**	**717 086**
		Замена в\п трубы 1 шт диаметром 0,5 м; L=7 м на Км 0,736				
41	**1216-0101-1509** *ЭСН РК 8.05-01-2022 Кзтр и Кзм=1,06 Изм. и доп. вып. 31*	**Трубопроводы диаметром до 500 мм. Демонтаж в непроходных каналах краном**	**м трубопровода**	**6**	**6 760**	**40 560**
		из них:				
41.1		затраты на труд рабочих			5 870	35 220
		в том числе оплата труда рабочих			3 018	18 108
41.1.1	009-0130	Затраты труда рабочих (средний разряд работы 3). Работы по ремонту зданий и сооружений	чел.-ч	6,8688	5 128	35 223
41.2		машины и механизмы			792	4 752
		в том числе оплата труда машинистов			258	1 548
41.2.1	314-102-0101	Краны на автомобильном ходу максимальной грузоподъёмностью 10 т	маш.-ч	0,334536	13 775	4 608
		в т.ч. затраты труда машинистов, экипаж 1 чел.	*чел.-ч*	*0,334536*	*4 499*	*1 505*
41.2.2	331-101-0101	Автомобили бортовые грузоподъёмностью до 5 т	маш.-ч	0,01272	8 932	114
		в т.ч. затраты труда машинистов, экипаж 1 чел.	*чел.-ч*	*0,01272*	*3 149*	*40*
41.2.3	315-202-0501	Аппарат для газовой сварки и резки	маш.-ч	0,306552	93	29
41.3		материалы, изделия и конструкции			98	588
41.3.1	217-605-0101	Кислород технический газообразный ГОСТ 5583-78	$м^3$	0,9564	550	526
41.3.2	217-605-0104	Пропан-бутан, смесь техническая ГОСТ Р 52087-2018	кг	0,2334	251	59
42	**1101-0201-1138** *ЭСН РК 8.04-01-2024 Кзтр и Кзм=1,08*	**Разработка грунта в траншее в отвал экскаватором "Обратная лопата", вместимость ковша 0,4 $м^3$, группа грунта 2**	**$м^3$ грунта**	**1,75**	**429**	**751**
		из них:				
42.1		машины и механизмы			429	751
		в том числе оплата труда машинистов			122	214
42.1.1	311-401-0103	Экскаваторы одноковшовые дизельные на гусеничном ходу ковш свыше 0,25 до 0,4 $м^3$, масса свыше 6,5 до 8 т	маш.-ч	0,056511	13 275	750
		в т.ч. затраты труда машинистов, экипаж 1 чел.	*чел.-ч*	*0,056511*	*3 764*	*213*
43	**1101-0102-0302** *ЭСН РК 8.04-01-2024 Кзтр и Кзм=1,08*	**Разработка вручную грунта в траншее с откосами, глубина до 2 м, группа грунта 2**	**$м^3$ грунта**	**0,5**	**8 436**	**4 218**
		из них:				
43.1		затраты на труд рабочих			8 436	4 218
		в том числе оплата труда рабочих			4 233	2 117
43.1.1	001-0128	Затраты труда рабочих (средний разряд работы 2,8). Работы по разработке грунта и устройству земляных конструкций	чел.-ч	0,8316	5 072	4 218
44	**1123-0101-0101** *ЭСН РК 8.04-01-2024 Кзтр и Кзм=1,08*	**Устройство основания под трубопровод песчаного**	**$м^3$ основания**	**0,35**	**10 549**	**3 692**
		из них:				
44.1		затраты на труд рабочих			5 252	1 838
		в том числе оплата труда рабочих			2 663	932
44.1.1	004-0125	Затраты труда рабочих (средний разряд работы 2,5). Работы по устройству внутренних и наружных инженерных систем	чел.-ч	0,38556	4 768	1 838
44.2		машины и механизмы			460	161
		в том числе оплата труда машинистов			119	42
44.2.1	314-503-0601	Автопогрузчики, грузоподъёмность 5 т	маш.-ч	0,01323	12 161	161
		в т.ч. затраты труда машинистов, экипаж 1 чел.	*чел.-ч*	*0,01323*	*3 149*	*42*
44.3		материалы, изделия и конструкции			4 837	1 693
44.3.1	211-401-0101	Песок ГОСТ 8736-2014 природный	$м^3$	0,385	4 397	1 693
45	**1101-0602-0303** *ЭСН РК 8.04-01-2024 Кзтр и Кзм=1,08*	**Укладка трубопровода из стальной тонкостенной трубы при электросварном соединении, диаметр 500 мм**	**м трубопровода**	**7**	**52 387**	**366 709**
		из них:				
45.1		затраты на труд рабочих			8 058	56 406
		в том числе оплата труда рабочих			4 042	28 294
45.1.1	001-0130	Затраты труда рабочих (средний разряд работы 3). Работы по разработке грунта и устройству земляных конструкций	чел.-ч	10,7352	5 254	56 403
45.2		машины и механизмы			2 284	15 988
		в том числе оплата труда машинистов			575	4 025
45.2.1	324-102-0102	Трубоукладчики грузоподъёмность 12,5 т	маш.-ч	0,341712	17 929	6 127
		в т.ч. затраты труда машинистов, экипаж 1 чел.	*чел.-ч*	*0,341712*	*4 499*	*1 537*
45.2.2	324-105-0102	Агрегаты наполнительно-опрессовочные до 70 $м^3$/ч	маш.-ч	0,526176	17 304	9 105
		в т.ч. затраты труда машинистов, экипаж 1 чел.	*чел.-ч*	*0,526176*	*4 499*	*2 367*
45.2.3	315-103-0501	Установки постоянного тока для ручной дуговой сварки	маш.-ч	1,41372	285	403
45.2.4	314-102-0101	Краны на автомобильном ходу максимальной грузоподъёмностью 10 т	маш.-ч	0,012096	13 775	167
		в т.ч. затраты труда машинистов, экипаж 1 чел.	*чел.-ч*	*0,012096*	*4 499*	*54*
45.2.5	331-101-0101	Автомобили бортовые грузоподъёмностью до 5 т	маш.-ч	0,020412	8 932	182
		в т.ч. затраты труда машинистов, экипаж 1 чел.	*чел.-ч*	*0,020412*	*3 149*	*64*
45.3		материалы, изделия и конструкции			42 045	294 315
45.3.1	215-101-0301	Лесоматериал круглый лиственных пород для строительства толщиной от 120 мм до 240 мм, длиной от 4 м до 6,5 м, сорт 3 ГОСТ 9462-2016	$м^3$	0,1148	145 504	16 704
45.3.2	215-203-0503	Доска необрезная хвойных пород длиной до 6,5 м, любой ширины, толщиной 44 мм и более ГОСТ 8486-86 сорт 3	$м^3$	0,0154	91 158	1 404
45.3.3	217-101-0107	Болт с гайкой и шайбой ГОСТ ISO 8992-2015 строительный	т	0,00049	954 056	467
45.3.4	261-107-0571	Электроды, d=5 мм, Э42 ГОСТ 9466-75	т	0,000819	272 284	223
45.3.5	241-102-0255	Труба стальная электросварная прямошовная диаметром от 127 до 630 мм ГОСТ 10705-80 размерами 530х7,0 мм	м	7,07	38 289	270 703
45.3.6	241-116-0219	Фланец плоский приварной PN 10 ГОСТ 33259-2015 диаметром 500 мм	шт.	0,042	36 528	1 534
45.3.7	217-603-0103	Вода питьевая ГОСТ 2874-82	$м^3$	2,7475	184	506
45.3.8	261-301-0254	Фасонные части стальные сварные, d до 800 мм	т	0,0056	449 705	2 518
45.3.9	214-405-0201	Поковки из квадратных заготовок	т	0,000371	624 577	232
45.3.10	251-305-0110	Прокладки резиновые (пластина техническая прессованная)	кг	0,0238	951	23

1	2	3	4	5	6	7
46	**1122-0601-0111** ***ЭСН РК 8.04-01-2024 Кзтр и Кзм=1,08***	**Нанесение изоляции антикоррозионной нормальной битумно-резиновой или битумно-полимерной на стальной трубопровод, диаметр 500 мм**	**км трубопровода**	**0,007**	**12 538 765**	**87 771**
		из них:				
46.1		затраты на труд рабочих			1 506 596	10 546
		в том числе оплата труда рабочих			764 130	5 349
46.1.1	004-0137	Затраты труда рабочих (средний разряд работы 3,7). Работы по устройству внутренних и наружных инженерных систем	чел.-ч	1,78416	5 911	10 546
46.2		машины и механизмы			1 877 936	13 146
		в том числе оплата труда машинистов			487 196	3 410
46.2.1	324-102-0102	Трубоукладчики грузоподъёмность 12,5 т	маш.-ч	0,4231332	17 929	7 586
		в т.ч. затраты труда машинистов, экипаж 1 чел.	*чел.-ч*	*0,4231332*	*4 499*	*1 904*
46.2.2	321-201-0103	Котлы битумные передвижные, 1000 л	маш.-ч	0,3977316	1 850	736
46.2.3	324-106-0103	Машины для очистки и грунтовки труб диаметром от 600 до 800 мм	маш.-ч	0,0672084	27 272	1 833
		в т.ч. затраты труда машинистов, экипаж 2 чел.	*чел.-ч*	*0,1344168*	*8 998*	*605*
46.2.4	324-106-0304	Машины изоляционные для труб диаметром от 600 до 800 мм	маш.-ч	0,1183896	21 181	2 508
		в т.ч. затраты труда машинистов, экипаж 2 чел.	*чел.-ч*	*0,2367792*	*7 528*	*891*
46.2.5	324-108-0701	Установка для сушки труб диаметром до 1400 мм	маш.-ч	0,0180684	24 435	442
46.2.6	314-503-0601	Автопогрузчики, грузоподъёмность 5 т	маш.-ч	0,003402	12 161	41
		в т.ч. затраты труда машинистов, экипаж 1 чел.	*чел.-ч*	*0,003402*	*3 149*	*11*
46.3		материалы, изделия и конструкции			9 154 233	64 080
46.3.1	215-101-0102	Лесоматериал круглый хвойных пород для строительства ГОСТ 9463-2016 толщиной от 140 мм до 240 мм, длиной от 3 м до 6,5 м, сорт 2	$м^3$	0,0021	145 504	306
46.3.2	235-102-0101	Гидроизол гидроизоляционный ГИ-Г ГОСТ 7415-86	$м^2$	14,63	435	6 364
46.3.3	235-201-0701	Мастика битумно-резиновая изоляционная для горячего применения ГОСТ 15836-79 марки МБР	кг	49,91	987	49 261
46.3.4	234-203-0204	Холст стекловолокнистый ВВ-Г	10 $м^2$	1,372	5 100	6 997
46.3.5	261-107-0429	Брезент ГОСТ 15530-93 номинальная поверхностная плотность до 500 г/$м^2$	$м^2$	0,0084	346	3
46.3.6	236-101-0101	Грунтовка битумная СТ РК ГОСТ Р 51693-2003	т	0,00189	602 357	1 138
46.3.7	218-103-0206	Ткань мешочная ГОСТ 30090-93	10 $м^2$	0,00147	7 006	10
47	**1130-0104-0103** ***ЭСН РК 8.04-01-2024 Кзтр и Кзм=1,08***	**Портальные стены и откосные стены из монолитного бетона. Устройство**	**$м^3$ железобетона в деле**	**1,5**	**128 904**	**193 356**
		из них:				
47.1		затраты на труд рабочих			59 408	89 112
		в том числе оплата труда рабочих			30 299	45 449
47.1.1	005-0136	Затраты труда рабочих (средний разряд работы 3,6). Специальные строительные и монтажные работы по устройству линейных сооружений	чел.-ч	15,4224	5 778	89 111
47.2		машины и механизмы			13 671	20 507
		в том числе оплата труда машинистов			4 499	6 749
47.2.1	313-302-0201	Вибратор глубинный	маш.-ч	1,643976	60	99
47.2.2	311-603-0201	Насос для нагнетания воды, содержащей твердые частицы, подача 45 $м^3$/ч, напор 55 м	маш.-ч	0,095094	397	38
47.2.3	343-102-0401	Пила с карбюраторным двигателем	маш.-ч	0,084888	181	15
47.2.4	314-102-0101	Краны на автомобильном ходу максимальной грузоподъёмностью 10 т	маш.-ч	1,14048	13 775	15 710
		в т.ч. затраты труда машинистов, экипаж 1 чел.	*чел.-ч*	*1,14048*	*4 499*	*5 131*
47.2.5	315-102-0102	Компрессоры передвижные с двигателем внутреннего сгорания давлением до 686 кПа (7 атм), производительность 5 $м^3$/мин	маш.-ч	0,513054	9 048	4 642
		в т.ч. затраты труда машинистов, экипаж 1 чел.	*чел.-ч*	*0,513054*	*3 149*	*1 616*
47.2.6	331-101-0101	Автомобили бортовые грузоподъёмностью до 5 т	маш.-ч	0,000324	8 932	3
		в т.ч. затраты труда машинистов, экипаж 1 чел.	*чел.-ч*	*0,000324*	*3 149*	*1*
47.3		материалы, изделия и конструкции			55 825	83 737
47.3.1	212-401-0106	Раствор кладочный цементный ГОСТ 28013-98 марки М150	$м^3$	0,01605	24 316	390
47.3.2	215-101-0102	Лесоматериал круглый хвойных пород для строительства ГОСТ 9463-2016 толщиной от 140 мм до 240 мм, длиной от 3 м до 6,5 м, сорт 2	$м^3$	0,1575	145 504	22 917
47.3.3	215-204-0402	Доска обрезная хвойных пород длиной до 6,5 м, шириной от 75 мм до 150 мм, толщиной от 32 мм до 40 мм ГОСТ 8486-86 сорт 2	$м^3$	0,0315	109 237	3 441
47.3.4	215-204-0403	Доска обрезная хвойных пород длиной до 6,5 м, шириной от 75 мм до 150 мм, толщиной от 32 мм до 40 мм ГОСТ 8486-86 сорт 3	$м^3$	0,006	109 237	655
47.3.5	216-101-0101	Портландцемент бездобавочный СТ РК 3716-2021 ПЦ 400-Д0	т	0,0105	28 991	304
47.3.6	261-107-0434	Полотно иглопробивное для дорожного строительства типа "Дорнит-2"	10 $м^2$	0,6084	13 974	8 502
47.3.7	217-603-0104	Вода техническая	$м^3$	0,5475	36	20
47.3.8	212-101-2118	Бетон тяжелый класса В20, сульфатостойкий ГОСТ 7473-2010 F300, W6	$м^3$	1,56	27 742	43 278
47.3.9	217-108-0101	Гвоздь ГОСТ 283-75 строительный	кг	1,065	861	917
47.3.10	214-405-0201	Поковки из квадратных заготовок	т	0,00414	624 577	2 586
47.3.11	235-104-0301	Пленка полиэтиленовая ГОСТ 10354-82 толщина 0,15 мм	1000 $м^2$	0,007605	95 688	728
48	**1101-0102-0902** ***ЭСН РК 8.04-01-2024 Кзтр и Кзм=1,08***	**Засыпка траншей, пазух, котлованов и ям, группа грунта 2**	**$м^3$ грунта**	**2,25**	**4 403**	**9 907**
		из них:				
48.1		затраты на труд рабочих			4 403	9 907
		в том числе оплата труда рабочих			2 209	4 970
48.1.1	001-0117	Затраты труда рабочих (средний разряд работы 1,7). Работы по разработке грунта и устройству земляных конструкций	чел.-ч	2,36205	4 194	9 906
49	**1101-0701-1401** ***ЭСН РК 8.04-01-2024 Кзтр и Кзм=1,08***	**Уплотнение грунтовой насыпи поливом воды**	**$м^3$ уплотненного грунта**	**2,25**	**223**	**502**
		из них:				
49.1		затраты на труд рабочих			49	110
		в том числе оплата труда рабочих			25	56
49.1.1	001-0110	Затраты труда рабочих (средний разряд работы 1). Работы по разработке грунта и устройству земляных конструкций	чел.-ч	0,0297	3 679	109
49.2		машины и механизмы			170	383
		в том числе оплата труда машинистов			41	92
49.2.1	321-211-0201	Машины поливомоечные 6000 л	маш.-ч	0,029646	12 933	383
		в т.ч. затраты труда машинистов, экипаж 1 чел.	*чел.-ч*	*0,029646*	*3 149*	*93*
49.3		материалы, изделия и конструкции			4	10
49.3.1	217-603-0104	Вода техническая	$м^3$	0,225	36	8
50	**1101-0701-0601** ***ЭСН РК 8.04-01-2024 Кзтр и Кзм=1,08***	**Уплотнение грунта пневматической трамбовкой, группа грунта 1-2**	**$м^3$ уплотненного грунта**	**2,25**	**688**	**1 548**
		из них:				

1	2	3	4	5	6	7
50.1		затраты на труд рабочих			429	965
		в том числе оплата труда рабочих			215	484
50.1.1	001-0110	Затраты труда рабочих (средний разряд работы 1). Работы по разработке грунта и устройству земляных конструкций	чел.-ч	0,26235	3 679	965
50.2		машины и механизмы			259	583
		в том числе оплата труда машинистов			89	200
50.2.1	315-102-0102	Компрессоры передвижные с двигателем внутреннего сгорания давлением до 686 кПа (7 атм), производительность 5 $м^3$/мин	маш.-ч	0,0637875	9 048	577
		в т.ч. затраты труда машинистов, экипаж 1 чел.	*чел.-ч*	*0,0637875*	*3 149*	*201*
50.2.2	343-402-0101	Трамбовки пневматические при работе от компрессора	маш.-ч	0,25515	17	4
		Установка дорожных знаков				
51	**1101-0102-1001** ***ЭСН РК 8.04-01-2024 Кзтр и Кзм=1,08***	**Разработка ямы вручную для стойки или столба без креплений, без откосов, глубина до 0,7 м, группа грунта 1**	**$м^3$ грунта**	**0,189**	**8 596**	**1 625**
		из них:				
51.1		затраты на труд рабочих			8 596	1 625
		в том числе оплата труда рабочих			4 312	815
51.1.1	001-0120	Затраты труда рабочих (средний разряд работы 2). Работы по разработке грунта и устройству земляных конструкций	чел.-ч	0,3694572	4 397	1 625
52	**1130-0101-0101** ***ЭСН РК 8.04-01-2024 Кзтр и Кзм=1,08***	**Устройство подушки под фундамент щебеночной**	**$м^3$ подушки**	**0,0135**	**10 981**	**148**
		из них:				
52.1		затраты на труд рабочих			10 190	138
		в том числе оплата труда рабочих			5 197	70
52.1.1	005-0125	Затраты труда рабочих (средний разряд работы 2,5). Специальные строительные и монтажные работы по устройству линейных сооружений	чел.-ч	0,0290142	4 741	138
52.2		машины и механизмы			791	11
		в том числе оплата труда машинистов			274	4
52.2.1	315-102-0102	Компрессоры передвижные с двигателем внутреннего сгорания давлением до 686 кПа (7 атм), производительность 5 $м^3$/мин	маш.-ч	0,0011751	9 048	11
		в т.ч. затраты труда машинистов, экипаж 1 чел.	*чел.-ч*	*0,0011751*	*3 149*	*4*
52.2.2	343-402-0101	Трамбовки пневматические при работе от компрессора	маш.-ч	0,0023503	17	0
53	**211-201-0406** ***ССЦ РК 8.04-08-2025***	**Щебень из плотных горных пород для строительных работ М600 СТ РК 1284-2004 фракция 20-40 мм**	**$м^3$**	**0,018765**	**4 350**	**82**
54	**1106-0602-0201** ***ЭСН РК 8.04-01-2024 Кзтр и Кзм=1,08***	**Замоноличивание**	**$м^3$ бетона в деле**	**0,189**	**36 429**	**6 885**
		из них:				
54.1		затраты на труд рабочих			8 130	1 537
		в том числе оплата труда рабочих			4 216	797
54.1.1	002-0138	Затраты труда рабочих (средний разряд работы 3,8). Работы по устройству несущих и ограждающих конструкций	чел.-ч	0,2612736	5 881	1 537
54.2		машины и механизмы			2 317	438
		в том числе оплата труда машинистов			742	140
54.2.1	313-302-0201	Вибратор глубинный	маш.-ч	0,1811361	60	11
54.2.2	314-102-0101	Краны на автомобильном ходу максимальной грузоподъёмностью 10 т	маш.-ч	0,0289238	13 775	398
		в т.ч. затраты труда машинистов, экипаж 1 чел.	*чел.-ч*	*0,0289238*	*4 499*	*130*
54.2.3	331-101-0101	Автомобили бортовые грузоподъёмностью до 5 т	маш.-ч	0,0032047	8 932	29
		в т.ч. затраты труда машинистов, экипаж 1 чел.	*чел.-ч*	*0,0032047*	*3 149*	*10*
54.3		материалы, изделия и конструкции			25 982	4 910
54.3.1	212-101-0601	Бетон тяжелый класса В15 ГОСТ 7473-2010 без добавок	$м^3$	0,19278	25 042	4 828
54.3.2	215-202-0503	Брусок обрезной хвойных пород длиной от 4 м до 6,5 м, шириной от 75 мм до 150 мм, толщиной от 40 мм до 75 мм ГОСТ 8486-86 сорт 3	$м^3$	0,000756	109 237	83
54.3.3	217-108-0101	Гвоздь ГОСТ 283-75 строительный	кг	0,000378	861	0
55	**СРД-10-54-01** ***Кзтр и Кзм=1,06***	**Установка дорожных знаков на металлических стойках**	**1 шт.**	**3**	**18 704**	**56 112**
		из них:				
55.1		затраты на труд рабочих			15 711	47 133
		в том числе оплата труда рабочих			7 554	22 662
55.1.1	D005-0120	Затраты труда на среднем, текущем ремонте и содержании автомобильных дорог, средний разряд - 2	чел.-ч	10,176	4 632	47 135
55.2		машины и механизмы			2 349	7 047
		в том числе оплата труда машинистов			530	1 590
55.2.1	D311-601-0901	Машины бурильные с глубиной бурения 3,5 м на тракторе 85 кВт	маш.-ч	0,3498	20 147	7 047
		в т.ч. затраты труда машинистов, экипаж 1 чел.	*чел.-ч*	*0,3498*	*4 542*	*1 589*
55.3		материалы, изделия и конструкции			644	1 932
55.3.1	217-101-0107	Болт с гайкой и шайбой ГОСТ ISO 8992-2015 строительный	т	0,00144	954 056	1 374
55.3.2	236-101-0107	Грунтовка глифталевая ГФ-021 СТ РК ГОСТ Р 51693-2003	т	0,0006	754 778	453
55.3.3	261-201-0324	Краска масляная густотертая цветная МА-015, сурик железный ГОСТ 10503-71	кг	0,000168	605	0
55.3.4	236-104-0103	Растворитель Р-4 ГОСТ 7827-74	т	0,000102	1 027 431	105
56	**251-102-0709** ***ССЦ РК 8.04-08-2025***	**Стойка круглая металлическая для дорожных знаков ГОСТ 32948-2014 марки СКМ 2.35**	**шт.**	**3**	**10 917**	**32 751**
57	**251-101-0203** ***ССЦ РК 8.04-08-2025***	**Знак дорожный односторонний со световозвращающей пленкой типа 2 СТ РК 1125-2021 треугольный 2.4, А=700 мм**	**шт.**	**3**	**8 040**	**24 120**
		Нанесение осевой дорожной разметки				
58	**СРД-10-28-01** ***Кзтр и Кзм=1,06***	**Нанесение разметки одинарной линии шириной 0,10 м с шагом 1:3 краской со светоотражающими элементами**	**1 км линии**	**0,54**	**30 474**	**16 456**
		из них:				
58.1		затраты на труд рабочих			11 054	5 969
		в том числе оплата труда рабочих			5 315	2 870
58.1.1	D005-0120	Затраты труда на среднем, текущем ремонте и содержании автомобильных дорог, средний разряд - 2	чел.-ч	0,25758	4 632	1 193
58.1.2	D005-0130	Затраты труда на среднем, текущем ремонте и содержании автомобильных дорог, средний разряд - 3	чел.-ч	0,520884	5 536	2 884
58.1.3	D005-0160	Затраты труда на среднем, текущем ремонте и содержании автомобильных дорог, средний разряд - 6	чел.-ч	0,20034	9 447	1 893
58.2		машины и механизмы			19 420	10 487
		в том числе оплата труда машинистов			4 637	2 504
58.2.1	D315-101-0101	Электростанции передвижные мощностью 4 кВт	маш.-ч	0,17172	9 616	1 651
		в т.ч. затраты труда машинистов, экипаж 1 чел.	*чел.-ч*	*0,17172*	*3 179*	*546*
58.2.2	D321-211-0103	Машины маркировочные	маш.-ч	0,20034	18 985	3 803
		в т.ч. затраты труда машинистов, экипаж 1 чел.	*чел.-ч*	*0,20034*	*3 800*	*761*

1	2	3	4	5	6	7
58.2.3	D321-211-0201	Машины поливомоечные 6000 л	маш.-ч	0,11448	13 858	1 586
		в т.ч. затраты труда машинистов, экипаж 1 чел.	*чел.-ч*	*0,11448*	*3 800*	*435*
58.2.4	D331-101-0101	Автомобили бортовые до 5 т	маш.-ч	0,20034	17 193	3 444
		в т.ч. затраты труда машинистов, экипаж 1 чел.	*чел.-ч*	*0,20034*	*3 800*	*761*
58.2.5	D343-501-0201	Моечный аппарат высокого давления 1,6 кВт	маш.-ч	0,17172	5	1
59	**261-107-0448** *ССЦ РК 8.04-08-2025*	**Шнур полиамидный крученый, диаметром 2 мм ГОСТ 30454-97**	**т**	**0,000432**	**801 589**	**346**
60	**275-101-0302-0001** *ПрСЦ 12.2025 № 1-2*	**Эмаль для дорожной разметки СТ РК 2066-2010 АК-511 белая**	**кг**	**9,7335**	**614**	**5 976**
61	**251-103-0207** *ССЦ РК 8.04-08-2025*	**Микросферы стеклянные светоотражающие для дорожной разметки из краски размерами от 100 мкм до 600 мкм**	**кг**	**3,4776**	**410**	**1 426**
	Раздел 2.	**Ул. Дорожник, протяженностью 1,965 км**				**68 434 325,99**
		из них:				
		затраты на труд рабочих	тенге			7 576 138
		в том числе оплата труда рабочих	*тенге*			*3 827 638*
		машины и механизмы	тенге			19 903 997
		в том числе оплата труда машинистов	*тенге*			*4 743 226*
		материалы, изделия и конструкции	тенге			40 954 190
		нормативная трудоемкость	чел.-ч	2 682		
		Ремонт дорожной одежды с Км 0,00 по Км 0,175;				
62	**1220-0101-0601** *ЭСН РК 8.05-01-2022 Кзтр и Кзм=1,08 Изм. и доп. вып. 28*	**Покрытие асфальтобетонное. Срезка методом холодного фрезерования самоходными дорожными фрезами при ширине барабана 2000 мм, толщина слоя до 50 мм**	**$м^2$**	**787,5**	**515**	**405 563**
		из них:				
62.1		затраты на труд рабочих			51	40 163
		в том числе оплата труда рабочих			26	20 475
62.1.1	009-0133	Затраты труда рабочих (средний разряд работы 3,3). Работы по ремонту зданий и сооружений	чел.-ч	7,4025	5 429	40 188
62.2		машины и механизмы			464	365 400
		в том числе оплата труда машинистов			76	59 850
62.2.1	321-205-0202	Фрезы самоходные дорожные типа WIRTGEN шириной барабана от 1900 до 2010 мм	маш.-ч	2,46645	100 956	249 003
		в т.ч. затраты труда машинистов, экипаж 2 чел.	*чел.-ч*	*4,9329*	*9 875*	*24 356*
62.2.2	321-212-0301	Трактор с щетками дорожными навесными	маш.-ч	2,46645	11 229	27 696
		в т.ч. затраты труда машинистов, экипаж 1 чел.	*чел.-ч*	*2,46645*	*3 764*	*9 284*
62.2.3	332-101-0103	Автомобили-самосвалы общестроительные (дорожные) грузоподъёмностью 15 т	маш.-ч	4,5927	12 667	58 176
		в т.ч. затраты труда машинистов, экипаж 1 чел.	*чел.-ч*	*4,5927*	*3 764*	*17 287*
62.2.4	321-211-0201	Машины поливомоечные 6000 л	маш.-ч	1,44585	12 933	18 699
		в т.ч. затраты труда машинистов, экипаж 1 чел.	*чел.-ч*	*1,44585*	*3 149*	*4 553*
62.2.5	321-211-0301	Машина подметально-уборочная вакуумная малогабаритная	маш.-ч	0,08505	14 890	1 266
		в т.ч. затраты труда машинистов, экипаж 1 чел.	*чел.-ч*	*0,08505*	*2 636*	*224*
62.2.6	331-101-0201	Автомобили бортовые, грузопассажирские грузоподъёмностью до 1,5 т	маш.-ч	1,1907	8 360	9 954
		в т.ч. затраты труда машинистов, экипаж 1 чел.	*чел.-ч*	*1,1907*	*3 149*	*3 750*
63	**1220-0201-0101** *ЭСН РК 8.05-01-2022 Кзтр и Кзм=1,08 Изм. и доп. вып. 28*	**Основание щебеночное. Исправление профиля с добавлением 70% ПГС и 30% Щебня 20-40 мм, толщина 15 см**	**$м^2$**	**805**	**1 413**	**1 137 465**
		из них:				
63.1		затраты на труд рабочих			435	350 175
		в том числе оплата труда рабочих			224	180 320
63.1.1	009-0124	Затраты труда рабочих (средний разряд работы 2,4). Работы по ремонту зданий и сооружений	чел.-ч	75,9115	4 621	350 787
63.2		машины и механизмы			977	786 485
		в том числе оплата труда машинистов			257	206 885
63.2.1	321-101-0102	Катки дорожные самоходные гладкие массой 8 т	маш.-ч	9,82422	13 283	130 495
		в т.ч. затраты труда машинистов, экипаж 1 чел.	*чел.-ч*	*9,82422*	*3 764*	*36 978*
63.2.2	321-101-0104	Катки дорожные самоходные гладкие массой 13 т	маш.-ч	27,99468	16 657	466 307
		в т.ч. затраты труда машинистов, экипаж 1 чел.	*чел.-ч*	*27,99468*	*4 499*	*125 948*
63.2.3	334-101-0102	Тракторы на гусеничном ходу мощностью 79 кВт (108 л.с.)	маш.-ч	1,39104	11 930	16 595
		в т.ч. затраты труда машинистов, экипаж 1 чел.	*чел.-ч*	*1,39104*	*3 764*	*5 236*
63.2.4	311-201-0201	Автогрейдеры среднего типа мощностью от 88,9 до 117,6 кВт (от 121 до 160 л.с.), массой от 9,1 до 13 т	маш.-ч	5,04252	21 585	108 843
		в т.ч. затраты труда машинистов, экипаж 1 чел.	*чел.-ч*	*5,04252*	*4 499*	*22 686*
63.2.5	321-211-0201	Машины поливомоечные 6000 л	маш.-ч	4,43394	12 933	57 344
		в т.ч. затраты труда машинистов, экипаж 1 чел.	*чел.-ч*	*4,43394*	*3 149*	*13 962*
63.2.6	331-101-0101	Автомобили бортовые грузоподъёмностью до 5 т	маш.-ч	0,78246	8 932	6 989
		в т.ч. затраты труда машинистов, экипаж 1 чел.	*чел.-ч*	*0,78246*	*3 149*	*2 464*
63.3		материалы, изделия и конструкции			1	805
63.3.1	217-603-0104	Вода техническая	$м^3$	20,125	36	725
64	**211-601-0101** *ССЦ РК 8.04-08-2025*	**Смесь песчано-гравийная природная ГОСТ 23735-2014**	**$м^3$**	**103,1205**	**2 778**	**286 469**
65	**211-201-0406** *ССЦ РК 8.04-08-2025*	**Щебень из плотных горных пород для строительных работ М600 СТ РК 1284-2004 фракция 20-40 мм**	**$м^3$**	**45,6435**	**4 350**	**198 549**
66	**СРД-21-45-01** *Кзтр и Кзм=1,06*	**Подгрунтовка основания автогудронатором битумом нефтяной дорожный жидкий СТ РК 1551-2006 марки МГ 70/130. Расход 0,8 л/$м^2$**	**1 т вяжущего**	**0,56**	**274 223**	**153 565**
		из них:				
66.1		машины и механизмы			6 039	3 382
		в том числе оплата труда машинистов			1 410	790
66.1.1	D321-202-0102	Автогудронаторы, от 3500 до 7000 л	маш.-ч	0,10388	32 556	3 382
		в т.ч. затраты труда машинистов, экипаж 1 чел.	*чел.-ч*	*0,10388*	*7 600*	*789*
66.2		материалы, изделия и конструкции			268 184	150 183
66.2.1	216-201-0301	Битум нефтяной дорожный жидкий СТ РК 1551-2006 марки МГ 70/130	т	0,5768	258 125	148 887
67	**СРД-4-10-01** *Кзтр и Кзм=1,04*	**Устройство (ремонт) покрытия дорожной одежды из горячей асфальтобетонной смеси толщиной 4 см**	**100 $м^2$ покрытия**	**7**	**54 017**	**378 119**
		из них:				
67.1		затраты на труд рабочих			14 542	101 794
		в том числе оплата труда рабочих			6 993	48 951
67.1.1	D005-0110	Затраты труда на среднем, текущем ремонте и содержании автомобильных дорог, средний разряд - 1	чел.-ч	2,912	3 876	11 287

1	2	3	4	5	6	7
67.1.2	D005-0120	Затраты труда на среднем, текущем ремонте и содержании автомобильных дорог, средний разряд - 2	чел.-ч	2,912	4 632	13 488
67.1.3	D005-0130	Затраты труда на среднем, текущем ремонте и содержании автомобильных дорог, средний разряд - 3	чел.-ч	3,64	5 536	20 151
67.1.4	D005-0140	Затраты труда на среднем, текущем ремонте и содержании автомобильных дорог, средний разряд - 4	чел.-ч	3,64	6 613	24 071
67.1.5	D005-0150	Затраты труда на среднем, текущем ремонте и содержании автомобильных дорог, средний разряд - 5	чел.-ч	4,1496	7 904	32 798
67.2		машины и механизмы			39 124	273 868
		в том числе оплата труда машинистов			9 420	65 940
67.2.1	D315-102-0102	Компрессор передвижной с двигателем внутреннего сгорания давлением до 686 кПа (7 атм) 5 $м^3$/мин	маш.-ч	1,0192	8 129	8 285
		в т.ч. затраты труда машинистов, экипаж 1 чел.	*чел.-ч*	*1,0192*	*3 179*	*3 240*
67.2.2	D321-101-0102	Катки дорожные самоходные гладкие, 8 т	маш.-ч	2,548	15 644	39 861
		в т.ч. затраты труда машинистов, экипаж 1 чел.	*чел.-ч*	*2,548*	*3 800*	*9 682*
67.2.3	D321-101-0104	Катки дорожные самоходные гладкие, 13 т	маш.-ч	7,3528	19 625	144 299
		в т.ч. затраты труда машинистов, экипаж 1 чел.	*чел.-ч*	*7,3528*	*4 542*	*33 396*
67.2.4	D321-202-0201	Гудронаторы ручные	маш.-ч	1,3104	162	212
67.2.5	D321-209-0101	Асфальтоукладчик,типоразмер 3	маш.-ч	2,0384	37 864	77 182
		в т.ч. затраты труда машинистов, экипаж 2 чел.	*чел.-ч*	*4,0768*	*9 084*	*18 517*
67.2.6	D321-211-0201	Машины поливомоечные 6000 л	маш.-ч	0,2912	13 858	4 035
		в т.ч. затраты труда машинистов, экипаж 1 чел.	*чел.-ч*	*0,2912*	*3 800*	*1 107*
67.3		материалы, изделия и конструкции			351	2 457
67.3.1	216-201-0301	Битум нефтяной дорожный жидкий СТ РК 1551-2006 марки МГ 70/130	т	0,00952	258 125	2 457
68	**212-501-0204** ***ССЦ РК 8.04-08-2025***	**Смеси асфальтобетонные горячие плотные мелкозернистые СТ РК 1225-2019 типа Б, марки II**	**т**	**68,32**	**21 519**	**1 470 178**
69	**СРД-4-11-01** ***Кзтр и Кзм=1,04*** ***К=4***	**добавлять на каждый 0,5 см изменения толщины слоя к норме СРД-4-10**	**100 $м^2$ покрытия**	**7**	**3 672**	**25 704**
		из них:				
69.1		затраты на труд рабочих			3 515	24 605
		в том числе оплата труда рабочих			1 689	11 823
69.1.1	D005-0130	Затраты труда на среднем, текущем ремонте и содержании автомобильных дорог, средний разряд - 3	чел.-ч	1,7472	5 536	9 673
69.1.2	D005-0140	Затраты труда на среднем, текущем ремонте и содержании автомобильных дорог, средний разряд - 4	чел.-ч	1,456	6 613	9 629
69.1.3	D005-0150	Затраты труда на среднем, текущем ремонте и содержании автомобильных дорог, средний разряд - 5	чел.-ч	0,6699	7 904	5 295
69.2		машины и механизмы			12	84
69.2.1	D321-202-0201	Гудронаторы ручные	маш.-ч	0,52416	162	85
69.3		материалы, изделия и конструкции			145	1 015
69.3.1	216-201-0301	Битум нефтяной дорожный жидкий СТ РК 1551-2006 марки МГ 70/130	т	0,00392	258 125	1 012
70	**212-501-0204** ***ССЦ РК 8.04-08-2025***	**Смеси асфальтобетонные горячие плотные мелкозернистые СТ РК 1225-2019 типа Б, марки II**	**т**	**33,88**	**21 519**	**729 064**
71	**1127-0701-0111** ***ЭСН РК 8.04-01-2024 Кзтр и Кзм=1,08***	**Укрепление обочины фрезматом, толщина 10 см**	**$м^2$ покрытия обочин**	**175**	**600**	**105 000**
		из них:				
71.1		затраты на труд рабочих			162	28 350
		в том числе оплата труда рабочих			83	14 525
71.1.1	005-0125	Затраты труда рабочих (средний разряд работы 2,5). Специальные строительные и монтажные работы по устройству линейных сооружений	чел.-ч	5,985	4 741	28 375
71.2		машины и механизмы			438	76 650
		в том числе оплата труда машинистов			113	19 775
71.2.1	321-101-0102	Катки дорожные самоходные гладкие массой 8 т	маш.-ч	2,7594	13 283	36 653
		в т.ч. затраты труда машинистов, экипаж 1 чел.	*чел.-ч*	*2,7594*	*3 764*	*10 386*
71.2.2	311-201-0201	Автогрейдеры среднего типа мощностью от 88,9 до 117,6 кВт (от 121 до 160 л.с.), массой от 9,1 до 13 т	маш.-ч	0,74088	21 585	15 992
		в т.ч. затраты труда машинистов, экипаж 1 чел.	*чел.-ч*	*0,74088*	*4 499*	*3 333*
71.2.3	314-503-0601	Автопогрузчики, грузоподъёмность 5 т	маш.-ч	1,54602	12 161	18 801
		в т.ч. затраты труда машинистов, экипаж 1 чел.	*чел.-ч*	*1,54602*	*3 149*	*4 868*
71.2.4	321-101-0201	Катки дорожные самоходные на пневмоколесном ходу массой 16 т	маш.-ч	0,1701	18 476	3 143
		в т.ч. затраты труда машинистов, экипаж 1 чел.	*чел.-ч*	*0,1701*	*4 499*	*765*
71.2.5	321-211-0201	Машины поливомоечные 6000 л	маш.-ч	0,17199	12 933	2 224
		в т.ч. затраты труда машинистов, экипаж 1 чел.	*чел.-ч*	*0,17199*	*3 149*	*542*
		Ремонт дорожной одежды с Км 0,175 по Км 0,540;				
72	**1220-0101-0601** ***ЭСН РК 8.05-01-2022 Кзтр и Кзм=1,08*** ***Изм. и доп. вып. 28***	**Покрытие асфальтобетонное. Срезка методом холодного фрезерования самоходными дорожными фрезами при ширине барабана 2000 мм, толщина слоя до 50 мм**	**$м^2$**	**1 642,5**	**515**	**845 888**
		из них:				
72.1		затраты на труд рабочих			51	83 768
		в том числе оплата труда рабочих			26	42 705
72.1.1	009-0133	Затраты труда рабочих (средний разряд работы 3,3). Работы по ремонту зданий и сооружений	чел.-ч	15,4395	5 429	83 821
72.2		машины и механизмы			464	762 120
		в том числе оплата труда машинистов			76	124 830
72.2.1	321-205-0202	Фрезы самоходные дорожные типа WIRTGEN шириной барабана от 1900 до 2010 мм	маш.-ч	5,14431	100 956	519 349
		в т.ч. затраты труда машинистов, экипаж 2 чел.	*чел.-ч*	*10,28862*	*9 875*	*50 800*
72.2.2	321-212-0301	Трактор с щетками дорожными навесными	маш.-ч	5,14431	11 229	57 765
		в т.ч. затраты труда машинистов, экипаж 1 чел.	*чел.-ч*	*5,14431*	*3 764*	*19 363*
72.2.3	332-101-0103	Автомобили-самосвалы общестроительные (дорожные) грузоподъёмностью 15 т	маш.-ч	9,57906	12 667	121 338
		в т.ч. затраты труда машинистов, экипаж 1 чел.	*чел.-ч*	*9,57906*	*3 764*	*36 056*
72.2.4	321-211-0201	Машины поливомоечные 6000 л	маш.-ч	3,01563	12 933	39 001
		в т.ч. затраты труда машинистов, экипаж 1 чел.	*чел.-ч*	*3,01563*	*3 149*	*9 496*
72.2.5	321-211-0301	Машина подметально-уборочная вакуумная малогабаритная	маш.-ч	0,17739	14 890	2 641
		в т.ч. затраты труда машинистов, экипаж 1 чел.	*чел.-ч*	*0,17739*	*2 636*	*468*
72.2.6	331-101-0201	Автомобили бортовые, грузопассажирские грузоподъёмностью до 1,5 т	маш.-ч	2,48346	8 360	20 762
		в т.ч. затраты труда машинистов, экипаж 1 чел.	*чел.-ч*	*2,48346*	*3 149*	*7 820*

1	2	3	4	5	6	7
73	**1220-0201-0101** ***ЭСН РК 8.05-01-2022 Кзтр и Кзм=1,08 Изм. и доп. вып. 28***	**Основание щебеночное. Исправление профиля с добавлением 70% ПГС и 30% Щебня 20-40 мм, толщина 15 см**	**$м^2$**	**1 861,5**	**1 413**	**2 630 300**
		из них:				
73.1		затраты на труд рабочих			435	809 753
		в том числе оплата труда рабочих			224	416 976
73.1.1	009-0124	Затраты труда рабочих (средний разряд работы 2,4). Работы по ремонту зданий и сооружений	чел.-ч	175,53945	4 621	811 168
73.2		машины и механизмы			977	1 818 686
		в том числе оплата труда машинистов			257	478 406
73.2.1	321-101-0102	Катки дорожные самоходные гладкие массой 8 т	маш.-ч	22,717746	13 283	301 760
		в т.ч. затраты труда машинистов, экипаж 1 чел.	*чел.-ч*	*22,717746*	*3 764*	*85 510*
73.2.2	321-101-0104	Катки дорожные самоходные гладкие массой 13 т	маш.-ч	64,735524	16 657	1 078 300
		в т.ч. затраты труда машинистов, экипаж 1 чел.	*чел.-ч*	*64,735524*	*4 499*	*291 245*
73.2.3	334-101-0102	Тракторы на гусеничном ходу мощностью 79 кВт (108 л.с.)	маш.-ч	3,216672	11 930	38 375
		в т.ч. затраты труда машинистов, экипаж 1 чел.	*чел.-ч*	*3,216672*	*3 764*	*12 108*
73.2.4	311-201-0201	Автогрейдеры среднего типа мощностью от 88,9 до 117,6 кВт (от 121 до 160 л.с.), массой от 9,1 до 13 т	маш.-ч	11,660436	21 585	251 691
		в т.ч. затраты труда машинистов, экипаж 1 чел.	*чел.-ч*	*11,660436*	*4 499*	*52 460*
73.2.5	321-211-0201	Машины поливомоечные 6000 л	маш.-ч	10,253142	12 933	132 604
		в т.ч. затраты труда машинистов, экипаж 1 чел.	*чел.-ч*	*10,253142*	*3 149*	*32 287*
73.2.6	331-101-0101	Автомобили бортовые грузоподъёмностью до 5 т	маш.-ч	1,809378	8 932	16 161
		в т.ч. затраты труда машинистов, экипаж 1 чел.	*чел.-ч*	*1,809378*	*3 149*	*5 698*
73.3		материалы, изделия и конструкции			1	1 861
73.3.1	217-603-0104	Вода техническая	$м^3$	46,5375	36	1 675
74	**211-601-0101** ***ССЦ РК 8.04-08-2025***	**Смесь песчано-гравийная природная ГОСТ 23735-2014**	**$м^3$**	**238,45815**	**2 778**	**662 437**
75	**211-201-0406** ***ССЦ РК 8.04-08-2025***	**Щебень из плотных горных пород для строительных работ М600 СТ РК 1284-2004 фракция 20-40 мм**	**$м^3$**	**105,54705**	**4 350**	**459 130**
76	**СРД-21-45-01** ***Кзтр и Кзм=1,06***	**Подгрунтовка основания автогудронатором битумом нефтяной дорожный жидкий СТ РК 1551-2006 марки МГ 70/130. Расход 0,8 л/$м^2$**	**1 т вяжущего**	**1,314**	**274 223**	**360 329**
		из них:				
76.1		машины и механизмы			6 039	7 935
		в том числе оплата труда машинистов			1 410	1 853
76.1.1	D321-202-0102	Автогудронаторы, от 3500 до 7000 л	маш.-ч	0,243747	32 556	7 935
		в т.ч. затраты труда машинистов, экипаж 1 чел.	*чел.-ч*	*0,243747*	*7 600*	*1 852*
76.2		материалы, изделия и конструкции			268 184	352 393
76.2.1	216-201-0301	Битум нефтяной дорожный жидкий СТ РК 1551-2006 марки МГ 70/130	т	1,35342	258 125	349 352
77	**СРД-4-10-01** ***Кзтр и Кзм=1,04***	**Устройство (ремонт) покрытия дорожной одежды из горячей асфальтобетонной смеси толщиной 4 см**	**100 $м^2$ покрытия**	**16,425**	**54 017**	**887 229**
		из них:				
77.1		затраты на труд рабочих			14 542	238 852
		в том числе оплата труда рабочих			6 993	114 860
77.1.1	D005-0110	Затраты труда на среднем, текущем ремонте и содержании автомобильных дорог, средний разряд - 1	чел.-ч	6,8328	3 876	26 484
77.1.2	D005-0120	Затраты труда на среднем, текущем ремонте и содержании автомобильных дорог, средний разряд - 2	чел.-ч	6,8328	4 632	31 650
77.1.3	D005-0130	Затраты труда на среднем, текущем ремонте и содержании автомобильных дорог, средний разряд - 3	чел.-ч	8,541	5 536	47 283
77.1.4	D005-0140	Затраты труда на среднем, текущем ремонте и содержании автомобильных дорог, средний разряд - 4	чел.-ч	8,541	6 613	56 482
77.1.5	D005-0150	Затраты труда на среднем, текущем ремонте и содержании автомобильных дорог, средний разряд - 5	чел.-ч	9,73674	7 904	76 959
77.2		машины и механизмы			39 124	642 612
		в том числе оплата труда машинистов			9 420	154 724
77.2.1	D315-102-0102	Компрессор передвижной с двигателем внутреннего сгорания давлением до 686 кПа (7 атм) 5 $м^3$/мин	маш.-ч	2,39148	8 129	19 440
		в т.ч. затраты труда машинистов, экипаж 1 чел.	*чел.-ч*	*2,39148*	*3 179*	*7 603*
77.2.2	D321-101-0102	Катки дорожные самоходные гладкие, 8 т	маш.-ч	5,9787	15 644	93 531
		в т.ч. затраты труда машинистов, экипаж 1 чел.	*чел.-ч*	*5,9787*	*3 800*	*22 719*
77.2.3	D321-101-0104	Катки дорожные самоходные гладкие, 13 т	маш.-ч	17,25282	19 625	338 587
		в т.ч. затраты труда машинистов, экипаж 1 чел.	*чел.-ч*	*17,25282*	*4 542*	*78 362*
77.2.4	D321-202-0201	Гудронаторы ручные	маш.-ч	3,07476	162	498
77.2.5	D321-209-0101	Асфальтоукладчик,типоразмер 3	маш.-ч	4,78296	37 864	181 102
		в т.ч. затраты труда машинистов, экипаж 2 чел.	*чел.-ч*	*9,56592*	*9 084*	*43 448*
77.2.6	D321-211-0201	Машины поливомоечные 6000 л	маш.-ч	0,68328	13 858	9 469
		в т.ч. затраты труда машинистов, экипаж 1 чел.	*чел.-ч*	*0,68328*	*3 800*	*2 596*
77.3		материалы, изделия и конструкции			351	5 765
77.3.1	216-201-0301	Битум нефтяной дорожный жидкий СТ РК 1551-2006 марки МГ 70/130	т	0,022338	258 125	5 766
78	**212-501-0204** ***ССЦ РК 8.04-08-2025***	**Смеси асфальтобетонные горячие плотные мелкозернистые СТ РК 1225-2019 типа Б, марки II**	**т**	**160,308**	**21 519**	**3 449 668**
79	**СРД-4-11-01** ***Кзтр и Кзм=1,04 К=4***	**добавлять на каждый 0,5 см изменения толщины слоя к норме СРД-4-10**	**100 $м^2$ покрытия**	**16,425**	**3 672**	**60 313**
		из них:				
79.1		затраты на труд рабочих			3 515	57 734
		в том числе оплата труда рабочих			1 689	27 742
79.1.1	D005-0130	Затраты труда на среднем, текущем ремонте и содержании автомобильных дорог, средний разряд - 3	чел.-ч	4,09968	5 536	22 696
79.1.2	D005-0140	Затраты труда на среднем, текущем ремонте и содержании автомобильных дорог, средний разряд - 4	чел.-ч	3,4164	6 613	22 593
79.1.3	D005-0150	Затраты труда на среднем, текущем ремонте и содержании автомобильных дорог, средний разряд - 5	чел.-ч	1,5718725	7 904	12 424
79.2		машины и механизмы			12	197
79.2.1	D321-202-0201	Гудронаторы ручные	маш.-ч	1,229904	162	199
79.3		материалы, изделия и конструкции			145	2 382
79.3.1	216-201-0301	Битум нефтяной дорожный жидкий СТ РК 1551-2006 марки МГ 70/130	т	0,009198	258 125	2 374
80	**212-501-0204** ***ССЦ РК 8.04-08-2025***	**Смеси асфальтобетонные горячие плотные мелкозернистые СТ РК 1225-2019 типа Б, марки II**	**т**	**79,497**	**21 519**	**1 710 696**
81	**1127-0701-0111** ***ЭСН РК 8.04-01-2024 Кзтр и Кзм=1,08***	**Укрепление обочины фрезматом, толщина 10 см**	**$м^2$ покрытия обочин**	**365**	**600**	**219 000**

1	2	3	4	5	6	7
		из них:				
81.1		затраты на труд рабочих			162	59 130
		в том числе оплата труда рабочих			83	30 295
81.1.1	005-0125	Затраты труда рабочих (средний разряд работы 2,5). Специальные строительные и монтажные работы по устройству линейных сооружений	чел.-ч	12,483	4 741	59 182
81.2		машины и механизмы			438	159 870
		в том числе оплата труда машинистов			113	41 245
81.2.1	321-101-0102	Катки дорожные самоходные гладкие массой 8 т	маш.-ч	5,75532	13 283	76 448
		в т.ч. затраты труда машинистов, экипаж 1 чел.	*чел.-ч*	*5,75532*	*3 764*	*21 663*
81.2.2	311-201-0201	Автогрейдеры среднего типа мощностью от 88,9 до 117,6 кВт (от 121 до 160 л.с.), массой от 9,1 до 13 т	маш.-ч	1,545264	21 585	33 355
		в т.ч. затраты труда машинистов, экипаж 1 чел.	*чел.-ч*	*1,545264*	*4 499*	*6 952*
81.2.3	314-503-0601	Автопогрузчики, грузоподъёмность 5 т	маш.-ч	3,224556	12 161	39 214
		в т.ч. затраты труда машинистов, экипаж 1 чел.	*чел.-ч*	*3,224556*	*3 149*	*10 154*
81.2.4	321-101-0201	Катки дорожные самоходные на пневмоколесном ходу массой 16 т	маш.-ч	0,35478	18 476	6 555
		в т.ч. затраты труда машинистов, экипаж 1 чел.	*чел.-ч*	*0,35478*	*4 499*	*1 596*
81.2.5	321-211-0201	Машины поливомоечные 6000 л	маш.-ч	0,358722	12 933	4 639
		в т.ч. затраты труда машинистов, экипаж 1 чел.	*чел.-ч*	*0,358722*	*3 149*	*1 130*
		Ремонт дорожной одежды с Км 0,540 по Км 0,827;				
82	**1220-0101-0601** ***ЭСН РК 8.05-01-2022 Кзтр и Кзм=1,08 Изм. и доп. вып. 28***	**Покрытие асфальтобетонное. Срезка методом холодного фрезерования самоходными дорожными фрезами при ширине барабана 2000 мм, толщина слоя до 50 мм**	**$м^2$**	**1 435**	**515**	**739 025**
		из них:				
82.1		затраты на труд рабочих			51	73 185
		в том числе оплата труда рабочих			26	37 310
82.1.1	009-0133	Затраты труда рабочих (средний разряд работы 3,3). Работы по ремонту зданий и сооружений	чел.-ч	13,489	5 429	73 232
82.2		машины и механизмы			464	665 840
		в том числе оплата труда машинистов			76	109 060
82.2.1	321-205-0202	Фрезы самоходные дорожные типа WIRTGEN шириной барабана от 1900 до 2010 мм	маш.-ч	4,49442	100 956	453 739
		в т.ч. затраты труда машинистов, экипаж 2 чел.	*чел.-ч*	*8,98884*	*9 875*	*44 382*
82.2.2	321-212-0301	Трактор с щетками дорожными навесными	маш.-ч	4,49442	11 229	50 468
		в т.ч. затраты труда машинистов, экипаж 1 чел.	*чел.-ч*	*4,49442*	*3 764*	*16 917*
82.2.3	332-101-0103	Автомобили-самосвалы общестроительные (дорожные) грузоподъёмностью 15 т	маш.-ч	8,36892	12 667	106 009
		в т.ч. затраты труда машинистов, экипаж 1 чел.	*чел.-ч*	*8,36892*	*3 764*	*31 501*
82.2.4	321-211-0201	Машины поливомоечные 6000 л	маш.-ч	2,63466	12 933	34 074
		в т.ч. затраты труда машинистов, экипаж 1 чел.	*чел.-ч*	*2,63466*	*3 149*	*8 297*
82.2.5	321-211-0301	Машина подметально-уборочная вакуумная малогабаритная	маш.-ч	0,15498	14 890	2 308
		в т.ч. затраты труда машинистов, экипаж 1 чел.	*чел.-ч*	*0,15498*	*2 636*	*409*
82.2.6	331-101-0201	Автомобили бортовые, грузопассажирские грузоподъёмностью до 1,5 т	маш.-ч	2,16972	8 360	18 139
		в т.ч. затраты труда машинистов, экипаж 1 чел.	*чел.-ч*	*2,16972*	*3 149*	*6 832*
83	**1220-0201-0101** ***ЭСН РК 8.05-01-2022 Кзтр и Кзм=1,08 Изм. и доп. вып. 28***	**Основание щебеночное. Исправление профиля с добавлением 70% ПГС и 30% Щебня 20-40 мм, толщина 15 см**	**$м^2$**	**1 607,2**	**1 413**	**2 270 974**
		из них:				
83.1		затраты на труд рабочих			435	699 132
		в том числе оплата труда рабочих			224	360 013
83.1.1	009-0124	Затраты труда рабочих (средний разряд работы 2,4). Работы по ремонту зданий и сооружений	чел.-ч	151,55896	4 621	700 354
83.2		машины и механизмы			977	1 570 234
		в том числе оплата труда машинистов			257	413 050
83.2.1	321-101-0102	Катки дорожные самоходные гладкие массой 8 т	маш.-ч	19,6142688	13 283	260 536
		в т.ч. затраты труда машинистов, экипаж 1 чел.	*чел.-ч*	*19,6142688*	*3 764*	*73 828*
83.2.2	321-101-0104	Катки дорожные самоходные гладкие массой 13 т	маш.-ч	55,8919872	16 657	930 993
		в т.ч. затраты труда машинистов, экипаж 1 чел.	*чел.-ч*	*55,8919872*	*4 499*	*251 458*
83.2.3	334-101-0102	Тракторы на гусеничном ходу мощностью 79 кВт (108 л.с.)	маш.-ч	2,7772416	11 930	33 132
		в т.ч. затраты труда машинистов, экипаж 1 чел.	*чел.-ч*	*2,7772416*	*3 764*	*10 454*
83.2.4	311-201-0201	Автогрейдеры среднего типа мощностью от 88,9 до 117,6 кВт (от 121 до 160 л.с.), массой от 9,1 до 13 т	маш.-ч	10,0675008	21 585	217 307
		в т.ч. затраты труда машинистов, экипаж 1 чел.	*чел.-ч*	*10,0675008*	*4 499*	*45 294*
83.2.5	321-211-0201	Машины поливомоечные 6000 л	маш.-ч	8,8524576	12 933	114 489
		в т.ч. затраты труда машинистов, экипаж 1 чел.	*чел.-ч*	*8,8524576*	*3 149*	*27 876*
83.2.6	331-101-0101	Автомобили бортовые грузоподъёмностью до 5 т	маш.-ч	1,5621984	8 932	13 954
		в т.ч. затраты труда машинистов, экипаж 1 чел.	*чел.-ч*	*1,5621984*	*3 149*	*4 919*
83.3		материалы, изделия и конструкции			1	1 608
83.3.1	217-603-0104	Вода техническая	$м^3$	40,18	36	1 446
84	**211-601-0101** ***ССЦ РК 8.04-08-2025***	**Смесь песчано-гравийная природная ГОСТ 23735-2014**	**$м^3$**	**205,88232**	**2 778**	**571 941**
85	**211-201-0406** ***ССЦ РК 8.04-08-2025***	**Щебень из плотных горных пород для строительных работ М600 СТ РК 1284-2004 фракция 20-40 мм**	**$м^3$**	**91,12824**	**4 350**	**396 408**
86	**СРД-21-45-01** ***Кзтр и Кзм=1,06***	**Подгрунтовка основания автогудронатором битумом нефтяной дорожный жидкий СТ РК 1551-2006 марки МГ 70/130. Расход 0,8 л/$м^2$**	**1 т вяжущего**	**1,148**	**274 223**	**314 808**
		из них:				
86.1		машины и механизмы			6 039	6 933
		в том числе оплата труда машинистов			1 410	1 619
86.1.1	D321-202-0102	Автогудронаторы, от 3500 до 7000 л	маш.-ч	0,212954	32 556	6 933
		в т.ч. затраты труда машинистов, экипаж 1 чел.	*чел.-ч*	*0,212954*	*7 600*	*1 618*
86.2		материалы, изделия и конструкции			268 184	307 875
86.2.1	216-201-0301	Битум нефтяной дорожный жидкий СТ РК 1551-2006 марки МГ 70/130	т	1,18244	258 125	305 217
87	**СРД-4-10-01** ***Кзтр и Кзм=1,04***	**Устройство (ремонт) покрытия дорожной одежды из горячей асфальтобетонной смеси толщиной 4 см**	**100 $м^2$ покрытия**	**14,35**	**54 017**	**775 144**
		из них:				
87.1		затраты на труд рабочих			14 542	208 678
		в том числе оплата труда рабочих			6 993	100 350
87.1.1	D005-0110	Затраты труда на среднем, текущем ремонте и содержании автомобильных дорог, средний разряд - 1	чел.-ч	5,9696	3 876	23 138
87.1.2	D005-0120	Затраты труда на среднем, текущем ремонте и содержании автомобильных дорог, средний разряд - 2	чел.-ч	5,9696	4 632	27 651

1	2	3	4	5	6	7
87.1.3	D005-0130	Затраты труда на среднем, текущем ремонте и содержании автомобильных дорог, средний разряд - 3	чел.-ч	7,462	5 536	41 310
87.1.4	D005-0140	Затраты труда на среднем, текущем ремонте и содержании автомобильных дорог, средний разряд - 4	чел.-ч	7,462	6 613	49 346
87.1.5	D005-0150	Затраты труда на среднем, текущем ремонте и содержании автомобильных дорог, средний разряд - 5	чел.-ч	8,50668	7 904	67 237
87.2		машины и механизмы			39 124	561 429
		в том числе оплата труда машинистов			9 420	135 177
87.2.1	D315-102-0102	Компрессор передвижной с двигателем внутреннего сгорания давлением до 686 кПа (7 атм) 5 $м^3$/мин	маш.-ч	2,08936	8 129	16 984
		в т.ч. затраты труда машинистов, экипаж 1 чел.	*чел.-ч*	*2,08936*	*3 179*	*6 642*
87.2.2	D321-101-0102	Катки дорожные самоходные гладкие, 8 т	маш.-ч	5,2234	15 644	81 715
		в т.ч. затраты труда машинистов, экипаж 1 чел.	*чел.-ч*	*5,2234*	*3 800*	*19 849*
87.2.3	D321-101-0104	Катки дорожные самоходные гладкие, 13 т	маш.-ч	15,07324	19 625	295 812
		в т.ч. затраты труда машинистов, экипаж 1 чел.	*чел.-ч*	*15,07324*	*4 542*	*68 463*
87.2.4	D321-202-0201	Гудронаторы ручные	маш.-ч	2,68632	162	435
87.2.5	D321-209-0101	Асфальтоукладчик,типоразмер 3	маш.-ч	4,17872	37 864	158 223
		в т.ч. затраты труда машинистов, экипаж 2 чел.	*чел.-ч*	*8,35744*	*9 084*	*37 959*
87.2.6	D321-211-0201	Машины поливомоечные 6000 л	маш.-ч	0,59696	13 858	8 273
		в т.ч. затраты труда машинистов, экипаж 1 чел.	*чел.-ч*	*0,59696*	*3 800*	*2 268*
87.3		материалы, изделия и конструкции			351	5 037
87.3.1	216-201-0301	Битум нефтяной дорожный жидкий СТ РК 1551-2006 марки МГ 70/130	т	0,019516	258 125	5 038
88	**212-501-0204** ***ССЦ РК 8.04-08-2025***	**Смеси асфальтобетонные горячие плотные мелкозернистые СТ РК 1225-2019 типа Б, марки II**	**т**	**140,056**	**21 519**	**3 013 865**
89	**СРД-4-11-01** ***Кзтр и Кзм=1,04*** ***К=4***	**добавлять на каждый 0,5 см изменения толщины слоя к норме СРД-4-10**	**100 $м^2$ покрытия**	**14,35**	**3 672**	**52 693**
		из них:				
89.1		затраты на труд рабочих			3 515	50 440
		в том числе оплата труда рабочих			1 689	24 237
89.1.1	D005-0130	Затраты труда на среднем, текущем ремонте и содержании автомобильных дорог, средний разряд - 3	чел.-ч	3,58176	5 536	19 829
89.1.2	D005-0140	Затраты труда на среднем, текущем ремонте и содержании автомобильных дорог, средний разряд - 4	чел.-ч	2,9848	6 613	19 738
89.1.3	D005-0150	Затраты труда на среднем, текущем ремонте и содержании автомобильных дорог, средний разряд - 5	чел.-ч	1,373295	7 904	10 855
89.2		машины и механизмы			12	172
89.2.1	D321-202-0201	Гудронаторы ручные	маш.-ч	1,074528	162	174
89.3		материалы, изделия и конструкции			145	2 081
89.3.1	216-201-0301	Битум нефтяной дорожный жидкий СТ РК 1551-2006 марки МГ 70/130	т	0,008036	258 125	2 074
90	**212-501-0204** ***ССЦ РК 8.04-08-2025***	**Смеси асфальтобетонные горячие плотные мелкозернистые СТ РК 1225-2019 типа Б, марки II**	**т**	**69,454**	**21 519**	**1 494 581**
91	**1127-0701-0111** ***ЭСН РК 8.04-01-2024 Кзтр и Кзм=1,08***	**Укрепление обочины фрезматом, толщина 10 см**	**$м^2$ покрытия обочин**	**287**	**600**	**172 200**
		из них:				
91.1		затраты на труд рабочих			162	46 494
		в том числе оплата труда рабочих			83	23 821
91.1.1	005-0125	Затраты труда рабочих (средний разряд работы 2,5). Специальные строительные и монтажные работы по устройству линейных сооружений	чел.-ч	9,8154	4 741	46 535
91.2		машины и механизмы			438	125 706
		в том числе оплата труда машинистов			113	32 431
91.2.1	321-101-0102	Катки дорожные самоходные гладкие массой 8 т	маш.-ч	4,525416	13 283	60 111
		в т.ч. затраты труда машинистов, экипаж 1 чел.	*чел.-ч*	*4,525416*	*3 764*	*17 034*
91.2.2	311-201-0201	Автогрейдеры среднего типа мощностью от 88,9 до 117,6 кВт (от 121 до 160 л.с.), массой от 9,1 до 13 т	маш.-ч	1,2150432	21 585	26 227
		в т.ч. затраты труда машинистов, экипаж 1 чел.	*чел.-ч*	*1,2150432*	*4 499*	*5 466*
91.2.3	314-503-0601	Автопогрузчики, грузоподъёмность 5 т	маш.-ч	2,5354728	12 161	30 834
		в т.ч. затраты труда машинистов, экипаж 1 чел.	*чел.-ч*	*2,5354728*	*3 149*	*7 984*
91.2.4	321-101-0201	Катки дорожные самоходные на пневмоколесном ходу массой 16 т	маш.-ч	0,278964	18 476	5 154
		в т.ч. затраты труда машинистов, экипаж 1 чел.	*чел.-ч*	*0,278964*	*4 499*	*1 255*
91.2.5	321-211-0201	Машины поливомоечные 6000 л	маш.-ч	0,2820636	12 933	3 648
		в т.ч. затраты труда машинистов, экипаж 1 чел.	*чел.-ч*	*0,2820636*	*3 149*	*888*
		Ремонт дорожной одежды с Км 0,827 по Км 1,170;				
92	**1220-0201-0101** ***ЭСН РК 8.05-01-2022 Кзтр и Кзм=1,08*** ***Изм. и доп. вып. 28***	**Основание щебеночное. Исправление профиля с добавлением 70% ПГС и 30% Щебня 20-40 мм, толщина 15 см**	**$м^2$**	**1 749,3**	**1 413**	**2 471 761**
		из них:				
92.1		затраты на труд рабочих			435	760 946
		в том числе оплата труда рабочих			224	391 843
92.1.1	009-0124	Затраты труда рабочих (средний разряд работы 2,4). Работы по ремонту зданий и сооружений	чел.-ч	164,95899	4 621	762 275
92.2		машины и механизмы			977	1 709 066
		в том числе оплата труда машинистов			257	449 570
92.2.1	321-101-0102	Катки дорожные самоходные гладкие массой 8 т	маш.-ч	21,3484572	13 283	283 572
		в т.ч. затраты труда машинистов, экипаж 1 чел.	*чел.-ч*	*21,3484572*	*3 764*	*80 356*
92.2.2	321-101-0104	Катки дорожные самоходные гладкие массой 13 т	маш.-ч	60,8336568	16 657	1 013 306
		в т.ч. затраты труда машинистов, экипаж 1 чел.	*чел.-ч*	*60,8336568*	*4 499*	*273 691*
92.2.3	334-101-0102	Тракторы на гусеничном ходу мощностью 79 кВт (108 л.с.)	маш.-ч	3,0227904	11 930	36 062
		в т.ч. затраты труда машинистов, экипаж 1 чел.	*чел.-ч*	*3,0227904*	*3 764*	*11 378*
92.2.4	311-201-0201	Автогрейдеры среднего типа мощностью от 88,9 до 117,6 кВт (от 121 до 160 л.с.), массой от 9,1 до 13 т	маш.-ч	10,9576152	21 585	236 520
		в т.ч. затраты труда машинистов, экипаж 1 чел.	*чел.-ч*	*10,9576152*	*4 499*	*49 298*
92.2.5	321-211-0201	Машины поливомоечные 6000 л	маш.-ч	9,6351444	12 933	124 611
		в т.ч. затраты труда машинистов, экипаж 1 чел.	*чел.-ч*	*9,6351444*	*3 149*	*30 341*
92.2.6	331-101-0101	Автомобили бортовые грузоподъёмностью до 5 т	маш.-ч	1,7003196	8 932	15 187
		в т.ч. затраты труда машинистов, экипаж 1 чел.	*чел.-ч*	*1,7003196*	*3 149*	*5 354*
92.3		материалы, изделия и конструкции			1	1 749
92.3.1	217-603-0104	Вода техническая	$м^3$	43,7325	36	1 574
93	**211-601-0101** ***ССЦ РК 8.04-08-2025***	**Смесь песчано-гравийная природная ГОСТ 23735-2014**	**$м^3$**	**224,08533**	**2 778**	**622 509**
94	**211-201-0406** ***ССЦ РК 8.04-08-2025***	**Щебень из плотных горных пород для строительных работ М600 СТ РК 1284-2004 фракция 20-40 мм**	**$м^3$**	**99,18531**	**4 350**	**431 456**

1	2	3	4	5	6	7
95	**СРД-21-45-01** ***Кзтр и Кзм=1,06***	**Подгрунтовка основания автогудронатором битумом нефтяной дорожный жидкий СТ РК 1551-2006 марки МГ 70/130. Расход 0,8 л/м^2**	**1 т вяжущего**	**1,2348**	**274 223**	**338 611**
		из них:				
95.1		машины и механизмы			6 039	7 457
		в том числе оплата труда машинистов			1 410	1 741
95.1.1	D321-202-0102	Автогудронаторы, от 3500 до 7000 л	маш.-ч	0,2290554	32 556	7 457
		в т.ч. затраты труда машинистов, экипаж 1 чел.	*чел.-ч*	*0,2290554*	*7 600*	*1 741*
95.2		материалы, изделия и конструкции			268 184	331 154
95.2.1	216-201-0301	Битум нефтяной дорожный жидкий СТ РК 1551-2006 марки МГ 70/130	т	1,271844	258 125	328 295
96	**СРД-4-10-01** ***Кзтр и Кзм=1,04***	**Устройство (ремонт) покрытия дорожной одежды из горячей асфальтобетонной смеси толщиной 4 см**	**100 м^2 покрытия**	**15,435**	**54 017**	**833 752**
		из них:				
96.1		затраты на труд рабочих			14 542	224 456
		в том числе оплата труда рабочих			6 993	107 937
96.1.1	D005-0110	Затраты труда на среднем, текущем ремонте и содержании автомобильных дорог, средний разряд - 1	чел.-ч	6,42096	3 876	24 888
96.1.2	D005-0120	Затраты труда на среднем, текущем ремонте и содержании автомобильных дорог, средний разряд - 2	чел.-ч	6,42096	4 632	29 742
96.1.3	D005-0130	Затраты труда на среднем, текущем ремонте и содержании автомобильных дорог, средний разряд - 3	чел.-ч	8,0262	5 536	44 433
96.1.4	D005-0140	Затраты труда на среднем, текущем ремонте и содержании автомобильных дорог, средний разряд - 4	чел.-ч	8,0262	6 613	53 077
96.1.5	D005-0150	Затраты труда на среднем, текущем ремонте и содержании автомобильных дорог, средний разряд - 5	чел.-ч	9,149868	7 904	72 321
96.2		машины и механизмы			39 124	603 879
		в том числе оплата труда машинистов			9 420	145 398
96.2.1	D315-102-0102	Компрессор передвижной с двигателем внутреннего сгорания давлением до 686 кПа (7 атм) 5 м^3/мин	маш.-ч	2,247336	8 129	18 269
		в т.ч. затраты труда машинистов, экипаж 1 чел.	*чел.-ч*	*2,247336*	*3 179*	*7 144*
96.2.2	D321-101-0102	Катки дорожные самоходные гладкие, 8 т	маш.-ч	5,61834	15 644	87 893
		в т.ч. затраты труда машинистов, экипаж 1 чел.	*чел.-ч*	*5,61834*	*3 800*	*21 350*
96.2.3	D321-101-0104	Катки дорожные самоходные гладкие, 13 т	маш.-ч	16,212924	19 625	318 179
		в т.ч. затраты труда машинистов, экипаж 1 чел.	*чел.-ч*	*16,212924*	*4 542*	*73 639*
96.2.4	D321-202-0201	Гудронаторы ручные	маш.-ч	2,889432	162	468
96.2.5	D321-209-0101	Асфальтоукладчик,типоразмер 3	маш.-ч	4,494672	37 864	170 186
		в т.ч. затраты труда машинистов, экипаж 2 чел.	*чел.-ч*	*8,989344*	*9 084*	*40 830*
96.2.6	D321-211-0201	Машины поливомоечные 6000 л	маш.-ч	0,642096	13 858	8 898
		в т.ч. затраты труда машинистов, экипаж 1 чел.	*чел.-ч*	*0,642096*	*3 800*	*2 440*
96.3		материалы, изделия и конструкции			351	5 417
96.3.1	216-201-0301	Битум нефтяной дорожный жидкий СТ РК 1551-2006 марки МГ 70/130	т	0,0209916	258 125	5 418
97	**212-501-0204** ***ССЦ РК 8.04-08-2025***	**Смеси асфальтобетонные горячие плотные мелкозернистые СТ РК 1225-2019 типа Б, марки II**	**т**	**150,6456**	**21 519**	**3 241 743**
98	**СРД-4-11-01** ***Кзтр и Кзм=1,04*** ***К=4***	**добавлять на каждый 0,5 см изменения толщины слоя к норме СРД-4-10**	**100 м^2 покрытия**	**15,435**	**3 672**	**56 677**
		из них:				
98.1		затраты на труд рабочих			3 515	54 254
		в том числе оплата труда рабочих			1 689	26 070
98.1.1	D005-0130	Затраты труда на среднем, текущем ремонте и содержании автомобильных дорог, средний разряд - 3	чел.-ч	3,852576	5 536	21 328
98.1.2	D005-0140	Затраты труда на среднем, текущем ремонте и содержании автомобильных дорог, средний разряд - 4	чел.-ч	3,21048	6 613	21 231
98.1.3	D005-0150	Затраты труда на среднем, текущем ремонте и содержании автомобильных дорог, средний разряд - 5	чел.-ч	1,4771295	7 904	11 675
98.2		машины и механизмы			12	185
98.2.1	D321-202-0201	Гудронаторы ручные	маш.-ч	1,1557728	162	187
98.3		материалы, изделия и конструкции			145	2 238
98.3.1	216-201-0301	Битум нефтяной дорожный жидкий СТ РК 1551-2006 марки МГ 70/130	т	0,0086436	258 125	2 231
99	**212-501-0204** ***ССЦ РК 8.04-08-2025***	**Смеси асфальтобетонные горячие плотные мелкозернистые СТ РК 1225-2019 типа Б, марки II**	**т**	**74,7054**	**21 519**	**1 607 586**
100	**1127-0701-0111** ***ЭСН РК 8.04-01-2024 Кзтр и Кзм=1,08***	**Укрепление обочины ПГС, толщина 10 см**	**м^2 покрытия обочин**	**343**	**600**	**205 800**
		из них:				
100.1		затраты на труд рабочих			162	55 566
		в том числе оплата труда рабочих			83	28 469
100.1.1	005-0125	Затраты труда рабочих (средний разряд работы 2,5). Специальные строительные и монтажные работы по устройству линейных сооружений	чел.-ч	11,7306	4 741	55 615
100.2		машины и механизмы			438	150 234
		в том числе оплата труда машинистов			113	38 759
100.2.1	321-101-0102	Катки дорожные самоходные гладкие массой 8 т	маш.-ч	5,408424	13 283	71 840
		в т.ч. затраты труда машинистов, экипаж 1 чел.	*чел.-ч*	*5,408424*	*3 764*	*20 357*
100.2.2	311-201-0201	Автогрейдеры среднего типа мощностью от 88,9 до 117,6 кВт (от 121 до 160 л.с.), массой от 9,1 до 13 т	маш.-ч	1,4521248	21 585	31 344
		в т.ч. затраты труда машинистов, экипаж 1 чел.	*чел.-ч*	*1,4521248*	*4 499*	*6 533*
100.2.3	314-503-0601	Автопогрузчики, грузоподъёмность 5 т	маш.-ч	3,0301992	12 161	36 850
		в т.ч. затраты труда машинистов, экипаж 1 чел.	*чел.-ч*	*3,0301992*	*3 149*	*9 542*
100.2.4	321-101-0201	Катки дорожные самоходные на пневмоколесном ходу массой 16 т	маш.-ч	0,333396	18 476	6 160
		в т.ч. затраты труда машинистов, экипаж 1 чел.	*чел.-ч*	*0,333396*	*4 499*	*1 500*
100.2.5	321-211-0201	Машины поливомоечные 6000 л	маш.-ч	0,3371004	12 933	4 360
		в т.ч. затраты труда машинистов, экипаж 1 чел.	*чел.-ч*	*0,3371004*	*3 149*	*1 062*
101	**211-601-0101** ***ССЦ РК 8.04-08-2025***	**Смесь песчано-гравийная природная ГОСТ 23735-2014**	**м^3**	**41,846**	**2 778**	**116 248**
		Ремонт дорожной одежды с Км 1,170 по Км 1,965;				
102	**1220-0101-0601** ***ЭСН РК 8.05-01-2022 Кзтр и Кзм=1,08*** ***Изм. и доп. вып. 28***	**Покрытие асфальтобетонное. Срезка методом холодного фрезерования самоходными дорожными фрезами при ширине барабана 2000 мм, толщина слоя до 50 мм**	**м^2**	**4 770**	**515**	**2 456 550**
		из них:				
102.1		затраты на труд рабочих			51	243 270
		в том числе оплата труда рабочих			26	124 020
102.1.1	009-0133	Затраты труда рабочих (средний разряд работы 3,3). Работы по ремонту зданий и сооружений	чел.-ч	44,838	5 429	243 426

1	2	3	4	5	6	7
102.2		машины и механизмы			464	2 213 280
		в том числе оплата труда машинистов			76	362 520
102.2.1	321-205-0202	Фрезы самоходные дорожные типа WIRTGEN шириной барабана от 1900 до 2010 мм	маш.-ч	14,93964	100 956	1 508 246
		в т.ч. затраты труда машинистов, экипаж 2 чел.	*чел.-ч*	*29,87928*	*9 875*	*147 529*
102.2.2	321-212-0301	Трактор с щетками дорожными навесными	маш.-ч	14,93964	11 229	167 757
		в т.ч. затраты труда машинистов, экипаж 1 чел.	*чел.-ч*	*14,93964*	*3 764*	*56 233*
102.2.3	332-101-0103	Автомобили-самосвалы общестроительные (дорожные) грузоподъёмностью 15 т	маш.-ч	27,81864	12 667	352 379
		в т.ч. затраты труда машинистов, экипаж 1 чел.	*чел.-ч*	*27,81864*	*3 764*	*104 709*
102.2.4	321-211-0201	Машины поливомоечные 6000 л	маш.-ч	8,75772	12 933	113 264
		в т.ч. затраты труда машинистов, экипаж 1 чел.	*чел.-ч*	*8,75772*	*3 149*	*27 578*
102.2.5	321-211-0301	Машина подметально-уборочная вакуумная малогабаритная	маш.-ч	0,51516	14 890	7 671
		в т.ч. затраты труда машинистов, экипаж 1 чел.	*чел.-ч*	*0,51516*	*2 636*	*1 358*
102.2.6	331-101-0201	Автомобили бортовые, грузопассажирские грузоподъёмностью до 1,5 т	маш.-ч	7,21224	8 360	60 294
		в т.ч. затраты труда машинистов, экипаж 1 чел.	*чел.-ч*	*7,21224*	*3 149*	*22 711*
103	**1220-0201-0101** ***ЭСН РК 8.05-01-2022 Кзтр и Кзм=1,08 Изм. и доп. вып. 28***	**Основание щебеночное. Исправление профиля с добавлением 70% ПГС и 30% Щебня 20-40 мм, толщина 15 см**	**$м^2$**	**5 247**	**1 413**	**7 414 011**
		из них:				
103.1		затраты на труд рабочих			435	2 282 445
		в том числе оплата труда рабочих			224	1 175 328
103.1.1	009-0124	Затраты труда рабочих (средний разряд работы 2,4). Работы по ремонту зданий и сооружений	чел.-ч	494,7921	4 621	2 286 434
103.2		машины и механизмы			977	5 126 319
		в том числе оплата труда машинистов			257	1 348 479
103.2.1	321-101-0102	Катки дорожные самоходные гладкие массой 8 т	маш.-ч	64,034388	13 283	850 569
		в т.ч. затраты труда машинистов, экипаж 1 чел.	*чел.-ч*	*64,034388*	*3 764*	*241 025*
103.2.2	321-101-0104	Катки дорожные самоходные гладкие массой 13 т	маш.-ч	182,469672	16 657	3 039 397
		в т.ч. затраты труда машинистов, экипаж 1 чел.	*чел.-ч*	*182,469672*	*4 499*	*820 931*
103.2.3	334-101-0102	Тракторы на гусеничном ходу мощностью 79 кВт (108 л.с.)	маш.-ч	9,066816	11 930	108 167
		в т.ч. затраты труда машинистов, экипаж 1 чел.	*чел.-ч*	*9,066816*	*3 764*	*34 128*
103.2.4	311-201-0201	Автогрейдеры среднего типа мощностью от 88,9 до 117,6 кВт (от 121 до 160 л.с.), массой от 9,1 до 13 т	маш.-ч	32,867208	21 585	709 439
		в т.ч. затраты труда машинистов, экипаж 1 чел.	*чел.-ч*	*32,867208*	*4 499*	*147 870*
103.2.5	321-211-0201	Машины поливомоечные 6000 л	маш.-ч	28,900476	12 933	373 770
		в т.ч. затраты труда машинистов, экипаж 1 чел.	*чел.-ч*	*28,900476*	*3 149*	*91 008*
103.2.6	331-101-0101	Автомобили бортовые грузоподъёмностью до 5 т	маш.-ч	5,100084	8 932	45 554
		в т.ч. затраты труда машинистов, экипаж 1 чел.	*чел.-ч*	*5,100084*	*3 149*	*16 060*
103.3		материалы, изделия и конструкции			1	5 247
103.3.1	217-603-0104	Вода техническая	$м^3$	131,175	36	4 722
104	**211-601-0101** ***ССЦ РК 8.04-08-2025***	**Смесь песчано-гравийная природная ГОСТ 23735-2014**	**$м^3$**	**672,1407**	**2 778**	**1 867 207**
105	**211-201-0406** ***ССЦ РК 8.04-08-2025***	**Щебень из плотных горных пород для строительных работ М600 СТ РК 1284-2004 фракция 20-40 мм**	**$м^3$**	**297,5049**	**4 350**	**1 294 146**
106	**СРД-21-45-01** ***Кзтр и Кзм=1,06***	**Подгрунтовка основания автогудронатором битумом нефтяной дорожный жидкий СТ РК 1551-2006 марки МГ 70/130. Расход 0,8 л/$м^2$**	**1 т вяжущего**	**3,816**	**274 223**	**1 046 435**
		из них:				
106.1		машины и механизмы			6 039	23 045
		в том числе оплата труда машинистов			1 410	5 381
106.1.1	D321-202-0102	Автогудронаторы, от 3500 до 7000 л	маш.-ч	0,707868	32 556	23 045
		в т.ч. затраты труда машинистов, экипаж 1 чел.	*чел.-ч*	*0,707868*	*7 600*	*5 380*
106.2		материалы, изделия и конструкции			268 184	1 023 390
106.2.1	216-201-0301	Битум нефтяной дорожный жидкий СТ РК 1551-2006 марки МГ 70/130	т	3,93048	258 125	1 014 555
107	**СРД-4-10-01** ***Кзтр и Кзм=1,04***	**Устройство (ремонт) покрытия дорожной одежды из горячей асфальтобетонной смеси толщиной 4 см**	**100 $м^2$ покрытия**	**47,7**	**54 017**	**2 576 611**
		из них:				
107.1		затраты на труд рабочих			14 542	693 653
		в том числе оплата труда рабочих			6 993	333 566
107.1.1	D005-0110	Затраты труда на среднем, текущем ремонте и содержании автомобильных дорог, средний разряд - 1	чел.-ч	19,8432	3 876	76 912
107.1.2	D005-0120	Затраты труда на среднем, текущем ремонте и содержании автомобильных дорог, средний разряд - 2	чел.-ч	19,8432	4 632	91 914
107.1.3	D005-0130	Затраты труда на среднем, текущем ремонте и содержании автомобильных дорог, средний разряд - 3	чел.-ч	24,804	5 536	137 315
107.1.4	D005-0140	Затраты труда на среднем, текущем ремонте и содержании автомобильных дорог, средний разряд - 4	чел.-ч	24,804	6 613	164 029
107.1.5	D005-0150	Затраты труда на среднем, текущем ремонте и содержании автомобильных дорог, средний разряд - 5	чел.-ч	28,27656	7 904	223 498
107.2		машины и механизмы			39 124	1 866 215
		в том числе оплата труда машинистов			9 420	449 334
107.2.1	D315-102-0102	Компрессор передвижной с двигателем внутреннего сгорания давлением до 686 кПа (7 атм) 5 $м^3$/мин	маш.-ч	6,94512	8 129	56 457
		в т.ч. затраты труда машинистов, экипаж 1 чел.	*чел.-ч*	*6,94512*	*3 179*	*22 079*
107.2.2	D321-101-0102	Катки дорожные самоходные гладкие, 8 т	маш.-ч	17,3628	15 644	271 624
		в т.ч. затраты труда машинистов, экипаж 1 чел.	*чел.-ч*	*17,3628*	*3 800*	*65 979*
107.2.3	D321-101-0104	Катки дорожные самоходные гладкие, 13 т	маш.-ч	50,10408	19 625	983 293
		в т.ч. затраты труда машинистов, экипаж 1 чел.	*чел.-ч*	*50,10408*	*4 542*	*227 573*
107.2.4	D321-202-0201	Гудронаторы ручные	маш.-ч	8,92944	162	1 447
107.2.5	D321-209-0101	Асфальтоукладчик,типоразмер 3	маш.-ч	13,89024	37 864	525 940
		в т.ч. затраты труда машинистов, экипаж 2 чел.	*чел.-ч*	*27,78048*	*9 084*	*126 179*
107.2.6	D321-211-0201	Машины поливомоечные 6000 л	маш.-ч	1,98432	13 858	27 499
		в т.ч. затраты труда машинистов, экипаж 1 чел.	*чел.-ч*	*1,98432*	*3 800*	*7 540*
107.3		материалы, изделия и конструкции			351	16 743
107.3.1	216-201-0301	Битум нефтяной дорожный жидкий СТ РК 1551-2006 марки МГ 70/130	т	0,064872	258 125	16 745
108	**212-501-0204** ***ССЦ РК 8.04-08-2025***	**Смеси асфальтобетонные горячие плотные мелкозернистые СТ РК 1225-2019 типа Б, марки II**	**т**	**465,552**	**21 519**	**10 018 213**
109	**СРД-4-11-01** ***Кзтр и Кзм=1,04 К=4***	**добавлять на каждый 0,5 см изменения толщины слоя к норме СРД-4-10**	**100 $м^2$ покрытия**	**47,7**	**3 672**	**175 154**
		из них:				
109.1		затраты на труд рабочих			3 515	167 666

1	2	3	4	5	6	7
		в том числе оплата труда рабочих			1 689	80 565
109.1.1	D005-0130	Затраты труда на среднем, текущем ремонте и содержании автомобильных дорог, средний разряд - 3	чел.-ч	11,90592	5 536	65 911
109.1.2	D005-0140	Затраты труда на среднем, текущем ремонте и содержании автомобильных дорог, средний разряд - 4	чел.-ч	9,9216	6 613	65 612
109.1.3	D005-0150	Затраты труда на среднем, текущем ремонте и содержании автомобильных дорог, средний разряд - 5	чел.-ч	4,56489	7 904	36 081
109.2		машины и механизмы			12	572
109.2.1	D321-202-0201	Гудронаторы ручные	маш.-ч	3,571776	162	579
109.3		материалы, изделия и конструкции			145	6 916
109.3.1	216-201-0301	Битум нефтяной дорожный жидкий СТ РК 1551-2006 марки МГ 70/130	т	0,026712	258 125	6 895
110	**212-501-0204** *ССЦ РК 8.04-08-2025*	**Смеси асфальтобетонные горячие плотные мелкозернистые СТ РК 1225-2019 типа Б, марки II**	**т**	**230,868**	**21 519**	**4 968 048**
111	**1127-0701-0111** *ЭСН РК 8.04-01-2024 Кзтр и Кзм=1,08*	**Укрепление обочины фрезматом, толщина 10 см**	**$м^2$ покрытия обочин**	**795**	**600**	**477 000**
		из них:				
111.1		затраты на труд рабочих			162	128 790
		в том числе оплата труда рабочих			83	65 985
111.1.1	005-0125	Затраты труда рабочих (средний разряд работы 2,5). Специальные строительные и монтажные работы по устройству линейных сооружений	чел.-ч	27,189	4 741	128 903
111.2		машины и механизмы			438	348 210
		в том числе оплата труда машинистов			113	89 835
111.2.1	321-101-0102	Катки дорожные самоходные гладкие массой 8 т	маш.-ч	12,53556	13 283	166 510
		в т.ч. затраты труда машинистов, экипаж 1 чел.	*чел.-ч*	*12,53556*	*3 764*	*47 184*
111.2.2	311-201-0201	Автогрейдеры среднего типа мощностью от 88,9 до 117,6 кВт (от 121 до 160 л.с.), массой от 9,1 до 13 т	маш.-ч	3,365712	21 585	72 649
		в т.ч. затраты труда машинистов, экипаж 1 чел.	*чел.-ч*	*3,365712*	*4 499*	*15 142*
111.2.3	314-503-0601	Автопогрузчики, грузоподъёмность 5 т	маш.-ч	7,023348	12 161	85 411
		в т.ч. затраты труда машинистов, экипаж 1 чел.	*чел.-ч*	*7,023348*	*3 149*	*22 117*
111.2.4	321-101-0201	Катки дорожные самоходные на пневмоколесном ходу массой 16 т	маш.-ч	0,77274	18 476	14 277
		в т.ч. затраты труда машинистов, экипаж 1 чел.	*чел.-ч*	*0,77274*	*4 499*	*3 477*
111.2.5	321-211-0201	Машины поливомоечные 6000 л	маш.-ч	0,781326	12 933	10 105
		в т.ч. затраты труда машинистов, экипаж 1 чел.	*чел.-ч*	*0,781326*	*3 149*	*2 460*
		Установка дорожных знаков				
112	**1101-0102-1001** *ЭСН РК 8.04-01-2024 Кзтр и Кзм=1,08*	**Разработка ямы вручную для стойки или столба без креплений, без откосов, глубина до 0,7 м, группа грунта 1**	**$м^3$ грунта**	**0,315**	**8 596**	**2 708**
		из них:				
112.1		затраты на труд рабочих			8 596	2 708
		в том числе оплата труда рабочих			4 312	1 358
112.1.1	001-0120	Затраты труда рабочих (средний разряд работы 2). Работы по разработке грунта и устройству земляных конструкций	чел.-ч	0,615762	4 397	2 708
113	**1130-0101-0101** *ЭСН РК 8.04-01-2024 Кзтр и Кзм=1,08*	**Устройство подушки под фундамент щебеночной**	**$м^3$ подушки**	**0,0225**	**10 981**	**247**
		из них:				
113.1		затраты на труд рабочих			10 190	229
		в том числе оплата труда рабочих			5 197	117
113.1.1	005-0125	Затраты труда рабочих (средний разряд работы 2,5). Специальные строительные и монтажные работы по устройству линейных сооружений	чел.-ч	0,048357	4 741	229
113.2		машины и механизмы			791	18
		в том числе оплата труда машинистов			274	6
113.2.1	315-102-0102	Компрессоры передвижные с двигателем внутреннего сгорания давлением до 686 кПа (7 атм), производительность 5 $м^3$/мин	маш.-ч	0,0019586	9 048	18
		в т.ч. затраты труда машинистов, экипаж 1 чел.	*чел.-ч*	*0,0019586*	*3 149*	*6*
113.2.2	343-402-0101	Трамбовки пневматические при работе от компрессора	маш.-ч	0,0039172	17	0
114	**211-201-0406** *ССЦ РК 8.04-08-2025*	**Щебень из плотных горных пород для строительных работ М600 СТ РК 1284-2004 фракция 20-40 мм**	**$м^3$**	**0,031275**	**4 350**	**136**
115	**1106-0602-0201** *ЭСН РК 8.04-01-2024 Кзтр и Кзм=1,08*	**Замоноличивание**	**$м^3$ бетона в деле**	**0,315**	**36 429**	**11 475**
		из них:				
115.1		затраты на труд рабочих			8 130	2 561
		в том числе оплата труда рабочих			4 216	1 328
115.1.1	002-0138	Затраты труда рабочих (средний разряд работы 3,8). Работы по устройству несущих и ограждающих конструкций	чел.-ч	0,435456	5 881	2 561
115.2		машины и механизмы			2 317	730
		в том числе оплата труда машинистов			742	234
115.2.1	313-302-0201	Вибратор глубинный	маш.-ч	0,3018935	60	18
115.2.2	314-102-0101	Краны на автомобильном ходу максимальной грузоподъёмностью 10 т	маш.-ч	0,0482063	13 775	664
		в т.ч. затраты труда машинистов, экипаж 1 чел.	*чел.-ч*	*0,0482063*	*4 499*	*217*
115.2.3	331-101-0101	Автомобили бортовые грузоподъёмностью до 5 т	маш.-ч	0,0053411	8 932	48
		в т.ч. затраты труда машинистов, экипаж 1 чел.	*чел.-ч*	*0,0053411*	*3 149*	*17*
115.3		материалы, изделия и конструкции			25 982	8 184
115.3.1	212-101-0601	Бетон тяжелый класса В15 ГОСТ 7473-2010 без добавок	$м^3$	0,3213	25 042	8 046
115.3.2	215-202-0503	Брусок обрезной хвойных пород длиной от 4 м до 6,5 м, шириной от 75 мм до 150 мм, толщиной от 40 мм до 75 мм ГОСТ 8486-86 сорт 3	$м^3$	0,00126	109 237	138
115.3.3	217-108-0101	Гвоздь ГОСТ 283-75 строительный	кг	0,00063	861	1
116	**СРД-10-54-01** *Кзтр и Кзм=1,06*	**Установка дорожных знаков на металлических стойках**	**1 шт.**	**5**	**18 704**	**93 520**
		из них:				
116.1		затраты на труд рабочих			15 711	78 555
		в том числе оплата труда рабочих			7 554	37 770
116.1.1	D005-0120	Затраты труда на среднем, текущем ремонте и содержании автомобильных дорог, средний разряд - 2	чел.-ч	16,96	4 632	78 559
116.2		машины и механизмы			2 349	11 745
		в том числе оплата труда машинистов			530	2 650
116.2.1	D311-601-0901	Машины бурильные с глубиной бурения 3,5 м на тракторе 85 кВт	маш.-ч	0,583	20 147	11 746
		в т.ч. затраты труда машинистов, экипаж 1 чел.	*чел.-ч*	*0,583*	*4 542*	*2 648*
116.3		материалы, изделия и конструкции			644	3 220
116.3.1	217-101-0107	Болт с гайкой и шайбой ГОСТ ISO 8992-2015 строительный	т	0,0024	954 056	2 290
116.3.2	236-101-0107	Грунтовка глифталевая ГФ-021 СТ РК ГОСТ Р 51693-2003	т	0,001	754 778	755

1	2	3	4	5	6	7
116.3.3	261-201-0324	Краска масляная густотертая цветная МА-015, сурик железный ГОСТ 10503-71	кг	0,00028	605	0
116.3.4	236-104-0103	Растворитель Р-4 ГОСТ 7827-74	т	0,00017	1 027 431	175
117	**251-102-0709** ***ССЦ РК 8.04-08-2025***	**Стойка круглая металлическая для дорожных знаков ГОСТ 32948-2014 марки СКМ 2.35**	**шт.**	**5**	**10 917**	**54 585**
118	**251-101-0203** ***ССЦ РК 8.04-08-2025***	**Знак дорожный односторонний со световозвращающей пленкой типа 2 СТ РК 1125-2021 треугольный 2.4, А=700 мм**	**шт.**	**5**	**8 040**	**40 200**
		Нанесение осевой дорожной разметки				
119	**СРД-10-28-01** ***Кзтр и Кзм=1,06***	**Нанесение разметки одинарной линии шириной 0,10 м с шагом 1:3 краской со светоотражающими элементами**	**1 км линии**	**0,795**	**30 474**	**24 227**
		из них:				
119.1		затраты на труд рабочих			11 054	8 788
		в том числе оплата труда рабочих			5 315	4 225
119.1.1	D005-0120	Затраты труда на среднем, текущем ремонте и содержании автомобильных дорог, средний разряд - 2	чел.-ч	0,379215	4 632	1 757
119.1.2	D005-0130	Затраты труда на среднем, текущем ремонте и содержании автомобильных дорог, средний разряд - 3	чел.-ч	0,766857	5 536	4 245
119.1.3	D005-0160	Затраты труда на среднем, текущем ремонте и содержании автомобильных дорог, средний разряд - 6	чел.-ч	0,294945	9 447	2 786
119.2		машины и механизмы			19 420	15 439
		в том числе оплата труда машинистов			4 637	3 686
119.2.1	D315-101-0101	Электростанции передвижные мощностью 4 кВт	маш.-ч	0,25281	9 616	2 431
		в т.ч. затраты труда машинистов, экипаж 1 чел.	*чел.-ч*	*0,25281*	*3 179*	*804*
119.2.2	D321-211-0103	Машины маркировочные	маш.-ч	0,294945	18 985	5 600
		в т.ч. затраты труда машинистов, экипаж 1 чел.	*чел.-ч*	*0,294945*	*3 800*	*1 121*
119.2.3	D321-211-0201	Машины поливомоечные 6000 л	маш.-ч	0,16854	13 858	2 336
		в т.ч. затраты труда машинистов, экипаж 1 чел.	*чел.-ч*	*0,16854*	*3 800*	*640*
119.2.4	D331-101-0101	Автомобили бортовые до 5 т	маш.-ч	0,294945	17 193	5 071
		в т.ч. затраты труда машинистов, экипаж 1 чел.	*чел.-ч*	*0,294945*	*3 800*	*1 121*
119.2.5	D343-501-0201	Моечный аппарат высокого давления 1,6 кВт	маш.-ч	0,25281	5	1
120	**261-107-0448** ***ССЦ РК 8.04-08-2025***	**Шнур полиамидный крученый, диаметром 2 мм ГОСТ 30454-97**	**т**	**0,000636**	**801 589**	**510**
121	**275-101-0302-0001** ***ПрСЦ 12.2025 № 1-2***	**Эмаль для дорожной разметки СТ РК 2066-2010 АК-511 белая**	**кг**	**14,329875**	**614**	**8 799**
122	**251-103-0207** ***ССЦ РК 8.04-08-2025***	**Микросферы стеклянные светоотражающие для дорожной разметки из краски размерами от 100 мкм до 600 мкм**	**кг**	**5,1198**	**410**	**2 099**
	Раздел 3.	**Ул. Некрасова протяженностью 0,710 км**				**25 438 316,06**
		из них:				
		затраты на труд рабочих	тенге			3 214 511
		в том числе оплата труда рабочих	*тенге*			*1 624 990*
		машины и механизмы	тенге			6 411 426
		в том числе оплата труда машинистов	*тенге*			*1 602 785*
		материалы, изделия и конструкции	тенге			15 812 379
		нормативная трудоемкость	чел.-ч	1 031		
		Ремонт дорожной одежды с Км 0,0 по Км 0,476				
123	**1220-0201-0101** ***ЭСН РК 8.05-01-2022 Кзтр и Кзм=1,08 Изм. и доп. вып. 28***	**Основание щебеночное. Исправление профиля с добавлением 70% ПГС и 30% Щебня 20-40 мм, толщина 15 см**	**$м^2$**	**2 665,6**	**1 413**	**3 766 493**
		из них:				
123.1		затраты на труд рабочих			435	1 159 536
		в том числе оплата труда рабочих			224	597 094
123.1.1	009-0124	Затраты труда рабочих (средний разряд работы 2,4). Работы по ремонту зданий и сооружений	чел.-ч	251,36608	4 621	1 161 563
123.2		машины и механизмы			977	2 604 291
		в том числе оплата труда машинистов			257	685 059
123.2.1	321-101-0102	Катки дорожные самоходные гладкие массой 8 т	маш.-ч	32,5309824	13 283	432 109
		в т.ч. затраты труда машинистов, экипаж 1 чел.	*чел.-ч*	*32,5309824*	*3 764*	*122 447*
123.2.2	321-101-0104	Катки дорожные самоходные гладкие массой 13 т	маш.-ч	92,6989056	16 657	1 544 086
		в т.ч. затраты труда машинистов, экипаж 1 чел.	*чел.-ч*	*92,6989056*	*4 499*	*417 052*
123.2.3	334-101-0102	Тракторы на гусеничном ходу мощностью 79 кВт (108 л.с.)	маш.-ч	4,6061568	11 930	54 951
		в т.ч. затраты труда машинистов, экипаж 1 чел.	*чел.-ч*	*4,6061568*	*3 764*	*17 338*
123.2.4	311-201-0201	Автогрейдеры среднего типа мощностью от 88,9 до 117,6 кВт (от 121 до 160 л.с.), массой от 9,1 до 13 т	маш.-ч	16,6973184	21 585	360 412
		в т.ч. затраты труда машинистов, экипаж 1 чел.	*чел.-ч*	*16,6973184*	*4 499*	*75 121*
123.2.5	321-211-0201	Машины поливомоечные 6000 л	маш.-ч	14,6821248	12 933	189 884
		в т.ч. затраты труда машинистов, экипаж 1 чел.	*чел.-ч*	*14,6821248*	*3 149*	*46 234*
123.2.6	331-101-0101	Автомобили бортовые грузоподъёмностью до 5 т	маш.-ч	2,5909632	8 932	23 142
		в т.ч. затраты труда машинистов, экипаж 1 чел.	*чел.-ч*	*2,5909632*	*3 149*	*8 159*
123.3		материалы, изделия и конструкции			1	2 666
123.3.1	217-603-0104	Вода техническая	$м^3$	66,64	36	2 399
124	**211-601-0101** ***ССЦ РК 8.04-08-2025***	**Смесь песчано-гравийная природная ГОСТ 23735-2014**	**$м^3$**	**341,46336**	**2 778**	**948 585**
125	**211-201-0406** ***ССЦ РК 8.04-08-2025***	**Щебень из плотных горных пород для строительных работ М600 СТ РК 1284-2004 фракция 20-40 мм**	**$м^3$**	**151,13952**	**4 350**	**657 457**
126	**СРД-21-45-01** ***Кзтр и Кзм=1,06***	**Подгрунтовка основания автогудронатором битумом нефтяной дорожный жидкий СТ РК 1551-2006 марки МГ 70/130. Расход 0,8 л/$м^2$**	**1 т вяжущего**	**1,904**	**274 223**	**522 121**
		из них:				
126.1		машины и механизмы			6 039	11 498
		в том числе оплата труда машинистов			1 410	2 685
126.1.1	D321-202-0102	Автогудронаторы, от 3500 до 7000 л	маш.-ч	0,353192	32 556	11 499
		в т.ч. затраты труда машинистов, экипаж 1 чел.	*чел.-ч*	*0,353192*	*7 600*	*2 684*
126.2		материалы, изделия и конструкции			268 184	510 622
126.2.1	216-201-0301	Битум нефтяной дорожный жидкий СТ РК 1551-2006 марки МГ 70/130	т	1,96112	258 125	506 214
127	**СРД-4-10-01** ***Кзтр и Кзм=1,04***	**Устройство (ремонт) покрытия дорожной одежды из горячей асфальтобетонной смеси толщиной 4 см**	**100 $м^2$ покрытия**	**23,8**	**54 017**	**1 285 605**
		из них:				
127.1		затраты на труд рабочих			14 542	346 100
		в том числе оплата труда рабочих			6 993	166 433
127.1.1	D005-0110	Затраты труда на среднем, текущем ремонте и содержании автомобильных дорог, средний разряд - 1	чел.-ч	9,9008	3 876	38 376

1	2	3	4	5	6	7
127.1.2	D005-0120	Затраты труда на среднем, текущем ремонте и содержании автомобильных дорог, средний разряд - 2	чел.-ч	9,9008	4 632	45 861
127.1.3	D005-0130	Затраты труда на среднем, текущем ремонте и содержании автомобильных дорог, средний разряд - 3	чел.-ч	12,376	5 536	68 514
127.1.4	D005-0140	Затраты труда на среднем, текущем ремонте и содержании автомобильных дорог, средний разряд - 4	чел.-ч	12,376	6 613	81 842
127.1.5	D005-0150	Затраты труда на среднем, текущем ремонте и содержании автомобильных дорог, средний разряд - 5	чел.-ч	14,10864	7 904	111 515
127.2		машины и механизмы			39 124	931 151
		в том числе оплата труда машинистов			9 420	224 196
127.2.1	D315-102-0102	Компрессор передвижной с двигателем внутреннего сгорания давлением до 686 кПа (7 атм) 5 $м^3$/мин	маш.-ч	3,46528	8 129	28 169
		в т.ч. затраты труда машинистов, экипаж 1 чел.	*чел.-ч*	*3,46528*	*3 179*	*11 016*
127.2.2	D321-101-0102	Катки дорожные самоходные гладкие, 8 т	маш.-ч	8,6632	15 644	135 527
		в т.ч. затраты труда машинистов, экипаж 1 чел.	*чел.-ч*	*8,6632*	*3 800*	*32 920*
127.2.3	D321-101-0104	Катки дорожные самоходные гладкие, 13 т	маш.-ч	24,99952	19 625	490 616
		в т.ч. затраты труда машинистов, экипаж 1 чел.	*чел.-ч*	*24,99952*	*4 542*	*113 548*
127.2.4	D321-202-0201	Гудронаторы ручные	маш.-ч	4,45536	162	722
127.2.5	D321-209-0101	Асфальтоукладчик,типоразмер 3	маш.-ч	6,93056	37 864	262 419
		в т.ч. затраты труда машинистов, экипаж 2 чел.	*чел.-ч*	*13,86112*	*9 084*	*62 957*
127.2.6	D321-211-0201	Машины поливомоечные 6000 л	маш.-ч	0,99008	13 858	13 721
		в т.ч. затраты труда машинистов, экипаж 1 чел.	*чел.-ч*	*0,99008*	*3 800*	*3 762*
127.3		материалы, изделия и конструкции			351	8 354
127.3.1	216-201-0301	Битум нефтяной дорожный жидкий СТ РК 1551-2006 марки МГ 70/130	т	0,032368	258 125	8 355
128	**212-501-0204** ***ССЦ РК 8.04-08-2025***	**Смеси асфальтобетонные горячие плотные мелкозернистые СТ РК 1225-2019 типа Б, марки II**	**т**	**232,288**	**21 519**	**4 998 605**
129	**СРД-4-11-01** ***Кзтр и Кзм=1,04*** ***К=4***	**добавлять на каждый 0,5 см изменения толщины слоя к норме СРД-4-10**	**100 $м^2$ покрытия**	**23,8**	**3 672**	**87 394**
		из них:				
129.1		затраты на труд рабочих			3 515	83 657
		в том числе оплата труда рабочих			1 689	40 198
129.1.1	D005-0130	Затраты труда на среднем, текущем ремонте и содержании автомобильных дорог, средний разряд - 3	чел.-ч	5,94048	5 536	32 887
129.1.2	D005-0140	Затраты труда на среднем, текущем ремонте и содержании автомобильных дорог, средний разряд - 4	чел.-ч	4,9504	6 613	32 737
129.1.3	D005-0150	Затраты труда на среднем, текущем ремонте и содержании автомобильных дорог, средний разряд - 5	чел.-ч	2,27766	7 904	18 003
129.2		машины и механизмы			12	286
129.2.1	D321-202-0201	Гудронаторы ручные	маш.-ч	1,782144	162	289
129.3		материалы, изделия и конструкции			145	3 451
129.3.1	216-201-0301	Битум нефтяной дорожный жидкий СТ РК 1551-2006 марки МГ 70/130	т	0,013328	258 125	3 440
130	**212-501-0204** ***ССЦ РК 8.04-08-2025***	**Смеси асфальтобетонные горячие плотные мелкозернистые СТ РК 1225-2019 типа Б, марки II**	**т**	**115,192**	**21 519**	**2 478 817**
131	**1127-0701-0111** ***ЭСН РК 8.04-01-2024 Кзтр и Кзм=1,08***	**Укрепление обочины ПГС, толщина 10 см**	**$м^2$ покрытия обочин**	**476**	**600**	**285 600**
		из них:				
131.1		затраты на труд рабочих			162	77 112
		в том числе оплата труда рабочих			83	39 508
131.1.1	005-0125	Затраты труда рабочих (средний разряд работы 2,5). Специальные строительные и монтажные работы по устройству линейных сооружений	чел.-ч	16,2792	4 741	77 180
131.2		машины и механизмы			438	208 488
		в том числе оплата труда машинистов			113	53 788
131.2.1	321-101-0102	Катки дорожные самоходные гладкие массой 8 т	маш.-ч	7,505568	13 283	99 696
		в т.ч. затраты труда машинистов, экипаж 1 чел.	*чел.-ч*	*7,505568*	*3 764*	*28 251*
131.2.2	311-201-0201	Автогрейдеры среднего типа мощностью от 88,9 до 117,6 кВт (от 121 до 160 л.с.), массой от 9,1 до 13 т	маш.-ч	2,0151936	21 585	43 498
		в т.ч. затраты труда машинистов, экипаж 1 чел.	*чел.-ч*	*2,0151936*	*4 499*	*9 066*
131.2.3	314-503-0601	Автопогрузчики, грузоподъёмность 5 т	маш.-ч	4,2051744	12 161	51 139
		в т.ч. затраты труда машинистов, экипаж 1 чел.	*чел.-ч*	*4,2051744*	*3 149*	*13 242*
131.2.4	321-101-0201	Катки дорожные самоходные на пневмоколесном ходу массой 16 т	маш.-ч	0,462672	18 476	8 548
		в т.ч. затраты труда машинистов, экипаж 1 чел.	*чел.-ч*	*0,462672*	*4 499*	*2 082*
131.2.5	321-211-0201	Машины поливомоечные 6000 л	маш.-ч	0,4678128	12 933	6 050
		в т.ч. затраты труда машинистов, экипаж 1 чел.	*чел.-ч*	*0,4678128*	*3 149*	*1 473*
132	**211-601-0101** ***ССЦ РК 8.04-08-2025***	**Смесь песчано-гравийная природная ГОСТ 23735-2014**	**$м^3$**	**58,072**	**2 778**	**161 324**
		Ремонт дорожной одежды с Км 0,476 по Км 0,710;				
133	**1220-0101-0601** ***ЭСН РК 8.05-01-2022 Кзтр и Кзм=1,08*** ***Изм. и доп. вып. 28***	**Покрытие асфальтобетонное. Срезка методом холодного фрезерования самоходными дорожными фрезами при ширине барабана 2000 мм, толщина слоя до 50 мм**	**$м^2$**	**1 170**	**515**	**602 550**
		из них:				
133.1		затраты на труд рабочих			51	59 670
		в том числе оплата труда рабочих			26	30 420
133.1.1	009-0133	Затраты труда рабочих (средний разряд работы 3,3). Работы по ремонту зданий и сооружений	чел.-ч	10,998	5 429	59 708
133.2		машины и механизмы			464	542 880
		в том числе оплата труда машинистов			76	88 920
133.2.1	321-205-0202	Фрезы самоходные дорожные типа WIRTGEN шириной барабана от 1900 до 2010 мм	маш.-ч	3,66444	100 956	369 947
		в т.ч. затраты труда машинистов, экипаж 2 чел.	*чел.-ч*	*7,32888*	*9 875*	*36 186*
133.2.2	321-212-0301	Трактор с щетками дорожными навесными	маш.-ч	3,66444	11 229	41 148
		в т.ч. затраты труда машинистов, экипаж 1 чел.	*чел.-ч*	*3,66444*	*3 764*	*13 793*
133.2.3	332-101-0103	Автомобили-самосвалы общестроительные (дорожные) грузоподъёмностью 15 т	маш.-ч	6,82344	12 667	86 433
		в т.ч. затраты труда машинистов, экипаж 1 чел.	*чел.-ч*	*6,82344*	*3 764*	*25 683*
133.2.4	321-211-0201	Машины поливомоечные 6000 л	маш.-ч	2,14812	12 933	27 782
		в т.ч. затраты труда машинистов, экипаж 1 чел.	*чел.-ч*	*2,14812*	*3 149*	*6 764*
133.2.5	321-211-0301	Машина подметально-уборочная вакуумная малогабаритная	маш.-ч	0,12636	14 890	1 882
		в т.ч. затраты труда машинистов, экипаж 1 чел.	*чел.-ч*	*0,12636*	*2 636*	*333*
133.2.6	331-101-0201	Автомобили бортовые, грузопассажирские грузоподъёмностью до 1,5 т	маш.-ч	1,76904	8 360	14 789
		в т.ч. затраты труда машинистов, экипаж 1 чел.	*чел.-ч*	*1,76904*	*3 149*	*5 571*

1	2	3	4	5	6	7
134	**1220-0201-0101** ***ЭСН РК 8.05-01-2022 Кзтр и Кзм=1,08 Изм. и доп. вып. 28***	**Основание щебеночное. Исправление профиля с добавлением 70% ПГС и 30% Щебня 20-40 мм, толщина 15 см**	**$м^2$**	**1 310,4**	**1 413**	**1 851 595**
		из них:				
134.1		затраты на труд рабочих			435	570 024
		в том числе оплата труда рабочих			224	293 530
134.1.1	009-0124	Затраты труда рабочих (средний разряд работы 2,4). Работы по ремонту зданий и сооружений	чел.-ч	123,57072	4 621	571 020
134.2		машины и механизмы			977	1 280 261
		в том числе оплата труда машинистов			257	336 773
134.2.1	321-101-0102	Катки дорожные самоходные гладкие массой 8 т	маш.-ч	15,9921216	13 283	212 423
		в т.ч. затраты труда машинистов, экипаж 1 чел.	*чел.-ч*	*15,9921216*	*3 764*	*60 194*
134.2.2	321-101-0104	Катки дорожные самоходные гладкие массой 13 т	маш.-ч	45,5704704	16 657	759 067
		в т.ч. затраты труда машинистов, экипаж 1 чел.	*чел.-ч*	*45,5704704*	*4 499*	*205 022*
134.2.3	334-101-0102	Тракторы на гусеничном ходу мощностью 79 кВт (108 л.с.)	маш.-ч	2,2643712	11 930	27 014
		в т.ч. затраты труда машинистов, экипаж 1 чел.	*чел.-ч*	*2,2643712*	*3 764*	*8 523*
134.2.4	311-201-0201	Автогрейдеры среднего типа мощностью от 88,9 до 117,6 кВт (от 121 до 160 л.с.), массой от 9,1 до 13 т	маш.-ч	8,2083456	21 585	177 177
		в т.ч. затраты труда машинистов, экипаж 1 чел.	*чел.-ч*	*8,2083456*	*4 499*	*36 929*
134.2.5	321-211-0201	Машины поливомоечные 6000 л	маш.-ч	7,2176832	12 933	93 346
		в т.ч. затраты труда машинистов, экипаж 1 чел.	*чел.-ч*	*7,2176832*	*3 149*	*22 728*
134.2.6	331-101-0101	Автомобили бортовые грузоподъёмностью до 5 т	маш.-ч	1,2737088	8 932	11 377
		в т.ч. затраты труда машинистов, экипаж 1 чел.	*чел.-ч*	*1,2737088*	*3 149*	*4 011*
134.3		материалы, изделия и конструкции			1	1 310
134.3.1	217-603-0104	Вода техническая	$м^3$	32,76	36	1 179
135	**211-601-0101** ***ССЦ РК 8.04-08-2025***	**Смесь песчано-гравийная природная ГОСТ 23735-2014**	**$м^3$**	**167,86224**	**2 778**	**466 321**
136	**211-201-0406** ***ССЦ РК 8.04-08-2025***	**Щебень из плотных горных пород для строительных работ М600 СТ РК 1284-2004 фракция 20-40 мм**	**$м^3$**	**74,29968**	**4 350**	**323 204**
137	**СРД-21-45-01** ***Кзтр и Кзм=1,06***	**Подгрунтовка основания автогудронатором битумом нефтяной дорожный жидкий СТ РК 1551-2006 марки МГ 70/130. Расход 0,8 л/$м^2$**	**1 т вяжущего**	**0,936**	**274 223**	**256 673**
		из них:				
137.1		машины и механизмы			6 039	5 653
		в том числе оплата труда машинистов			1 410	1 320
137.1.1	D321-202-0102	Автогудронаторы, от 3500 до 7000 л	маш.-ч	0,173628	32 556	5 653
		в т.ч. затраты труда машинистов, экипаж 1 чел.	*чел.-ч*	*0,173628*	*7 600*	*1 320*
137.2		материалы, изделия и конструкции			268 184	251 020
137.2.1	216-201-0301	Битум нефтяной дорожный жидкий СТ РК 1551-2006 марки МГ 70/130	т	0,96408	258 125	248 853
138	**СРД-4-10-01** ***Кзтр и Кзм=1,04***	**Устройство (ремонт) покрытия дорожной одежды из горячей асфальтобетонной смеси толщиной 4 см**	**100 $м^2$ покрытия**	**11,7**	**54 017**	**631 999**
		из них:				
138.1		затраты на труд рабочих			14 542	170 141
		в том числе оплата труда рабочих			6 993	81 818
138.1.1	D005-0110	Затраты труда на среднем, текущем ремонте и содержании автомобильных дорог, средний разряд - 1	чел.-ч	4,8672	3 876	18 865
138.1.2	D005-0120	Затраты труда на среднем, текущем ремонте и содержании автомобильных дорог, средний разряд - 2	чел.-ч	4,8672	4 632	22 545
138.1.3	D005-0130	Затраты труда на среднем, текущем ремонте и содержании автомобильных дорог, средний разряд - 3	чел.-ч	6,084	5 536	33 681
138.1.4	D005-0140	Затраты труда на среднем, текущем ремонте и содержании автомобильных дорог, средний разряд - 4	чел.-ч	6,084	6 613	40 233
138.1.5	D005-0150	Затраты труда на среднем, текущем ремонте и содержании автомобильных дорог, средний разряд - 5	чел.-ч	6,93576	7 904	54 820
138.2		машины и механизмы			39 124	457 751
		в том числе оплата труда машинистов			9 420	110 214
138.2.1	D315-102-0102	Компрессор передвижной с двигателем внутреннего сгорания давлением до 686 кПа (7 атм) 5 $м^3$/мин	маш.-ч	1,70352	8 129	13 848
		в т.ч. затраты труда машинистов, экипаж 1 чел.	*чел.-ч*	*1,70352*	*3 179*	*5 415*
138.2.2	D321-101-0102	Катки дорожные самоходные гладкие, 8 т	маш.-ч	4,2588	15 644	66 625
		в т.ч. затраты труда машинистов, экипаж 1 чел.	*чел.-ч*	*4,2588*	*3 800*	*16 183*
138.2.3	D321-101-0104	Катки дорожные самоходные гладкие, 13 т	маш.-ч	12,28968	19 625	241 185
		в т.ч. затраты труда машинистов, экипаж 1 чел.	*чел.-ч*	*12,28968*	*4 542*	*55 820*
138.2.4	D321-202-0201	Гудронаторы ручные	маш.-ч	2,19024	162	355
138.2.5	D321-209-0101	Асфальтоукладчик,типоразмер 3	маш.-ч	3,40704	37 864	129 004
		в т.ч. затраты труда машинистов, экипаж 2 чел.	*чел.-ч*	*6,81408*	*9 084*	*30 950*
138.2.6	D321-211-0201	Машины поливомоечные 6000 л	маш.-ч	0,48672	13 858	6 745
		в т.ч. затраты труда машинистов, экипаж 1 чел.	*чел.-ч*	*0,48672*	*3 800*	*1 850*
138.3		материалы, изделия и конструкции			351	4 107
138.3.1	216-201-0301	Битум нефтяной дорожный жидкий СТ РК 1551-2006 марки МГ 70/130	т	0,015912	258 125	4 107
139	**212-501-0204** ***ССЦ РК 8.04-08-2025***	**Смеси асфальтобетонные горячие плотные мелкозернистые СТ РК 1225-2019 типа Б, марки II**	**т**	**114,192**	**21 519**	**2 457 298**
140	**СРД-4-11-01** ***Кзтр и Кзм=1,04 К=4***	**добавлять на каждый 0,5 см изменения толщины слоя к норме СРД-4-10**	**100 $м^2$ покрытия**	**11,7**	**3 672**	**42 962**
		из них:				
140.1		затраты на труд рабочих			3 515	41 126
		в том числе оплата труда рабочих			1 689	19 761
140.1.1	D005-0130	Затраты труда на среднем, текущем ремонте и содержании автомобильных дорог, средний разряд - 3	чел.-ч	2,92032	5 536	16 167
140.1.2	D005-0140	Затраты труда на среднем, текущем ремонте и содержании автомобильных дорог, средний разряд - 4	чел.-ч	2,4336	6 613	16 093
140.1.3	D005-0150	Затраты труда на среднем, текущем ремонте и содержании автомобильных дорог, средний разряд - 5	чел.-ч	1,11969	7 904	8 850
140.2		машины и механизмы			12	140
140.2.1	D321-202-0201	Гудронаторы ручные	маш.-ч	0,876096	162	142
140.3		материалы, изделия и конструкции			145	1 696
140.3.1	216-201-0301	Битум нефтяной дорожный жидкий СТ РК 1551-2006 марки МГ 70/130	т	0,006552	258 125	1 691
141	**212-501-0204** ***ССЦ РК 8.04-08-2025***	**Смеси асфальтобетонные горячие плотные мелкозернистые СТ РК 1225-2019 типа Б, марки II**	**т**	**56,628**	**21 519**	**1 218 578**
142	**1127-0701-0111** ***ЭСН РК 8.04-01-2024 Кзтр и Кзм=1,08***	**Укрепление обочины фрезматом, толщина 10 см**	**$м^2$ покрытия обочин**	**468**	**600**	**280 800**

1	2	3	4	5	6	7
		из них:				
142.1		затраты на труд рабочих			162	75 816
		в том числе оплата труда рабочих			83	38 844
142.1.1	005-0125	Затраты труда рабочих (средний разряд работы 2,5). Специальные строительные и монтажные работы по устройству линейных сооружений	чел.-ч	16,0056	4 741	75 883
142.2		машины и механизмы			438	204 984
		в том числе оплата труда машинистов			113	52 884
142.2.1	321-101-0102	Катки дорожные самоходные гладкие массой 8 т	маш.-ч	7,379424	13 283	98 021
		в т.ч. затраты труда машинистов, экипаж 1 чел.	*чел.-ч*	*7,379424*	*3 764*	*27 776*
142.2.2	311-201-0201	Автогрейдеры среднего типа мощностью от 88,9 до 117,6 кВт (от 121 до 160 л.с.), массой от 9,1 до 13 т	маш.-ч	1,9813248	21 585	42 767
		в т.ч. затраты труда машинистов, экипаж 1 чел.	*чел.-ч*	*1,9813248*	*4 499*	*8 914*
142.2.3	314-503-0601	Автопогрузчики, грузоподъёмность 5 т	маш.-ч	4,1344992	12 161	50 280
		в т.ч. затраты труда машинистов, экипаж 1 чел.	*чел.-ч*	*4,1344992*	*3 149*	*13 020*
142.2.4	321-101-0201	Катки дорожные самоходные на пневмоколесном ходу массой 16 т	маш.-ч	0,454896	18 476	8 405
		в т.ч. затраты труда машинистов, экипаж 1 чел.	*чел.-ч*	*0,454896*	*4 499*	*2 047*
142.2.5	321-211-0201	Машины поливомоечные 6000 л	маш.-ч	0,4599504	12 933	5 949
		в т.ч. затраты труда машинистов, экипаж 1 чел.	*чел.-ч*	*0,4599504*	*3 149*	*1 448*
		Устройство в\п трубы 1 шт диаметром 0,5 м; L=7 м На КМ 0,462				
143	**1101-0201-1138** ***ЭСН РК 8.04-01-2024 Кзтр и Кзм=1,08***	**Разработка грунта в траншее в отвал экскаватором "Обратная лопата", вместимость ковша 0,4 м^3, группа грунта 2**	**м^3 грунта**	**1,75**	**429**	**751**
		из них:				
143.1		машины и механизмы			429	751
		в том числе оплата труда машинистов			122	214
143.1.1	311-401-0103	Экскаваторы одноковшовые дизельные на гусеничном ходу ковш свыше 0,25 до 0,4 м^3, масса свыше 6,5 до 8 т	маш.-ч	0,056511	13 275	750
		в т.ч. затраты труда машинистов, экипаж 1 чел.	*чел.-ч*	*0,056511*	*3 764*	*213*
144	**1101-0102-0302** ***ЭСН РК 8.04-01-2024 Кзтр и Кзм=1,08***	**Разработка вручную грунта в траншее с откосами, глубина до 2 м, группа грунта 2**	**м^3 грунта**	**0,175**	**8 436**	**1 476**
		из них:				
144.1		затраты на труд рабочих			8 436	1 476
		в том числе оплата труда рабочих			4 233	741
144.1.1	001-0128	Затраты труда рабочих (средний разряд работы 2,8). Работы по разработке грунта и устройству земляных конструкций	чел.-ч	0,29106	5 072	1 476
145	**1123-0101-0101** ***ЭСН РК 8.04-01-2024 Кзтр и Кзм=1,08***	**Устройство основания под трубопровод песчаного**	**м^3 основания**	**0,35**	**10 549**	**3 692**
		из них:				
145.1		затраты на труд рабочих			5 252	1 838
		в том числе оплата труда рабочих			2 663	932
145.1.1	004-0125	Затраты труда рабочих (средний разряд работы 2,5). Работы по устройству внутренних и наружных инженерных систем	чел.-ч	0,38556	4 768	1 838
145.2		машины и механизмы			460	161
		в том числе оплата труда машинистов			119	42
145.2.1	314-503-0601	Автопогрузчики, грузоподъёмность 5 т	маш.-ч	0,01323	12 161	161
		в т.ч. затраты труда машинистов, экипаж 1 чел.	*чел.-ч*	*0,01323*	*3 149*	*42*
145.3		материалы, изделия и конструкции			4 837	1 693
145.3.1	211-401-0101	Песок ГОСТ 8736-2014 природный	м^3	0,385	4 397	1 693
146	**1101-0602-0303** ***ЭСН РК 8.04-01-2024 Кзтр и Кзм=1,08***	**Укладка трубопровода из стальной тонкостенной трубы при электросварном соединении, диаметр 500 мм**	**м трубопровода**	**7**	**52 387**	**366 709**
		из них:				
146.1		затраты на труд рабочих			8 058	56 406
		в том числе оплата труда рабочих			4 042	28 294
146.1.1	001-0130	Затраты труда рабочих (средний разряд работы 3). Работы по разработке грунта и устройству земляных конструкций	чел.-ч	10,7352	5 254	56 403
146.2		машины и механизмы			2 284	15 988
		в том числе оплата труда машинистов			575	4 025
146.2.1	324-102-0102	Трубоукладчики грузоподъёмность 12,5 т	маш.-ч	0,341712	17 929	6 127
		в т.ч. затраты труда машинистов, экипаж 1 чел.	*чел.-ч*	*0,341712*	*4 499*	*1 537*
146.2.2	324-105-0102	Агрегаты наполнительно-опрессовочные до 70 м^3/ч	маш.-ч	0,526176	17 304	9 105
		в т.ч. затраты труда машинистов, экипаж 1 чел.	*чел.-ч*	*0,526176*	*4 499*	*2 367*
146.2.3	315-103-0501	Установки постоянного тока для ручной дуговой сварки	маш.-ч	1,41372	285	403
146.2.4	314-102-0101	Краны на автомобильном ходу максимальной грузоподъёмностью 10 т	маш.-ч	0,012096	13 775	167
		в т.ч. затраты труда машинистов, экипаж 1 чел.	*чел.-ч*	*0,012096*	*4 499*	*54*
146.2.5	331-101-0101	Автомобили бортовые грузоподъёмностью до 5 т	маш.-ч	0,020412	8 932	182
		в т.ч. затраты труда машинистов, экипаж 1 чел.	*чел.-ч*	*0,020412*	*3 149*	*64*
146.3		материалы, изделия и конструкции			42 045	294 315
146.3.1	215-101-0301	Лесоматериал круглый лиственных пород для строительства толщиной от 120 мм до 240 мм, длиной от 4 м до 6,5 м, сорт 3 ГОСТ 9462-2016	м^3	0,1148	145 504	16 704
146.3.2	215-203-0503	Доска необрезная хвойных пород длиной до 6,5 м, любой ширины, толщиной 44 мм и более ГОСТ 8486-86 сорт 3	м^3	0,0154	91 158	1 404
146.3.3	217-101-0107	Болт с гайкой и шайбой ГОСТ ISO 8992-2015 строительный	т	0,00049	954 056	467
146.3.4	261-107-0571	Электроды, d=5 мм, Э42 ГОСТ 9466-75	т	0,000819	272 284	223
146.3.5	241-102-0255	Труба стальная электросварная прямошовная диаметром от 127 до 630 мм ГОСТ 10705-80 размерами 530х7,0 мм	м	7,07	38 289	270 703
146.3.6	241-116-0219	Фланец плоский приварной PN 10 ГОСТ 33259-2015 диаметром 500 мм	шт.	0,042	36 528	1 534
146.3.7	217-603-0103	Вода питьевая ГОСТ 2874-82	м^3	2,7475	184	506
146.3.8	261-301-0254	Фасонные части стальные сварные, d до 800 мм	т	0,0056	449 705	2 518
146.3.9	214-405-0201	Поковки из квадратных заготовок	т	0,000371	624 577	232
146.3.10	251-305-0110	Прокладки резиновые (пластина техническая прессованная)	кг	0,0238	951	23
147	**1122-0601-0111** ***ЭСН РК 8.04-01-2024 Кзтр и Кзм=1,08***	**Нанесение изоляции антикоррозионной нормальной битумно-резиновой или битумно-полимерной на стальной трубопровод, диаметр 500 мм**	**км трубопровода**	**0,007**	**12 538 765**	**87 771**
		из них:				
147.1		затраты на труд рабочих			1 506 596	10 546
		в том числе оплата труда рабочих			764 130	5 349
147.1.1	004-0137	Затраты труда рабочих (средний разряд работы 3,7). Работы по устройству внутренних и наружных инженерных систем	чел.-ч	1,78416	5 911	10 546
147.2		машины и механизмы			1 877 936	13 146
		в том числе оплата труда машинистов			487 196	3 410
147.2.1	324-102-0102	Трубоукладчики грузоподъёмность 12,5 т	маш.-ч	0,4231332	17 929	7 586

1	2	3	4	5	6	7
		в т.ч. затраты труда машинистов, экипаж 1 чел.	*чел.-ч*	*0,4231332*	*4 499*	*1 904*
147.2.2	321-201-0103	Котлы битумные передвижные, 1000 л	маш.-ч	0,3977316	1 850	736
147.2.3	324-106-0103	Машины для очистки и грунтовки труб диаметром от 600 до 800 мм	маш.-ч	0,0672084	27 272	1 833
		в т.ч. затраты труда машинистов, экипаж 2 чел.	*чел.-ч*	*0,1344168*	*8 998*	*605*
147.2.4	324-106-0304	Машины изоляционные для труб диаметром от 600 до 800 мм	маш.-ч	0,1183896	21 181	2 508
		в т.ч. затраты труда машинистов, экипаж 2 чел.	*чел.-ч*	*0,2367792*	*7 528*	*891*
147.2.5	324-108-0701	Установка для сушки труб диаметром до 1400 мм	маш.-ч	0,0180684	24 435	442
147.2.6	314-503-0601	Автопогрузчики, грузоподъёмность 5 т	маш.-ч	0,003402	12 161	41
		в т.ч. затраты труда машинистов, экипаж 1 чел.	*чел.-ч*	*0,003402*	*3 149*	*11*
147.3		материалы, изделия и конструкции			9 154 233	64 080
147.3.1	215-101-0102	Лесоматериал круглый хвойных пород для строительства ГОСТ 9463-2016 толщиной от 140 мм до 240 мм, длиной от 3 м до 6,5 м, сорт 2	$м^3$	0,0021	145 504	306
147.3.2	235-102-0101	Гидроизол гидроизоляционный ГИ-Г ГОСТ 7415-86	$м^2$	14,63	435	6 364
147.3.3	235-201-0701	Мастика битумно-резиновая изоляционная для горячего применения ГОСТ 15836-79 марки МБР	кг	49,91	987	49 261
147.3.4	234-203-0204	Холст стекловолокнистый ВВ-Г	10 $м^2$	1,372	5 100	6 997
147.3.5	261-107-0429	Брезент ГОСТ 15530-93 номинальная поверхностная плотность до 500 г/$м^2$	$м^2$	0,0084	346	3
147.3.6	236-101-0101	Грунтовка битумная СТ РК ГОСТ Р 51693-2003	т	0,00189	602 357	1 138
147.3.7	218-103-0206	Ткань мешочная ГОСТ 30090-93	10 $м^2$	0,00147	7 006	10
148	**1130-0104-0103** ***ЭСН РК 8.04-01-2024 Кзтр и Кзм=1,08***	**Портальные стены и откосные стены из монолитного бетона. Устройство**	**$м^3$ железобетона в деле**	**1,5**	**128 904**	**193 356**
		из них:				
148.1		затраты на труд рабочих			59 408	89 112
		в том числе оплата труда рабочих			30 299	45 449
148.1.1	005-0136	Затраты труда рабочих (средний разряд работы 3,6). Специальные строительные и монтажные работы по устройству линейных сооружений	чел.-ч	15,4224	5 778	89 111
148.2		машины и механизмы			13 671	20 507
		в том числе оплата труда машинистов			4 499	6 749
148.2.1	313-302-0201	Вибратор глубинный	маш.-ч	1,643976	60	99
148.2.2	311-603-0201	Насос для нагнетания воды, содержащей твердые частицы, подача 45 $м^3$/ч, напор 55 м	маш.-ч	0,095094	397	38
148.2.3	343-102-0401	Пила с карбюраторным двигателем	маш.-ч	0,084888	181	15
148.2.4	314-102-0101	Краны на автомобильном ходу максимальной грузоподъёмностью 10 т	маш.-ч	1,14048	13 775	15 710
		в т.ч. затраты труда машинистов, экипаж 1 чел.	*чел.-ч*	*1,14048*	*4 499*	*5 131*
148.2.5	315-102-0102	Компрессоры передвижные с двигателем внутреннего сгорания давлением до 686 кПа (7 атм), производительность 5 $м^3$/мин	маш.-ч	0,513054	9 048	4 642
		в т.ч. затраты труда машинистов, экипаж 1 чел.	*чел.-ч*	*0,513054*	*3 149*	*1 616*
148.2.6	331-101-0101	Автомобили бортовые грузоподъёмностью до 5 т	маш.-ч	0,000324	8 932	3
		в т.ч. затраты труда машинистов, экипаж 1 чел.	*чел.-ч*	*0,000324*	*3 149*	*1*
148.3		материалы, изделия и конструкции			55 825	83 737
148.3.1	212-401-0106	Раствор кладочный цементный ГОСТ 28013-98 марки М150	$м^3$	0,01605	24 316	390
148.3.2	215-101-0102	Лесоматериал круглый хвойных пород для строительства ГОСТ 9463-2016 толщиной от 140 мм до 240 мм, длиной от 3 м до 6,5 м, сорт 2	$м^3$	0,1575	145 504	22 917
148.3.3	215-204-0402	Доска обрезная хвойных пород длиной до 6,5 м, шириной от 75 мм до 150 мм, толщиной от 32 мм до 40 мм ГОСТ 8486-86 сорт 2	$м^3$	0,0315	109 237	3 441
148.3.4	215-204-0403	Доска обрезная хвойных пород длиной до 6,5 м, шириной от 75 мм до 150 мм, толщиной от 32 мм до 40 мм ГОСТ 8486-86 сорт 3	$м^3$	0,006	109 237	655
148.3.5	216-101-0101	Портландцемент бездобавочный СТ РК 3716-2021 ПЦ 400-Д0	т	0,0105	28 991	304
148.3.6	261-107-0434	Полотно иглопробивное для дорожного строительства типа "Дорнит-2"	10 $м^2$	0,6084	13 974	8 502
148.3.7	217-603-0104	Вода техническая	$м^3$	0,5475	36	20
148.3.8	212-101-2118	Бетон тяжелый класса В20, сульфатостойкий ГОСТ 7473-2010 F300, W6	$м^3$	1,56	27 742	43 278
148.3.9	217-108-0101	Гвоздь ГОСТ 283-75 строительный	кг	1,065	861	917
148.3.10	214-405-0201	Поковки из квадратных заготовок	т	0,00414	624 577	2 586
148.3.11	235-104-0301	Пленка полиэтиленовая ГОСТ 10354-82 толщина 0,15 мм	1000 $м^2$	0,007605	95 688	728
149	**1101-0102-0902** ***ЭСН РК 8.04-01-2024 Кзтр и Кзм=1,08***	**Засыпка траншей, пазух, котлованов и ям, группа грунта 2**	**$м^3$ грунта**	**2,25**	**4 403**	**9 907**
		из них:				
149.1		затраты на труд рабочих			4 403	9 907
		в том числе оплата труда рабочих			2 209	4 970
149.1.1	001-0117	Затраты труда рабочих (средний разряд работы 1,7). Работы по разработке грунта и устройству земляных конструкций	чел.-ч	2,36205	4 194	9 906
150	**1101-0701-1401** ***ЭСН РК 8.04-01-2024 Кзтр и Кзм=1,08***	**Уплотнение грунтовой насыпи поливом воды**	**$м^3$ уплотненного грунта**	**2,25**	**223**	**502**
		из них:				
150.1		затраты на труд рабочих			49	110
		в том числе оплата труда рабочих			25	56
150.1.1	001-0110	Затраты труда рабочих (средний разряд работы 1). Работы по разработке грунта и устройству земляных конструкций	чел.-ч	0,0297	3 679	109
150.2		машины и механизмы			170	383
		в том числе оплата труда машинистов			41	92
150.2.1	321-211-0201	Машины поливомоечные 6000 л	маш.-ч	0,029646	12 933	383
		в т.ч. затраты труда машинистов, экипаж 1 чел.	*чел.-ч*	*0,029646*	*3 149*	*93*
150.3		материалы, изделия и конструкции			4	10
150.3.1	217-603-0104	Вода техническая	$м^3$	0,225	36	8
151	**1101-0701-0601** ***ЭСН РК 8.04-01-2024 Кзтр и Кзм=1,08***	**Уплотнение грунта пневматической трамбовкой, группа грунта 1-2**	**$м^3$ уплотненного грунта**	**2,25**	**688**	**1 548**
		из них:				
151.1		затраты на труд рабочих			429	965
		в том числе оплата труда рабочих			215	484
151.1.1	001-0110	Затраты труда рабочих (средний разряд работы 1). Работы по разработке грунта и устройству земляных конструкций	чел.-ч	0,26235	3 679	965
151.2		машины и механизмы			259	583
		в том числе оплата труда машинистов			89	200
151.2.1	315-102-0102	Компрессоры передвижные с двигателем внутреннего сгорания давлением до 686 кПа (7 атм), производительность 5 $м^3$/мин	маш.-ч	0,0637875	9 048	577
		в т.ч. затраты труда машинистов, экипаж 1 чел.	*чел.-ч*	*0,0637875*	*3 149*	*201*
151.2.2	343-402-0101	Трамбовки пневматические при работе от компрессора	маш.-ч	0,25515	17	4
		Замена в\п трубы 1 шт диаметром 0,3 м; L=8 м на КМ 0,479;				

1	2	3	4	5	6	7
152	**1216-0101-1507** *ЭСН РК 8.05-01-2022 Кзтр и Кзм=1,06 Изм. и доп. вып. 31*	**Трубопроводы диаметром до 300 мм. Демонтаж в непроходных каналах краном**	**м трубопровода**	**8**	**4 255**	**34 040**
		из них:				
152.1		затраты на труд рабочих			3 604	28 832
		в том числе оплата труда рабочих			1 853	14 824
152.1.1	009-0130	Затраты труда рабочих (средний разряд работы 3). Работы по ремонту зданий и сооружений	чел.-ч	5,6224	5 128	28 832
152.2		машины и механизмы			590	4 720
		в том числе оплата труда машинистов			192	1 536
152.2.1	314-102-0101	Краны на автомобильном ходу максимальной грузоподъёмностью 10 т	маш.-ч	0,329024	13 775	4 532
		в т.ч. затраты труда машинистов, экипаж 1 чел.	*чел.-ч*	*0,329024*	*4 499*	*1 480*
152.2.2	331-101-0101	Автомобили бортовые грузоподъёмностью до 5 т	маш.-ч	0,01696	8 932	151
		в т.ч. затраты труда машинистов, экипаж 1 чел.	*чел.-ч*	*0,01696*	*3 149*	*53*
152.2.3	315-202-0501	Аппарат для газовой сварки и резки	маш.-ч	0,301888	93	28
152.3		материалы, изделия и конструкции			61	488
152.3.1	217-605-0101	Кислород технический газообразный ГОСТ 5583-78	$м^3$	0,7936	550	436
152.3.2	217-605-0104	Пропан-бутан, смесь техническая ГОСТ Р 52087-2018	кг	0,1936	251	49
153	**1101-0201-1138** *ЭСН РК 8.04-01-2024 Кзтр и Кзм=1,08*	**Разработка грунта в траншее в отвал экскаватором "Обратная лопата", вместимость ковша 0,4 $м^3$, группа грунта 2**	**$м^3$ грунта**	**1,76**	**429**	**755**
		из них:				
153.1		машины и механизмы			429	755
		в том числе оплата труда машинистов			122	215
153.1.1	311-401-0103	Экскаваторы одноковшовые дизельные на гусеничном ходу ковш свыше 0,25 до 0,4 $м^3$, масса свыше 6,5 до 8 т	маш.-ч	0,0568339	13 275	754
		в т.ч. затраты труда машинистов, экипаж 1 чел.	*чел.-ч*	*0,0568339*	*3 764*	*214*
154	**1101-0102-0302** *ЭСН РК 8.04-01-2024 Кзтр и Кзм=1,08*	**Разработка вручную грунта в траншее с откосами, глубина до 2 м, группа грунта 2**	**$м^3$ грунта**	**0,18**	**8 436**	**1 518**
		из них:				
154.1		затраты на труд рабочих			8 436	1 518
		в том числе оплата труда рабочих			4 233	762
154.1.1	001-0128	Затраты труда рабочих (средний разряд работы 2,8). Работы по разработке грунта и устройству земляных конструкций	чел.-ч	0,299376	5 072	1 518
155	**1123-0101-0101** *ЭСН РК 8.04-01-2024 Кзтр и Кзм=1,08*	**Устройство основания под трубопровод песчаного**	**$м^3$ основания**	**0,28**	**10 549**	**2 954**
		из них:				
155.1		затраты на труд рабочих			5 252	1 471
		в том числе оплата труда рабочих			2 663	746
155.1.1	004-0125	Затраты труда рабочих (средний разряд работы 2,5). Работы по устройству внутренних и наружных инженерных систем	чел.-ч	0,308448	4 768	1 471
155.2		машины и механизмы			460	129
		в том числе оплата труда машинистов			119	33
155.2.1	314-503-0601	Автопогрузчики, грузоподъёмность 5 т	маш.-ч	0,010584	12 161	129
		в т.ч. затраты труда машинистов, экипаж 1 чел.	*чел.-ч*	*0,010584*	*3 149*	*33*
155.3		материалы, изделия и конструкции			4 837	1 355
155.3.1	211-401-0101	Песок ГОСТ 8736-2014 природный	$м^3$	0,308	4 397	1 354
156	**1101-0602-0301** *ЭСН РК 8.04-01-2024 Кзтр и Кзм=1,08*	**Укладка трубопровода из стальной тонкостенной трубы при электросварном соединении, диаметр 300 мм**	**м трубопровода**	**8**	**25 430**	**203 440**
		из них:				
156.1		затраты на труд рабочих			5 221	41 768
		в том числе оплата труда рабочих			2 619	20 952
156.1.1	001-0130	Затраты труда рабочих (средний разряд работы 3). Работы по разработке грунта и устройству земляных конструкций	чел.-ч	7,9488	5 254	41 763
156.2		машины и механизмы			1 490	11 920
		в том числе оплата труда машинистов			393	3 144
156.2.1	324-102-0101	Трубоукладчики грузоподъёмность 6,3 т	маш.-ч	0,277344	15 797	4 381
		в т.ч. затраты труда машинистов, экипаж 1 чел.	*чел.-ч*	*0,277344*	*4 499*	*1 248*
156.2.2	324-105-0102	Агрегаты наполнительно-опрессовочные до 70 $м^3$/ч	маш.-ч	0,400896	17 304	6 937
		в т.ч. затраты труда машинистов, экипаж 1 чел.	*чел.-ч*	*0,400896*	*4 499*	*1 804*
156.2.3	315-103-0501	Установки постоянного тока для ручной дуговой сварки	маш.-ч	1,064448	285	303
156.2.4	314-102-0101	Краны на автомобильном ходу максимальной грузоподъёмностью 10 т	маш.-ч	0,009504	13 775	131
		в т.ч. затраты труда машинистов, экипаж 1 чел.	*чел.-ч*	*0,009504*	*4 499*	*43*
156.2.5	331-101-0101	Автомобили бортовые грузоподъёмностью до 5 т	маш.-ч	0,019008	8 932	170
		в т.ч. затраты труда машинистов, экипаж 1 чел.	*чел.-ч*	*0,019008*	*3 149*	*60*
156.3		материалы, изделия и конструкции			18 719	149 752
156.3.1	215-101-0301	Лесоматериал круглый лиственных пород для строительства толщиной от 120 мм до 240 мм, длиной от 4 м до 6,5 м, сорт 3 ГОСТ 9462-2016	$м^3$	0,128	145 504	18 625
156.3.2	215-203-0503	Доска необрезная хвойных пород длиной до 6,5 м, любой ширины, толщиной 44 мм и более ГОСТ 8486-86 сорт 3	$м^3$	0,0176	91 158	1 604
156.3.3	217-101-0107	Болт с гайкой и шайбой ГОСТ ISO 8992-2015 строительный	т	0,00024	954 056	229
156.3.4	261-107-0571	Электроды, d=5 мм, Э42 ГОСТ 9466-75	т	0,000528	272 284	144
156.3.5	241-102-0239	Труба стальная электросварная прямошовная диаметром от 127 до 630 мм ГОСТ 10705-80 размерами 325х5,0 мм	м	8,08	15 686	126 743
156.3.6	241-116-0215	Фланец плоский приварной PN 10 ГОСТ 33259-2015 диаметром 300 мм	шт.	0,048	17 334	832
156.3.7	217-603-0103	Вода питьевая ГОСТ 2874-82	$м^3$	1,1304	184	208
156.3.8	261-301-0254	Фасонные части стальные сварные, d до 800 мм	т	0,0024	449 705	1 079
156.3.9	214-405-0201	Поковки из квадратных заготовок	т	0,000424	624 577	265
156.3.10	251-305-0110	Прокладки резиновые (пластина техническая прессованная)	кг	0,0136	951	13
157	**1122-0601-0108** *ЭСН РК 8.04-01-2024 Кзтр и Кзм=1,08*	**Нанесение изоляции антикоррозионной нормальной битумно-резиновой или битумно-полимерной на стальной трубопровод, диаметр 300 мм**	**км трубопровода**	**0,008**	**7 281 824**	**58 255**
		из них:				
157.1		затраты на труд рабочих			1 279 326	10 235
		в том числе оплата труда рабочих			648 918	5 191
157.1.1	004-0138	Затраты труда рабочих (средний разряд работы 3,8). Работы по устройству внутренних и наружных инженерных систем	чел.-ч	1,70208	6 013	10 235
157.2		машины и механизмы			353 716	2 830
		в том числе оплата труда машинистов			73 398	587
157.2.1	324-102-0101	Трубоукладчики грузоподъёмность 6,3 т	маш.-ч	0,1288224	15 797	2 035

1	2	3	4	5	6	7
		в т.ч. затраты труда машинистов, экипаж 1 чел.	*чел.-ч*	*0,1288224*	*4 499*	*580*
157.2.2	321-201-0103	Котлы битумные передвижные, 1000 л	маш.-ч	0,4109184	1 850	760
157.2.3	314-502-0203	Лебедки ручные и рычажные тяговым усилием 14,72 кН (1, 5 т)	маш.-ч	0,283392	18	5
157.2.4	314-503-0601	Автопогрузчики, грузоподъёмность 5 т	маш.-ч	0,0024192	12 161	29
		в т.ч. затраты труда машинистов, экипаж 1 чел.	*чел.-ч*	*0,0024192*	*3 149*	*8*
157.3		материалы, изделия и конструкции			5 648 782	45 190
157.3.1	215-101-0102	Лесоматериал круглый хвойных пород для строительства ГОСТ 9463-2016 толщиной от 140 мм до 240 мм, длиной от 3 м до 6,5 м, сорт 2	$м^3$	0,002	145 504	291
157.3.2	235-102-0101	Гидроизол гидроизоляционный ГИ-Г ГОСТ 7415-86	$м^2$	10,4	435	4 524
157.3.3	235-201-0701	Мастика битумно-резиновая изоляционная для горячего применения ГОСТ 15836-79 марки МБР	кг	35,12	987	34 663
157.3.4	234-203-0204	Холст стекловолокнистый ВВ-Г	10 $м^2$	0,96	5 100	4 896
157.3.5	261-107-0429	Брезент ГОСТ 15530-93 номинальная поверхностная плотность до 500 г/$м^2$	$м^2$	0,0096	346	3
157.3.6	236-101-0101	Грунтовка битумная СТ РК ГОСТ Р 51693-2003	т	0,00132	602 357	795
157.3.7	218-103-0206	Ткань мешочная ГОСТ 30090-93	10 $м^2$	0,00248	7 006	17
158	**1130-0104-0103** ***ЭСН РК 8.04-01-2024 Кзтр и Кзм=1,08***	**Портальные стены и откосные стены из монолитного бетона. Устройство**	**$м^3$ железобетона в деле**	**1,2**	**128 904**	**154 685**
		из них:				
158.1		затраты на труд рабочих			59 408	71 290
		в том числе оплата труда рабочих			30 299	36 359
158.1.1	005-0136	Затраты труда рабочих (средний разряд работы 3,6). Специальные строительные и монтажные работы по устройству линейных сооружений	чел.-ч	12,33792	5 778	71 289
158.2		машины и механизмы			13 671	16 405
		в том числе оплата труда машинистов			4 499	5 399
158.2.1	313-302-0201	Вибратор глубинный	маш.-ч	1,3151808	60	79
158.2.2	311-603-0201	Насос для нагнетания воды, содержащей твердые частицы, подача 45 $м^3$/ч, напор 55 м	маш.-ч	0,0760752	397	30
158.2.3	343-102-0401	Пила с карбюраторным двигателем	маш.-ч	0,0679104	181	12
158.2.4	314-102-0101	Краны на автомобильном ходу максимальной грузоподъёмностью 10 т	маш.-ч	0,912384	13 775	12 568
		в т.ч. затраты труда машинистов, экипаж 1 чел.	*чел.-ч*	*0,912384*	*4 499*	*4 105*
158.2.5	315-102-0102	Компрессоры передвижные с двигателем внутреннего сгорания давлением до 686 кПа (7 атм), производительность 5 $м^3$/мин	маш.-ч	0,4104432	9 048	3 714
		в т.ч. затраты труда машинистов, экипаж 1 чел.	*чел.-ч*	*0,4104432*	*3 149*	*1 292*
158.2.6	331-101-0101	Автомобили бортовые грузоподъёмностью до 5 т	маш.-ч	0,0002592	8 932	2
		в т.ч. затраты труда машинистов, экипаж 1 чел.	*чел.-ч*	*0,0002592*	*3 149*	*1*
158.3		материалы, изделия и конструкции			55 825	66 990
158.3.1	212-401-0106	Раствор кладочный цементный ГОСТ 28013-98 марки М150	$м^3$	0,01284	24 316	312
158.3.2	215-101-0102	Лесоматериал круглый хвойных пород для строительства ГОСТ 9463-2016 толщиной от 140 мм до 240 мм, длиной от 3 м до 6,5 м, сорт 2	$м^3$	0,126	145 504	18 334
158.3.3	215-204-0402	Доска обрезная хвойных пород длиной до 6,5 м, шириной от 75 мм до 150 мм, толщиной от 32 мм до 40 мм ГОСТ 8486-86 сорт 2	$м^3$	0,0252	109 237	2 753
158.3.4	215-204-0403	Доска обрезная хвойных пород длиной до 6,5 м, шириной от 75 мм до 150 мм, толщиной от 32 мм до 40 мм ГОСТ 8486-86 сорт 3	$м^3$	0,0048	109 237	524
158.3.5	216-101-0101	Портландцемент бездобавочный СТ РК 3716-2021 ПЦ 400-Д0	т	0,0084	28 991	244
158.3.6	261-107-0434	Полотно иглопробивное для дорожного строительства типа "Дорнит-2"	10 $м^2$	0,48672	13 974	6 801
158.3.7	217-603-0104	Вода техническая	$м^3$	0,438	36	16
158.3.8	212-101-2118	Бетон тяжелый класса В20, сульфатостойкий ГОСТ 7473-2010 F300, W6	$м^3$	1,248	27 742	34 622
158.3.9	217-108-0101	Гвоздь ГОСТ 283-75 строительный	кг	0,852	861	734
158.3.10	214-405-0201	Поковки из квадратных заготовок	т	0,003312	624 577	2 069
158.3.11	235-104-0301	Пленка полиэтиленовая ГОСТ 10354-82 толщина 0,15 мм	1000 $м^2$	0,006084	95 688	582
159	**1101-0102-0902** ***ЭСН РК 8.04-01-2024 Кзтр и Кзм=1,08***	**Засыпка траншей, пазух, котлованов и ям, группа грунта 2**	**$м^3$ грунта**	**1,94**	**4 403**	**8 542**
		из них:				
159.1		затраты на труд рабочих			4 403	8 542
		в том числе оплата труда рабочих			2 209	4 285
159.1.1	001-0117	Затраты труда рабочих (средний разряд работы 1,7). Работы по разработке грунта и устройству земляных конструкций	чел.-ч	2,036612	4 194	8 542
160	**1101-0701-1401** ***ЭСН РК 8.04-01-2024 Кзтр и Кзм=1,08***	**Уплотнение грунтовой насыпи поливом воды**	**$м^3$ уплотненного грунта**	**1,94**	**223**	**433**
		из них:				
160.1		затраты на труд рабочих			49	95
		в том числе оплата труда рабочих			25	49
160.1.1	001-0110	Затраты труда рабочих (средний разряд работы 1). Работы по разработке грунта и устройству земляных конструкций	чел.-ч	0,025608	3 679	94
160.2		машины и механизмы			170	330
		в том числе оплата труда машинистов			41	80
160.2.1	321-211-0201	Машины поливомоечные 6000 л	маш.-ч	0,0255614	12 933	331
		в т.ч. затраты труда машинистов, экипаж 1 чел.	*чел.-ч*	*0,0255614*	*3 149*	*80*
160.3		материалы, изделия и конструкции			4	8
160.3.1	217-603-0104	Вода техническая	$м^3$	0,194	36	7
161	**1101-0701-0601** ***ЭСН РК 8.04-01-2024 Кзтр и Кзм=1,08***	**Уплотнение грунта пневматической трамбовкой, группа грунта 1-2**	**$м^3$ уплотненного грунта**	**1,94**	**688**	**1 335**
		из них:				
161.1		затраты на труд рабочих			429	832
		в том числе оплата труда рабочих			215	417
161.1.1	001-0110	Затраты труда рабочих (средний разряд работы 1). Работы по разработке грунта и устройству земляных конструкций	чел.-ч	0,226204	3 679	832
161.2		машины и механизмы			259	502
		в том числе оплата труда машинистов			89	173
161.2.1	315-102-0102	Компрессоры передвижные с двигателем внутреннего сгорания давлением до 686 кПа (7 атм), производительность 5 $м^3$/мин	маш.-ч	0,054999	9 048	498
		в т.ч. затраты труда машинистов, экипаж 1 чел.	*чел.-ч*	*0,054999*	*3 149*	*173*
161.2.2	343-402-0101	Трамбовки пневматические при работе от компрессора	маш.-ч	0,219996	17	4
		Замена в/п трубы диаметром 0,5 м; длина 9 м; На Км 0,647				
162	**1216-0101-1509** ***ЭСН РК 8.05-01-2022 Кзтр и Кзм=1,06 Изм. и доп. вып. 31***	**Трубопроводы диаметром до 500 мм. Демонтаж в непроходных каналах краном**	**м трубопровода**	**9**	**6 760**	**60 840**
		из них:				

1	2	3	4	5	6	7
162.1		затраты на труд рабочих			5 870	52 830
		в том числе оплата труда рабочих			3 018	27 162
162.1.1	009-0130	Затраты труда рабочих (средний разряд работы 3). Работы по ремонту зданий и сооружений	чел.-ч	10,3032	5 128	52 835
162.2		машины и механизмы			792	7 128
		в том числе оплата труда машинистов			258	2 322
162.2.1	314-102-0101	Краны на автомобильном ходу максимальной грузоподъёмностью 10 т	маш.-ч	0,501804	13 775	6 912
		в т.ч. затраты труда машинистов, экипаж 1 чел.	*чел.-ч*	*0,501804*	*4 499*	*2 258*
162.2.2	331-101-0101	Автомобили бортовые грузоподъёмностью до 5 т	маш.-ч	0,01908	8 932	170
		в т.ч. затраты труда машинистов, экипаж 1 чел.	*чел.-ч*	*0,01908*	*3 149*	*60*
162.2.3	315-202-0501	Аппарат для газовой сварки и резки	маш.-ч	0,459828	93	43
162.3		материалы, изделия и конструкции			98	882
162.3.1	217-605-0101	Кислород технический газообразный ГОСТ 5583-78	$м^3$	1,4346	550	789
162.3.2	217-605-0104	Пропан-бутан, смесь техническая ГОСТ Р 52087-2018	кг	0,3501	251	88
163	**1101-0201-1138** ***ЭСН РК 8.04-01-2024 Кзтр и Кзм=1,08***	**Разработка грунта в траншее в отвал экскаватором "Обратная лопата", вместимость ковша 0,4 $м^3$, группа грунта 2**	**$м^3$ грунта**	**2,18**	**429**	**935**
		из них:				
163.1		машины и механизмы			429	935
		в том числе оплата труда машинистов			122	266
163.1.1	311-401-0103	Экскаваторы одноковшовые дизельные на гусеничном ходу ковш свыше 0,25 до 0,4 $м^3$, масса свыше 6,5 до 8 т	маш.-ч	0,0703966	13 275	935
		в т.ч. затраты труда машинистов, экипаж 1 чел.	*чел.-ч*	*0,0703966*	*3 764*	*265*
164	**1101-0102-0302** ***ЭСН РК 8.04-01-2024 Кзтр и Кзм=1,08***	**Разработка вручную грунта в траншее с откосами, глубина до 2 м, группа грунта 2**	**$м^3$ грунта**	**0,22**	**8 436**	**1 856**
		из них:				
164.1		затраты на труд рабочих			8 436	1 856
		в том числе оплата труда рабочих			4 233	931
164.1.1	001-0128	Затраты труда рабочих (средний разряд работы 2,8). Работы по разработке грунта и устройству земляных конструкций	чел.-ч	0,365904	5 072	1 856
165	**1123-0101-0101** ***ЭСН РК 8.04-01-2024 Кзтр и Кзм=1,08***	**Устройство основания под трубопровод песчаного**	**$м^3$ основания**	**0,44**	**10 549**	**4 642**
		из них:				
165.1		затраты на труд рабочих			5 252	2 311
		в том числе оплата труда рабочих			2 663	1 172
165.1.1	004-0125	Затраты труда рабочих (средний разряд работы 2,5). Работы по устройству внутренних и наружных инженерных систем	чел.-ч	0,484704	4 768	2 311
165.2		машины и механизмы			460	202
		в том числе оплата труда машинистов			119	52
165.2.1	314-503-0601	Автопогрузчики, грузоподъёмность 5 т	маш.-ч	0,016632	12 161	202
		в т.ч. затраты труда машинистов, экипаж 1 чел.	*чел.-ч*	*0,016632*	*3 149*	*52*
165.3		материалы, изделия и конструкции			4 837	2 129
165.3.1	211-401-0101	Песок ГОСТ 8736-2014 природный	$м^3$	0,484	4 397	2 128
166	**1101-0602-0303** ***ЭСН РК 8.04-01-2024 Кзтр и Кзм=1,08***	**Укладка трубопровода из стальной тонкостенной трубы при электросварном соединении, диаметр 500 мм**	**м трубопровода**	**9**	**52 387**	**471 483**
		из них:				
166.1		затраты на труд рабочих			8 058	72 522
		в том числе оплата труда рабочих			4 042	36 378
166.1.1	001-0130	Затраты труда рабочих (средний разряд работы 3). Работы по разработке грунта и устройству земляных конструкций	чел.-ч	13,8024	5 254	72 518
166.2		машины и механизмы			2 284	20 556
		в том числе оплата труда машинистов			575	5 175
166.2.1	324-102-0102	Трубоукладчики грузоподъёмность 12,5 т	маш.-ч	0,439344	17 929	7 877
		в т.ч. затраты труда машинистов, экипаж 1 чел.	*чел.-ч*	*0,439344*	*4 499*	*1 977*
166.2.2	324-105-0102	Агрегаты наполнительно-опрессовочные до 70 $м^3$/ч	маш.-ч	0,676512	17 304	11 706
		в т.ч. затраты труда машинистов, экипаж 1 чел.	*чел.-ч*	*0,676512*	*4 499*	*3 044*
166.2.3	315-103-0501	Установки постоянного тока для ручной дуговой сварки	маш.-ч	1,81764	285	518
166.2.4	314-102-0101	Краны на автомобильном ходу максимальной грузоподъёмностью 10 т	маш.-ч	0,015552	13 775	214
		в т.ч. затраты труда машинистов, экипаж 1 чел.	*чел.-ч*	*0,015552*	*4 499*	*70*
166.2.5	331-101-0101	Автомобили бортовые грузоподъёмностью до 5 т	маш.-ч	0,026244	8 932	234
		в т.ч. затраты труда машинистов, экипаж 1 чел.	*чел.-ч*	*0,026244*	*3 149*	*83*
166.3		материалы, изделия и конструкции			42 045	378 405
166.3.1	215-101-0301	Лесоматериал круглый лиственных пород для строительства толщиной от 120 мм до 240 мм, длиной от 4 м до 6,5 м, сорт 3 ГОСТ 9462-2016	$м^3$	0,1476	145 504	21 476
166.3.2	215-203-0503	Доска необрезная хвойных пород длиной до 6,5 м, любой ширины, толщиной 44 мм и более ГОСТ 8486-86 сорт 3	$м^3$	0,0198	91 158	1 805
166.3.3	217-101-0107	Болт с гайкой и шайбой ГОСТ ISO 8992-2015 строительный	т	0,00063	954 056	601
166.3.4	261-107-0571	Электроды, d=5 мм, Э42 ГОСТ 9466-75	т	0,001053	272 284	287
166.3.5	241-102-0255	Труба стальная электросварная прямошовная диаметром от 127 до 630 мм ГОСТ 10705-80 размерами 530х7,0 мм	м	9,09	38 289	348 047
166.3.6	241-116-0219	Фланец плоский приварной PN 10 ГОСТ 33259-2015 диаметром 500 мм	шт.	0,054	36 528	1 973
166.3.7	217-603-0103	Вода питьевая ГОСТ 2874-82	$м^3$	3,5325	184	650
166.3.8	261-301-0254	Фасонные части стальные сварные, d до 800 мм	т	0,0072	449 705	3 238
166.3.9	214-405-0201	Поковки из квадратных заготовок	т	0,000477	624 577	298
166.3.10	251-305-0110	Прокладки резиновые (пластина техническая прессованная)	кг	0,0306	951	29
167	**1122-0601-0111** ***ЭСН РК 8.04-01-2024 Кзтр и Кзм=1,08***	**Нанесение изоляции антикоррозионной нормальной битумно-резиновой или битумно-полимерной на стальной трубопровод, диаметр 500 мм**	**км трубопровода**	**0,009**	**12 538 765**	**112 849**
		из них:				
167.1		затраты на труд рабочих			1 506 596	13 559
		в том числе оплата труда рабочих			764 130	6 877
167.1.1	004-0137	Затраты труда рабочих (средний разряд работы 3,7). Работы по устройству внутренних и наружных инженерных систем	чел.-ч	2,29392	5 911	13 559
167.2		машины и механизмы			1 877 936	16 901
		в том числе оплата труда машинистов			487 196	4 385
167.2.1	324-102-0102	Трубоукладчики грузоподъёмность 12,5 т	маш.-ч	0,5440284	17 929	9 754
		в т.ч. затраты труда машинистов, экипаж 1 чел.	*чел.-ч*	*0,5440284*	*4 499*	*2 448*
167.2.2	321-201-0103	Котлы битумные передвижные, 1000 л	маш.-ч	0,5113692	1 850	946
167.2.3	324-106-0103	Машины для очистки и грунтовки труб диаметром от 600 до 800 мм	маш.-ч	0,0864108	27 272	2 357
		в т.ч. затраты труда машинистов, экипаж 2 чел.	*чел.-ч*	*0,1728216*	*8 998*	*778*
167.2.4	324-106-0304	Машины изоляционные для труб диаметром от 600 до 800 мм	маш.-ч	0,1522152	21 181	3 224

1	2	3	4	5	6	7
		в т.ч. затраты труда машинистов, экипаж 2 чел.	*чел.-ч*	*0,3044304*	*7 528*	*1 146*
167.2.5	324-108-0701	Установка для сушки труб диаметром до 1400 мм	маш.-ч	0,0232308	24 435	568
167.2.6	314-503-0601	Автопогрузчики, грузоподъёмность 5 т	маш.-ч	0,004374	12 161	53
		в т.ч. затраты труда машинистов, экипаж 1 чел.	*чел.-ч*	*0,004374*	*3 149*	*14*
167.3		материалы, изделия и конструкции			9 154 233	82 388
167.3.1	215-101-0102	Лесоматериал круглый хвойных пород для строительства ГОСТ 9463-2016 толщиной от 140 мм до 240 мм, длиной от 3 м до 6,5 м, сорт 2	$м^3$	0,0027	145 504	393
167.3.2	235-102-0101	Гидроизол гидроизоляционный ГИ-Г ГОСТ 7415-86	$м^2$	18,81	435	8 182
167.3.3	235-201-0701	Мастика битумно-резиновая изоляционная для горячего применения ГОСТ 15836-79 марки МБР	кг	64,17	987	63 336
167.3.4	234-203-0204	Холст стекловолокнистый ВВ-Г	10 $м^2$	1,764	5 100	8 996
167.3.5	261-107-0429	Брезент ГОСТ 15530-93 номинальная поверхностная плотность до 500 г/$м^2$	$м^2$	0,0108	346	4
167.3.6	236-101-0101	Грунтовка битумная СТ РК ГОСТ Р 51693-2003	т	0,00243	602 357	1 464
167.3.7	218-103-0206	Ткань мешочная ГОСТ 30090-93	10 $м^2$	0,00189	7 006	13
168	**1130-0104-0103** ***ЭСН РК 8.04-01-2024 Кзтр и Кзм=1,08***	**Портальные стены и откосные стены из монолитного бетона. Устройство**	**$м^3$ железобетона в деле**	**1,5**	**128 904**	**193 356**
		из них:				
168.1		затраты на труд рабочих			59 408	89 112
		в том числе оплата труда рабочих			30 299	45 449
168.1.1	005-0136	Затраты труда рабочих (средний разряд работы 3,6). Специальные строительные и монтажные работы по устройству линейных сооружений	чел.-ч	15,4224	5 778	89 111
168.2		машины и механизмы			13 671	20 507
		в том числе оплата труда машинистов			4 499	6 749
168.2.1	313-302-0201	Вибратор глубинный	маш.-ч	1,643976	60	99
168.2.2	311-603-0201	Насос для нагнетания воды, содержащей твердые частицы, подача 45 $м^3$/ч, напор 55 м	маш.-ч	0,095094	397	38
168.2.3	343-102-0401	Пила с карбюраторным двигателем	маш.-ч	0,084888	181	15
168.2.4	314-102-0101	Краны на автомобильном ходу максимальной грузоподъёмностью 10 т	маш.-ч	1,14048	13 775	15 710
		в т.ч. затраты труда машинистов, экипаж 1 чел.	*чел.-ч*	*1,14048*	*4 499*	*5 131*
168.2.5	315-102-0102	Компрессоры передвижные с двигателем внутреннего сгорания давлением до 686 кПа (7 атм), производительность 5 $м^3$/мин	маш.-ч	0,513054	9 048	4 642
		в т.ч. затраты труда машинистов, экипаж 1 чел.	*чел.-ч*	*0,513054*	*3 149*	*1 616*
168.2.6	331-101-0101	Автомобили бортовые грузоподъёмностью до 5 т	маш.-ч	0,000324	8 932	3
		в т.ч. затраты труда машинистов, экипаж 1 чел.	*чел.-ч*	*0,000324*	*3 149*	*1*
168.3		материалы, изделия и конструкции			55 825	83 737
168.3.1	212-401-0106	Раствор кладочный цементный ГОСТ 28013-98 марки М150	$м^3$	0,01605	24 316	390
168.3.2	215-101-0102	Лесоматериал круглый хвойных пород для строительства ГОСТ 9463-2016 толщиной от 140 мм до 240 мм, длиной от 3 м до 6,5 м, сорт 2	$м^3$	0,1575	145 504	22 917
168.3.3	215-204-0402	Доска обрезная хвойных пород длиной до 6,5 м, шириной от 75 мм до 150 мм, толщиной от 32 мм до 40 мм ГОСТ 8486-86 сорт 2	$м^3$	0,0315	109 237	3 441
168.3.4	215-204-0403	Доска обрезная хвойных пород длиной до 6,5 м, шириной от 75 мм до 150 мм, толщиной от 32 мм до 40 мм ГОСТ 8486-86 сорт 3	$м^3$	0,006	109 237	655
168.3.5	216-101-0101	Портландцемент бездобавочный СТ РК 3716-2021 ПЦ 400-Д0	т	0,0105	28 991	304
168.3.6	261-107-0434	Полотно иглопробивное для дорожного строительства типа "Дорнит-2"	10 $м^2$	0,6084	13 974	8 502
168.3.7	217-603-0104	Вода техническая	$м^3$	0,5475	36	20
168.3.8	212-101-2118	Бетон тяжелый класса В20, сульфатостойкий ГОСТ 7473-2010 F300, W6	$м^3$	1,56	27 742	43 278
168.3.9	217-108-0101	Гвоздь ГОСТ 283-75 строительный	кг	1,065	861	917
168.3.10	214-405-0201	Поковки из квадратных заготовок	т	0,00414	624 577	2 586
168.3.11	235-104-0301	Пленка полиэтиленовая ГОСТ 10354-82 толщина 0,15 мм	1000 $м^2$	0,007605	95 688	728
169	**1101-0102-0902** ***ЭСН РК 8.04-01-2024 Кзтр и Кзм=1,08***	**Засыпка траншей, пазух, котлованов и ям, группа грунта 2**	**$м^3$ грунта**	**2,82**	**4 403**	**12 416**
		из них:				
169.1		затраты на труд рабочих			4 403	12 416
		в том числе оплата труда рабочих			2 209	6 229
169.1.1	001-0117	Затраты труда рабочих (средний разряд работы 1,7). Работы по разработке грунта и устройству земляных конструкций	чел.-ч	2,960436	4 194	12 416
170	**1101-0701-1401** ***ЭСН РК 8.04-01-2024 Кзтр и Кзм=1,08***	**Уплотнение грунтовой насыпи поливом воды**	**$м^3$ уплотненного грунта**	**2,82**	**223**	**629**
		из них:				
170.1		затраты на труд рабочих			49	138
		в том числе оплата труда рабочих			25	71
170.1.1	001-0110	Затраты труда рабочих (средний разряд работы 1). Работы по разработке грунта и устройству земляных конструкций	чел.-ч	0,037224	3 679	137
170.2		машины и механизмы			170	479
		в том числе оплата труда машинистов			41	116
170.2.1	321-211-0201	Машины поливомоечные 6000 л	маш.-ч	0,0371563	12 933	481
		в т.ч. затраты труда машинистов, экипаж 1 чел.	*чел.-ч*	*0,0371563*	*3 149*	*117*
170.3		материалы, изделия и конструкции			4	11
170.3.1	217-603-0104	Вода техническая	$м^3$	0,282	36	10
171	**1101-0701-0601** ***ЭСН РК 8.04-01-2024 Кзтр и Кзм=1,08***	**Уплотнение грунта пневматической трамбовкой, группа грунта 1-2**	**$м^3$ уплотненного грунта**	**2,82**	**688**	**1 940**
		из них:				
171.1		затраты на труд рабочих			429	1 210
		в том числе оплата труда рабочих			215	606
171.1.1	001-0110	Затраты труда рабочих (средний разряд работы 1). Работы по разработке грунта и устройству земляных конструкций	чел.-ч	0,328812	3 679	1 210
171.2		машины и механизмы			259	730
		в том числе оплата труда машинистов			89	251
171.2.1	315-102-0102	Компрессоры передвижные с двигателем внутреннего сгорания давлением до 686 кПа (7 атм), производительность 5 $м^3$/мин	маш.-ч	0,079947	9 048	723
		в т.ч. затраты труда машинистов, экипаж 1 чел.	*чел.-ч*	*0,079947*	*3 149*	*252*
171.2.2	343-402-0101	Трамбовки пневматические при работе от компрессора	маш.-ч	0,319788	17	5
		Установка дорожных знаков				
172	**1101-0102-1001** ***ЭСН РК 8.04-01-2024 Кзтр и Кзм=1,08***	**Разработка ямы вручную для стойки или столба без креплений, без откосов, глубина до 0,7 м, группа грунта 1**	**$м^3$ грунта**	**0,189**	**8 596**	**1 625**
		из них:				
172.1		затраты на труд рабочих			8 596	1 625
		в том числе оплата труда рабочих			4 312	815

1	2	3	4	5	6	7
172.1.1	001-0120	Затраты труда рабочих (средний разряд работы 2). Работы по разработке грунта и устройству земляных конструкций	чел.-ч	0,3694572	4 397	1 625
173	**1130-0101-0101** ***ЭСН РК 8.04-01-2024 Кзтр и Кзм=1,08***	**Устройство подушки под фундамент щебеночной**	**$м^3$ подушки**	**0,0135**	**10 981**	**148**
		из них:				
173.1		затраты на труд рабочих			10 190	138
		в том числе оплата труда рабочих			5 197	70
173.1.1	005-0125	Затраты труда рабочих (средний разряд работы 2,5). Специальные строительные и монтажные работы по устройству линейных сооружений	чел.-ч	0,0290142	4 741	138
173.2		машины и механизмы			791	11
		в том числе оплата труда машинистов			274	4
173.2.1	315-102-0102	Компрессоры передвижные с двигателем внутреннего сгорания давлением до 686 кПа (7 атм), производительность 5 $м^3$/мин	маш.-ч	0,0011751	9 048	11
		в т.ч. затраты труда машинистов, экипаж 1 чел.	*чел.-ч*	*0,0011751*	*3 149*	*4*
173.2.2	343-402-0101	Трамбовки пневматические при работе от компрессора	маш.-ч	0,0023503	17	0
174	**211-201-0406** ***ССЦ РК 8.04-08-2025***	**Щебень из плотных горных пород для строительных работ М600 СТ РК 1284-2004 фракция 20-40 мм**	**$м^3$**	**0,018765**	**4 350**	**82**
175	**1106-0602-0201** ***ЭСН РК 8.04-01-2024 Кзтр и Кзм=1,08***	**Замоноличивание**	**$м^3$ бетона в деле**	**0,189**	**36 429**	**6 885**
		из них:				
175.1		затраты на труд рабочих			8 130	1 537
		в том числе оплата труда рабочих			4 216	797
175.1.1	002-0138	Затраты труда рабочих (средний разряд работы 3,8). Работы по устройству несущих и ограждающих конструкций	чел.-ч	0,2612736	5 881	1 537
175.2		машины и механизмы			2 317	438
		в том числе оплата труда машинистов			742	140
175.2.1	313-302-0201	Вибратор глубинный	маш.-ч	0,1811361	60	11
175.2.2	314-102-0101	Краны на автомобильном ходу максимальной грузоподъёмностью 10 т	маш.-ч	0,0289238	13 775	398
		в т.ч. затраты труда машинистов, экипаж 1 чел.	*чел.-ч*	*0,0289238*	*4 499*	*130*
175.2.3	331-101-0101	Автомобили бортовые грузоподъёмностью до 5 т	маш.-ч	0,0032047	8 932	29
		в т.ч. затраты труда машинистов, экипаж 1 чел.	*чел.-ч*	*0,0032047*	*3 149*	*10*
175.3		материалы, изделия и конструкции			25 982	4 910
175.3.1	212-101-0601	Бетон тяжелый класса В15 ГОСТ 7473-2010 без добавок	$м^3$	0,19278	25 042	4 828
175.3.2	215-202-0503	Брусок обрезной хвойных пород длиной от 4 м до 6,5 м, шириной от 75 мм до 150 мм, толщиной от 40 мм до 75 мм ГОСТ 8486-86 сорт 3	$м^3$	0,000756	109 237	83
175.3.3	217-108-0101	Гвоздь ГОСТ 283-75 строительный	кг	0,000378	861	0
176	**СРД-10-54-01** ***Кзтр и Кзм=1,06***	**Установка дорожных знаков на металлических стойках**	**1 шт.**	**3**	**18 704**	**56 112**
		из них:				
176.1		затраты на труд рабочих			15 711	47 133
		в том числе оплата труда рабочих			7 554	22 662
176.1.1	D005-0120	Затраты труда на среднем, текущем ремонте и содержании автомобильных дорог, средний разряд - 2	чел.-ч	10,176	4 632	47 135
176.2		машины и механизмы			2 349	7 047
		в том числе оплата труда машинистов			530	1 590
176.2.1	D311-601-0901	Машины бурильные с глубиной бурения 3,5 м на тракторе 85 кВт	маш.-ч	0,3498	20 147	7 047
		в т.ч. затраты труда машинистов, экипаж 1 чел.	*чел.-ч*	*0,3498*	*4 542*	*1 589*
176.3		материалы, изделия и конструкции			644	1 932
176.3.1	217-101-0107	Болт с гайкой и шайбой ГОСТ ISO 8992-2015 строительный	т	0,00144	954 056	1 374
176.3.2	236-101-0107	Грунтовка глифталевая ГФ-021 СТ РК ГОСТ Р 51693-2003	т	0,0006	754 778	453
176.3.3	261-201-0324	Краска масляная густотертая цветная МА-015, сурик железный ГОСТ 10503-71	кг	0,000168	605	0
176.3.4	236-104-0103	Растворитель Р-4 ГОСТ 7827-74	т	0,000102	1 027 431	105
177	**251-102-0709** ***ССЦ РК 8.04-08-2025***	**Стойка круглая металлическая для дорожных знаков ГОСТ 32948-2014 марки СКМ 2.35**	**шт.**	**3**	**10 917**	**32 751**
178	**251-101-0203** ***ССЦ РК 8.04-08-2025***	**Знак дорожный односторонний со световозвращающей пленкой типа 2 СТ РК 1125-2021 треугольный 2.4, А=700 мм**	**шт.**	**3**	**8 040**	**24 120**
	Раздел 4.	**Ул. Молдагулова протяженностью 2,585 км**				**101 468 133,4**
		из них:				
		затраты на труд рабочих	тенге			12 916 707
		в том числе оплата труда рабочих	*тенге*			*6 533 135*
		машины и механизмы	тенге			26 267 780
		в том числе оплата труда машинистов	*тенге*			*6 527 854*
		материалы, изделия и конструкции	тенге			62 283 646
		нормативная трудоемкость	чел.-ч	4 192		
		Ремонт дорожной одежды с Км 0,0 по Км 1,200				
179	**1220-0201-0101** ***ЭСН РК 8.05-01-2022 Кзтр и Кзм=1,08*** ***Изм. и доп. вып. 28***	**Основание щебеночное. Исправление профиля с добавлением 70% ПГС и 30% Щебня 20-40 мм, толщина 15 см**	**$м^2$**	**7 920**	**1 413**	**11 190 960**
		из них:				
179.1		затраты на труд рабочих			435	3 445 200
		в том числе оплата труда рабочих			224	1 774 080
179.1.1	009-0124	Затраты труда рабочих (средний разряд работы 2,4). Работы по ремонту зданий и сооружений	чел.-ч	746,856	4 621	3 451 222
179.2		машины и механизмы			977	7 737 840
		в том числе оплата труда машинистов			257	2 035 440
179.2.1	321-101-0102	Катки дорожные самоходные гладкие массой 8 т	маш.-ч	96,65568	13 283	1 283 877
		в т.ч. затраты труда машинистов, экипаж 1 чел.	*чел.-ч*	*96,65568*	*3 764*	*363 812*
179.2.2	321-101-0104	Катки дорожные самоходные гладкие массой 13 т	маш.-ч	275,42592	16 657	4 587 770
		в т.ч. затраты труда машинистов, экипаж 1 чел.	*чел.-ч*	*275,42592*	*4 499*	*1 239 141*
179.2.3	334-101-0102	Тракторы на гусеничном ходу мощностью 79 кВт (108 л.с.)	маш.-ч	13,68576	11 930	163 271
		в т.ч. затраты труда машинистов, экипаж 1 чел.	*чел.-ч*	*13,68576*	*3 764*	*51 513*
179.2.4	311-201-0201	Автогрейдеры среднего типа мощностью от 88,9 до 117,6 кВт (от 121 до 160 л.с.), массой от 9,1 до 13 т	маш.-ч	49,61088	21 585	1 070 851
		в т.ч. затраты труда машинистов, экипаж 1 чел.	*чел.-ч*	*49,61088*	*4 499*	*223 199*
179.2.5	321-211-0201	Машины поливомоечные 6000 л	маш.-ч	43,62336	12 933	564 181
		в т.ч. затраты труда машинистов, экипаж 1 чел.	*чел.-ч*	*43,62336*	*3 149*	*137 370*
179.2.6	331-101-0101	Автомобили бортовые грузоподъёмностью до 5 т	маш.-ч	7,69824	8 932	68 761
		в т.ч. затраты труда машинистов, экипаж 1 чел.	*чел.-ч*	*7,69824*	*3 149*	*24 242*
179.3		материалы, изделия и конструкции			1	7 920

1	2	3	4	5	6	7
179.3.1	217-603-0104	Вода техническая	м^3	198	36	7 128
180	**211-601-0101** *ССЦ РК 8.04-08-2025*	**Смесь песчано-гравийная природная ГОСТ 23735-2014**	**м^3**	**1 014,552**	**2 778**	**2 818 425**
181	**211-201-0406** *ССЦ РК 8.04-08-2025*	**Щебень из плотных горных пород для строительных работ М600 СТ РК 1284-2004 фракция 20-40 мм**	**м^3**	**449,064**	**4 350**	**1 953 428**
182	**СРД-21-45-01** *Кзтр и Кзм=1,06*	**Подгрунтовка основания автогудронатором битумом нефтяной дорожный жидкий СТ РК 1551-2006 марки МГ 70/130. Расход 0,8 л/м^2**	**1 т вяжущего**	**5,76**	**274 223**	**1 579 524**
		из них:				
182.1		машины и механизмы			6 039	34 785
		в том числе оплата труда машинистов			1 410	8 122
182.1.1	D321-202-0102	Автогудронаторы, от 3500 до 7000 л	маш.-ч	1,06848	32 556	34 785
		в т.ч. затраты труда машинистов, экипаж 1 чел.	*чел.-ч*	*1,06848*	*7 600*	*8 120*
182.2		материалы, изделия и конструкции			268 184	1 544 739
182.2.1	216-201-0301	Битум нефтяной дорожный жидкий СТ РК 1551-2006 марки МГ 70/130	т	5,9328	258 125	1 531 404
183	**СРД-4-10-01** *Кзтр и Кзм=1,04*	**Устройство (ремонт) покрытия дорожной одежды из горячей асфальтобетонной смеси толщиной 4 см**	**100 м^2 покрытия**	**72**	**54 017**	**3 889 224**
		из них:				
183.1		затраты на труд рабочих			14 542	1 047 024
		в том числе оплата труда рабочих			6 993	503 496
183.1.1	D005-0110	Затраты труда на среднем, текущем ремонте и содержании автомобильных дорог, средний разряд - 1	чел.-ч	29,952	3 876	116 094
183.1.2	D005-0120	Затраты труда на среднем, текущем ремонте и содержании автомобильных дорог, средний разряд - 2	чел.-ч	29,952	4 632	138 738
183.1.3	D005-0130	Затраты труда на среднем, текущем ремонте и содержании автомобильных дорог, средний разряд - 3	чел.-ч	37,44	5 536	207 268
183.1.4	D005-0140	Затраты труда на среднем, текущем ремонте и содержании автомобильных дорог, средний разряд - 4	чел.-ч	37,44	6 613	247 591
183.1.5	D005-0150	Затраты труда на среднем, текущем ремонте и содержании автомобильных дорог, средний разряд - 5	чел.-ч	42,6816	7 904	337 355
183.2		машины и механизмы			39 124	2 816 928
		в том числе оплата труда машинистов			9 420	678 240
183.2.1	D315-102-0102	Компрессор передвижной с двигателем внутреннего сгорания давлением до 686 кПа (7 атм) 5 м^3/мин	маш.-ч	10,4832	8 129	85 218
		в т.ч. затраты труда машинистов, экипаж 1 чел.	*чел.-ч*	*10,4832*	*3 179*	*33 326*
183.2.2	D321-101-0102	Катки дорожные самоходные гладкие, 8 т	маш.-ч	26,208	15 644	409 998
		в т.ч. затраты труда машинистов, экипаж 1 чел.	*чел.-ч*	*26,208*	*3 800*	*99 590*
183.2.3	D321-101-0104	Катки дорожные самоходные гладкие, 13 т	маш.-ч	75,6288	19 625	1 484 215
		в т.ч. затраты труда машинистов, экипаж 1 чел.	*чел.-ч*	*75,6288*	*4 542*	*343 506*
183.2.4	D321-202-0201	Гудронаторы ручные	маш.-ч	13,4784	162	2 184
183.2.5	D321-209-0101	Асфальтоукладчик,типоразмер 3	маш.-ч	20,9664	37 864	793 872
		в т.ч. затраты труда машинистов, экипаж 2 чел.	*чел.-ч*	*41,9328*	*9 084*	*190 459*
183.2.6	D321-211-0201	Машины поливомоечные 6000 л	маш.-ч	2,9952	13 858	41 507
		в т.ч. затраты труда машинистов, экипаж 1 чел.	*чел.-ч*	*2,9952*	*3 800*	*11 382*
183.3		материалы, изделия и конструкции			351	25 272
183.3.1	216-201-0301	Битум нефтяной дорожный жидкий СТ РК 1551-2006 марки МГ 70/130	т	0,09792	258 125	25 276
184	**212-501-0204** *ССЦ РК 8.04-08-2025*	**Смеси асфальтобетонные горячие плотные мелкозернистые СТ РК 1225-2019 типа Б, марки II**	**т**	**702,72**	**21 519**	**15 121 832**
185	**СРД-4-11-01** *Кзтр и Кзм=1,04* *К=4*	**добавлять на каждый 0,5 см изменения толщины слоя к норме СРД-4-10**	**100 м^2 покрытия**	**72**	**3 672**	**264 384**
		из них:				
185.1		затраты на труд рабочих			3 515	253 080
		в том числе оплата труда рабочих			1 689	121 608
185.1.1	D005-0130	Затраты труда на среднем, текущем ремонте и содержании автомобильных дорог, средний разряд - 3	чел.-ч	17,9712	5 536	99 489
185.1.2	D005-0140	Затраты труда на среднем, текущем ремонте и содержании автомобильных дорог, средний разряд - 4	чел.-ч	14,976	6 613	99 036
185.1.3	D005-0150	Затраты труда на среднем, текущем ремонте и содержании автомобильных дорог, средний разряд - 5	чел.-ч	6,8904	7 904	54 462
185.2		машины и механизмы			12	864
185.2.1	D321-202-0201	Гудронаторы ручные	маш.-ч	5,39136	162	873
185.3		материалы, изделия и конструкции			145	10 440
185.3.1	216-201-0301	Битум нефтяной дорожный жидкий СТ РК 1551-2006 марки МГ 70/130	т	0,04032	258 125	10 408
186	**212-501-0204** *ССЦ РК 8.04-08-2025*	**Смеси асфальтобетонные горячие плотные мелкозернистые СТ РК 1225-2019 типа Б, марки II**	**т**	**348,48**	**21 519**	**7 498 941**
187	**1127-0701-0111** *ЭСН РК 8.04-01-2024 Кзтр и Кзм=1,08*	**Укрепление обочины ПГС, толщина 10 см**	**м^2 покрытия обочин**	**2 400**	**600**	**1 440 000**
		из них:				
187.1		затраты на труд рабочих			162	388 800
		в том числе оплата труда рабочих			83	199 200
187.1.1	005-0125	Затраты труда рабочих (средний разряд работы 2,5). Специальные строительные и монтажные работы по устройству линейных сооружений	чел.-ч	82,08	4 741	389 141
187.2		машины и механизмы			438	1 051 200
		в том числе оплата труда машинистов			113	271 200
187.2.1	321-101-0102	Катки дорожные самоходные гладкие массой 8 т	маш.-ч	37,8432	13 283	502 671
		в т.ч. затраты труда машинистов, экипаж 1 чел.	*чел.-ч*	*37,8432*	*3 764*	*142 442*
187.2.2	311-201-0201	Автогрейдеры среднего типа мощностью от 88,9 до 117,6 кВт (от 121 до 160 л.с.), массой от 9,1 до 13 т	маш.-ч	10,16064	21 585	219 317
		в т.ч. затраты труда машинистов, экипаж 1 чел.	*чел.-ч*	*10,16064*	*4 499*	*45 713*
187.2.3	314-503-0601	Автопогрузчики, грузоподъёмность 5 т	маш.-ч	21,20256	12 161	257 844
		в т.ч. затраты труда машинистов, экипаж 1 чел.	*чел.-ч*	*21,20256*	*3 149*	*66 767*
187.2.4	321-101-0201	Катки дорожные самоходные на пневмоколесном ходу массой 16 т	маш.-ч	2,3328	18 476	43 101
		в т.ч. затраты труда машинистов, экипаж 1 чел.	*чел.-ч*	*2,3328*	*4 499*	*10 495*
187.2.5	321-211-0201	Машины поливомоечные 6000 л	маш.-ч	2,35872	12 933	30 505
		в т.ч. затраты труда машинистов, экипаж 1 чел.	*чел.-ч*	*2,35872*	*3 149*	*7 428*
188	**211-601-0101** *ССЦ РК 8.04-08-2025*	**Смесь песчано-гравийная природная ГОСТ 23735-2014**	**м^3**	**292,8**	**2 778**	**813 398**
		Ремонт дорожной одежды с Км 1,200 по Км 1,310				

1	2	3	4	5	6	7
189	**1220-0201-0101** ***ЭСН РК 8.05-01-2022 Кзтр и Кзм=1,08 Изм. и доп. вып. 28***	**Основание щебеночное. Исправление профиля с добавлением 70% ПГС и 30% Щебня 20-40 мм, толщина 15 см**	**$м^2$**	**561**	**1 413**	**792 693**
		из них:				
189.1		затраты на труд рабочих			435	244 035
		в том числе оплата труда рабочих			224	125 664
189.1.1	009-0124	Затраты труда рабочих (средний разряд работы 2,4). Работы по ремонту зданий и сооружений	чел.-ч	52,9023	4 621	244 462
189.2		машины и механизмы			977	548 097
		в том числе оплата труда машинистов			257	144 177
189.2.1	321-101-0102	Катки дорожные самоходные гладкие массой 8 т	маш.-ч	6,846444	13 283	90 941
		в т.ч. затраты труда машинистов, экипаж 1 чел.	*чел.-ч*	*6,846444*	*3 764*	*25 770*
189.2.2	321-101-0104	Катки дорожные самоходные гладкие массой 13 т	маш.-ч	19,509336	16 657	324 967
		в т.ч. затраты труда машинистов, экипаж 1 чел.	*чел.-ч*	*19,509336*	*4 499*	*87 773*
189.2.3	334-101-0102	Тракторы на гусеничном ходу мощностью 79 кВт (108 л.с.)	маш.-ч	0,969408	11 930	11 565
		в т.ч. затраты труда машинистов, экипаж 1 чел.	*чел.-ч*	*0,969408*	*3 764*	*3 649*
189.2.4	311-201-0201	Автогрейдеры среднего типа мощностью от 88,9 до 117,6 кВт (от 121 до 160 л.с.), массой от 9,1 до 13 т	маш.-ч	3,514104	21 585	75 852
		в т.ч. затраты труда машинистов, экипаж 1 чел.	*чел.-ч*	*3,514104*	*4 499*	*15 810*
189.2.5	321-211-0201	Машины поливомоечные 6000 л	маш.-ч	3,089988	12 933	39 963
		в т.ч. затраты труда машинистов, экипаж 1 чел.	*чел.-ч*	*3,089988*	*3 149*	*9 730*
189.2.6	331-101-0101	Автомобили бортовые грузоподъёмностью до 5 т	маш.-ч	0,545292	8 932	4 871
		в т.ч. затраты труда машинистов, экипаж 1 чел.	*чел.-ч*	*0,545292*	*3 149*	*1 717*
189.3		материалы, изделия и конструкции			1	561
189.3.1	217-603-0104	Вода техническая	$м^3$	14,025	36	505
190	**211-601-0101** ***ССЦ РК 8.04-08-2025***	**Смесь песчано-гравийная природная ГОСТ 23735-2014**	**$м^3$**	**71,8641**	**2 778**	**199 638**
191	**211-201-0406** ***ССЦ РК 8.04-08-2025***	**Щебень из плотных горных пород для строительных работ М600 СТ РК 1284-2004 фракция 20-40 мм**	**$м^3$**	**31,8087**	**4 350**	**138 368**
192	**СРД-21-45-01** ***Кзтр и Кзм=1,06***	**Подгрунтовка основания автогудронатором битумом нефтяной дорожный жидкий СТ РК 1551-2006 марки МГ 70/130. Расход 0,8 л/$м^2$**	**1 т вяжущего**	**0,396**	**274 223**	**108 592**
		из них:				
192.1		машины и механизмы			6 039	2 391
		в том числе оплата труда машинистов			1 410	558
192.1.1	D321-202-0102	Автогудронаторы, от 3500 до 7000 л	маш.-ч	0,073458	32 556	2 392
		в т.ч. затраты труда машинистов, экипаж 1 чел.	*чел.-ч*	*0,073458*	*7 600*	*558*
192.2		материалы, изделия и конструкции			268 184	106 201
192.2.1	216-201-0301	Битум нефтяной дорожный жидкий СТ РК 1551-2006 марки МГ 70/130	т	0,40788	258 125	105 284
193	**СРД-4-10-01** ***Кзтр и Кзм=1,04***	**Устройство (ремонт) покрытия дорожной одежды из горячей асфальтобетонной смеси толщиной 4 см**	**100 $м^2$ покрытия**	**4,95**	**54 017**	**267 384**
		из них:				
193.1		затраты на труд рабочих			14 542	71 983
		в том числе оплата труда рабочих			6 993	34 615
193.1.1	D005-0110	Затраты труда на среднем, текущем ремонте и содержании автомобильных дорог, средний разряд - 1	чел.-ч	2,0592	3 876	7 981
193.1.2	D005-0120	Затраты труда на среднем, текущем ремонте и содержании автомобильных дорог, средний разряд - 2	чел.-ч	2,0592	4 632	9 538
193.1.3	D005-0130	Затраты труда на среднем, текущем ремонте и содержании автомобильных дорог, средний разряд - 3	чел.-ч	2,574	5 536	14 250
193.1.4	D005-0140	Затраты труда на среднем, текущем ремонте и содержании автомобильных дорог, средний разряд - 4	чел.-ч	2,574	6 613	17 022
193.1.5	D005-0150	Затраты труда на среднем, текущем ремонте и содержании автомобильных дорог, средний разряд - 5	чел.-ч	2,93436	7 904	23 193
193.2		машины и механизмы			39 124	193 664
		в том числе оплата труда машинистов			9 420	46 629
193.2.1	D315-102-0102	Компрессор передвижной с двигателем внутреннего сгорания давлением до 686 кПа (7 атм) 5 $м^3$/мин	маш.-ч	0,72072	8 129	5 859
		в т.ч. затраты труда машинистов, экипаж 1 чел.	*чел.-ч*	*0,72072*	*3 179*	*2 291*
193.2.2	D321-101-0102	Катки дорожные самоходные гладкие, 8 т	маш.-ч	1,8018	15 644	28 187
		в т.ч. затраты труда машинистов, экипаж 1 чел.	*чел.-ч*	*1,8018*	*3 800*	*6 847*
193.2.3	D321-101-0104	Катки дорожные самоходные гладкие, 13 т	маш.-ч	5,19948	19 625	102 040
		в т.ч. затраты труда машинистов, экипаж 1 чел.	*чел.-ч*	*5,19948*	*4 542*	*23 616*
193.2.4	D321-202-0201	Гудронаторы ручные	маш.-ч	0,92664	162	150
193.2.5	D321-209-0101	Асфальтоукладчик,типоразмер 3	маш.-ч	1,44144	37 864	54 579
		в т.ч. затраты труда машинистов, экипаж 2 чел.	*чел.-ч*	*2,88288*	*9 084*	*13 094*
193.2.6	D321-211-0201	Машины поливомоечные 6000 л	маш.-ч	0,20592	13 858	2 854
		в т.ч. затраты труда машинистов, экипаж 1 чел.	*чел.-ч*	*0,20592*	*3 800*	*783*
193.3		материалы, изделия и конструкции			351	1 737
193.3.1	216-201-0301	Битум нефтяной дорожный жидкий СТ РК 1551-2006 марки МГ 70/130	т	0,006732	258 125	1 738
194	**212-501-0204** ***ССЦ РК 8.04-08-2025***	**Смеси асфальтобетонные горячие плотные мелкозернистые СТ РК 1225-2019 типа Б, марки II**	**т**	**48,312**	**21 519**	**1 039 626**
195	**СРД-4-11-01** ***Кзтр и Кзм=1,04 К=4***	**добавлять на каждый 0,5 см изменения толщины слоя к норме СРД-4-10**	**100 $м^2$ покрытия**	**4,95**	**3 672**	**18 176**
		из них:				
195.1		затраты на труд рабочих			3 515	17 399
		в том числе оплата труда рабочих			1 689	8 361
195.1.1	D005-0130	Затраты труда на среднем, текущем ремонте и содержании автомобильных дорог, средний разряд - 3	чел.-ч	1,23552	5 536	6 840
195.1.2	D005-0140	Затраты труда на среднем, текущем ремонте и содержании автомобильных дорог, средний разряд - 4	чел.-ч	1,0296	6 613	6 809
195.1.3	D005-0150	Затраты труда на среднем, текущем ремонте и содержании автомобильных дорог, средний разряд - 5	чел.-ч	0,473715	7 904	3 744
195.2		машины и механизмы			12	59
195.2.1	D321-202-0201	Гудронаторы ручные	маш.-ч	0,370656	162	60
195.3		материалы, изделия и конструкции			145	718
195.3.1	216-201-0301	Битум нефтяной дорожный жидкий СТ РК 1551-2006 марки МГ 70/130	т	0,002772	258 125	716
196	**212-501-0204** ***ССЦ РК 8.04-08-2025***	**Смеси асфальтобетонные горячие плотные мелкозернистые СТ РК 1225-2019 типа Б, марки II**	**т**	**23,958**	**21 519**	**515 552**
197	**1127-0701-0111** ***ЭСН РК 8.04-01-2024 Кзтр и Кзм=1,08***	**Укрепление обочины ПГС, толщина 10 см**	**$м^2$ покрытия обочин**	**110**	**600**	**66 000**

1	2	3	4	5	6	7
		из них:				
197.1		затраты на труд рабочих			162	17 820
		в том числе оплата труда рабочих			83	9 130
197.1.1	005-0125	Затраты труда рабочих (средний разряд работы 2,5). Специальные строительные и монтажные работы по устройству линейных сооружений	чел.-ч	3,762	4 741	17 836
197.2		машины и механизмы			438	48 180
		в том числе оплата труда машинистов			113	12 430
197.2.1	321-101-0102	Катки дорожные самоходные гладкие массой 8 т	маш.-ч	1,73448	13 283	23 039
		в т.ч. затраты труда машинистов, экипаж 1 чел.	*чел.-ч*	*1,73448*	*3 764*	*6 529*
197.2.2	311-201-0201	Автогрейдеры среднего типа мощностью от 88,9 до 117,6 кВт (от 121 до 160 л.с.), массой от 9,1 до 13 т	маш.-ч	0,465696	21 585	10 052
		в т.ч. затраты труда машинистов, экипаж 1 чел.	*чел.-ч*	*0,465696*	*4 499*	*2 095*
197.2.3	314-503-0601	Автопогрузчики, грузоподъёмность 5 т	маш.-ч	0,971784	12 161	11 818
		в т.ч. затраты труда машинистов, экипаж 1 чел.	*чел.-ч*	*0,971784*	*3 149*	*3 060*
197.2.4	321-101-0201	Катки дорожные самоходные на пневмоколесном ходу массой 16 т	маш.-ч	0,10692	18 476	1 975
		в т.ч. затраты труда машинистов, экипаж 1 чел.	*чел.-ч*	*0,10692*	*4 499*	*481*
197.2.5	321-211-0201	Машины поливомоечные 6000 л	маш.-ч	0,108108	12 933	1 398
		в т.ч. затраты труда машинистов, экипаж 1 чел.	*чел.-ч*	*0,108108*	*3 149*	*340*
198	**211-601-0101** *ССЦ РК 8.04-08-2025*	**Смесь песчано-гравийная природная ГОСТ 23735-2014**	**$м^3$**	**13,42**	**2 778**	**37 281**
		Ремонт дорожной одежды с Км 1,310 по Км 2,210				
199	**1220-0101-0601** *ЭСН РК 8.05-01-2022 Кзтр и Кзм=1,08 Изм. и доп. вып. 28*	**Покрытие асфальтобетонное. Срезка методом холодного фрезерования самоходными дорожными фрезами при ширине барабана 2000 мм, толщина слоя до 50 мм**	**$м^2$**	**4 500**	**515**	**2 317 500**
		из них:				
199.1		затраты на труд рабочих			51	229 500
		в том числе оплата труда рабочих			26	117 000
199.1.1	009-0133	Затраты труда рабочих (средний разряд работы 3,3). Работы по ремонту зданий и сооружений	чел.-ч	42,3	5 429	229 647
199.2		машины и механизмы			464	2 088 000
		в том числе оплата труда машинистов			76	342 000
199.2.1	321-205-0202	Фрезы самоходные дорожные типа WIRTGEN шириной барабана от 1900 до 2010 мм	маш.-ч	14,094	100 956	1 422 874
		в т.ч. затраты труда машинистов, экипаж 2 чел.	*чел.-ч*	*28,188*	*9 875*	*139 178*
199.2.2	321-212-0301	Трактор с щетками дорожными навесными	маш.-ч	14,094	11 229	158 262
		в т.ч. затраты труда машинистов, экипаж 1 чел.	*чел.-ч*	*14,094*	*3 764*	*53 050*
199.2.3	332-101-0103	Автомобили-самосвалы общестроительные (дорожные) грузоподъёмностью 15 т	маш.-ч	26,244	12 667	332 433
		в т.ч. затраты труда машинистов, экипаж 1 чел.	*чел.-ч*	*26,244*	*3 764*	*98 782*
199.2.4	321-211-0201	Машины поливомоечные 6000 л	маш.-ч	8,262	12 933	106 852
		в т.ч. затраты труда машинистов, экипаж 1 чел.	*чел.-ч*	*8,262*	*3 149*	*26 017*
199.2.5	321-211-0301	Машина подметально-уборочная вакуумная малогабаритная	маш.-ч	0,486	14 890	7 237
		в т.ч. затраты труда машинистов, экипаж 1 чел.	*чел.-ч*	*0,486*	*2 636*	*1 281*
199.2.6	331-101-0201	Автомобили бортовые, грузопассажирские грузоподъёмностью до 1,5 т	маш.-ч	6,804	8 360	56 881
		в т.ч. затраты труда машинистов, экипаж 1 чел.	*чел.-ч*	*6,804*	*3 149*	*21 426*
200	**1220-0201-0101** *ЭСН РК 8.05-01-2022 Кзтр и Кзм=1,08 Изм. и доп. вып. 28*	**Основание щебеночное. Исправление профиля с добавлением 70% ПГС и 30% Щебня 20-40 мм, толщина 15 см**	**$м^2$**	**5 040**	**1 413**	**7 121 520**
		из них:				
200.1		затраты на труд рабочих			435	2 192 400
		в том числе оплата труда рабочих			224	1 128 960
200.1.1	009-0124	Затраты труда рабочих (средний разряд работы 2,4). Работы по ремонту зданий и сооружений	чел.-ч	475,272	4 621	2 196 232
200.2		машины и механизмы			977	4 924 080
		в том числе оплата труда машинистов			257	1 295 280
200.2.1	321-101-0102	Катки дорожные самоходные гладкие массой 8 т	маш.-ч	61,50816	13 283	817 013
		в т.ч. затраты труда машинистов, экипаж 1 чел.	*чел.-ч*	*61,50816*	*3 764*	*231 517*
200.2.2	321-101-0104	Катки дорожные самоходные гладкие массой 13 т	маш.-ч	175,27104	16 657	2 919 490
		в т.ч. затраты труда машинистов, экипаж 1 чел.	*чел.-ч*	*175,27104*	*4 499*	*788 544*
200.2.3	334-101-0102	Тракторы на гусеничном ходу мощностью 79 кВт (108 л.с.)	маш.-ч	8,70912	11 930	103 900
		в т.ч. затраты труда машинистов, экипаж 1 чел.	*чел.-ч*	*8,70912*	*3 764*	*32 781*
200.2.4	311-201-0201	Автогрейдеры среднего типа мощностью от 88,9 до 117,6 кВт (от 121 до 160 л.с.), массой от 9,1 до 13 т	маш.-ч	31,57056	21 585	681 451
		в т.ч. затраты труда машинистов, экипаж 1 чел.	*чел.-ч*	*31,57056*	*4 499*	*142 036*
200.2.5	321-211-0201	Машины поливомоечные 6000 л	маш.-ч	27,76032	12 933	359 024
		в т.ч. затраты труда машинистов, экипаж 1 чел.	*чел.-ч*	*27,76032*	*3 149*	*87 417*
200.2.6	331-101-0101	Автомобили бортовые грузоподъёмностью до 5 т	маш.-ч	4,89888	8 932	43 757
		в т.ч. затраты труда машинистов, экипаж 1 чел.	*чел.-ч*	*4,89888*	*3 149*	*15 427*
200.3		материалы, изделия и конструкции			1	5 040
200.3.1	217-603-0104	Вода техническая	$м^3$	126	36	4 536
201	**211-601-0101** *ССЦ РК 8.04-08-2025*	**Смесь песчано-гравийная природная ГОСТ 23735-2014**	**$м^3$**	**645,624**	**2 778**	**1 793 543**
202	**211-201-0406** *ССЦ РК 8.04-08-2025*	**Щебень из плотных горных пород для строительных работ М600 СТ РК 1284-2004 фракция 20-40 мм**	**$м^3$**	**285,768**	**4 350**	**1 243 091**
203	**СРД-21-45-01** *Кзтр и Кзм=1,06*	**Подгрунтовка основания автогудронатором битумом нефтяной дорожный жидкий СТ РК 1551-2006 марки МГ 70/130. Расход 0,8 л/$м^2$**	**1 т вяжущего**	**3,6**	**274 223**	**987 203**
		из них:				
203.1		машины и механизмы			6 039	21 740
		в том числе оплата труда машинистов			1 410	5 076
203.1.1	D321-202-0102	Автогудронаторы, от 3500 до 7000 л	маш.-ч	0,6678	32 556	21 741
		в т.ч. затраты труда машинистов, экипаж 1 чел.	*чел.-ч*	*0,6678*	*7 600*	*5 075*
203.2		материалы, изделия и конструкции			268 184	965 463
203.2.1	216-201-0301	Битум нефтяной дорожный жидкий СТ РК 1551-2006 марки МГ 70/130	т	3,708	258 125	957 128
204	**СРД-4-10-01** *Кзтр и Кзм=1,04*	**Устройство (ремонт) покрытия дорожной одежды из горячей асфальтобетонной смеси толщиной 4 см**	**100 $м^2$ покрытия**	**45**	**54 017**	**2 430 765**
		из них:				
204.1		затраты на труд рабочих			14 542	654 390
		в том числе оплата труда рабочих			6 993	314 685
204.1.1	D005-0110	Затраты труда на среднем, текущем ремонте и содержании автомобильных дорог, средний разряд - 1	чел.-ч	18,72	3 876	72 559

1	2	3	4	5	6	7
204.1.2	D005-0120	Затраты труда на среднем, текущем ремонте и содержании автомобильных дорог, средний разряд - 2	чел.-ч	18,72	4 632	86 711
204.1.3	D005-0130	Затраты труда на среднем, текущем ремонте и содержании автомобильных дорог, средний разряд - 3	чел.-ч	23,4	5 536	129 542
204.1.4	D005-0140	Затраты труда на среднем, текущем ремонте и содержании автомобильных дорог, средний разряд - 4	чел.-ч	23,4	6 613	154 744
204.1.5	D005-0150	Затраты труда на среднем, текущем ремонте и содержании автомобильных дорог, средний разряд - 5	чел.-ч	26,676	7 904	210 847
204.2		машины и механизмы			39 124	1 760 580
		в том числе оплата труда машинистов			9 420	423 900
204.2.1	D315-102-0102	Компрессор передвижной с двигателем внутреннего сгорания давлением до 686 кПа (7 атм) 5 $м^3$/мин	маш.-ч	6,552	8 129	53 261
		в т.ч. затраты труда машинистов, экипаж 1 чел.	*чел.-ч*	*6,552*	*3 179*	*20 829*
204.2.2	D321-101-0102	Катки дорожные самоходные гладкие, 8 т	маш.-ч	16,38	15 644	256 249
		в т.ч. затраты труда машинистов, экипаж 1 чел.	*чел.-ч*	*16,38*	*3 800*	*62 244*
204.2.3	D321-101-0104	Катки дорожные самоходные гладкие, 13 т	маш.-ч	47,268	19 625	927 635
		в т.ч. затраты труда машинистов, экипаж 1 чел.	*чел.-ч*	*47,268*	*4 542*	*214 691*
204.2.4	D321-202-0201	Гудронаторы ручные	маш.-ч	8,424	162	1 365
204.2.5	D321-209-0101	Асфальтоукладчик,типоразмер 3	маш.-ч	13,104	37 864	496 170
		в т.ч. затраты труда машинистов, экипаж 2 чел.	*чел.-ч*	*26,208*	*9 084*	*119 037*
204.2.6	D321-211-0201	Машины поливомоечные 6000 л	маш.-ч	1,872	13 858	25 942
		в т.ч. затраты труда машинистов, экипаж 1 чел.	*чел.-ч*	*1,872*	*3 800*	*7 114*
204.3		материалы, изделия и конструкции			351	15 795
204.3.1	216-201-0301	Битум нефтяной дорожный жидкий СТ РК 1551-2006 марки МГ 70/130	т	0,0612	258 125	15 797
205	**212-501-0204** ***ССЦ РК 8.04-08-2025***	**Смеси асфальтобетонные горячие плотные мелкозернистые СТ РК 1225-2019 типа Б, марки II**	**т**	**439,2**	**21 519**	**9 451 145**
206	**СРД-4-11-01** ***Кзтр и Кзм=1,04*** ***К=4***	**добавлять на каждый 0,5 см изменения толщины слоя к норме СРД-4-10**	**100 $м^2$ покрытия**	**45**	**3 672**	**165 240**
		из них:				
206.1		затраты на труд рабочих			3 515	158 175
		в том числе оплата труда рабочих			1 689	76 005
206.1.1	D005-0130	Затраты труда на среднем, текущем ремонте и содержании автомобильных дорог, средний разряд - 3	чел.-ч	11,232	5 536	62 180
206.1.2	D005-0140	Затраты труда на среднем, текущем ремонте и содержании автомобильных дорог, средний разряд - 4	чел.-ч	9,36	6 613	61 898
206.1.3	D005-0150	Затраты труда на среднем, текущем ремонте и содержании автомобильных дорог, средний разряд - 5	чел.-ч	4,3065	7 904	34 039
206.2		машины и механизмы			12	540
206.2.1	D321-202-0201	Гудронаторы ручные	маш.-ч	3,3696	162	546
206.3		материалы, изделия и конструкции			145	6 525
206.3.1	216-201-0301	Битум нефтяной дорожный жидкий СТ РК 1551-2006 марки МГ 70/130	т	0,0252	258 125	6 505
207	**212-501-0204** ***ССЦ РК 8.04-08-2025***	**Смеси асфальтобетонные горячие плотные мелкозернистые СТ РК 1225-2019 типа Б, марки II**	**т**	**217,8**	**21 519**	**4 686 838**
208	**1127-0701-0111** ***ЭСН РК 8.04-01-2024 Кзтр и Кзм=1,08***	**Укрепление обочины фрезматом, толщина 10 см**	**$м^2$ покрытия обочин**	**2 700**	**600**	**1 620 000**
		из них:				
208.1		затраты на труд рабочих			162	437 400
		в том числе оплата труда рабочих			83	224 100
208.1.1	005-0125	Затраты труда рабочих (средний разряд работы 2,5). Специальные строительные и монтажные работы по устройству линейных сооружений	чел.-ч	92,34	4 741	437 784
208.2		машины и механизмы			438	1 182 600
		в том числе оплата труда машинистов			113	305 100
208.2.1	321-101-0102	Катки дорожные самоходные гладкие массой 8 т	маш.-ч	42,5736	13 283	565 505
		в т.ч. затраты труда машинистов, экипаж 1 чел.	*чел.-ч*	*42,5736*	*3 764*	*160 247*
208.2.2	311-201-0201	Автогрейдеры среднего типа мощностью от 88,9 до 117,6 кВт (от 121 до 160 л.с.), массой от 9,1 до 13 т	маш.-ч	11,43072	21 585	246 732
		в т.ч. затраты труда машинистов, экипаж 1 чел.	*чел.-ч*	*11,43072*	*4 499*	*51 427*
208.2.3	314-503-0601	Автопогрузчики, грузоподъёмность 5 т	маш.-ч	23,85288	12 161	290 075
		в т.ч. затраты труда машинистов, экипаж 1 чел.	*чел.-ч*	*23,85288*	*3 149*	*75 113*
208.2.4	321-101-0201	Катки дорожные самоходные на пневмоколесном ходу массой 16 т	маш.-ч	2,6244	18 476	48 488
		в т.ч. затраты труда машинистов, экипаж 1 чел.	*чел.-ч*	*2,6244*	*4 499*	*11 807*
208.2.5	321-211-0201	Машины поливомоечные 6000 л	маш.-ч	2,65356	12 933	34 318
		в т.ч. затраты труда машинистов, экипаж 1 чел.	*чел.-ч*	*2,65356*	*3 149*	*8 356*
		Ремонт дорожной одежды с Км 2,210 по Км 2,365				
209	**1220-0201-0101** ***ЭСН РК 8.05-01-2022 Кзтр и Кзм=1,08*** ***Изм. и доп. вып. 28***	**Основание щебеночное. Исправление профиля с добавлением 70% ПГС и 30% Щебня 20-40 мм, толщина 15 см**	**$м^2$**	**868**	**1 413**	**1 226 484**
		из них:				
209.1		затраты на труд рабочих			435	377 580
		в том числе оплата труда рабочих			224	194 432
209.1.1	009-0124	Затраты труда рабочих (средний разряд работы 2,4). Работы по ремонту зданий и сооружений	чел.-ч	81,8524	4 621	378 240
209.2		машины и механизмы			977	848 036
		в том числе оплата труда машинистов			257	223 076
209.2.1	321-101-0102	Катки дорожные самоходные гладкие массой 8 т	маш.-ч	10,593072	13 283	140 708
		в т.ч. затраты труда машинистов, экипаж 1 чел.	*чел.-ч*	*10,593072*	*3 764*	*39 872*
209.2.2	321-101-0104	Катки дорожные самоходные гладкие массой 13 т	маш.-ч	30,185568	16 657	502 801
		в т.ч. затраты труда машинистов, экипаж 1 чел.	*чел.-ч*	*30,185568*	*4 499*	*135 805*
209.2.3	334-101-0102	Тракторы на гусеничном ходу мощностью 79 кВт (108 л.с.)	маш.-ч	1,499904	11 930	17 894
		в т.ч. затраты труда машинистов, экипаж 1 чел.	*чел.-ч*	*1,499904*	*3 764*	*5 646*
209.2.4	311-201-0201	Автогрейдеры среднего типа мощностью от 88,9 до 117,6 кВт (от 121 до 160 л.с.), массой от 9,1 до 13 т	маш.-ч	5,437152	21 585	117 361
		в т.ч. затраты труда машинистов, экипаж 1 чел.	*чел.-ч*	*5,437152*	*4 499*	*24 462*
209.2.5	321-211-0201	Машины поливомоечные 6000 л	маш.-ч	4,780944	12 933	61 832
		в т.ч. затраты труда машинистов, экипаж 1 чел.	*чел.-ч*	*4,780944*	*3 149*	*15 055*
209.2.6	331-101-0101	Автомобили бортовые грузоподъёмностью до 5 т	маш.-ч	0,843696	8 932	7 536
		в т.ч. затраты труда машинистов, экипаж 1 чел.	*чел.-ч*	*0,843696*	*3 149*	*2 657*
209.3		материалы, изделия и конструкции			1	868
209.3.1	217-603-0104	Вода техническая	$м^3$	21,7	36	781
210	**211-601-0101** ***ССЦ РК 8.04-08-2025***	**Смесь песчано-гравийная природная ГОСТ 23735-2014**	**$м^3$**	**111,1908**	**2 778**	**308 888**

1	2	3	4	5	6	7
211	**211-201-0406** ***ССЦ РК 8.04-08-2025***	**Щебень из плотных горных пород для строительных работ М600 СТ РК 1284-2004 фракция 20-40 мм**	**$м^3$**	**49,2156**	**4 350**	**214 088**
212	**СРД-21-45-01** ***Кзтр и Кзм=1,06***	**Подгрунтовка основания автогудронатором битумом нефтяной дорожный жидкий СТ РК 1551-2006 марки МГ 70/130. Расход 0,8 л/$м^2$**	**1 т вяжущего**	**0,62**	**274 223**	**170 018**
		из них:				
212.1		машины и механизмы			6 039	3 744
		в том числе оплата труда машинистов			1 410	874
212.1.1	D321-202-0102	Автогудронаторы, от 3500 до 7000 л	маш.-ч	0,11501	32 556	3 744
		в т.ч. затраты труда машинистов, экипаж 1 чел.	*чел.-ч*	*0,11501*	*7 600*	*874*
212.2		материалы, изделия и конструкции			268 184	166 274
212.2.1	216-201-0301	Битум нефтяной дорожный жидкий СТ РК 1551-2006 марки МГ 70/130	т	0,6386	258 125	164 839
213	**СРД-4-10-01** ***Кзтр и Кзм=1,04***	**Устройство (ремонт) покрытия дорожной одежды из горячей асфальтобетонной смеси толщиной 4 см**	**100 $м^2$ покрытия**	**7,75**	**54 017**	**418 632**
		из них:				
213.1		затраты на труд рабочих			14 542	112 701
		в том числе оплата труда рабочих			6 993	54 196
213.1.1	D005-0110	Затраты труда на среднем, текущем ремонте и содержании автомобильных дорог, средний разряд - 1	чел.-ч	3,224	3 876	12 496
213.1.2	D005-0120	Затраты труда на среднем, текущем ремонте и содержании автомобильных дорог, средний разряд - 2	чел.-ч	3,224	4 632	14 934
213.1.3	D005-0130	Затраты труда на среднем, текущем ремонте и содержании автомобильных дорог, средний разряд - 3	чел.-ч	4,03	5 536	22 310
213.1.4	D005-0140	Затраты труда на среднем, текущем ремонте и содержании автомобильных дорог, средний разряд - 4	чел.-ч	4,03	6 613	26 650
213.1.5	D005-0150	Затраты труда на среднем, текущем ремонте и содержании автомобильных дорог, средний разряд - 5	чел.-ч	4,5942	7 904	36 313
213.2		машины и механизмы			39 124	303 211
		в том числе оплата труда машинистов			9 420	73 005
213.2.1	D315-102-0102	Компрессор передвижной с двигателем внутреннего сгорания давлением до 686 кПа (7 атм) 5 $м^3$/мин	маш.-ч	1,1284	8 129	9 173
		в т.ч. затраты труда машинистов, экипаж 1 чел.	*чел.-ч*	*1,1284*	*3 179*	*3 587*
213.2.2	D321-101-0102	Катки дорожные самоходные гладкие, 8 т	маш.-ч	2,821	15 644	44 132
		в т.ч. затраты труда машинистов, экипаж 1 чел.	*чел.-ч*	*2,821*	*3 800*	*10 720*
213.2.3	D321-101-0104	Катки дорожные самоходные гладкие, 13 т	маш.-ч	8,1406	19 625	159 759
		в т.ч. затраты труда машинистов, экипаж 1 чел.	*чел.-ч*	*8,1406*	*4 542*	*36 975*
213.2.4	D321-202-0201	Гудронаторы ручные	маш.-ч	1,4508	162	235
213.2.5	D321-209-0101	Асфальтоукладчик,типоразмер 3	маш.-ч	2,2568	37 864	85 451
		в т.ч. затраты труда машинистов, экипаж 2 чел.	*чел.-ч*	*4,5136*	*9 084*	*20 501*
213.2.6	D321-211-0201	Машины поливомоечные 6000 л	маш.-ч	0,3224	13 858	4 468
		в т.ч. затраты труда машинистов, экипаж 1 чел.	*чел.-ч*	*0,3224*	*3 800*	*1 225*
213.3		материалы, изделия и конструкции			351	2 720
213.3.1	216-201-0301	Битум нефтяной дорожный жидкий СТ РК 1551-2006 марки МГ 70/130	т	0,01054	258 125	2 721
214	**212-501-0204** ***ССЦ РК 8.04-08-2025***	**Смеси асфальтобетонные горячие плотные мелкозернистые СТ РК 1225-2019 типа Б, марки II**	**т**	**75,64**	**21 519**	**1 627 697**
215	**СРД-4-11-01** ***Кзтр и Кзм=1,04*** ***К=4***	**добавлять на каждый 0,5 см изменения толщины слоя к норме СРД-4-10**	**100 $м^2$ покрытия**	**7,75**	**3 672**	**28 458**
		из них:				
215.1		затраты на труд рабочих			3 515	27 241
		в том числе оплата труда рабочих			1 689	13 090
215.1.1	D005-0130	Затраты труда на среднем, текущем ремонте и содержании автомобильных дорог, средний разряд - 3	чел.-ч	1,9344	5 536	10 709
215.1.2	D005-0140	Затраты труда на среднем, текущем ремонте и содержании автомобильных дорог, средний разряд - 4	чел.-ч	1,612	6 613	10 660
215.1.3	D005-0150	Затраты труда на среднем, текущем ремонте и содержании автомобильных дорог, средний разряд - 5	чел.-ч	0,741675	7 904	5 862
215.2		машины и механизмы			12	93
215.2.1	D321-202-0201	Гудронаторы ручные	маш.-ч	0,58032	162	94
215.3		материалы, изделия и конструкции			145	1 124
215.3.1	216-201-0301	Битум нефтяной дорожный жидкий СТ РК 1551-2006 марки МГ 70/130	т	0,00434	258 125	1 120
216	**212-501-0204** ***ССЦ РК 8.04-08-2025***	**Смеси асфальтобетонные горячие плотные мелкозернистые СТ РК 1225-2019 типа Б, марки II**	**т**	**37,51**	**21 519**	**807 178**
217	**1127-0701-0111** ***ЭСН РК 8.04-01-2024 Кзтр и Кзм=1,08***	**Укрепление обочины ПГС, толщина 10 см**	**$м^2$ покрытия обочин**	**155**	**600**	**93 000**
		из них:				
217.1		затраты на труд рабочих			162	25 110
		в том числе оплата труда рабочих			83	12 865
217.1.1	005-0125	Затраты труда рабочих (средний разряд работы 2,5). Специальные строительные и монтажные работы по устройству линейных сооружений	чел.-ч	5,301	4 741	25 132
217.2		машины и механизмы			438	67 890
		в том числе оплата труда машинистов			113	17 515
217.2.1	321-101-0102	Катки дорожные самоходные гладкие массой 8 т	маш.-ч	2,44404	13 283	32 464
		в т.ч. затраты труда машинистов, экипаж 1 чел.	*чел.-ч*	*2,44404*	*3 764*	*9 199*
217.2.2	311-201-0201	Автогрейдеры среднего типа мощностью от 88,9 до 117,6 кВт (от 121 до 160 л.с.), массой от 9,1 до 13 т	маш.-ч	0,656208	21 585	14 164
		в т.ч. затраты труда машинистов, экипаж 1 чел.	*чел.-ч*	*0,656208*	*4 499*	*2 952*
217.2.3	314-503-0601	Автопогрузчики, грузоподъёмность 5 т	маш.-ч	1,369332	12 161	16 652
		в т.ч. затраты труда машинистов, экипаж 1 чел.	*чел.-ч*	*1,369332*	*3 149*	*4 312*
217.2.4	321-101-0201	Катки дорожные самоходные на пневмоколесном ходу массой 16 т	маш.-ч	0,15066	18 476	2 784
		в т.ч. затраты труда машинистов, экипаж 1 чел.	*чел.-ч*	*0,15066*	*4 499*	*678*
217.2.5	321-211-0201	Машины поливомоечные 6000 л	маш.-ч	0,152334	12 933	1 970
		в т.ч. затраты труда машинистов, экипаж 1 чел.	*чел.-ч*	*0,152334*	*3 149*	*480*
218	**211-601-0101** ***ССЦ РК 8.04-08-2025***	**Смесь песчано-гравийная природная ГОСТ 23735-2014**	**$м^3$**	**18,91**	**2 778**	**52 532**
		Ремонт дорожной одежды с Км 2,365 по Км 2,585				
219	**1220-0201-0101** ***ЭСН РК 8.05-01-2022 Кзтр и Кзм=1,08*** ***Изм. и доп. вып. 28***	**Основание щебеночное. Исправление профиля с добавлением 70% ПГС и 30% Щебня 20-40 мм, толщина 15 см**	**$м^2$**	**1 012**	**1 413**	**1 429 956**
		из них:				
219.1		затраты на труд рабочих			435	440 220
		в том числе оплата труда рабочих			224	226 688

1	2	3	4	5	6	7
219.1.1	009-0124	Затраты труда рабочих (средний разряд работы 2,4). Работы по ремонту зданий и сооружений	чел.-ч	95,4316	4 621	440 989
219.2		машины и механизмы			977	988 724
		в том числе оплата труда машинистов			257	260 084
219.2.1	321-101-0102	Катки дорожные самоходные гладкие массой 8 т	маш.-ч	12,350448	13 283	164 051
		в т.ч. затраты труда машинистов, экипаж 1 чел.	*чел.-ч*	*12,350448*	*3 764*	*46 487*
219.2.2	321-101-0104	Катки дорожные самоходные гладкие массой 13 т	маш.-ч	35,193312	16 657	586 215
		в т.ч. затраты труда машинистов, экипаж 1 чел.	*чел.-ч*	*35,193312*	*4 499*	*158 335*
219.2.3	334-101-0102	Тракторы на гусеничном ходу мощностью 79 кВт (108 л.с.)	маш.-ч	1,748736	11 930	20 862
		в т.ч. затраты труда машинистов, экипаж 1 чел.	*чел.-ч*	*1,748736*	*3 764*	*6 582*
219.2.4	311-201-0201	Автогрейдеры среднего типа мощностью от 88,9 до 117,6 кВт (от 121 до 160 л.с.), массой от 9,1 до 13 т	маш.-ч	6,339168	21 585	136 831
		в т.ч. затраты труда машинистов, экипаж 1 чел.	*чел.-ч*	*6,339168*	*4 499*	*28 520*
219.2.5	321-211-0201	Машины поливомоечные 6000 л	маш.-ч	5,574096	12 933	72 090
		в т.ч. затраты труда машинистов, экипаж 1 чел.	*чел.-ч*	*5,574096*	*3 149*	*17 553*
219.2.6	331-101-0101	Автомобили бортовые грузоподъёмностью до 5 т	маш.-ч	0,983664	8 932	8 786
		в т.ч. затраты труда машинистов, экипаж 1 чел.	*чел.-ч*	*0,983664*	*3 149*	*3 098*
219.3		материалы, изделия и конструкции			1	1 012
219.3.1	217-603-0104	Вода техническая	$м^3$	25,3	36	911
220	**211-601-0101** ***ССЦ РК 8.04-08-2025***	**Смесь песчано-гравийная природная ГОСТ 23735-2014**	**$м^3$**	**129,6372**	**2 778**	**360 132**
221	**211-201-0406** ***ССЦ РК 8.04-08-2025***	**Щебень из плотных горных пород для строительных работ М600 СТ РК 1284-2004 фракция 20-40 мм**	**$м^3$**	**57,3804**	**4 350**	**249 605**
222	**СРД-21-45-01** ***Кзтр и Кзм=1,06***	**Подгрунтовка основания автогудронатором битумом нефтяной дорожный жидкий СТ РК 1551-2006 марки МГ 70/130. Расход 0,8 л/$м^2$**	**1 т вяжущего**	**0,704**	**274 223**	**193 053**
		из них:				
222.1		машины и механизмы			6 039	4 251
		в том числе оплата труда машинистов			1 410	993
222.1.1	D321-202-0102	Автогудронаторы, от 3500 до 7000 л	маш.-ч	0,130592	32 556	4 252
		в т.ч. затраты труда машинистов, экипаж 1 чел.	*чел.-ч*	*0,130592*	*7 600*	*993*
222.2		материалы, изделия и конструкции			268 184	188 801
222.2.1	216-201-0301	Битум нефтяной дорожный жидкий СТ РК 1551-2006 марки МГ 70/130	т	0,72512	258 125	187 172
223	**СРД-4-10-01** ***Кзтр и Кзм=1,04***	**Устройство (ремонт) покрытия дорожной одежды из горячей асфальтобетонной смеси толщиной 4 см**	**100 $м^2$ покрытия**	**8,8**	**54 017**	**475 350**
		из них:				
223.1		затраты на труд рабочих			14 542	127 970
		в том числе оплата труда рабочих			6 993	61 538
223.1.1	D005-0110	Затраты труда на среднем, текущем ремонте и содержании автомобильных дорог, средний разряд - 1	чел.-ч	3,6608	3 876	14 189
223.1.2	D005-0120	Затраты труда на среднем, текущем ремонте и содержании автомобильных дорог, средний разряд - 2	чел.-ч	3,6608	4 632	16 957
223.1.3	D005-0130	Затраты труда на среднем, текущем ремонте и содержании автомобильных дорог, средний разряд - 3	чел.-ч	4,576	5 536	25 333
223.1.4	D005-0140	Затраты труда на среднем, текущем ремонте и содержании автомобильных дорог, средний разряд - 4	чел.-ч	4,576	6 613	30 261
223.1.5	D005-0150	Затраты труда на среднем, текущем ремонте и содержании автомобильных дорог, средний разряд - 5	чел.-ч	5,21664	7 904	41 232
223.2		машины и механизмы			39 124	344 291
		в том числе оплата труда машинистов			9 420	82 896
223.2.1	D315-102-0102	Компрессор передвижной с двигателем внутреннего сгорания давлением до 686 кПа (7 атм) 5 $м^3$/мин	маш.-ч	1,28128	8 129	10 416
		в т.ч. затраты труда машинистов, экипаж 1 чел.	*чел.-ч*	*1,28128*	*3 179*	*4 073*
223.2.2	D321-101-0102	Катки дорожные самоходные гладкие, 8 т	маш.-ч	3,2032	15 644	50 111
		в т.ч. затраты труда машинистов, экипаж 1 чел.	*чел.-ч*	*3,2032*	*3 800*	*12 172*
223.2.3	D321-101-0104	Катки дорожные самоходные гладкие, 13 т	маш.-ч	9,24352	19 625	181 404
		в т.ч. затраты труда машинистов, экипаж 1 чел.	*чел.-ч*	*9,24352*	*4 542*	*41 984*
223.2.4	D321-202-0201	Гудронаторы ручные	маш.-ч	1,64736	162	267
223.2.5	D321-209-0101	Асфальтоукладчик,типоразмер 3	маш.-ч	2,56256	37 864	97 029
		в т.ч. затраты труда машинистов, экипаж 2 чел.	*чел.-ч*	*5,12512*	*9 084*	*23 278*
223.2.6	D321-211-0201	Машины поливомоечные 6000 л	маш.-ч	0,36608	13 858	5 073
		в т.ч. затраты труда машинистов, экипаж 1 чел.	*чел.-ч*	*0,36608*	*3 800*	*1 391*
223.3		материалы, изделия и конструкции			351	3 089
223.3.1	216-201-0301	Битум нефтяной дорожный жидкий СТ РК 1551-2006 марки МГ 70/130	т	0,011968	258 125	3 089
224	**212-501-0204** ***ССЦ РК 8.04-08-2025***	**Смеси асфальтобетонные горячие плотные мелкозернистые СТ РК 1225-2019 типа Б, марки II**	**т**	**85,888**	**21 519**	**1 848 224**
225	**СРД-4-11-01** ***Кзтр и Кзм=1,04*** ***К=4***	**добавлять на каждый 0,5 см изменения толщины слоя к норме СРД-4-10**	**100 $м^2$ покрытия**	**8,8**	**3 672**	**32 314**
		из них:				
225.1		затраты на труд рабочих			3 515	30 932
		в том числе оплата труда рабочих			1 689	14 863
225.1.1	D005-0130	Затраты труда на среднем, текущем ремонте и содержании автомобильных дорог, средний разряд - 3	чел.-ч	2,19648	5 536	12 160
225.1.2	D005-0140	Затраты труда на среднем, текущем ремонте и содержании автомобильных дорог, средний разряд - 4	чел.-ч	1,8304	6 613	12 104
225.1.3	D005-0150	Затраты труда на среднем, текущем ремонте и содержании автомобильных дорог, средний разряд - 5	чел.-ч	0,84216	7 904	6 656
225.2		машины и механизмы			12	106
225.2.1	D321-202-0201	Гудронаторы ручные	маш.-ч	0,658944	162	107
225.3		материалы, изделия и конструкции			145	1 276
225.3.1	216-201-0301	Битум нефтяной дорожный жидкий СТ РК 1551-2006 марки МГ 70/130	т	0,004928	258 125	1 272
226	**212-501-0204** ***ССЦ РК 8.04-08-2025***	**Смеси асфальтобетонные горячие плотные мелкозернистые СТ РК 1225-2019 типа Б, марки II**	**т**	**42,592**	**21 519**	**916 537**
227	**1127-0701-0111** ***ЭСН РК 8.04-01-2024 Кзтр и Кзм=1,08***	**Укрепление обочины ПГС, толщина 10 см**	**$м^2$ покрытия обочин**	**220**	**600**	**132 000**
		из них:				
227.1		затраты на труд рабочих			162	35 640
		в том числе оплата труда рабочих			83	18 260
227.1.1	005-0125	Затраты труда рабочих (средний разряд работы 2,5). Специальные строительные и монтажные работы по устройству линейных сооружений	чел.-ч	7,524	4 741	35 671
227.2		машины и механизмы			438	96 360

1	2	3	4	5	6	7
		в том числе оплата труда машинистов			113	24 860
227.2.1	321-101-0102	Катки дорожные самоходные гладкие массой 8 т	маш.-ч	3,46896	13 283	46 078
		в т.ч. затраты труда машинистов, экипаж 1 чел.	*чел.-ч*	*3,46896*	*3 764*	*13 057*
227.2.2	311-201-0201	Автогрейдеры среднего типа мощностью от 88,9 до 117,6 кВт (от 121 до 160 л.с.), массой от 9,1 до 13 т	маш.-ч	0,931392	21 585	20 104
		в т.ч. затраты труда машинистов, экипаж 1 чел.	*чел.-ч*	*0,931392*	*4 499*	*4 190*
227.2.3	314-503-0601	Автопогрузчики, грузоподъёмность 5 т	маш.-ч	1,943568	12 161	23 636
		в т.ч. затраты труда машинистов, экипаж 1 чел.	*чел.-ч*	*1,943568*	*3 149*	*6 120*
227.2.4	321-101-0201	Катки дорожные самоходные на пневмоколесном ходу массой 16 т	маш.-ч	0,21384	18 476	3 951
		в т.ч. затраты труда машинистов, экипаж 1 чел.	*чел.-ч*	*0,21384*	*4 499*	*962*
227.2.5	321-211-0201	Машины поливомоечные 6000 л	маш.-ч	0,216216	12 933	2 796
		в т.ч. затраты труда машинистов, экипаж 1 чел.	*чел.-ч*	*0,216216*	*3 149*	*681*
228	**211-601-0101** *ССЦ РК 8.04-08-2025*	**Смесь песчано-гравийная природная ГОСТ 23735-2014**	**м^3**	**26,84**	**2 778**	**74 562**
		Установка дорожных знаков				
229	**1101-0102-1001** *ЭСН РК 8.04-01-2024 Кзтр и Кзм=1,08*	**Разработка ямы вручную для стойки или столба без креплений, без откосов, глубина до 0,7 м, группа грунта 1**	**м^3 грунта**	**0,315**	**8 596**	**2 708**
		из них:				
229.1		затраты на труд рабочих			8 596	2 708
		в том числе оплата труда рабочих			4 312	1 358
229.1.1	001-0120	Затраты труда рабочих (средний разряд работы 2). Работы по разработке грунта и устройству земляных конструкций	чел.-ч	0,615762	4 397	2 708
230	**1130-0101-0101** *ЭСН РК 8.04-01-2024 Кзтр и Кзм=1,08*	**Устройство подушки под фундамент щебеночной**	**м^3 подушки**	**0,0225**	**10 981**	**247**
		из них:				
230.1		затраты на труд рабочих			10 190	229
		в том числе оплата труда рабочих			5 197	117
230.1.1	005-0125	Затраты труда рабочих (средний разряд работы 2,5). Специальные строительные и монтажные работы по устройству линейных сооружений	чел.-ч	0,048357	4 741	229
230.2		машины и механизмы			791	18
		в том числе оплата труда машинистов			274	6
230.2.1	315-102-0102	Компрессоры передвижные с двигателем внутреннего сгорания давлением до 686 кПа (7 атм), производительность 5 м^3/мин	маш.-ч	0,0019586	9 048	18
		в т.ч. затраты труда машинистов, экипаж 1 чел.	*чел.-ч*	*0,0019586*	*3 149*	*6*
230.2.2	343-402-0101	Трамбовки пневматические при работе от компрессора	маш.-ч	0,0039172	17	0
231	**211-201-0406** *ССЦ РК 8.04-08-2025*	**Щебень из плотных горных пород для строительных работ М600 СТ РК 1284-2004 фракция 20-40 мм**	**м^3**	**0,031275**	**4 350**	**136**
232	**1106-0602-0201** *ЭСН РК 8.04-01-2024 Кзтр и Кзм=1,08*	**Замоноличивание**	**м^3 бетона в деле**	**0,315**	**36 429**	**11 475**
		из них:				
232.1		затраты на труд рабочих			8 130	2 561
		в том числе оплата труда рабочих			4 216	1 328
232.1.1	002-0138	Затраты труда рабочих (средний разряд работы 3,8). Работы по устройству несущих и ограждающих конструкций	чел.-ч	0,435456	5 881	2 561
232.2		машины и механизмы			2 317	730
		в том числе оплата труда машинистов			742	234
232.2.1	313-302-0201	Вибратор глубинный	маш.-ч	0,3018935	60	18
232.2.2	314-102-0101	Краны на автомобильном ходу максимальной грузоподъёмностью 10 т	маш.-ч	0,0482063	13 775	664
		в т.ч. затраты труда машинистов, экипаж 1 чел.	*чел.-ч*	*0,0482063*	*4 499*	*217*
232.2.3	331-101-0101	Автомобили бортовые грузоподъёмностью до 5 т	маш.-ч	0,0053411	8 932	48
		в т.ч. затраты труда машинистов, экипаж 1 чел.	*чел.-ч*	*0,0053411*	*3 149*	*17*
232.3		материалы, изделия и конструкции			25 982	8 184
232.3.1	212-101-0601	Бетон тяжелый класса В15 ГОСТ 7473-2010 без добавок	м^3	0,3213	25 042	8 046
232.3.2	215-202-0503	Брусок обрезной хвойных пород длиной от 4 м до 6,5 м, шириной от 75 мм до 150 мм, толщиной от 40 мм до 75 мм ГОСТ 8486-86 сорт 3	м^3	0,00126	109 237	138
232.3.3	217-108-0101	Гвоздь ГОСТ 283-75 строительный	кг	0,00063	861	1
233	**СРД-10-54-01** *Кзтр и Кзм=1,06*	**Установка дорожных знаков на металлических стойках**	**1 шт.**	**5**	**18 704**	**93 520**
		из них:				
233.1		затраты на труд рабочих			15 711	78 555
		в том числе оплата труда рабочих			7 554	37 770
233.1.1	D005-0120	Затраты труда на среднем, текущем ремонте и содержании автомобильных дорог, средний разряд - 2	чел.-ч	16,96	4 632	78 559
233.2		машины и механизмы			2 349	11 745
		в том числе оплата труда машинистов			530	2 650
233.2.1	D311-601-0901	Машины бурильные с глубиной бурения 3,5 м на тракторе 85 кВт	маш.-ч	0,583	20 147	11 746
		в т.ч. затраты труда машинистов, экипаж 1 чел.	*чел.-ч*	*0,583*	*4 542*	*2 648*
233.3		материалы, изделия и конструкции			644	3 220
233.3.1	217-101-0107	Болт с гайкой и шайбой ГОСТ ISO 8992-2015 строительный	т	0,0024	954 056	2 290
233.3.2	236-101-0107	Грунтовка глифталевая ГФ-021 СТ РК ГОСТ Р 51693-2003	т	0,001	754 778	755
233.3.3	261-201-0324	Краска масляная густотертая цветная МА-015, сурик железный ГОСТ 10503-71	кг	0,00028	605	0
233.3.4	236-104-0103	Растворитель Р-4 ГОСТ 7827-74	т	0,00017	1 027 431	175
234	**251-102-0709** *ССЦ РК 8.04-08-2025*	**Стойка круглая металлическая для дорожных знаков ГОСТ 32948-2014 марки СКМ 2.35**	**шт.**	**5**	**10 917**	**54 585**
235	**251-101-0203** *ССЦ РК 8.04-08-2025*	**Знак дорожный односторонний со световозвращающей пленкой типа 2 СТ РК 1125-2021 треугольный 2.4, А=700 мм**	**шт.**	**5**	**8 040**	**40 200**
		Замена в\п трубы 2 шт диаметром 0,3 м; L=9 м на КМ 0,387; 0,422;				
236	**1216-0101-1507** *ЭСН РК 8.05-01-2022 Кзтр и Кзм=1,06 Изм. и доп. вып. 31*	**Трубопроводы диаметром до 300 мм. Демонтаж в непроходных каналах краном**	**м трубопровода**	**12**	**4 255**	**51 060**
		из них:				
236.1		затраты на труд рабочих			3 604	43 248
		в том числе оплата труда рабочих			1 853	22 236
236.1.1	009-0130	Затраты труда рабочих (средний разряд работы 3). Работы по ремонту зданий и сооружений	чел.-ч	8,4336	5 128	43 248
236.2		машины и механизмы			590	7 080
		в том числе оплата труда машинистов			192	2 304
236.2.1	314-102-0101	Краны на автомобильном ходу максимальной грузоподъёмностью 10 т	маш.-ч	0,493536	13 775	6 798
		в т.ч. затраты труда машинистов, экипаж 1 чел.	*чел.-ч*	*0,493536*	*4 499*	*2 220*

1	2	3	4	5	6	7
236.2.2	331-101-0101	Автомобили бортовые грузоподъёмностью до 5 т	маш.-ч	0,02544	8 932	227
		в т.ч. затраты труда машинистов, экипаж 1 чел.	*чел.-ч*	*0,02544*	*3 149*	*80*
236.2.3	315-202-0501	Аппарат для газовой сварки и резки	маш.-ч	0,452832	93	42
236.3		материалы, изделия и конструкции			61	732
236.3.1	217-605-0101	Кислород технический газообразный ГОСТ 5583-78	$м^3$	1,1904	550	655
236.3.2	217-605-0104	Пропан-бутан, смесь техническая ГОСТ Р 52087-2018	кг	0,2904	251	73
237	**1101-0201-1138** *ЭСН РК 8.04-01-2024 Кзтр и Кзм=1,08*	**Разработка грунта в траншее в отвал экскаватором "Обратная лопата", вместимость ковша 0,4 $м^3$, группа грунта 2**	**$м^3$ грунта**	**3,88**	**429**	**1 665**
		из них:				
237.1		машины и механизмы			429	1 665
		в том числе оплата труда машинистов			122	473
237.1.1	311-401-0103	Экскаваторы одноковшовые дизельные на гусеничном ходу ковш свыше 0,25 до 0,4 $м^3$, масса свыше 6,5 до 8 т	маш.-ч	0,125293	13 275	1 663
		в т.ч. затраты труда машинистов, экипаж 1 чел.	*чел.-ч*	*0,125293*	*3 764*	*472*
238	**1101-0102-0302** *ЭСН РК 8.04-01-2024 Кзтр и Кзм=1,08*	**Разработка вручную грунта в траншее с откосами, глубина до 2 м, группа грунта 2**	**$м^3$ грунта**	**0,4**	**8 436**	**3 374**
		из них:				
238.1		затраты на труд рабочих			8 436	3 374
		в том числе оплата труда рабочих			4 233	1 693
238.1.1	001-0128	Затраты труда рабочих (средний разряд работы 2,8). Работы по разработке грунта и устройству земляных конструкций	чел.-ч	0,66528	5 072	3 374
239	**1123-0101-0101** *ЭСН РК 8.04-01-2024 Кзтр и Кзм=1,08*	**Устройство основания под трубопровод песчаного**	**$м^3$ основания**	**0,62**	**10 549**	**6 540**
		из них:				
239.1		затраты на труд рабочих			5 252	3 256
		в том числе оплата труда рабочих			2 663	1 651
239.1.1	004-0125	Затраты труда рабочих (средний разряд работы 2,5). Работы по устройству внутренних и наружных инженерных систем	чел.-ч	0,682992	4 768	3 257
239.2		машины и механизмы			460	285
		в том числе оплата труда машинистов			119	74
239.2.1	314-503-0601	Автопогрузчики, грузоподъёмность 5 т	маш.-ч	0,023436	12 161	285
		в т.ч. затраты труда машинистов, экипаж 1 чел.	*чел.-ч*	*0,023436*	*3 149*	*74*
239.3		материалы, изделия и конструкции			4 837	2 999
239.3.1	211-401-0101	Песок ГОСТ 8736-2014 природный	$м^3$	0,682	4 397	2 999
240	**1101-0602-0301** *ЭСН РК 8.04-01-2024 Кзтр и Кзм=1,08*	**Укладка трубопровода из стальной тонкостенной трубы при электросварном соединении, диаметр 300 мм**	**м трубопровода**	**18**	**25 430**	**457 740**
		из них:				
240.1		затраты на труд рабочих			5 221	93 978
		в том числе оплата труда рабочих			2 619	47 142
240.1.1	001-0130	Затраты труда рабочих (средний разряд работы 3). Работы по разработке грунта и устройству земляных конструкций	чел.-ч	17,8848	5 254	93 967
240.2		машины и механизмы			1 490	26 820
		в том числе оплата труда машинистов			393	7 074
240.2.1	324-102-0101	Трубоукладчики грузоподъёмность 6,3 т	маш.-ч	0,624024	15 797	9 858
		в т.ч. затраты труда машинистов, экипаж 1 чел.	*чел.-ч*	*0,624024*	*4 499*	*2 807*
240.2.2	324-105-0102	Агрегаты наполнительно-опрессовочные до 70 $м^3$/ч	маш.-ч	0,902016	17 304	15 608
		в т.ч. затраты труда машинистов, экипаж 1 чел.	*чел.-ч*	*0,902016*	*4 499*	*4 058*
240.2.3	315-103-0501	Установки постоянного тока для ручной дуговой сварки	маш.-ч	2,395008	285	683
240.2.4	314-102-0101	Краны на автомобильном ходу максимальной грузоподъёмностью 10 т	маш.-ч	0,021384	13 775	295
		в т.ч. затраты труда машинистов, экипаж 1 чел.	*чел.-ч*	*0,021384*	*4 499*	*96*
240.2.5	331-101-0101	Автомобили бортовые грузоподъёмностью до 5 т	маш.-ч	0,042768	8 932	382
		в т.ч. затраты труда машинистов, экипаж 1 чел.	*чел.-ч*	*0,042768*	*3 149*	*135*
240.3		материалы, изделия и конструкции			18 719	336 942
240.3.1	215-101-0301	Лесоматериал круглый лиственных пород для строительства толщиной от 120 мм до 240 мм, длиной от 4 м до 6,5 м, сорт 3 ГОСТ 9462-2016	$м^3$	0,288	145 504	41 905
240.3.2	215-203-0503	Доска необрезная хвойных пород длиной до 6,5 м, любой ширины, толщиной 44 мм и более ГОСТ 8486-86 сорт 3	$м^3$	0,0396	91 158	3 610
240.3.3	217-101-0107	Болт с гайкой и шайбой ГОСТ ISO 8992-2015 строительный	т	0,00054	954 056	515
240.3.4	261-107-0571	Электроды, d=5 мм, Э42 ГОСТ 9466-75	т	0,001188	272 284	323
240.3.5	241-102-0239	Труба стальная электросварная прямошовная диаметром от 127 до 630 мм ГОСТ 10705-80 размерами 325х5,0 мм	м	18,18	15 686	285 171
240.3.6	241-116-0215	Фланец плоский приварной PN 10 ГОСТ 33259-2015 диаметром 300 мм	шт.	0,108	17 334	1 872
240.3.7	217-603-0103	Вода питьевая ГОСТ 2874-82	$м^3$	2,5434	184	468
240.3.8	261-301-0254	Фасонные части стальные сварные, d до 800 мм	т	0,0054	449 705	2 428
240.3.9	214-405-0201	Поковки из квадратных заготовок	т	0,000954	624 577	596
240.3.10	251-305-0110	Прокладки резиновые (пластина техническая прессованная)	кг	0,0306	951	29
241	**1122-0601-0108** *ЭСН РК 8.04-01-2024 Кзтр и Кзм=1,08*	**Нанесение изоляции антикоррозионной нормальной битумно-резиновой или битумно-полимерной на стальной трубопровод, диаметр 300 мм**	**км трубопровода**	**0,018**	**7 281 824**	**131 073**
		из них:				
241.1		затраты на труд рабочих			1 279 326	23 028
		в том числе оплата труда рабочих			648 918	11 681
241.1.1	004-0138	Затраты труда рабочих (средний разряд работы 3,8). Работы по устройству внутренних и наружных инженерных систем	чел.-ч	3,82968	6 013	23 028
241.2		машины и механизмы			353 716	6 367
		в том числе оплата труда машинистов			73 398	1 321
241.2.1	324-102-0101	Трубоукладчики грузоподъёмность 6,3 т	маш.-ч	0,2898504	15 797	4 579
		в т.ч. затраты труда машинистов, экипаж 1 чел.	*чел.-ч*	*0,2898504*	*4 499*	*1 304*
241.2.2	321-201-0103	Котлы битумные передвижные, 1000 л	маш.-ч	0,9245664	1 850	1 710
241.2.3	314-502-0203	Лебедки ручные и рычажные тяговым усилием 14,72 кН (1, 5 т)	маш.-ч	0,637632	18	11
241.2.4	314-503-0601	Автопогрузчики, грузоподъёмность 5 т	маш.-ч	0,0054432	12 161	66
		в т.ч. затраты труда машинистов, экипаж 1 чел.	*чел.-ч*	*0,0054432*	*3 149*	*17*
241.3		материалы, изделия и конструкции			5 648 782	101 678
241.3.1	215-101-0102	Лесоматериал круглый хвойных пород для строительства ГОСТ 9463-2016 толщиной от 140 мм до 240 мм, длиной от 3 м до 6,5 м, сорт 2	$м^3$	0,0045	145 504	655
241.3.2	235-102-0101	Гидроизол гидроизоляционный ГИ-Г ГОСТ 7415-86	$м^2$	23,4	435	10 179
241.3.3	235-201-0701	Мастика битумно-резиновая изоляционная для горячего применения ГОСТ 15836-79 марки МБР	кг	79,02	987	77 993
241.3.4	234-203-0204	Холст стекловолокнистый ВВ-Г	10 $м^2$	2,16	5 100	11 016
241.3.5	261-107-0429	Брезент ГОСТ 15530-93 номинальная поверхностная плотность до 500 г/$м^2$	$м^2$	0,0216	346	7

1	2	3	4	5	6	7
241.3.6	236-101-0101	Грунтовка битумная СТ РК ГОСТ Р 51693-2003	т	0,00297	602 357	1 789
241.3.7	218-103-0206	Ткань мешочная ГОСТ 30090-93	10 $м^2$	0,00558	7 006	39
242	**1130-0104-0103** ***ЭСН РК 8.04-01-2024 Кзтр и Кзм=1,08***	**Портальные стены и откосные стены из монолитного бетона. Устройство**	**$м^3$ железобетона в деле**	**2,4**	**128 904**	**309 370**
		из них:				
242.1		затраты на труд рабочих			59 408	142 579
		в том числе оплата труда рабочих			30 299	72 718
242.1.1	005-0136	Затраты труда рабочих (средний разряд работы 3,6). Специальные строительные и монтажные работы по устройству линейных сооружений	чел.-ч	24,67584	5 778	142 577
242.2		машины и механизмы			13 671	32 810
		в том числе оплата труда машинистов			4 499	10 798
242.2.1	313-302-0201	Вибратор глубинный	маш.-ч	2,6303616	60	158
242.2.2	311-603-0201	Насос для нагнетания воды, содержащей твердые частицы, подача 45 $м^3$/ч, напор 55 м	маш.-ч	0,1521504	397	60
242.2.3	343-102-0401	Пила с карбюраторным двигателем	маш.-ч	0,1358208	181	25
242.2.4	314-102-0101	Краны на автомобильном ходу максимальной грузоподъёмностью 10 т	маш.-ч	1,824768	13 775	25 136
		в т.ч. затраты труда машинистов, экипаж 1 чел.	*чел.-ч*	*1,824768*	*4 499*	*8 210*
242.2.5	315-102-0102	Компрессоры передвижные с двигателем внутреннего сгорания давлением до 686 кПа (7 атм), производительность 5 $м^3$/мин	маш.-ч	0,8208864	9 048	7 427
		в т.ч. затраты труда машинистов, экипаж 1 чел.	*чел.-ч*	*0,8208864*	*3 149*	*2 585*
242.2.6	331-101-0101	Автомобили бортовые грузоподъёмностью до 5 т	маш.-ч	0,0005184	8 932	5
		в т.ч. затраты труда машинистов, экипаж 1 чел.	*чел.-ч*	*0,0005184*	*3 149*	*2*
242.3		материалы, изделия и конструкции			55 825	133 980
242.3.1	212-401-0106	Раствор кладочный цементный ГОСТ 28013-98 марки М150	$м^3$	0,02568	24 316	624
242.3.2	215-101-0102	Лесоматериал круглый хвойных пород для строительства ГОСТ 9463-2016 толщиной от 140 мм до 240 мм, длиной от 3 м до 6,5 м, сорт 2	$м^3$	0,252	145 504	36 667
242.3.3	215-204-0402	Доска обрезная хвойных пород длиной до 6,5 м, шириной от 75 мм до 150 мм, толщиной от 32 мм до 40 мм ГОСТ 8486-86 сорт 2	$м^3$	0,0504	109 237	5 506
242.3.4	215-204-0403	Доска обрезная хвойных пород длиной до 6,5 м, шириной от 75 мм до 150 мм, толщиной от 32 мм до 40 мм ГОСТ 8486-86 сорт 3	$м^3$	0,0096	109 237	1 049
242.3.5	216-101-0101	Портландцемент бездобавочный СТ РК 3716-2021 ПЦ 400-Д0	т	0,0168	28 991	487
242.3.6	261-107-0434	Полотно иглопробивное для дорожного строительства типа "Дорнит-2"	10 $м^2$	0,97344	13 974	13 603
242.3.7	217-603-0104	Вода техническая	$м^3$	0,876	36	32
242.3.8	212-101-2118	Бетон тяжелый класса В20, сульфатостойкий ГОСТ 7473-2010 F300, W6	$м^3$	2,496	27 742	69 244
242.3.9	217-108-0101	Гвоздь ГОСТ 283-75 строительный	кг	1,704	861	1 467
242.3.10	214-405-0201	Поковки из квадратных заготовок	т	0,006624	624 577	4 137
242.3.11	235-104-0301	Пленка полиэтиленовая ГОСТ 10354-82 толщина 0,15 мм	1000 $м^2$	0,012168	95 688	1 164
243	**1101-0102-0902** ***ЭСН РК 8.04-01-2024 Кзтр и Кзм=1,08***	**Засыпка траншей, пазух, котлованов и ям, группа грунта 2**	**$м^3$ грунта**	**4,28**	**4 403**	**18 845**
		из них:				
243.1		затраты на труд рабочих			4 403	18 845
		в том числе оплата труда рабочих			2 209	9 455
243.1.1	001-0117	Затраты труда рабочих (средний разряд работы 1,7). Работы по разработке грунта и устройству земляных конструкций	чел.-ч	4,493144	4 194	18 844
244	**1101-0701-1401** ***ЭСН РК 8.04-01-2024 Кзтр и Кзм=1,08***	**Уплотнение грунтовой насыпи поливом воды**	**$м^3$ уплотненного грунта**	**4,28**	**223**	**954**
		из них:				
244.1		затраты на труд рабочих			49	210
		в том числе оплата труда рабочих			25	107
244.1.1	001-0110	Затраты труда рабочих (средний разряд работы 1). Работы по разработке грунта и устройству земляных конструкций	чел.-ч	0,056496	3 679	208
244.2		машины и механизмы			170	728
		в том числе оплата труда машинистов			41	175
244.2.1	321-211-0201	Машины поливомоечные 6000 л	маш.-ч	0,0563933	12 933	729
		в т.ч. затраты труда машинистов, экипаж 1 чел.	*чел.-ч*	*0,0563933*	*3 149*	*178*
244.3		материалы, изделия и конструкции			4	17
244.3.1	217-603-0104	Вода техническая	$м^3$	0,428	36	15
245	**1101-0701-0601** ***ЭСН РК 8.04-01-2024 Кзтр и Кзм=1,08***	**Уплотнение грунта пневматической трамбовкой, группа грунта 1-2**	**$м^3$ уплотненного грунта**	**4,28**	**688**	**2 945**
		из них:				
245.1		затраты на труд рабочих			429	1 836
		в том числе оплата труда рабочих			215	920
245.1.1	001-0110	Затраты труда рабочих (средний разряд работы 1). Работы по разработке грунта и устройству земляных конструкций	чел.-ч	0,499048	3 679	1 836
245.2		машины и механизмы			259	1 109
		в том числе оплата труда машинистов			89	381
245.2.1	315-102-0102	Компрессоры передвижные с двигателем внутреннего сгорания давлением до 686 кПа (7 атм), производительность 5 $м^3$/мин	маш.-ч	0,121338	9 048	1 098
		в т.ч. затраты труда машинистов, экипаж 1 чел.	*чел.-ч*	*0,121338*	*3 149*	*382*
245.2.2	343-402-0101	Трамбовки пневматические при работе от компрессора	маш.-ч	0,485352	17	8
		Замена ЖБ в/п трубы диаметром 1,5 м На Км 0,480;				
246	**1146-0301-1511** ***ЭСН РК 8.04-01-2024 Кзтр и Кзм=1,08***	**Разборка конструкции железобетонной монолитной при помощи гидромолота на базе экскаватора**	**$м^3$**	**8,2**	**76 057**	**623 667**
		из них:				
246.1		затраты на труд рабочих			4 950	40 590
		в том числе оплата труда рабочих			2 591	21 246
246.1.1	003-0130	Затраты труда рабочих (средний разряд работы 3). Работы отделочные и изоляционные	чел.-ч	8,05896	5 036	40 585
246.2		машины и механизмы			68 475	561 495
		в том числе оплата труда машинистов			11 671	95 702
246.2.1	315-202-0501	Аппарат для газовой сварки и резки	маш.-ч	4,07376	93	379
246.2.2	311-401-0105	Экскаваторы одноковшовые дизельные на гусеничном ходу ковш свыше 0,5 до 0,65 $м^3$, масса свыше 10 до 13 т	маш.-ч	4,8708	19 053	92 803
		в т.ч. затраты труда машинистов, экипаж 1 чел.	*чел.-ч*	*4,8708*	*4 499*	*21 914*
246.2.3	311-401-0110	Экскаваторы одноковшовые дизельные на гусеничном ходу ковш 1,6 $м^3$, с гидромолотом 2,6 т	маш.-ч	13,7268	34 117	468 317
		в т.ч. затраты труда машинистов, экипаж 1 чел.	*чел.-ч*	*13,7268*	*5 376*	*73 795*
246.3		материалы, изделия и конструкции			2 632	21 582

1	2	3	4	5	6	7
246.3.1	217-605-0108	Ацетилен технический газообразный ГОСТ 5457-75	$м^3$	2,542	5 901	15 000
246.3.2	217-605-0101	Кислород технический газообразный ГОСТ 5583-78	$м^3$	11,972	550	6 585
247	**1101-0201-0225** *ЭСН РК 8.04-01-2024 Кзтр и Кзм=1,08*	**Разработка грунта в карьере с погрузкой на автомобили-самосвалы экскаватором "Обратная лопата", вместимость ковша 0,65 $м^3$, группа грунта 1**	**$м^3$ грунта**	**78,76**	**244**	**19 217**
		из них:				
247.1		затраты на труд рабочих			19	1 496
		в том числе оплата труда рабочих			10	788
247.1.1	001-0120	Затраты труда рабочих (средний разряд работы 2). Работы по разработке грунта и устройству земляных конструкций	чел.-ч	0,338668	4 397	1 489
247.2		машины и механизмы			225	17 721
		в том числе оплата труда машинистов			55	4 332
247.2.1	311-101-0102	Бульдозеры-рыхлители на гусеничном ходу, легкого класса мощностью свыше 66 до 96 кВт, массой свыше 8,5 до 14 т	маш.-ч	0,2271123	16 548	3 758
		в т.ч. затраты труда машинистов, экипаж 1 чел.	*чел.-ч*	*0,2271123*	*4 499*	*1 022*
247.2.2	311-401-0105	Экскаваторы одноковшовые дизельные на гусеничном ходу ковш свыше 0,5 до 0,65 $м^3$, масса свыше 10 до 13 т	маш.-ч	0,7315229	19 053	13 938
		в т.ч. затраты труда машинистов, экипаж 1 чел.	*чел.-ч*	*0,7315229*	*4 499*	*3 291*
248	**1101-0102-0202** *ЭСН РК 8.04-01-2024 Кзтр и Кзм=1,08*	**Разработка вручную грунта в траншее с креплениями, ширина до 2 м, глубина до 2 м, группа грунта 2**	**$м^3$ грунта**	**3,07**	**10 353**	**31 784**
		из них:				
248.1		затраты на труд рабочих			10 353	31 784
		в том числе оплата труда рабочих			5 195	15 949
248.1.1	001-0128	Затраты труда рабочих (средний разряд работы 2,8). Работы по разработке грунта и устройству земляных конструкций	чел.-ч	6,266484	5 072	31 784
249	**1101-0701-0202** *ЭСН РК 8.04-01-2024 Кзтр и Кзм=1,08*	**Уплотнение грунта прицепным кулачковым катком 8 т, первый проход по одному следу при толщине слоя 15 см**	**$м^3$ уплотненного грунта**	**24,83**	**427**	**10 602**
		из них:				
249.1		машины и механизмы			427	10 602
		в том числе оплата труда машинистов			118	2 930
249.1.1	321-102-0201	Катки дорожные прицепные кулачковые массой 8 т	маш.-ч	0,1973687	129	25
249.1.2	334-101-0102	Тракторы на гусеничном ходу мощностью 79 кВт (108 л.с.)	маш.-ч	0,0984162	11 930	1 174
		в т.ч. затраты труда машинистов, экипаж 1 чел.	*чел.-ч*	*0,0984162*	*3 764*	*370*
249.1.3	311-101-0102	Бульдозеры-рыхлители на гусеничном ходу, легкого класса мощностью свыше 66 до 96 кВт, массой свыше 8,5 до 14 т	маш.-ч	0,5685077	16 548	9 408
		в т.ч. затраты труда машинистов, экипаж 1 чел.	*чел.-ч*	*0,5685077*	*4 499*	*2 558*
250	**1130-0101-0101** *ЭСН РК 8.04-01-2024 Кзтр и Кзм=1,08*	**Устройство подушки под фундамент щебеночной**	**$м^3$ подушки**	**24,83**	**10 981**	**272 658**
		из них:				
250.1		затраты на труд рабочих			10 190	253 018
		в том числе оплата труда рабочих			5 197	129 042
250.1.1	005-0125	Затраты труда рабочих (средний разряд работы 2,5). Специальные строительные и монтажные работы по устройству линейных сооружений	чел.-ч	53,364636	4 741	253 002
250.2		машины и механизмы			791	19 641
		в том числе оплата труда машинистов			274	6 803
250.2.1	315-102-0102	Компрессоры передвижные с двигателем внутреннего сгорания давлением до 686 кПа (7 атм), производительность 5 $м^3$/мин	маш.-ч	2,1614018	9 048	19 556
		в т.ч. затраты труда машинистов, экипаж 1 чел.	*чел.-ч*	*2,1614018*	*3 149*	*6 806*
250.2.2	343-402-0101	Трамбовки пневматические при работе от компрессора	маш.-ч	4,3228037	17	73
251	**211-201-0406** *ССЦ РК 8.04-08-2025*	**Щебень из плотных горных пород для строительных работ М600 СТ РК 1284-2004 фракция 20-40 мм**	**$м^3$**	**34,5137**	**4 350**	**150 135**
252	**1130-0401-0102** *ЭСН РК 8.04-01-2024 Кзтр и Кзм=1,08*	**Укладка лекального блока под звено трубы отверстие до 2 м**	**$м^3$ железобетонных блоков**	**5,8**	**18 611**	**107 944**
		из них:				
252.1		затраты на труд рабочих			8 865	51 417
		в том числе оплата труда рабочих			4 522	26 228
252.1.1	005-0133	Затраты труда рабочих (средний разряд работы 3,3). Специальные строительные и монтажные работы по устройству линейных сооружений	чел.-ч	9,396	5 472	51 415
252.2		машины и механизмы			8 286	48 059
		в том числе оплата труда машинистов			2 276	13 201
252.2.1	314-104-0102	Краны на гусеничном ходу максимальной грузоподъёмностью 25 т	маш.-ч	3,50784	13 700	48 057
		в т.ч. затраты труда машинистов, экипаж 1 чел.	*чел.-ч*	*3,50784*	*3 764*	*13 204*
252.3		материалы, изделия и конструкции			1 460	8 468
252.3.1	212-401-0102	Раствор кладочный цементный ГОСТ 28013-98 марки М50	$м^3$	0,3248	22 627	7 349
252.3.2	235-401-0501	Пакля пропитанная ГОСТ 16183-77	кг	1,16	965	1 119
253	**225-105-0107** *ССЦ РК 8.04-08-2025*	**Блок лекальный под цилиндрические водопропускные трубы из тяжелого бетона класса В30 ГОСТ 13015-2012 типа Блок № 8**	**шт.**	**5**	**127 464**	**637 320**
254	**1130-0401-0208** *ЭСН РК 8.04-01-2024 Кзтр и Кзм=1,08*	**Укладка звена одноочковой водопропускной железобетонной круглой трубы под насыпью железной или автомобильной дороги отверстие 1,5 м, высота насыпи до 3/3 м**	**$м^3$ железобетона звеньев**	**8,2**	**60 320**	**494 624**
		из них:				
254.1		затраты на труд рабочих			33 470	274 454
		в том числе оплата труда рабочих			17 072	139 990
254.1.1	005-0135	Затраты труда рабочих (средний разряд работы 3,5). Специальные строительные и монтажные работы по устройству линейных сооружений	чел.-ч	48,35376	5 676	274 456
254.2		машины и механизмы			19 343	158 613
		в том числе оплата труда машинистов			5 285	43 337
254.2.1	314-104-0102	Краны на гусеничном ходу максимальной грузоподъёмностью 25 т	маш.-ч	11,5128	13 700	157 725
		в т.ч. затраты труда машинистов, экипаж 1 чел.	*чел.-ч*	*11,5128*	*3 764*	*43 334*
254.2.2	321-201-0101	Котлы битумные передвижные, 400 л	маш.-ч	0,79704	1 109	884
254.3		материалы, изделия и конструкции			7 507	61 557
254.3.1	212-401-0102	Раствор кладочный цементный ГОСТ 28013-98 марки М50	$м^3$	0,5002	22 627	11 318
254.3.2	215-202-0504	Брусок обрезной хвойных пород длиной от 4 м до 6,5 м, шириной от 75 мм до 150 мм, толщиной от 40 мм до 75 мм ГОСТ 8486-86 сорт 4	$м^3$	0,0492	109 237	5 374
254.3.3	261-107-0360	Топливо дизельное из малосернистых нефтей	т	0,0041	225 987	927
254.3.4	235-401-0501	Пакля пропитанная ГОСТ 16183-77	кг	11,48	965	11 078
254.3.5	235-201-1501	Мастика битумно-масляная морозостойкая ГОСТ 30693-2000 марки МБ-50	кг	65,6	501	32 866
255	**225-104-0143** *ССЦ РК 8.04-08-2025*	**Звенья круглых водопропускных труб из тяжелого бетона класса В30 ГОСТ 24547-2016 марки ЗК 9-100 (Блок 17)**	**шт.**	**10**	**138 325**	**1 383 250**

1	2	3	4	5	6	7
256	**1130-0402-0103** *ЭСН РК 8.04-01-2024 Кзтр и Кзм=1,08*	**Сооружение оголовка круглой очковой трубы отверстие 1-2 м**	**$м^3$ сборных конструкций**	**3,16**	**28 380**	**89 681**
		из них:				
256.1		затраты на труд рабочих			17 103	54 045
		в том числе оплата труда рабочих			8 723	27 565
256.1.1	005-0135	Затраты труда рабочих (средний разряд работы 3,5). Специальные строительные и монтажные работы по устройству линейных сооружений	чел.-ч	9,521712	5 676	54 045
256.2		машины и механизмы			9 038	28 560
		в том числе оплата труда машинистов			2 480	7 837
256.2.1	314-104-0102	Краны на гусеничном ходу максимальной грузоподъёмностью 25 т	маш.-ч	2,081808	13 700	28 521
		в т.ч. затраты труда машинистов, экипаж 1 чел.	*чел.-ч*	*2,081808*	*3 764*	*7 836*
256.2.2	321-201-0101	Котлы битумные передвижные, 400 л	маш.-ч	0,034128	1 109	38
256.3		материалы, изделия и конструкции			2 239	7 076
256.3.1	212-401-0106	Раствор кладочный цементный ГОСТ 28013-98 марки М150	$м^3$	0,158	24 316	3 842
256.3.2	215-202-0504	Брусок обрезной хвойных пород длиной от 4 м до 6,5 м, шириной от 75 мм до 150 мм, толщиной от 40 мм до 75 мм ГОСТ 8486-86 сорт 4	$м^3$	0,00316	109 237	345
256.3.3	261-107-0360	Топливо дизельное из малосернистых нефтей	т	0,0003792	225 987	86
256.3.4	235-401-0501	Пакля пропитанная ГОСТ 16183-77	кг	1,264	965	1 220
256.3.5	235-201-1501	Мастика битумно-масляная морозостойкая ГОСТ 30693-2000 марки МБ-50	кг	3,16	501	1 583
257	**225-109-0207** *ССЦ РК 8.04-08-2025*	**Портальная стенка оголовка круглой водопропускной трубы из тяжелого бетона класса В20 ГОСТ 13015-2012 типа Блок № 36 (СТ 12)**	**шт.**	**2**	**193 329**	**386 658**
258	**1130-0404-0101** *ЭСН РК 8.04-01-2024 Кзтр и Кзм=1,08*	**Установка блока стенки одноочковой трубы и оголовка отверстие трубы до 3 м**	**$м^3$ сборных конструкций**	**6,68**	**37 150**	**248 162**
		из них:				
258.1		затраты на труд рабочих			20 720	138 410
		в том числе оплата труда рабочих			10 568	70 594
258.1.1	005-0135	Затраты труда рабочих (средний разряд работы 3,5). Специальные строительные и монтажные работы по устройству линейных сооружений	чел.-ч	24,384672	5 676	138 407
258.2		машины и механизмы			7 618	50 888
		в том числе оплата труда машинистов			2 073	13 848
258.2.1	314-104-0102	Краны на гусеничном ходу максимальной грузоподъёмностью 25 т	маш.-ч	3,679344	13 700	50 407
		в т.ч. затраты труда машинистов, экипаж 1 чел.	*чел.-ч*	*3,679344*	*3 764*	*13 849*
258.2.2	321-201-0101	Котлы битумные передвижные, 400 л	маш.-ч	0,432864	1 109	480
258.3		материалы, изделия и конструкции			8 812	58 863
258.3.1	212-401-0106	Раствор кладочный цементный ГОСТ 28013-98 марки М150	$м^3$	1,2024	24 316	29 238
258.3.2	235-401-0501	Пакля пропитанная ГОСТ 16183-77	кг	13,36	965	12 892
258.3.3	235-201-1501	Мастика битумно-масляная морозостойкая ГОСТ 30693-2000 марки МБ-50	кг	33,4	501	16 733
259	**225-109-0106** *ССЦ РК 8.04-08-2025*	**Откосная стенка водопропускных труб из тяжелого бетона класса В20 ГОСТ 13015-2012 типа СТ6пл (Блок № 40пл)**	**шт.**	**4**	**186 013**	**744 052**
260	**1130-0504-0103** *ЭСН РК 8.04-01-2024 Кзтр и Кзм=1,08*	**Устройство обмазочной гидроизоляции двухслойной битумной мастикой опоры моста или трубы**	**$м^2$ изолируемой поверхности**	**63,34**	**8 345**	**528 572**
		из них:				
260.1		затраты на труд рабочих			3 776	239 172
		в том числе оплата труда рабочих			1 926	121 993
260.1.1	005-0136	Затраты труда рабочих (средний разряд работы 3,6). Специальные строительные и монтажные работы по устройству линейных сооружений	чел.-ч	41,386356	5 778	239 130
260.2		машины и механизмы			397	25 146
		в том числе оплата труда машинистов			115	7 284
260.2.1	314-104-0101	Краны на гусеничном ходу максимальной грузоподъёмностью до 16 т	маш.-ч	0,2462659	11 662	2 872
		в т.ч. затраты труда машинистов, экипаж 1 чел.	*чел.-ч*	*0,2462659*	*3 764*	*927*
260.2.2	321-201-0101	Котлы битумные передвижные, 400 л	маш.-ч	3,5708558	1 109	3 960
260.2.3	314-102-0101	Краны на автомобильном ходу максимальной грузоподъёмностью 10 т	маш.-ч	0,0205222	13 775	283
		в т.ч. затраты труда машинистов, экипаж 1 чел.	*чел.-ч*	*0,0205222*	*4 499*	*92*
260.2.4	315-102-0102	Компрессоры передвижные с двигателем внутреннего сгорания давлением до 686 кПа (7 атм), производительность 5 $м^3$/мин	маш.-ч	1,9496052	9 048	17 640
		в т.ч. затраты труда машинистов, экипаж 1 чел.	*чел.-ч*	*1,9496052*	*3 149*	*6 139*
260.2.5	331-101-0101	Автомобили бортовые грузоподъёмностью до 5 т	маш.-ч	0,047885	8 932	428
		в т.ч. затраты труда машинистов, экипаж 1 чел.	*чел.-ч*	*0,047885*	*3 149*	*151*
260.3		материалы, изделия и конструкции			4 172	264 254
260.3.1	212-401-0106	Раствор кладочный цементный ГОСТ 28013-98 марки М150	$м^3$	0,47505	24 316	11 551
260.3.2	216-201-0702	Битум нефтяной кровельный марки БНМ 75/35	т	0,28503	267 323	76 195
260.3.3	217-501-0108	Хризотил ГОСТ 12871-2013 марки 7-370	т	0,101344	181 321	18 376
260.3.4	217-605-0203	Масло индустриальное ГОСТ 20799-88	т	0,0500386	722 902	36 173
260.3.5	261-107-0360	Топливо дизельное из малосернистых нефтей	т	0,0367372	225 987	8 302
260.3.6	217-603-0104	Вода техническая	$м^3$	1,2668	36	46
260.3.7	261-201-0351	Лак битумный БТ-123 ГОСТ Р 52165-2003	кг	63,34	1 293	81 899
260.3.8	235-201-1501	Мастика битумно-масляная морозостойкая ГОСТ 30693-2000 марки МБ-50	кг	63,34	501	31 733
261	**1101-0102-0902** *ЭСН РК 8.04-01-2024 Кзтр и Кзм=1,08*	**Засыпка траншей, пазух, котлованов и ям, группа грунта 2**	**$м^3$ грунта**	**38,8**	**4 403**	**170 836**
		из них:				
261.1		затраты на труд рабочих			4 403	170 836
		в том числе оплата труда рабочих			2 209	85 709
261.1.1	001-0117	Затраты труда рабочих (средний разряд работы 1,7). Работы по разработке грунта и устройству земляных конструкций	чел.-ч	40,73224	4 194	170 831
262	**211-601-0101** *ССЦ РК 8.04-08-2025*	**Смесь песчано-гравийная природная ГОСТ 23735-2014**	**$м^3$**	**47,336**	**2 778**	**131 499**
263	**1101-0701-0601** *ЭСН РК 8.04-01-2024 Кзтр и Кзм=1,08*	**Уплотнение грунта пневматической трамбовкой, группа грунта 1-2**	**$м^3$ уплотненного грунта**	**38,8**	**688**	**26 694**
		из них:				
263.1		затраты на труд рабочих			429	16 645
		в том числе оплата труда рабочих			215	8 342
263.1.1	001-0110	Затраты труда рабочих (средний разряд работы 1). Работы по разработке грунта и устройству земляных конструкций	чел.-ч	4,52408	3 679	16 644
263.2		машины и механизмы			259	10 049
		в том числе оплата труда машинистов			89	3 453
263.2.1	315-102-0102	Компрессоры передвижные с двигателем внутреннего сгорания давлением до 686 кПа (7 атм), производительность 5 $м^3$/мин	маш.-ч	1,09998	9 048	9 953

1	2	3	4	5	6	7
		в т.ч. затраты труда машинистов, экипаж 1 чел.	*чел.-ч*	*1,09998*	*3 149*	*3 464*
263.2.2	343-402-0101	Трамбовки пневматические при работе от компрессора	маш.-ч	4,39992	17	75
264	**1101-0701-1401** *ЭСН РК 8.04-01-2024 Кзтр и Кзм=1,08*	**Уплотнение грунтовой насыпи поливом воды**	**$м^3$ уплотненного грунта**	**38,8**	**223**	**8 652**
		из них:				
264.1		затраты на труд рабочих			49	1 901
		в том числе оплата труда рабочих			25	970
264.1.1	001-0110	Затраты труда рабочих (средний разряд работы 1). Работы по разработке грунта и устройству земляных конструкций	чел.-ч	0,51216	3 679	1 884
264.2		машины и механизмы			170	6 596
		в том числе оплата труда машинистов			41	1 591
264.2.1	321-211-0201	Машины поливомоечные 6000 л	маш.-ч	0,5112288	12 933	6 612
		в т.ч. затраты труда машинистов, экипаж 1 чел.	*чел.-ч*	*0,5112288*	*3 149*	*1 610*
264.3		материалы, изделия и конструкции			4	155
264.3.1	217-603-0104	Вода техническая	$м^3$	3,88	36	140
		Укрепительные работы				
265	**1101-0301-0502** *ЭСН РК 8.04-01-2024 Кзтр и Кзм=1,08*	**Устройство насыпи дорожной бульдозером с перемещением грунта до 20 м, группа грунта 2**	**$м^3$ грунта**	**8,01**	**256**	**2 051**
		из них:				
265.1		машины и механизмы			256	2 051
		в том числе оплата труда машинистов			69	553
265.1.1	311-101-0102	Бульдозеры-рыхлители на гусеничном ходу, легкого класса мощностью свыше 66 до 96 кВт, массой свыше 8,5 до 14 т	маш.-ч	0,1237064	16 548	2 047
		в т.ч. затраты труда машинистов, экипаж 1 чел.	*чел.-ч*	*0,1237064*	*4 499*	*557*
266	**1101-0704-0801** *ЭСН РК 8.04-01-2024 Кзтр и Кзм=1,08*	**Укрепление откоса земляного полотна бетонными плитами сборными, толщина 8 см**	**$м^2$ укрепляемой поверхности**	**64,15**	**9 868**	**633 032**
		из них:				
266.1		затраты на труд рабочих			7 963	510 826
		в том числе оплата труда рабочих			3 996	256 343
266.1.1	001-0125	Затраты труда рабочих (средний разряд работы 2,5). Работы по разработке грунта и устройству земляных конструкций	чел.-ч	106,00146	4 819	510 821
266.2		машины и механизмы			1 034	66 331
		в том числе оплата труда машинистов			331	21 234
266.2.1	321-201-0101	Котлы битумные передвижные, 400 л	маш.-ч	0,6858918	1 109	761
266.2.2	314-503-0601	Автопогрузчики, грузоподъёмность 5 т	маш.-ч	0,311769	12 161	3 791
		в т.ч. затраты труда машинистов, экипаж 1 чел.	*чел.-ч*	*0,311769*	*3 149*	*982*
266.2.3	314-102-0101	Краны на автомобильном ходу максимальной грузоподъёмностью 10 т	маш.-ч	4,3578378	13 775	60 029
		в т.ч. затраты труда машинистов, экипаж 1 чел.	*чел.-ч*	*4,3578378*	*4 499*	*19 606*
266.2.4	331-101-0101	Автомобили бортовые грузоподъёмностью до 5 т	маш.-ч	0,1939896	8 932	1 733
		в т.ч. затраты труда машинистов, экипаж 1 чел.	*чел.-ч*	*0,1939896*	*3 149*	*611*
266.3		материалы, изделия и конструкции			871	55 875
266.3.1	211-201-0607	Щебень из плотных горных пород для строительных работ М1000 СТ РК 1284-2004 фракция 40-80 (70) мм	$м^3$	6,86405	4 378	30 051
266.3.2	211-401-0101	Песок ГОСТ 8736-2014 природный	$м^3$	0,05132	4 397	226
266.3.3	212-101-0601	Бетон тяжелый класса В15 ГОСТ 7473-2010 без добавок	$м^3$	0,198865	25 042	4 980
266.3.4	216-201-0701	Битум нефтяной кровельный марки БНМ 55/60	т	0,07698	267 323	20 579
267	**1101-0704-0903** *ЭСН РК 8.04-01-2024 Кзтр и Кзм=1,08*	**Устройство упора монолитного при укреплении откоса замляного полотна бетонными плитами**	**м упора**	**5,5**	**24 001**	**132 006**
		из них:				
267.1		затраты на труд рабочих			13 935	76 643
		в том числе оплата труда рабочих			6 990	38 445
267.1.1	001-0126	Затраты труда рабочих (средний разряд работы 2,6). Работы по разработке грунта и устройству земляных конструкций	чел.-ч	15,6222	4 906	76 643
267.2		машины и механизмы			66	363
		в том числе оплата труда машинистов			16	88
267.2.1	321-211-0201	Машины поливомоечные 6000 л	маш.-ч	0,027918	12 933	361
		в т.ч. затраты труда машинистов, экипаж 1 чел.	*чел.-ч*	*0,027918*	*3 149*	*88*
267.3		материалы, изделия и конструкции			10 000	55 000
267.3.1	211-201-0607	Щебень из плотных горных пород для строительных работ М1000 СТ РК 1284-2004 фракция 40-80 (70) мм	$м^3$	0,9405	4 378	4 118
267.3.2	211-401-0101	Песок ГОСТ 8736-2014 природный	$м^3$	0,04235	4 397	186
267.3.3	212-101-0601	Бетон тяжелый класса В15 ГОСТ 7473-2010 без добавок	$м^3$	1,573	25 042	39 391
267.3.4	217-603-0104	Вода техническая	$м^3$	0,1925	36	7
267.3.5	218-101-0102	Щиты из досок, толщина 40 мм	$м^2$	2,31	4 684	10 820
267.3.6	214-405-0201	Поковки из квадратных заготовок	т	0,00077	624 577	481
268	**212-101-0910** *ССЦ РК 8.04-08-2025*	**Бетон тяжелый класса В25 ГОСТ 7473-2010 F300, W6**	**$м^3$**	**1,573**	**28 952**	**45 542**
269	**1106-0301-0910** *ЭСН РК 8.04-01-2024 Кзтр и Кзм=1,08*	**Армирование слоев подстилающих и набетонок**	**т**	**0,14114**	**72 140**	**10 182**
		из них:				
269.1		затраты на труд рабочих			67 425	9 516
		в том числе оплата труда рабочих			34 966	4 935
269.1.1	002-0133	Затраты труда рабочих (средний разряд работы 3,3). Работы по устройству несущих и ограждающих конструкций	чел.-ч	1,7682019	5 382	9 516
269.2		машины и механизмы			4 502	635
		в том числе оплата труда машинистов			1 525	215
269.2.1	314-102-0101	Краны на автомобильном ходу максимальной грузоподъёмностью 10 т	маш.-ч	0,024389	13 775	336
		в т.ч. затраты труда машинистов, экипаж 1 чел.	*чел.-ч*	*0,024389*	*4 499*	*110*
269.2.2	331-101-0101	Автомобили бортовые грузоподъёмностью до 5 т	маш.-ч	0,0335349	8 932	300
		в т.ч. затраты труда машинистов, экипаж 1 чел.	*чел.-ч*	*0,0335349*	*3 149*	*106*
269.3		материалы, изделия и конструкции			213	31
269.3.1	214-209-0204	Проволока стальная термически обработанная, оцинкованная ГОСТ 3282-74 диаметром 1,1 мм	кг	0,0395192	759	30
270	**214-210-0101** *ССЦ РК 8.04-08-2025*	**Сталь арматурная гладкого профиля класса А-I (А240) СТ РК 2591-2014 диаметром от 6 до 12 мм**	**т**	**0,14114**	**328 192**	**46 321**
271	**1106-0101-0106** *ЭСН РК 8.04-01-2024 Кзтр и Кзм=1,08*	**Устройство фундаментов бетонных плит плоских**	**$м^3$**	**0,92**	**31 667**	**29 134**
		из них:				

1	2	3	4	5	6	7
271.1		затраты на труд рабочих			5 325	4 899
		в том числе оплата труда рабочих			2 762	2 541
271.1.1	002-0130	Затраты труда рабочих (средний разряд работы 3). Работы по устройству несущих и ограждающих конструкций	чел.-ч	0,963792	5 083	4 899
271.2		машины и механизмы			3 037	2 794
		в том числе оплата труда машинистов			692	637
271.2.1	313-302-0201	Вибратор глубинный	маш.-ч	0,0579269	60	3
271.2.2	314-101-0103	Краны башенные максимальной грузоподъёмностью 8 т, высота подъема до 41,5 м, максимальный вылет стрелы до 55 м	маш.-ч	0,1856045	14 160	2 628
		в т.ч. затраты труда машинистов, экипаж 1 чел.	*чел.-ч*	*0,1856045*	*3 149*	*584*
271.2.3	314-503-0601	Автопогрузчики, грузоподъёмность 5 т	маш.-ч	0,0026827	12 161	33
		в т.ч. затраты труда машинистов, экипаж 1 чел.	*чел.-ч*	*0,0026827*	*3 149*	*8*
271.2.4	314-102-0101	Краны на автомобильном ходу максимальной грузоподъёмностью 10 т	маш.-ч	0,0048686	13 775	67
		в т.ч. затраты труда машинистов, экипаж 1 чел.	*чел.-ч*	*0,0048686*	*4 499*	*22*
271.2.5	331-101-0101	Автомобили бортовые грузоподъёмностью до 5 т	маш.-ч	0,0070546	8 932	63
		в т.ч. затраты труда машинистов, экипаж 1 чел.	*чел.-ч*	*0,0070546*	*3 149*	*22*
271.3		материалы, изделия и конструкции			23 305	21 441
271.3.1	212-101-0301	Бетон тяжелый класса В7,5 ГОСТ 7473-2010 без добавок	$м^3$	0,9384	22 411	21 030
271.3.2	215-204-0503	Доска обрезная хвойных пород длиной до 6,5 м, шириной от 75 мм до 150 мм, толщиной 44 мм и более ГОСТ 8486-86 сорт 3	$м^3$	0,000368	109 237	40
271.3.3	216-102-0301	Известь строительная негашеная комовая ГОСТ 9179-2018 сорт 1	т	0,000092	64 654	6
271.3.4	217-603-0104	Вода техническая	$м^3$	0,006716	36	0
271.3.5	218-101-0102	Щиты из досок, толщина 40 мм	$м^2$	0,03312	4 684	155
271.3.6	217-108-0101	Гвоздь ГОСТ 283-75 строительный	кг	0,0184	861	16
271.3.7	218-103-0206	Ткань мешочная ГОСТ 30090-93	10 $м^2$	0,0276	7 006	193
272	**212-101-0718** ***ССЦ РК 8.04-08-2025***	**Бетон тяжелый класса В20 ГОСТ 7473-2010 F300, W6**	**$м^3$**	**0,9384**	**27 543**	**25 846**
273	**СРД-8-23-08** ***Кзтр и Кзм=1,06***	**Каменная наброска - откосы с уклоном 1:3 (1:4) толщиной до 0,4 м**	**1 $м^3$**	**2,64**	**1 999**	**5 277**
		из них:				
273.1		затраты на труд рабочих			1 999	5 277
		в том числе оплата труда рабочих			961	2 537
273.1.1	D005-0120	Затраты труда на среднем, текущем ремонте и содержании автомобильных дорог, средний разряд - 2	чел.-ч	0,503712	4 632	2 333
273.1.2	D005-0130	Затраты труда на среднем, текущем ремонте и содержании автомобильных дорог, средний разряд - 3	чел.-ч	0,531696	5 536	2 943
274	**211-701-0101** ***ССЦ РК 8.04-08-2025***	**Камень бутовый марки 300, размерами от 150 до 1000 мм**	**$м^3$**	**2,6664**	**4 675**	**12 465**
275	**1127-0801-0302** ***ЭСН РК 8.04-01-2024 Кзтр и Кзм=1,08***	**Установка столбика сигнального пластикового самовосстанавливающего в вертикальное положение**	**шт.**	**14**	**1 072**	**15 008**
		из них:				
275.1		затраты на труд рабочих			737	10 318
		в том числе оплата труда рабочих			376	5 264
275.1.1	005-0133	Затраты труда рабочих (средний разряд работы 3,3). Специальные строительные и монтажные работы по устройству линейных сооружений	чел.-ч	1,8844	5 472	10 311
275.2		машины и механизмы			335	4 690
		в том числе оплата труда машинистов			114	1 596
275.2.1	332-501-0101	Спецавтомашины на шасси грузовых автомобилей	маш.-ч	0,006048	9 993	60
		в т.ч. затраты труда машинистов, экипаж 1 чел.	*чел.-ч*	*0,006048*	*3 149*	*19*
275.2.2	315-102-0102	Компрессоры передвижные с двигателем внутреннего сгорания давлением до 686 кПа (7 атм), производительность 5 $м^3$/мин	маш.-ч	0,503496	9 048	4 556
		в т.ч. затраты труда машинистов, экипаж 1 чел.	*чел.-ч*	*0,503496*	*3 149*	*1 586*
275.2.3	343-402-0101	Трамбовки пневматические при работе от компрессора	маш.-ч	0,503496	17	9
275.2.4	326-101-1002	Мотобур ручной	маш.-ч	0,285768	225	64
276	**251-201-0703** ***ССЦ РК 8.04-08-2025***	**Столбик сигнальный пластиковый размерами 1500х120х60мм**	**шт.**	**14**	**2 939**	**41 146**
		Замена в/п трубы диаметром 0,5 м; длина 10 м; На Км 0,775				
277	**1216-0101-1509** ***ЭСН РК 8.05-01-2022 Кзтр и Кзм=1,06*** ***Изм. и доп. вып. 31***	**Трубопроводы диаметром до 500 мм. Демонтаж в непроходных каналах краном**	**м трубопровода**	**10**	**6 760**	**67 600**
		из них:				
277.1		затраты на труд рабочих			5 870	58 700
		в том числе оплата труда рабочих			3 018	30 180
277.1.1	009-0130	Затраты труда рабочих (средний разряд работы 3). Работы по ремонту зданий и сооружений	чел.-ч	11,448	5 128	58 705
277.2		машины и механизмы			792	7 920
		в том числе оплата труда машинистов			258	2 580
277.2.1	314-102-0101	Краны на автомобильном ходу максимальной грузоподъёмностью 10 т	маш.-ч	0,55756	13 775	7 680
		в т.ч. затраты труда машинистов, экипаж 1 чел.	*чел.-ч*	*0,55756*	*4 499*	*2 508*
277.2.2	331-101-0101	Автомобили бортовые грузоподъёмностью до 5 т	маш.-ч	0,0212	8 932	189
		в т.ч. затраты труда машинистов, экипаж 1 чел.	*чел.-ч*	*0,0212*	*3 149*	*67*
277.2.3	315-202-0501	Аппарат для газовой сварки и резки	маш.-ч	0,51092	93	48
277.3		материалы, изделия и конструкции			98	980
277.3.1	217-605-0101	Кислород технический газообразный ГОСТ 5583-78	$м^3$	1,594	550	877
277.3.2	217-605-0104	Пропан-бутан, смесь техническая ГОСТ Р 52087-2018	кг	0,389	251	98
278	**1101-0201-1138** ***ЭСН РК 8.04-01-2024 Кзтр и Кзм=1,08***	**Разработка грунта в траншее в отвал экскаватором "Обратная лопата", вместимость ковша 0,4 $м^3$, группа грунта 2**	**$м^3$ грунта**	**2,4**	**429**	**1 030**
		из них:				
278.1		машины и механизмы			429	1 030
		в том числе оплата труда машинистов			122	293
278.1.1	311-401-0103	Экскаваторы одноковшовые дизельные на гусеничном ходу ковш свыше 0,25 до 0,4 $м^3$, масса свыше 6,5 до 8 т	маш.-ч	0,0775008	13 275	1 029
		в т.ч. затраты труда машинистов, экипаж 1 чел.	*чел.-ч*	*0,0775008*	*3 764*	*292*
279	**1101-0102-0302** ***ЭСН РК 8.04-01-2024 Кзтр и Кзм=1,08***	**Разработка вручную грунта в траншее с откосами, глубина до 2 м, группа грунта 2**	**$м^3$ грунта**	**0,24**	**8 436**	**2 025**
		из них:				
279.1		затраты на труд рабочих			8 436	2 025
		в том числе оплата труда рабочих			4 233	1 016
279.1.1	001-0128	Затраты труда рабочих (средний разряд работы 2,8). Работы по разработке грунта и устройству земляных конструкций	чел.-ч	0,399168	5 072	2 025

1	2	3	4	5	6	7
280	**1123-0101-0101** ***ЭСН РК 8.04-01-2024 Кзтр и Кзм=1,08***	**Устройство основания под трубопровод песчаного**	**$м^3$ основания**	**0,49**	**10 549**	**5 169**
		из них:				
280.1		затраты на труд рабочих			5 252	2 573
		в том числе оплата труда рабочих			2 663	1 305
280.1.1	004-0125	Затраты труда рабочих (средний разряд работы 2,5). Работы по устройству внутренних и наружных инженерных систем	чел.-ч	0,539784	4 768	2 574
280.2		машины и механизмы			460	225
		в том числе оплата труда машинистов			119	58
280.2.1	314-503-0601	Автопогрузчики, грузоподъёмность 5 т	маш.-ч	0,018522	12 161	225
		в т.ч. затраты труда машинистов, экипаж 1 чел.	*чел.-ч*	*0,018522*	*3 149*	*58*
280.3		материалы, изделия и конструкции			4 837	2 371
280.3.1	211-401-0101	Песок ГОСТ 8736-2014 природный	$м^3$	0,539	4 397	2 370
281	**1101-0602-0303** ***ЭСН РК 8.04-01-2024 Кзтр и Кзм=1,08***	**Укладка трубопровода из стальной тонкостенной трубы при электросварном соединении, диаметр 500 мм**	**м трубопровода**	**10**	**52 387**	**523 870**
		из них:				
281.1		затраты на труд рабочих			8 058	80 580
		в том числе оплата труда рабочих			4 042	40 420
281.1.1	001-0130	Затраты труда рабочих (средний разряд работы 3). Работы по разработке грунта и устройству земляных конструкций	чел.-ч	15,336	5 254	80 575
281.2		машины и механизмы			2 284	22 840
		в том числе оплата труда машинистов			575	5 750
281.2.1	324-102-0102	Трубоукладчики грузоподъёмность 12,5 т	маш.-ч	0,48816	17 929	8 752
		в т.ч. затраты труда машинистов, экипаж 1 чел.	*чел.-ч*	*0,48816*	*4 499*	*2 196*
281.2.2	324-105-0102	Агрегаты наполнительно-опрессовочные до 70 $м^3$/ч	маш.-ч	0,75168	17 304	13 007
		в т.ч. затраты труда машинистов, экипаж 1 чел.	*чел.-ч*	*0,75168*	*4 499*	*3 382*
281.2.3	315-103-0501	Установки постоянного тока для ручной дуговой сварки	маш.-ч	2,0196	285	576
281.2.4	314-102-0101	Краны на автомобильном ходу максимальной грузоподъёмностью 10 т	маш.-ч	0,01728	13 775	238
		в т.ч. затраты труда машинистов, экипаж 1 чел.	*чел.-ч*	*0,01728*	*4 499*	*78*
281.2.5	331-101-0101	Автомобили бортовые грузоподъёмностью до 5 т	маш.-ч	0,02916	8 932	260
		в т.ч. затраты труда машинистов, экипаж 1 чел.	*чел.-ч*	*0,02916*	*3 149*	*92*
281.3		материалы, изделия и конструкции			42 045	420 450
281.3.1	215-101-0301	Лесоматериал круглый лиственных пород для строительства толщиной от 120 мм до 240 мм, длиной от 4 м до 6,5 м, сорт 3 ГОСТ 9462-2016	$м^3$	0,164	145 504	23 863
281.3.2	215-203-0503	Доска необрезная хвойных пород длиной до 6,5 м, любой ширины, толщиной 44 мм и более ГОСТ 8486-86 сорт 3	$м^3$	0,022	91 158	2 005
281.3.3	217-101-0107	Болт с гайкой и шайбой ГОСТ ISO 8992-2015 строительный	т	0,0007	954 056	668
281.3.4	261-107-0571	Электроды, d=5 мм, Э42 ГОСТ 9466-75	т	0,00117	272 284	319
281.3.5	241-102-0255	Труба стальная электросварная прямошовная диаметром от 127 до 630 мм ГОСТ 10705-80 размерами 530х7,0 мм	м	10,1	38 289	386 719
281.3.6	241-116-0219	Фланец плоский приварной PN 10 ГОСТ 33259-2015 диаметром 500 мм	шт.	0,06	36 528	2 192
281.3.7	217-603-0103	Вода питьевая ГОСТ 2874-82	$м^3$	3,925	184	722
281.3.8	261-301-0254	Фасонные части стальные сварные, d до 800 мм	т	0,008	449 705	3 598
281.3.9	214-405-0201	Поковки из квадратных заготовок	т	0,00053	624 577	331
281.3.10	251-305-0110	Прокладки резиновые (пластина техническая прессованная)	кг	0,034	951	32
282	**1122-0601-0111** ***ЭСН РК 8.04-01-2024 Кзтр и Кзм=1,08***	**Нанесение изоляции антикоррозионной нормальной битумно-резиновой или битумно-полимерной на стальной трубопровод, диаметр 500 мм**	**км трубопровода**	**0,01**	**12 538 765**	**125 388**
		из них:				
282.1		затраты на труд рабочих			1 506 596	15 066
		в том числе оплата труда рабочих			764 130	7 641
282.1.1	004-0137	Затраты труда рабочих (средний разряд работы 3,7). Работы по устройству внутренних и наружных инженерных систем	чел.-ч	2,5488	5 911	15 066
282.2		машины и механизмы			1 877 936	18 779
		в том числе оплата труда машинистов			487 196	4 872
282.2.1	324-102-0102	Трубоукладчики грузоподъёмность 12,5 т	маш.-ч	0,604476	17 929	10 838
		в т.ч. затраты труда машинистов, экипаж 1 чел.	*чел.-ч*	*0,604476*	*4 499*	*2 720*
282.2.2	321-201-0103	Котлы битумные передвижные, 1000 л	маш.-ч	0,568188	1 850	1 051
282.2.3	324-106-0103	Машины для очистки и грунтовки труб диаметром от 600 до 800 мм	маш.-ч	0,096012	27 272	2 618
		в т.ч. затраты труда машинистов, экипаж 2 чел.	*чел.-ч*	*0,192024*	*8 998*	*864*
282.2.4	324-106-0304	Машины изоляционные для труб диаметром от 600 до 800 мм	маш.-ч	0,169128	21 181	3 582
		в т.ч. затраты труда машинистов, экипаж 2 чел.	*чел.-ч*	*0,338256*	*7 528*	*1 273*
282.2.5	324-108-0701	Установка для сушки труб диаметром до 1400 мм	маш.-ч	0,025812	24 435	631
282.2.6	314-503-0601	Автопогрузчики, грузоподъёмность 5 т	маш.-ч	0,00486	12 161	59
		в т.ч. затраты труда машинистов, экипаж 1 чел.	*чел.-ч*	*0,00486*	*3 149*	*15*
282.3		материалы, изделия и конструкции			9 154 233	91 543
282.3.1	215-101-0102	Лесоматериал круглый хвойных пород для строительства ГОСТ 9463-2016 толщиной от 140 мм до 240 мм, длиной от 3 м до 6,5 м, сорт 2	$м^3$	0,003	145 504	437
282.3.2	235-102-0101	Гидроизол гидроизоляционный ГИ-Г ГОСТ 7415-86	$м^2$	20,9	435	9 092
282.3.3	235-201-0701	Мастика битумно-резиновая изоляционная для горячего применения ГОСТ 15836-79 марки МБР	кг	71,3	987	70 373
282.3.4	234-203-0204	Холст стекловолокнистый ВВ-Г	10 $м^2$	1,96	5 100	9 996
282.3.5	261-107-0429	Брезент ГОСТ 15530-93 номинальная поверхностная плотность до 500 г/$м^2$	$м^2$	0,012	346	4
282.3.6	236-101-0101	Грунтовка битумная СТ РК ГОСТ Р 51693-2003	т	0,0027	602 357	1 626
282.3.7	218-103-0206	Ткань мешочная ГОСТ 30090-93	10 $м^2$	0,0021	7 006	15
283	**1130-0104-0103** ***ЭСН РК 8.04-01-2024 Кзтр и Кзм=1,08***	**Портальные стены и откосные стены из монолитного бетона. Устройство**	**$м^3$ железобетона в деле**	**1,5**	**128 904**	**193 356**
		из них:				
283.1		затраты на труд рабочих			59 408	89 112
		в том числе оплата труда рабочих			30 299	45 449
283.1.1	005-0136	Затраты труда рабочих (средний разряд работы 3,6). Специальные строительные и монтажные работы по устройству линейных сооружений	чел.-ч	15,4224	5 778	89 111
283.2		машины и механизмы			13 671	20 507
		в том числе оплата труда машинистов			4 499	6 749
283.2.1	313-302-0201	Вибратор глубинный	маш.-ч	1,643976	60	99
283.2.2	311-603-0201	Насос для нагнетания воды, содержащей твердые частицы, подача 45 $м^3$/ч, напор 55 м	маш.-ч	0,095094	397	38
283.2.3	343-102-0401	Пила с карбюраторным двигателем	маш.-ч	0,084888	181	15
283.2.4	314-102-0101	Краны на автомобильном ходу максимальной грузоподъёмностью 10 т	маш.-ч	1,14048	13 775	15 710
		в т.ч. затраты труда машинистов, экипаж 1 чел.	*чел.-ч*	*1,14048*	*4 499*	*5 131*

1	2	3	4	5	6	7
283.2.5	315-102-0102	Компрессоры передвижные с двигателем внутреннего сгорания давлением до 686 кПа (7 атм), производительность 5 $м^3$/мин	маш.-ч	0,513054	9 048	4 642
		в т.ч. затраты труда машинистов, экипаж 1 чел.	*чел.-ч*	*0,513054*	*3 149*	*1 616*
283.2.6	331-101-0101	Автомобили бортовые грузоподъёмностью до 5 т	маш.-ч	0,000324	8 932	3
		в т.ч. затраты труда машинистов, экипаж 1 чел.	*чел.-ч*	*0,000324*	*3 149*	*1*
283.3		материалы, изделия и конструкции			55 825	83 737
283.3.1	212-401-0106	Раствор кладочный цементный ГОСТ 28013-98 марки М150	$м^3$	0,01605	24 316	390
283.3.2	215-101-0102	Лесоматериал круглый хвойных пород для строительства ГОСТ 9463-2016 толщиной от 140 мм до 240 мм, длиной от 3 м до 6,5 м, сорт 2	$м^3$	0,1575	145 504	22 917
283.3.3	215-204-0402	Доска обрезная хвойных пород длиной до 6,5 м, шириной от 75 мм до 150 мм, толщиной от 32 мм до 40 мм ГОСТ 8486-86 сорт 2	$м^3$	0,0315	109 237	3 441
283.3.4	215-204-0403	Доска обрезная хвойных пород длиной до 6,5 м, шириной от 75 мм до 150 мм, толщиной от 32 мм до 40 мм ГОСТ 8486-86 сорт 3	$м^3$	0,006	109 237	655
283.3.5	216-101-0101	Портландцемент бездобавочный СТ РК 3716-2021 ПЦ 400-Д0	т	0,0105	28 991	304
283.3.6	261-107-0434	Полотно иглопробивное для дорожного строительства типа "Дорнит-2"	10 $м^2$	0,6084	13 974	8 502
283.3.7	217-603-0104	Вода техническая	$м^3$	0,5475	36	20
283.3.8	212-101-2118	Бетон тяжелый класса В20, сульфатостойкий ГОСТ 7473-2010 F300, W6	$м^3$	1,56	27 742	43 278
283.3.9	217-108-0101	Гвоздь ГОСТ 283-75 строительный	кг	1,065	861	917
283.3.10	214-405-0201	Поковки из квадратных заготовок	т	0,00414	624 577	2 586
283.3.11	235-104-0301	Пленка полиэтиленовая ГОСТ 10354-82 толщина 0,15 мм	1000 $м^2$	0,007605	95 688	728
284	**1101-0102-0902** ***ЭСН РК 8.04-01-2024 Кзтр и Кзм=1,08***	**Засыпка траншей, пазух, котлованов и ям, группа грунта 2**	**$м^3$ грунта**	**3,1**	**4 403**	**13 649**
		из них:				
284.1		затраты на труд рабочих			4 403	13 649
		в том числе оплата труда рабочих			2 209	6 848
284.1.1	001-0117	Затраты труда рабочих (средний разряд работы 1,7). Работы по разработке грунта и устройству земляных конструкций	чел.-ч	3,25438	4 194	13 649
285	**1101-0701-1401** ***ЭСН РК 8.04-01-2024 Кзтр и Кзм=1,08***	**Уплотнение грунтовой насыпи поливом воды**	**$м^3$ уплотненного грунта**	**3,1**	**223**	**691**
		из них:				
285.1		затраты на труд рабочих			49	152
		в том числе оплата труда рабочих			25	78
285.1.1	001-0110	Затраты труда рабочих (средний разряд работы 1). Работы по разработке грунта и устройству земляных конструкций	чел.-ч	0,04092	3 679	151
285.2		машины и механизмы			170	527
		в том числе оплата труда машинистов			41	127
285.2.1	321-211-0201	Машины поливомоечные 6000 л	маш.-ч	0,0408456	12 933	528
		в т.ч. затраты труда машинистов, экипаж 1 чел.	*чел.-ч*	*0,0408456*	*3 149*	*129*
285.3		материалы, изделия и конструкции			4	12
285.3.1	217-603-0104	Вода техническая	$м^3$	0,31	36	11
286	**1101-0701-0601** ***ЭСН РК 8.04-01-2024 Кзтр и Кзм=1,08***	**Уплотнение грунта пневматической трамбовкой, группа грунта 1-2**	**$м^3$ уплотненного грунта**	**3,1**	**688**	**2 133**
		из них:				
286.1		затраты на труд рабочих			429	1 330
		в том числе оплата труда рабочих			215	667
286.1.1	001-0110	Затраты труда рабочих (средний разряд работы 1). Работы по разработке грунта и устройству земляных конструкций	чел.-ч	0,36146	3 679	1 330
286.2		машины и механизмы			259	803
		в том числе оплата труда машинистов			89	276
286.2.1	315-102-0102	Компрессоры передвижные с двигателем внутреннего сгорания давлением до 686 кПа (7 атм), производительность 5 $м^3$/мин	маш.-ч	0,087885	9 048	795
		в т.ч. затраты труда машинистов, экипаж 1 чел.	*чел.-ч*	*0,087885*	*3 149*	*277*
286.2.2	343-402-0101	Трамбовки пневматические при работе от компрессора	маш.-ч	0,35154	17	6
		Нанесение осевой дорожной разметки				
287	**СРД-10-28-01** ***Кзтр и Кзм=1,06***	**Нанесение разметки одинарной линии шириной 0,10 м с шагом 1:3 краской со светоотражающими элементами**	**1 км линии**	**1,2**	**30 474**	**36 569**
		из них:				
287.1		затраты на труд рабочих			11 054	13 265
		в том числе оплата труда рабочих			5 315	6 378
287.1.1	D005-0120	Затраты труда на среднем, текущем ремонте и содержании автомобильных дорог, средний разряд - 2	чел.-ч	0,5724	4 632	2 651
287.1.2	D005-0130	Затраты труда на среднем, текущем ремонте и содержании автомобильных дорог, средний разряд - 3	чел.-ч	1,15752	5 536	6 408
287.1.3	D005-0160	Затраты труда на среднем, текущем ремонте и содержании автомобильных дорог, средний разряд - 6	чел.-ч	0,4452	9 447	4 206
287.2		машины и механизмы			19 420	23 304
		в том числе оплата труда машинистов			4 637	5 564
287.2.1	D315-101-0101	Электростанции передвижные мощностью 4 кВт	маш.-ч	0,3816	9 616	3 669
		в т.ч. затраты труда машинистов, экипаж 1 чел.	*чел.-ч*	*0,3816*	*3 179*	*1 213*
287.2.2	D321-211-0103	Машины маркировочные	маш.-ч	0,4452	18 985	8 452
		в т.ч. затраты труда машинистов, экипаж 1 чел.	*чел.-ч*	*0,4452*	*3 800*	*1 692*
287.2.3	D321-211-0201	Машины поливомоечные 6000 л	маш.-ч	0,2544	13 858	3 525
		в т.ч. затраты труда машинистов, экипаж 1 чел.	*чел.-ч*	*0,2544*	*3 800*	*967*
287.2.4	D331-101-0101	Автомобили бортовые до 5 т	маш.-ч	0,4452	17 193	7 654
		в т.ч. затраты труда машинистов, экипаж 1 чел.	*чел.-ч*	*0,4452*	*3 800*	*1 692*
287.2.5	D343-501-0201	Моечный аппарат высокого давления 1,6 кВт	маш.-ч	0,3816	5	2
288	**261-107-0448** ***ССЦ РК 8.04-08-2025***	**Шнур полиамидный крученый, диаметром 2 мм ГОСТ 30454-97**	**т**	**0,00096**	**801 589**	**770**
289	**275-101-0302-0001** ***ПрСЦ 12.2025 № 1-2***	**Эмаль для дорожной разметки СТ РК 2066-2010 АК-511 белая**	**кг**	**21,63**	**614**	**13 281**
290	**251-103-0207** ***ССЦ РК 8.04-08-2025***	**Микросферы стеклянные светоотражающие для дорожной разметки из краски размерами от 100 мкм до 600 мкм**	**кг**	**7,728**	**410**	**3 168**
	Раздел 5.	**Ул. Зангар протяженностью 1,365 км**				**49 584 979,05**
		из них:				
		затраты на труд рабочих	тенге			5 572 847
		в том числе оплата труда рабочих	*тенге*			*2 816 206*
		машины и механизмы	тенге			14 415 145
		в том числе оплата труда машинистов	*тенге*			*3 465 199*
		материалы, изделия и конструкции	тенге			29 596 983
		нормативная трудоемкость	чел.-ч	1 972		

1	2	3	4	5	6	7
		Ремонт дорожной одежды с Км 0,00 по Км 0,922				
291	**1220-0101-0601** ***ЭСН РК 8.05-01-2022 Кзтр и Кзм=1,08 Изм. и доп. вып. 28***	**Покрытие асфальтобетонное. Срезка методом холодного фрезерования самоходными дорожными фрезами при ширине барабана 2000 мм, толщина слоя до 50 мм**	**$м^2$**	**5 071**	**515**	**2 611 565**
		из них:				
291.1		затраты на труд рабочих			51	258 621
		в том числе оплата труда рабочих			26	131 846
291.1.1	009-0133	Затраты труда рабочих (средний разряд работы 3,3). Работы по ремонту зданий и сооружений	чел.-ч	47,6674	5 429	258 786
291.2		машины и механизмы			464	2 352 944
		в том числе оплата труда машинистов			76	385 396
291.2.1	321-205-0202	Фрезы самоходные дорожные типа WIRTGEN шириной барабана от 1900 до 2010 мм	маш.-ч	15,882372	100 956	1 603 421
		в т.ч. затраты труда машинистов, экипаж 2 чел.	*чел.-ч*	*31,764744*	*9 875*	*156 838*
291.2.2	321-212-0301	Трактор с щетками дорожными навесными	маш.-ч	15,882372	11 229	178 343
		в т.ч. затраты труда машинистов, экипаж 1 чел.	*чел.-ч*	*15,882372*	*3 764*	*59 781*
291.2.3	332-101-0103	Автомобили-самосвалы общестроительные (дорожные) грузоподъёмностью 15 т	маш.-ч	29,574072	12 667	374 615
		в т.ч. затраты труда машинистов, экипаж 1 чел.	*чел.-ч*	*29,574072*	*3 764*	*111 317*
291.2.4	321-211-0201	Машины поливомоечные 6000 л	маш.-ч	9,310356	12 933	120 411
		в т.ч. затраты труда машинистов, экипаж 1 чел.	*чел.-ч*	*9,310356*	*3 149*	*29 318*
291.2.5	321-211-0301	Машина подметально-уборочная вакуумная малогабаритная	маш.-ч	0,547668	14 890	8 155
		в т.ч. затраты труда машинистов, экипаж 1 чел.	*чел.-ч*	*0,547668*	*2 636*	*1 444*
291.2.6	331-101-0201	Автомобили бортовые, грузопассажирские грузоподъёмностью до 1,5 т	маш.-ч	7,667352	8 360	64 099
		в т.ч. затраты труда машинистов, экипаж 1 чел.	*чел.-ч*	*7,667352*	*3 149*	*24 144*
292	**1220-0201-0101** ***ЭСН РК 8.05-01-2022 Кзтр и Кзм=1,08 Изм. и доп. вып. 28***	**Основание щебеночное. Исправление профиля с добавлением 70% ПГС и 30% Щебня 20-40 мм, толщина 15 см**	**$м^2$**	**5 624,2**	**1 413**	**7 946 995**
		из них:				
292.1		затраты на труд рабочих			435	2 446 527
		в том числе оплата труда рабочих			224	1 259 821
292.1.1	009-0124	Затраты труда рабочих (средний разряд работы 2,4). Работы по ремонту зданий и сооружений	чел.-ч	530,36206	4 621	2 450 803
292.2		машины и механизмы			977	5 494 843
		в том числе оплата труда машинистов			257	1 445 419
292.2.1	321-101-0102	Катки дорожные самоходные гладкие массой 8 т	маш.-ч	68,6377368	13 283	911 715
		в т.ч. затраты труда машинистов, экипаж 1 чел.	*чел.-ч*	*68,6377368*	*3 764*	*258 352*
292.2.2	321-101-0104	Катки дорожные самоходные гладкие массой 13 т	маш.-ч	195,5871792	16 657	3 257 896
		в т.ч. затраты труда машинистов, экипаж 1 чел.	*чел.-ч*	*195,5871792*	*4 499*	*879 947*
292.2.3	334-101-0102	Тракторы на гусеничном ходу мощностью 79 кВт (108 л.с.)	маш.-ч	9,7186176	11 930	115 943
		в т.ч. затраты труда машинистов, экипаж 1 чел.	*чел.-ч*	*9,7186176*	*3 764*	*36 581*
292.2.4	311-201-0201	Автогрейдеры среднего типа мощностью от 88,9 до 117,6 кВт (от 121 до 160 л.с.), массой от 9,1 до 13 т	маш.-ч	35,2299888	21 585	760 439
		в т.ч. затраты труда машинистов, экипаж 1 чел.	*чел.-ч*	*35,2299888*	*4 499*	*158 500*
292.2.5	321-211-0201	Машины поливомоечные 6000 л	маш.-ч	30,9780936	12 933	400 640
		в т.ч. затраты труда машинистов, экипаж 1 чел.	*чел.-ч*	*30,9780936*	*3 149*	*97 550*
292.2.6	331-101-0101	Автомобили бортовые грузоподъёмностью до 5 т	маш.-ч	5,4667224	8 932	48 829
		в т.ч. затраты труда машинистов, экипаж 1 чел.	*чел.-ч*	*5,4667224*	*3 149*	*17 215*
292.3		материалы, изделия и конструкции			1	5 625
292.3.1	217-603-0104	Вода техническая	$м^3$	140,605	36	5 062
293	**211-601-0101** ***ССЦ РК 8.04-08-2025***	**Смесь песчано-гравийная природная ГОСТ 23735-2014**	**$м^3$**	**720,46002**	**2 778**	**2 001 438**
294	**211-201-0406** ***ССЦ РК 8.04-08-2025***	**Щебень из плотных горных пород для строительных работ М600 СТ РК 1284-2004 фракция 20-40 мм**	**$м^3$**	**318,89214**	**4 350**	**1 387 181**
295	**СРД-21-45-01** ***Кзтр и Кзм=1,06***	**Подгрунтовка основания автогудронатором битумом нефтяной дорожный жидкий СТ РК 1551-2006 марки МГ 70/130. Расход 0,8 л/$м^2$**	**1 т вяжущего**	**4,057**	**274 223**	**1 112 523**
		из них:				
295.1		машины и механизмы			6 039	24 500
		в том числе оплата труда машинистов			1 410	5 720
295.1.1	D321-202-0102	Автогудронаторы, от 3500 до 7000 л	маш.-ч	0,7525735	32 556	24 501
		в т.ч. затраты труда машинистов, экипаж 1 чел.	*чел.-ч*	*0,7525735*	*7 600*	*5 720*
295.2		материалы, изделия и конструкции			268 184	1 088 023
295.2.1	216-201-0301	Битум нефтяной дорожный жидкий СТ РК 1551-2006 марки МГ 70/130	т	4,17871	258 125	1 078 630
296	**СРД-4-10-01** ***Кзтр и Кзм=1,04***	**Устройство (ремонт) покрытия дорожной одежды из горячей асфальтобетонной смеси толщиной 4 см**	**100 $м^2$ покрытия**	**50,71**	**54 017**	**2 739 202**
		из них:				
296.1		затраты на труд рабочих			14 542	737 425
		в том числе оплата труда рабочих			6 993	354 615
296.1.1	D005-0110	Затраты труда на среднем, текущем ремонте и содержании автомобильных дорог, средний разряд - 1	чел.-ч	21,09536	3 876	81 766
296.1.2	D005-0120	Затраты труда на среднем, текущем ремонте и содержании автомобильных дорог, средний разряд - 2	чел.-ч	21,09536	4 632	97 714
296.1.3	D005-0130	Затраты труда на среднем, текущем ремонте и содержании автомобильных дорог, средний разряд - 3	чел.-ч	26,3692	5 536	145 980
296.1.4	D005-0140	Затраты труда на среднем, текущем ремонте и содержании автомобильных дорог, средний разряд - 4	чел.-ч	26,3692	6 613	174 380
296.1.5	D005-0150	Затраты труда на среднем, текущем ремонте и содержании автомобильных дорог, средний разряд - 5	чел.-ч	30,060888	7 904	237 601
296.2		машины и механизмы			39 124	1 983 978
		в том числе оплата труда машинистов			9 420	477 688
296.2.1	D315-102-0102	Компрессор передвижной с двигателем внутреннего сгорания давлением до 686 кПа (7 атм) 5 $м^3$/мин	маш.-ч	7,383376	8 129	60 019
		в т.ч. затраты труда машинистов, экипаж 1 чел.	*чел.-ч*	*7,383376*	*3 179*	*23 472*
296.2.2	D321-101-0102	Катки дорожные самоходные гладкие, 8 т	маш.-ч	18,45844	15 644	288 764
		в т.ч. затраты труда машинистов, экипаж 1 чел.	*чел.-ч*	*18,45844*	*3 800*	*70 142*
296.2.3	D321-101-0104	Катки дорожные самоходные гладкие, 13 т	маш.-ч	53,265784	19 625	1 045 341
		в т.ч. затраты труда машинистов, экипаж 1 чел.	*чел.-ч*	*53,265784*	*4 542*	*241 933*
296.2.4	D321-202-0201	Гудронаторы ручные	маш.-ч	9,492912	162	1 538
296.2.5	D321-209-0101	Асфальтоукладчик,типоразмер 3	маш.-ч	14,766752	37 864	559 128
		в т.ч. затраты труда машинистов, экипаж 2 чел.	*чел.-ч*	*29,533504*	*9 084*	*134 141*

1	2	3	4	5	6	7
296.2.6	D321-211-0201	Машины поливомоечные 6000 л	маш.-ч	2,109536	13 858	29 234
		в т.ч. затраты труда машинистов, экипаж 1 чел.	*чел.-ч*	*2,109536*	*3 800*	*8 016*
296.3		материалы, изделия и конструкции			351	17 799
296.3.1	216-201-0301	Битум нефтяной дорожный жидкий СТ РК 1551-2006 марки МГ 70/130	т	0,0689656	258 125	17 802
297	**212-501-0204** *ССЦ РК 8.04-08-2025*	**Смеси асфальтобетонные горячие плотные мелкозернистые СТ РК 1225-2019 типа Б, марки II**	**т**	**494,9296**	**21 519**	**10 650 390**
298	**СРД-4-11-01** *Кзтр и Кзм=1,04 К=4*	**добавлять на каждый 0,5 см изменения толщины слоя к норме СРД-4-10**	**100 м^2 покрытия**	**50,71**	**3 672**	**186 207**
		из них:				
298.1		затраты на труд рабочих			3 515	178 246
		в том числе оплата труда рабочих			1 689	85 649
298.1.1	D005-0130	Затраты труда на среднем, текущем ремонте и содержании автомобильных дорог, средний разряд - 3	чел.-ч	12,657216	5 536	70 070
298.1.2	D005-0140	Затраты труда на среднем, текущем ремонте и содержании автомобильных дорог, средний разряд - 4	чел.-ч	10,54768	6 613	69 752
298.1.3	D005-0150	Затраты труда на среднем, текущем ремонте и содержании автомобильных дорог, средний разряд - 5	чел.-ч	4,852947	7 904	38 358
298.2		машины и механизмы			12	609
298.2.1	D321-202-0201	Гудронаторы ручные	маш.-ч	3,7971648	162	615
298.3		материалы, изделия и конструкции			145	7 352
298.3.1	216-201-0301	Битум нефтяной дорожный жидкий СТ РК 1551-2006 марки МГ 70/130	т	0,0283976	258 125	7 330
299	**212-501-0204** *ССЦ РК 8.04-08-2025*	**Смеси асфальтобетонные горячие плотные мелкозернистые СТ РК 1225-2019 типа Б, марки II**	**т**	**245,4364**	**21 519**	**5 281 546**
300	**1127-0701-0111** *ЭСН РК 8.04-01-2024 Кзтр и Кзм=1,08*	**Укрепление обочины фрезматом, толщина 10 см**	**м^2 покрытия обочин**	**1 844**	**600**	**1 106 400**
		из них:				
300.1		затраты на труд рабочих			162	298 728
		в том числе оплата труда рабочих			83	153 052
300.1.1	005-0125	Затраты труда рабочих (средний разряд работы 2,5). Специальные строительные и монтажные работы по устройству линейных сооружений	чел.-ч	63,0648	4 741	298 990
300.2		машины и механизмы			438	807 672
		в том числе оплата труда машинистов			113	208 372
300.2.1	321-101-0102	Катки дорожные самоходные гладкие массой 8 т	маш.-ч	29,076192	13 283	386 219
		в т.ч. затраты труда машинистов, экипаж 1 чел.	*чел.-ч*	*29,076192*	*3 764*	*109 443*
300.2.2	311-201-0201	Автогрейдеры среднего типа мощностью от 88,9 до 117,6 кВт (от 121 до 160 л.с.), массой от 9,1 до 13 т	маш.-ч	7,8067584	21 585	168 509
		в т.ч. затраты труда машинистов, экипаж 1 чел.	*чел.-ч*	*7,8067584*	*4 499*	*35 123*
300.2.3	314-503-0601	Автопогрузчики, грузоподъёмность 5 т	маш.-ч	16,2906336	12 161	198 110
		в т.ч. затраты труда машинистов, экипаж 1 чел.	*чел.-ч*	*16,2906336*	*3 149*	*51 299*
300.2.4	321-101-0201	Катки дорожные самоходные на пневмоколесном ходу массой 16 т	маш.-ч	1,792368	18 476	33 116
		в т.ч. затраты труда машинистов, экипаж 1 чел.	*чел.-ч*	*1,792368*	*4 499*	*8 064*
300.2.5	321-211-0201	Машины поливомоечные 6000 л	маш.-ч	1,8122832	12 933	23 438
		в т.ч. затраты труда машинистов, экипаж 1 чел.	*чел.-ч*	*1,8122832*	*3 149*	*5 707*
		Ремонт дорожной одежды с Км 0,922 по Км 1,020				
301	**1220-0101-0601** *ЭСН РК 8.05-01-2022 Кзтр и Кзм=1,08 Изм. и доп. вып. 28*	**Покрытие асфальтобетонное. Срезка методом холодного фрезерования самоходными дорожными фрезами при ширине барабана 2000 мм, толщина слоя до 50 мм**	**м^2**	**490**	**515**	**252 350**
		из них:				
301.1		затраты на труд рабочих			51	24 990
		в том числе оплата труда рабочих			26	12 740
301.1.1	009-0133	Затраты труда рабочих (средний разряд работы 3,3). Работы по ремонту зданий и сооружений	чел.-ч	4,606	5 429	25 006
301.2		машины и механизмы			464	227 360
		в том числе оплата труда машинистов			76	37 240
301.2.1	321-205-0202	Фрезы самоходные дорожные типа WIRTGEN шириной барабана от 1900 до 2010 мм	маш.-ч	1,53468	100 956	154 935
		в т.ч. затраты труда машинистов, экипаж 2 чел.	*чел.-ч*	*3,06936*	*9 875*	*15 155*
301.2.2	321-212-0301	Трактор с щетками дорожными навесными	маш.-ч	1,53468	11 229	17 233
		в т.ч. затраты труда машинистов, экипаж 1 чел.	*чел.-ч*	*1,53468*	*3 764*	*5 777*
301.2.3	332-101-0103	Автомобили-самосвалы общестроительные (дорожные) грузоподъёмностью 15 т	маш.-ч	2,85768	12 667	36 198
		в т.ч. затраты труда машинистов, экипаж 1 чел.	*чел.-ч*	*2,85768*	*3 764*	*10 756*
301.2.4	321-211-0201	Машины поливомоечные 6000 л	маш.-ч	0,89964	12 933	11 635
		в т.ч. затраты труда машинистов, экипаж 1 чел.	*чел.-ч*	*0,89964*	*3 149*	*2 833*
301.2.5	321-211-0301	Машина подметально-уборочная вакуумная малогабаритная	маш.-ч	0,05292	14 890	788
		в т.ч. затраты труда машинистов, экипаж 1 чел.	*чел.-ч*	*0,05292*	*2 636*	*140*
301.2.6	331-101-0201	Автомобили бортовые, грузопассажирские грузоподъёмностью до 1,5 т	маш.-ч	0,74088	8 360	6 194
		в т.ч. затраты труда машинистов, экипаж 1 чел.	*чел.-ч*	*0,74088*	*3 149*	*2 333*
302	**1220-0201-0101** *ЭСН РК 8.05-01-2022 Кзтр и Кзм=1,08 Изм. и доп. вып. 28*	**Основание щебеночное. Исправление профиля с добавлением 70% ПГС и 30% Щебня 20-40 мм, толщина 15 см**	**м^2**	**548,8**	**1 413**	**775 454**
		из них:				
302.1		затраты на труд рабочих			435	238 728
		в том числе оплата труда рабочих			224	122 931
302.1.1	009-0124	Затраты труда рабочих (средний разряд работы 2,4). Работы по ремонту зданий и сооружений	чел.-ч	51,75184	4 621	239 145
302.2		машины и механизмы			977	536 178
		в том числе оплата труда машинистов			257	141 042
302.2.1	321-101-0102	Катки дорожные самоходные гладкие массой 8 т	маш.-ч	6,6975552	13 283	88 964
		в т.ч. затраты труда машинистов, экипаж 1 чел.	*чел.-ч*	*6,6975552*	*3 764*	*25 210*
302.2.2	321-101-0104	Катки дорожные самоходные гладкие массой 13 т	маш.-ч	19,0850688	16 657	317 900
		в т.ч. затраты труда машинистов, экипаж 1 чел.	*чел.-ч*	*19,0850688*	*4 499*	*85 864*
302.2.3	334-101-0102	Тракторы на гусеничном ходу мощностью 79 кВт (108 л.с.)	маш.-ч	0,9483264	11 930	11 314
		в т.ч. затраты труда машинистов, экипаж 1 чел.	*чел.-ч*	*0,9483264*	*3 764*	*3 570*
302.2.4	311-201-0201	Автогрейдеры среднего типа мощностью от 88,9 до 117,6 кВт (от 121 до 160 л.с.), массой от 9,1 до 13 т	маш.-ч	3,4376832	21 585	74 202
		в т.ч. затраты труда машинистов, экипаж 1 чел.	*чел.-ч*	*3,4376832*	*4 499*	*15 466*
302.2.5	321-211-0201	Машины поливомоечные 6000 л	маш.-ч	3,0227904	12 933	39 094
		в т.ч. затраты труда машинистов, экипаж 1 чел.	*чел.-ч*	*3,0227904*	*3 149*	*9 519*
302.2.6	331-101-0101	Автомобили бортовые грузоподъёмностью до 5 т	маш.-ч	0,5334336	8 932	4 765

1	2	3	4	5	6	7
		в т.ч. затраты труда машинистов, экипаж 1 чел.	*чел.-ч*	*0,5334336*	*3 149*	*1 680*
302.3		материалы, изделия и конструкции			1	548
302.3.1	217-603-0104	Вода техническая	$м^3$	13,72	36	494
303	**211-601-0101** *ССЦ РК 8.04-08-2025*	**Смесь песчано-гравийная природная ГОСТ 23735-2014**	**$м^3$**	**70,30128**	**2 778**	**195 297**
304	**211-201-0406** *ССЦ РК 8.04-08-2025*	**Щебень из плотных горных пород для строительных работ М600 СТ РК 1284-2004 фракция 20-40 мм**	**$м^3$**	**31,11696**	**4 350**	**135 359**
305	**СРД-21-45-01** *Кзтр и Кзм=1,06*	**Подгрунтовка основания автогудронатором битумом нефтяной дорожный жидкий СТ РК 1551-2006 марки МГ 70/130. Расход 0,8 л/$м^2$**	**1 т вяжущего**	**0,392**	**274 223**	**107 495**
		из них:				
305.1		машины и механизмы			6 039	2 367
		в том числе оплата труда машинистов			1 410	553
305.1.1	D321-202-0102	Автогудронаторы, от 3500 до 7000 л	маш.-ч	0,072716	32 556	2 367
		в т.ч. затраты труда машинистов, экипаж 1 чел.	*чел.-ч*	*0,072716*	*7 600*	*553*
305.2		материалы, изделия и конструкции			268 184	105 127
305.2.1	216-201-0301	Битум нефтяной дорожный жидкий СТ РК 1551-2006 марки МГ 70/130	т	0,40376	258 125	104 221
306	**СРД-4-10-01** *Кзтр и Кзм=1,04*	**Устройство (ремонт) покрытия дорожной одежды из горячей асфальтобетонной смеси толщиной 4 см**	**100 $м^2$ покрытия**	**4,9**	**54 017**	**264 683**
		из них:				
306.1		затраты на труд рабочих			14 542	71 256
		в том числе оплата труда рабочих			6 993	34 266
306.1.1	D005-0110	Затраты труда на среднем, текущем ремонте и содержании автомобильных дорог, средний разряд - 1	чел.-ч	2,0384	3 876	7 901
306.1.2	D005-0120	Затраты труда на среднем, текущем ремонте и содержании автомобильных дорог, средний разряд - 2	чел.-ч	2,0384	4 632	9 442
306.1.3	D005-0130	Затраты труда на среднем, текущем ремонте и содержании автомобильных дорог, средний разряд - 3	чел.-ч	2,548	5 536	14 106
306.1.4	D005-0140	Затраты труда на среднем, текущем ремонте и содержании автомобильных дорог, средний разряд - 4	чел.-ч	2,548	6 613	16 850
306.1.5	D005-0150	Затраты труда на среднем, текущем ремонте и содержании автомобильных дорог, средний разряд - 5	чел.-ч	2,90472	7 904	22 959
306.2		машины и механизмы			39 124	191 708
		в том числе оплата труда машинистов			9 420	46 158
306.2.1	D315-102-0102	Компрессор передвижной с двигателем внутреннего сгорания давлением до 686 кПа (7 атм) 5 $м^3$/мин	маш.-ч	0,71344	8 129	5 800
		в т.ч. затраты труда машинистов, экипаж 1 чел.	*чел.-ч*	*0,71344*	*3 179*	*2 268*
306.2.2	D321-101-0102	Катки дорожные самоходные гладкие, 8 т	маш.-ч	1,7836	15 644	27 903
		в т.ч. затраты труда машинистов, экипаж 1 чел.	*чел.-ч*	*1,7836*	*3 800*	*6 778*
306.2.3	D321-101-0104	Катки дорожные самоходные гладкие, 13 т	маш.-ч	5,14696	19 625	101 009
		в т.ч. затраты труда машинистов, экипаж 1 чел.	*чел.-ч*	*5,14696*	*4 542*	*23 377*
306.2.4	D321-202-0201	Гудронаторы ручные	маш.-ч	0,91728	162	149
306.2.5	D321-209-0101	Асфальтоукладчик,типоразмер 3	маш.-ч	1,42688	37 864	54 027
		в т.ч. затраты труда машинистов, экипаж 2 чел.	*чел.-ч*	*2,85376*	*9 084*	*12 962*
306.2.6	D321-211-0201	Машины поливомоечные 6000 л	маш.-ч	0,20384	13 858	2 825
		в т.ч. затраты труда машинистов, экипаж 1 чел.	*чел.-ч*	*0,20384*	*3 800*	*775*
306.3		материалы, изделия и конструкции			351	1 719
306.3.1	216-201-0301	Битум нефтяной дорожный жидкий СТ РК 1551-2006 марки МГ 70/130	т	0,006664	258 125	1 720
307	**212-501-0204** *ССЦ РК 8.04-08-2025*	**Смеси асфальтобетонные горячие плотные мелкозернистые СТ РК 1225-2019 типа Б, марки II**	**т**	**47,824**	**21 519**	**1 029 125**
308	**СРД-4-11-01** *Кзтр и Кзм=1,04 К=4*	**добавлять на каждый 0,5 см изменения толщины слоя к норме СРД-4-10**	**100 $м^2$ покрытия**	**4,9**	**3 672**	**17 993**
		из них:				
308.1		затраты на труд рабочих			3 515	17 224
		в том числе оплата труда рабочих			1 689	8 276
308.1.1	D005-0130	Затраты труда на среднем, текущем ремонте и содержании автомобильных дорог, средний разряд - 3	чел.-ч	1,22304	5 536	6 771
308.1.2	D005-0140	Затраты труда на среднем, текущем ремонте и содержании автомобильных дорог, средний разряд - 4	чел.-ч	1,0192	6 613	6 740
308.1.3	D005-0150	Затраты труда на среднем, текущем ремонте и содержании автомобильных дорог, средний разряд - 5	чел.-ч	0,46893	7 904	3 706
308.2		машины и механизмы			12	59
308.2.1	D321-202-0201	Гудронаторы ручные	маш.-ч	0,366912	162	59
308.3		материалы, изделия и конструкции			145	710
308.3.1	216-201-0301	Битум нефтяной дорожный жидкий СТ РК 1551-2006 марки МГ 70/130	т	0,002744	258 125	708
309	**212-501-0204** *ССЦ РК 8.04-08-2025*	**Смеси асфальтобетонные горячие плотные мелкозернистые СТ РК 1225-2019 типа Б, марки II**	**т**	**23,716**	**21 519**	**510 345**
310	**1127-0701-0111** *ЭСН РК 8.04-01-2024 Кзтр и Кзм=1,08*	**Укрепление обочины фрезматом, толщина 10 см**	**$м^2$ покрытия обочин**	**98**	**600**	**58 800**
		из них:				
310.1		затраты на труд рабочих			162	15 876
		в том числе оплата труда рабочих			83	8 134
310.1.1	005-0125	Затраты труда рабочих (средний разряд работы 2,5). Специальные строительные и монтажные работы по устройству линейных сооружений	чел.-ч	3,3516	4 741	15 890
310.2		машины и механизмы			438	42 924
		в том числе оплата труда машинистов			113	11 074
310.2.1	321-101-0102	Катки дорожные самоходные гладкие массой 8 т	маш.-ч	1,545264	13 283	20 526
		в т.ч. затраты труда машинистов, экипаж 1 чел.	*чел.-ч*	*1,545264*	*3 764*	*5 816*
310.2.2	311-201-0201	Автогрейдеры среднего типа мощностью от 88,9 до 117,6 кВт (от 121 до 160 л.с.), массой от 9,1 до 13 т	маш.-ч	0,4148928	21 585	8 955
		в т.ч. затраты труда машинистов, экипаж 1 чел.	*чел.-ч*	*0,4148928*	*4 499*	*1 867*
310.2.3	314-503-0601	Автопогрузчики, грузоподъёмность 5 т	маш.-ч	0,8657712	12 161	10 529
		в т.ч. затраты труда машинистов, экипаж 1 чел.	*чел.-ч*	*0,8657712*	*3 149*	*2 726*
310.2.4	321-101-0201	Катки дорожные самоходные на пневмоколесном ходу массой 16 т	маш.-ч	0,095256	18 476	1 760
		в т.ч. затраты труда машинистов, экипаж 1 чел.	*чел.-ч*	*0,095256*	*4 499*	*429*
310.2.5	321-211-0201	Машины поливомоечные 6000 л	маш.-ч	0,0963144	12 933	1 246
		в т.ч. затраты труда машинистов, экипаж 1 чел.	*чел.-ч*	*0,0963144*	*3 149*	*303*
		Ремонт дорожной одежды с Км 1,020 по Км 1,365				
311	**1220-0201-0101** *ЭСН РК 8.05-01-2022 Кзтр и Кзм=1,08 Изм. и доп. вып. 28*	**Основание щебеночное. Исправление профиля с добавлением 70% ПГС и 30% Щебня 20-40 мм, толщина 15 см**	**$м^2$**	**1 932**	**1 413**	**2 729 916**

1	2	3	4	5	6	7
		из них:				
311.1		затраты на труд рабочих			435	840 420
		в том числе оплата труда рабочих			224	432 768
311.1.1	009-0124	Затраты труда рабочих (средний разряд работы 2,4). Работы по ремонту зданий и сооружений	чел.-ч	182,1876	4 621	841 889
311.2		машины и механизмы			977	1 887 564
		в том числе оплата труда машинистов			257	496 524
311.2.1	321-101-0102	Катки дорожные самоходные гладкие массой 8 т	маш.-ч	23,578128	13 283	313 188
		в т.ч. затраты труда машинистов, экипаж 1 чел.	*чел.-ч*	*23,578128*	*3 764*	*88 748*
311.2.2	321-101-0104	Катки дорожные самоходные гладкие массой 13 т	маш.-ч	67,187232	16 657	1 119 138
		в т.ч. затраты труда машинистов, экипаж 1 чел.	*чел.-ч*	*67,187232*	*4 499*	*302 275*
311.2.3	334-101-0102	Тракторы на гусеничном ходу мощностью 79 кВт (108 л.с.)	маш.-ч	3,338496	11 930	39 828
		в т.ч. затраты труда машинистов, экипаж 1 чел.	*чел.-ч*	*3,338496*	*3 764*	*12 566*
311.2.4	311-201-0201	Автогрейдеры среднего типа мощностью от 88,9 до 117,6 кВт (от 121 до 160 л.с.), массой от 9,1 до 13 т	маш.-ч	12,102048	21 585	261 223
		в т.ч. затраты труда машинистов, экипаж 1 чел.	*чел.-ч*	*12,102048*	*4 499*	*54 447*
311.2.5	321-211-0201	Машины поливомоечные 6000 л	маш.-ч	10,641456	12 933	137 626
		в т.ч. затраты труда машинистов, экипаж 1 чел.	*чел.-ч*	*10,641456*	*3 149*	*33 510*
311.2.6	331-101-0101	Автомобили бортовые грузоподъёмностью до 5 т	маш.-ч	1,877904	8 932	16 773
		в т.ч. затраты труда машинистов, экипаж 1 чел.	*чел.-ч*	*1,877904*	*3 149*	*5 914*
311.3		материалы, изделия и конструкции			1	1 932
311.3.1	217-603-0104	Вода техническая	$м^3$	48,3	36	1 739
312	**211-601-0101** ***ССЦ РК 8.04-08-2025***	**Смесь песчано-гравийная природная ГОСТ 23735-2014**	**$м^3$**	**247,4892**	**2 778**	**687 525**
313	**211-201-0406** ***ССЦ РК 8.04-08-2025***	**Щебень из плотных горных пород для строительных работ М600 СТ РК 1284-2004 фракция 20-40 мм**	**$м^3$**	**109,5444**	**4 350**	**476 518**
314	**СРД-21-45-01** ***Кзтр и Кзм=1,06***	**Подгрунтовка основания автогудронатором битумом нефтяной дорожный жидкий СТ РК 1551-2006 марки МГ 70/130. Расход 0,8 л/$м^2$**	**1 т вяжущего**	**1,38**	**274 223**	**378 428**
		из них:				
314.1		машины и механизмы			6 039	8 334
		в том числе оплата труда машинистов			1 410	1 946
314.1.1	D321-202-0102	Автогудронаторы, от 3500 до 7000 л	маш.-ч	0,25599	32 556	8 334
		в т.ч. затраты труда машинистов, экипаж 1 чел.	*чел.-ч*	*0,25599*	*7 600*	*1 946*
314.2		материалы, изделия и конструкции			268 184	370 094
314.2.1	216-201-0301	Битум нефтяной дорожный жидкий СТ РК 1551-2006 марки МГ 70/130	т	1,4214	258 125	366 899
315	**СРД-4-10-01** ***Кзтр и Кзм=1,04***	**Устройство (ремонт) покрытия дорожной одежды из горячей асфальтобетонной смеси толщиной 4 см**	**100 $м^2$ покрытия**	**17,25**	**54 017**	**931 793**
		из них:				
315.1		затраты на труд рабочих			14 542	250 850
		в том числе оплата труда рабочих			6 993	120 629
315.1.1	D005-0110	Затраты труда на среднем, текущем ремонте и содержании автомобильных дорог, средний разряд - 1	чел.-ч	7,176	3 876	27 814
315.1.2	D005-0120	Затраты труда на среднем, текущем ремонте и содержании автомобильных дорог, средний разряд - 2	чел.-ч	7,176	4 632	33 239
315.1.3	D005-0130	Затраты труда на среднем, текущем ремонте и содержании автомобильных дорог, средний разряд - 3	чел.-ч	8,97	5 536	49 658
315.1.4	D005-0140	Затраты труда на среднем, текущем ремонте и содержании автомобильных дорог, средний разряд - 4	чел.-ч	8,97	6 613	59 319
315.1.5	D005-0150	Затраты труда на среднем, текущем ремонте и содержании автомобильных дорог, средний разряд - 5	чел.-ч	10,2258	7 904	80 825
315.2		машины и механизмы			39 124	674 889
		в том числе оплата труда машинистов			9 420	162 495
315.2.1	D315-102-0102	Компрессор передвижной с двигателем внутреннего сгорания давлением до 686 кПа (7 атм) 5 $м^3$/мин	маш.-ч	2,5116	8 129	20 417
		в т.ч. затраты труда машинистов, экипаж 1 чел.	*чел.-ч*	*2,5116*	*3 179*	*7 984*
315.2.2	D321-101-0102	Катки дорожные самоходные гладкие, 8 т	маш.-ч	6,279	15 644	98 229
		в т.ч. затраты труда машинистов, экипаж 1 чел.	*чел.-ч*	*6,279*	*3 800*	*23 860*
315.2.3	D321-101-0104	Катки дорожные самоходные гладкие, 13 т	маш.-ч	18,1194	19 625	355 593
		в т.ч. затраты труда машинистов, экипаж 1 чел.	*чел.-ч*	*18,1194*	*4 542*	*82 298*
315.2.4	D321-202-0201	Гудронаторы ручные	маш.-ч	3,2292	162	523
315.2.5	D321-209-0101	Асфальтоукладчик,типоразмер 3	маш.-ч	5,0232	37 864	190 198
		в т.ч. затраты труда машинистов, экипаж 2 чел.	*чел.-ч*	*10,0464*	*9 084*	*45 631*
315.2.6	D321-211-0201	Машины поливомоечные 6000 л	маш.-ч	0,7176	13 858	9 945
		в т.ч. затраты труда машинистов, экипаж 1 чел.	*чел.-ч*	*0,7176*	*3 800*	*2 727*
315.3		материалы, изделия и конструкции			351	6 054
315.3.1	216-201-0301	Битум нефтяной дорожный жидкий СТ РК 1551-2006 марки МГ 70/130	т	0,02346	258 125	6 056
316	**212-501-0204** ***ССЦ РК 8.04-08-2025***	**Смеси асфальтобетонные горячие плотные мелкозернистые СТ РК 1225-2019 типа Б, марки II**	**т**	**168,36**	**21 519**	**3 622 939**
317	**СРД-4-11-01** ***Кзтр и Кзм=1,04*** ***К=4***	**добавлять на каждый 0,5 см изменения толщины слоя к норме СРД-4-10**	**100 $м^2$ покрытия**	**17,25**	**3 672**	**63 342**
		из них:				
317.1		затраты на труд рабочих			3 515	60 634
		в том числе оплата труда рабочих			1 689	29 135
317.1.1	D005-0130	Затраты труда на среднем, текущем ремонте и содержании автомобильных дорог, средний разряд - 3	чел.-ч	4,3056	5 536	23 836
317.1.2	D005-0140	Затраты труда на среднем, текущем ремонте и содержании автомобильных дорог, средний разряд - 4	чел.-ч	3,588	6 613	23 727
317.1.3	D005-0150	Затраты труда на среднем, текущем ремонте и содержании автомобильных дорог, средний разряд - 5	чел.-ч	1,650825	7 904	13 048
317.2		машины и механизмы			12	207
317.2.1	D321-202-0201	Гудронаторы ручные	маш.-ч	1,29168	162	209
317.3		материалы, изделия и конструкции			145	2 501
317.3.1	216-201-0301	Битум нефтяной дорожный жидкий СТ РК 1551-2006 марки МГ 70/130	т	0,00966	258 125	2 493
318	**212-501-0204** ***ССЦ РК 8.04-08-2025***	**Смеси асфальтобетонные горячие плотные мелкозернистые СТ РК 1225-2019 типа Б, марки II**	**т**	**83,49**	**21 519**	**1 796 621**
319	**1127-0701-0111** ***ЭСН РК 8.04-01-2024 Кзтр и Кзм=1,08***	**Укрепление обочины ПГС, толщина 10 см**	**$м^2$ покрытия обочин**	**345**	**600**	**207 000**
		из них:				
319.1		затраты на труд рабочих			162	55 890
		в том числе оплата труда рабочих			83	28 635

1	2	3	4	5	6	7
319.1.1	005-0125	Затраты труда рабочих (средний разряд работы 2,5). Специальные строительные и монтажные работы по устройству линейных сооружений	чел.-ч	11,799	4 741	55 939
319.2		машины и механизмы			438	151 110
		в том числе оплата труда машинистов			113	38 985
319.2.1	321-101-0102	Катки дорожные самоходные гладкие массой 8 т	маш.-ч	5,43996	13 283	72 259
		в т.ч. затраты труда машинистов, экипаж 1 чел.	*чел.-ч*	*5,43996*	*3 764*	*20 476*
319.2.2	311-201-0201	Автогрейдеры среднего типа мощностью от 88,9 до 117,6 кВт (от 121 до 160 л.с.), массой от 9,1 до 13 т	маш.-ч	1,460592	21 585	31 527
		в т.ч. затраты труда машинистов, экипаж 1 чел.	*чел.-ч*	*1,460592*	*4 499*	*6 571*
319.2.3	314-503-0601	Автопогрузчики, грузоподъёмность 5 т	маш.-ч	3,047868	12 161	37 065
		в т.ч. затраты труда машинистов, экипаж 1 чел.	*чел.-ч*	*3,047868*	*3 149*	*9 598*
319.2.4	321-101-0201	Катки дорожные самоходные на пневмоколесном ходу массой 16 т	маш.-ч	0,33534	18 476	6 196
		в т.ч. затраты труда машинистов, экипаж 1 чел.	*чел.-ч*	*0,33534*	*4 499*	*1 509*
319.2.5	321-211-0201	Машины поливомоечные 6000 л	маш.-ч	0,339066	12 933	4 385
		в т.ч. затраты труда машинистов, экипаж 1 чел.	*чел.-ч*	*0,339066*	*3 149*	*1 068*
320	**211-601-0101** ***ССЦ РК 8.04-08-2025***	**Смесь песчано-гравийная природная ГОСТ 23735-2014**	**$м^3$**	**42,09**	**2 778**	**116 926**
		Установка дорожных знаков				
321	**1101-0102-1001** ***ЭСН РК 8.04-01-2024 Кзтр и Кзм=1,08***	**Разработка ямы вручную для стойки или столба без креплений, без откосов, глубина до 0,7 м, группа грунта 1**	**$м^3$ грунта**	**0,252**	**8 596**	**2 166**
		из них:				
321.1		затраты на труд рабочих			8 596	2 166
		в том числе оплата труда рабочих			4 312	1 087
321.1.1	001-0120	Затраты труда рабочих (средний разряд работы 2). Работы по разработке грунта и устройству земляных конструкций	чел.-ч	0,4926096	4 397	2 166
322	**1130-0101-0101** ***ЭСН РК 8.04-01-2024 Кзтр и Кзм=1,08***	**Устройство подушки под фундамент щебеночной**	**$м^3$ подушки**	**0,018**	**10 981**	**198**
		из них:				
322.1		затраты на труд рабочих			10 190	183
		в том числе оплата труда рабочих			5 197	94
322.1.1	005-0125	Затраты труда рабочих (средний разряд работы 2,5). Специальные строительные и монтажные работы по устройству линейных сооружений	чел.-ч	0,0386856	4 741	183
322.2		машины и механизмы			791	14
		в том числе оплата труда машинистов			274	5
322.2.1	315-102-0102	Компрессоры передвижные с двигателем внутреннего сгорания давлением до 686 кПа (7 атм), производительность 5 $м^3$/мин	маш.-ч	0,0015669	9 048	14
		в т.ч. затраты труда машинистов, экипаж 1 чел.	*чел.-ч*	*0,0015669*	*3 149*	*5*
322.2.2	343-402-0101	Трамбовки пневматические при работе от компрессора	маш.-ч	0,0031337	17	0
323	**211-201-0406** ***ССЦ РК 8.04-08-2025***	**Щебень из плотных горных пород для строительных работ М600 СТ РК 1284-2004 фракция 20-40 мм**	**$м^3$**	**0,02502**	**4 350**	**109**
324	**1106-0602-0201** ***ЭСН РК 8.04-01-2024 Кзтр и Кзм=1,08***	**Замоноличивание**	**$м^3$ бетона в деле**	**0,252**	**36 429**	**9 180**
		из них:				
324.1		затраты на труд рабочих			8 130	2 049
		в том числе оплата труда рабочих			4 216	1 062
324.1.1	002-0138	Затраты труда рабочих (средний разряд работы 3,8). Работы по устройству несущих и ограждающих конструкций	чел.-ч	0,3483648	5 881	2 049
324.2		машины и механизмы			2 317	584
		в том числе оплата труда машинистов			742	187
324.2.1	313-302-0201	Вибратор глубинный	маш.-ч	0,2415148	60	14
324.2.2	314-102-0101	Краны на автомобильном ходу максимальной грузоподъёмностью 10 т	маш.-ч	0,0385651	13 775	531
		в т.ч. затраты труда машинистов, экипаж 1 чел.	*чел.-ч*	*0,0385651*	*4 499*	*174*
324.2.3	331-101-0101	Автомобили бортовые грузоподъёмностью до 5 т	маш.-ч	0,0042729	8 932	38
		в т.ч. затраты труда машинистов, экипаж 1 чел.	*чел.-ч*	*0,0042729*	*3 149*	*13*
324.3		материалы, изделия и конструкции			25 982	6 547
324.3.1	212-101-0601	Бетон тяжелый класса В15 ГОСТ 7473-2010 без добавок	$м^3$	0,25704	25 042	6 437
324.3.2	215-202-0503	Брусок обрезной хвойных пород длиной от 4 м до 6,5 м, шириной от 75 мм до 150 мм, толщиной от 40 мм до 75 мм ГОСТ 8486-86 сорт 3	$м^3$	0,001008	109 237	110
324.3.3	217-108-0101	Гвоздь ГОСТ 283-75 строительный	кг	0,000504	861	0
325	**СРД-10-54-01** ***Кзтр и Кзм=1,06***	**Установка дорожных знаков на металлических стойках**	**1 шт.**	**4**	**18 704**	**74 816**
		из них:				
325.1		затраты на труд рабочих			15 711	62 844
		в том числе оплата труда рабочих			7 554	30 216
325.1.1	D005-0120	Затраты труда на среднем, текущем ремонте и содержании автомобильных дорог, средний разряд - 2	чел.-ч	13,568	4 632	62 847
325.2		машины и механизмы			2 349	9 396
		в том числе оплата труда машинистов			530	2 120
325.2.1	D311-601-0901	Машины бурильные с глубиной бурения 3,5 м на тракторе 85 кВт	маш.-ч	0,4664	20 147	9 397
		в т.ч. затраты труда машинистов, экипаж 1 чел.	*чел.-ч*	*0,4664*	*4 542*	*2 118*
325.3		материалы, изделия и конструкции			644	2 576
325.3.1	217-101-0107	Болт с гайкой и шайбой ГОСТ ISO 8992-2015 строительный	т	0,00192	954 056	1 832
325.3.2	236-101-0107	Грунтовка глифталевая ГФ-021 СТ РК ГОСТ Р 51693-2003	т	0,0008	754 778	604
325.3.3	261-201-0324	Краска масляная густотертая цветная МА-015, сурик железный ГОСТ 10503-71	кг	0,000224	605	0
325.3.4	236-104-0103	Растворитель Р-4 ГОСТ 7827-74	т	0,000136	1 027 431	140
326	**251-102-0709** ***ССЦ РК 8.04-08-2025***	**Стойка круглая металлическая для дорожных знаков ГОСТ 32948-2014 марки СКМ 2.35**	**шт.**	**4**	**10 917**	**43 668**
327	**251-101-0203** ***ССЦ РК 8.04-08-2025***	**Знак дорожный односторонний со световозвращающей пленкой типа 2 СТ РК 1125-2021 треугольный 2.4, А=700 мм**	**шт.**	**4**	**8 040**	**32 160**
		Нанесение осевой дорожной разметки				
328	**СРД-10-28-01** ***Кзтр и Кзм=1,06***	**Нанесение разметки одинарной линии шириной 0,10 м с шагом 1:3 краской со светоотражающими элементами**	**1 км линии**	**0,922**	**30 474**	**28 097**
		из них:				
328.1		затраты на труд рабочих			11 054	10 192
		в том числе оплата труда рабочих			5 315	4 900
328.1.1	D005-0120	Затраты труда на среднем, текущем ремонте и содержании автомобильных дорог, средний разряд - 2	чел.-ч	0,439794	4 632	2 037
328.1.2	D005-0130	Затраты труда на среднем, текущем ремонте и содержании автомобильных дорог, средний разряд - 3	чел.-ч	0,8893612	5 536	4 924

1	2	3	4	5	6	7
328.1.3	D005-0160	Затраты труда на среднем, текущем ремонте и содержании автомобильных дорог, средний разряд - 6	чел.-ч	0,342062	9 447	3 231
328.2		машины и механизмы			19 420	17 905
		в том числе оплата труда машинистов			4 637	4 275
328.2.1	D315-101-0101	Электростанции передвижные мощностью 4 кВт	маш.-ч	0,293196	9 616	2 819
		в т.ч. затраты труда машинистов, экипаж 1 чел.	*чел.-ч*	*0,293196*	*3 179*	*932*
328.2.2	D321-211-0103	Машины маркировочные	маш.-ч	0,342062	18 985	6 494
		в т.ч. затраты труда машинистов, экипаж 1 чел.	*чел.-ч*	*0,342062*	*3 800*	*1 300*
328.2.3	D321-211-0201	Машины поливомоечные 6000 л	маш.-ч	0,195464	13 858	2 709
		в т.ч. затраты труда машинистов, экипаж 1 чел.	*чел.-ч*	*0,195464*	*3 800*	*743*
328.2.4	D331-101-0101	Автомобили бортовые до 5 т	маш.-ч	0,342062	17 193	5 881
		в т.ч. затраты труда машинистов, экипаж 1 чел.	*чел.-ч*	*0,342062*	*3 800*	*1 300*
328.2.5	D343-501-0201	Моечный аппарат высокого давления 1,6 кВт	маш.-ч	0,293196	5	1
329	**261-107-0448** *ССЦ РК 8.04-08-2025*	**Шнур полиамидный крученый, диаметром 2 мм ГОСТ 30454-97**	**т**	**0,0007376**	**801 589**	**591**
330	**275-101-0302-0001** *ПрСЦ 12.2025 № 1-2*	**Эмаль для дорожной разметки СТ РК 2066-2010 АК-511 белая**	**кг**	**16,61905**	**614**	**10 204**
331	**251-103-0207** *ССЦ РК 8.04-08-2025*	**Микросферы стеклянные светоотражающие для дорожной разметки из краски размерами от 100 мкм до 600 мкм**	**кг**	**5,93768**	**410**	**2 434**
	Раздел 6.	**Ул. Улытау протяженностью 1,744 км**				**47 943 443,82**
		из них:				
		затраты на труд рабочих	тенге			5 332 707
		в том числе оплата труда рабочих	*тенге*			*2 695 101*
		машины и механизмы	тенге			11 966 549
		в том числе оплата труда машинистов	*тенге*			*3 077 903*
		материалы, изделия и конструкции	тенге			30 644 189
		нормативная трудоемкость	чел.-ч	1 830		
		Ремонт дорожной одежды с Км 0,00 по Км 0,876				
332	**1220-0201-0101** *ЭСН РК 8.05-01-2022 Кзтр и Кзм=1,08 Изм. и доп. вып. 28*	**Основание щебеночное. Исправление профиля с добавлением 70% ПГС и 30% Щебня 20-40 мм, толщина 15 см**	**$м^2$**	**4 029,6**	**1 413**	**5 693 825**
		из них:				
332.1		затраты на труд рабочих			435	1 752 876
		в том числе оплата труда рабочих			224	902 630
332.1.1	009-0124	Затраты труда рабочих (средний разряд работы 2,4). Работы по ремонту зданий и сооружений	чел.-ч	379,99128	4 621	1 755 940
332.2		машины и механизмы			977	3 936 919
		в том числе оплата труда машинистов			257	1 035 607
332.2.1	321-101-0102	Катки дорожные самоходные гладкие массой 8 т	маш.-ч	49,1772384	13 283	653 221
		в т.ч. затраты труда машинистов, экипаж 1 чел.	*чел.-ч*	*49,1772384*	*3 764*	*185 103*
332.2.2	321-101-0104	Катки дорожные самоходные гладкие массой 13 т	маш.-ч	140,1333696	16 657	2 334 202
		в т.ч. затраты труда машинистов, экипаж 1 чел.	*чел.-ч*	*140,1333696*	*4 499*	*630 460*
332.2.3	334-101-0102	Тракторы на гусеничном ходу мощностью 79 кВт (108 л.с.)	маш.-ч	6,9631488	11 930	83 070
		в т.ч. затраты труда машинистов, экипаж 1 чел.	*чел.-ч*	*6,9631488*	*3 764*	*26 209*
332.2.4	311-201-0201	Автогрейдеры среднего типа мощностью от 88,9 до 117,6 кВт (от 121 до 160 л.с.), массой от 9,1 до 13 т	маш.-ч	25,2414144	21 585	544 836
		в т.ч. затраты труда машинистов, экипаж 1 чел.	*чел.-ч*	*25,2414144*	*4 499*	*113 561*
332.2.5	321-211-0201	Машины поливомоечные 6000 л	маш.-ч	22,1950368	12 933	287 048
		в т.ч. затраты труда машинистов, экипаж 1 чел.	*чел.-ч*	*22,1950368*	*3 149*	*69 892*
332.2.6	331-101-0101	Автомобили бортовые грузоподъёмностью до 5 т	маш.-ч	3,9167712	8 932	34 985
		в т.ч. затраты труда машинистов, экипаж 1 чел.	*чел.-ч*	*3,9167712*	*3 149*	*12 334*
332.3		материалы, изделия и конструкции			1	4 030
332.3.1	217-603-0104	Вода техническая	$м^3$	100,74	36	3 627
333	**211-601-0101** *ССЦ РК 8.04-08-2025*	**Смесь песчано-гравийная природная ГОСТ 23735-2014**	**$м^3$**	**516,19176**	**2 778**	**1 433 981**
334	**211-201-0406** *ССЦ РК 8.04-08-2025*	**Щебень из плотных горных пород для строительных работ М600 СТ РК 1284-2004 фракция 20-40 мм**	**$м^3$**	**228,47832**	**4 350**	**993 881**
335	**СРД-21-45-01** *Кзтр и Кзм=1,06*	**Подгрунтовка основания автогудронатором битумом нефтяной дорожный жидкий СТ РК 1551-2006 марки МГ 70/130. Расход 0,8 л/$м^2$**	**1 т вяжущего**	**2,803**	**274 223**	**768 647**
		из них:				
335.1		машины и механизмы			6 039	16 927
		в том числе оплата труда машинистов			1 410	3 952
335.1.1	D321-202-0102	Автогудронаторы, от 3500 до 7000 л	маш.-ч	0,5199565	32 556	16 928
		в т.ч. затраты труда машинистов, экипаж 1 чел.	*чел.-ч*	*0,5199565*	*7 600*	*3 952*
335.2		материалы, изделия и конструкции			268 184	751 720
335.2.1	216-201-0301	Битум нефтяной дорожный жидкий СТ РК 1551-2006 марки МГ 70/130	т	2,88709	258 125	745 230
336	**СРД-4-10-01** *Кзтр и Кзм=1,04*	**Устройство (ремонт) покрытия дорожной одежды из горячей асфальтобетонной смеси толщиной 4 см**	**100 $м^2$ покрытия**	**35,04**	**54 017**	**1 892 756**
		из них:				
336.1		затраты на труд рабочих			14 542	509 552
		в том числе оплата труда рабочих			6 993	245 035
336.1.1	D005-0110	Затраты труда на среднем, текущем ремонте и содержании автомобильных дорог, средний разряд - 1	чел.-ч	14,57664	3 876	56 499
336.1.2	D005-0120	Затраты труда на среднем, текущем ремонте и содержании автомобильных дорог, средний разряд - 2	чел.-ч	14,57664	4 632	67 519
336.1.3	D005-0130	Затраты труда на среднем, текущем ремонте и содержании автомобильных дорог, средний разряд - 3	чел.-ч	18,2208	5 536	100 870
336.1.4	D005-0140	Затраты труда на среднем, текущем ремонте и содержании автомобильных дорог, средний разряд - 4	чел.-ч	18,2208	6 613	120 494
336.1.5	D005-0150	Затраты труда на среднем, текущем ремонте и содержании автомобильных дорог, средний разряд - 5	чел.-ч	20,771712	7 904	164 180
336.2		машины и механизмы			39 124	1 370 905
		в том числе оплата труда машинистов			9 420	330 077
336.2.1	D315-102-0102	Компрессор передвижной с двигателем внутреннего сгорания давлением до 686 кПа (7 атм) 5 $м^3$/мин	маш.-ч	5,101824	8 129	41 473
		в т.ч. затраты труда машинистов, экипаж 1 чел.	*чел.-ч*	*5,101824*	*3 179*	*16 219*
336.2.2	D321-101-0102	Катки дорожные самоходные гладкие, 8 т	маш.-ч	12,75456	15 644	199 532
		в т.ч. затраты труда машинистов, экипаж 1 чел.	*чел.-ч*	*12,75456*	*3 800*	*48 467*
336.2.3	D321-101-0104	Катки дорожные самоходные гладкие, 13 т	маш.-ч	36,806016	19 625	722 318
		в т.ч. затраты труда машинистов, экипаж 1 чел.	*чел.-ч*	*36,806016*	*4 542*	*167 173*
336.2.4	D321-202-0201	Гудронаторы ручные	маш.-ч	6,559488	162	1 063

1	2	3	4	5	6	7
336.2.5	D321-209-0101	Асфальтоукладчик,типоразмер 3	маш.-ч	10,203648	37 864	386 351
		в т.ч. затраты труда машинистов, экипаж 2 чел.	*чел.-ч*	*20,407296*	*9 084*	*92 690*
336.2.6	D321-211-0201	Машины поливомоечные 6000 л	маш.-ч	1,457664	13 858	20 200
		в т.ч. затраты труда машинистов, экипаж 1 чел.	*чел.-ч*	*1,457664*	*3 800*	*5 539*
336.3		материалы, изделия и конструкции			351	12 299
336.3.1	216-201-0301	Битум нефтяной дорожный жидкий СТ РК 1551-2006 марки МГ 70/130	т	0,0476544	258 125	12 301
337	**212-501-0204** ***ССЦ РК 8.04-08-2025***	**Смеси асфальтобетонные горячие плотные мелкозернистые СТ РК 1225-2019 типа Б, марки II**	**т**	**341,9904**	**21 519**	**7 359 291**
338	**СРД-4-11-01** ***Кзтр и Кзм=1,04 К=4***	**добавлять на каждый 0,5 см изменения толщины слоя к норме СРД-4-10**	**100 м^2 покрытия**	**35,04**	**3 672**	**128 667**
		из них:				
338.1		затраты на труд рабочих			3 515	123 166
		в том числе оплата труда рабочих			1 689	59 183
338.1.1	D005-0130	Затраты труда на среднем, текущем ремонте и содержании автомобильных дорог, средний разряд - 3	чел.-ч	8,745984	5 536	48 418
338.1.2	D005-0140	Затраты труда на среднем, текущем ремонте и содержании автомобильных дорог, средний разряд - 4	чел.-ч	7,28832	6 613	48 198
338.1.3	D005-0150	Затраты труда на среднем, текущем ремонте и содержании автомобильных дорог, средний разряд - 5	чел.-ч	3,353328	7 904	26 505
338.2		машины и механизмы			12	420
338.2.1	D321-202-0201	Гудронаторы ручные	маш.-ч	2,6237952	162	425
338.3		материалы, изделия и конструкции			145	5 081
338.3.1	216-201-0301	Битум нефтяной дорожный жидкий СТ РК 1551-2006 марки МГ 70/130	т	0,0196224	258 125	5 065
339	**212-501-0204** ***ССЦ РК 8.04-08-2025***	**Смеси асфальтобетонные горячие плотные мелкозернистые СТ РК 1225-2019 типа Б, марки II**	**т**	**169,5936**	**21 519**	**3 649 485**
340	**1127-0701-0111** ***ЭСН РК 8.04-01-2024 Кзтр и Кзм=1,08***	**Укрепление обочины ПГС, толщина 10 см**	**м^2 покрытия обочин**	**876**	**600**	**525 600**
		из них:				
340.1		затраты на труд рабочих			162	141 912
		в том числе оплата труда рабочих			83	72 708
340.1.1	005-0125	Затраты труда рабочих (средний разряд работы 2,5). Специальные строительные и монтажные работы по устройству линейных сооружений	чел.-ч	29,9592	4 741	142 037
340.2		машины и механизмы			438	383 688
		в том числе оплата труда машинистов			113	98 988
340.2.1	321-101-0102	Катки дорожные самоходные гладкие массой 8 т	маш.-ч	13,812768	13 283	183 475
		в т.ч. затраты труда машинистов, экипаж 1 чел.	*чел.-ч*	*13,812768*	*3 764*	*51 991*
340.2.2	311-201-0201	Автогрейдеры среднего типа мощностью от 88,9 до 117,6 кВт (от 121 до 160 л.с.), массой от 9,1 до 13 т	маш.-ч	3,7086336	21 585	80 051
		в т.ч. затраты труда машинистов, экипаж 1 чел.	*чел.-ч*	*3,7086336*	*4 499*	*16 685*
340.2.3	314-503-0601	Автопогрузчики, грузоподъёмность 5 т	маш.-ч	7,7389344	12 161	94 113
		в т.ч. затраты труда машинистов, экипаж 1 чел.	*чел.-ч*	*7,7389344*	*3 149*	*24 370*
340.2.4	321-101-0201	Катки дорожные самоходные на пневмоколесном ходу массой 16 т	маш.-ч	0,851472	18 476	15 732
		в т.ч. затраты труда машинистов, экипаж 1 чел.	*чел.-ч*	*0,851472*	*4 499*	*3 831*
340.2.5	321-211-0201	Машины поливомоечные 6000 л	маш.-ч	0,8609328	12 933	11 134
		в т.ч. затраты труда машинистов, экипаж 1 чел.	*чел.-ч*	*0,8609328*	*3 149*	*2 711*
341	**211-601-0101** ***ССЦ РК 8.04-08-2025***	**Смесь песчано-гравийная природная ГОСТ 23735-2014**	**м^3**	**106,872**	**2 778**	**296 890**
		Ремонт дорожной одежды с Км 0,876 по Км 1,744				
342	**1220-0201-0101** ***ЭСН РК 8.05-01-2022 Кзтр и Кзм=1,08 Изм. и доп. вып. 28***	**Основание щебеночное. Исправление профиля с добавлением 70% ПГС и 30% Щебня 20-40 мм, толщина 15 см**	**м^2**	**4 426,8**	**1 413**	**6 255 068**
		из них:				
342.1		затраты на труд рабочих			435	1 925 658
		в том числе оплата труда рабочих			224	991 603
342.1.1	009-0124	Затраты труда рабочих (средний разряд работы 2,4). Работы по ремонту зданий и сооружений	чел.-ч	417,44724	4 621	1 929 024
342.2		машины и механизмы			977	4 324 984
		в том числе оплата труда машинистов			257	1 137 688
342.2.1	321-101-0102	Катки дорожные самоходные гладкие массой 8 т	маш.-ч	54,0246672	13 283	717 610
		в т.ч. затраты труда машинистов, экипаж 1 чел.	*чел.-ч*	*54,0246672*	*3 764*	*203 349*
342.2.2	321-101-0104	Катки дорожные самоходные гладкие массой 13 т	маш.-ч	153,9463968	16 657	2 564 285
		в т.ч. затраты труда машинистов, экипаж 1 чел.	*чел.-ч*	*153,9463968*	*4 499*	*692 605*
342.2.3	334-101-0102	Тракторы на гусеничном ходу мощностью 79 кВт (108 л.с.)	маш.-ч	7,6495104	11 930	91 259
		в т.ч. затраты труда машинистов, экипаж 1 чел.	*чел.-ч*	*7,6495104*	*3 764*	*28 793*
342.2.4	311-201-0201	Автогрейдеры среднего типа мощностью от 88,9 до 117,6 кВт (от 121 до 160 л.с.), массой от 9,1 до 13 т	маш.-ч	27,7294752	21 585	598 541
		в т.ч. затраты труда машинистов, экипаж 1 чел.	*чел.-ч*	*27,7294752*	*4 499*	*124 755*
342.2.5	321-211-0201	Машины поливомоечные 6000 л	маш.-ч	24,3828144	12 933	315 343
		в т.ч. затраты труда машинистов, экипаж 1 чел.	*чел.-ч*	*24,3828144*	*3 149*	*76 781*
342.2.6	331-101-0101	Автомобили бортовые грузоподъёмностью до 5 т	маш.-ч	4,3028496	8 932	38 433
		в т.ч. затраты труда машинистов, экипаж 1 чел.	*чел.-ч*	*4,3028496*	*3 149*	*13 550*
342.3		материалы, изделия и конструкции			1	4 426
342.3.1	217-603-0104	Вода техническая	м^3	110,67	36	3 984
343	**211-601-0101** ***ССЦ РК 8.04-08-2025***	**Смесь песчано-гравийная природная ГОСТ 23735-2014**	**м^3**	**567,07308**	**2 778**	**1 575 329**
344	**211-201-0406** ***ССЦ РК 8.04-08-2025***	**Щебень из плотных горных пород для строительных работ М600 СТ РК 1284-2004 фракция 20-40 мм**	**м^3**	**250,99956**	**4 350**	**1 091 848**
345	**СРД-21-45-01** ***Кзтр и Кзм=1,06***	**Подгрунтовка основания автогудронатором битумом нефтяной дорожный жидкий СТ РК 1551-2006 марки МГ 70/130. Расход 0,8 л/м^2**	**1 т вяжущего**	**3,125**	**274 223**	**856 947**
		из них:				
345.1		машины и механизмы			6 039	18 872
		в том числе оплата труда машинистов			1 410	4 406
345.1.1	D321-202-0102	Автогудронаторы, от 3500 до 7000 л	маш.-ч	0,5796875	32 556	18 872
		в т.ч. затраты труда машинистов, экипаж 1 чел.	*чел.-ч*	*0,5796875*	*7 600*	*4 406*
345.2		материалы, изделия и конструкции			268 184	838 075
345.2.1	216-201-0301	Битум нефтяной дорожный жидкий СТ РК 1551-2006 марки МГ 70/130	т	3,21875	258 125	830 840
346	**СРД-4-10-01** ***Кзтр и Кзм=1,04***	**Устройство (ремонт) покрытия дорожной одежды из горячей асфальтобетонной смеси толщиной 4 см**	**100 м^2 покрытия**	**39,06**	**54 017**	**2 109 904**
		из них:				
346.1		затраты на труд рабочих			14 542	568 011

1	2	3	4	5	6	7
		в том числе оплата труда рабочих			6 993	273 147
346.1.1	D005-0110	Затраты труда на среднем, текущем ремонте и содержании автомобильных дорог, средний разряд - 1	чел.-ч	16,24896	3 876	62 981
346.1.2	D005-0120	Затраты труда на среднем, текущем ремонте и содержании автомобильных дорог, средний разряд - 2	чел.-ч	16,24896	4 632	75 265
346.1.3	D005-0130	Затраты труда на среднем, текущем ремонте и содержании автомобильных дорог, средний разряд - 3	чел.-ч	20,3112	5 536	112 443
346.1.4	D005-0140	Затраты труда на среднем, текущем ремонте и содержании автомобильных дорог, средний разряд - 4	чел.-ч	20,3112	6 613	134 318
346.1.5	D005-0150	Затраты труда на среднем, текущем ремонте и содержании автомобильных дорог, средний разряд - 5	чел.-ч	23,154768	7 904	183 015
346.2		машины и механизмы			39 124	1 528 183
		в том числе оплата труда машинистов			9 420	367 945
346.2.1	D315-102-0102	Компрессор передвижной с двигателем внутреннего сгорания давлением до 686 кПа (7 атм) 5 $м^3$/мин	маш.-ч	5,687136	8 129	46 231
		в т.ч. затраты труда машинистов, экипаж 1 чел.	*чел.-ч*	*5,687136*	*3 179*	*18 079*
346.2.2	D321-101-0102	Катки дорожные самоходные гладкие, 8 т	маш.-ч	14,21784	15 644	222 424
		в т.ч. затраты труда машинистов, экипаж 1 чел.	*чел.-ч*	*14,21784*	*3 800*	*54 028*
346.2.3	D321-101-0104	Катки дорожные самоходные гладкие, 13 т	маш.-ч	41,028624	19 625	805 187
		в т.ч. затраты труда машинистов, экипаж 1 чел.	*чел.-ч*	*41,028624*	*4 542*	*186 352*
346.2.4	D321-202-0201	Гудронаторы ручные	маш.-ч	7,312032	162	1 185
346.2.5	D321-209-0101	Асфальтоукладчик,типоразмер 3	маш.-ч	11,374272	37 864	430 675
		в т.ч. затраты труда машинистов, экипаж 2 чел.	*чел.-ч*	*22,748544*	*9 084*	*103 324*
346.2.6	D321-211-0201	Машины поливомоечные 6000 л	маш.-ч	1,624896	13 858	22 518
		в т.ч. затраты труда машинистов, экипаж 1 чел.	*чел.-ч*	*1,624896*	*3 800*	*6 175*
346.3		материалы, изделия и конструкции			351	13 710
346.3.1	216-201-0301	Битум нефтяной дорожный жидкий СТ РК 1551-2006 марки МГ 70/130	т	0,0531216	258 125	13 712
347	**212-501-0204** ***ССЦ РК 8.04-08-2025***	**Смеси асфальтобетонные горячие плотные мелкозернистые СТ РК 1225-2019 типа Б, марки II**	**т**	**381,2256**	**21 519**	**8 203 594**
348	**СРД-4-11-01** ***Кзтр и Кзм=1,04*** ***К=4***	**добавлять на каждый 0,5 см изменения толщины слоя к норме СРД-4-10**	**100 $м^2$ покрытия**	**39,06**	**3 672**	**143 428**
		из них:				
348.1		затраты на труд рабочих			3 515	137 296
		в том числе оплата труда рабочих			1 689	65 972
348.1.1	D005-0130	Затраты труда на среднем, текущем ремонте и содержании автомобильных дорог, средний разряд - 3	чел.-ч	9,749376	5 536	53 973
348.1.2	D005-0140	Затраты труда на среднем, текущем ремонте и содержании автомобильных дорог, средний разряд - 4	чел.-ч	8,12448	6 613	53 727
348.1.3	D005-0150	Затраты труда на среднем, текущем ремонте и содержании автомобильных дорог, средний разряд - 5	чел.-ч	3,738042	7 904	29 545
348.2		машины и механизмы			12	469
348.2.1	D321-202-0201	Гудронаторы ручные	маш.-ч	2,9248128	162	474
348.3		материалы, изделия и конструкции			145	5 663
348.3.1	216-201-0301	Битум нефтяной дорожный жидкий СТ РК 1551-2006 марки МГ 70/130	т	0,0218736	258 125	5 646
349	**212-501-0204** ***ССЦ РК 8.04-08-2025***	**Смеси асфальтобетонные горячие плотные мелкозернистые СТ РК 1225-2019 типа Б, марки II**	**т**	**189,0504**	**21 519**	**4 068 176**
350	**1127-0701-0111** ***ЭСН РК 8.04-01-2024 Кзтр и Кзм=1,08***	**Укрепление обочины ПГС, толщина 10 см**	**$м^2$ покрытия обочин**	**868**	**600**	**520 800**
		из них:				
350.1		затраты на труд рабочих			162	140 616
		в том числе оплата труда рабочих			83	72 044
350.1.1	005-0125	Затраты труда рабочих (средний разряд работы 2,5). Специальные строительные и монтажные работы по устройству линейных сооружений	чел.-ч	29,6856	4 741	140 739
350.2		машины и механизмы			438	380 184
		в том числе оплата труда машинистов			113	98 084
350.2.1	321-101-0102	Катки дорожные самоходные гладкие массой 8 т	маш.-ч	13,686624	13 283	181 799
		в т.ч. затраты труда машинистов, экипаж 1 чел.	*чел.-ч*	*13,686624*	*3 764*	*51 516*
350.2.2	311-201-0201	Автогрейдеры среднего типа мощностью от 88,9 до 117,6 кВт (от 121 до 160 л.с.), массой от 9,1 до 13 т	маш.-ч	3,6747648	21 585	79 320
		в т.ч. затраты труда машинистов, экипаж 1 чел.	*чел.-ч*	*3,6747648*	*4 499*	*16 533*
350.2.3	314-503-0601	Автопогрузчики, грузоподъёмность 5 т	маш.-ч	7,6682592	12 161	93 254
		в т.ч. затраты труда машинистов, экипаж 1 чел.	*чел.-ч*	*7,6682592*	*3 149*	*24 147*
350.2.4	321-101-0201	Катки дорожные самоходные на пневмоколесном ходу массой 16 т	маш.-ч	0,843696	18 476	15 588
		в т.ч. затраты труда машинистов, экипаж 1 чел.	*чел.-ч*	*0,843696*	*4 499*	*3 796*
350.2.5	321-211-0201	Машины поливомоечные 6000 л	маш.-ч	0,8530704	12 933	11 033
		в т.ч. затраты труда машинистов, экипаж 1 чел.	*чел.-ч*	*0,8530704*	*3 149*	*2 686*
351	**211-601-0101** ***ССЦ РК 8.04-08-2025***	**Смесь песчано-гравийная природная ГОСТ 23735-2014**	**$м^3$**	**105,896**	**2 778**	**294 179**
		Установка дорожных знаков				
352	**1101-0102-1001** ***ЭСН РК 8.04-01-2024 Кзтр и Кзм=1,08***	**Разработка ямы вручную для стойки или столба без креплений, без откосов, глубина до 0,7 м, группа грунта 1**	**$м^3$ грунта**	**0,126**	**8 596**	**1 083**
		из них:				
352.1		затраты на труд рабочих			8 596	1 083
		в том числе оплата труда рабочих			4 312	543
352.1.1	001-0120	Затраты труда рабочих (средний разряд работы 2). Работы по разработке грунта и устройству земляных конструкций	чел.-ч	0,2463048	4 397	1 083
353	**1130-0101-0101** ***ЭСН РК 8.04-01-2024 Кзтр и Кзм=1,08***	**Устройство подушки под фундамент щебеночной**	**$м^3$ подушки**	**0,009**	**10 981**	**99**
		из них:				
353.1		затраты на труд рабочих			10 190	92
		в том числе оплата труда рабочих			5 197	47
353.1.1	005-0125	Затраты труда рабочих (средний разряд работы 2,5). Специальные строительные и монтажные работы по устройству линейных сооружений	чел.-ч	0,0193428	4 741	92
353.2		машины и механизмы			791	7
		в том числе оплата труда машинистов			274	2
353.2.1	315-102-0102	Компрессоры передвижные с двигателем внутреннего сгорания давлением до 686 кПа (7 атм), производительность 5 $м^3$/мин	маш.-ч	0,0007834	9 048	7
		в т.ч. затраты труда машинистов, экипаж 1 чел.	*чел.-ч*	*0,0007834*	*3 149*	*2*
353.2.2	343-402-0101	Трамбовки пневматические при работе от компрессора	маш.-ч	0,0015669	17	0

1	2	3	4	5	6	7
354	**211-201-0406** ***ССЦ РК 8.04-08-2025***	**Щебень из плотных горных пород для строительных работ М600 СТ РК 1284-2004 фракция 20-40 мм**	**$м^3$**	**0,01251**	**4 350**	**54**
355	**1106-0602-0201** ***ЭСН РК 8.04-01-2024 Кзтр и Кзм=1,08***	**Замоноличивание**	**$м^3$ бетона в деле**	**0,126**	**36 429**	**4 590**
		из них:				
355.1		затраты на труд рабочих			8 130	1 024
		в том числе оплата труда рабочих			4 216	531
355.1.1	002-0138	Затраты труда рабочих (средний разряд работы 3,8). Работы по устройству несущих и ограждающих конструкций	чел.-ч	0,1741824	5 881	1 024
355.2		машины и механизмы			2 317	292
		в том числе оплата труда машинистов			742	93
355.2.1	313-302-0201	Вибратор глубинный	маш.-ч	0,1207574	60	7
355.2.2	314-102-0101	Краны на автомобильном ходу максимальной грузоподъёмностью 10 т	маш.-ч	0,0192825	13 775	266
		в т.ч. затраты труда машинистов, экипаж 1 чел.	*чел.-ч*	*0,0192825*	*4 499*	*87*
355.2.3	331-101-0101	Автомобили бортовые грузоподъёмностью до 5 т	маш.-ч	0,0021365	8 932	19
		в т.ч. затраты труда машинистов, экипаж 1 чел.	*чел.-ч*	*0,0021365*	*3 149*	*7*
355.3		материалы, изделия и конструкции			25 982	3 275
355.3.1	212-101-0601	Бетон тяжелый класса В15 ГОСТ 7473-2010 без добавок	$м^3$	0,12852	25 042	3 218
355.3.2	215-202-0503	Брусок обрезной хвойных пород длиной от 4 м до 6,5 м, шириной от 75 мм до 150 мм, толщиной от 40 мм до 75 мм ГОСТ 8486-86 сорт 3	$м^3$	0,000504	109 237	55
355.3.3	217-108-0101	Гвоздь ГОСТ 283-75 строительный	кг	0,000252	861	0
356	**СРД-10-54-01** ***Кзтр и Кзм=1,06***	**Установка дорожных знаков на металлических стойках**	**1 шт.**	**2**	**18 704**	**37 408**
		из них:				
356.1		затраты на труд рабочих			15 711	31 422
		в том числе оплата труда рабочих			7 554	15 108
356.1.1	D005-0120	Затраты труда на среднем, текущем ремонте и содержании автомобильных дорог, средний разряд - 2	чел.-ч	6,784	4 632	31 423
356.2		машины и механизмы			2 349	4 698
		в том числе оплата труда машинистов			530	1 060
356.2.1	D311-601-0901	Машины бурильные с глубиной бурения 3,5 м на тракторе 85 кВт	маш.-ч	0,2332	20 147	4 698
		в т.ч. затраты труда машинистов, экипаж 1 чел.	*чел.-ч*	*0,2332*	*4 542*	*1 059*
356.3		материалы, изделия и конструкции			644	1 288
356.3.1	217-101-0107	Болт с гайкой и шайбой ГОСТ ISO 8992-2015 строительный	т	0,00096	954 056	916
356.3.2	236-101-0107	Грунтовка глифталевая ГФ-021 СТ РК ГОСТ Р 51693-2003	т	0,0004	754 778	302
356.3.3	261-201-0324	Краска масляная густотертая цветная МА-015, сурик железный ГОСТ 10503-71	кг	0,000112	605	0
356.3.4	236-104-0103	Растворитель Р-4 ГОСТ 7827-74	т	0,000068	1 027 431	70
357	**251-102-0709** ***ССЦ РК 8.04-08-2025***	**Стойка круглая металлическая для дорожных знаков ГОСТ 32948-2014 марки СКМ 2.35**	**шт.**	**2**	**10 917**	**21 834**
358	**251-101-0203** ***ССЦ РК 8.04-08-2025***	**Знак дорожный односторонний со световозвращающей пленкой типа 2 СТ РК 1125-2021 треугольный 2.4, А=700 мм**	**шт.**	**2**	**8 040**	**16 080**

ГИП **Тагабаев Қ.А**

Проверил **Рыскенов Ж.М.**

Форма 4рс АВС-4

Наименование стройки - Средний ремонт улицы Кудайбергенова, Дорожник, Некрасова, Молдагулова, Зангар, Улытау общей протяженностью 9,249 км мкрн.Жетыген г.Алатау, Алматинская область

Объект номер - 7

РЕСУРСНАЯ СМЕТА

Приложение к смете № 7

на мкрн Жетыген 7

Наименование объекта - Средний ремонт улицы Кудайбергенова, Дорожник, Некрасова, Молдагулова, Зангар, Улытау общей протяженностью 9,249 км мкрн.Жетыген г.Алатау, Алматинская область

Основание: Дефектная ведомость

Составлен в текущих ценах на 4 квартал 2025 г. тенге

№ п/п	Код ресурса АВС и признак	Шифр ресурса	Наименование ресурсов, оборудования, конструкций, изделий и деталей	Единица измерения	Количество единиц	Сметная цена на единицу / обоснование	Отпускная цена на единицу / обоснование	Транспортные расходы на единицу / всего	Стоимость (Всего)
1	2	3	4	5	6	7	8	9	10
			ЗАТРАТЫ ТРУДА ПО СПЕЦИАЛЬНОСТЯМ						
1	20524Т	009-0124 *СЦЗТ РК 8.04-*	Затраты труда рабочих (средний разряд работы 2,4). Работы по ремонту зданий и сооружений	чел.-ч	4 990,81807	4 621 --	- --	2 376 11 858 183,73	23 062 570,00
2	20300Т	005-0125 *СЦЗТ РК 8.04-13-2025*	Затраты труда рабочих (средний разряд работы 2,5). Специальные строительные и монтажные работы по устройству линейных сооружений	чел.-ч	555,7702068	4 741 --	- --	2 418 1 343 852,36	2 634 907,00
3	20641Т	D005-0150 ВНЦ РК 9.2.2-	Затраты труда на среднем, текущем ремонте и содержании автомобильных дорог, средний разряд - 5	чел.-ч	326,1803175	7 904 --	- --	3 800 1 239 485,21	2 578 129,00
4	20631Т	D005-0140 ВНЦ РК 9.2.2-	Затраты труда на среднем, текущем ремонте и содержании автомобильных дорог, средний разряд - 4	чел.-ч	344,89364	6 613 --	- --	3 179 1 096 416,88	2 280 782,00
5	20621Т	D005-0130 ВНЦ РК 9.2.2-	Затраты труда на среднем, текущем ремонте и содержании автомобильных дорог, средний разряд - 3	чел.-ч	368,4681662	5 536 --	- --	2 661 980 493,79	2 039 840,00
6	20611Т	D005-0120 ВНЦ РК 9.2.2-	Затраты труда на среднем, текущем ремонте и содержании автомобильных дорог, средний разряд - 2	чел.-ч	273,858781	4 632 --	- --	2 227 609 883,51	1 268 514,00
7	20533Т	009-0133 *СЦЗТ РК 8.04-*	Затраты труда рабочих (средний разряд работы 3,3). Работы по ремонту зданий и сооружений	чел.-ч	229,548	5 429 --	- --	2 791 640 668,47	1 246 216,00
8	20311Т	005-0136 *СЦЗТ РК 8.04-13-2025*	Затраты труда рабочих (средний разряд работы 3,6). Специальные строительные и монтажные работы по устройству линейных сооружений	чел.-ч	140,089716	5 778	-	2 947	809 438,00

1	2	3	4	5	6	7	8	9	10
						--	--	412 844,39	
9	20601Т	D005-0110 ВНЦ РК 9.2.2-	Затраты труда на среднем, текущем ремонте и содержании автомобильных дорог, средний разряд - 1	чел.-ч	197,08208	3 876 --	- --	1 864 367 361	763 890,00
10	20016Т	001-0125 *СЦЗТ РК 8.04-*	Затраты труда рабочих (средний разряд работы 2,5). Работы по разработке грунта и устройству земляных конструкций	чел.-ч	106,00146	4 819 --	- --	2 418 256 311,53	510 821,00
11	20310Т	005-0135 *СЦЗТ РК 8.04-13-2025*	Затраты труда рабочих (средний разряд работы 3,5). Специальные строительные и монтажные работы по устройству линейных сооружений	чел.-ч	82,260144	5 676 --	- --	2 895 238 143,12	466 909,00
12	20021Т	001-0130 *СЦЗТ РК 8.04-*	Затраты труда рабочих (средний разряд работы 3). Работы по разработке грунта и устройству земляных конструкций	чел.-ч	76,4424	5 254 --	- --	2 636 201 502,17	401 628,00
13	20008Т	001-0117 *СЦЗТ РК 8.04-*	Затраты труда рабочих (средний разряд работы 1,7). Работы по разработке грунта и устройству земляных конструкций	чел.-ч	58,200912	4 194 --	- --	2 104 122 454,72	244 095,00
14	20530Т	009-0130 *СЦЗТ РК 8.04-*	Затраты труда рабочих (средний разряд работы 3). Работы по ремонту зданий и сооружений	чел.-ч	42,676	5 128 --	- --	2 636 112 493,94	218 843,00
15	20631С	D005-0140 ВНЦ РК 9.2.2-	Затраты труда на среднем, текущем ремонте и содержании автомобильных дорог, средний разряд - 4	чел.-ч	14,0606774	6 613 --	- --	3 179 44 698,89	92 983,00
16	20017Т	001-0126 *СЦЗТ РК 8.04-*	Затраты труда рабочих (средний разряд работы 2,6). Работы по разработке грунта и устройству земляных конструкций	чел.-ч	15,6222	4 906 --	- --	2 461 38 446,23	76 643,00
17	20308Т	005-0133 *СЦЗТ РК 8.04-13-2025*	Затраты труда рабочих (средний разряд работы 3,3). Специальные строительные и монтажные работы по устройству линейных сооружений	чел.-ч	11,2804	5 472 --	- --	2 791 31 483,6	61 726,00
18	20241Т	004-0137 *СЦЗТ РК 8.04-*	Затраты труда рабочих (средний разряд работы 3,7). Работы по устройству внутренних и наружных инженерных систем	чел.-ч	8,41104	5 911 --	- --	2 998 25 216,3	49 718,00
19	20019Т	001-0128 *СЦЗТ РК 8.04-*	Затраты труда рабочих (средний разряд работы 2,8). Работы по разработке грунта и устройству земляных конструкций	чел.-ч	9,118872	5 072 --	- --	2 545 23 207,53	46 251,00
20	20163Т	003-0130 *СЦЗТ РК 8.04-*	Затраты труда рабочих (средний разряд работы 3). Работы отделочные и изоляционные	чел.-ч	8,05896	5 036 --	- --	2 636 21 243,42	40 585,00
21	20242Т	004-0138 *СЦЗТ РК 8.04-*	Затраты труда рабочих (средний разряд работы 3,8). Работы по устройству внутренних и наружных инженерных систем	чел.-ч	5,53176	6 013 --	- --	3 050 16 871,87	33 262,00

1	2	3	4	5	6	7	8	9	10
22	20001Т	001-0110 *СЦЗТ РК 8.04-*	Затраты труда рабочих (средний разряд работы 1). Работы по разработке грунта и устройству земляных конструкций	чел.-ч	7,196112	3 679 --	- --	1 846 13 284,02	26 474,00
23	20302Т	005-0127 *СЦЗТ РК 8.04-13-2025*	Затраты труда рабочих (средний разряд работы 2,7). Специальные строительные и монтажные работы по устройству линейных сооружений	чел.-ч	5,0898	4 908 --	- --	2 503 12 739,77	24 981,00
24	20011Т	001-0120 *СЦЗТ РК 8.04-*	Затраты труда рабочих (средний разряд работы 2). Работы по разработке грунта и устройству земляных конструкций	чел.-ч	3,0480208	4 397 --	- --	2 206 6 723,93	13 402,00
25	20229Т	004-0125 *СЦЗТ РК 8.04-*	Затраты труда рабочих (средний разряд работы 2,5). Работы по устройству внутренних и наружных инженерных систем	чел.-ч	2,787048	4 768 --	- --	2 418 6 739,08	13 289,00
26	20651Т	D005-0160 ВНЦ РК 9.2.2-	Затраты труда на среднем, текущем ремонте и содержании автомобильных дорог, средний разряд - 6	чел.-ч	1,282547	9 447 --	- --	4 542 5 825,33	12 116,00
27	20100Т	002-0138 *СЦЗТ РК 8.04-*	Затраты труда рабочих (средний разряд работы 3,8). Работы по устройству несущих и ограждающих конструкций	чел.-ч	1,9160064	5 881 --	- --	3 050 5 843,82	11 268,00
28	20095Т	002-0133 *СЦЗТ РК 8.04-*	Затраты труда рабочих (средний разряд работы 3,3). Работы по устройству несущих и ограждающих конструкций	чел.-ч	1,7682019	5 382 --	- --	2 791 4 935,05	9 516,00
29	20092Т	002-0130 *СЦЗТ РК 8.04-*	Затраты труда рабочих (средний разряд работы 3). Работы по устройству несущих и ограждающих конструкций	чел.-ч	0,963792	5 083 --	- --	2 636 2 540,56	4 899,00
30	21 960	999-0999	Затраты труда на среднем, текущем ремонте и содержании автомобильных дорог	чел.-ч	1 511,7560566	0 --	- --	- -	-
			Всего затраты труда по специальностям (по смете)	**тенге**				**19 739 894**	**38 908 183,58**
			Затраты труда рабочих	**чел.-ч**	**9 400,1814**				
			ТРУДОВЫЕ РЕСУРСЫ						
			Всего трудовые ресурсы (по смете)	**тенге**				**--**	**38 908 183,58**
			СТРОИТЕЛЬНЫЕ МАШИНЫ И МЕХАНИЗМЫ						
						Эксплуатация машин		**Зарплата машинистов**	
			СТРОИТЕЛЬНЫЕ МАШИНЫ И МЕХАНИЗМЫ (ЗАТРАТ 76,0999% ПРИ ПОРОГЕ 80%)						
31	623С	321-101-0104	Катки дорожные самоходные гладкие массой 13 т	маш.-ч	1 840,5163224	16 657 --	- --	4 499 8 280 482,93	30 657 480,00
32	621С	321-101-0102	Катки дорожные самоходные гладкие массой 8 т	маш.-ч	877,4327916	13 283 --	- --	3 764 3 302 657,03	11 654 940,00
33	2765С	D321-101-	Катки дорожные самоходные гладкие, 13 т	маш.-ч	497,632252	19 625	-	4 542	9 766 033,00

1	2	3	4	5	6	7	8	9	10
						--	--	2 260 245,69	
34	2450С	311-201-0201 *СЦЭМ РК 8.04-*	Автогрейдеры среднего типа мощностью от 88,9 до 117,6 кВт (от 121 до 160 л.с.), массой от 9,1 до 13 т	маш.-ч	393,687756	21 585	-	4 499	8 497 750,00
						--	--	1 771 201,21	
35	2115С	*СЦЭМ РК 8.04-11-2025*	Фрезы самоходные дорожные типа WIRTGEN шириной барабана от 1900 до 2010 мм	маш.-ч	76,48344	100 956	-	9 875	7 721 462,00
						--	--	755 273,97	
СТРОИТЕЛЬНЫЕ МАШИНЫ И МЕХАНИЗМЫ (ЗАТРАТ 15,9022% ПРИ ПОРОГЕ 15%)									
36	2796С	D321-209-	Асфальтоукладчик,типоразмер 3	маш.-ч	137,957456	37 864	-	9 084	5 223 621,00
						--	--	1 253 205,53	
37	2478С	321-211-0201	Машины поливомоечные 6000 л	маш.-ч	351,5352998	12 933	-	3 149	4 546 406,00
						--	--	1 106 984,66	
38	2763С	D321-101-	Катки дорожные самоходные гладкие, 8 т	маш.-ч	172,44682	15 644	-	3 800	2 697 758,00
						--	--	655 297,92	
39	2469С	332-101-0103 *СЦЭМ РК 8.04-*	Автомобили-самосвалы общестроительные (дорожные) грузоподъёмностью 15 т	маш.-ч	142,41744	12 667	-	3 764	1 804 002,00
						--	--	536 059,24	
СТРОИТЕЛЬНЫЕ МАШИНЫ И МЕХАНИЗМЫ (ЗАТРАТ 7,9979% ПРИ ПОРОГЕ 5%)									
40	2459С	314-503-0601	Автопогрузчики, грузоподъёмность 5 т	маш.-ч	130,1583157	12 161	-	3 149	1 582 855,00
						--	--	409 868,54	
41	1835С	334-101-0102	Тракторы на гусеничном ходу мощностью 79 кВт (108 л.с.)	маш.-ч	91,5526434	11 930	-	3 764	1 092 223,00
						--	--	344 604,15	
42	2467С	321-212-0301	Трактор с щетками дорожными навесными	маш.-ч	76,48344	11 229	-	3 764	858 833,00
						--	--	287 883,67	
43	2752С	D315-102-0102 ВНЦ РК	Компрессор передвижной с двигателем внутреннего сгорания давлением до 686 кПа (7 атм) 5 м³/мин	маш.-ч	68,978728	8 129	-	3 179	560 728,00
						--	--	219 283,38	
44	3453С	311-401-0110 *СЦЭМ РК 8.04-*	Экскаваторы одноковшовые дизельные на гусеничном ходу ковш 1,6 м³, с гидромолотом 2,6 т	маш.-ч	13,7268	34 117	-	5 376	468 317,00
						--	--	73 795,28	
45	2509С	331-101-0101	Автомобили бортовые грузоподъёмностью до 5 т	маш.-ч	52,2064055	8 932	-	3 149	466 308,00
						--	--	164 397,97	
46	3386С	331-101-0201 *СЦЭМ РК 8.04-*	Автомобили бортовые, грузопассажирские грузоподъёмностью до 1,5 т	маш.-ч	36,92304	8 360	-	3 149	308 677,00
						--	--	116 270,65	
47	786С	314-104-0102	Краны на гусеничном ходу максимальной грузоподъёмностью 25 т	маш.-ч	20,781792	13 700	-	3 764	284 711,00
						--	--	78 222,67	
48	2819С	D321-211-	Машины поливомоечные 6000 л	маш.-ч	20,441092	13 858	-	3 800	283 273,00
						--	--	77 676,15	
49	2473С	321-101-0201	Катки дорожные самоходные на пневмоколесном ходу массой 16 т	маш.-ч	14,272848	18 476	-	4 499	263 705,00
						--	--	64 213,54	
50	2776С	D321-202-	Автогудронаторы, от 3500 до 7000 л	маш.-ч	7,0303387	32 556	-	7 600	228 880,00

1	2	3	4	5	6	7	8	9	10
						--	--	53 430,57	
51	2468С	314-102-0101 *СЦЭМ РК 8.04-*	Краны на автомобильном ходу максимальной грузоподъёмностью 10 т	маш.-ч	14,2231695	13 775 --	- --	4 499 63 990,04	195 924,00
52	3102С	311-401-0105 *СЦЭМ РК 8.04-*	Экскаваторы одноковшовые дизельные на гусеничном ходу ковш свыше 0,5 до 0,65 м³, масса свыше 10 до 13 т	маш.-ч	5,6023229	19 053 --	- --	4 499 25 204,85	106 741,00
53	2474С	315-102-0102 *СЦЭМ РК 8.04-*	Компрессоры передвижные с двигателем внутреннего сгорания давлением до 686 кПа (7 атм), производительность 5 м³/мин	маш.-ч	9,4783904	9 048 --	- --	3 149 29 847,45	85 760,00
54	1684С	324-105-0102	Агрегаты наполнительно-опрессовочные до 70 м³/ч	маш.-ч	3,783456	17 304 --	- --	4 499 17 021,77	65 469,00
55	847С	324-102-0102	Трубоукладчики грузоподъёмность 12,5 т	маш.-ч	3,6056988	17 929 --	- --	4 499 16 222,04	64 647,00
56	2722С	D311-601-	Машины бурильные с глубиной бурения 3,5 м на тракторе 85 кВт	маш.-ч	2,5652	20 147 --	- --	4 542 11 651,14	51 681,00
57	3203С	321-211-0301	Машина подметально-уборочная вакуумная малогабаритная	маш.-ч	2,63736	14 890 --	- --	2 636 6 952,08	39 270,00
58	2803С	D321-211-	Машины маркировочные	маш.-ч	1,282547	18 985 --	- --	3 800 4 873,68	24 349,00
59	2846С	D331-101-	Автомобили бортовые до 5 т	маш.-ч	1,282547	17 193 --	- --	3 800 4 873,68	22 051,00
60	846С	324-102-0101	Трубоукладчики грузоподъёмность 6,3 т	маш.-ч	1,3200408	15 797 --	- --	4 499 5 938,86	20 853,00
61	2777С	D321-202-	Гудронаторы ручные	маш.-ч	124,1617104	162 --	- --	- -	20 114,00
62	3093С	311-101-0102 *СЦЭМ РК 8.04-*	Бульдозеры-рыхлители на гусеничном ходу, легкого класса мощностью свыше 66 до 96 кВт, массой свыше 8,5 до 14 т	маш.-ч	0,9193265	16 548 --	- --	4 499 4 136,05	15 213,00
63	1109С	324-106-0304	Машины изоляционные для труб диаметром от 600 до 800 мм	маш.-ч	0,5581224	21 181 --	- --	7 528 4 201,55	11 822,00
64	2749С	D315-101-	Электростанции передвижные мощностью 4 кВт	маш.-ч	1,099326	9 616 --	- --	3 179 3 494,76	10 571,00
65	1088С	324-106-0103	Машины для очистки и грунтовки труб диаметром от 600 до 800 мм	маш.-ч	0,3168396	27 272 --	- --	8 998 2 850,92	8 641,00
66	1238С	321-201-0101	Котлы битумные передвижные, 400 л	маш.-ч	5,5207796	1 109 --	- --	- -	6 123,00
67	863С	321-201-0103	Котлы битумные передвижные, 1000 л	маш.-ч	3,2105052	1 850 --	- --	- -	5 939,00
68	3100С	311-401-0103 *СЦЭМ РК 8.04-*	Экскаваторы одноковшовые дизельные на гусеничном ходу ковш свыше 0,25 до 0,4 м³, масса свыше 6,5 до 8 т	маш.-ч	0,4430462	13 275 --	- --	3 764 1 667,63	5 881,00

1	2	3	4	5	6	7	8	9	10
69	3221С	321-212-1302 *СЦЭМ РК 8.04-*	Установка самоходная с вакуумным захватом для перемещения и установки камней бортовых	маш.-ч	0,86292	6 644 --	- --	- -	5 733,00
70	2016С	315-103-0501	Установки постоянного тока для ручной дуговой сварки	маш.-ч	10,124136	285 --	- --	- -	2 885,00
71	783С	314-104-0101 *СЦЭМ РК 8.04-*	Краны на гусеничном ходу максимальной грузоподъёмностью до 16 т	маш.-ч	0,2462659	11 662 --	- --	3 764 926,94	2 872,00
72	698С	314-101-0103 *СЦЭМ РК 8.04-*	Краны башенные максимальной грузоподъёмностью 8 т, высота подъема до 41,5 м, максимальный вылет стрелы до 55 м	маш.-ч	0,1856045	14 160 --	- --	3 149 584,47	2 628,00
73	1961С	324-108-0701	Установка для сушки труб диаметром до 1400 мм	маш.-ч	0,0851796	24 435 --	- --	- -	2 081,00
74	403С	313-302-0201	Вибратор глубинный	маш.-ч	11,9077046	60 --	- --	- -	714,00
75	2577С	315-202-0501	Аппарат для газовой сварки и резки	маш.-ч	6,10578	93 --	- --	- -	568,00
76	1297С	311-603-0201 *СЦЭМ РК 8.04-*	Насос для нагнетания воды, содержащей твердые частицы, подача 45 м³/ч, напор 55 м	маш.-ч	0,6086016	397 --	- --	- -	242,00
77	91С	314-503-0705	Автопогрузчики с вилочными подхватами, грузоподъёмность 5 т	маш.-ч	0,020196	9 718 --	- --	3 149 63,6	196,00
78	2479С	343-402-0101	Трамбовки пневматические при работе от компрессора	маш.-ч	11,1304312	17 --	- --	- -	189,00
79	1795С	343-102-0401	Пила с карбюраторным двигателем	маш.-ч	0,5432832	181 --	- --	- -	98,00
80	3448С	326-101-1002	Мотобур ручной	маш.-ч	0,285768	225 --	- --	- -	64,00
81	1773С	332-501-0101	Спецавтомашины на шасси грузовых автомобилей	маш.-ч	0,006048	9 993 --	- --	3 149 19,05	60,00
82	613С	321-102-0201	Катки дорожные прицепные кулачковые массой 8 т	маш.-ч	0,1973687	129 --	- --	- -	25,00
83	1042С	314-502-0203	Лебедки ручные и рычажные тяговым усилием 14,72 кН (1, 5 т)	маш.-ч	0,921024	18 --	- --	- -	17,00
84	2933С	D343-501-	Моечный аппарат высокого давления 1,6 кВт	маш.-ч	1,099326	5 --	- --	- -	6,00
			Всего строительные машины и механизмы	**тенге**				**21 992 001**	**89 747 390,37**
			СТРОИТЕЛЬНЫЕ МАТЕРИАЛЫ И КОНСТРУКЦИИ						
			СТРОИТЕЛЬНЫЕ МАТЕРИАЛЫ И КОНСТРУКЦИИ (ЗАТРАТ 74,2155% ПРИ ПОРОГЕ 80%)						
85	102737С	212-501-0204 *ССЦ РК 8.04-*	Смеси асфальтобетонные горячие плотные мелкозернистые СТ РК 1225-2019 типа Б, марки II	т	6 916,823	21 519	20 000	-	148 843 114,00

1	2	3	4	5	6	7	8	9	10
						--	--	-	
			СТРОИТЕЛЬНЫЕ МАТЕРИАЛЫ И КОНСТРУКЦИИ (ЗАТРАТ 10,4592% ПРИ ПОРОГЕ 15%)						
86	100414С	211-601-0101	Смесь песчано-гравийная природная ГОСТ 23735-2014	м³	7 550,96369	2 778	-	-	20 976 577,00
						--	--	-	
			СТРОИТЕЛЬНЫЕ МАТЕРИАЛЫ И КОНСТРУКЦИИ (ЗАТРАТ 15,3253% ПРИ ПОРОГЕ 5%)						
87	309220С	211-201-0406 *ССЦ РК 8.04-*	Щебень из плотных горных пород для строительных работ М600 СТ РК 1284-2004 фракция 20-40 мм	м³	2 996,45519	4 350	-	-	13 034 580,00
						--	--	-	
88	144655С	216-201-0301 *ССЦ РК 8.04-*	Битум нефтяной дорожный жидкий СТ РК 1551-2006 марки МГ 70/130	т	39,9459916	258 125	247 271	-	10 311 059,00
						--	--	-	
89	116849С	225-104-0143 *ССЦ РК 8.04-*	Звенья круглых водопропускных труб из тяжелого бетона класса В30 ГОСТ 24547-2016 марки ЗК 9-100 (Блок 17)	шт.	10	138 325	133 661	-	1 383 250,00
						--	--	-	
90	150680С	241-102-0255 *ССЦ РК 8.04-*	Труба стальная электросварная прямошовная диаметром от 127 до 630 мм ГОСТ 10705-80 размерами 530х7,0 мм	м	33,33	38 289	37 917	-	1 276 172,00
						--	--	-	
91	244857С	225-109-0106 *ССЦ РК 8.04-*	Откосная стенка водопропускных труб из тяжелого бетона класса В20 ГОСТ 13015-2012 типа СТ6пл (Блок № 40пл)	шт.	4	186 013	177 759	-	744 052,00
						--	--	-	
92	244867С	225-105-0107 *ССЦ РК 8.04-*	Блок лекальный под цилиндрические водопропускные трубы из тяжелого бетона класса В30 ГОСТ 13015-2012 типа Блок № 8	шт.	5	127 464	121 777	-	637 320,00
						--	--	-	
93	150662С	241-102-0239 *ССЦ РК 8.04-*	Труба стальная электросварная прямошовная диаметром от 127 до 630 мм ГОСТ 10705-80 размерами 325х5,0 мм	м	26,26	15 686	15 528	-	411 914,00
						--	--	-	
94	116879С	225-109-0207 *ССЦ РК 8.04-*	Портальная стенка оголовка круглой водопропускной трубы из тяжелого бетона класса В20 ГОСТ 13015-2012 типа Блок № 36 (СТ	шт.	2	193 329	185 277	-	386 658,00
						--	--	-	
95	135842С	235-201-0701 *ССЦ РК 8.04-*	Мастика битумно-резиновая изоляционная для горячего применения ГОСТ 15836-79 марки МБР	кг	349,43	987	951	-	344 887,00
						--	--	-	
96	279459С	212-101-2118 *ССЦ РК 8.04-*	Бетон тяжелый класса В20, сульфатостойкий ГОСТ 7473-2010 F300, W6	м³	9,984	27 742	19 800	-	276 976,00
						--	--	-	
97	280043С	251-102-0709 *ССЦ РК 8.04-*	Стойка круглая металлическая для дорожных знаков ГОСТ 32948-2014 марки СКМ 2.35	шт.	22	10 917	10 759	-	240 174,00
						--	--	-	
98		251-101-0203 *ССЦ РК 8.04-*	Знак дорожный односторонний со световозвращающей пленкой типа 2 СТ РК 1125-2021 треугольный 2.4, А±700 мм	шт.	22	8 040	7 941	-	176 880,00
						--	--	-	
99	131498С	215-101-0102 *ССЦ РК 8.04-*	Лесоматериал круглый хвойных пород для строительства ГОСТ 9463-2016 толщиной от 140 мм до 240 мм, длиной от 3 м до 6,5 м, сорт 2	м³	1,0244	145 504	142 857	-	149 054,00

1	2	3	4	5	6	7	8	9	10
						--	--	-	
100	131507С	215-101-0301 *ССЦ РК 8.04-08-2025*	Лесоматериал круглый лиственных пород для строительства толщиной от 120 мм до 240 мм, длиной от 4 м до 6,5 м, сорт 3 ГОСТ 9462-2016	м³	0,9572	145 504 --	142 857 --	- -	139 276,00
101	100533С	212-101-0601	Бетон тяжелый класса В15 ГОСТ 7473-2010 без добавок	м³	4,103585	25 042 --	17 143 --	- -	102 762,00
102	320569С	235-201-1501 *ССЦ РК 8.04-*	Мастика битумно-масляная морозостойкая ГОСТ 30693-2000 марки МБ-50	кг	165,5	501 --	482 --	- -	82 916,00
103	249504С	261-201-0351	Лак битумный БТ-123 ГОСТ Р 52165-2003	кг	63,34	1 293 --	1 264 --	- -	81 899,00
104	144678С	216-201-0702	Битум нефтяной кровельный марки БНМ 75/35	т	0,28503	267 323 --	256 168 --	- -	76 195,00
105	249132С	217-603-0104	Вода техническая	м³	1 570,734516	36 --	36 --	- -	56 546,00
106	147058С	261-107-0434 *ССЦ РК 8.04-*	Полотно иглопробивное для дорожного строительства типа "Дорнит-2"	10 м²	3,89376	13 974 --	13 686 --	- -	54 411,00
107	136328С	234-203-0204	Холст стекловолокнистый ВВ-Г	10 м²	9,588	5 100 --	5 036 --	- -	48 899,00
108	102637С	212-401-0106	Раствор кладочный цементный ГОСТ 28013-98 марки М150	м³	1,93817	24 316 --	17 054 --	- -	47 129,00
109	279845С	214-210-0101 *ССЦ РК 8.04-*	Сталь арматурная гладкого профиля класса А-I (А240) СТ РК 2591-2014 диаметром от 6 до 12 мм	т	0,14114	328 192 --	325 612 --	- -	46 321,00
110	279300С	212-101-0910	Бетон тяжелый класса В25 ГОСТ 7473-2010 F300, W6	м³	1,573	28 952 --	20 992 --	- -	45 542,00
111	135569С	235-102-0101	Гидроизол гидроизоляционный ГИ-Г ГОСТ 7415-86	м²	102,77	435 --	429 --	- -	44 705,00
112	373968С	255-101-0104 *ССЦ РК 8.04-*	Камень бортовой дорожный с сечением сторон 300х180 мм ГОСТ 6665-91	м	17	2 444 --	2 170 --	- -	41 548,00
113	329776С	251-201-0703	Столбик сигнальный пластиковый размерами 1500х120х60мм	шт.	14	2 939 --	2 902 --	- -	41 146,00
114	243615С	275-101-0302-	Эмаль для дорожной разметки СТ РК 2066-2010 АК-511 белая	кг	62,312425	614 --	604 --	- -	38 260,00
115	146678С	217-605-0203	Масло индустриальное ГОСТ 20799-88	т	0,0500386	722 902 --	713 020 --	- -	36 173,00
116	100081С	*ССЦ РК 8.04-08-2025*	Щебень из плотных горных пород для строительных работ М1000 СТ РК 1284-2004 фракция 40-80 (70) мм	м³	7,812426	4 378 --	- --	- -	34 203,00

1	2	3	4	5	6	7	8	9	10
117	314910С	235-401-0501	Пакля пропитанная ГОСТ 16183-77	кг	27,264	965 --	951 --	- -	26 310,00
118	279259С	212-101-0718	Бетон тяжелый класса В20 ГОСТ 7473-2010 F300, W6	м³	0,9384	27 543 --	19 604 --	- -	25 846,00
119	131588С	215-204-0402 *ССЦ РК 8.04-*	Доска обрезная хвойных пород длиной до 6,5 м, шириной от 75 мм до 150 мм, толщиной от 32 мм до 40 мм ГОСТ 8486-86 сорт 2	м³	0,2016	109 237 --	107 143 --	- -	22 022,00
120	100467С	212-101-0301	Бетон тяжелый класса В7,5 ГОСТ 7473-2010 без добавок	м³	0,9384	22 411 --	14 554 --	- -	21 030,00
121	144677С	216-201-0701	Битум нефтяной кровельный марки БНМ 55/60	т	0,07698	267 323 --	256 168 --	- -	20 579,00
122	314900С	214-405-0201	Поковки из квадратных заготовок	т	0,030393	624 577 --	616 071 --	- -	18 983,00
123	102634С	212-401-0102	Раствор кладочный цементный ГОСТ 28013-98 марки М50	м³	0,825	22 627 --	15 391 --	- -	18 667,00
124	146099С	217-501-0108	Хризотил ГОСТ 12871-2013 марки 7-370	т	0,101344	181 321 --	174 107 --	- -	18 376,00
125	251470С	261-301-0254	Фасонные части стальные сварные, d до 800 мм	т	0,0342	449 705 --	438 997 --	- -	15 380,00
126	146645С	217-605-0108	Ацетилен технический газообразный ГОСТ 5457-75	м³	2,542	5 901 --	5 829 --	- -	15 000,00
127	144746С	217-101-0107	Болт с гайкой и шайбой ГОСТ ISO 8992-2015 строительный	т	0,01365	954 056 --	940 554 --	- -	13 023,00
128	100328С	211-401-0101	Песок ГОСТ 8736-2014 природный	м³	2,87667	4 397 --	- --	- -	12 649,00
129	244647С	211-701-0101	Камень бутовый марки 300, размерами от 150 до 1000 мм	м³	2,6664	4 675 --	- --	- -	12 465,00
130	131644С	215-203-0503 *ССЦ РК 8.04-*	Доска необрезная хвойных пород длиной до 6,5 м, любой ширины, толщиной 44 мм и более ГОСТ 8486-86 сорт 3	м³	0,1298	91 158 --	89 286 --	- -	11 832,00
131	275941С	218-101-0102	Щиты из досок, толщина 40 мм	м²	2,34312	4 684 --	4 554 --	- -	10 975,00
132	146649С	217-605-0101	Кислород технический газообразный ГОСТ 5583-78	м³	17,941	550 --	521 --	- -	9 868,00
133	146755С	261-107-0360	Топливо дизельное из малосернистых нефтей	т	0,0412164	225 987 --	219 325 --	- -	9 314,00
134	249573С	251-103-0207 *ССЦ РК 8.04-*	Микросферы стеклянные светоотражающие для дорожной разметки из краски размерами от 100 мкм до 600 мкм	кг	22,26308	410 --	403 --	- -	9 128,00
135	149239С	236-101-0101	Грунтовка битумная СТ РК ГОСТ Р 51693-2003	т	0,0132	602 357 --	591 574 --	- -	7 951,00

1	2	3	4	5	6	7	8	9	10
136	158897С	241-116-0219 *ССЦ РК 8.04-*	Фланец плоский приварной PN 10 ГОСТ 33259-2015 диаметром 500 мм	шт.	0,198	36 528 --	36 304 --	- -	7 233,00
137	286164С	217-108-0101	Гвоздь ГОСТ 283-75 строительный	кг	7,007172	861 --	849 --	- -	6 033,00
138	131555С	*ССЦ РК 8.04-08-2025*	Брусок обрезной хвойных пород длиной от 4 м до 6,5 м, шириной от 75 мм до 150 мм, толщиной от 40 мм до 75 мм ГОСТ 8486-86 сорт 4	м³	0,05236	109 237 --	107 143 --	- -	5 720,00
139	314909С	235-104-0301	Пленка полиэтиленовая ГОСТ 10354-82 толщина 0,15 мм	1000 м²	0,048672	95 688 --	94 196 --	- -	4 657,00
140	131599С	215-204-0403 *ССЦ РК 8.04-*	Доска обрезная хвойных пород длиной до 6,5 м, шириной от 75 мм до 150 мм, толщиной от 32 мм до 40 мм ГОСТ 8486-86 сорт 3	м³	0,0384	109 237 --	107 143 --	- -	4 195,00
141	149219С	236-101-0107	Грунтовка глифталевая ГФ-021 СТ РК ГОСТ Р 51693-2003	т	0,0044	754 778 --	742 188 --	- -	3 321,00
142	249131С	217-603-0103	Вода питьевая ГОСТ 2874-82	м³	16,6263	184 --	184 --	- -	3 059,00
143	158893С	241-116-0215 *ССЦ РК 8.04-*	Фланец плоский приварной PN 10 ГОСТ 33259-2015 диаметром 300 мм	шт.	0,156	17 334 --	17 228 --	- -	2 704,00
144	147080С	261-107-0448	Шнур полиамидный крученый, диаметром 2 мм ГОСТ 30454-97	т	0,0027656	801 589 --	783 736 --	- -	2 217,00
145	144476С	216-101-0101	Портландцемент бездобавочный СТ РК 3716-2021 ПЦ 400-Д0	т	0,0672	28 991 --	26 879 --	- -	1 948,00
146	147341С	261-107-0571	Электроды, d=5 мм, Э42 ГОСТ 9466-75	т	0,005577	272 284 --	264 715 --	- -	1 519,00
147	272105С	236-104-0103	Растворитель Р-4 ГОСТ 7827-74	т	0,000748	1 027 431 --	1 011 607 --	- -	769,00
148	131548С	*ССЦ РК 8.04-08-2025*	Брусок обрезной хвойных пород длиной от 4 м до 6,5 м, шириной от 75 мм до 150 мм, толщиной от 40 мм до 75 мм ГОСТ 8486-86 сорт 3	м³	0,005544	109 237 --	107 143 --	- -	606,00
149	146664С	217-605-0104	Пропан-бутан, смесь техническая ГОСТ Р 52087-2018	кг	1,4565	251 --	246 --	- -	366,00
150	316000С	218-103-0206	Ткань мешочная ГОСТ 30090-93	10 м²	0,04259	7 006 --	6 920 --	- -	298,00
151	102636С	212-401-0104	Раствор кладочный цементный ГОСТ 28013-98 марки М100	м³	0,0102	23 862 --	16 607 --	- -	243,00
152	131632С	215-203-0402 *ССЦ РК 8.04-*	Доска необрезная хвойных пород длиной до 6,5 м, любой ширины, толщиной от 32 мм до 40 мм ГОСТ 8486-86 сорт 2	м³	0,00204	91 158 --	89 286 --	- -	186,00
153	329777С	251-305-0110	Прокладки резиновые (пластина техническая прессованная)	кг	0,1564	951 --	938 --	- -	149,00

1	2	3	4	5	6	7	8	9	10
154	131600С	215-204-0503 *ССЦ РК 8.04-*	Доска обрезная хвойных пород длиной до 6,5 м, шириной от 75 мм до 150 мм, толщиной 44 мм и более ГОСТ 8486-86 сорт 3	м³	0,000368	109 237 --	107 143 --	- -	40,00
155	127921С	214-209-0204 *ССЦ РК 8.04-*	Проволока стальная термически обработанная, оцинкованная ГОСТ 3282-74 диаметром 1,1 мм	кг	0,0395192	759 --	754 --	- -	30,00
156	147035С	261-107-0429 *ССЦ РК 8.04-*	Брезент ГОСТ 15530-93 номинальная поверхностная плотность до 500 г/м²	м²	0,0708	346 --	337 --	- -	24,00
157	144600С	216-102-0301	Известь строительная негашеная комовая ГОСТ 9179-2018 сорт 1	т	0,000092	64 654 --	62 500 --	- -	6,00
158	249409С	261-201-0324 *ССЦ РК 8.04-*	Краска масляная густотертая цветная МА-015, сурик железный ГОСТ 10503-71	кг	0,001232	605 --	590 --	- -	0,75
			Всего строительные материалы и конструкции	**тенге**				**--**	**200 555 320,58**

ГИП **Тагабаев Қ.А**

Проверил **Рыскенов Ж.М.**

Форма 4рс АВС-4

Наименование стройки - Средний ремонт улицы Кудайбергенова, Дорожник, Некрасова, Молдагулова, Зангар, Улытау общей протяженностью 9,249 км мкрн.Жетыген г.Алатау, Алматинская область

Объект номер - 7

РЕСУРСНАЯ СМЕТА

Приложение к смете № 7

на мкрн Жетыген 7

Наименование объекта - Средний ремонт улицы Кудайбергенова, Дорожник, Некрасова, Молдагулова, Зангар, Улытау общей протяженностью 9,249 км мкрн.Жетыген г.Алатау, Алматинская область

Основание: Дефектная ведомость

Составлен в текущих ценах на 4 квартал 2025 г. тенге

№ п/п	Код ресурса АВС и признак	Шифр ресурса	Наименование ресурсов, оборудования, конструкций, изделий и деталей	Единица измерения	Количество единиц	Сметная цена на единицу / обоснование	Отпускная цена на единицу / обоснование	Транспортные расходы на единицу / всего	Стоимость (Всего)
1	2	3	4	5	6	7	8	9	10
			ЗАТРАТЫ ТРУДА ПО СПЕЦИАЛЬНОСТЯМ						
1	20524Т	009-0124 *СЦЗТ РК 8.04-*	Затраты труда рабочих (средний разряд работы 2,4). Работы по ремонту зданий и сооружений	чел.-ч	4 990,81807	4 621 --	- --	2 376 11 858 183,73	23 062 570,00
2	20300Т	005-0125 *СЦЗТ РК 8.04-13-2025*	Затраты труда рабочих (средний разряд работы 2,5). Специальные строительные и монтажные работы по устройству линейных сооружений	чел.-ч	555,7702068	4 741 --	- --	2 418 1 343 852,36	2 634 907,00
3	20641Т	D005-0150 ВНЦ РК 9.2.2-	Затраты труда на среднем, текущем ремонте и содержании автомобильных дорог, средний разряд - 5	чел.-ч	326,1803175	7 904 --	- --	3 800 1 239 485,21	2 578 129,00
4	20631Т	D005-0140 ВНЦ РК 9.2.2-	Затраты труда на среднем, текущем ремонте и содержании автомобильных дорог, средний разряд - 4	чел.-ч	344,89364	6 613 --	- --	3 179 1 096 416,88	2 280 782,00
5	20621Т	D005-0130 ВНЦ РК 9.2.2-	Затраты труда на среднем, текущем ремонте и содержании автомобильных дорог, средний разряд - 3	чел.-ч	368,4681662	5 536 --	- --	2 661 980 493,79	2 039 840,00
6	20611Т	D005-0120 ВНЦ РК 9.2.2-	Затраты труда на среднем, текущем ремонте и содержании автомобильных дорог, средний разряд - 2	чел.-ч	273,858781	4 632 --	- --	2 227 609 883,51	1 268 514,00
7	20533Т	009-0133 *СЦЗТ РК 8.04-*	Затраты труда рабочих (средний разряд работы 3,3). Работы по ремонту зданий и сооружений	чел.-ч	229,548	5 429 --	- --	2 791 640 668,47	1 246 216,00
8	20311Т	005-0136 *СЦЗТ РК 8.04-13-2025*	Затраты труда рабочих (средний разряд работы 3,6). Специальные строительные и монтажные работы по устройству линейных сооружений	чел.-ч	140,089716	5 778	-	2 947	809 438,00

1	2	3	4	5	6	7	8	9	10
						--	--	412 844,39	
9	20601Т	D005-0110 ВНЦ РК 9.2.2-	Затраты труда на среднем, текущем ремонте и содержании автомобильных дорог, средний разряд - 1	чел.-ч	197,08208	3 876 --	- --	1 864 367 361	763 890,00
10	20016Т	001-0125 *СЦЗТ РК 8.04-*	Затраты труда рабочих (средний разряд работы 2,5). Работы по разработке грунта и устройству земляных конструкций	чел.-ч	106,00146	4 819 --	- --	2 418 256 311,53	510 821,00
11	20310Т	005-0135 *СЦЗТ РК 8.04-13-2025*	Затраты труда рабочих (средний разряд работы 3,5). Специальные строительные и монтажные работы по устройству линейных сооружений	чел.-ч	82,260144	5 676 --	- --	2 895 238 143,12	466 909,00
12	20021Т	001-0130 *СЦЗТ РК 8.04-*	Затраты труда рабочих (средний разряд работы 3). Работы по разработке грунта и устройству земляных конструкций	чел.-ч	76,4424	5 254 --	- --	2 636 201 502,17	401 628,00
13	20008Т	001-0117 *СЦЗТ РК 8.04-*	Затраты труда рабочих (средний разряд работы 1,7). Работы по разработке грунта и устройству земляных конструкций	чел.-ч	58,200912	4 194 --	- --	2 104 122 454,72	244 095,00
14	20530Т	009-0130 *СЦЗТ РК 8.04-*	Затраты труда рабочих (средний разряд работы 3). Работы по ремонту зданий и сооружений	чел.-ч	42,676	5 128 --	- --	2 636 112 493,94	218 843,00
15	20631С	D005-0140 ВНЦ РК 9.2.2-	Затраты труда на среднем, текущем ремонте и содержании автомобильных дорог, средний разряд - 4	чел.-ч	14,0606774	6 613 --	- --	3 179 44 698,89	92 983,00
16	20017Т	001-0126 *СЦЗТ РК 8.04-*	Затраты труда рабочих (средний разряд работы 2,6). Работы по разработке грунта и устройству земляных конструкций	чел.-ч	15,6222	4 906 --	- --	2 461 38 446,23	76 643,00
17	20308Т	005-0133 *СЦЗТ РК 8.04-13-2025*	Затраты труда рабочих (средний разряд работы 3,3). Специальные строительные и монтажные работы по устройству линейных сооружений	чел.-ч	11,2804	5 472 --	- --	2 791 31 483,6	61 726,00
18	20241Т	004-0137 *СЦЗТ РК 8.04-*	Затраты труда рабочих (средний разряд работы 3,7). Работы по устройству внутренних и наружных инженерных систем	чел.-ч	8,41104	5 911 --	- --	2 998 25 216,3	49 718,00
19	20019Т	001-0128 *СЦЗТ РК 8.04-*	Затраты труда рабочих (средний разряд работы 2,8). Работы по разработке грунта и устройству земляных конструкций	чел.-ч	9,118872	5 072 --	- --	2 545 23 207,53	46 251,00
20	20163Т	003-0130 *СЦЗТ РК 8.04-*	Затраты труда рабочих (средний разряд работы 3). Работы отделочные и изоляционные	чел.-ч	8,05896	5 036 --	- --	2 636 21 243,42	40 585,00
21	20242Т	004-0138 *СЦЗТ РК 8.04-*	Затраты труда рабочих (средний разряд работы 3,8). Работы по устройству внутренних и наружных инженерных систем	чел.-ч	5,53176	6 013 --	- --	3 050 16 871,87	33 262,00

1	2	3	4	5	6	7	8	9	10
22	20001Т	001-0110 *СЦЗТ РК 8.04-*	Затраты труда рабочих (средний разряд работы 1). Работы по разработке грунта и устройству земляных конструкций	чел.-ч	7,196112	3 679 --	- --	1 846 13 284,02	26 474,00
23	20302Т	005-0127 *СЦЗТ РК 8.04-13-2025*	Затраты труда рабочих (средний разряд работы 2,7). Специальные строительные и монтажные работы по устройству линейных сооружений	чел.-ч	5,0898	4 908 --	- --	2 503 12 739,77	24 981,00
24	20011Т	001-0120 *СЦЗТ РК 8.04-*	Затраты труда рабочих (средний разряд работы 2). Работы по разработке грунта и устройству земляных конструкций	чел.-ч	3,0480208	4 397 --	- --	2 206 6 723,93	13 402,00
25	20229Т	004-0125 *СЦЗТ РК 8.04-*	Затраты труда рабочих (средний разряд работы 2,5). Работы по устройству внутренних и наружных инженерных систем	чел.-ч	2,787048	4 768 --	- --	2 418 6 739,08	13 289,00
26	20651Т	D005-0160 ВНЦ РК 9.2.2-	Затраты труда на среднем, текущем ремонте и содержании автомобильных дорог, средний разряд - 6	чел.-ч	1,282547	9 447 --	- --	4 542 5 825,33	12 116,00
27	20100Т	002-0138 *СЦЗТ РК 8.04-*	Затраты труда рабочих (средний разряд работы 3,8). Работы по устройству несущих и ограждающих конструкций	чел.-ч	1,9160064	5 881 --	- --	3 050 5 843,82	11 268,00
28	20095Т	002-0133 *СЦЗТ РК 8.04-*	Затраты труда рабочих (средний разряд работы 3,3). Работы по устройству несущих и ограждающих конструкций	чел.-ч	1,7682019	5 382 --	- --	2 791 4 935,05	9 516,00
29	20092Т	002-0130 *СЦЗТ РК 8.04-*	Затраты труда рабочих (средний разряд работы 3). Работы по устройству несущих и ограждающих конструкций	чел.-ч	0,963792	5 083 --	- --	2 636 2 540,56	4 899,00
30	21 960	999-0999	Затраты труда на среднем, текущем ремонте и содержании автомобильных дорог	чел.-ч	1 511,7560566	0 --	- --	- -	-
			Всего затраты труда по специальностям (по смете)	**тенге**				**19 739 894**	**38 908 183,58**
			Затраты труда рабочих	**чел.-ч**	**9 400,1814**				
			ТРУДОВЫЕ РЕСУРСЫ						
			Всего трудовые ресурсы (по смете)	**тенге**				**--**	**38 908 183,58**
			СТРОИТЕЛЬНЫЕ МАШИНЫ И МЕХАНИЗМЫ						
						Эксплуатация машин		**Зарплата машинистов**	
			СТРОИТЕЛЬНЫЕ МАШИНЫ И МЕХАНИЗМЫ (ЗАТРАТ 76,0999% ПРИ ПОРОГЕ 80%)						
31	623С	321-101-0104	Катки дорожные самоходные гладкие массой 13 т	маш.-ч	1 840,5163224	16 657 --	- --	4 499 8 280 482,93	30 657 480,00
32	621С	321-101-0102	Катки дорожные самоходные гладкие массой 8 т	маш.-ч	877,4327916	13 283 --	- --	3 764 3 302 657,03	11 654 940,00
33	2765С	D321-101-	Катки дорожные самоходные гладкие, 13 т	маш.-ч	497,632252	19 625	-	4 542	9 766 033,00

1	2	3	4	5	6	7	8	9	10
						--	--	2 260 245,69	
34	2450С	311-201-0201 *СЦЭМ РК 8.04-*	Автогрейдеры среднего типа мощностью от 88,9 до 117,6 кВт (от 121 до 160 л.с.), массой от 9,1 до 13 т	маш.-ч	393,687756	21 585	-	4 499	8 497 750,00
						--	--	1 771 201,21	
35	2115С	*СЦЭМ РК 8.04-11-2025*	Фрезы самоходные дорожные типа WIRTGEN шириной барабана от 1900 до 2010 мм	маш.-ч	76,48344	100 956	-	9 875	7 721 462,00
						--	--	755 273,97	
СТРОИТЕЛЬНЫЕ МАШИНЫ И МЕХАНИЗМЫ (ЗАТРАТ 15,9022% ПРИ ПОРОГЕ 15%)									
36	2796С	D321-209-	Асфальтоукладчик,типоразмер 3	маш.-ч	137,957456	37 864	-	9 084	5 223 621,00
						--	--	1 253 205,53	
37	2478С	321-211-0201	Машины поливомоечные 6000 л	маш.-ч	351,5352998	12 933	-	3 149	4 546 406,00
						--	--	1 106 984,66	
38	2763С	D321-101-	Катки дорожные самоходные гладкие, 8 т	маш.-ч	172,44682	15 644	-	3 800	2 697 758,00
						--	--	655 297,92	
39	2469С	332-101-0103 *СЦЭМ РК 8.04-*	Автомобили-самосвалы общестроительные (дорожные) грузоподъёмностью 15 т	маш.-ч	142,41744	12 667	-	3 764	1 804 002,00
						--	--	536 059,24	
СТРОИТЕЛЬНЫЕ МАШИНЫ И МЕХАНИЗМЫ (ЗАТРАТ 7,9979% ПРИ ПОРОГЕ 5%)									
40	2459С	314-503-0601	Автопогрузчики, грузоподъёмность 5 т	маш.-ч	130,1583157	12 161	-	3 149	1 582 855,00
						--	--	409 868,54	
41	1835С	334-101-0102	Тракторы на гусеничном ходу мощностью 79 кВт (108 л.с.)	маш.-ч	91,5526434	11 930	-	3 764	1 092 223,00
						--	--	344 604,15	
42	2467С	321-212-0301	Трактор с щетками дорожными навесными	маш.-ч	76,48344	11 229	-	3 764	858 833,00
						--	--	287 883,67	
43	2752С	D315-102-0102 ВНЦ РК	Компрессор передвижной с двигателем внутреннего сгорания давлением до 686 кПа (7 атм) 5 м³/мин	маш.-ч	68,978728	8 129	-	3 179	560 728,00
						--	--	219 283,38	
44	3453С	311-401-0110 *СЦЭМ РК 8.04-*	Экскаваторы одноковшовые дизельные на гусеничном ходу ковш 1,6 м³, с гидромолотом 2,6 т	маш.-ч	13,7268	34 117	-	5 376	468 317,00
						--	--	73 795,28	
45	2509С	331-101-0101	Автомобили бортовые грузоподъёмностью до 5 т	маш.-ч	52,2064055	8 932	-	3 149	466 308,00
						--	--	164 397,97	
46	3386С	331-101-0201 *СЦЭМ РК 8.04-*	Автомобили бортовые, грузопассажирские грузоподъёмностью до 1,5 т	маш.-ч	36,92304	8 360	-	3 149	308 677,00
						--	--	116 270,65	
47	786С	314-104-0102	Краны на гусеничном ходу максимальной грузоподъёмностью 25 т	маш.-ч	20,781792	13 700	-	3 764	284 711,00
						--	--	78 222,67	
48	2819С	D321-211-	Машины поливомоечные 6000 л	маш.-ч	20,441092	13 858	-	3 800	283 273,00
						--	--	77 676,15	
49	2473С	321-101-0201	Катки дорожные самоходные на пневмоколесном ходу массой 16 т	маш.-ч	14,272848	18 476	-	4 499	263 705,00
						--	--	64 213,54	
50	2776С	D321-202-	Автогудронаторы, от 3500 до 7000 л	маш.-ч	7,0303387	32 556	-	7 600	228 880,00

1	2	3	4	5	6	7	8	9	10
						--	--	53 430,57	
51	2468С	314-102-0101 *СЦЭМ РК 8.04-*	Краны на автомобильном ходу максимальной грузоподъёмностью 10 т	маш.-ч	14,2231695	13 775 --	- --	4 499 63 990,04	195 924,00
52	3102С	311-401-0105 *СЦЭМ РК 8.04-*	Экскаваторы одноковшовые дизельные на гусеничном ходу ковш свыше 0,5 до 0,65 м³, масса свыше 10 до 13 т	маш.-ч	5,6023229	19 053 --	- --	4 499 25 204,85	106 741,00
53	2474С	315-102-0102 *СЦЭМ РК 8.04-*	Компрессоры передвижные с двигателем внутреннего сгорания давлением до 686 кПа (7 атм), производительность 5 м³/мин	маш.-ч	9,4783904	9 048 --	- --	3 149 29 847,45	85 760,00
54	1684С	324-105-0102	Агрегаты наполнительно-опрессовочные до 70 м³/ч	маш.-ч	3,783456	17 304 --	- --	4 499 17 021,77	65 469,00
55	847С	324-102-0102	Трубоукладчики грузоподъёмность 12,5 т	маш.-ч	3,6056988	17 929 --	- --	4 499 16 222,04	64 647,00
56	2722С	D311-601-	Машины бурильные с глубиной бурения 3,5 м на тракторе 85 кВт	маш.-ч	2,5652	20 147 --	- --	4 542 11 651,14	51 681,00
57	3203С	321-211-0301	Машина подметально-уборочная вакуумная малогабаритная	маш.-ч	2,63736	14 890 --	- --	2 636 6 952,08	39 270,00
58	2803С	D321-211-	Машины маркировочные	маш.-ч	1,282547	18 985 --	- --	3 800 4 873,68	24 349,00
59	2846С	D331-101-	Автомобили бортовые до 5 т	маш.-ч	1,282547	17 193 --	- --	3 800 4 873,68	22 051,00
60	846С	324-102-0101	Трубоукладчики грузоподъёмность 6,3 т	маш.-ч	1,3200408	15 797 --	- --	4 499 5 938,86	20 853,00
61	2777С	D321-202-	Гудронаторы ручные	маш.-ч	124,1617104	162 --	- --	- -	20 114,00
62	3093С	311-101-0102 *СЦЭМ РК 8.04-*	Бульдозеры-рыхлители на гусеничном ходу, легкого класса мощностью свыше 66 до 96 кВт, массой свыше 8,5 до 14 т	маш.-ч	0,9193265	16 548 --	- --	4 499 4 136,05	15 213,00
63	1109С	324-106-0304	Машины изоляционные для труб диаметром от 600 до 800 мм	маш.-ч	0,5581224	21 181 --	- --	7 528 4 201,55	11 822,00
64	2749С	D315-101-	Электростанции передвижные мощностью 4 кВт	маш.-ч	1,099326	9 616 --	- --	3 179 3 494,76	10 571,00
65	1088С	324-106-0103	Машины для очистки и грунтовки труб диаметром от 600 до 800 мм	маш.-ч	0,3168396	27 272 --	- --	8 998 2 850,92	8 641,00
66	1238С	321-201-0101	Котлы битумные передвижные, 400 л	маш.-ч	5,5207796	1 109 --	- --	- -	6 123,00
67	863С	321-201-0103	Котлы битумные передвижные, 1000 л	маш.-ч	3,2105052	1 850 --	- --	- -	5 939,00
68	3100С	311-401-0103 *СЦЭМ РК 8.04-*	Экскаваторы одноковшовые дизельные на гусеничном ходу ковш свыше 0,25 до 0,4 м³, масса свыше 6,5 до 8 т	маш.-ч	0,4430462	13 275 --	- --	3 764 1 667,63	5 881,00

1	2	3	4	5	6	7	8	9	10
69	3221С	321-212-1302 *СЦЭМ РК 8.04-*	Установка самоходная с вакуумным захватом для перемещения и установки камней бортовых	маш.-ч	0,86292	6 644 --	- --	- -	5 733,00
70	2016С	315-103-0501	Установки постоянного тока для ручной дуговой сварки	маш.-ч	10,124136	285 --	- --	- -	2 885,00
71	783С	314-104-0101 *СЦЭМ РК 8.04-*	Краны на гусеничном ходу максимальной грузоподъёмностью до 16 т	маш.-ч	0,2462659	11 662 --	- --	3 764 926,94	2 872,00
72	698С	314-101-0103 *СЦЭМ РК 8.04-*	Краны башенные максимальной грузоподъёмностью 8 т, высота подъема до 41,5 м, максимальный вылет стрелы до 55 м	маш.-ч	0,1856045	14 160 --	- --	3 149 584,47	2 628,00
73	1961С	324-108-0701	Установка для сушки труб диаметром до 1400 мм	маш.-ч	0,0851796	24 435 --	- --	- -	2 081,00
74	403С	313-302-0201	Вибратор глубинный	маш.-ч	11,9077046	60 --	- --	- -	714,00
75	2577С	315-202-0501	Аппарат для газовой сварки и резки	маш.-ч	6,10578	93 --	- --	- -	568,00
76	1297С	311-603-0201 *СЦЭМ РК 8.04-*	Насос для нагнетания воды, содержащей твердые частицы, подача 45 м³/ч, напор 55 м	маш.-ч	0,6086016	397 --	- --	- -	242,00
77	91С	314-503-0705	Автопогрузчики с вилочными подхватами, грузоподъёмность 5 т	маш.-ч	0,020196	9 718 --	- --	3 149 63,6	196,00
78	2479С	343-402-0101	Трамбовки пневматические при работе от компрессора	маш.-ч	11,1304312	17 --	- --	- -	189,00
79	1795С	343-102-0401	Пила с карбюраторным двигателем	маш.-ч	0,5432832	181 --	- --	- -	98,00
80	3448С	326-101-1002	Мотобур ручной	маш.-ч	0,285768	225 --	- --	- -	64,00
81	1773С	332-501-0101	Спецавтомашины на шасси грузовых автомобилей	маш.-ч	0,006048	9 993 --	- --	3 149 19,05	60,00
82	613С	321-102-0201	Катки дорожные прицепные кулачковые массой 8 т	маш.-ч	0,1973687	129 --	- --	- -	25,00
83	1042С	314-502-0203	Лебедки ручные и рычажные тяговым усилием 14,72 кН (1, 5 т)	маш.-ч	0,921024	18 --	- --	- -	17,00
84	2933С	D343-501-	Моечный аппарат высокого давления 1,6 кВт	маш.-ч	1,099326	5 --	- --	- -	6,00
			Всего строительные машины и механизмы	**тенге**				**21 992 001**	**89 747 390,37**
			СТРОИТЕЛЬНЫЕ МАТЕРИАЛЫ И КОНСТРУКЦИИ						
			СТРОИТЕЛЬНЫЕ МАТЕРИАЛЫ И КОНСТРУКЦИИ (ЗАТРАТ 74,2155% ПРИ ПОРОГЕ 80%)						
85	102737С	212-501-0204 *ССЦ РК 8.04-*	Смеси асфальтобетонные горячие плотные мелкозернистые СТ РК 1225-2019 типа Б, марки II	т	6 916,823	21 519	20 000	-	148 843 114,00

1	2	3	4	5	6	7	8	9	10
						--	--	-	
			СТРОИТЕЛЬНЫЕ МАТЕРИАЛЫ И КОНСТРУКЦИИ (ЗАТРАТ 10,4592% ПРИ ПОРОГЕ 15%)						
86	100414С	211-601-0101	Смесь песчано-гравийная природная ГОСТ 23735-2014	м³	7 550,96369	2 778	-	-	20 976 577,00
						--	--	-	
			СТРОИТЕЛЬНЫЕ МАТЕРИАЛЫ И КОНСТРУКЦИИ (ЗАТРАТ 15,3253% ПРИ ПОРОГЕ 5%)						
87	309220С	211-201-0406 *ССЦ РК 8.04-*	Щебень из плотных горных пород для строительных работ М600 СТ РК 1284-2004 фракция 20-40 мм	м³	2 996,45519	4 350	-	-	13 034 580,00
						--	--	-	
88	144655С	216-201-0301 *ССЦ РК 8.04-*	Битум нефтяной дорожный жидкий СТ РК 1551-2006 марки МГ 70/130	т	39,9459916	258 125	247 271	-	10 311 059,00
						--	--	-	
89	116849С	225-104-0143 *ССЦ РК 8.04-*	Звенья круглых водопропускных труб из тяжелого бетона класса В30 ГОСТ 24547-2016 марки ЗК 9-100 (Блок 17)	шт.	10	138 325	133 661	-	1 383 250,00
						--	--	-	
90	150680С	241-102-0255 *ССЦ РК 8.04-*	Труба стальная электросварная прямошовная диаметром от 127 до 630 мм ГОСТ 10705-80 размерами 530х7,0 мм	м	33,33	38 289	37 917	-	1 276 172,00
						--	--	-	
91	244857С	225-109-0106 *ССЦ РК 8.04-*	Откосная стенка водопропускных труб из тяжелого бетона класса В20 ГОСТ 13015-2012 типа СТ6пл (Блок № 40пл)	шт.	4	186 013	177 759	-	744 052,00
						--	--	-	
92	244867С	225-105-0107 *ССЦ РК 8.04-*	Блок лекальный под цилиндрические водопропускные трубы из тяжелого бетона класса В30 ГОСТ 13015-2012 типа Блок № 8	шт.	5	127 464	121 777	-	637 320,00
						--	--	-	
93	150662С	241-102-0239 *ССЦ РК 8.04-*	Труба стальная электросварная прямошовная диаметром от 127 до 630 мм ГОСТ 10705-80 размерами 325х5,0 мм	м	26,26	15 686	15 528	-	411 914,00
						--	--	-	
94	116879С	225-109-0207 *ССЦ РК 8.04-*	Портальная стенка оголовка круглой водопропускной трубы из тяжелого бетона класса В20 ГОСТ 13015-2012 типа Блок № 36 (СТ	шт.	2	193 329	185 277	-	386 658,00
						--	--	-	
95	135842С	235-201-0701 *ССЦ РК 8.04-*	Мастика битумно-резиновая изоляционная для горячего применения ГОСТ 15836-79 марки МБР	кг	349,43	987	951	-	344 887,00
						--	--	-	
96	279459С	212-101-2118 *ССЦ РК 8.04-*	Бетон тяжелый класса В20, сульфатостойкий ГОСТ 7473-2010 F300, W6	м³	9,984	27 742	19 800	-	276 976,00
						--	--	-	
97	280043С	251-102-0709 *ССЦ РК 8.04-*	Стойка круглая металлическая для дорожных знаков ГОСТ 32948-2014 марки СКМ 2.35	шт.	22	10 917	10 759	-	240 174,00
						--	--	-	
98		251-101-0203 *ССЦ РК 8.04-*	Знак дорожный односторонний со световозвращающей пленкой типа 2 СТ РК 1125-2021 треугольный 2.4, А±700 мм	шт.	22	8 040	7 941	-	176 880,00
						--	--	-	
99	131498С	215-101-0102 *ССЦ РК 8.04-*	Лесоматериал круглый хвойных пород для строительства ГОСТ 9463-2016 толщиной от 140 мм до 240 мм, длиной от 3 м до 6,5 м, сорт 2	м³	1,0244	145 504	142 857	-	149 054,00

1	2	3	4	5	6	7	8	9	10
						--	--	-	
100	131507С	215-101-0301 *ССЦ РК 8.04-08-2025*	Лесоматериал круглый лиственных пород для строительства толщиной от 120 мм до 240 мм, длиной от 4 м до 6,5 м, сорт 3 ГОСТ 9462-2016	м³	0,9572	145 504 --	142 857 --	- -	139 276,00
101	100533С	212-101-0601	Бетон тяжелый класса В15 ГОСТ 7473-2010 без добавок	м³	4,103585	25 042 --	17 143 --	- -	102 762,00
102	320569С	235-201-1501 *ССЦ РК 8.04-*	Мастика битумно-масляная морозостойкая ГОСТ 30693-2000 марки МБ-50	кг	165,5	501 --	482 --	- -	82 916,00
103	249504С	261-201-0351	Лак битумный БТ-123 ГОСТ Р 52165-2003	кг	63,34	1 293 --	1 264 --	- -	81 899,00
104	144678С	216-201-0702	Битум нефтяной кровельный марки БНМ 75/35	т	0,28503	267 323 --	256 168 --	- -	76 195,00
105	249132С	217-603-0104	Вода техническая	м³	1 570,734516	36 --	36 --	- -	56 546,00
106	147058С	261-107-0434 *ССЦ РК 8.04-*	Полотно иглопробивное для дорожного строительства типа "Дорнит-2"	10 м²	3,89376	13 974 --	13 686 --	- -	54 411,00
107	136328С	234-203-0204	Холст стекловолокнистый ВВ-Г	10 м²	9,588	5 100 --	5 036 --	- -	48 899,00
108	102637С	212-401-0106	Раствор кладочный цементный ГОСТ 28013-98 марки М150	м³	1,93817	24 316 --	17 054 --	- -	47 129,00
109	279845С	214-210-0101 *ССЦ РК 8.04-*	Сталь арматурная гладкого профиля класса А-I (А240) СТ РК 2591-2014 диаметром от 6 до 12 мм	т	0,14114	328 192 --	325 612 --	- -	46 321,00
110	279300С	212-101-0910	Бетон тяжелый класса В25 ГОСТ 7473-2010 F300, W6	м³	1,573	28 952 --	20 992 --	- -	45 542,00
111	135569С	235-102-0101	Гидроизол гидроизоляционный ГИ-Г ГОСТ 7415-86	м²	102,77	435 --	429 --	- -	44 705,00
112	373968С	255-101-0104 *ССЦ РК 8.04-*	Камень бортовой дорожный с сечением сторон 300х180 мм ГОСТ 6665-91	м	17	2 444 --	2 170 --	- -	41 548,00
113	329776С	251-201-0703	Столбик сигнальный пластиковый размерами 1500х120х60мм	шт.	14	2 939 --	2 902 --	- -	41 146,00
114	243615С	275-101-0302-	Эмаль для дорожной разметки СТ РК 2066-2010 АК-511 белая	кг	62,312425	614 --	604 --	- -	38 260,00
115	146678С	217-605-0203	Масло индустриальное ГОСТ 20799-88	т	0,0500386	722 902 --	713 020 --	- -	36 173,00
116	100081С	*ССЦ РК 8.04-08-2025*	Щебень из плотных горных пород для строительных работ М1000 СТ РК 1284-2004 фракция 40-80 (70) мм	м³	7,812426	4 378 --	- --	- -	34 203,00

1	2	3	4	5	6	7	8	9	10
117	314910С	235-401-0501	Пакля пропитанная ГОСТ 16183-77	кг	27,264	965 --	951 --	- -	26 310,00
118	279259С	212-101-0718	Бетон тяжелый класса В20 ГОСТ 7473-2010 F300, W6	м³	0,9384	27 543 --	19 604 --	- -	25 846,00
119	131588С	215-204-0402 *ССЦ РК 8.04-*	Доска обрезная хвойных пород длиной до 6,5 м, шириной от 75 мм до 150 мм, толщиной от 32 мм до 40 мм ГОСТ 8486-86 сорт 2	м³	0,2016	109 237 --	107 143 --	- -	22 022,00
120	100467С	212-101-0301	Бетон тяжелый класса В7,5 ГОСТ 7473-2010 без добавок	м³	0,9384	22 411 --	14 554 --	- -	21 030,00
121	144677С	216-201-0701	Битум нефтяной кровельный марки БНМ 55/60	т	0,07698	267 323 --	256 168 --	- -	20 579,00
122	314900С	214-405-0201	Поковки из квадратных заготовок	т	0,030393	624 577 --	616 071 --	- -	18 983,00
123	102634С	212-401-0102	Раствор кладочный цементный ГОСТ 28013-98 марки М50	м³	0,825	22 627 --	15 391 --	- -	18 667,00
124	146099С	217-501-0108	Хризотил ГОСТ 12871-2013 марки 7-370	т	0,101344	181 321 --	174 107 --	- -	18 376,00
125	251470С	261-301-0254	Фасонные части стальные сварные, d до 800 мм	т	0,0342	449 705 --	438 997 --	- -	15 380,00
126	146645С	217-605-0108	Ацетилен технический газообразный ГОСТ 5457-75	м³	2,542	5 901 --	5 829 --	- -	15 000,00
127	144746С	217-101-0107	Болт с гайкой и шайбой ГОСТ ISO 8992-2015 строительный	т	0,01365	954 056 --	940 554 --	- -	13 023,00
128	100328С	211-401-0101	Песок ГОСТ 8736-2014 природный	м³	2,87667	4 397 --	- --	- -	12 649,00
129	244647С	211-701-0101	Камень бутовый марки 300, размерами от 150 до 1000 мм	м³	2,6664	4 675 --	- --	- -	12 465,00
130	131644С	215-203-0503 *ССЦ РК 8.04-*	Доска необрезная хвойных пород длиной до 6,5 м, любой ширины, толщиной 44 мм и более ГОСТ 8486-86 сорт 3	м³	0,1298	91 158 --	89 286 --	- -	11 832,00
131	275941С	218-101-0102	Щиты из досок, толщина 40 мм	м²	2,34312	4 684 --	4 554 --	- -	10 975,00
132	146649С	217-605-0101	Кислород технический газообразный ГОСТ 5583-78	м³	17,941	550 --	521 --	- -	9 868,00
133	146755С	261-107-0360	Топливо дизельное из малосернистых нефтей	т	0,0412164	225 987 --	219 325 --	- -	9 314,00
134	249573С	251-103-0207 *ССЦ РК 8.04-*	Микросферы стеклянные светоотражающие для дорожной разметки из краски размерами от 100 мкм до 600 мкм	кг	22,26308	410 --	403 --	- -	9 128,00
135	149239С	236-101-0101	Грунтовка битумная СТ РК ГОСТ Р 51693-2003	т	0,0132	602 357 --	591 574 --	- -	7 951,00

1	2	3	4	5	6	7	8	9	10
136	158897С	241-116-0219 *ССЦ РК 8.04-*	Фланец плоский приварной PN 10 ГОСТ 33259-2015 диаметром 500 мм	шт.	0,198	36 528 --	36 304 --	- -	7 233,00
137	286164С	217-108-0101	Гвоздь ГОСТ 283-75 строительный	кг	7,007172	861 --	849 --	- -	6 033,00
138	131555С	*ССЦ РК 8.04-08-2025*	Брусок обрезной хвойных пород длиной от 4 м до 6,5 м, шириной от 75 мм до 150 мм, толщиной от 40 мм до 75 мм ГОСТ 8486-86 сорт 4	м³	0,05236	109 237 --	107 143 --	- -	5 720,00
139	314909С	235-104-0301	Пленка полиэтиленовая ГОСТ 10354-82 толщина 0,15 мм	1000 м²	0,048672	95 688 --	94 196 --	- -	4 657,00
140	131599С	215-204-0403 *ССЦ РК 8.04-*	Доска обрезная хвойных пород длиной до 6,5 м, шириной от 75 мм до 150 мм, толщиной от 32 мм до 40 мм ГОСТ 8486-86 сорт 3	м³	0,0384	109 237 --	107 143 --	- -	4 195,00
141	149219С	236-101-0107	Грунтовка глифталевая ГФ-021 СТ РК ГОСТ Р 51693-2003	т	0,0044	754 778 --	742 188 --	- -	3 321,00
142	249131С	217-603-0103	Вода питьевая ГОСТ 2874-82	м³	16,6263	184 --	184 --	- -	3 059,00
143	158893С	241-116-0215 *ССЦ РК 8.04-*	Фланец плоский приварной PN 10 ГОСТ 33259-2015 диаметром 300 мм	шт.	0,156	17 334 --	17 228 --	- -	2 704,00
144	147080С	261-107-0448	Шнур полиамидный крученый, диаметром 2 мм ГОСТ 30454-97	т	0,0027656	801 589 --	783 736 --	- -	2 217,00
145	144476С	216-101-0101	Портландцемент бездобавочный СТ РК 3716-2021 ПЦ 400-Д0	т	0,0672	28 991 --	26 879 --	- -	1 948,00
146	147341С	261-107-0571	Электроды, d=5 мм, Э42 ГОСТ 9466-75	т	0,005577	272 284 --	264 715 --	- -	1 519,00
147	272105С	236-104-0103	Растворитель Р-4 ГОСТ 7827-74	т	0,000748	1 027 431 --	1 011 607 --	- -	769,00
148	131548С	*ССЦ РК 8.04-08-2025*	Брусок обрезной хвойных пород длиной от 4 м до 6,5 м, шириной от 75 мм до 150 мм, толщиной от 40 мм до 75 мм ГОСТ 8486-86 сорт 3	м³	0,005544	109 237 --	107 143 --	- -	606,00
149	146664С	217-605-0104	Пропан-бутан, смесь техническая ГОСТ Р 52087-2018	кг	1,4565	251 --	246 --	- -	366,00
150	316000С	218-103-0206	Ткань мешочная ГОСТ 30090-93	10 м²	0,04259	7 006 --	6 920 --	- -	298,00
151	102636С	212-401-0104	Раствор кладочный цементный ГОСТ 28013-98 марки М100	м³	0,0102	23 862 --	16 607 --	- -	243,00
152	131632С	215-203-0402 *ССЦ РК 8.04-*	Доска необрезная хвойных пород длиной до 6,5 м, любой ширины, толщиной от 32 мм до 40 мм ГОСТ 8486-86 сорт 2	м³	0,00204	91 158 --	89 286 --	- -	186,00
153	329777С	251-305-0110	Прокладки резиновые (пластина техническая прессованная)	кг	0,1564	951 --	938 --	- -	149,00

1	2	3	4	5	6	7	8	9	10
154	131600С	215-204-0503 *ССЦ РК 8.04-*	Доска обрезная хвойных пород длиной до 6,5 м, шириной от 75 мм до 150 мм, толщиной 44 мм и более ГОСТ 8486-86 сорт 3	м³	0,000368	109 237 --	107 143 --	- -	40,00
155	127921С	214-209-0204 *ССЦ РК 8.04-*	Проволока стальная термически обработанная, оцинкованная ГОСТ 3282-74 диаметром 1,1 мм	кг	0,0395192	759 --	754 --	- -	30,00
156	147035С	261-107-0429 *ССЦ РК 8.04-*	Брезент ГОСТ 15530-93 номинальная поверхностная плотность до 500 г/м²	м²	0,0708	346 --	337 --	- -	24,00
157	144600С	216-102-0301	Известь строительная негашеная комовая ГОСТ 9179-2018 сорт 1	т	0,000092	64 654 --	62 500 --	- -	6,00
158	249409С	261-201-0324 *ССЦ РК 8.04-*	Краска масляная густотертая цветная МА-015, сурик железный ГОСТ 10503-71	кг	0,001232	605 --	590 --	- -	0,75
			Всего строительные материалы и конструкции	**тенге**				**--**	**200 555 320,58**

ГИП **Тагабаев Қ.А**

Проверил **Рыскенов Ж.М.**

Ситуационная схема

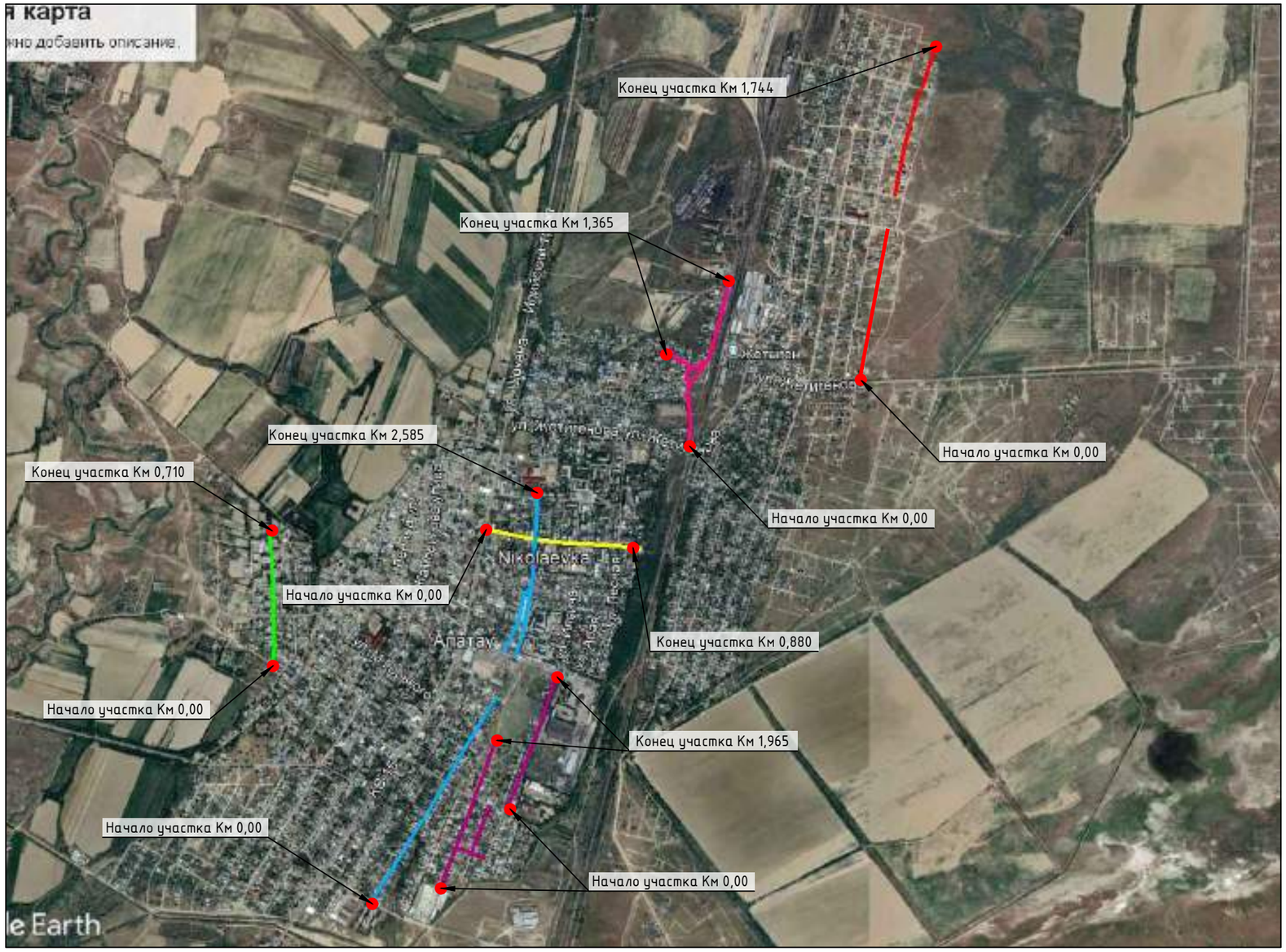

УТВЕРЖДАЮ:
ГУ «Отдел пассажирского транспорта и автомобильных дорог» г. Алатау Алматинской области
_____ Досалинов Д.Б.
22.09.2025г

Ремонтируемый участок

- ул. Улытау
- ул. Некрасова
- ул. Молдагулова
- ул. Дорожник
- ул. Кудайбергенов
- ул. Зангар

Изм.	Кол. уч.	Лист	№ док.	Подп.	Дата
ГИП					
Нач. отд.					
Исполн.	Келес У				
Проверил	Тагабаев К				

Средний ремонт улицы Кудайбергенова, Дорожник, Некрасова, Молдагулова, Зангар, Улытау общей протяженностью 9,249 км в мкрн. Жетыген, г.Алатау, Алматинской области

Стадия	Лист	Листов
ТД	1	1

Ситуационная схема

Алматы 2025

Согласовано

Взам. инв. №

Подп. и дата

Инв. № подл.

Формат

Типовой поперечный профиль и конструкция дорожной одежды

"УТВЕРЖДАЮ"

Руководитель ГУ «Отдел пассажирского транспорта и автомобильных дорог города Алатау»

Досалинов Д.Б.

«25» сентябрь 2025 г.

Ул. Дорожник с Км 0,540 по Км 0,827 ; Ул. Кудайбергенова с Км 2,210 по Км 2,365 ; Ул. Некрасова с Км 0,0 по Км 0,476 ; с Км 0,476 по Км 0,710 ; Ул.Зангар с Км 0,922 по Км 1,020 ; с Км 1,020 по Км 1,365 ;

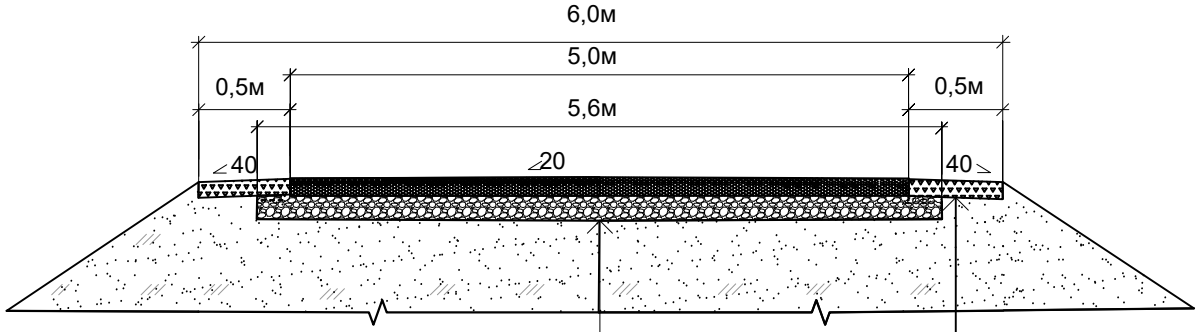

Покрытие из м/з а/б смеси тип Б марки II h=6 см

Подгрунтовка основания жидким битумом 0,8л/м2

Исправление профиля добавлением нового материала H=15см

Укрепление обочин h=10см

Парковка на Ул. Кудайбергенова возле здании акимата 8,5м х 81 м = 688,5 м2

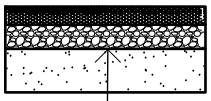

Покрытие из м/з а/б смеси тип Б марки II h=6 см

Подгрунтовка основания жидким битумом 0,8л/м2

Исправление профиля с добавлением нового материала из песчано-гравийных смесей, толщина 15 см

Ул. Дорожник с Км 0,00 по Км 0,175 ; Ул. Кудайбергенова с Км 2,365 по Км 2,585 ; Ул.Улытау с Км 0,00 по Км 0,876 ;

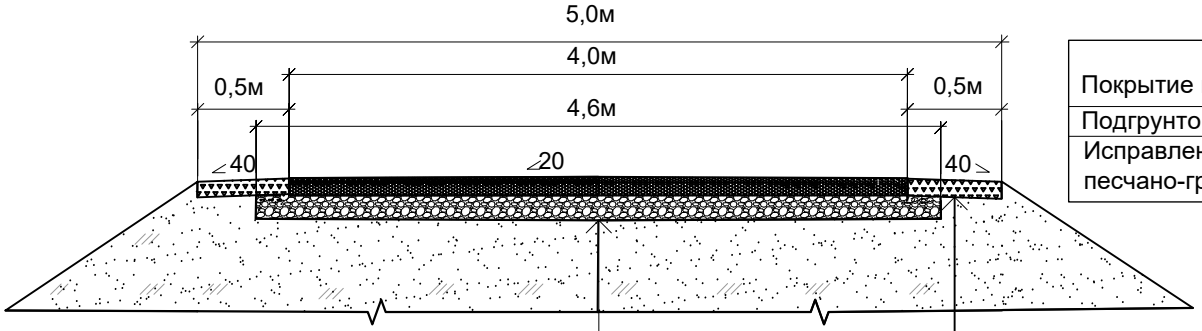

Покрытие из м/з а/б смеси тип Б марки II h=6 см

Подгрунтовка основания жидким битумом 0,8л/м2

Исправление профиля добавлением нового материала H=15см

Укрепление обочин h=10см

						Средний ремонт улицы Кудайбергенова, Дорожник, Некрасова, Молдагулова, Зангар, Улытау общей протяженностью 9,249 км мкрн.Жетыген г.Алатау, Алматинская область		
				Подп.	Дата			
							Стадия	Лист	Листов
Разработал		Келес У.					ТД	1	1
Проверил		Тагабаев К.				Типовые поперечные профили и конструкция дорожной одежды	г.Алматы 2025 г.		

Типовой поперечный профиль и конструкция дорожной одежды

"УТВЕРЖДАЮ"

Руководитель ГУ «Отдел пассажирского транспорта и автомобильных дорог города Алатау»

Досалинов Д.Б.

«25» сентябрь 2025 г.

Ул. Кудайбергенова с Км 0,540 по Км 0,739 ; с Км 0,739 по Км 0,880 ; с Км 1,200 по Км 1,310 ;
Ул. Дорожник с Км 0,175 по Км 0,540 ; с Км 0,827 по Км 1,170 ;
Ул. Улытау с Км 0,876 по Км 1,744

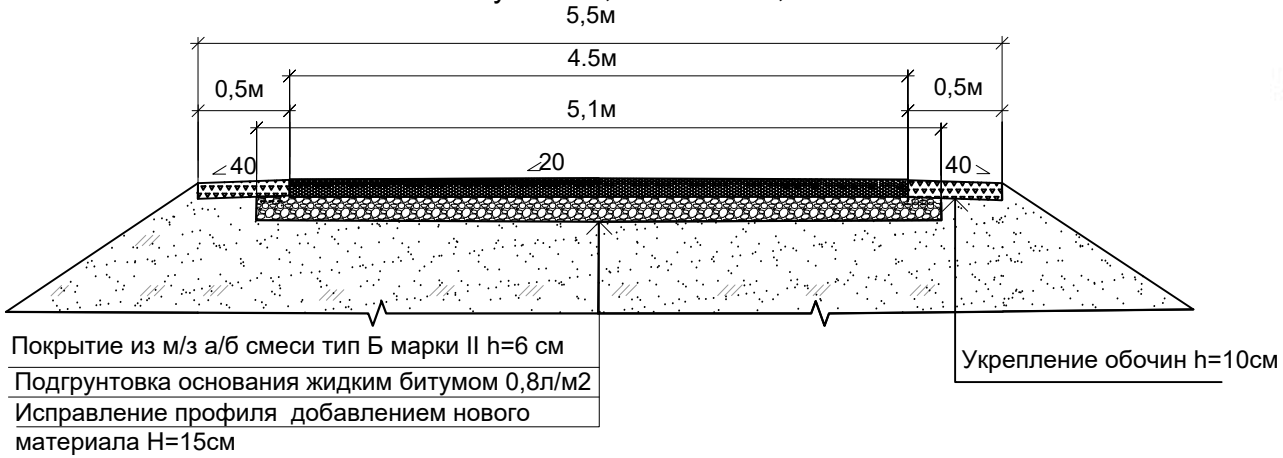

Ул. Кудайбергенова с Км 0,0 по Км 0,540 ;

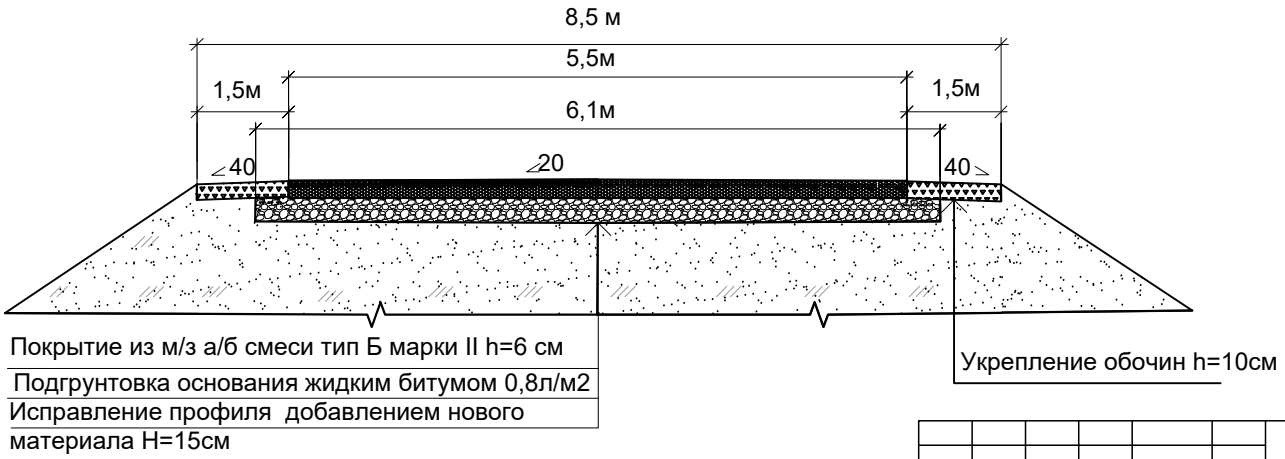

						Средний ремонт улицы Кудайбергенова, Дорожник, Некрасова, Молдагулова, Зангар, Улытау общей протяженностью 9,249 км мкрн.Жетыген г.Алатау, Алматинская область		
				Подп.	Дата			
							Стадия	Лист	Листов
Разработал		Келес У.					ТД	1	1
Проверил		Тагабаев К.				Типовые поперечные профили и конструкция дорожной одежды	г.Алматы 2025 г.		

Типовой поперечный профиль и конструкция дорожной одежды

"УТВЕРЖДАЮ"

Руководитель ГУ «Отдел пассажирского транспорта и автомобильных дорог города Алатау»

_____ Досалинов Д.Б.

«25» сентябрь 2025 г.

Ул. Дорожник с Км 1,170 по Км 1,965 ;

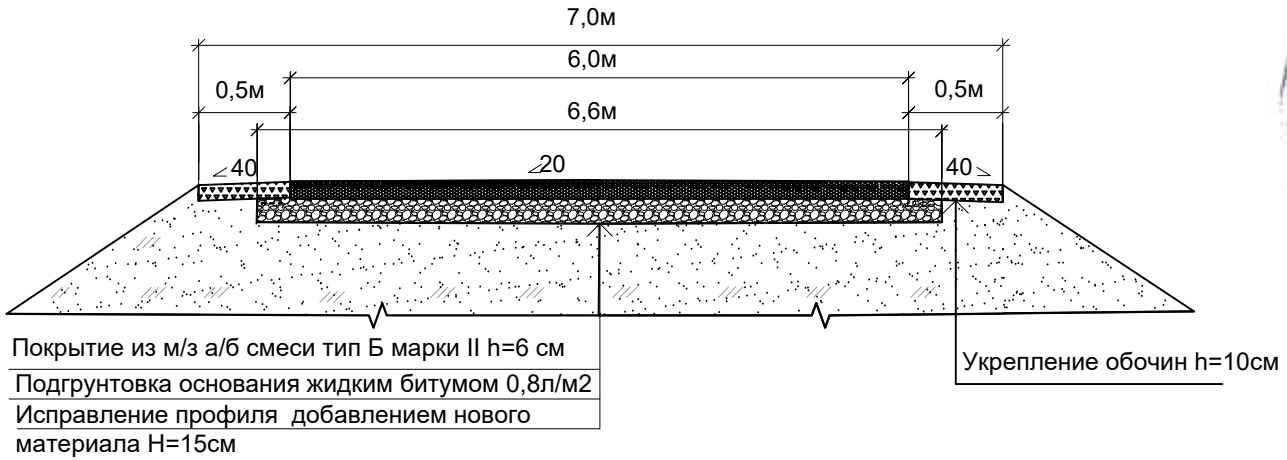

Ул. Кудайбергенова с Км 0,0 по Км 0,540 ;

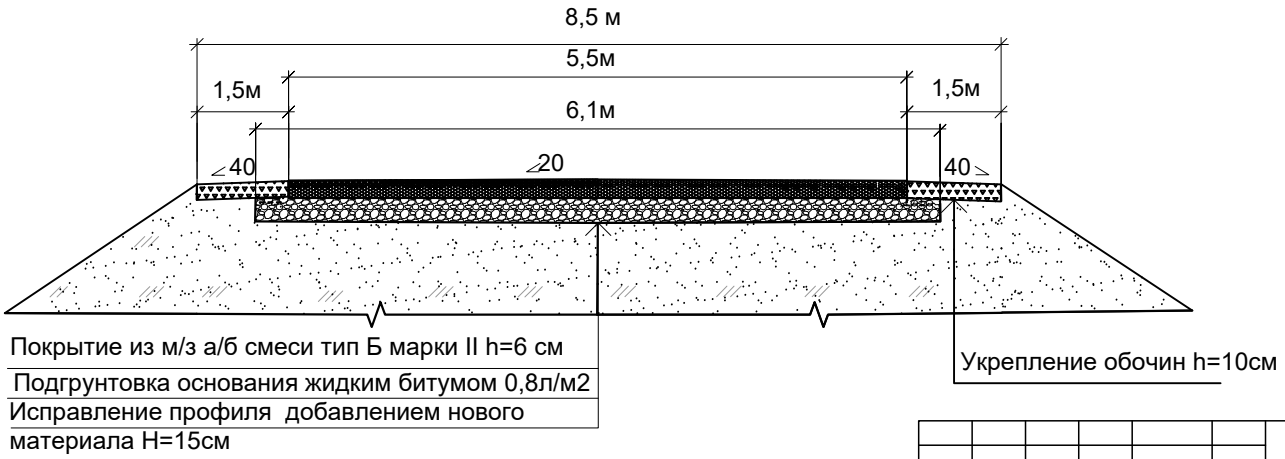

						Средний ремонт улицы Кудайбергенова, Дорожник, Некрасова, Молдагулова, Зангар, Улытау общей протяженностью 9,249 км мкрн.Жетыген г.Алатау, Алматинская область		
				Подп.	Дата			
							Стадия	Лист	Листов
Разработал		Келес У.					ТД	1	1
Проверил		Тагабаев К.				Типовые поперечные профили и конструкция дорожной одежды	г.Алматы 2025 г.		

Типовой поперечный профиль и конструкция дорожной одежды

"УТВЕРЖДАЮ"

Руководитель ГУ «Отдел пассажирского транспорта и автомобильных дорог города Алатау»

_____ Досалинов Д.Б.

«25» сентябрь 2025 г.

Ул. Кудайбергенова с Км 0,0 по Км 1,200 ;

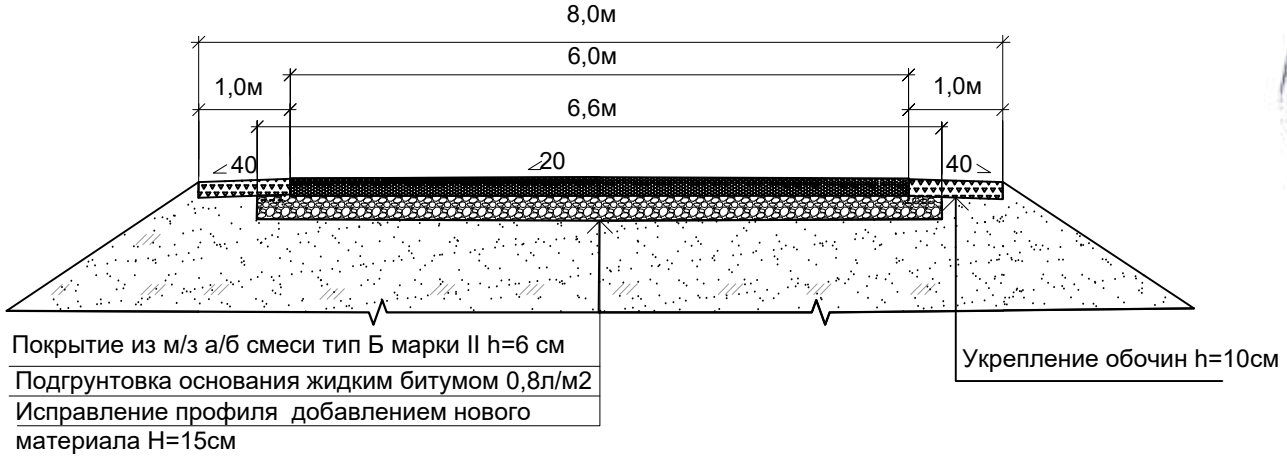

Ул.Кудайбергенова с Км 1,310 по Км 2,210 ;

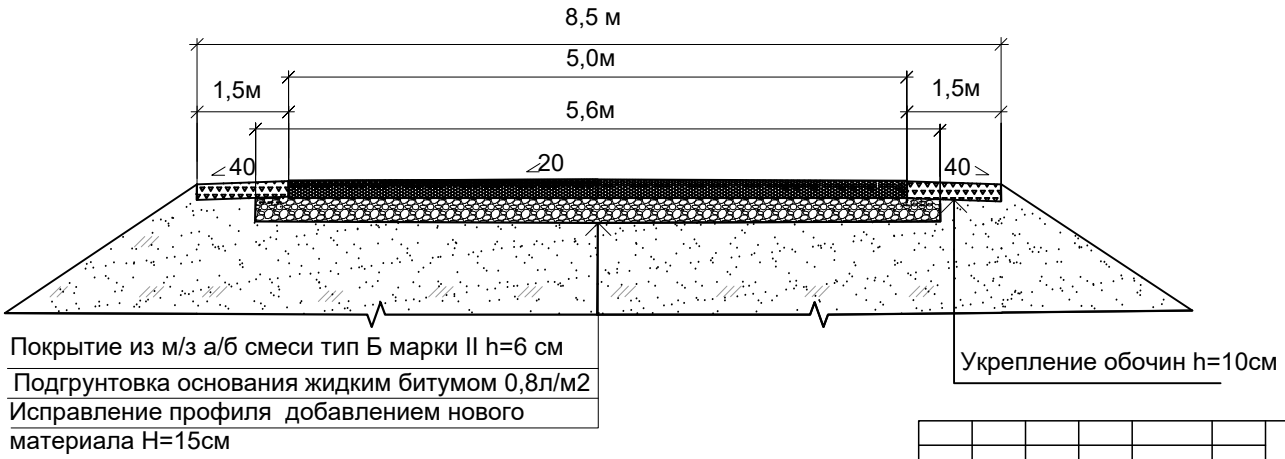

						Средний ремонт улицы Кудайбергенова, Дорожник, Некрасова, Молдагулова, Зангар, Улытау общей протяженностью 9,249 км мкрн.Жетыген г.Алатау, Алматинская область		
				Подп.	Дата			
							Стадия	Лист	Листов
Разработал		Келес У.					ТД	1	1
Проверил		Тагабаев К.				Типовые поперечные профили и конструкция дорожной одежды	г.Алматы 2025 г.		

Типовой поперечный профиль и конструкция дорожной одежды

"УТВЕРЖДАЮ"

Руководитель ГУ «Отдел пассажирского транспорта и автомобильных дорог города Алатау»

_____ Досалинов Д.Б.

«25» сентябрь 2025 г.

Ул.Зангар с Км 0,00 по Км 0,922 ;

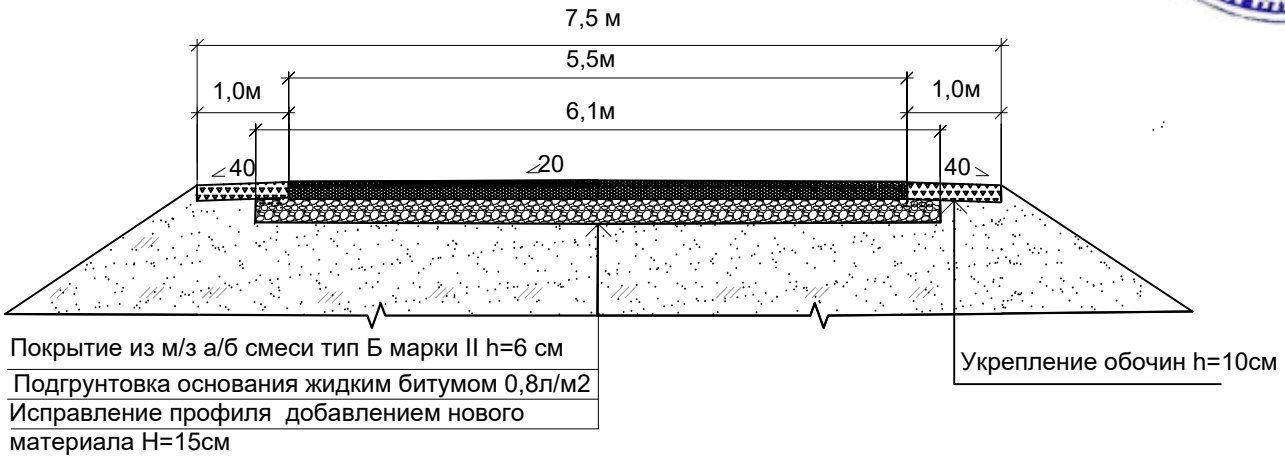

						Средний ремонт улицы Кудайбергенова, Дорожник, Некрасова, Молдагулова, Зангар, Улытау общей протяженностью 9,249 км мкрн.Жетыген г.Алатау, Алматинская область		
				Подп.	Дата			
							Стадия	Лист	Листов
Разработал		Келес У.					ТД	1	1
Проверил		Тагабаев К.				Типовые поперечные профили и конструкция дорожной одежды	г.Алматы 2025 г.		

ФОТОМАТЕРИАЛЫ ПО ОБЬЕКТУ:

Средний ремонт улицы Кудайбергенова, Дорожник, Некрасова, Молдагулова, Зангар, Улытау общей протяженностью 9,249 км мкрн.Жетыген г.Алатау, Алматинская область

Ул.Кудайбергенова

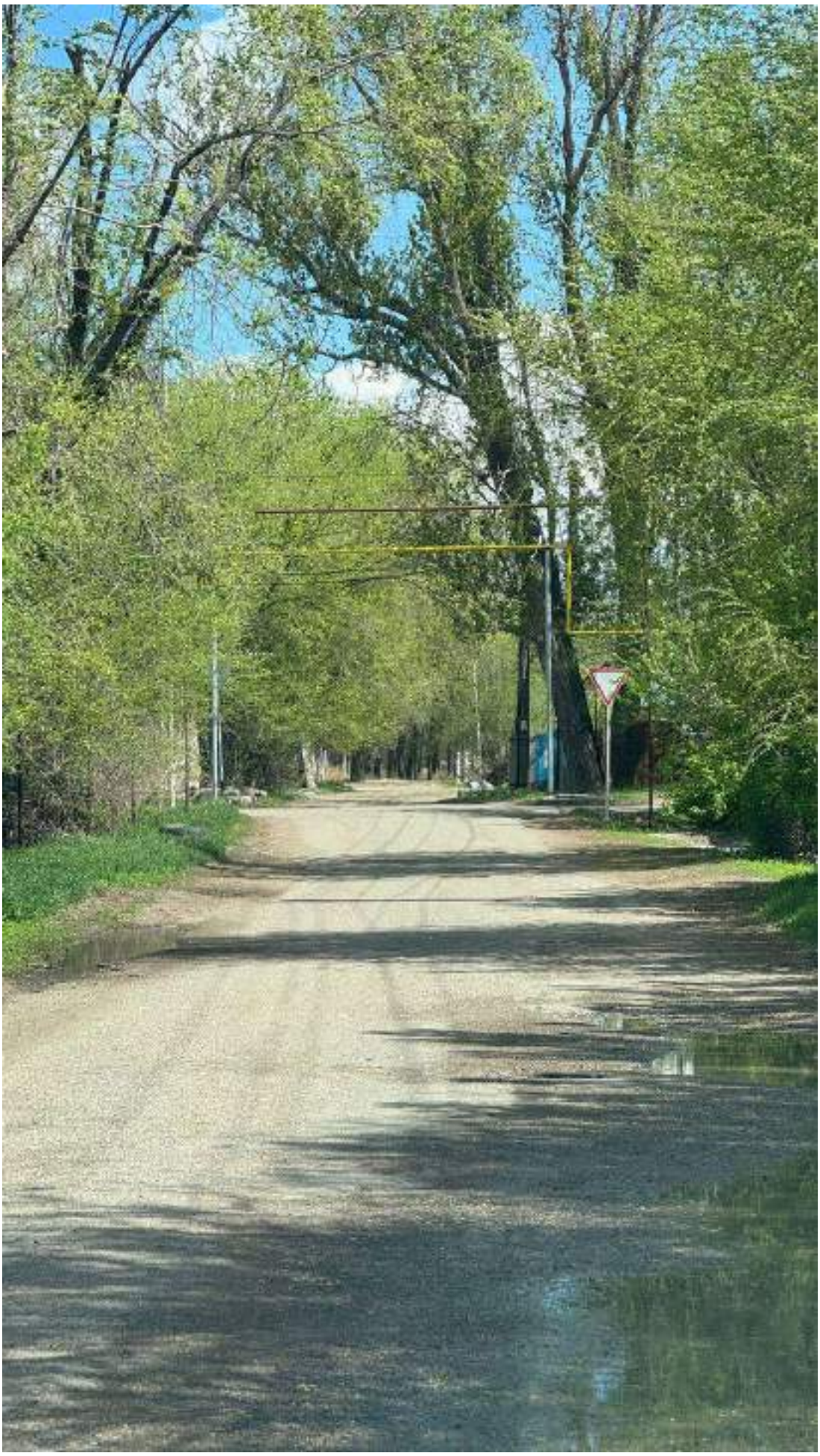

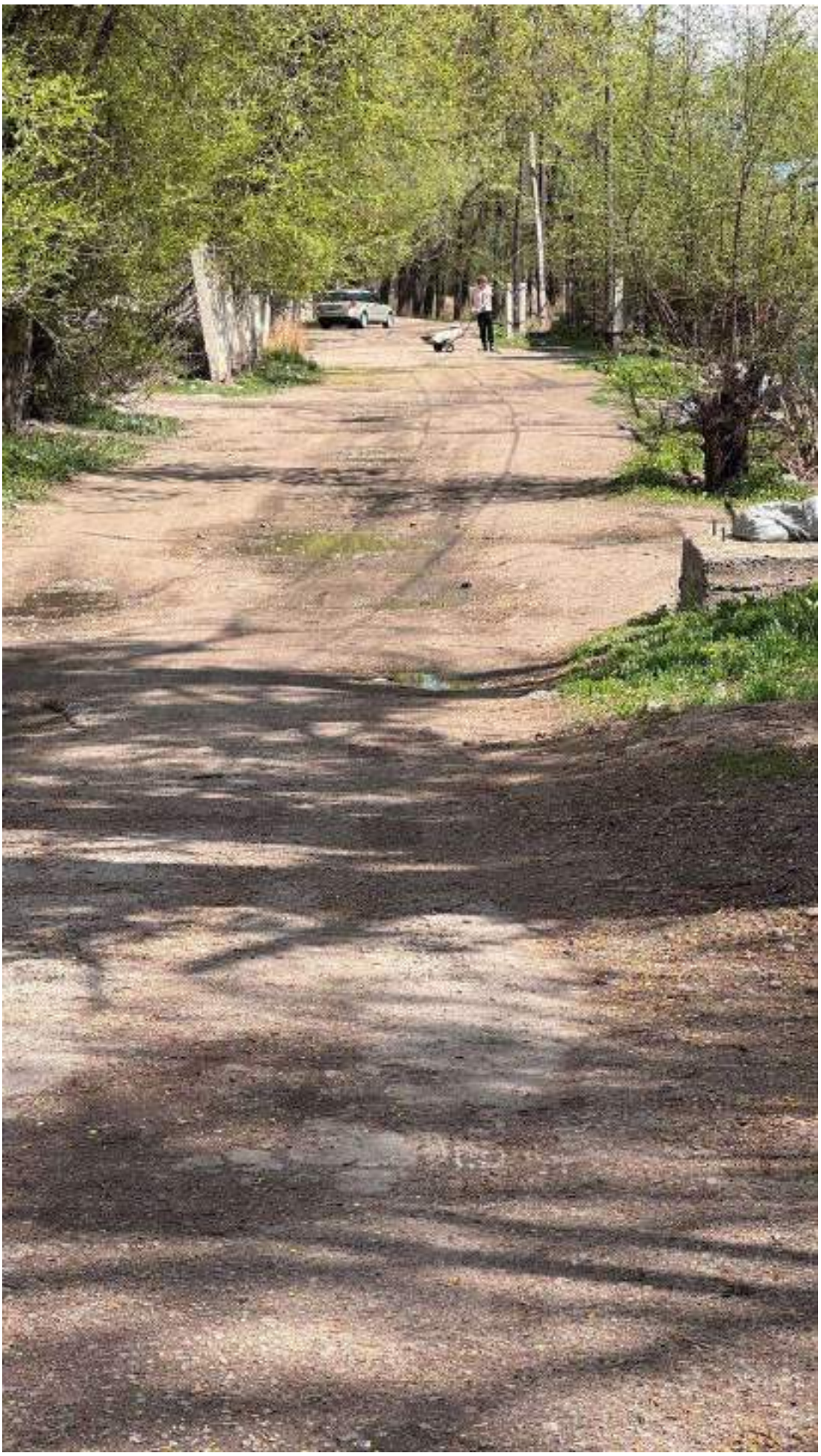

Ул Дорожник

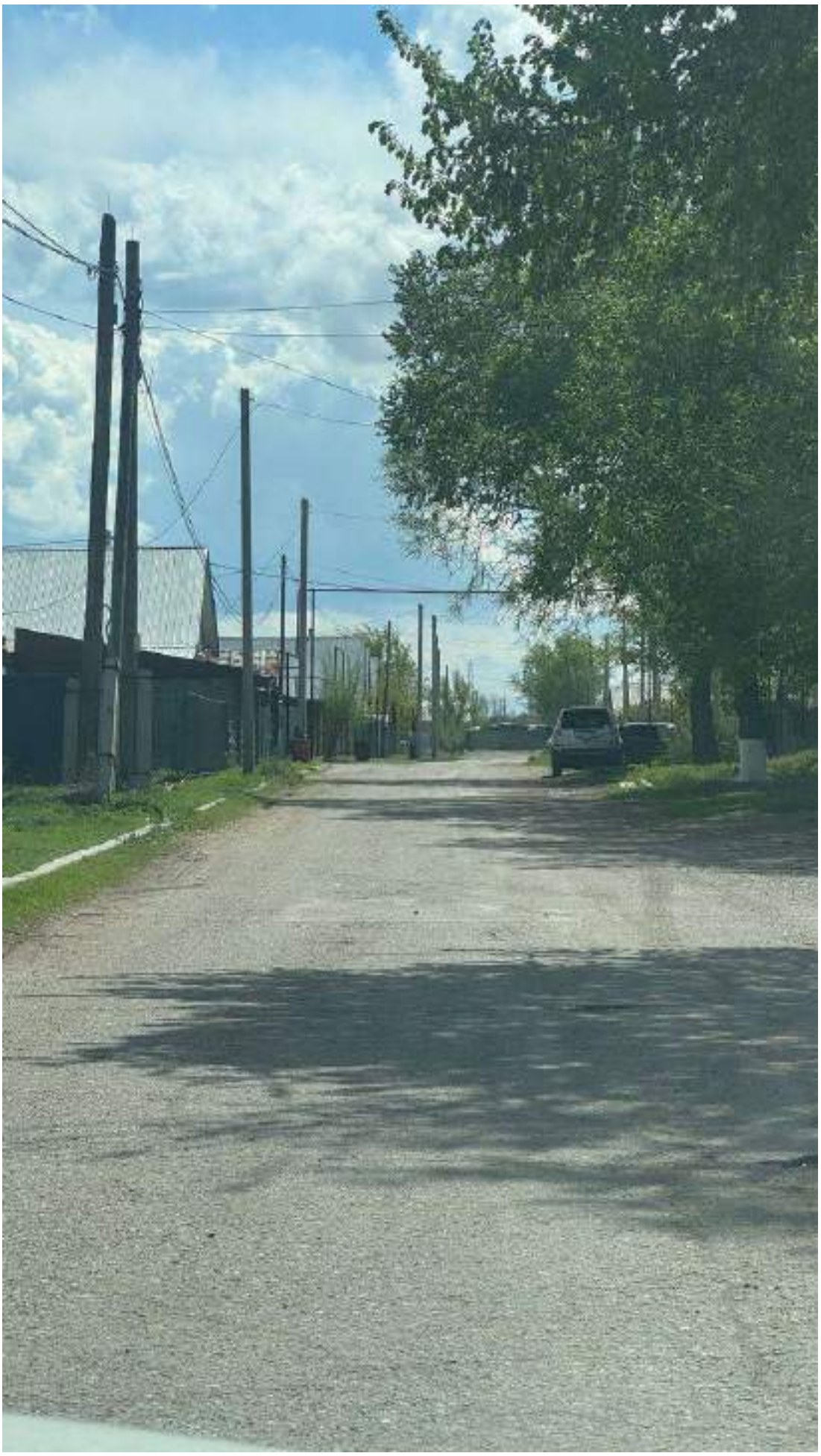

Ул Некрасова

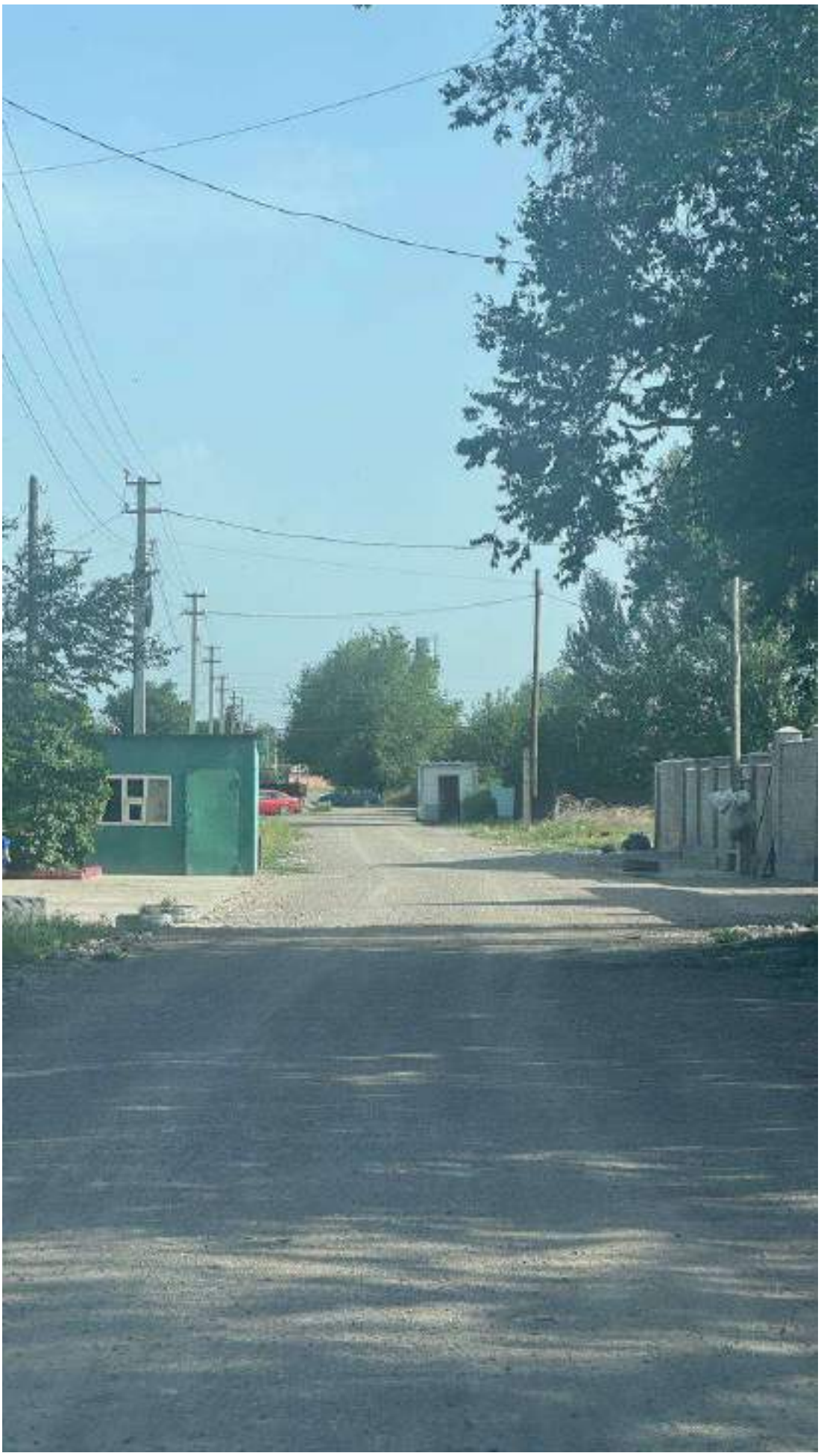

Ул Молдагулова

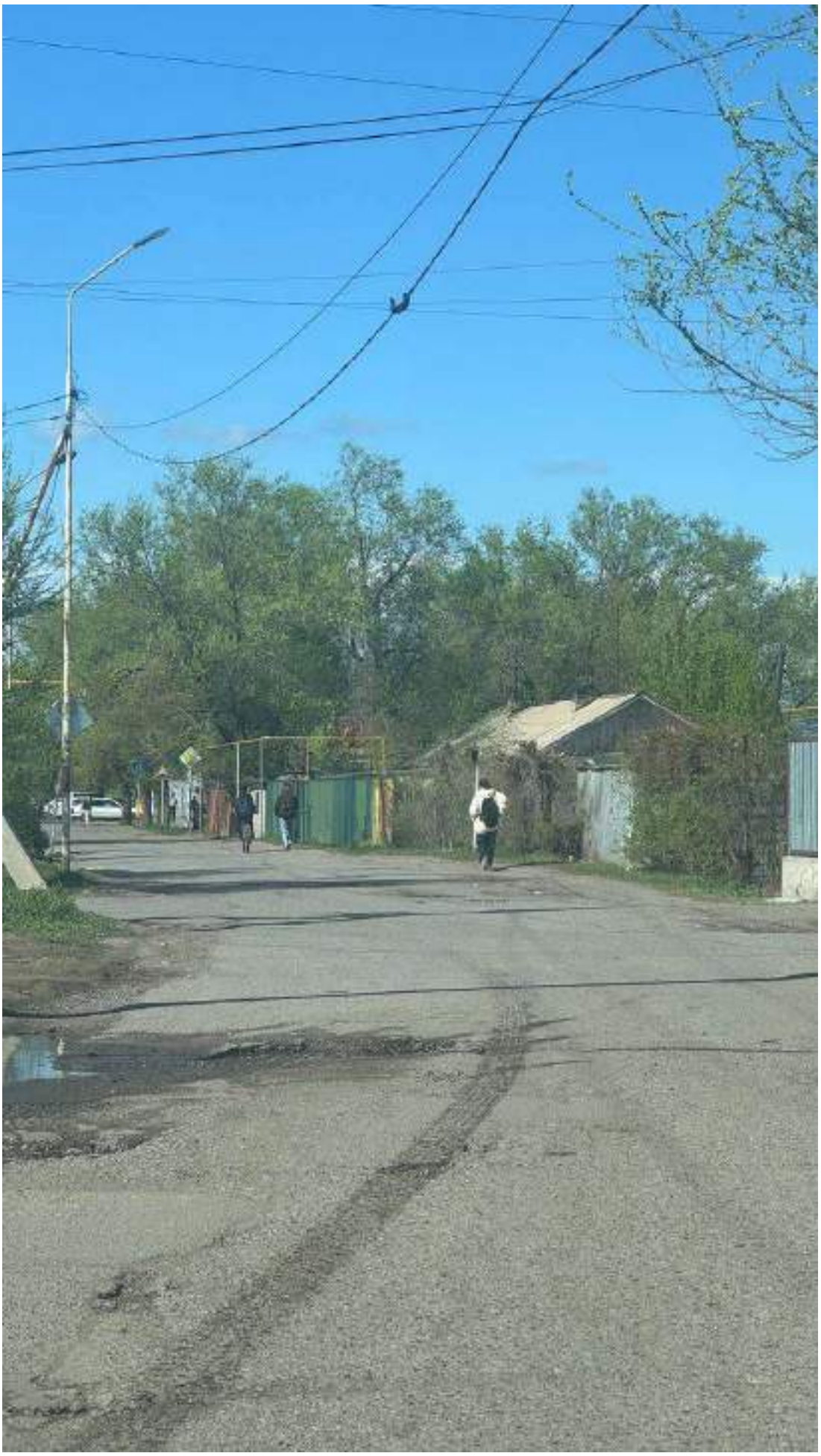

Ул.Зангар

Ул Улытау

«УТВЕРЖДАЮ»
ГУ"Отдел пассажирского транспорта и автомобильных дорог г.Алатау"
_____ Досалинов Д.Б. «22 » .09.2025г.

Рекомендуемая схема транспортировки материалов

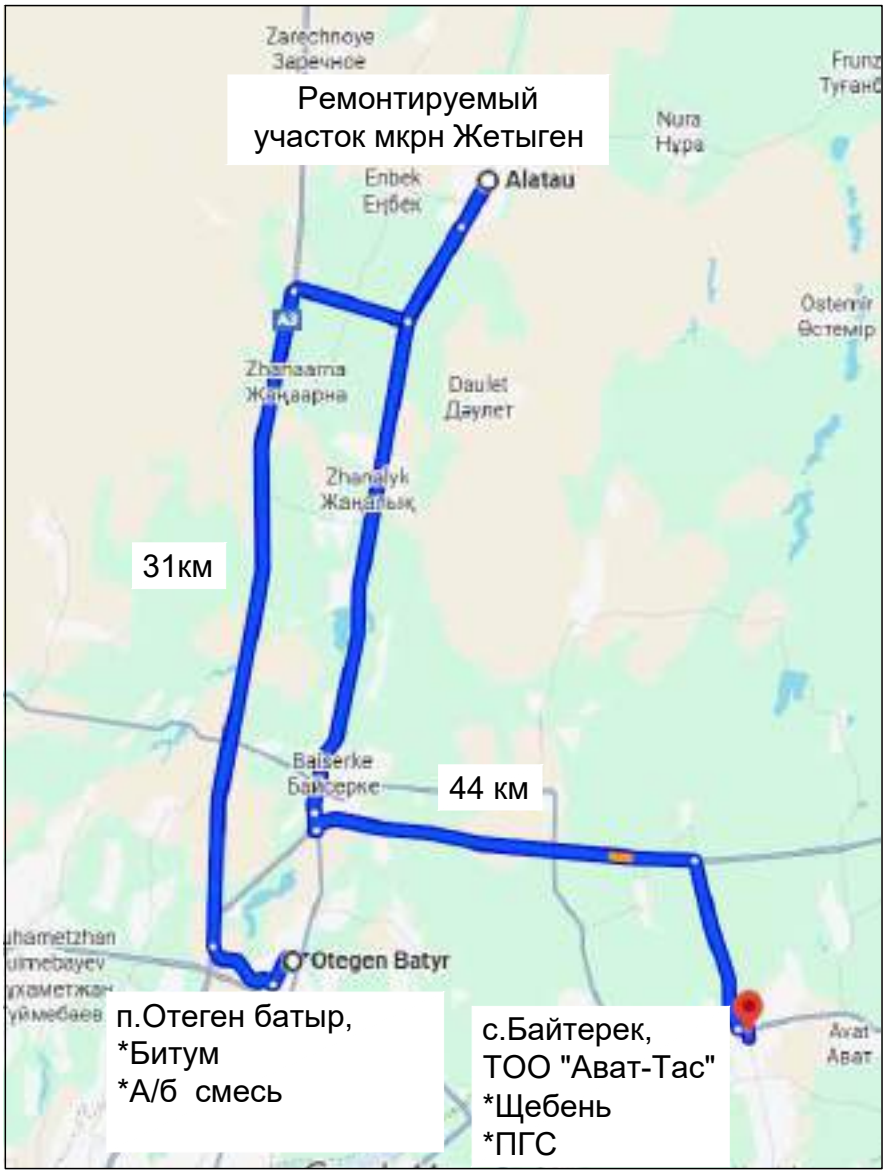

*Битум - 31 км
*А/б смесь - 31 км

*Щебень - 44 км
*ПГС - 44 км

						мкрн.Жетыген, г.Алатау Алматинской области
Изм.	Кол.уч	Лист	№док	Подп.	Дата	
Разработ.		Тагабаев К.А				ДСМ схема
ГИП		Келес У.Е.				

Стадия	Лист	Листов
ТД	1	1

г.Алматы 2025г.

"Утверждаю"

Руководитель ГУ «Отдел пассажирского транспорта и автомобильных дорог города Алатау»

_____ Досалинов Д.Б.

22.09.2025г

Ведомость источников получения и способов транспортировки основных ДСМ

Средний ремонт улиц Шалкар, Горького, Астана, Бастау, Панфилова общей протяженностью 5,681 км мкрн.Жетыген г.Алатау, Алматинская область

№ п/п	Источник получения материалов			Вид франко для данного материала	Железнодорожные перевозки		Расстояние перевозки по железной дороге	Автомобильные перевозки			
	Наименование и целевое назначение материалов	% от общей потребности	Наименование поставщика и станции или пристани, откуда прибывает		% от общей потребности	Станция, куда прибывает материал		От источника получения	% от общей потребности	Расстояние перевозки,км: Средная дальность автоперевозок материалов	Примечание
1	Битум	100	п.Отеген батыр,		-	-	-	от завода до объекта строитльства	100	31 км	
2	Щебень,ПГС	100	с.Байтерек, ТОО "Ават-Тас"		-	-	-	от карьера до объекта строитльства	100	44 км	
3	Асфальтобетонная смесь	100	п.Отеген батыр,		-	-	-	от завода до объекта строитльства	100	31км	
4	Дор знаки	100	п.Отеген батыр,		-	-	-	от склада до объекта строитльства	100	31км	

Составил **Тагабаев К.А.**

А - А
Продольный разрез по трубе М 1:50

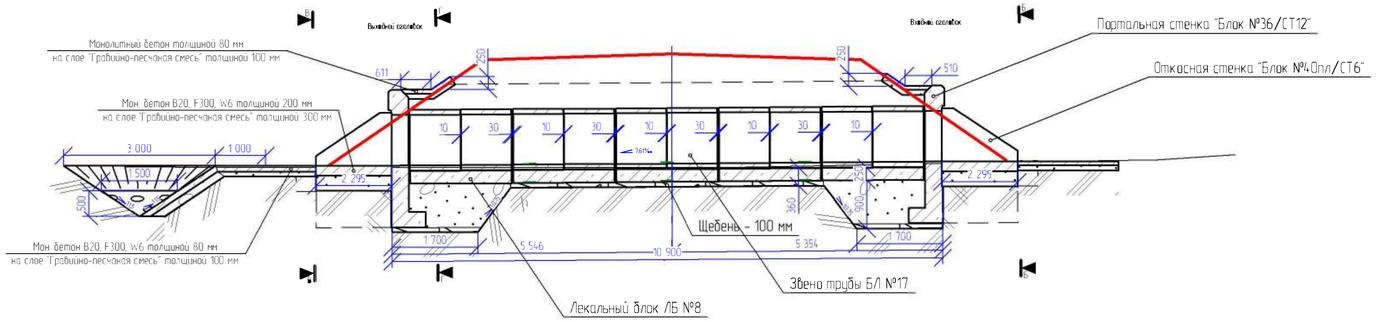

План М 1:50

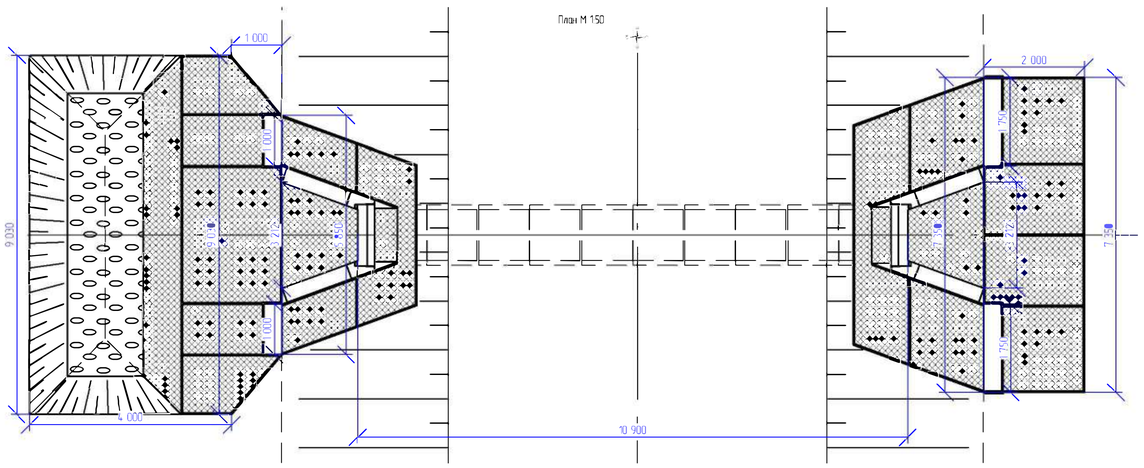

Б - Б
Фасад входного оголовка М 1:50

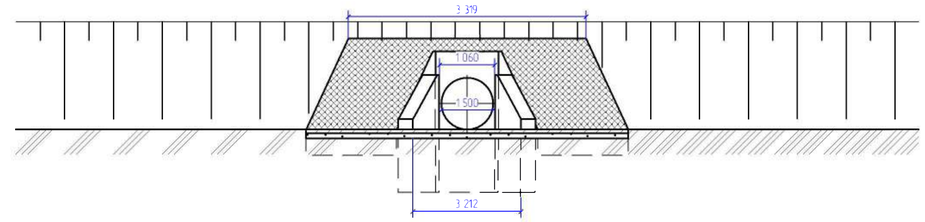

В - В
Фасад выходного оголовка М 1:50

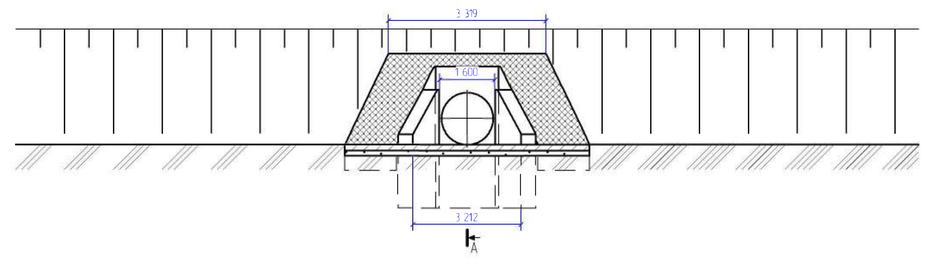

Г - Г
Поперечный разрез М 1:50

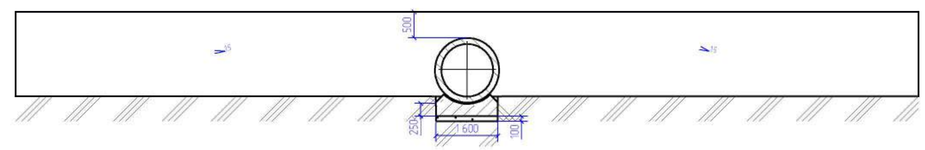

Конструкция упора из монолитного бетона М 1:25

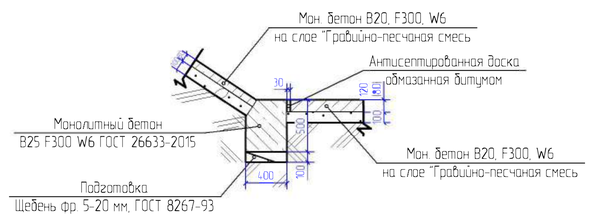

Конструкция температурного шва М 1:25

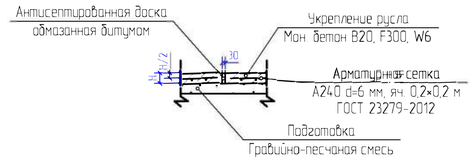

Схема строительного подъема

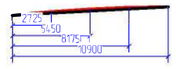

Объёмы строительных и монтажных работ

Обмазочная изоляция	Мастика МБ-50	$м^2$	54,09
Гидроизоляция швов между звеньями	Мастика МБ-50	$м^2$	5,14
Гидроизоляция швов между секциями	Мастика МБ-50	$м^2$	4,11
Укрепление откоса на входе, площадь		$м^2$	15,56
объём укрепления	Мон. бетон В20, F300, W6	$м^3$	1,24
арматура	А240	кг	34,23
Укрепление откоса на выходе, площадь		$м^2$	9,79
объём укрепления	Мон. бетон В20, F300, W6	$м^3$	0,79
арматура	А240	кг	21,55
Укрепление русла на входе, площадь		$м^2$	20,81
объём укрепления	Мон. бетон В20, F300, W6	$м^3$	1,66
арматура	А240	кг	45,78
Укрепление русла на выходе, площадь		$м^2$	17,99
объём укрепления	Мон. бетон В20, F300, W6	$м^3$	2,16
арматура	А240	кг	39,58
Лоток на входе, площадь		$м^2$	5,45
объём укрепления	Монолитный бетон	$м^3$	1,09
Лоток на выходе, площадь		$м^2$	5,45
объём укрепления	Монолитный бетон	$м^3$	1,09

Спецификация бетонных блоков на трубу

Марка	Обозначение	Масса, т	Объём, $м^3$	Количество
Готовые блоки				
Звено "Бл №17"	3.50.159	2,10	0,82	10
Откосная стенка "СТ6/Блок №4Оп"	3.501.1.144	4,20	1,67	2
Откосная стенка "СТ6/Блок №4Ол"	3.501.1.144	4,20	1,67	2
Портальная стенка "Блок №36/СТ12"	3.50.159	4,00	1,58	2
Лекальные блоки				
Лекальный блок "Блок №8"	3.50.159	2,90	1,16	5
Блоки, изготавливаемые на месте				
Блок упора 1750 × 400 × 500			0,347	2
Блок упора 1000 × 400 × 500			0,199	2

Изм.	Кол.уч.	Лист	№док.	Подп.	Дата
Составил					
Проверил					

Средний ремонт улицы Кудайбергенова, Дорожник, Некрасова, Молдагулова, Зангар, Улытау общей протяженностью 9,249 км мкрн.Жетыген г.Алатау, Алматинская область

Чертеж водопропускной трубы для автодороги Ø1,5 м L=10 м

Стадия	Лист	Листов
ТД	1	1

Схема выполнения работ

УТВЕРЖДАЮ:
ГУ «Отдел пассажирского транспорта и автомобильных дорог» г. Алатау Алматинской области
_____ Досалинов Д.Б.
22.09.2025г

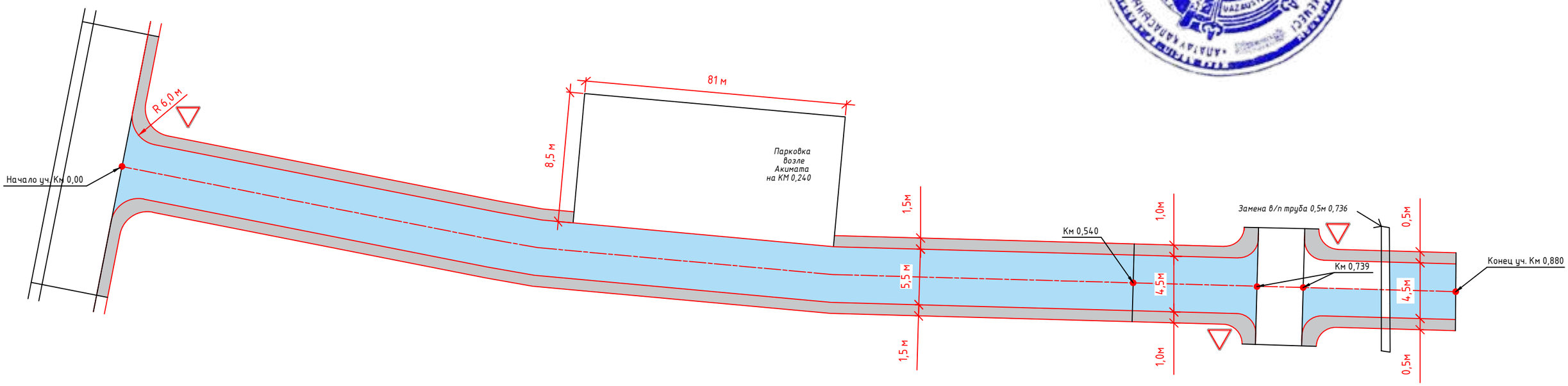

Ремонтируемый участок улица Кудайбергенова L=880 м

Изм.	Кол. уч.	Лист	№ док.	Подп.	Дата
ГИП					
Нач. отд.					
Исполн.	Келес У				
Проверил	Тагабаев К				

Средний ремонт улицы Кудайбергенова, Дорожник, Некрасова, Молдагулова, Зангар, Улытау общей протяженностью 9,249 км в мкрн. Жетыген, г.Алатау, Алматинской области

Стадия	Лист	Листов
ТД	1	1

Ситуационная схема

Алматы 2025

Согласовано

Взам. инв. №

Подп. и дата

Инв. № подл.

Формат

Схема выполнения работ

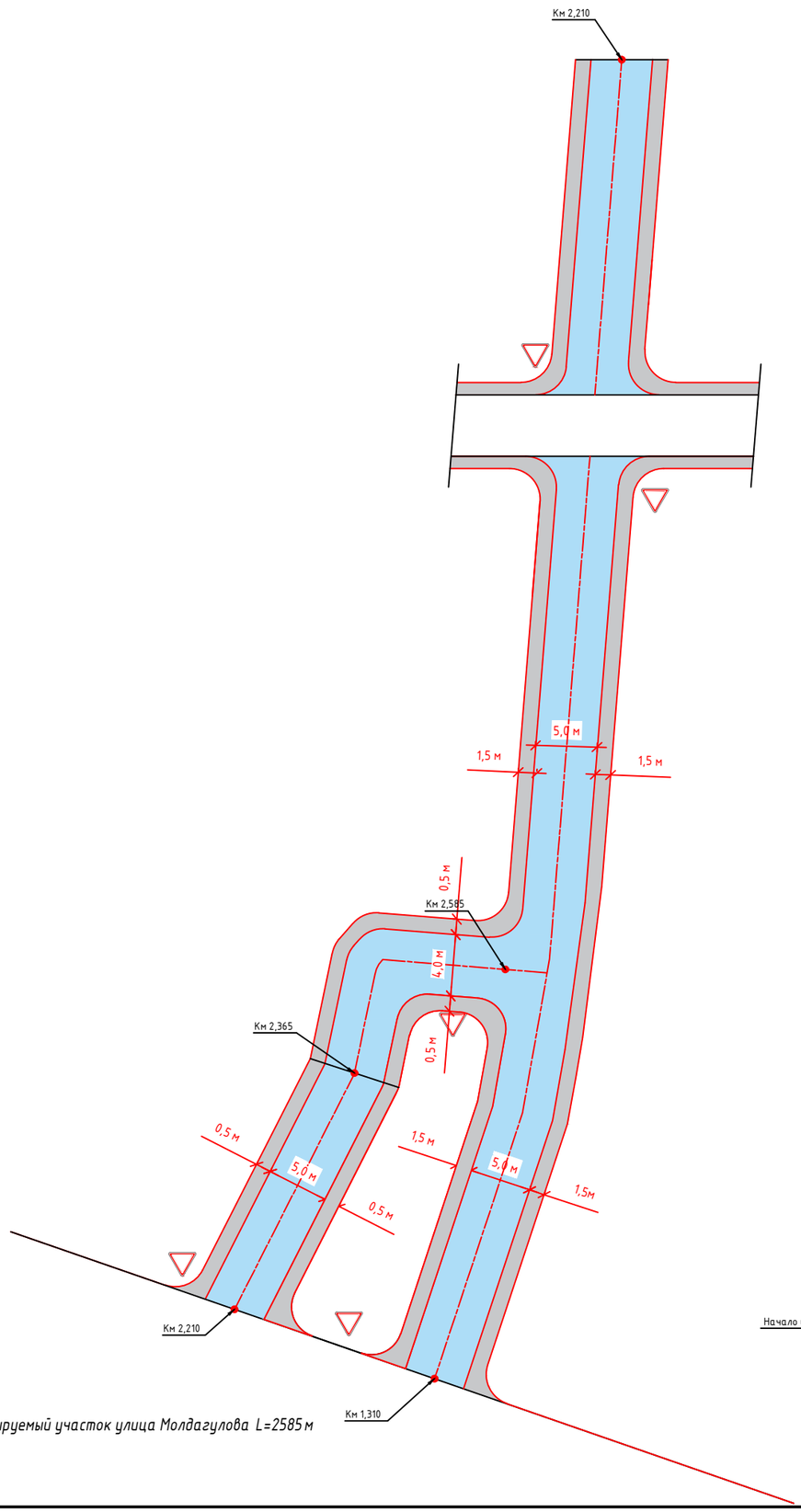

Ремонтируемый участок улица Молдагулова L=2585 м

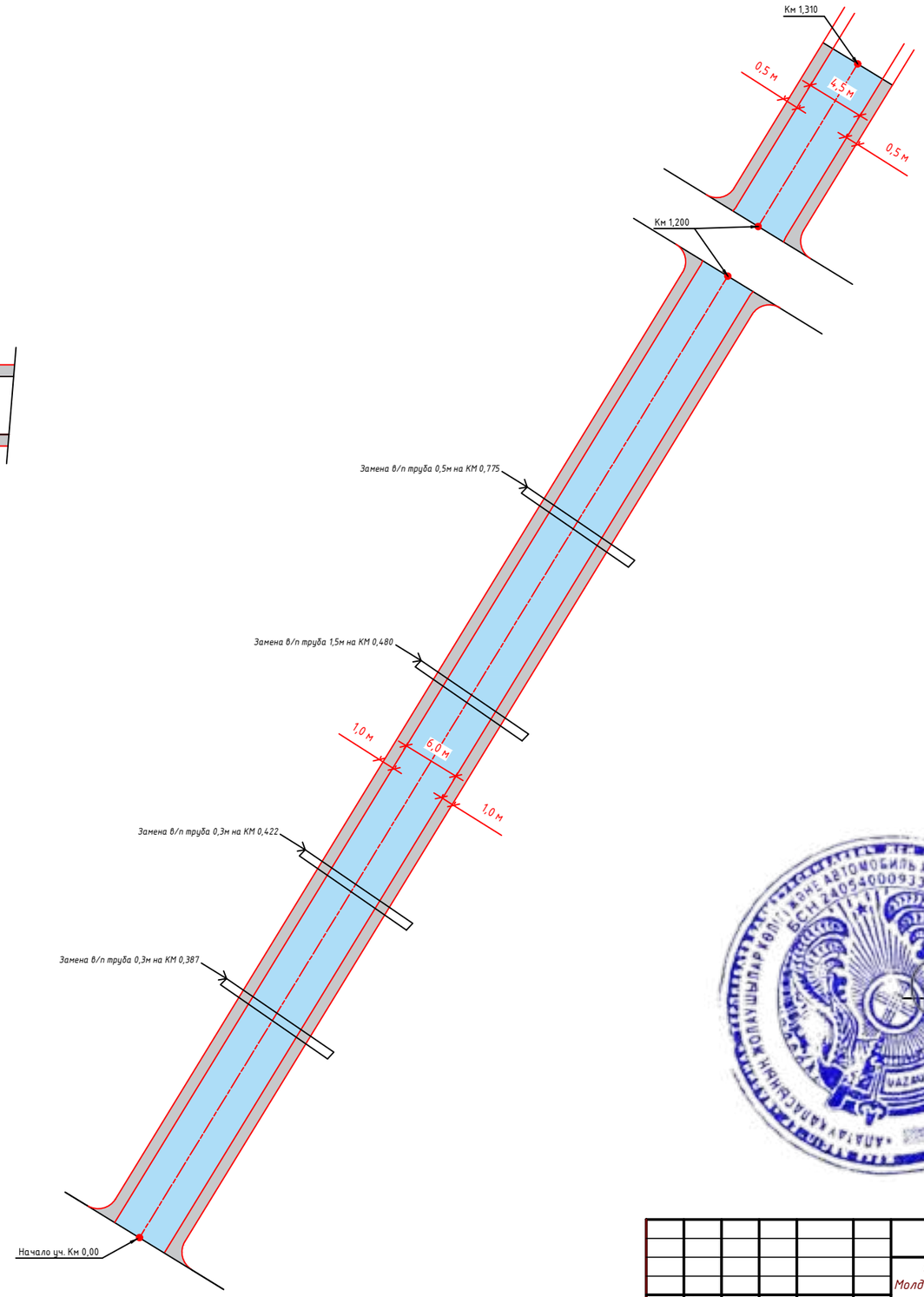

УТВЕРЖДАЮ:
ГУ «Отдел пассажирского транспорта и автомобильных дорог» г. Алатау Алматинской области
_____ Досалинов Д.Б.
22.09.2025г

Изм.	Кол. уч	Лист	№ док	Подп.	Дата	Средний ремонт улицы Кудайбергенова, Дорожник, Некрасова, Молдагулова, Занагар, Улытау общей протяженностью 9,249 км в мкрн. Жетыген, г.Алатау, Алматинской области		
ГИП							Стадия	Лист	Листов
Нач. отд.							ТД	1	1
Исполн.		Келес У							
Проверил		Тагабаев К				Ситуационная схема	Алматы 2025		

Согласовано

Взам. инв. №

Подп. и дата

Инв. № подл.

Формат

СХЕМА ВЫПОЛНЕНИЯ РАБОТ

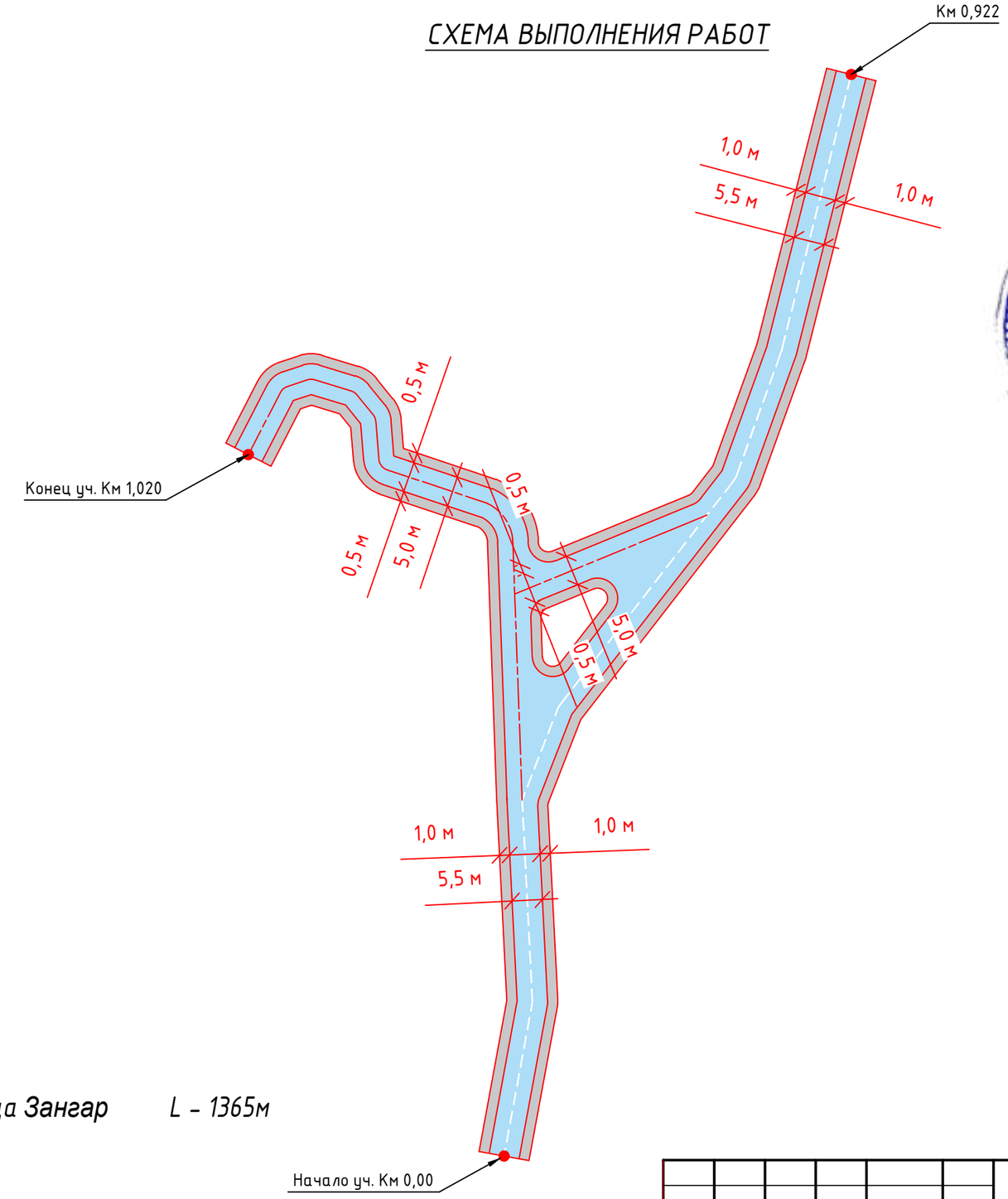

УТВЕРЖДАЮ:
ГУ «Отдел пассажирского транспорта и автомобильных дорог» г. Алатау Алматинской области
_____ Досалинов Д.Б.
22.09.2025г

Ремонтируемый участок улица Зангар L - 1365м

Согласовано

Взам. инв. №

Подп. и дата

Инв. № подл.

Изм.	Кол. уч.	Лист	№ док.	Подп.	Дата
ГИП					
Нач. отд.					
Исполн.		Келес У			
Проверил		Тагабаев К			

Средний ремонт улицы Кудайбергенова, Дорожник, Некрасова, Молдагулова, Зангар, Улытау общей протяженностью 9,249 км в мкрн. Жетыген, г.Алатау, Алматинской области

Стадия	Лист	Листов
ТД	1	1

Ситуационная схема

Алматы 2025

Формат

СХЕМА ВЫПОЛНЕНИЯ РАБОТ

УТВЕРЖДАЮ:
ГУ «Отдел пассажирского транспорта и автомобильных дорог» г. Алатау Алматинской области
_____ Досалинов Д.Б.
22.09.2025г

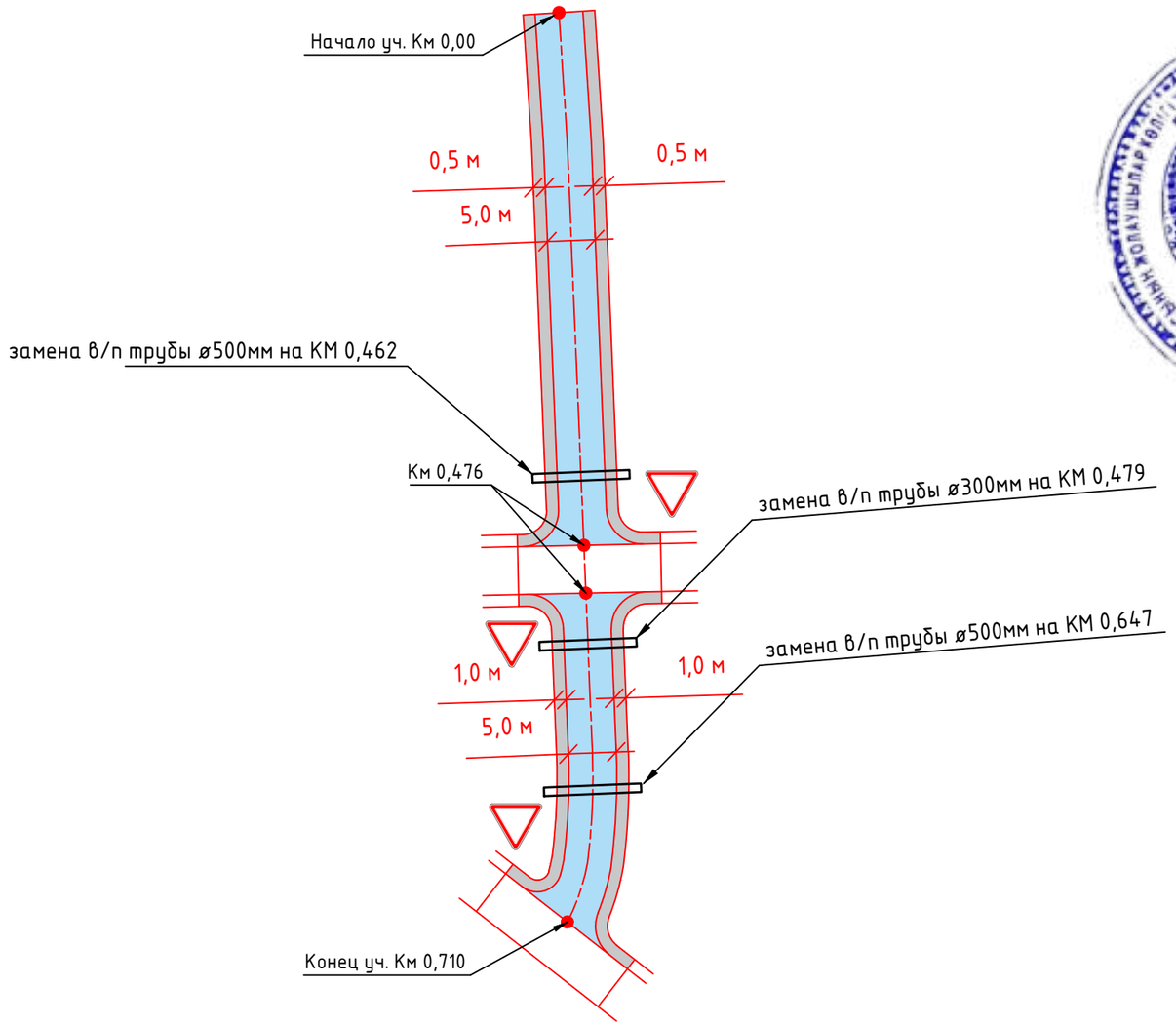

Ремонтируемый участок улица Некрасова L - 710 м

Изм.	Кол. уч.	Лист	№ док.	Подп.	Дата
ГИП					
Нач. отд.					
Исполн.		Келес У			
Проверил		Тагабаев К			

Средний ремонт улицы Кудайбергенова, Дорожник, Некрасова, Молдагулова, Зангар, Улытау общей протяженностью 9,249 км в мкрн. Жетыген, г.Алатау, Алматинской области

Стадия	Лист	Листов
ТД	1	1

Ситуационная схема

Алматы 2025

Согласовано

Взам. инв. №

Подп. и дата

Инв. № подл.

Формат

Схема выполнения работ

УТВЕРЖДАЮ:
ГУ «Отдел пассажирского транспорта и автомобильных дорог» г. Алатау Алматинской области
_____Досалинов Д.Б.
22.09.2025г

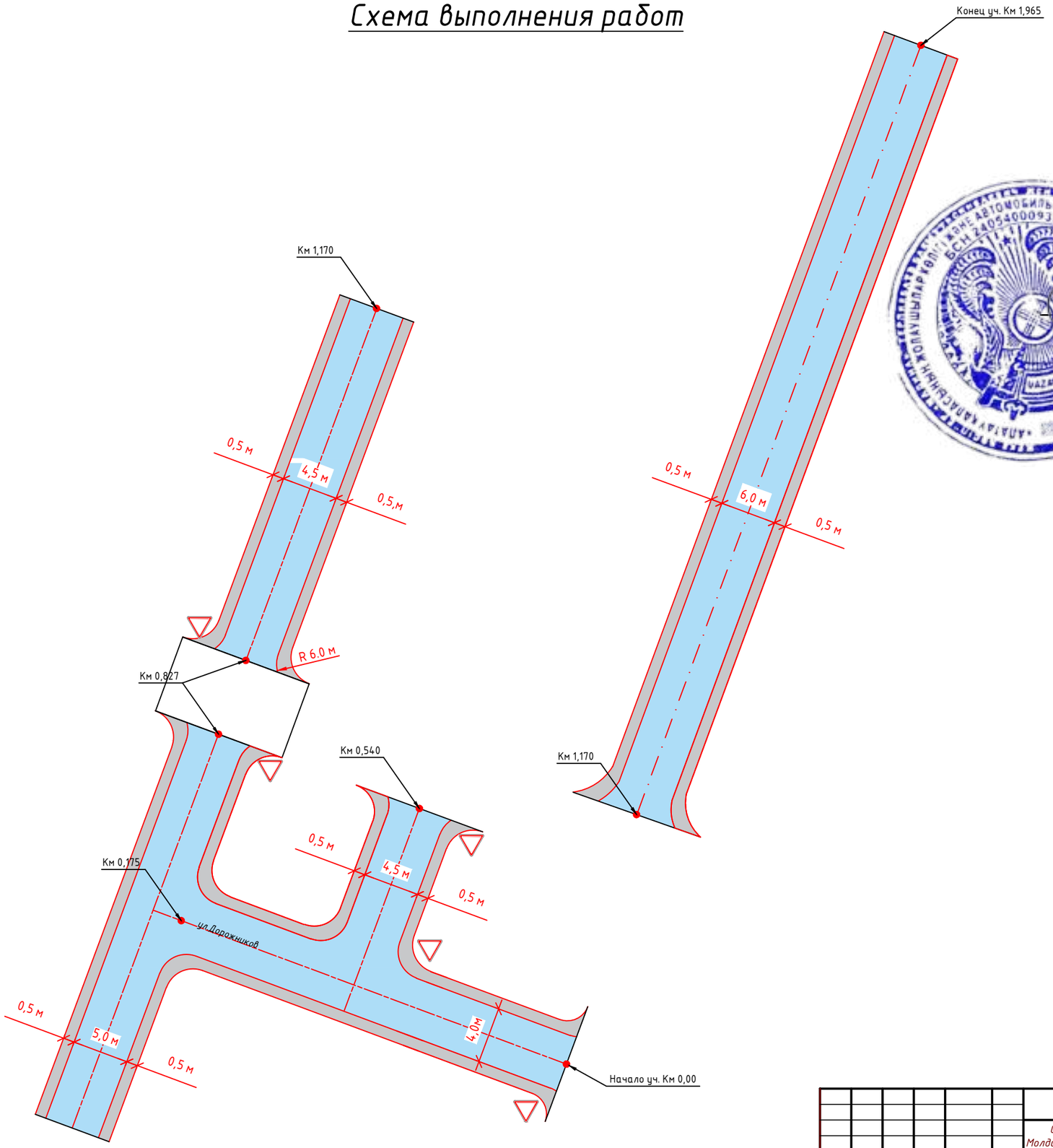

Ремонтируемый участок улица Дорожник L=1965 м

Изм.	Кол. уч	Лист	№ док	Подп.	Дата
ГИП					
Нач. отд.					
Исполн.	Келес У				
Проверил	Тагабаев К				

Средний ремонт улицы Кудайбергенова, Дорожник, Некрасова, Молдагулова, Зангар, Улытау общей протяженностью 9,249 км в мкрн. Жетыген, г.Алатау, Алматинской области

Стадия	Лист	Листов
ТД	1	1

Ситуационная схема

Алматы 2025

Согласовано

Взам. инв. №

Подп. и дата

Инв. № подл.

Формат

Схема выполнения работ

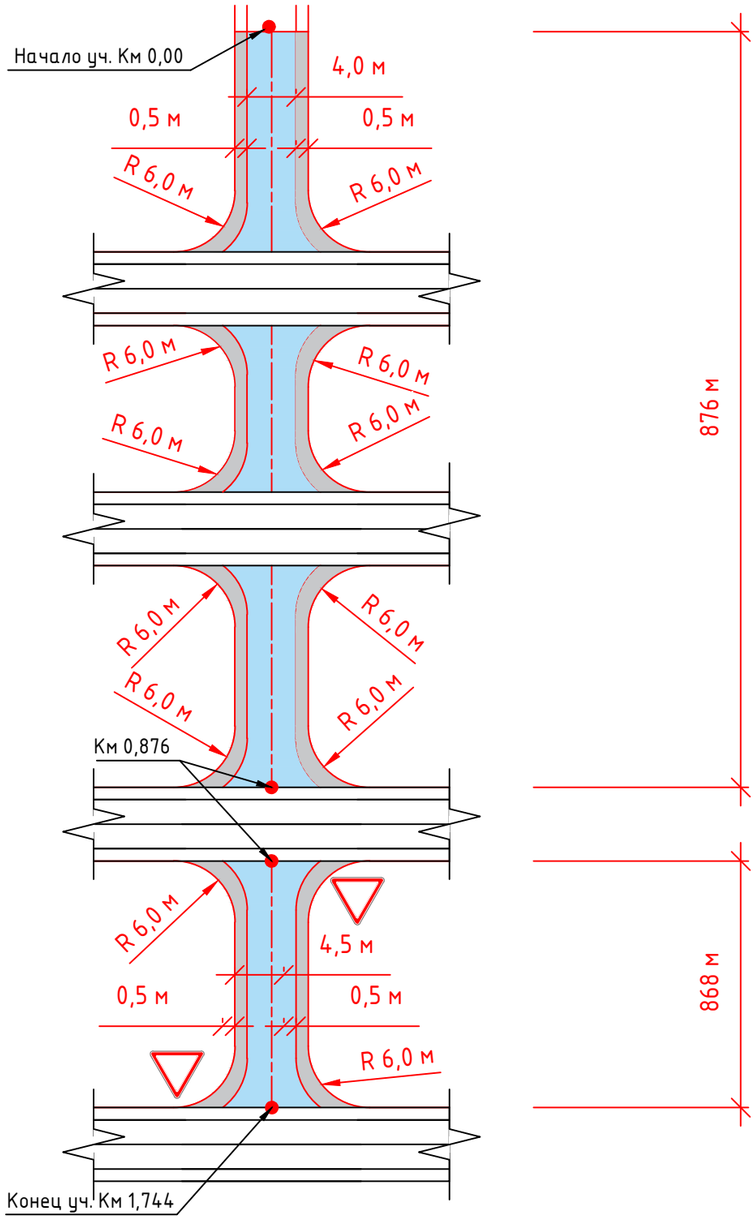

УТВЕРЖДАЮ:
ГУ «Отдел пассажирского транспорта и автомобильных дорог» г. Алатау Алматинской области
_____ Досалинов Д.Б.
22.09.2025г

Ремонтируемый участок улица Улытау *L= 1744 м*

Изм.	Кол. уч	Лист	№ док.	Подп.	Дата
ГИП					
Нач. отд.					
Исполн.	Келес У				
Проверил	Тагабаев К				

Средний ремонт улицы Кудайбергенова, Дорожник, Некрасова, Молдагулова, Зангар, Улытау общей протяженностью 9,249 км мкрн.Жетыген г.Алатау, Алматинская область

Стадия	Лист	Листов
ТД	1	1

Ситуационная схема

Алматы 2025

Согласовано

Взам. инв. №

Подп. и дата

Инв. № подл.

Формат

«БЕКІТЕМІН»

«Алатау қаласының жолаушылар
көлігі және автомобиль жолдары бөлімі» ММ Басшысы
_____Доссалинов Д.Б.
"16" "ақпан"2025г."

Алатау қаласының көшелер тізімі

Алматы облысы, Алатау қаласы көшелерін орташа жөндеу

№	Көше атаулары	ұлындығы, м
	Жетыген ықшамауданы	
1	Гагарина көшесі	1220
2	Әйтеке би көшесі	360
3	Жанпеисова көшесі	2290
4	Айнабулак көшесі	1780
5	№34 мектеп алдындағы көшесі	160
6	Жігер көшесі	2025
7	Төле би көшесі	1829
8	Уалиханов көшесінен Мақатаев көшесіне дейінгі жолақ көше	422
9	Жібек жолы көшесі	640
10	Жұлдыз көшесі	450
11	Шалқар көшесі	1200
12	Горького көшесі	1275
13	Астана көшесі	1151
14	Бастау көшесі	1840
15	Панфилова көшесі	215
16	Мерей көшесі	470
17	Тәуелсіздік көшесі	758
18	Сырдария көшесі	770
19	Бірлік көшесі	290
20	Жаңаталап көшесі	560
21	Южная көшесі	469
22	Нұрлы Жол көшесі	900
23	Бәйтерек көшесі	460
24	Терешкова көшесі	721
25	Терешкова көшесінен Целиная көшесіне дейінгі жолақ көше	112
26	Х.Яссауи жолақтарымен көшесі	1418
27	Ақбұлақ көшесі	260
28	Ворошилова көшесі	445
29	Арал көшесі	450
30	Алакөл көшесі	1880
31	Молдагулова көшесі	2585
32	Дорожник көшесі	1965
33	Некрасова көшесі	710
34	Құдайбергенова көшесі	880

35	Заңғар көшесі	1365
36	Ұлытау көшесі	1744
	Дәулет ықшамауданы	
37	Жамбыл көшесі	695
38	Есенберлин көшесі	680
39	Алаша көшесі	235
40	Жандарбекова көшесі	422
41	Абая көшесі	1210
	Қайрат ықшамауданы	
42	Садовая көшесі	1590
	Жаңаарна ықшамауданы	
43	Нұрғиса көшесі	585
44	Қырықбай көшесі	564
45	9-отделение көшесі	1182
	Құйған ықшамауданы	
46	Мәңгілік Ел көшесі	509
47	Космонавтов көшесі	950
48	Октябрьская көшесі	325
49	Мәңгілік Ел 2 көшесі	344
50	Шапағат көшесі	343
51	Алтайская көшесі	780
52	Өркен көшесі	183
	Еңбек ықшамауданы	
53	Бестерек көшесі	485
54	Сарысу көшесі	590
55	Арқалық (тас жолға шығумен) көшесі	4665
56	МТФ 1 көшесі	735
	Ынтымақ ықшамауданы	
57	Молодежный көшесінен Мәңгілік Ел көшесіне дейінгі жолақ көше	419
58	Төле Би көшесінен Алматы көшесіне дейінгі жолақ көше	536
59	Мәңгілік Ел көшесінен Мусаев көшесіне дейінгі жолақ көше	92
60	Мәңгілік Ел көшесінен Жамбыла көшесіне дейінгі жолақ көше	192
61	Альмерек көшесі	353
	Қоянқұс ықшамауданы	
62	Муратбаев көшесі	855
63	Уалиханов көшесі	920
64	Наурыз көшесі	3248
65	Жамбыл көшесі	815
66	Достық көшесі	1310
67	Шнелі көшесінің жалғасы Сералин көшесіне дейін	239
68	Квартал Д көшесі	373
69	Абая (Малая) көшесі	445
70	Дача Қоянқұс көшесі	815
71	Достық 2 көшесі	417
	Жаңаталап ықшамауданы	
72	Қонаев көшесі	700
73	Мұқанов көшесі	730
74	Мұқанов 2 көшесі	990

75	Мұқанов 2 көшесінен Қожабергенов көшесіне дейінгі жолақ көше	311
76	Набержная көшесі	807
77	Сейфуллин көшесі Қожабергенов көшесіне дейін	928
78	Умирзакова көшесі	554
	Жаңадәуір ықшамауданы	
79	Қоркыт ата көшесі	298
80	Ықылас көшесі	275
81	Тәттімбет көшесі	932
82	Қазанғап көшесі	675
83	Тәттімбет көшесінен Қазанғап көшесіне дейінгі жолақ көше	76
84	.Саттарханов көшесі	763
85	Жандосов көшесі	315
86	Қастуған көшесі	650
87	Бірлік көшесі	825
88	Сыпатаев көшесі	320
89	Муратбаев көшесі	115
90	Дәулеткерей көшесінен Мақатаев көшесіне дейінгі жолақ көше	352
91	Дәулеткерей көшесінен Болысбаев көшесіне дейінгі жолақ көше	473
92	Мира көшесінен Ленина көшесіне дейінгі жолақ көше	154
93	Мира көшесі	385
94	Новостройка көшесі	1793
	Заречный ықшамауданы	
95	Абая 2 көшесі	433
96	Ауэзова көшесі	152
97	Жулдыз көшесі	400
98	Малая Советская көшесі	420
99	Школьная көшесі	315
100	Мира көшесі	220
101	Дача Заречный көшесі	7003
	"КЕГОК" АҚ кірме жолы	
102	Алматы облысы Алатау қаласындағы "КЕГОК" АҚ кірме автомобиль жолын орташа жөндеу	4700

Бөлімнің бас маманы _____

«УТВЕРЖДАЮ»

Руководитель ГУ «Отдел пассажирского транспорта и автомобильных дорог города Алатау»

_____Доссалинов Д.Б.

"15" 02 "2025г."

Перечень улиц г.Алатау

Средний ремонт улицы г.Алатау, Алматинская область

№	Наименование улиц	Протяженность, м
	Мкрн. Жетыген	
1	ул.Гагарина	1220
2	ул.Айтеке би	360
3	ул.Жанпеисова	2290
4	ул.Айнабулак	1780
5	ул.Перед школой №34	160
6	ул.Жигер	2025
7	ул.Толе би	1829
8	ул.Переулок от Уалиханова до Макатаева	422
9	ул.Жибек жолы	640
10	ул.Жулдыз	450
11	ул.Шалкар	1200
12	ул.Горького	1275
13	ул.Астана	1151
14	ул.Бастау	1840
15	ул.Панфилова	215
16	ул.Мерей	470
17	ул.Тауелсиздик	758
18	ул.Сырдария	770
19	ул.Бирлик	290
20	ул.Жанаталап	560
21	ул.Южная	469
22	ул. Нурлы Жол	900
23	ул.Байтерек	460
24	ул.Терешкова	721
25	ул.Переулок от Терешкова до Целиная	112
26	ул.Х.Яссауи с переулками	1418
27	ул.Акбулак	260
28	ул.Ворошилова	445
29	ул.Арал	450
30	ул.Алакол	1880
31	ул.Молдагулова	2585
32	ул.Дорожник	1965
33	ул. Некрасова	710

34	ул.Кудайбергенова	880
35	ул.Зангар (Почтовая)	1365
36	ул.Улытау	1744
	Мкрн. Даулет	
37	ул.Жамбыл	695
38	ул.Есенберлина	680
39	ул.Алаша	235
40	ул.Жандарбекова	422
41	ул.Абая	1210
	Мкрн. Кайрат	
42	ул.Садовая	1590
	Мкрн. Жанаарна	
43	ул.Нургиса	585
44	ул.Кырыкбай	564
45	ул.9-отделение	1182
	Мкрн. Куйган	
46	ул. Мангилик Ел	509
47	ул.Космонавтов	950
48	ул. Октябрьская	325
49	ул.Мангилик Ел 2	344
50	ул.Шапагат	343
51	ул.Алтайская	780
52	ул.Оркен	183
	Мкрн.Енбек	
53	ул.Бестерек	485
54	ул.Сарысу	590
55	ул.Аркалык (с выездом на трассу)	4665
56	ул.МТФ 1	735
	Мкрн. Ынтымак	
57	ул.Переулок от Молодежный до Мангилик Ел	419
58	ул.Переулок от Толе Би до Алматинской	536
59	ул.Переулок от Мангилик Ел до Мусаева	92
60	ул.Перулок от Мангилик Ел до Жамбыла	192
61	ул.Альмерек	353
	Мкрн. Коянкус	
62	ул.Муратбаев	855
63	ул. Уалиханов	920
64	ул.Наурыз	3248
65	ул.Жамбыл	815
66	ул.Достык	1310
67	ул.Продолжение ул.Шиели до Сералина	239
68	ул.Квартал Д	373
69	ул. Абая (Малая)	445
70	ул.Дача Коянкус	815
71	ул.Достык 2	417
	Мкрн. Жанаталап	
72	ул.Конаев	700
73	ул.Муканов	730

74	ул.Муканов 2	990
75	ул.Переулок от Муканов 2 до Кожабергенова	311
76	ул.Набержная	807
77	ул.Сейфуллина до Кожабергенова	928
78	ул. Умирзакова	554
	Мкрн. Жанадауыр	
79	ул.Коркыт ата	298
80	ул.Ыкылас	275
81	ул.Таттимбет	932
82	ул.Казангап	675
83	ул.Переулок от Татимбет до Казангап	76
84	ул.Саттарханов	763
85	ул.Жандосов	315
86	ул.Кастуган	650
87	ул.Бирлик	825
88	ул.Сыпатаев	320
89	ул.Муратбаев	115
90	ул. Переулок от Даулеткерей до Макатаев	352
91	ул. Переулок от Даулеткерей до Болысбаев	473
92	ул. Переулок от Мира до Ленина	154
93	ул.Мира	385
94	ул. Новостройка	1793
	Мкрн. Заречный	
95	ул.Абая 2	433
96	ул.Ауэзова	152
97	ул.Жулдыз	400
98	ул.Малая Советская	420
99	ул.Школьная	315
100	ул.Мира	220
101	ул. Дача Заречный	7003
	Подьездная дорога Кегок	
102	Средний ремонт подъездной автомобильной дороги к АО «КЕГОК» в г. Алатау Алматинской области	4700

Составил гл.специалист отдела _____

Акт обследования
на Средний ремонт улицы Кудайбергенова, Дорожник, Некрасова, Молдагулова, Зангар, Улытау общей протяженностью 9,249 км мкрн.Жетыген г.Алатау, Алматинская область

г. Алатау *20.08.2025*

Рабочая комиссия в составе:

Досалинов Д.Б. – Руководитель ГУ «Отдел пассажирского транспорта и автомобильных дорог» г. Алатау Алматинской области;

Тагабаев К.А. – Главный инженер проекта ТОО «Syndicate Corp»;

Рыскенов Ж.М. – Директор ТОО «Syndicate Corp»;

Комиссия провела обследование улиц в мкрн. Жетыген г. Алатау Алматинской области на средний ремонт и установила следующее:

Обследумые участки улиц в мкрн. Жетыген расположены на территории г. Алатау Алматинской области. Общая протяжённость улиц подлежащих к ремонту 9,249 км в количестве 6 улиц.

Ул. Кудайбергенова протяженностью 0,880 км

с Км 0,0 по Км 0,540 существующее а/б покрытие находится в неудовлетворительном состоянии, на проезжей части имеются значительные колейность, неровность поперечного профиля, ямочность, сетка трещин.Отсутствует или повреждены укрепление обочин, шириной покрытия 5,5 м, шириной обочин 1,5 метров с обеих сторон.

с Км 0,540 по Км 0,739 существующее а/б покрытие находится в неудовлетворительном состоянии, на проезжей части имеются значительные колейность, неровность поперечного профиля, ямочность, сетка трещин.Отсутствует или повреждены укрепление обочин, шириной покрытия 4,5 м, шириной обочин 1,0 метров с обеих сторон.

с Км 0,739 по Км 0,880 с гравийно-щебеночным покрытием, шириной покрытия 4,5 м, шириной обочин 0,5 метров с обеих сторон. Существующее гравийно-щебёночное покрытие находится в неудовлетворительном состоянии: на проезжей части имеются значительные неровности, колейность и ямочность. Отсутствует или повреждены укрепление обочин.

Отсутствует дорожные знаки 2.4 – Уступи дорогу, что в свою очередь создают аварийные ситуации с главной дорогой. Необходимо установить дорожные знаки типоразмера I со световозвращающей пленкой типа 2.

На Км 0,736 существующие искусственные сооружения ж/б труба диаметром 0,5м длиной 6м. Состояние трубы не удовлетворительное, отсуствует портальные и откосные стенки, требует замену.

Ул. Дорожник, протяженностью 1,965 км

с Км 0,00 по Км 0,175 с а/б покрытием, шириной покрытия 4,0 м, шириной обочин 0,5 метров с обеих сторон. существующее а/б покрытие находится в неудовлетворительном состоянии, на проезжей части имеются значительные колейность, неровность поперечного профиля, ямочность, сетка трещин.Отсутствует или повреждены укрепление обочин.

с Км 0,175 по Км 0,540 с а/б покрытием, шириной покрытия 4,5 м, шириной обочин 0,5 метров с обеих сторон. существующее а/б покрытие находится в неудовлетворительном состоянии, на проезжей части имеются значительные колейность, неровность поперечного профиля, ямочность, сетка трещин.Отсутствует или повреждены укрепление обочин.

с Км 0,540 по Км 0,827 с а/б покрытием, шириной покрытия 5,0 м, шириной обочин 0,5 метров с обеих сторон. существующее а/б покрытие находится в неудовлетворительном состоянии, на проезжей части имеются значительные колейность, неровность поперечного профиля, ямочность, сетка трещин.Отсутствует или повреждены укрепление обочин.

с Км 0,827 по Км 1,170 с гравийно-щебеночным покрытием, шириной покрытия 4,5 м, шириной обочин 0,5 метров с обеих сторон. Существующее гравийно-щебёночное покрытие находится в неудовлетворительном состоянии: на проезжей части имеются значительные неровности, колейность и ямочность. Отсутствует или повреждены укрепление обочин.

с Км 1,170 по Км 1,965 с а/б покрытием, шириной покрытия 6,0 м, шириной обочин 0,5 метров с обеих сторон. существующее а/б покрытие находится в неудовлетворительном состоянии, на проезжей части имеются значительные колейность, неровность поперечного профиля, ямочность, сетка трещин.Отсутствует или повреждены укрепление обочин.

Отсутствует дорожные знаки 2.4 – Уступи дорогу, что в свою очередь создают аварийные ситуации с главной дорогой. Необходимо установить дорожные знаки типоразмера I со световозвращающей пленкой типа 2.

Существующие искусственные сооружения не обнаружены.

Ул. Некрасова протяженностью 0,710 км

с Км 0,0 по Км 0,476 с гравийно-щебеночным покрытием, шириной покрытия 5,0 м, шириной обочин 0,5 метров с обеих сторон. Существующее гравийно-щебёночное покрытие находится в неудовлетворительном состоянии: на проезжей части имеются значительные неровности, колейность и ямочность. Отсутствует или повреждены укрепление обочин.

с Км 0,476 по Км 0,710 с а/б покрытием, шириной покрытия 5,0 м, шириной обочин 1,0 метров с обеих сторон. существующее а/б покрытие находится в неудовлетворительном состоянии, на проезжей части имеются значительные колейность, неровность поперечного профиля, ямочность, сетка трещин.Отсутствует или повреждены укрепление обочин.

Отсутствуют дорожные знаки 2.4 – Уступи дорогу, что в свою очередь создают аварийные ситуации с главной дорогой. Необходимо установить дорожные знаки типоразмера I со световозвращающей пленкой типа 2.

На Км 0,462 существующий арык требуется устройство в/п труб диаметром 0,5м длиной 7 м.

На Км 0,479 существующие искусственные сооружения,метал.труба диаметром 0,3м длиной 8 м. Состояние трубы не удовлетворительное, отсуствует портальные и откосные стенки, требует замену.

На Км 0,647 существующие искусственные сооружения,метал.труба диаметром 0,5м длиной 9 м. Состояние трубы не удовлетворительное, отсуствует портальные и откосные стенки, требует замену.

Ул. Кудайбергенова протяженностью 2,585 км

с Км 0,0 по Км 1,200 с гравийно-щебеночным покрытием, шириной покрытия 6,0 м, шириной обочин 1,0 метров с обеих сторон. Существующее гравийно-щебёночное покрытие находится в неудовлетворительном

состоянии: на проезжей части имеются значительные неровности, колейность и ямочность. Отсутствует или повреждены укрепление обочин.

с Км 1,200 по Км 1,310 с гравийно-щебеночным покрытием, шириной покрытия 4,5 м, шириной обочин 0,5 метров с обеих сторон. Существующее гравийно-щебёночное покрытие находится в неудовлетворительном состоянии: на проезжей части имеются значительные неровности, колейность и ямочность. Отсутствует или повреждены укрепление обочин.

с Км 1,310 по Км 2,210 с а/б покрытием, шириной покрытия 5,0 м, шириной обочин 1,5 метров с обеих сторон. существующее а/б покрытие находится в неудовлетворительном состоянии, на проезжей части имеются значительные колейность, неровность поперечного профиля, ямочность, сетка трещин.Отсутствует или повреждены укрепление обочин.

с Км 2,210 по Км 2,365 с гравийно-щебеночным покрытием, шириной покрытия 5,0 м, шириной обочин 0,5 метров с обеих сторон. Существующее гравийно-щебёночное покрытие находится в неудовлетворительном состоянии: на проезжей части имеются значительные неровности, колейность и ямочность. Отсутствует или повреждены укрепление обочин.

с Км 2,365 по Км 2,585 с гравийно-щебеночным покрытием, шириной покрытия 4,0 м, шириной обочин 0,5 метров с обеих сторон. Существующее гравийно-щебёночное покрытие находится в неудовлетворительном состоянии: на проезжей части имеются значительные неровности, колейность и ямочность. Отсутствует или повреждены укрепление обочин.

Отсутствуют дорожные знаки 2.4 – Уступи дорогу, что в свою очередь создают аварийные ситуации с главной дорогой. Необходимо установить дорожные знаки типоразмера I со световозвращающей пленкой типа 2.

На Км 0,387 существующие искусственные сооружения,а/ц.труба диаметром 0,3м длиной 6 м. Состояние трубы не удовлетворительное, отсуствует портальные и откосные стенки, требует замену.

На Км 0,422 существующие искусственные сооружения,а/ц.труба диаметром 0,3м длиной 6 м. Состояние трубы не удовлетворительное, отсуствует портальные и откосные стенки, требует замену.

На Км 0,480 существующие искусственные сооружения, ж/б труба диаметром 1,5 м., длиной 7м. Состояние трубы не удовлетворительное, отсуствует портальные и откосные стенки, требует замену.

На Км 0,775 существующие искусственные сооружения,ж/б металл. труба диаметром 0,5м длиной 10 м. Состояние трубы не удовлетворительное, отсуствует портальные и откосные стенки, требует замену.

Ул.Зангар протяженностью 1,365 км

с Км 0,00 по Км 0,922 с а/б покрытием, шириной покрытия 5,5 м, шириной обочин 1,0 метров с обеих сторон. существующее а/б покрытие находится в неудовлетворительном состоянии, на проезжей части имеются значительные колейность, неровность поперечного профиля, ямочность, сетка трещин.

с Км 0,922 по Км 1,020 с а/б покрытием, шириной покрытия 5,5 м, шириной обочин 1,0 метров с обеих сторон. существующее а/б покрытие находится в неудовлетворительном состоянии, на проезжей части имеются значительные колейность, неровность поперечного профиля, ямочность, сетка трещин.

с Км 1,020 по Км 1,365 с гравийно-щебеночным покрытием, шириной покрытия 5,0 м, шириной обочин 0,5 метров с обеих сторон. Существующее

гравийно-щебёночное покрытие находится в неудовлетворительном состоянии: на проезжей части имеются значительные неровности, колейность и ямочность.

На всем протяжений участка отсутствуют укрепление обочин. Отсутствуют дорожные знаки 2.4 – Уступи дорогу, что в свою очередь создают аварийные ситуации с главной дорогой. Необходимо установить дорожные знаки типоразмера I со световозвращающей пленкой типа 2. Существующие искусственные сооружения не обнаружены.

Ул.Улытау протяженностью 1,744 км

с Км 0,00 по Км 0,876 с гравийно-щебеночным покрытием, шириной покрытия 4,0 м, шириной обочин 0,5 метров с обеих сторон. Существующее гравийно-щебёночное покрытие находится в неудовлетворительном состоянии: на проезжей части имеются значительные неровности, колейность и ямочность.

с Км 0,876 по Км 1,744 с гравийно-щебеночным покрытием, шириной покрытия 4,5 м, шириной обочин 0,5 метров с обеих сторон. Существующее гравийно-щебёночное покрытие находится в неудовлетворительном состоянии: на проезжей части имеются значительные неровности, колейность и ямочность.

На всем протяжений участка отсутствуют укрепление обочин. Отсутствуют дорожные знаки 2.4 – Уступи дорогу, что в свою очередь создают аварийные ситуации с главной дорогой. Необходимо установить дорожные знаки типоразмера I со световозвращающей пленкой типа 2. Существующие искусственные сооружения не обнаружены.

На основании вышеизложенного и в целях поддержания технико-эксплуатационных показателей улиц, предлагается произвести средний ремонт.

Приложение: Фотоматериалы

Подписи комиссии:

Досалинов Д.Б. _____

Тагабаев К.А. _____

Рыскенов Ж.М. _____

Документ подписан электронной подписью в Портале прохождения Ведомственной Экспертизы

Сведения о сертификате ЭП

Кому выдан:	**ДОСАЛИНОВ ДӘУРЕН**
Серийный №:	**1072af2a7f4e0511d303351427cdb4fc3c26e38b**
Кем выдан:	**ҰЛТТЫҚ КУӘЛАНДЫРУШЫ ОРТАЛЫҚ (GOST) 2022**
Срок действия:	**11.07.2025 - 11.07.2026**

Приложение №3
к Приказу Генерального директора
«___» от _____2020 года

Филиал РГП "Национальный центр качества дорожных активов" по Алматинской области

Дата выезда 06.12.2025 г.

СПРАВКА
об итогах проведения верификации визуального обследования по среднему ремонту автодорог общего пользования Средний ремонт улиц Кудайбергенова, Дорожник, Некрасова, Молдагулова, Зангар, Улытау общей протяженностью 9,249 км, мкрн.Жетыген, г.Алатау Алматинской области

Заказчик: Государственное учреждение «Отдел пассажирского транспорта и автомобильных дорог города Алатау» Алматинская область, г.Қонаев

Дата ввода в эксплуатацию: 2017-05-05 г. (0 км – 0,880 км (ул. Кудайбергенов)), 2017-05-05 г. (0 км – 1,965 км (ул. Дорожник)), 2017-05-05 г. (0 км – 0,710 км (ул. Некрасова)), 2017-05-05 г. (0 км – 2,585 км (ул. Молдагулова)), 2017-05-05 г. (0 км – 1,365 км (ул. Зангар)), 2017-05-05 г. (0 км – 1,744 км (ул. Улытау))

Дата и вид последнего ремонта: 2017 год (0 км – 0,880 км (ул. Кудайбергенов)), 2017 год (0 км – 1,965 км (ул. Дорожник)), 2017 год (0 км – 0,710 км (ул. Некрасова)), 2017 год (0 км – 2,585 км (ул. Молдагулова)), 2017 год (0 км – 1,365 км (ул. Зангар)), 2017 год (0 км – 1,744 км (ул. Улытау)); Текущий ремонт (0 км – 0,880 км (ул. Кудайбергенов)), Текущий ремонт (0 км – 1,965 км (ул. Дорожник)), Текущий ремонт (0 км – 0,710 км (ул. Некрасова)), Текущий ремонт (0 км – 2,585 км (ул. Молдагулова)), Текущий ремонт (0 км – 1,365 км (ул. Зангар)), Текущий ремонт (0 км – 1,744 км (ул. Улытау))

Категория дороги: улица в жилой застройке (проезд) (0 км – 0,880 км (ул. Кудайбергенов)), улица в жилой застройке (проезд) (0 км – 1,965 км (ул. Дорожник)), улица в жилой застройке (проезд) (0 км – 0,710 км (ул. Некрасова)), улица в жилой застройке (проезд) (0 км – 2,585 км (ул. Молдагулова)), улица в жилой застройке (проезд) (0 км – 1,365 км (ул. Зангар)), улица в жилой застройке (проезд) (0 км – 1,744 км (ул. Улытау))

Протяжённость участка: 9.249 км

Договор на прохождение ведомственной экспертизы: 240540009337/250022/00

1795086d73e3966da6c740a55aacbe0174c73253

от 18.07.2025 г.

Сведения об оплате: Не произведена на сумму 617285 тенге

I. Земляное полотно *(не менее 3 замеров)*

Адрес участков	**Параметры земляного полотна**					
	Ширина зем. полотна, м	Ширина обочин, м		Заложение откосов, м		Высота насыпи, м
		слева	справа	слева	справа	
ул.Кудайбергенова км 0+000	8,5	1,5	1,5	0	0	0
ул.Кудайбергенова км 0+440	8,5	1,5	1,5	0	0	0
ул.Кудайбергенова км 0+880	5,5	0,5	0,5	0	0	0
ул.Дорожник, км 0+000	5,0	0,5	0,5	0	0	0
ул.Дорожник, км 0+980	5,5	0,5	0,5	0	0	0
ул.Дорожник, км 1+965	7,0	0,5	0,5	0	0	0
ул.Некрасова, км 0+000	6,0	0,5	0,5	0	0	0
ул.Некрасова, км 0+355	6,0	0,5	0,5	0	0	0
ул.Некрасова, км 0+710	7,0	1,0	1,0	0	0	0
ул.Молдагулова, км 0+000	8,0	1,0	1,0	0	0	0
ул.Молдагулова, км	5,5	0,5	0,5	0	0	0

1795086d73e3966da6c740a55aacbe0174c73253

1+292						
ул.Молдагулова, км 2+585	5,0	0,5	0,5	0	0	0
ул.Зангар (Почтовая), км 0+000	6,5	0,5	0,5	0	0	0
ул.Зангар (Почтовая), км 0+682	6,5	0,5	0,5	0	0	0
ул.Зангар (Почтовая), км 1+365	6,0	0,5	0,5	0	0	0
ул.Улытау, км 0+000	5,5	0,5	0,5	0	0	0
ул.Улытау, км 0+872	5,5	0,5	0,5	0	0	0
ул.Улытау, км 1+744	5,0	0,5	0,5	0	0	0

По всей протяжённости объекта

Виды дефектов

1795086d73e3966da6c740a55aacbe0174c73253

II. Дорожная одежда *(не менее 3 замеров)*

Адрес участков	**Основание**			**Покрытие**		
	толщина, см	ширина, м	вид материала	толщина, см	ширина, м	вид материала
ул.Кудайбергенова км 0+000					5,5	Асфальтобетон
ул.Кудайбергенова км 0+440					5,5	Асфальтобетон
ул.Кудайбергенова км 0+880					4,5	Гравий, гравий-щебень
ул.Дорожник, км 0+000					4,0	Асфальтобетон
ул.Дорожник, км 0+980					4,5	Гравий, гравий-щебень
ул.Дорожник, км 1+965					6,0	Асфальтобетон
ул.Некрасова, км 0+000					5,0	Гравий, гравий-щебень
ул.Некрасова, км 0+355					5,0	Гравий, гравий-щебень
ул.Некрасова, км 0+710					5,0	Асфальтобетон
ул.Молдагулова, км 0+000					6,0	Гравий, гравий-щебень
ул.Молдагулова, км 1+292					4,5	Гравий, гравий-щебень
ул.Молдагулова, км 2+585					4,0	Гравий, гравий-щебень

1795086d73e3966da6c740a55aacbe0174c73253

ул.Зангар (Почтовая), км 0+000					5,5	Асфальтобетон
ул.Зангар (Почтовая), км 0+682					5,5	Асфальтобетон
ул.Зангар (Почтовая), км 1+365					5,0	Гравий, гравий-щебень
ул.Улытау, км 0+000					4,5	Гравий, гравий-щебень
ул.Улытау, км 0+872					4,5	Гравий, гравий-щебень
ул.Улытау, км 1+744					4,0	Гравий, гравий-щебень

По всей протяжённости объекта

Виды дефектов	
Неровность а/б покрытия, ямочность, сетка трещин, разрушение, кромочность, неровность	Неровность гравийного покрытия, ямочность, колейность
ул.Кудайбергенова км 0-0.739; ул.Дорожник, км 0-0.827, км 1.17-1.965; ул.Некрасова, км 0.476-0.71; ул.Молдагулова, км 0-1.31, км 2.21-2.585; ул.Зангар (Почтовая), км 0-1.02	ул.Кудайбергенова км 0.739-0.88; ул.Дорожник, км 0.827-1.17; ул.Некрасова, км 0-0.476; ул.Молдагулова, км 1.31-2.21; ул.Зангар (Почтовая), км 1.02-1.365; ул.Улытау, км 0-1.744

III. Искусственные сооружения *(по каждому икуственному сооружению)*

Адрес, местоположение	**Мосты, путепроводы**			Характеристика дефектов
	Габариты сооружения	Материал сооружения	Схема сооружения	

1795086d73e3966da6c740a55aacbe0174c73253

(по каждому икуственному сооружению)

Адрес, местоположение	**Трубы и скотопрогоны**			Характеристика дефектов
	Вид сооружения	Длина сооружения	Диаметр отверствия	
ул.Некрасова, км 0+462	существующий арык, требуется водопропускная труба			
ул.Некрасова, км 0+479	метал. труба	8,0 м	0,3	Деформация, просадка тела трубы
ул.Некрасова, км 0+479	ж/б труба	9,0 м	0,5	Разрушение бетона, сколы, трещины
ул.Молдагулова, км 0+387	а/ц труба	6,0 м	0,3	Сколы, трещины
ул.Молдагулова, км 0+422	а/ц труба	6,0 м	0,3	Сколы, трещины
ул.Молдагулова, км 0+480	ж/б труба	7,0 м	1,5	Разрушение бетона, сколы, трещины
ул.Молдагулова, км 0+775	ж/б труба	10,0 м	0,5	Разрушение бетона, сколы, трещины
ул.Кудайбергенова, км 0+735	ж/б труба	6,0 м	0,5	Разрушение бетона, сколы, трещины

IV. Обстановка пути и обустройство дороги *(по всей протяжённости)*

Адрес, местоположение	Дорожные знаки, шт.	Разметка, км	Ограждения, пм.	Тротуары, пм.	Освещения, шт.	Автопавильоны, шт.	Характеристика дефектов
Средний ремонт улиц Кудайбергенова, Дорожник, Некрасова,	Отсутствуют	Отсутствие разметки по ул. Кудайбергенова 0.54 км; ул.До					

1795086d73e3966da6c740a55aacbe0174c73253

Молдагулова, Зангар, Улытау общей протяженностью 9,249 км, мкр.Жетыген, г.Алатау Алматинской области, км 0+000 - Средний ремонт улиц Кудайбергенова, Дорожник, Некрасова, Молдагулова, Зангар, Улытау общей протяженностью 9,249 км, мкр.Жетыген, г.Алатау Алматинской области, км 9+249		рожник 0.795 км; ул.Молдагулова 1.2 км; ул.Зангар 0.922 км					

1795086d73e3966da6c740a55aacbe0174c73253

Другие дефекты:

V. Дальность перевозки ДСМ

№	Наименование ДСМ	Поставщик	Дальность перевозки ДСМ, км	Наличие альтернативного поставщика
Участок доставки ДСМ (мкрн.Жетыген)				
1	Асфальтобетонная смесь		31	
2	Щебень фракция 20-40 мм		44	
3	Смесь песчано-гравийная		44	
4	Битум		31	
5	Знак дорожный		31	

VI. Принятые технические решения

№	Виды работ	Участок	Объёмы работ	Соответствие классификатору
1	Фрезерование	ул.Кудайбергенова, км 0 - 0,880	3 865.5 м2	Да
2	Исправление профиля с добавлением нового материала	ул.Кудайбергенова, км 0 - 0,880	5 028 м2	Да
3	Розлив битумных вяжущих	ул.Кудайбергенова, км 0 - 0,880	3.599 тн.	Да
4	Устройство покрытия из горячей асфальтобетонной	ул.Кудайбергенова, км 0 - 0,880	4 500 м2	Да

1795086d73e3966da6c740a55aacbe0174c73253

	смеси			
5	Обочины (Укрепление, устройство)	ул.Кудайберген ова, км 0 - 0,880	2 159 м2	Да
6	Устройство парковки	ул.Кудайберген ова, км 0 - 0,880	688.5 м2	Да
7	Замена труб	ул.Кудайберген ова, км 0 - 0,880	1 шт.	Да
8	Замена дор.знаков	ул.Кудайберген ова, км 0 - 0,880	3 шт.	Да
9	Нанесение разметки	ул.Кудайберген ова, км 0 - 0,880	0.54 км.	Да
10	Фрезерование	ул.Дорожник, км 0 - 1,965	8 635 м2	Да
11	Исправление профиля с добавлением нового материала	ул.Дорожник, км 0 - 1,965	11 270 м2	Да
12	Розлив битумных вяжущих	ул.Дорожник, км 0 - 1,965	8.072 тн.	Да
13	Устройство покрытия из горячей асфаль тобетонной смеси	ул.Дорожник, км 0 - 1,965	10 091 м2	Да
14	Обочины (Укрепление, устройство)	ул.Дорожник, км 0 - 1,965	1 965 м2	Да
15	Замена дор.знаков	ул.Дорожник, км 0 - 1,965	5 шт.	Да
16	Нанесение разметки	ул.Дорожник, км 0 - 1,965	0.795 км.	Да
17	Фрезерование	ул.Некрасова, км 0 - 0,710	1 170 м2	Да
18	Исправление профиля с добавлением нового материала	ул.Некрасова, км 0 - 0,710	3 976 м2	Да

1795086d73e3966da6c740a55aacbe0174c73253

19	Розлив битумных вяжущих	ул.Некрасова, км 0 - 0,710	2.84 тн.	Да
20	Устройство покрытия из горячей асфаль тобетонной смеси	ул.Некрасова, км 0 - 0,710	3 550 м2	Да
21	Обочины (Укрепление, устройство)	ул.Некрасова, км 0 - 0,710	944 м2	Да
22	Замена труб	ул.Некрасова, км 0 - 0,710	3 шт.	Да
23	Замена дор.знаков	ул.Некрасова, км 0 - 0,710	3 шт.	Да
24	Фрезерование	ул.Молдагулова, км 0 - 2,585	4 500 м2	Да
25	Исправление профиля с добавлением нового материала	ул.Молдагулова, км 0 - 2,585	15 401 м2	Да
26	Розлив битумных вяжущих	ул.Молдагулова, км 0 - 2,585	11.08 тн.	Да
27	Устройство покрытия из горячей асфаль тобетонной смеси	ул.Молдагулова, км 0 - 2,585	13 850 м2	Да
28	Обочины (Укрепление, устройство)	ул.Молдагулова, км 0 - 2,585	5 585 м2	Да
29	Замена дор.знаков	ул.Молдагулова, км 0 - 2,585	5 шт.	Да
30	Замена труб	ул.Молдагулова, км 0 - 2,585	4 шт.	Да
31	Нанесение разметки	ул.Молдагулова, км 0 - 2,585	1.2 км.	Да
32	Фрезерование	ул.Зангар, км 0 - 1,365	5 561 м2	Да

1795086d73e3966da6c740a55aacbe0174c73253

33	Исправление профиля с добавлением нового материала	ул.Зангар, км 0 - 1,365	8 105 м2	Да
34	Розлив битумных вяжущих	ул.Зангар, км 0 - 1,365	5.829 тн.	Да
35	Устройство покрытия из горячей асфаль тобетонной смеси	ул.Зангар, км 0 - 1,365	7 286 м2	Да
36	Обочины (Укрепление, устройство)	ул.Зангар, км 0 - 1,365	2 287 м2	Да
37	Замена дор.знаков	ул.Зангар, км 0 - 1,365	4 шт.	Да
38	Нанесение разметки	ул.Зангар, км 0 - 1,365	0.922 км.	Да
39	Исправление профиля с добавлением нового материала	ул.Улытау, км 0 - 1,744	8 456.4 м2	Да
40	Розлив битумных вяжущих	ул.Улытау, км 0 - 1,744	5.928 тн.	Да
41	Устройство покрытия из горячей асфаль тобетонной смеси	ул.Улытау, км 0 - 1,744	7 410 м2	Да
42	Обочины (Укрепление, устройство)	ул.Улытау, км 0 - 1,744	1 744 м2	Да
43	Замена дор.знаков	ул.Улытау, км 0 - 1,744	2 шт.	Да

1795086d73e3966da6c740a55aacbe0174c73253

VII. Выводы: Данные технической документации соответствуют результатам проведенной верификации и рекомендуется для дальнейшего рассмотрения экспертной группе

Результаты визуального осмотра соответствуют технической документации и рекомендуется для дальнейшего рассмотрения экспертной группы	**Да**

1795086d73e3966da6c740a55aacbe0174c73253

1795086d73e3966da6c740a55aacbe0174c73253

1795086d73e3966da6c740a55aacbe0174c73253

1795086d73e3966da6c740a55aacbe0174c73253

1795086d73e3966da6c740a55aacbe0174c73253

1795086d73e3966da6c740a55aacbe0174c73253

1795086d73e3966da6c740a55aacbe0174c73253

1795086d73e3966da6c740a55aacbe0174c73253

1795086d73e3966da6c740a55aacbe0174c73253

1795086d73e3966da6c740a55aacbe0174c73253

1795086d73e3966da6c740a55aacbe0174c73253

1795086d73e3966da6c740a55aacbe0174c73253

1795086d73e3966da6c740a55aacbe0174c73253

1795086d73e3966da6c740a55aacbe0174c73253

1795086d73e3966da6c740a55aacbe0174c73253

1795086d73e3966da6c740a55aacbe0174c73253

1795086d73e3966da6c740a55aacbe0174c73253

1795086d73e3966da6c740a55aacbe0174c73253

1795086d73e3966da6c740a55aacbe0174c73253

1795086d73e3966da6c740a55aacbe0174c73253

1795086d73e3966da6c740a55aacbe0174c73253

1795086d73e3966da6c740a55aacbe0174c73253

1795086d73e3966da6c740a55aacbe0174c73253

1795086d73e3966da6c740a55aacbe0174c73253

1795086d73e3966da6c740a55aacbe0174c73253

1795086d73e3966da6c740a55aacbe0174c73253

1795086d73e3966da6c740a55aacbe0174c73253

1795086d73e3966da6c740a55aacbe0174c73253

1795086d73e3966da6c740a55aacbe0174c73253

1795086d73e3966da6c740a55aacbe0174c73253

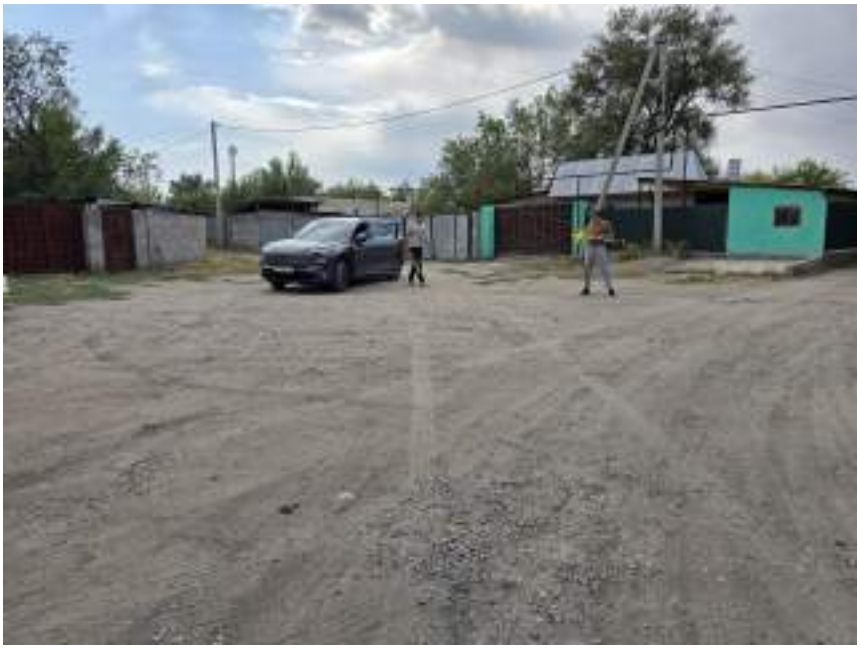

1795086d73e3966da6c740a55aacbe0174c73253

1795086d73e3966da6c740a55aacbe0174c73253

1795086d73e3966da6c740a55aacbe0174c73253

1795086d73e3966da6c740a55aacbe0174c73253

Документ подписан электронной подписью в Портале прохождения Ведомственной Экспертизы

Сведения о сертификате ЭП

Кому выдан: **ҚАШҚЫНБАЙ РУСЛАН**
Серийный №: **7a86187541e31dcab1c9705ff0b34b8423e4a50b**
Кем выдан: **ҰЛТТЫҚ КУӘЛАНДЫРУШЫ ОРТАЛЫҚ (GOST) 2022**
Срок действия: **11.04.2025 - 11.04.2026**

Документ подписан электронной подписью в Портале прохождения Ведомственной Экспертизы

Сведения о сертификате ЭП

Кому выдан: **МУХАНОВ МАКСАТ**
Серийный №: **1795086d73e3966da6c740a55aacbe0174c73253**
Кем выдан: **ҰЛТТЫҚ КУӘЛАНДЫРУШЫ ОРТАЛЫҚ (GOST) 2022**
Срок действия: **07.03.2025 - 07.03.2026**

1795086d73e3966da6c740a55aacbe0174c73253