Приложение 50
к приказу Министра финансов
Республики Казахстан
от 20 декабря 2012 года № 562

Форма Р-1

Заказчик **Атырауский филиал ТОО "Казахавтодор"** ИИН/БИН **001140000590**
полное наименование, адрес, данные о средствах связи

Исполнитель **Товарищество с ограниченной ответственностью "Игілік-ГН",060300, Республика Казахстан, Атырауская область, Исатайский район, Аккистау с., Мусагалиева, дом № 8, к.12** **040440027885**
полное наименование, адрес, данные о средствах связи

Договор (контракт) Договор №001140000590/172878/00 от 29 августа 2017 года

Номер документа	Дата составления
26	27.10.2017

АКТ ВЫПОЛНЕННЫХ РАБОТ (ОКАЗАННЫХ УСЛУГ)

Номер по порядку	Наименование работ (услуг) (в разрезе их подвидов в соответствии с технической спецификацией, заданием, графиком выполнения работ (услуг) при их наличии)	Дата выполнения работ (оказания услуг)	Сведения об отчете о научных исследованиях, маркетинговых, консультационных и прочих услугах (дата, номер, количество страниц) (при их наличии)	Единица измерения	Выполнено работ (оказано услуг)		
					количество	цена за единицу	стоимость
1	2	3	4	5	6	7	8
1	Газоснабжение административного здания,расположенного по адресу: г.Атырау, пр.Исатая-5 Атырауский областной филиал РГП на ПХВ "Казахавтодор"			работа	1	12 208 000,00	12 208 000,00
				Итого	1	x	12 208 000,00

Сведения об использовании запасов, полученных от заказчика _____
наименование, количество, стоимость

Приложение: Перечень документации, в том числе отчет(ы) о маркетинговых, научных исследованиях, консультационных и прочих услугах (обязательны при его (их) наличии) на _____ страниц _____

Сдал (Исполнитель) Директор / Файдаров Н.Ғ
должность *подпись* *расшифровка подписи*

М.П.

Принял (Заказчик) Директор Атырауский филиал / Мулдашев С.М
должность *подпись* *расшифровка подписи*

Дата подписания (принятия) работ (услуг) _____

М.П.

Счет-фактура № 00000000026 от 27 октября 2017 г.

Дата оборота по реализации: 27.10.2017

Поставщик: Товарищество с ограниченной ответственностью "Игілік-ГН"

БИН и адрес места нахождения поставщика: БИН: 040440027885, 060300, Республика Казахстан, Атырауская область, Исатайский район, Аккистау с., Мусагалиева, дом № 8, к.12,Свидетельство о постановке на регистрационный учет по НДС, серия 15001, № 0009137, от 28.09.2012

ИИК поставщика: KZ729650000028086710, в банке АО "Forte Bank", БИК IRTYKZKA

Договор (контракт) на поставку товаров (работ, услуг): Договор №001140000590/172878/00 от 29 августа 2017 года

Условия оплаты по договору (контракту): безналичный расчет

Пункт назначения поставляемых товаров (работ, услуг):

государство, регион, область, город, район

Поставка товаров (работ,услуг) осуществлена по доверенности: Без доверенности

Способ отправления: самовывоз

Товарно-транспортная накладная:

Грузоотправитель: БИН: 040440027885, Товарищество с ограниченной ответственностью "Игілік-ГН",060300, Республика Казахстан, Атырауская область, Исатайский район, Аккистау с., Мусагалиева, дом № 8, к.12

(БИН, наименование и адрес)

Грузополучатель: БИН: 001140000590, Атырауский филиал ТОО "Казахавтодор"

(БИН, наименование и адрес)

Получатель: Атырауский филиал ТОО "Казахавтодор"

БИН и адрес места нахождения получателя: БИН: 001140000590,

ИИК получателя: KZ22549E0398R6000003, в банке АО "Qazaq Banki", БИК SENIKZKA

№ п/п	Наименование товаров (работ, услуг)	Ед. изм.	Кол-во (объем)	Цена (KZT)	Стоимость товаров (работ, услуг) без НДС	НДС		Всего стоимость реализации	Акциз	
						Ставка	Сумма		Ставка	Сумма
1	2	3	4	5	6	7	8	9	10	11
1	Газоснабжение административного здания,расположенного по адресу: г.Атырау, пр.Исатая-5 Атырауский областной филиал РГП на ПХВ "Казахавтодор"	работа	1	10 900 000,00	10 900 000,00	12%	1 308 000,00	12 208 000,00		
Всего по счету:					**10 900 000,00**		**1 308 000,00**	**12 208 000,00**		

Руководитель: Ғайдаров Н. Ғ.

(Ф.И.О., подпись)

ВЫДАЛ (ответственное лицо поставщика)

(должность)

Главный бухгалтер: Серік Р. С.

(Ф.И.О., подпись)

(Ф.И.О., подпись)

МП

Примечание: Без печати недействительно. Оригинал (первый экземпляр) - покупателю. Копия (второй экземпляр) - поставщику.

«ИГІЛІК-ГН»
Жауапкершілігі шектеулі
серіктестігі

Товарищество с ограниченной
ответственностью
«ИГІЛІК-ГН»

060300, Атырау облысы, Исатай ауданы,
Аққыстау селосы, Т.Мұсағалиев көшесі, 8/12
Тел.: 8 /71231/ 2-05-44, 8 701 393 80 57
E-mail: TOO8057@mail.ru

060300, Атырауская обл., Исатайский район
село Аккыстау, улица Т.Мусагалиева, 8/12
Тел.: 8 /71231/ 2-05-44, 8 701 393 80 57
E-mail: TOO8057@mail.ru

«06» қараша 2017 ж. № 47 «24» октября 2017 г.

Директору Атырауского филиала
Мулдашеву С.М.

Акт
Прием-передачи испоьнительно-технической документации

1. Газоснабжения административного здания, расположенного по адресу: г.Атырау, пр. Исатая-5 Атырауский областной филиал РГП на ПХВ "Казахавтодор"

Принял:

Зам.начальник ПТО АТПФ АО "КТГА" _____ **Актуриев Н.У**

Специалист ПТО АТПФ АО "КТГА" _____ **Султангалиева С**

Сдал:

Директор ТОО "Игілік-ГН" _____ **Ғайдаров Н.Ғ**

Приложение №4
к Правилом учета
природного газа

Акт

приемки в эксплуатацию узла учета газа с бытовым, коммунально-бытовым, турбинным, ротационным счетчиком газа.

от «06» Ноября 2017 года

Атырауский областной филиал РГП на ПХВ «Казахавтодор», г.Атырау, пр. Исатая 5.

(наименование, адрес предприятия)

1. Наличие и комплектность технической документации:

1.1 проектная документация на узел учета газа: 0148/16 от 20.01.2017 г.

1.2 паспорт на СИ: СИКЗ-50 – 1 шт, Счетчик газовый G-25 -1 шт

1.3 техническое описание и тип корректора:

1.4 состояние внутренней полости трубопровода на узле учета: в котельном

1.5 акт приемки узла учета газа как законченного строительства объекта: 05.10.2017 г.

1.6 схема узла учета: соответствует

2. Состояние и условия эксплуатации средств измерения: хорошее

3. Монтаж выполнен в соответствии с проектом: 0148/16 от 20.01.2017 г.

4. Соответствие заводских номеров средств измерения, номерам, указанных в их паспортах или свидетельствах о проверке: соответствует

5. Соответствие диапазонов измерений применяемых средств измерения, диапазонам измерения контролируемых параметров: соответствует

6. Перечень средств измерения:

№ п/п	Наименование СИ	Тип СИ	Заводской номер	Дата поверки	Первичное показание	Примечание
1	Счетчик газа	G-25	25125043	09.03.2017 г.	000005	

7. База данных корректора проверена:

8. Наличие шнура интерфейс и программного обеспечения (для корректоров):

9. Замечания:

10. Выводы:

На основании изложенного комиссия допускает (не допускает) в эксплуатацию узел учета газа с «____» _____ 20__ года.

Члены комиссии:

Заказчик **Атыр. ОФ «Казахавтодор»** _____
Ф.И.О (подпись)

Производитель работ **Гайдаров Н.Г.** _____
Ф.И.О (подпись)

Представитель ССиРГ АО АтПФ «КазТрансГаз Аймак» Мульганов В.В. _____
Ф.И.О (подпись)

Технический инспектор АО АтПФ «КазТрансГаз Аймак» Болекбаев Ж. _____
Ф.И.О (подпись)

Приложение №4
к Правилом учета
природного газа

Акт

приемки в эксплуатацию узла учета газа с бытовым, коммунально-бытовым, турбинным, ротационным счетчиком газа.

от «06» Ноября 2017 года

Атырауский областной филиал РГП на ПХВ «Казахавтодор», г.Атырау, пр. Исатая 5.

(наименование, адрес предприятия)

1. Наличие и комплектность технической документации:

1.1 проектная документация на узел учета газа: 0148/16 от 20.01.2017 г.

1.2 паспорт на СИ: СИКЗ-50 – 1 шт, Счетчик газовый G-25 -1 шт

1.3 техническое описание и тип корректора:

1.4 состояние внутренней полости трубопровода на узле учета: в котельном

1.5 акт приемки узла учета газа как законченного строительства объекта: 05.10.2017 г.

1.6 схема узла учета: соответствует

2. Состояние и условия эксплуатации средств измерения: хорошее

3. Монтаж выполнен в соответствии с проектом: 0148/16 от 20.01.2017 г.

4. Соответствие заводских номеров средств измерения, номерам, указанных в их паспортах или свидетельствах о проверке: соответствует

5. Соответствие диапазонов измерений применяемых средств измерения, диапазонам измерения контролируемых параметров: соответствует

6. Перечень средств измерения:

№ п/п	Наименование СИ	Тип СИ	Заводской номер	Дата поверки	Первичное показание	Примечание
1	Счетчик газа	G-25	25125043	09.03.2017 г.	000005	

7. База данных корректора проверена:

8. Наличие шнура интерфейс и программного обеспечения (для корректоров):

9. Замечания:

10. Выводы:

На основании изложенного комиссия допускает (не допускает) в эксплуатацию узел учета газа с «____» _____ 20__ года.

Члены комиссии:

Заказчик **Атыр. ОФ «Казахавтодор»** _____ (подпись)

Производитель работ **Гайдаров Н.Г.** _____ Ф.И.О (подпись)

Представитель ССиРГ АО АтПФ «КазТрансГаз Аймак» Мульганов В.В. _____ Ф.И.О (подпись)

Технический инспектор АО АтПФ «КазТрансГаз Аймак» Болекбаев Ж. _____ Ф.И.О (подпись)

20728

BURAN BOILER LLP

KZ ҚАЗАҚСТАНДА ЖАСАЛҒАН СДЕЛАНО В КАЗАХСТАНЕ

CRONOS

ДИСТАНЦИОНДЫ БАСҚАРЫЛАТЫН
“CRONOS” АВТОМАТТЫ СУҚЫЗДЫРҒЫШ ҚАЗАНДЫҚ (БОЙЛЕР)
(СҰЙЫҚ ЖӘНЕ/НЕМЕСЕ ГАЗТӘРІЗДІ ОТЫНМЕН)

КОТЕЛ ВОДОГРЕЙНЫЙ АВТОМАТИЗИРОВАННЫЙ “CRONOS”
НА ЖИДКОМ И/ИЛИ ГАЗООБРАЗНОМ ТОПЛИВЕ ТОПЛИВЕ
С ДИСТАНЦИОННЫМ УПРАВЛЕНИЕМ

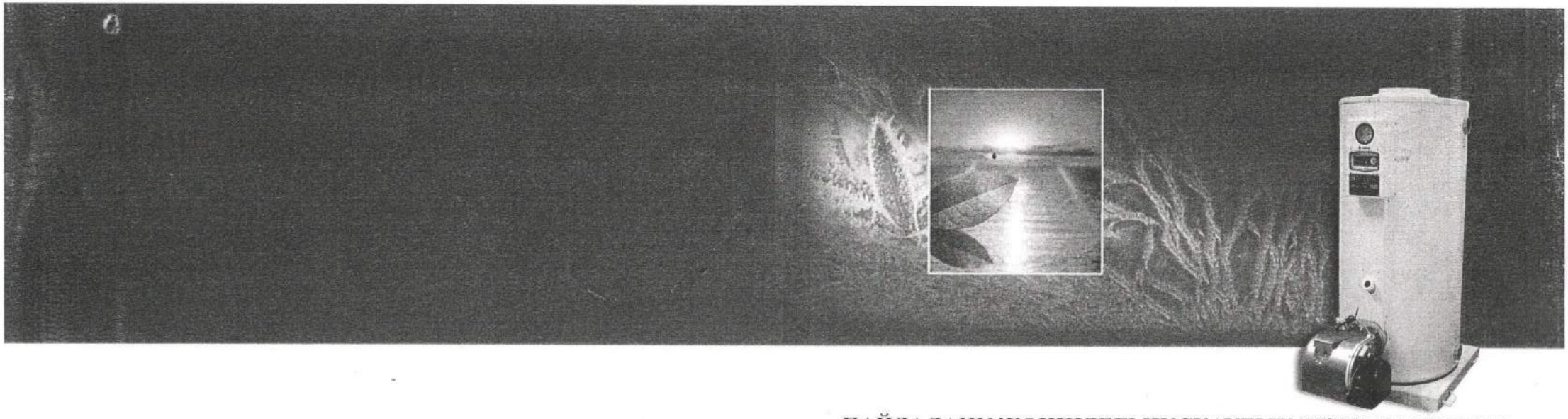

ПАЙДАЛАНУ ЖӨНІНДЕГІ НҰСҚАУЛЫҚ ЖӘНЕ ТӨЛҚҰЖАТ
КЕЛЕСІ МОДЕЛЬДЕР ҮШІН:

ИНСТРУКЦИЯ ПОЛЬЗОВАТЕЛЯ И ПАСПОРТ
ДЛЯ МОДЕЛЕЙ:

КВА 58 ЛЖ/ГН (BB 535 RD/RG)
КВА 81 ЛЖ/ГН (BB 735 RD/RG)
√КВА 116 ЛЖ/ГН (BB 1035 RD/RG)
КВА 174 ЛЖ/ГН (BB 1535 RD/RG)
КВА 233 ЛЖ/ГН (BB 2035 RD/RG)

EAC

1.ТЕХНИКАЛЫҚ СИПАТТАМАСЫ
1.1 ҚОЛДАНЫЛУЫ

Сұйық және/немесе газтәрізді отынмен жұмыс істейтін дистанционды басқарылатын автоматты суқыздырғыш қазандық (бойлер) (мәтін бойынша әрі қарай – бойлер) өнеркәсіптік және азаматтық нысандарды автономды жылытуға және ыстық сумен қамтамасыз етуге қолданылады.
Бойлерлер бөлінеді:
- қуаты бойынша (жылу өнімділігі);
- отын түрі бойынша (табиғи газ, дизель немесе пеш отыны).

Бойлер осы өнім түріне қойылатын ең жоғары өртке қарсы, санитарлық және экологиялық талаптарды қанағаттандыратын күрделі техникалық бұйым болып табылады.

Осы нұсқаулықты ұқыпты оқи отырып, онда мазмұндалған пайдалану ережелерін сақтаңыз. Бұл оның ұзақ уақыт үздіксіз және қауіпсіз пайдаланылуына маңызды дәрежеде кепілдік береді.

2. ТЕХНИКАЛЫҚ СИПАТТАМАЛАР

Өлшем бірліктерінің және көрсеткіштің атауы	БОЙЛЕРДІҢ МОДЕЛІ				
	КВа 58 ЛЖ/Гн (ВВ 535 RD/RG)	КВа 81 ЛЖ/Гн (ВВ 735 RD/RG)	КВа 116 ЛЖ/Гн (ВВ 1035 RD/RG)	КВа 174 ЛЖ/Гн (ВВ 1535 RD/RG)	КВа 233 ЛЖ/Гн (ВВ 2035 RD/RG)
1	2	3	4	5	6
Жылу өнімділігі, кВт(ккал/сағ)* Соның ішінде ГВС бойынша	58 (50000) 27 (23000)	81 (70000) 51 (44000)	116 (100000) 70 (60000)	174 (150000) 116 (100000)	233 (200000) 140(120000)
ГВС өнімділігі, Δt=45°, л/мин	9,5	18,3	25,0	41,6	50,0
ПӘК, %	91,3				
Жылу тасымалдағыш	Су, МСТ 2874-82 және «Булы және суқыздырғыш қазандарының құрылғысына өнеркәсіптік қауіпсіздігі және пайдалану талаптарына» сәйкес				
Температуралық кесте, °С жылыту жүйелері ГВС	85/60 10/55				
Ең жоғары жұмыс қысымы, МПа (кгс/см²) ГВС	0,35 (3,5) 0,6 (6,0)				
Шығатын газ температурасы, °С	220 дейін				
Отынның жылулық қабілеті және отын түрі**	Дизельді $Q^{p}_{н}$ = 10200 ккал/кг, (отындағы булардың жарқ ету температурасы 61°С-ден төмен болмау керек), табиғи газ $Q^{p}_{н}$ =8000 ккал/нм³				
Газ қысымы, Па (су бағанасының мм.) mbar	1800÷20000 (180÷2000) 18÷200	1800÷36000 (180-3600) 18÷360			
Жанарғы құрылғысының отын шығыны: Дизельді, л/сағ	5,4	7,5	10,7	16,1	21,5
Газ, нм³/сағ	6,0	8,9	11,9	17,9	24,4
Суқыздырғыш қазандықтың көлемі, л	95	134	193	219	267
Электр желінің параметрлері	220в ±10%, 50в ±0,5гц,				
Ең жоғары пайдаланылатын электр қуаты, Вт	260	270	300	434	434
Габариттер*** Ұз х Ені х Биік (1-сур) (мм):одан көп емес BLU типті газды жанарғымен немесе MAX, MAX GAS, MAXI типті сұйық отын жанарғымен	780x566x 1134	780x566x 1386	1105x736x 1386	1105x736x 1590	1151x736x 1675
Салмағы***, кг:одан көп емес BLU типті газды жанарғымен немесе MAX, MAX GAS, MAXI типті сұйық отын жанарғымен	282	320	351	440	565

1		2	3	4	5	6
Жалғанатын жылыту түтікшелерінің шартты диаметрі, (1-сур), мм****	Жылытудың (поз. 2,4)	40	40	50	65	65
	ГВС (поз. 7,8),	20	20	20	20	20
Газжолының сыртқы диаметрі, (поз 1)		164	164	266	266	266
Жобалау өлшемдері, (1-сур), мм	А	475	558	655	660	765
	Б	460	580	515	695	700
	Г	145	163	172	172	177
	Д	825	1055	1020	1215	1305
Құрғақ араласпаған жану өнімдерінде көміртек тотығының үлестік тасталымды, мг/м3, (ГОСТ 20548-93, ГОСТ 30735-2001) көп емес		Табиғи газбен жумыс істейтін қазандық қондырғылары үшін – 120; Жеңіл, сұйық отында жұмыс істейтін қазандық қондырғылары үшін – 115		130		
Құрғақ араласпаған жану өнімдерінде азот оксидінің үлестік тасталымды, мг/м3, (ГОСТ 20548-93, ГОСТ 30735-2001) көп емес		Табиғи газбен жумыс істейтін қазандық қондырғылары үшін – 240; Жеңіл, сұйық отында жұмыс істейтін қазандық қондырғылары үшін – 230		300		

* қазандықтың жылу шығаруы таңдап алу кезінде ГВС және жылыту бойынша талап етілген мәндерінен кем болмауы тиіс.

** отынның басқа түрлерін пайдалану, бойлердің қолданылу мерзімінен бұрын істен шығуын болдырмас үшін, бойлер өндірушілерінің келісімі бойынша жол беріледі.

*** сұйық қазандықтың жанарғының басқа түрін пайдалану кезінде L өлшемі және массасы кестеде көрсетілген мәндерден ерекшеленуі мүмкін.

**** Құбыржолын, құбырды жалғауға арналған цилиндрлік ойма.

Газ жолының диаметрі (поз 1) ±3 мм дәлдікпен көрсетілген.

2.1 БОЙЛЕРДІҢ ҚҰРЫЛЫСЫ

Бойлер құралады:

- қазандықтан
- жанарғы құрылғысынан (қазандық төлқұжаттың 1.2.т.қарацыз)
- басқару панелінен
- дистанционды басқару пультінен.

2.1.1 ҚАЗАНДЫҚ

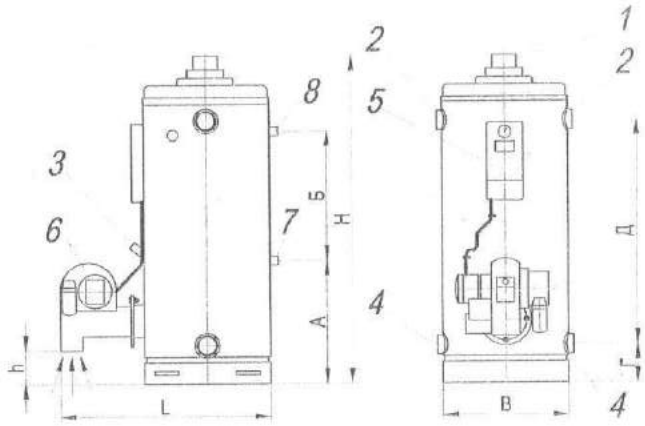

1-сурет Бойлердің сыртқы түрі

1. Газжолының түтікшесі
2. Жылыту жүйесінің шығыс түтікшесі (берілуі)
3. қарау саңылауы
4. Жылыту жүйесінің кіріс түтікшесі(кері қайту)
5. басқару панелі
6. жанарғы құрылғысы
7. ГВС салқын судың кіретін түтікшесі
8. ГВС ыстық судың шығатын түтікшесі

2.1.2 ЖАНАРҒЫ ҚҰРЫЛҒЫСЫ

Жанарғы құрылғысы отынды (газды/сұйық), белгілі бір сәйкестікте ауамен араластыру, қоспаның тұтануы және жану алауын тұрақтандыру үшін қолданылады.

Жанарғы құрылғысының құрамына мынадай элементтер кіреді: жандыру трансформаторы, желдеткіштің электр қозғалтқышы, отынды беру және шашырату құралы, жану құбылысын бақылау датчигі.

<u>НАЗАР АУДАРЫҢЫЗ!</u> Жанарғы құрылғысы күрделі техникалық түйін, оның күйге келтіруі мен қызмет көрсетуі білікті маманмен жүзеге асырылу тиіс.

Жанарғы құрылғысының жұмысы:

Жанарғы құрылғысын, іске қосудан кейін бастапқы 15 секунд бойы қазандықты желдеткішпен (жарылудан қорғау үшін) үрлейді, содан кейін, отын (сұйық отынды жанарғыны пайдаланған жағдайда) қосылған сорғы немесе (газды жанарғыны пайдаланған жағдайда) редукционды клапан арқылы, отынның жіңішке шашыратылуы және желдеткішпен берілетін ,ауаның ағынымен қосылуын жүзеге асыратын форсункаға беріледі. Құрастырылған желдеткіштен келетін ауамен бірге берілетін автоматты жандырады.Содан соң, отынды-ауа қоспасы жанады.

Отын мен ауаның қатынасын дұрыс реттеу кезінде отын толығымен жанып бітеді және түтін мүлде болмайды. Жанарғы бойлердегі судың температурасын қысымын және бойлерде жалынның болуын бақылайтын басқару пультінен қосылады. Берілген температураға жеткен соң жанарғы автоматты түрде сөндіріледі. Егер бойлердегі судың температурасы төмендейтін болса, жанарғы автоматты түрде қайта қосылады.Жалынның бақылануын жанарғының фотодатчигі жүзеге асырады.

2072.1

BURAN BOILER LLP

KZ ҚАЗАҚСТАНДА ЖАСАЛҒАН СДЕЛАНО В КАЗАХСТАНЕ

CRONOS

ДИСТАНЦИОНДЫ БАСҚАРЫЛАТЫН "CRONOS" АВТОМАТТЫ СУҚЫЗДЫРҒЫШ ҚАЗАНДЫҚ (БОЙЛЕР) (СҰЙЫҚ ЖӘНЕ/НЕМЕСЕ ГАЗТӘРІЗДІ ОТЫНМЕН)

КОТЕЛ ВОДОГРЕЙНЫЙ АВТОМАТИЗИРОВАННЫЙ "CRONOS" НА ЖИДКОМ И/ИЛИ ГАЗООБРАЗНОМ ТОПЛИВЕ ТОПЛИВЕ С ДИСТАНЦИОННЫМ УПРАВЛЕНИЕМ

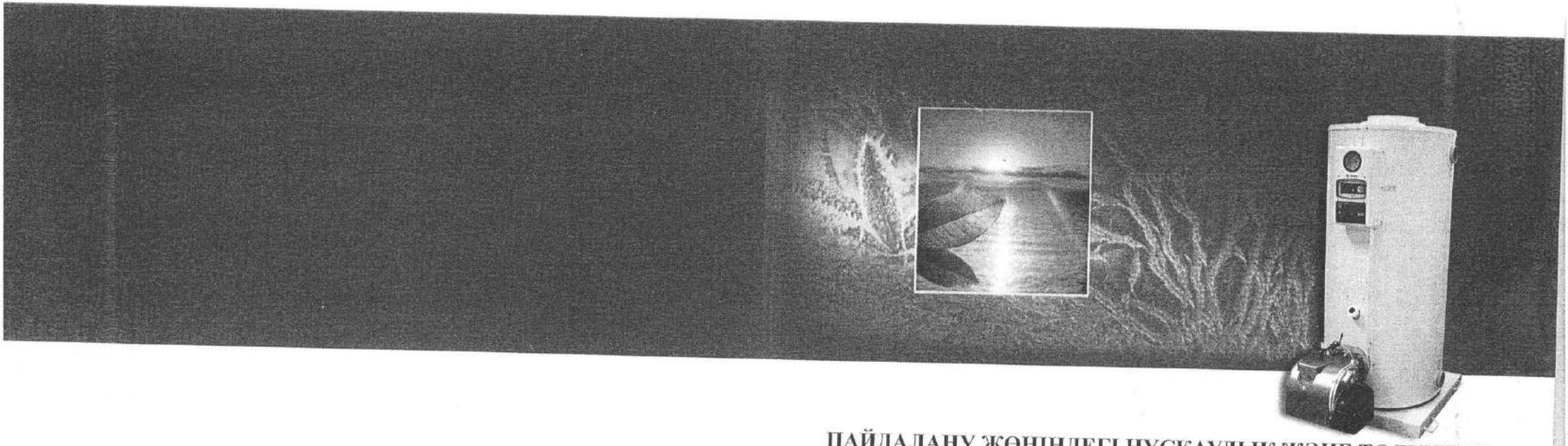

ПАЙДАЛАНУ ЖӨНІНДЕГІ НҰСҚАУЛЫҚ ЖӘНЕ ТӨЛҚҰЖАТ КЕЛЕСІ МОДЕЛЬДЕР ҮШІН:

ИНСТРУКЦИЯ ПОЛЬЗОВАТЕЛЯ И ПАСПОРТ ДЛЯ МОДЕЛЕЙ:

КВА 58 ЛЖ/ГН (BB 535 RD/RG)
КВА 81 ЛЖ/ГН (BB 735 RD/RG)
КВА 116 ЛЖ/ГН (BB 1035 RD/RG)
КВА 174 ЛЖ/ГН (BB 1535 RD/RG)
КВА 233 ЛЖ/ГН (BB 2035 RD/RG)

EAC

Акт приемки законченного строительством объекта системы газоснабжения Газоснабжение природным газом административного здания Атырауского областного филиала РГП на ПХВ "Казахавтодор"расположенной по адресу: г.Атырау,пр.Исатая,5

09.10.2017г.

Приемочная комиссия в составе: председателя комиссии и представителя заказчика

Членов комиссии председателей: _____**Атыр.ОФ "Казахавтодор"**
(ФИО, подпись)

Представитель проектной организации _____ **Исмагулова Ш**
(должность, ФИО, подпись)

Представитель **АтПФ АО «КазТрансГазАймак»** _____**Актуриев Н**
(должность, ФИО, подпись)

Техническое инспектор **АтПФ АО «КазТрансГазАймак»** _____**Болекбаев Ж**
(должность, ФИО, подпись)

Объект сдан:

Представитель генерального подрядчика _____ **Гайдаров Н.Г**
(должность, ФИО, подпись)

Установила:

Генеральным подрядчиком **ТОО «Игілік-ГН»** предъявлен к приемке законченный
(наименование организации)

Строительством газоснабжение природным газом административного здания Атырауского областного филиала РГП на ПХВ "Казахавтодор" расположенной по адресу: **г.Атырау,пр.Исатая,5**

На законченном строительством объекте газоснабжение природным газом административного здания Атырауского областного филиала РГП на ПХВ "Казахавтодор" расположенной по адресу:

г.Атырау,пр.Исатая,5

Газопровод низкого давления труба водогазопроводная **Ø20 - 5,0 м,Ø15 - 5,0 м,Ø57 – 130,0 м, Ø159 – 2,0 м,котел - 2 шт, счетчик газовый G-25 - 1 шт, кран Ø50 – 4 шт, кран Ø20 – 2 шт, кран Ø15 – 2 шт, СИКЗ-50 – 1шт,**

Проект № **0148/16 от 20.01.2017.** разработан **ТОО «Актан Проект»**

Начало работ: **05.10.2017г.** Окончание работ: **09.10.2017г.**

Документация на законченный строительством обьект предьявлена в обьеме , предусмотренном МСН 4.03-0 или территориальных строительных норм по приемке.

Приемочная комиссия рассмотрела представленную документацию ,произвела внешний осмотр объекта, определила соответствие выполненных строительно-монтажных работ,провела, при необходимости, дополнительные испытания (кроме зафиксированных в исполнительной документации).

_____

(виды испытаний)

Решение приемочной комиссии:

1.Строительно – монтажные работы выполнены в полном объеме в соответствии с проектом, требованиями МСН 4.03-01

2.Предъявленной к приемке считать принятым заказчиком вместе с прилагаемой исполнительной документацией с **09.10.2017 г.**

Представитель заказчика _____**Атыр.ОФ "Казахавтодор**
(ФИО, подпись)

Представитель проектной организации _____**Исмагулова Ш**
(должность, ФИО, подпись)

Представитель АтПФ АО «КазТрансГазАймак» _____ **Актуриев Н**
(должность, ФИО, подпись)

Технический инспектор АтПФ АО «КазТрансГазАймак» _____**Болекбаев Ж**
(должность, ФИО, подпись)

Объект сдан:

Представитель генерального подрядчика _____ **Гайдаров Н.Г**
(должность, ФИО, подпись)

Акт приемки законченного строительством объекта системы газоснабжения Газоснабжение природным газом административного здания Атырауского областного филиала РГП на ПХВ "Казахавтодор"расположенной по адресу: г.Атырау,пр.Исатая,5

09.10.2017г.

Приемочная комиссия в составе: председателя комиссии и представителя заказчика

Членов комиссии председателей: _____**Атыр.ОФ "Казахавтодор"**
(ФИО, подпись)

Представитель проектной организации _____ **Исмагулова Ш**
(должность, ФИО, подпись)

Представитель **АтПФ АО «КазТрансГазАймак»** _____**Актуриев Н**
(должность, ФИО, подпись)

Техническое инспектор **АтПФ АО «КазТрансГазАймак»** _____**Болекбаев Ж**
(должность, ФИО, подпись)

Представитель генерального подрядчика _____ **Гайдаров Н.Г**
(должность, ФИО, подпись)

Установила:

Генеральным подрядчиком **ТОО «Игілік-ГН»** предъявлен к приемке законченный
(наименование организации)
Строительством газоснабжение природным газом административного здания Атырауского областного филиала РГП на ПХВ "Казахавтодор" расположенной по адресу: **г.Атырау,пр.Исатая,5**
На законченном строительством объекте газоснабжение природным газом административного здания Атырауского областного филиала РГП на ПХВ "Казахавтодор" расположенной по адресу:
г.Атырау,пр.Исатая,5
Газопровод среднего давления **пэ тр.Ø63×5,8 – 1,0 м, ГРПШ-400-01 - 1 шт. Ø57 – 100,0 м,**
Проект № **0148/16 от 20.01.2017.** разработан **ТОО «Актан Проект»**
Начало работ: **05.10.2017г.** Окончание работ: **09.10.2017г.**
Документация на законченный строительством обьект предьявлена в обьеме , предусмотренном МСН 4.03-01 или территориальных строительных норм по приемке.
Приемочная комиссия рассмотрела представленную документацию ,произвела внешний осмотр объекта, определила соответствие выполненных строительно-монтажных работ,провела, при необходимости, дополнительные испытания (кроме зафиксированных в исполнительной документации).

_____
(виды испытаний)

Решение приемочной комиссии:

1.Строительно – монтажные работы выполнены в полном объеме в соответствии с проектом, требованиями МСН 4.03-01
2.Предъявленной к приемке считать принятым заказчиком вместе с прилагаемой исполнительной документацией с **09.10.2017 г**

Председатель комиссии _____**Атыр.ОФ "Казахавтодор"**
(ФИО, подпись)

Представитель проектной организации _____ **Исмагулова Ш**
(должность, ФИО, подпись)

Представитель АтПФ АО «КазТрансГазАймак» _____ **Актуриев Н**
(должность, ФИО, подпись)

Технический инспектор АтПФ АО «КазТрансГазАймак» _____ **Болекбаев Ж**
(должность, ФИО, подпись)

Объект сдан:
Представитель генерального подрядчика _____ **Гайдаров Н.Г**
(должность, ФИО, подпись)

СТРОИТЕЛЬНЫЙ ПАСПОРТ ВНУТРИДОМОВОГО ГАЗООБОРУДОВАНИЯ

Наименование организаций: **ТОО «Игілік-ГН**
Наименование обьекта: **г.Атырау,пр.Исатая**.

Характеристика газооборудования административного здания

Указывается для внутридомового газооборудования__ число квартир, тип и число установленных газовых приборов, общая протяженность газопроводов и число запорных устройств на них

Ø20 - 5,0 м,Ø15 - 5,0 м,Ø57 – 5,0 м, Ø159 – 2,0 м,котел - 2 шт, счетчик газовый G-25 - 1 шт, кран Ø50 – 3 шт, кран Ø20 – 2 шт, кран Ø15 – 2 шт, СИКЗ-50 – 1шт,

1. Перечень прилагаемых сертификатов, технических паспортов и других документов, удостоверяющих качество материалов и оборудования

Сертификаты на трубы, на краны, на электроды, паспорт на счетчик

2. Данные о сварке стыков газопровода

ФИО сварщика	Клеймо и № удостов. сварщика	Сварено стыков		Дата проведения сварочных работ
		Диаметр труб, мм	Число, шт	
Хитров В	**«М-01»**	**57**	**10**	**05.10.2017г.**
		20	**4**	**05.10.2017г.**
		15	**6**	**05.10.2017г.**

Гарифолла Н _____
(должность, подпись, ФИО производителя работ)

3. Проверка и очистка внутренней полости газопровода, испытание газопровода на прочность и герметичность

1. Перед монтажом газопровода трубы осмотрены, и внутренняя их полость очищена от грязи и други засорении

2. **05.10.2017 г**. газопровод испытан на прочность давлением воздуха **0,1** МПа (**1** кгс/см²) в течение **1ч.** н участке от отключающего устройства на ввода до кранов на опусках к оборудованию (приборов) с внешни осмотром и проверкой сварных стыков и фланцевых соединений с помощью мыльной эмульсии посл снижения давления до ___МПа (__кгс/см²)

Дефекты и утечки не обнаружены. Испытание на прочность газопровод выдержал.

3 **05.10.2017** г. газопровод испытан на герметичность давлением воздуха **0,005** МПа (**0,05** кгс/см²) подключенными газовыми приборами. При испытании в течение 1 часа давление упало на___МП (__кгс/см²) при допускаемом падении 60 мм.вод.ст (60даПа).

Испытание на герметичность газопровод выдержал.

Производитель работ _____ **Гарифолла Н**
(должность, подпись, ФИО)

Представитель **АтПФ АО «КазТрансГазАймак»** _____
(должность, подпись, ФИО)

4. Заключение

Внутридомовое (внутрицеховое) газооборудование (включая газопровод) смонтировано в соответствии с проектом, разработанным **№ 0148/16 от 20.01.2017 ТОО «Актан Проект»**
(наименование проектной организации и дата выпуска проекта)

_____
(с учетом согласованных изменений, внесенных в рабочие чертежи)

Строительство начато: **05.10.2017 г.**

Строительство закончено: **09.10.2017 г.**

Производитель работ _____ **Гарифолла Н**
(подпись, ФИО)

Представитель **АтПФ АО «КазТрансГазАймак»** _____
(должность, подпись, ФИО)

АКТ

Мы ниже подписавшиеся представитель генерального подрядчика **ТОО «Игілік-ГН»** представитель **АтПФ АО«КазТрансГазАймак»**, составили настоящий акт о том, что на основани предъявленного исполнительно-технической документации провели приемку и ввод в эксплуатацию газовог счетчика построенного по адресу: **г.Атырау,пр.Исатая,5**

Перед вводом в эксплуатацию проведено испытание участка газопровода давлением 500 мм вд. обмыливанием всех соединений._____

Газовый счетчик опломбирован и введен в эксплуатацию.

Монтажная организация _____ **Гарифолла Н**

Представитель **АтПФ АО «КазТрансГазАймак»** _____

Абонент _____ **Атыр.ОФ "Казахавтодор"**

Включение под газ разрешаю:

Представитель АтПФ АО «КазТрансГазАймак» _____

РАСПИСКА

Мною, квартиросъемщиком_____

Получен устный инструктаж при включении газа в квартиру, экземпляр пользования квартирными газовыми приборами «Правила»

Обязуюсь выполнить их и ознакомить с ними лиц проживающих в квартире самостоятельно пользующихся газовыми приборами, а также постоянно хранить «Правила» на видном месте.

Подпись квартиросъемщика _____

Правила вручил _____

«___» 2017г.

СХЕМА

Характеристика

Наименование счетчика газа

Марка счетчика **G-25** счетчик газовый

№ счетчика _____

трубы Ø50 мм

Кран Ø50 мм

Дата испытания:

Периодичность 10 лет

Показания счетчика 00002

05.10.2017 г.

Спецификация

наименование размер, количество

Обследование помещения и установку произвел _____

Подпись _____ **09.10.2017** г.

Общая стоимость работ _____

Монтаж произвел _____ **Гарифолла Н**

СТРОИТЕЛЬНЫЙ ПАСПОРТ НАДЗЕМНОГО ГАЗОПРОВОДА,ГАЗОВОГО ВВОДА СРЕДНЕГО ДАВЛЕНИЯ

Наименование организаций: **ТОО «Игілік-ГН**
Наименование обьекта: **г.Атырау,пр.Исатая**.

1. **Характеристика газопровода (газового ввода) низкого давления**

Указывается длина (для ввода–подземного и надземного участков), диаметр, рабочее давлени газопровода,тип изоляционного покрытия линейной части и сварных стыков(для подземных газопроводс и газовых вводов), число установленных запорных устройств и других сооружении.

труба Ø57 - 100,0 м, кран Ø50 – 1шт,

2. **Перечень прилагаемых сертификатов, технических паспортов (или их копии) и других документо удостоверяющих качество материалов и оборудования.**

Сертификат на трубы
Паспорт на кран шаровый
Сертификат на сварочную проволоку

3. **Данные о сварке стыков газопровода**

Ф.И.О. сварщика	Клеймо	Сварено стыков		Дата проведения сварочных работ
		диаметр труб	количество	
Хитров В	«М-01»	57	24	05.10.2017г.

Гарифолла Н_____
(Ф.И.О, должность и подпись, производителя работ)

4. **Проверка глубины заложения газопровода, уклонов, постели устройства футляров, колодцев, коверов (составляется для подземных газопроводов и газовых вводов)**

Установлено, что глубина заложения газопровода от поверхности земли до верха трубы на все протяжении, уклоны газопровода, постель под трубами, а также устройств футляров, колодцев, коверс соответствуют проекту.

Производитель работ _____ **Джаксыбаев М**
(должность, подпись, Ф.И.О.)

Представитель **СЭГС УМГ «ИЦА» «АТЫРАУ»** _____
(должность, подпись, Ф.И.О.)

5. **Проверка качества защитного покрытия подземного газопровода (газового ввода)**

3. * Перед укладкой в траншею проверено защитного покрытие труб и стыков; на отсутствие механически повреждений и трещин – внешним осмотром; толщина замером по ГОСТ 9.02.602-89 ___мм; адгезия стали – по ГОСТ 9.02.602-89; оплошность – дефектоскопом.
4. * Стыки, изолированные в траншее, проверены внешним осмотром на отсутствие механически повреждений и трещин.

Позицию 3 исключить.

5. * Проверка на отсутствие электрического контакта между металлом труб и грунтом произведена посл полной засыпки траншей **09.10.2017 г**.

При проверке качества защитного покрытия дефекты не обнаружены.

Начальник лаборатории _____
(подпись, ФИО)

_____
(подпись, ФИО)

6. Продувка газопровода испытание его на прочность и герметичность

Позицию 1 исключить

6. **05.10.2017 г**. перед испытанием на прочность произведена продувка газопровода воздухом.

7. **05.10.2017 г**. произведено пневматическое (гидравлическое) испытание газопровода на прочность давлением **6** МПа (**6** кгс/см²) с выдержкой в течение 1 ч.

Газопровод испытание на прочность выдержал.

7. **05.10.2017 г**. засыпанный до проектных отметок газопровод с установленной на нем арматурой и ответвлением к объектам до отключающих запорных устройств (или подземная часть газового ввода испытан на герметичность в течение __ч.

До начало испытания подземный газопровод находится под давлением воздуха в течение ____ ч для выравнивания температуры воздуха в газопроводе с температурой грунта.

Замеры давления производились манометром (дифманометром) по ГОСТ _____, класс _____.

Данные замеров давления при испытании подземного газопровода.

Дата испытания			Замеры давления кПа (мм.рт.ст)				Падение давления кПа (мм.рт.ст)	
			манометрическое		барометрическое			
Месяц	число	часы	P^1	P^2	B^1	B^2	допускаемое	фактическое

Согласно данных вышеприведенных замеров давления подземный газопровод испытание на герметичность выдержал, утечки и дефекты в допустимых для проверки местах не обнаружены.

05.10.2017 г. произведено испытание надземного газопровода (надземной части газового ввода) на герметичность давлением **0,1** МПа (**1** кгс/см²) с выдержкой в течение **0,5** ч последующим внешним осмотром и проверкой всех сварных, резьбовых и фланцевых соединений. Утечки и дефекты не обнаружены. Надземный газопровод (надземная часть газового ввода) испытание на герметичность выдержал.

Производитель работ _____ **Гарифолла Н**
(должность, ФИО, подпись)

Представитель СЭГС УМГ «ИЦА» «АТЫРАУ» _____
(должность, ФИО, подпись)

7. ЗАКЛЮЧЕНИЕ

Газопровод (газовый ввод) построен в соответствии с проектом, разработанным
ТОО «Актан Проект» № 0148/16 от 20.01.2017
(наименование проектной организации и дата выпуска проекта)

с учетом согласованных изменений, внесенных в рабочие чертежи №___

Строительство начато: **05.10.2017г**.

Строительство закончено: **09.10.2017г**.

Производитель работ _____ **Гарифолла Н**
(должность, ФИО, подпись)

Представитель СЭГС УМГ «ИЦА» «АТЫРАУ» _____
(должность, ФИО, подпись)

СТРОИТЕЛЬНЫЙ ПАСПОРТ НАДЗЕМНОГО ГАЗОПРОВОДА,ГАЗОВОГО ВВОДА НИЗКОГО ДАВЛЕНИЯ

Наименование организаций: **ТОО «Игілік-ГН**
Наименование обьекта: **г.Атырау,пр.Исатая**.

8. **Характеристика газопровода (газового ввода) низкого давления**

Указывается длина (для ввода–подземного и надземного участков), диаметр, рабочее давлени газопровода,тип изоляционного покрытия линейной части и сварных стыков(для подземных газопроводс и газовых вводов), число установленных запорных устройств и других сооружении.

труба Ø57 - 130,0 м, кран Ø50 – 1шт,

9. **Перечень прилагаемых сертификатов, технических паспортов (или их копии) и других документо удостоверяющих качество материалов и оборудования.**

Сертификат на трубы
Паспорт на кран шаровый
Сертификат на сварочную проволоку

10. Данные о сварке стыков газопровода

Ф.И.О. сварщика	Клеймо	Сварено стыков		Дата проведения сварочных работ
		диаметр труб	количество	
Хитров В	«М-01»	57	32	05.10.2017г.

Гарифолла Н_____
(Ф.И.О, должность и подпись, производителя работ)

11. Проверка глубины заложения газопровода, уклонов, постели устройства футляров, колодцев, коверов (составляется для подземных газопроводов и газовых вводов)

Установлено, что глубина заложения газопровода от поверхности земли до верха трубы на все протяжении, уклоны газопровода, постель под трубами, а также устройств футляров, колодцев, коверс соответствуют проекту.

Производитель работ _____ **Джаксыбаев М**
(должность, подпись, Ф.И.О.)

Представитель **СЭГС УМГ «ИЦА» «АТЫРАУ»** _____
(должность, подпись, Ф.И.О.)

12. Проверка качества защитного покрытия подземного газопровода (газового ввода)

6. * Перед укладкой в траншею проверено защитного покрытие труб и стыков; на отсутствие механически повреждений и трещин – внешним осмотром; толщина замером по ГОСТ 9.02.602-89 ___мм; адгезия стали – по ГОСТ 9.02.602-89; оплошность – дефектоскопом.
7. * Стыки, изолированные в траншее, проверены внешним осмотром на отсутствие механически повреждений и трещин.

Позицию 3 исключить.

8. * Проверка на отсутствие электрического контакта между металлом труб и грунтом произведена посл полной засыпки траншей **09.10.2017 г**.

При проверке качества защитного покрытия дефекты не обнаружены.

Начальник лаборатории _____
(подпись, ФИО)

_____
(подпись, ФИО)

13. **Продувка газопровода испытание его на прочность и герметичность**

Позицию 1 исключить

6. **05.10.2017 г**. перед испытанием на прочность произведена продувка газопровода воздухом.

7. **05.03.2017 г**. произведено пневматическое (гидравлическое) испытание газопровода на прочность давлением **0,3** МПа (**3** кгс/см²) с выдержкой в течение 1 ч.

Газопровод испытание на прочность выдержал.

14. **05.10.2017 г**. засыпанный до проектных отметок газопровод с установленной на нем арматурой и ответвлением к объектам до отключающих запорных устройств (или подземная часть газового ввода испытан на герметичность в течение __ч.

До начало испытания подземный газопровод находится под давлением воздуха в течение ____ ч для выравнивания температуры воздуха в газопроводе с температурой грунта.

Замеры давления производились манометром (дифманометром) по ГОСТ _____, класс _____.

Данные замеров давления при испытании подземного газопровода.

Дата испытания			Замеры давления кПа (мм.рт.ст)				Падение давления кПа (мм.рт.ст)	
			манометрическое		барометрическое			
Месяц	число	часы	P^1	P^1	B^1	B^1	допускаемое	фактическое

Согласно данных вышеприведенных замеров давления подземный газопровод испытание на герметичность выдержал, утечки и дефекты в допустимых для проверки местах не обнаружены.

05.10.2017 г. произведено испытание надземного газопровода (надземной части газового ввода) на герметичность давлением **0,1** МПа (**1** кгс/см²) с выдержкой в течение **0,5** ч последующим внешним осмотром и проверкой всех сварных, резьбовых и фланцевых соединений. Утечки и дефекты не обнаружены. Надземный газопровод (надземная часть газового ввода) испытание на герметичность выдержал.

Производитель работ _____ **Гарифолла Н**
(должность, ФИО, подпись)

Представитель СЭГС УМГ «ИЦА» «АТЫРАУ» _____
(должность, ФИО, подпись)

7. ЗАКЛЮЧЕНИЕ

Газопровод (газовый ввод) построен в соответствии с проектом, разработанным
ТОО «Актан Проект» № 0148/16 от 20.01.2017
(наименование проектной организации и дата выпуска проекта)

с учетом согласованных изменений, внесенных в рабочие чертежи №___

Строительство начато: **05.10.2017г**.

Строительство закончено: **09.10.2017г**.

Производитель работ _____ **Гарифолла Н**
(должность, ФИО, подпись)

Представитель СЭГС УМГ «ИЦА» «АТЫРАУ» _____
(должность, ФИО, подпись)

Наименование организаций: **ТОО «Игілік-ГН**
Наименование обьекта: **г.Атырау,пр.Исатая**.

Акт скрытых работ

На приемку герметизации вводов

г.Атырау **09.10.2017 г.**

Мы ниже подписавшиеся,

Производитель работ: _____

Представитель **СЭГС УМГ «ИЦА» «АТЫРАУ»** _____

Технадзор заказчика: _____

-Водопровод

-Канализация

-Электрокабель

Составили настоящий акт о том, что проход газопровода через стены в футляре герметизированы и соответствует проекту

Производитель работ: _____ **Гарифолла Н**
(должность, подпись Ф.И.О.)

Представитель СЭГС УМГ «ИЦА» «АТЫРАУ» _____
(должность, подпись Ф.И.О.)

Технадзор заказчика: _____
(подпись)

Инженер по качеству
и приемке работ

Ф.И.О.

Наименование организаций: **ТОО «Игілік-ГН**
Наименование обьекта: **г.Атырау,пр.Исатая**.

Акт скрытых работ

На покраску наружного газопровода

г.Атырау **09.10.2017 г.**

Составлен представителями:

Производитель работ: _____ **Гарифолла Н**
(должность, подпись Ф.И.О.)

Представитель СЭГС УМГ «ИЦА» «АТЫРАУ» _____
(должность,подпись Ф.И.О.)

Технадзор заказчика: _____

Составили настоящий акт о том, что грунтовка и покраска труб и опор соответствуют СНиПу и проекту.

Производитель работ _____ **Гарифолла Н**
(должность, подпись Ф.И.О.)

Представитель СЭГС УМГ «ИЦА» «АТЫРАУ» _____
(должность, подпись Ф.И.О.)

Технадзор заказчика: _____

Инженер по качеству
и приемке работ _____
(подпись)
_____
Ф.И.О.

СТРОИТЕЛЬНЫЙ ПАСПОРТ ПОДЗЕМНОГО ГАЗОПРОВОДА,ГАЗОВОГО ВВОДА СРЕДНЕГО ДАВЛЕНИЯ

Наименование организаций: **ТОО «Игілік-ГН**
Наименование обьекта: **г.Атырау,пр.Исатая**.

1. **Характеристика газопровода (газового ввода)**

Указывается длина (для ввода – подземного и надземного участков), диаметр, рабочее давление газопровода, типизоляционного покрытия линейной части и сварных стыков (для подземных газопроводов и газовых вводов), число установленных запорных устройств и других сооружения.
труба п/э Ø63×5,8 - 1,0 м, муфта Ø63 - 2 шт, седловой отвод Ø63×63 - 1 шт, нераз.соед п.э/ст Ø63×57 - 1 шт, сигнальная лента «ГАЗ» - 1,0 м.

2. **Перечень прилагаемых сертификатов, технических паспортов (или их копии) и других документо удостоверяющих качество материалов и оборудования.**

Сертификаты на пэ трубу, на муфту, нераз.соед п.э/ст ,

3. **Данные о сварке стыков газопровода**

Ф.И.О. сварщика	Клеймо	Сварено стыков		Дата проведения сварочных работ
		диаметр труб	количество	
Хитров В	**«М-01»**	63	2	**05.10.2017**г.

Гарифолла Н _____
(Ф.И.О,должность и подпись лица производителя работ)

4. **Проверка глубины заложения газопровода, уклонов, постели устройства футляров, колодцев, коверов (составляется для подземных газопроводов и газовых вводов)**

Установлено, что глубина заложения газопровода от поверхности земли до верха трубы на все протяжении, уклоны газопровода, постель под трубами, а также устройств футляров, колодцев, коверс соответствуют проекту.

Производитель работ: _____ **Гарифолла Н**
(должность, подпись, Ф.И.О.)

Представитель **СЭГС УМГ «ИЦА» «АТЫРАУ»**: _____
(должность, подпись, Ф.И.О.)

5. **Проверка качества защитного покрытия подземного газопровода (газового ввода)**

* Перед укладкой в траншею проверено защитного покрытие труб и стыков; на отсутствие механически повреждений и трещин – внешним осмотром; толщина – замером по ГОСТ 9.02.602-89 _____ мм; адгезия стали по ГОСТ 9.02.602-89; оплошность – дефектоскопом.

* Стыки, изолированные в траншее, проверены внешним осмотром на отсутствие механически повреждений и трещин.

Позицию 3 исключить.

* Проверка на отсутствие электрического контакта между металлом труб и грунтом произведена посл полной засыпки траншей **09.10.2017 г.**

При проверке качества защитного покрытия дефекты не обнаружены.

Производитель работ: _____ **Гарифолла Н**
(должность, подпись, Ф.И.С

Представитель **СЭГС УМГ «ИЦА» «АТЫРАУ»** _____
(должность, подпись, Ф.И.О.)

6. Продувка газопровода испытание его на прочность и герметичность

Позицию 1 исключить

2. **05.10.2017 г**. перед испытанием на прочность произведена продувка газопровода воздухом.

3. **05.10.2017 г**. произведено пневматическое (гидравлическое) испытание газопровода на прочность Давлением 0,6 МПа (6 кгс/см²) с выдержкой в течение 1 ч.

Газопровод испытание на прочность выдержал.

4. **05.10.2017 г**. засыпанный до проектных отметок газопровод с установленной на нем арматурой и ответвлением к объектам до отключающих запорных устройств (или подземная часть газового ввода испытан на герметичность в течение ___ч.

До начало испытания подземный газопровод находится под давлением воздуха в течение 24 ч дл выравнивания температуры воздуха в газопроводе с температурой грунта.

Замеры давления производились манометром (дифманометром) по ГОСТ _____, класс 1,5

Данные замеров давления при испытании подземного газопровода.

Дата испытания			Замеры давления кПа (мм.рт.ст)				Падение давления кПа (мм.рт.ст)	
			манометрическое		барометрическое			
месяц	число	часы	Р¹	Р¹	В¹	В¹	допускаемое	фактическое

Согласно данных вышеприведенных замеров давления подземный газопровод испытание на герметичност выдержал, утечки и дефекты в допустимых для проверки местах не обнаружены.

05.10.2017 г. произведено испытание надземного газопровода (надземной части газового ввода) н герметичность давлением ___МПа (кгс/см²) с выдержкой в течение __ ч последующим внешним осмотром проверкой всех сварных, резьбовых и фланцевых соединений. Утечки и дефекты не обнаружены. Надземны газопровод (надземная часть газового ввода) испытание на герметичность выдержал.

Производитель работ: _____ **Гарифолла Н**
(должность, ФИО, подпись)

Представитель **СЭГС УМГ «ИЦА» «АТЫРАУ»**: _____
(должность, ФИО, подпись)

8. ЗАКЛЮЧЕНИЕ

Газопровод (газовый ввод) построен в соответствии с проектом, разработанным
ТОО «Актан Проект» № 0148/16 от 20.01.2017
(наименование проектной организации и дата выпуска проекта)

с учетом согласованных изменений, внесенных в рабочие чертежи №_____

Строительство начато: **05.10.2017 г.**

Строительство закончено: **09.10.2017 г**

Производитель работ: _____ **Гарифолла Н**
(должность, ФИО, подпись)

Представитель **СЭГС УМГ «ИЦА» «АТЫРАУ»**: _____
(должность, ФИО, подпись)

Акт скрытых работ
На приемку готовой траншеи для укладки полиэтиленовой трубы Ø63×5,8

09.10.2017г.

Составлен представителями:

Производитель работ _____ **Гарифолла Н**

Представитель СЭГС УМГ «ИЦА» «АТЫРАУ» _____

Технадзор заказчика: _____

В том, что произведенными промерами траншеи установлено:

Траншея на участке

от ПК**0** до ПК**0+1,0**

от ПК_____ до ПК_____

от ПК_____ до ПК_____

выполнена в соответствии с проектом разработанным

ТОО «Актан Проект» № 0148/16 от 20.01.2017

принята и считается готовой для укладки пэ газопровода **Ø63×5,8**

Производитель работ _____ **Гарифолла Н**
(должность, ФИО, подпись)

Представитель СЭГС УМГ «ИЦА» «АТЫРАУ» _____
(должность, ФИО, подпись)

Технадзор заказчика:

Инженер по качеству
и приемке работ _____
(подпись)

_____
Ф.И.О.

Наименование организаций: **ТОО «Игілік-ГН**
Наименование обьекта: **г.Атырау,пр.Исатая**.

Разрешение №___
на право производства работ по укладке
трубопровода в готовую траншею

Мы, нижеподписавшиеся:

Производитель работ: _____ **Гарифолла Н**

Представитель СЭГС УМГ «ИЦА» «АТЫРАУ»: _____

Технадзор заказчика: _____

установили, что участок трубопровода **пэ газопровода Ø63×5,8**

от ПК**0** до ПК**0+1,0**

от ПК_____ до ПК_____

от ПК_____ до ПК_____

общей протяженностью **1,0 м**. сварен в соответствии с требованиями проекта разработанным

ТОО «Актан Проект» № 0148/16 от 20.01.2017

На участке выполнены предусмотренные технологические разрывы. Трубопровод смонтирован, не имеет технических повреждений, вмятин, царапин.

Сварные стыки проконтролированы физическими методами в объеме проекта и признаны годными, о чем сделаны записи в журнале сварочных работ.

На основании изложенного разрешается укладка трубопровода в траншею и присыпка мягким грунтом.

Производитель работ _____ **Гарифолла Н**
(должность, ФИО, подпись)

Представитель СЭГС УМГ «ИЦА» «АТЫРАУ» _____
(должность, ФИО, подпись)

Технадзор заказчика: _____

Акт на присыпку, укладку сигнальной ленты
и засыпку уложенного трубопровода

г.Атырау **09.10.2017г.**

Мы, нижеподписавшиеся:

Производитель работ: _____ **Гарифолла Н**

Представитель СЭГС УМГ «ИЦА» «АТЫРАУ» _____

Технадзор заказчика**:** _____

составили настоящий акт о том, что на участке пэ газопровода **Ø32×3,0** общей протяженностью **1,0 м**

от ПК**0** до ПК**0+1,0**

от ПК_____ до ПК_____

от ПК_____ до ПК_____

Произведена присыпка пэ газопровода **Ø63×5,8** в соответствии с требованиями проекта

разработанным **ТОО «Актан Проект» № 0148/16 от 20.01.2017**

присыпка произведена грунтом с гранулометрическими размерами, не превышающими требования

СниП _____

от ПК**0** до ПК**0+1,0**

от ПК_____ до ПК_____

от ПК_____ до ПК_____

Выполнена присыпка уложенного газопровода для защиты от повреждений измельченным грунтом толщиной слоя 30 см, после чего выполнена засыпка грунтом с фракциями, превышающими требования строительных норм и правил.

На основании изложенного присыпка, укладка сигнальной ленты и засыпка газопровода на указанных участках считается ПРИНЯТОЙ

Производитель работ _____ **Гарифолла Н**
(должность, ФИО, подпись)

Представитель СЭГС УМГ «ИЦА» «АТЫРАУ» _____
(должность, ФИО, подпись)

Технадзор заказчика: _____

СТРОИТЕЛЬНЫЙ ПАСПОРТ ГРПШ-400-01

Наименование организаций: **ТОО «Игілік-ГН**
Наименование обьекта: **г.Атырау,пр.Исатая**.

1. Характеристика ГРП

Указывается давление газа (на входе и выходе), тип и размеры установленного оборудования, число площадь помещений, система отопления и вентиляции, данные об освещении, связи, телеуправлении.
Р вх – 0,05….0,6 МПа Р вых – 1,5… 2,0 КПа

2. Перечень прилагаемых сертификатов, технических паспортов (или их копии) и других документо удостоверяющих качество материалов и оборудования

паспорт ГРПШ-400-01 № _____ д/в: _____ РДНК-400М № _____ д/в:_____
КПС-Н №_____ д/в:_____ Сертификаты на трубы

3. Данные о сварке стыков газопровода

ФИО сварщика	клеймо	Сварено стыков		Дата проведения сварочных работ
		диаметр трубы	количество	
Хитров В	**«М-01»**	50	4	**05.10.2017**г.

Гарифолла Н _____
(Ф.И.О, должность и подпись производителя работ)

4. Испытание газопровода и оборудования ГРП на прочность и герметичность

1. **05.10.2017 г**. произведено испытание газопровода и оборудования ГРП на прочность давлением 0,4 МПа (4,5 кгс/кв.см) с выдержкой в течении 1 ч. Газопровод и оборудование ГРП испытание на прочнос выдержали.
2. **05.10.2017 г**. произведено испытание газопровода и оборудования ГРП на герметичность давлением 0,4 МПа (4,5кгс/кв.см) с выдержкой в течении 12 ч. Падения давления _____ МПа (_____кгс/кв.см) пр допускаемом падении давления _____ МПа (___кгс/кв.см).
   Утечка и дефекты при внешнем осмотре и проверке всех соединений не обнаружены
   Газопровод и оборудование ГРП испытание на герметичность выдержали.

Производитель работ _____ **Гарифолла Н**
(должность, подпись, Ф.И.О.)

Представитель СЭГС УМГ «ИЦА» «АТЫРАУ» _____
(должность, подпись, Ф.И.О.)

Примечание: Если испытание газопроводов и оборудования ГРП на прочность и герметичность производиться раздельно д высокой и низкой сторон давления, то в данном разделе паспорта следует сделать две записи – одна по испытанию на высок стороне, другая – на низкой.

5. ЗАКЛЮЧЕНИЕ

Газопровод (газовый ввод) построен в соответствии с проектом, разработанным
ТОО «Актан Проект» № 0148/16 от 20.01.2017
(наименование проектной организации и дата выпуска проекта)
с учетом согласованных изменений, внесенных в рабочие чертежи №___

Строительство начато: **05.10.2017 г.**

Строительство закончено: **09.10.2017 г.**

Производитель работ _____ **Гарифолла Н**
(должность, ФИО, подпись)

Представитель СЭГС УМГ «ИЦА» «АТЫРАУ» _____
(должность, ФИО, подпись)

Наименование организаций: **ТОО «Игілік-ГН**
Наименование обьекта: **г.Атырау,пр.Исатая**.

Акт на приемку фундамента под опоры и монтаж ГРПШ-400-01

г. Атырау **09.10.2017 г**

Составлен представителями:

Производитель работ _____ **Гарифолла Н**

Представитель СЭГС УМГ «ИЦА» «АТЫРАУ» _____

Технадзор заказчика: _____

в том, что фундамент под опоры **ГРПШ-400-01** выполнена по проекту (подсыпка щебня, пропитка битумом, гидроизоляция рубероидом, заливка бетоном и битумом).

Разрешается установка опор и монтаж **ГРПШ-400-01**

Производитель работ _____ **Гарифолла Н**
(должность, ФИО, подпись)

Представитель СЭГС УМГ «ИЦА» «АТЫРАУ» _____
(должность, ФИО, подпись)

Технадзор заказчика: _____

Наименование организаций: **ТОО «Игілік-ГН**
Наименование обьекта: **г.Атырау,пр.Исатая**.

Акт на монтаж системы индивидуального контроля загазованности (СИКЗ-50)

г. Атырау **09.10.2017г.**

Мы, нижеподписавшиеся:

Производитель работ _____ **Гарифолла Н**

Представитель АтПФ АО «КазТрансГазАймак» _____

Технадзор заказчика: _____

Составили настоящий акт в том, что сего числа произвели монтаж прибора тип СИКЗ-50

КРАТКАЯ ХАРАКТЕРИСТИКА ПРИБОРА

Диаметр условного прохода	Ø50
Сигнальная концентрация, % НКПР	10%
Напряжение питания переменным током	220
стотой (50-2) ГЦ в	50+1
Потребляемая мощность В* А не более	1,5
Регистрационный номер №	_____

Производитель работ: _____ **Гарифолла Н**
(должность, подпись Ф.И.О.)

Представитель АтПФ АО «КазТрансГазАймак» _____

Технадзор заказчика: _____

Товарищество с ограниченной ответственностью

«Актан-проект»

Государственная Лицензия – № 001738

Выдана Управлением государственного архитектурно-строительного контроля Атырауской ***области от 23 апреля 2009г.***

Рабочий проект

Газоснабжение административного здания, расположенного по адресу:
г.Атырау пр. Исатая,5

Атырауский областной филиал РГП на ПХВ «Казахавтодор»

г. Атырау 2016г

ҚазТрансГаз Аймақ

"ҚазТрансГаз Аймақ"
акционерлік қоғамы

"ҚазТрансГаз Аймақ"
акционерное общество

Қазақстан Республикасы, 060011, Атырау қ.,
Халел Досмухамедов к, 4
Тел.: 8(7122) 27-07-24,
Факс: 8(7122) 27-07-84

Республика Казахстан, 060011, г.Атырау
ул. Халел Досмухамедова, 4
Тел.: 8(7122) 27-07-24,
Факс: 8(7122) 27-07-84

«Қазақавтодор» ШЖҚ РМК Атырау облыстық Филиалы

ТШ-13/0600 09.09.2016ж. орнына

28.09.2016 жылғы кіріс №Р-757

**Газ тарату жүйесіне қосу
және жобалауға арналған 28.09.2016ж.
№13/0651 ТЕХНИКАЛЫҚ ШАРТТЫЛЫҚТАРЫ**

1. Нысанның атауы: Атырау қаласы, Исатай даңғылы, 5 мекенжайында орналаскан әкімшілік ғимаратын газбен жабдықтау. (жылыту үшін-2).

2. Қосылу нүктесі:
1. жер асты орындаумен қолданыстағы орта қысымды газ құбыры.

Қосу нүктесіндегі газ құбырының диаметрі – Ду 63

Газ шығынының болжалды көлемі – 30 м^3/сағ.

3. Жобада карастырылсын:
- газбен қамтудың даму болашағы (даму бас жоспарын есепке ала отырып жобалау институтымен бірге «ҚазТрансГаз Аймақ» АҚ анықталады);
- барлық қосылатын тұтынушыларды, сонымен қатар даму болашағын есепке ала отырып гидравликалық есеп орындау, есеп үшін табиғи газдың Qp = 7600Ккал/м^3 тең жылу өткізгіш қабілеті қабылдансын;
- жоғарғы (0,6 МПа), орта және төменгі қысымды газ құбырларын төсеуді ҚР ҚН 4.03-01-2011, ҚР ҚНжҚ 3.01-01-2008, МСП 4.03-103-2005 «Газбен жабдықтау жүйелері объектілерінің қауіпсіздігі жөніндегі талаптарға» және «Газбен жабдықтау жүйелері объектілерінің қауіпсіздігі жөніндегі талаптарды бекіту туралы» Қазақстан Республикасы Үкіметінің 2014 жылғы №906 каулысына сәйкес сигнал лентасын және мыс сымдарын төсей отырып полиэтилен құбырды жерасты орындау кезінде жеке меншіктегі аумақтан тыс жерлерде орындау;
- Газ құбырының трассасы қалалық сәулет бөлімімен және басқада коммуналды мекемелермен: «Атырау Жарық» АҚ, «Атырау Су Арнасы» КМК, «Қазақтелеком» АҚ, ВОЛС-ТУСМ-13, ҚР ҰҚК Атырау облысы бойынша департаментімен келісілуі тиіс.

- газ қысымын төмендету үшін жеке иелік аумақтарынан тыс жерлерде ШГРП/ШРП орнату (реттеуіш түрі, жылыту түрі, газ шығынының есебі «ҚТГА» АҚ ӨТБ-мен және Еж ГҚТҚ-мен келістірілсін).

- МемСТ, ҚНмЕ және нормативтік құжаттар талаптарына қатаң түрде сәйкес келетін құбырларды, материалдарды, жабдықтарды қолдану;

- газ пайдалану қондырғылары орнатылған жайларда газының шығуына сигнал бергіші бар немесе газ жылыту құралдарын бөлек тұрған құрылыста әлде жеке кіру мүмкіндігі бар қосымша құрылыста оранту, авариялық газды ажырату жүйесін орнатуды карастыру;

Атырауской областной филиал РГП на ПХВ «Казахавтодор»

Взамен ТУ-13/0600 от 09.09.2016г

вх.№Р-757 от 28.09.2016 года

**ТЕХНИЧЕСКИЕ УСЛОВИЯ № 13/0651 от 28.09.2016г.
на проектирование и подключение к
газораспределительным сетям.**

1. Наименование объекта: газоснабжение административного здания расположенного по адресу: г. Атырау, пр. Исатая, 5 (для отопления-2).

2. Точка подключения:
1. Существующей газопровод среднего давления проложенный в подземном исполнении.

Диаметр газопровода в точке подключения – Ду 63

Предполагаемый объем расхода газа – 30 м^3/час.

3. Проектом предусмотреть:
– перспективу развития газоснабжения (определяется АО «КазТрансГаз Аймак» совместно с проектным институтом с учетом генерального плана развития);
- выполнение гидравлического расчета с учетом всех существующих, подключаемых потребителей, а также перспективы развития, для расчетов принять теплотворную способность природного газа Qp = 7600Ккал/м^3;
- прокладку газопровода высокого (0,6 МПа), среднего и низкого давления выполнить вне территории частных владений, в подземном исполнении из полиэтиленовых труб, с прокладкой сигнальной ленты и медной проволоки в соответствии с «Требования по безопасности объектов систем газоснабжения», СН РК 4.03-01-2011, СНиП РК 3.01-01-2008, МСП 4.03-103-2005 и Постановление Правительства Республики Казахстан 2014 года №906 Об утверждении требований по безопасности объектов систем газоснабжения;
- Трассу газопровода согласовать с городским отделом архитектуры и другими коммунальными организациями: АО «Атырау Жарык», КГП «Атырау Су Арнасы», АО «Казахтелеком», ВОЛС-ТУСМ-13, ДКНБ РК Атырауской области.
- для понижения давления газа установку ШГРП/ШРП вне территории частных владений (тип регулятора, вид отопления, учет расхода газа согласовать с ПТО и СУиРГ АО «КТГА»);
– применение труб, материалов, оборудования в строгом соответствии с требованиями ГОСТ, СНиП и нормативных документов;

- в помещениях, где установлены газоиспользующие оборудование предусмотреть систему аварийного отключения газа с сигнализатором загазованности, либо отопительные приборы устанавливать в отдельно стоящем помещении или в пристроенных помещениях с отдельным входом;

- «Табиғи газды тарату және тұтыну жүйесінің өнеркәсіп қауіпсіздігі талаптары», ҚНжЕ, МҚН 4.03-01-2003 талаптарына сәйкес өнеркәсіптік кәсіпорындарды газдандыру, газ құбырларды құрастыру, газ жабдықтарын және жану өнімдерін бұрмаларды орнату;

- газды есепке алу аспаптарын жылынып тұрған жерде орнату немесе тұрғын емес үй жайда термокомпенсаторымен (ТК);

4. Қосымша шарттар:

- құрастыру жұмыстарын жобалауды және жүргізуді ҚР ҚН 4.03-01-2011, МСН 4.03-01-2003, ҚР ҚН 4.02-12-2002 «Газбен жабдықтау жүйелерінің қауіпсіздігіне қойылатын талаптарға» сәйкес көрсетілген жұмыстарға лицензиялары бар ұйымдардың немесе «ҚТГА» АҚ күшімен орындау;
- әзірленген жоба «ҚТГА» АҚ ӨТБ-мен, қалалық сәулет бөлімімен және басқа да мүдделі ұйымдармен және тұлғалармен келістірілсін (кажеттілік бойынша);
- нысан құрылысына техникалық қадағалау сараптама жұмыстары мен инжинирингтік қызметтер көрсететін сарапшы аттестаты бар тұлғалармен немесе «ҚТГА» АҚ күшімен жүзеге асырылсын;
- Жөндеу жұмыстары кезінде газды апаттық ажырату кезінде отынның резервтік түрі болу кажет.
- әрекеттегі газ құбырларына ойып қосу және газ жіберу МҚН 4.03-01-2003 талаптарына сәйкес, жылыту кезенінен тыс, атқарушылық-техникалық құжаттары бар болған жағдайда жүргізіледі;
- жұмыс аяқталғаннан кейін атқару-техникалық құжаттама, газды пайдалану жабдығының техникалық паспорты және жұмыс жобасы газ тарату (пайдалану) ұйымына тапсырылсын;
- құрылыс-жинақтау мекемесі нысанды газдандыру жөніндегі техникалық-орындау құжаттамаларын тапсырғаннан кейін, мамандандырылған мекемесімен тұтынушы арасында газды тасымалдауға және жеткізуге келісім шарт жасалады.
- газбен жабдықтау объектісіне арналған жоба жыл ішінде «ҚТГА» АҚ-мен әзірленген және келісілген болса, техникалық шарттылық жобалау (жобалау-сметалық) құжаттама құрамында бекітілген құрылыстың нормативтік ұзақтығының бүкіл мерзімі ішінде жарамды.

- монтаж газопровода, ШГРП/ШРП, установку газового оборудования и отвод продуктов сгорания выполнить в соответствии с требованиями СНИП и МСН 4.03-01-2003, Требований промышленной безопасности систем распределения и потребления природных газов;

- установку прибора учета газа в отапливаемом помещении или внепомещении с термокомпенсатором (ТК);

4. Дополнительные условия:

- проектирование и производство монтажных работ выполнить организации, имеющей лицензии на указанные работы или силами АО «КТГА», в соответствии с «Требования к безопасности систем газоснабжения»; МСН 4.03-01-2003 СН РК 4.02-12-2002, СН РК 4.03-01-2011;
- разработанный проект согласовать с ПТО АО «КТГА», городским отделом Архитектуры, с др. заинтересованными организациями и лицами (по необходимости);
- контроль за строительством объекта, осуществлять лицами, имеющими аттестат эксперта, оказывающего экспертные работы и инжиниринговые услуги или силами АО «КТГА»;
- При аварийном отключении газа на период ремонтных работ необходимо иметь резервный вид топлива;
- Врезку в действующие газопроводы и пуск газа производиться при наличии исполнительно-технической документации, вне отопительного периода, в соответствии с требованиями МСН 4.03-01-2003;
- после окончания работ сдать исполнительно-техническую документацию, технические паспорта на газоиспользующее оборудование и рабочий проект в газораспределительную (эксплуатирующую) организацию;
- после завершения СМР, заключить договор на техобслуживание и эксплуатацию с специализированной организацией.
- технические условия действительны в течение нормативной продолжительности строительства, утвержденной в составе проектной (проектно-сметной) документации.

Директор **М.Н.Абуов**

Орынд: ӨТБ Тел: 27-07-24 (40-27)

ҚазТрансГаз Аймақ

"ҚазТрансГаз Аймақ" АҚ
Атырау өндірістік филиалы

Атырауский производственный
филиал АО "КазТрансГаз Аймак"

Қазақстан Республикасы, 060011, Атырау қ.,
Халел Досмухамедова к, 4
Тел.: 8(7122) 27-07-24,
Факс: 8(7122) 27-07-84

Республика Казахстан, 060011, г.Атырау
ул. Халел Досмухамедова, 4
Тел.: 8(7122) 27-07-24,
Факс: 8(7122) 27-07-84

20 17ж. «17» 01

Шығыс № 01-13-86

Атырауский областной филиал
РГП на ПХВ «Казахавтодор»

На Ваше письменное заявление от 09.01.2017 года за исх. №-01-02-03/4 по вопросу изменения №3 пункта в технических условиях за исх № 13/0651 от 28.09.2016г. сообщаем, что согласно полученных Вами технических условий прокладка газопровода в подземном исполнении из полиэтиленовых труб выполняется в не территории частных владений, а на территории объекта способ прокладки газопровода на усмотрение заказчика.

Директор **М.Н.Абуов**

108-ПР

18.01.17

Исп. ПТО
Нугманова А.
тел. 27-07-24 вн.4027

В компетентные органы
от гр. Джумагалиева Жанболата Кубашевича,
03.06.1962 года рождения,
уроженца Атырауской области,
ИИН 620603301510,
проживающего по адресу: город Атырау,
пр. Исатая 3 А

ЗАЯВЛЕНИЕ-СОГЛАСИЕ

Республика Казахстан, город Атырау
Двенадцатое января две тысячи семнадцатого года.

Я, гр. Джумагалиев Жанболат Кубашевич, настоящим заявлением даю согласие ТОО «Актан-проект», БИН 090340004653, на проведение монтажных работ по газификации объекта ТОО «Казахавтодор», находящемуся по адресу: город Атырау, пр. Исатая 5, и проведение линий газа по принадлежащему мне земельному участку, расположенному по адресу: город Атырау, пр. Исатая 3 Е.

В дальнейшем претензий иметь не буду.

Текст заявления напечатан с моих слов, мною полностью прочитан и соответствует моему действительному волеизъявлению. Смысл, значение, правовые последствия совершаемого нотариального действия мне известны, нотариусом разъяснены.

Согласно статье 5 Закона РК «О нотариате» заявитель изъявил желание, чтобы текст настоящего заявления был напечатан нотариусом на русском языке. Русским языком владеет свободно, в переводчике не нуждается.

Подпись Дж- Джумагалиев Жанболат Кубашевич.

Двенадцатое января две тысячи семнадцатого года, я, Рахимбердинова Айнамкоз Муратказыевна, нотариус Атырауского нотариального округа, действующий на основании государственной лицензии № 13000265 от 14 января 2013 года, выданной Комитетом регистрационной службы и оказания правовой помощи Министерства юстиции Республики Казахстан, свидетельствую подлинность подписи гр. Джумагалиева Жанболата Кубашевича, которая сделана в моем присутствии. Личность установлена, дееспособность проверена.

Зарегистрировано в реестре за № 35
Взыскано: 1203 тенге
Нотариус:

1. Общие данные.

Рабочий проект «Газоснабжение административного здания Атырауского областного филиала РГП на ПХВ "Казахавтодор" по адресу:г.Атырау,пр.Исатая,5» выполнен на основании: ТУ№13/0651 выданные от 09.09.2016 года АтПФ АО «КазТрансГаз Аймак» и следующих нормативных документов;

- СН РК 4.03-01-2011 «Газораспределительные системы»

2. Ведомость рабочих чертежей.

Лист	Наименование	Примечание
1	Общие данные	НГС-1
2	Продольный профиль.План наружного газопровода	НГС-2
3	Узел выхода из земли	НГС-3
4	ГРПШ-400	НГС-4
5	Схема опор	НГС-5

3.Ведомость ссылочных чертежей.

Обозначение	Наименование	Примечание
Серия 5905-14/2	Оборудование, узлы и детали наружных газопроводов.	

				-НГС			
				Газоснабжение административного здания Атырауского областного филиала РГП на ПХВ "Казахавтодор" по адресу:г.Атырау,пр.Исатая,5			
				Наружное газоснабжение	Стадия	Лист	Листов
Разработал					РП	1	
Директор				Общие данные	ТОО "Актан-Проект"		

1.Общие данные.

Рабочий проект «Газоснабжение административного здания Атырауского областного филиала РГП на ПХВ "Казахавтодор" по адресу:г.Атырау,пр.Исатая,5» выполнен на основании: ТУ№13/0651 выданные от 09.09.2017 года АтПФ АО «КазТрансГаз Аймак» и следующих нормативных документов:

- СН РК 1.02-03-2011 «Порядок разработки, согласования, утверждения и состав проектной документации на строительство»;
- СНиП РК 1.03-05-2001 «Охрана труда и техника безопасности в строительство»;
- СН РК 4.03-01-2011 «Газораспределительные системы»

Район строительства расположен в 4Г-климатическом подрайоне и характеризуется следующими основными показателями:

- Вес снегового покрытия на 1 $м^2$ горизонтальной поверхности земли 0.5 Кпа.
- Продолжительность отопительного периода 177 суток.

В объем строительства входят:

- Прокладка подземного газопровода среднего давления из трубы ПЭ100 SDR11-63х5,8 ГОСТ 50838-95*

2.Технические решения.

Проектом предусматривается прокладка подземного газопровода среднего давления из трубы ПЭ100 SDR11-63х5,8 ГОСТ 50838-95*. Точка подключение от существующего газопровода среднего давления Ø63. Подключение осуществляется седловым отводом Ø63х63. Для снижения давления газа со среднего до рабочего предусматривается установка ГРПШ-400.

Глубина траншей -1.20. На всем протяжении проложить сигнальную ленту «ГАЗ». Все работы при пересечении коммуникаций производить вручную. Все работы по сооружению газопровода на пересечении с коммуникациями производить только на основании письменного разрешения технического руководителя организации-владельца пересекаемого сооружения.

3.Трубы.

Для строительства подземного газопровода среднего давления применены полиэтиленовые трубы ПЭ100 SDR11 Ø63х5,8 по ГОСТ 50838-95*.

4. Антикоррозийная защита строительных конструкций.

Для защиты металлоконструкций газопроводов от атмосферной коррозии применяется грунтовка ГФ-021 и эмаль ПФ-133 в два слоя.

5. Охрана окружающей среды.

Анализ информации о влиянии подобных проектов на здоровье населения близлежащей территории и окружающую среду исключен, кроме аварийных ситуаций и производства работ.

Минимальное отрицательное воздействие газопровода на окружающую среду достигается:

- Рациональным выбором трассы, при котором к минимуму сведено прохождение его по озелененным участкам;
- Обеспечение конструктивной надежности работы газопроводов.

6.Техника безопасности.

При строительстве и эксплуатации газопроводов и газового оборудования предусматривается руководствоваться следующими материалами:

- СН РК 4.03-01-2011 «Газораспределительные системы»
- СНиП РК 1.03-05-2001 «Охрана труда и техника безопасности в строительство»;

СОЗДАНО УЧЕБНОЙ ВЕРСИЕЙ ПРОД

к крану

Футляр Ø108х4,0

ПЭ63х5,8/Ст57х3,5

М 1:500 по горизонтали
М 1:100 по вертикали

Условный горизонт -26,00

		Г2
Отметка земли проектная, м	-	-
Отметка земли фактическая, м	-24.02	-24.02
Отметка дна траншеи , м	-24.70	-24.70
Отметка верха трубы, м	-24,67	-24,67
Глубина траншеи, м	1,2	1,2
Обозначение трубы и тип изоляции	Труба ПЭ 100 SDR11Ø63х5,8 ГОСТ50838-95	
Основание	ЕСТЕСТВЕННОЕ	
Уклон / Длина, м	0.00	1,0
Расстояние, м		1,0
Пикет	ПК0	ПК0+1,0
Развернутый план		Г2

т. подкл. к сущ. Г2 Ø63
седл. отвод Ø63*63 ПК0
выход из земли нераз.соед.пэ-ст Ø63*57
ст.футØ108*4,0, ПК0+1.0, кран dy-50

ЕРСИЕЙ ПРОДУКТА AUTODESK

СИЕИ ПРОДУКТА AUTODESK

План наружного газопровода М1:500

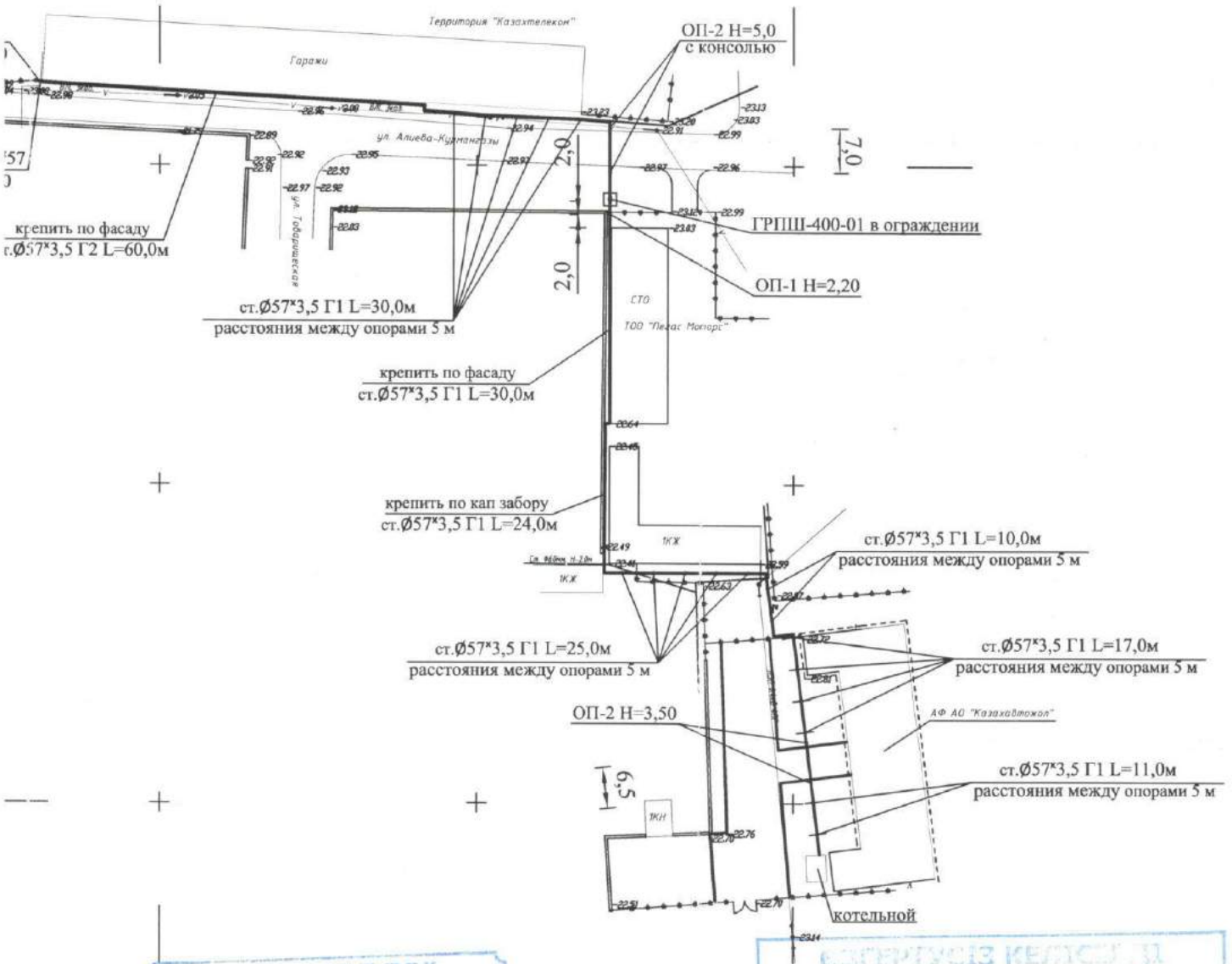

						Газоснабжение административного здания Атырауского областного филиала РГП на ПХВ "Казахавтодор" по адресу:г.Атырау,пр.Исатая,5
Разработал				Наружное газоснабжение	Стадия	Лист	Листов
					Р		
ГИП	Исмагулова Ш.			План наружного газопровода М1:500 Продольный профиль	ТОО "Актан Проект"		

СОЗДАНО УЧЕБНОЙ ВЕРСИЕЙ ПРОДУКТА AUTODESK

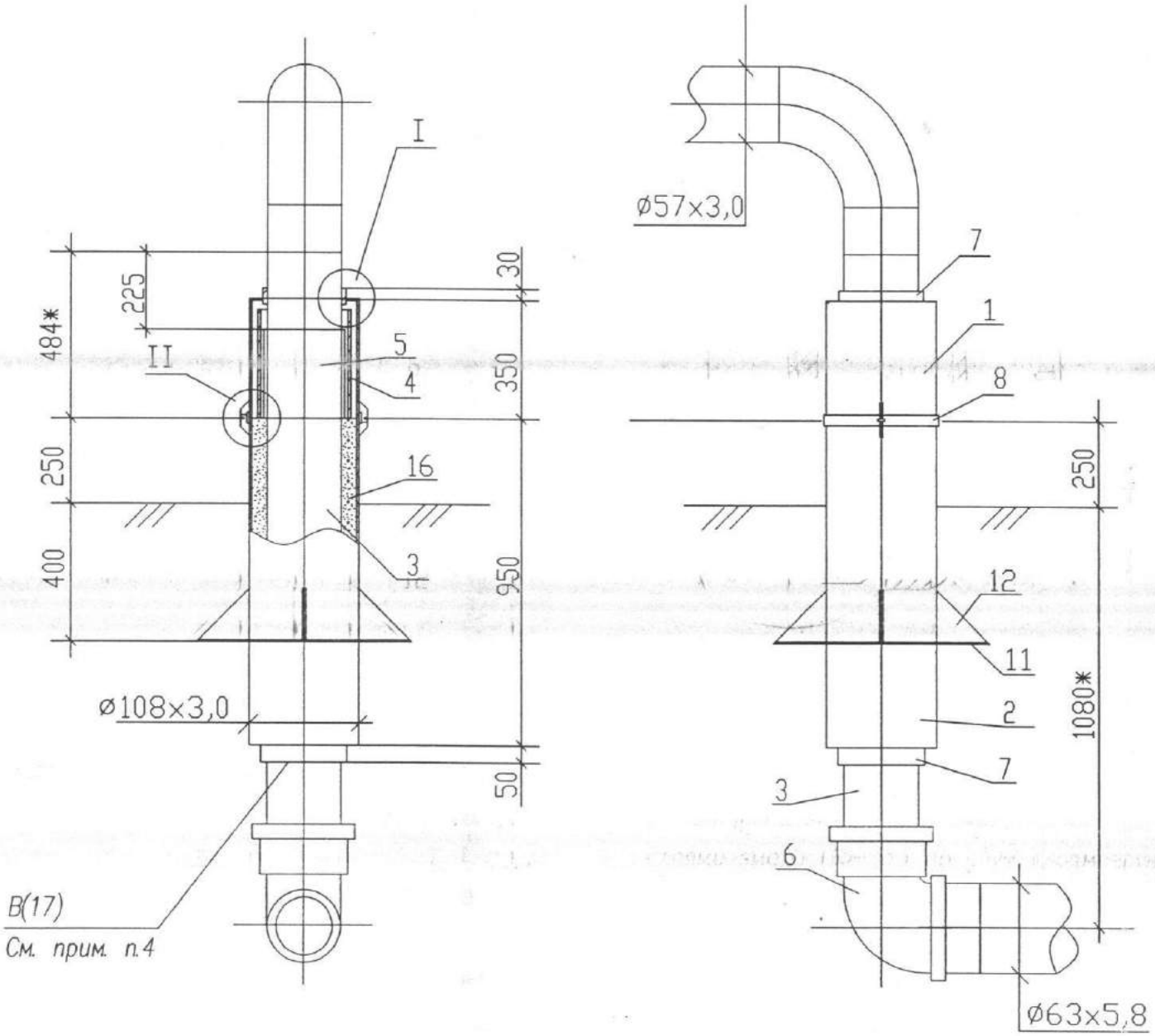

Патрубок (поз.7)
Б/М

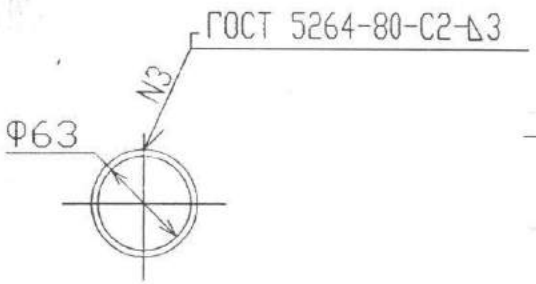

Патрубок (поз.8)
Б/М

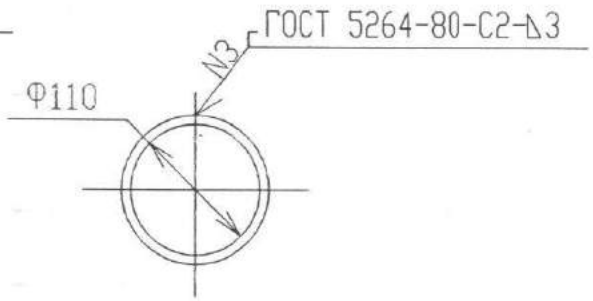

Крышка (поз.12)
Б/М

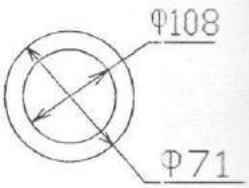

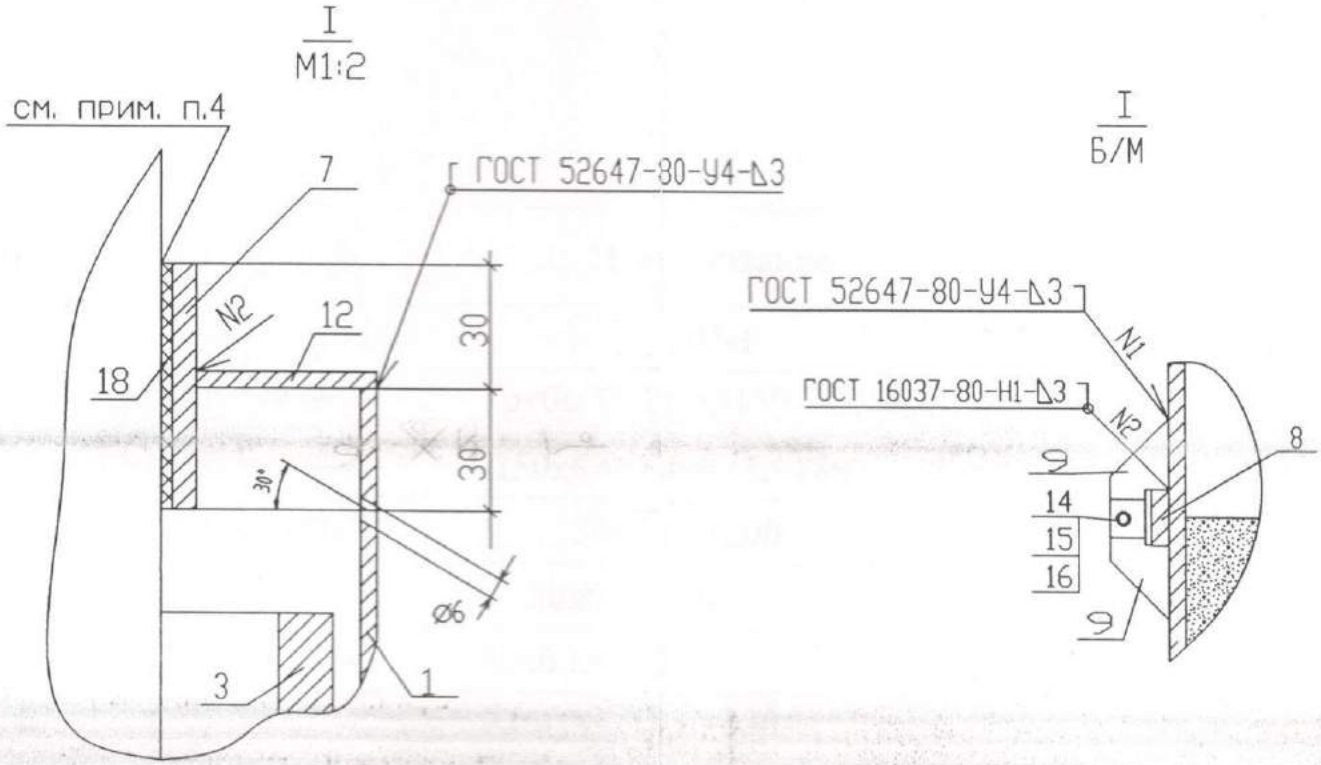

Примечания:

1. Стальной газопровод внутри футляра и надземную часть футляра покрыть двумя слоями эмали ПФ-133 по двум слоям грунтовки ГФ-021 либо другими материалами в соответствии с приложением 15 СНиП РК2.01.19-2004 "Защита строительных конструкций от коррозии и ГОСТ 14252-88.

2. Наружная поверхность футляра в подземной части и на высоту 150мм над поверхностью земли покрыть изоляцией весьма усиленного типа по ГОСТ 9.602-89.

3. Зазор между футляром и стальной трубой заделать монтажной пеной.

4. На полиэтиленовую трубу, под патрубок (место В), нанести два слоя липкой изолирующей ленты шириной 100мм.

5. Полиэтиленовый газопровод уложить на песчаную подушку h=0,2м и засыпать песком до опорной линии футляра.

*6. * – размеры для справок.*

						ГСН		
Изм.	№.уч	Лист	№ док	Подпись	Дата			
						Наружные газопроводы.	стадия	лист	листов
							РП		
						Узел выхода из земли 63х57.			

СОЗДАНО УЧЕБНОЙ ВЕРСИ

План

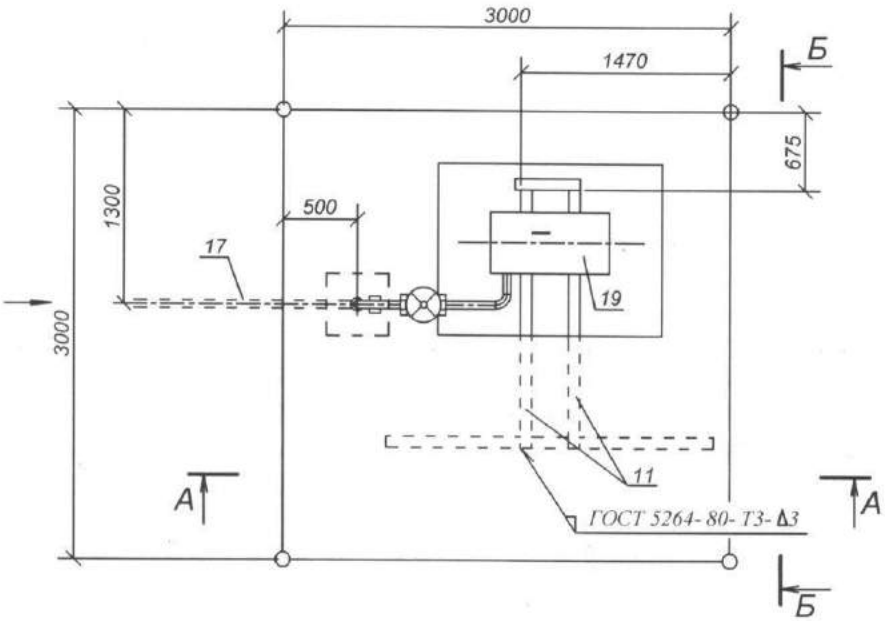

Б-Б

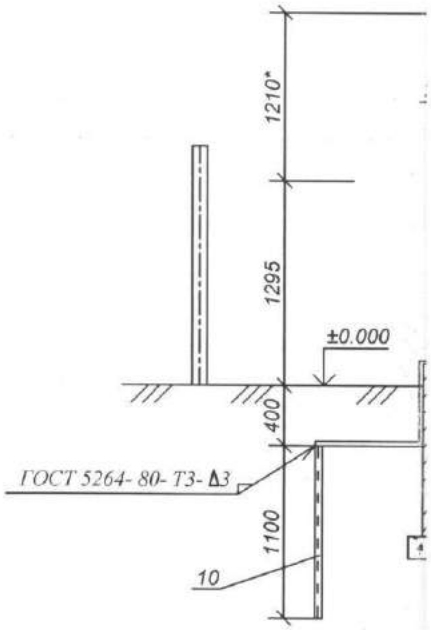

А-А

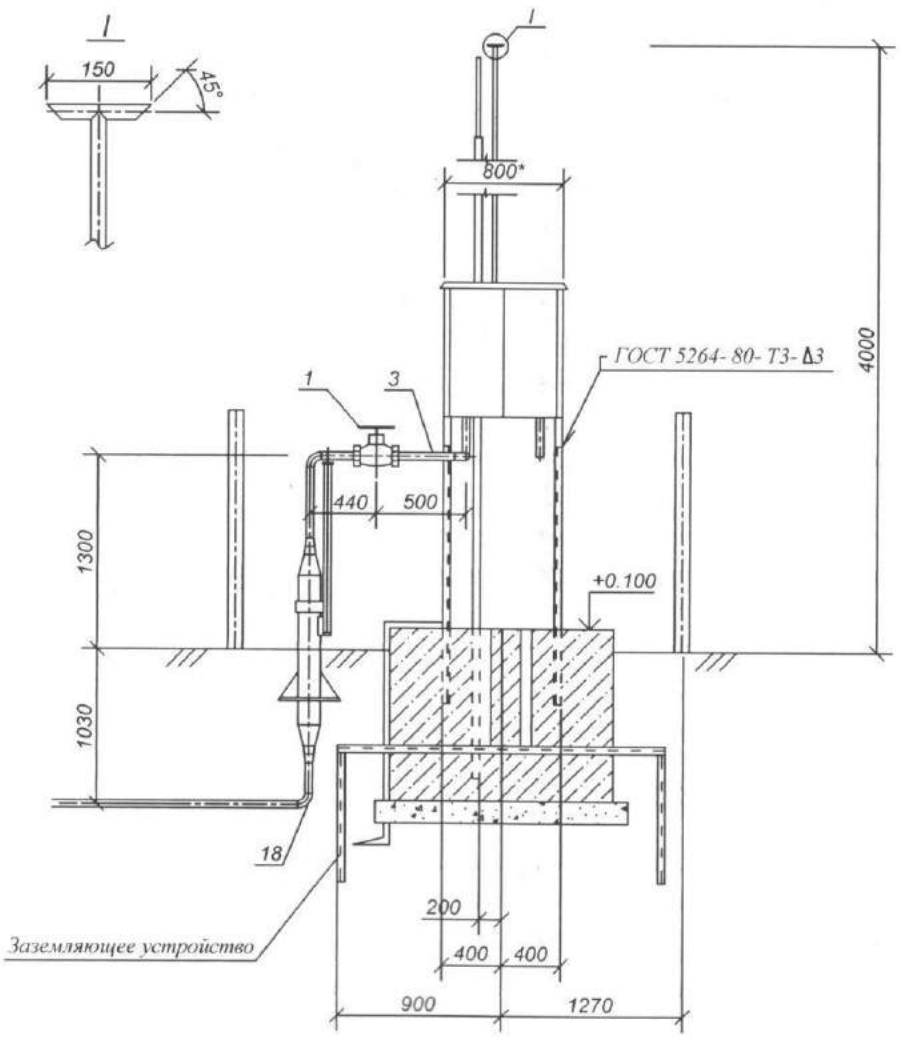

СОЗДАНО УЧЕБНОЙ ВЕРСИЕЙ ПРОДУКТА AUTODESK

ЕЙ ПРОДУКТА AUTODESK

СИЕЙ ПРОДУКТА AUTODESK

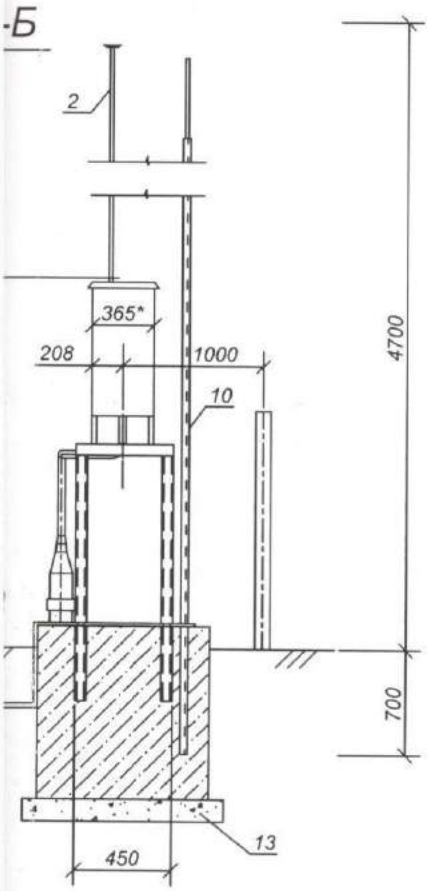

План площадки
М 1:50

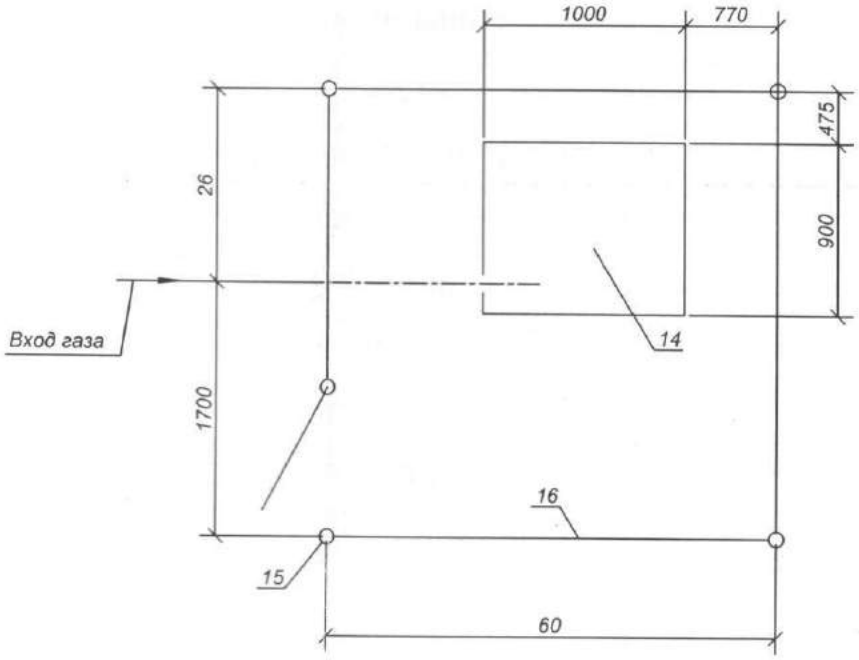

Примечание:

1. *Поверхность ГРП, стальных трубопроводов и арматуры покрыть двумя слоями эмали ПФ-133 по слою грунтовки ГФ-021 либо другими материалами в соответствии с приложением 15 СНиП 2.03.11-85 "Защита строительных конструкций от коррозии" и ГОСТ 14252-88.*
2. *Наружную поверхность металлических узлов в подземной части и на высоту 150мм над поверхностью земли покрыть изоляцией весьма усиленного типа по ГОСТ 9.602-9.*
3. *Для ГРПШ-400-01 с правосторонним входом данный чертеж рассматривать зеркально.*
4. *Фундамент выполняется из бетона класса В15 на сульфатостойком цементе.*
5. *Боковые поверхности фундамента покрыть горячим битумом за 2 раза.*
6. *Под подошвой фундамента выполняется щебеночная подготовка с пропиткой битумом до полного насыщения.*
7. *Площадка покрывается слоем щебня 0,1м*
8. *Металлические конструкции соединяются между собой электросваркой.*

						– НГС			
Разработал						Установка ГРПШ-400-01 в ограждении	Стадия	Лист	Листов
Проверил							Р		
						План. Разрез А-А, Б-Б. Узел I. План площадки.			

СОЗДАНО УЧЕБНОЙ ВЕРСИЕЙ ПРОДУКТА AUTODESK

СОЗДАНО УЧЕБНОЙ ВЕРСИЕЙ ПРОДУКТА AUTODESK

СОЗДАНО УЧЕБНОЙ ВЕРСИ

1-1

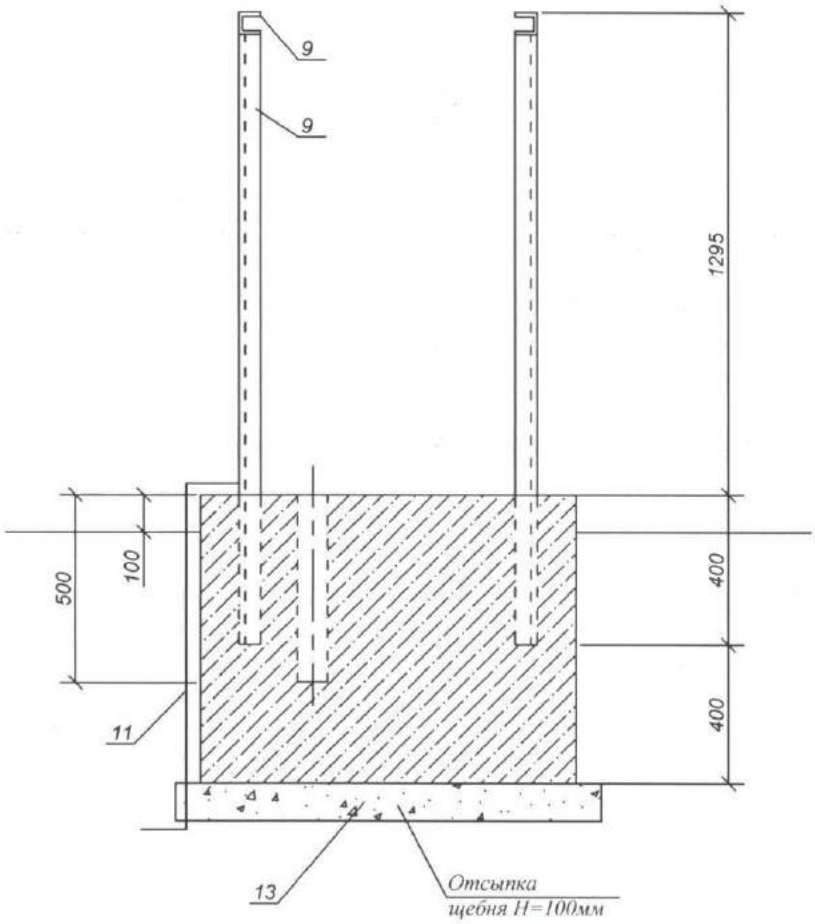

Фундамент (поз.14)
М 1:20

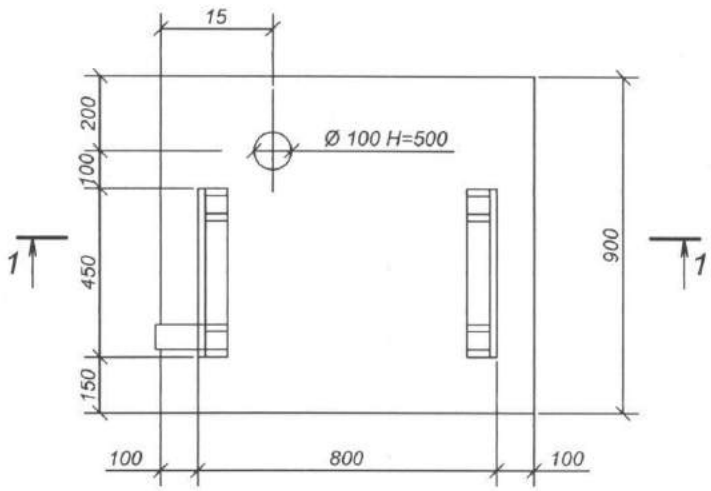

СОЗДАНО УЧЕБНОЙ ВЕРСИЕЙ ПРОДУКТА AUTODESK

ЕЙ ПРОДУКТА AUTODESK

СИЕЙ ПРОДУКТА AUTODESK

Поз.	Обозначение (код)	Наименование	Кол.	Масса ед. кг.	Приме-чание
1	ТУ 3741-001-0753360-4-94 30с41нж (зкл2-16) (2061314)	Задвижка клиновая с выдвижным шпинделем фланцевая Ду50 Ру16 с ответными фланцами, прокладками и крепежом	1	16,0	компл.
2	(3011906)	Труба 22х2,0 ГОСТ 10704-91* / В10 ГОСТ 10705-80*	2,5	0,986	м
3	(3011906)	Труба 57х3,0 ГОСТ 10704-91* / В-ВСТ3СП2 ГОСТ 10705-80*	4,0	4,0	м
4	ГОСТ 17375-83*	Отвод 90° Ø57х3,0	4	0,5	шт
5	(5018585)	Створка калитки КМ1Б L= Серия 8.017-1 выпуск 5	1,0	27,05	
6	(5018592)	Панель ограды ПМ2 L=3,0м Серия 8.017-1 выпуск 2	3,0	30,10	
7	(5018596)	Панель ограды ПМ2А L=2,0м Вт. МГ 975.АС-1	1,0	22,0	
8	(5021035)	Швеллер 8 ГОСТ 8240-89 L=1255мм / Ст3 СП-1 ГОСТ 535-88	4		шт
9	(5021035)	Швеллер 8 ГОСТ 8240-89 L=450мм / Ст3 СП-1 ГОСТ 535-88	2		шт
10	(5021250)	Уголок 50х50х5-В ГОСТ 8509-86 / Ст3 -1 ГОСТ 535-88	9,0	3,770	м
11	(5021403)	Полоса 4х40-В ГОСТ 103-76* / Ст3 -1 ГОСТ 535-88	9,0	3,770	м
12	(5021403)	Круг 12-В ГОСТ 2590-99 / Ст3СП5-11 ГОСТ 535-88	9,0	3,770	м
13	ГОСТ 8267-93 (5051024)	Щебень с крупностью зерен св.20 до 40мм МРЗ 100	1,7	2000	
14	(5021203)	Бетон тяжелый класса В15 СниП 2.03.01-84*	0,700	2500	$м^3$
15	(5102005)	Столб ограды С3-ББ серия 3.017-1 вып.1	4,000	120,0	$м^3$
16	(5102006)	Столб ограды С3-БВ серия 3.017-1 вып.1	1,000	120,0	$м^3$
17	ГОСТ Р50838-95	Труба ПЭ 80 SDR11ГАЗ Ø63х5,8	2,5	0,5	шт
18	ТУ 6-19-359-95	Отвод 90° ПЭ 80 SDR11ГАЗ Ø63х5,8	1	0,13	шт
19		Газорегуляторный пункт шкафной ГРПШ-400-01 с РДНК-400М Рвх=0,6МПа, Рвых=2-5 кПа, Q=500нм3/ч (вход левосторонний)	1	60,0	

СОЗДАНО УЧЕБНОЙ ВЕРСИЕЙ ПРОДУКТА AUTODESK

	– НГС			
Разработал	Установка ГРПШ-400-01 в ограждении	Стадия	Лист	Листов
Проверил		Р		
	Фундамент (поз.14). Разрез 1-1. Спецификация.			

СОЗДАНО УЧЕБНОЙ ВЕРСИЕЙ

СОЗДАНО УЧЕБНОЙ ВЕРСИЕЙ ПРОДУКТА AUTODESK

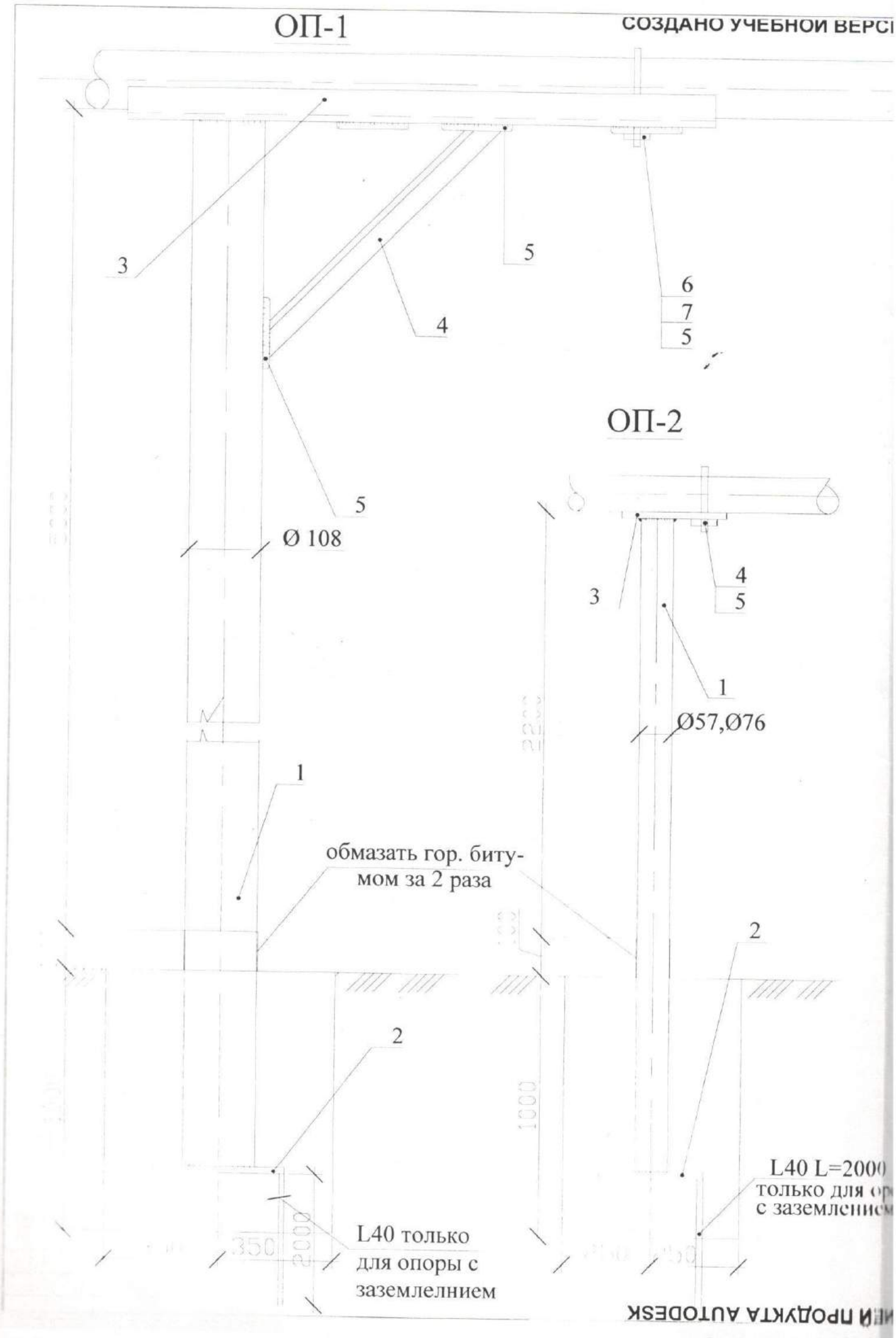

СОЗДАНО УЧЕБНОЙ ВЕРСИЕЙ ПРОДУКТА AUTODESK

ЕИ ПРОДУКТА AUTODESK

Поз.	Обазначение	Найменование	К-во	Мас.	Прим.
		ОП-1			
1.	ГОСТ-10704-91	Трубы Ø108 /Ø159 / L=5800			
2.	ГОСТ-19904-74	-150х6 / 180х6 / L=180			
3.	ГОСТ-8509-76	∟ ∟ 50х5 L=1200	1		
4.	—— Г ——	∟ 50х5 L=700	2		
5.	ГОСТ-19904-74	80х6 L=150	4		
6.		Хомут Ø12 L=330	1		
7.		Гайка М 12	2		
		ОП-2			
1.	ГОСТ-10704-91	Трубы Ø57	1		
2.	ГОСТ-19904-74	-120х6, -150х6, -150х6 L=180	1		
3.	ГОСТ-8509-76	-120х6, -150х6, -150х6 L=130	1		
4.		Хомут Ø12 L=270	1		
5.		Гайка М 12	2		

СОЗДАНО УЧЕБНОЙ ВЕРСИЕЙ ПРОДУКТА AUTODESK

Разраб.						
Провер.				стад	лист	листов
			Газоснабжение			
			Опоры ОП-1, ОП-2			

СОЗДАНО УЧЕБНОЙ ВЕРСИ

Опора ОП-2 Н=4,5м с консолью

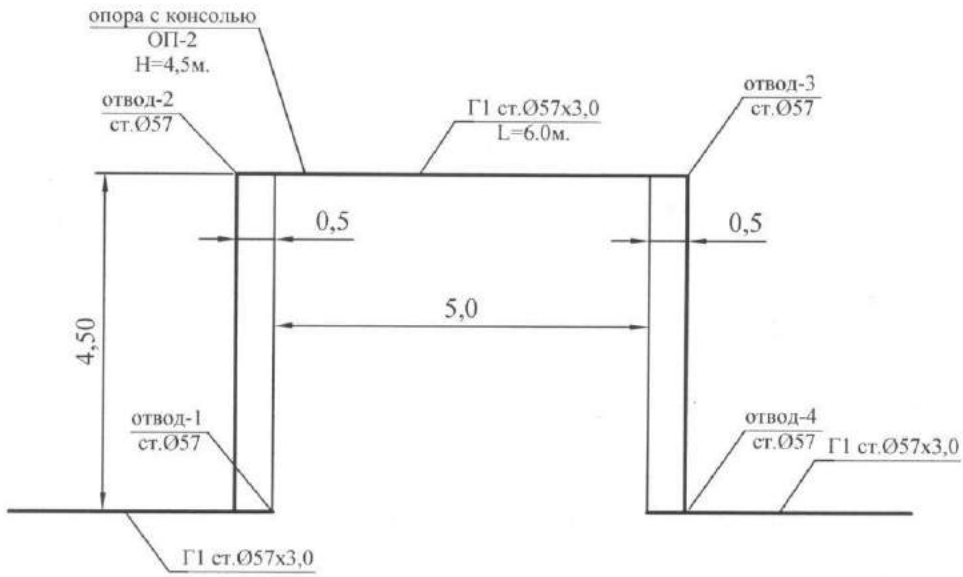

						Газоснабжение административного здания расположенного по адресу: г.Атырау, пр.Исатая, 5. Атырауской областной филиал РГП на ПХВ"Казахавтодор"			
Разработал						Газоснабжение	Стадия	Лист	Листов
							Р		
ГИП	Исмагулова Ш.								
						Опора ОП-2 Н=4,5м с консолью	ТОО "Актан Проект"		

Ведомость рабочих чертежей марки ГС

Лист	Наименование	Примечание
1	Общие данные	ГС-1
2	План. Схема газопровода.	ГС-2
3	Конструкция дымоходной трубы	ГС-3
4	Спецификация	ГС-4

Перечень ссылочных документов.

Обозначение	Наименование	Примечание
Серия 5.905-10	Установка газовых приборов в жилых	
	и коммунально- бытовых зданиях	

Монтаж газопровода внутри помещения ведется на сварке из стальных труб ГОСТ 3262-75.

При пересечении стен газопровод заключается в футляр. Крепление газопровода к стене осуществляется крючьями.

Кухня или помещение, где устанавливаются котлы, аппараты и газовые водонагреватели, должны иметь вентиляционный канал. Для притока воздуха следует предусматривать в нижней части двери или стены , выходящей в смежное помещение, решетку или зазор между дверью и полом с живым сечением не менее 0.02 кв.м. Помещения, в которые выходят топки газифицируемых отопительных и отопительно-варочных печей, должны иметь вытяжной вентиляционный канал либо окно с форточкой, или дверь, выходящую в нежилое помещение или тамбур. Перед печью должен быть предусмотрен проход шириной не менее 1 м.

Газопровод испытать на прочность и герметичность, затем окрасить масляной краской на 2 раза. Наружный газопровод окрасить грунтовкой ГФ-021 и эмалью ПФ-133 за 2 раза. Цвет краски в соответствии с ГОСТ-14252-88

Проект выполнен в соответствии с СНРК 4.03-01-2003 «Газораспределительные системы», с соблюдением «Правил безопасности в газовом хозяйстве».

				ГС			
				Газоснабжение административного здания Атырауского областного филиала РГП на ПХВ "Казахавтодор" по адресу:г.Атырау,пр.Исатая,5			
Разработал				Внутреннее газоснабжение	Стадия	Лист	Листов
					РП		
Директор							
				Общие данные.	ТОО "Актан-Проект"		

СОЗДАНО УЧЕБНОЙ ВЕРСИЕЙ П

План. М1:100

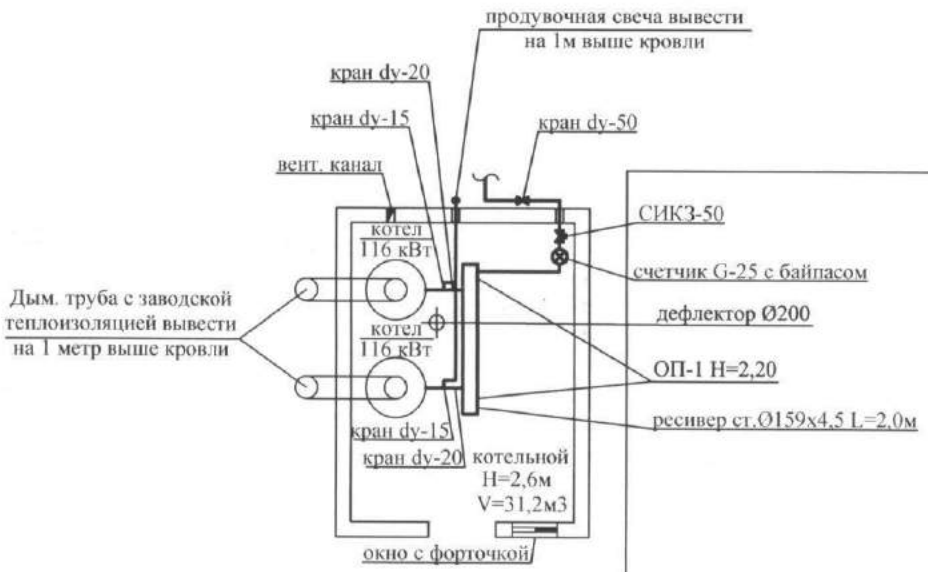

админ.здания Атыр.ОФ РГП на ПХ

СОЗДАНО УЧЕБНОЙ ВЕРСИЕЙ ПРОДУКТА АВТОДЕСК

ЕРСИЕЙ ПРОДУКТА АВТОДЕСК

ЕРСИЕЙ ПРОДУКТА AUTODESK

ОФ РГП на ПХВ "Казахавтодор"

Схема газопровода

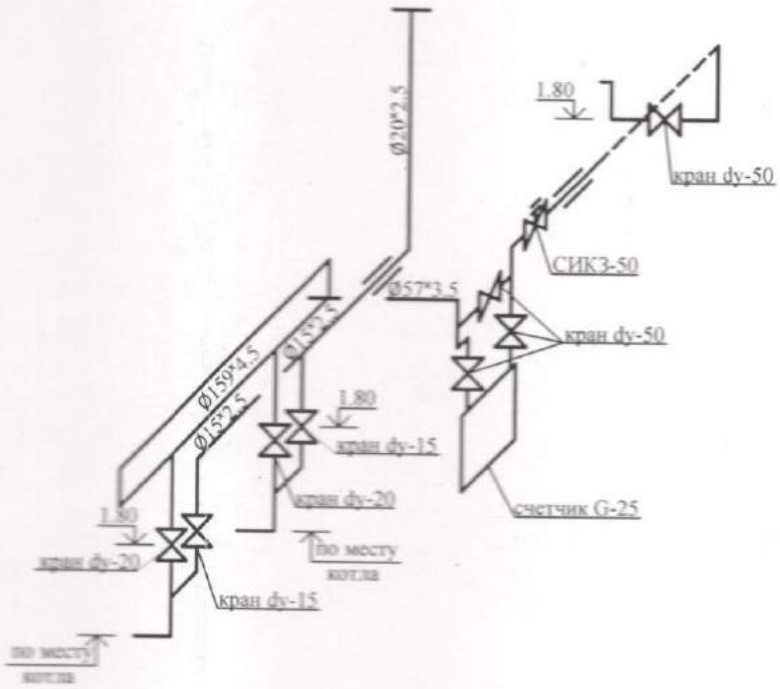

СОЗДАНО УЧЕБНОЙ ВЕРСИЕЙ ПРОДУКТА AUTODESK

УУ
согласовано
предварительно
25.10.17.

ӨЗГЕРТУСІЗ КЕЛІ
"ҚазТрансГаз Айма
Атырау өндірістік ф
Өндірістік техникалық
№ 0148/16
20 17 ж. « 20 » Желтоқ

						Газоснабжение административного здания Атырауского областного филиала РГП на ПХВ "Казахавтодор" по адресу:г.Атырау,пр.Исатая,5
Разработал						Газоснабжение
ГИП	Исмагулова					План.М1:100 Схема газопровода

Стадия	Лист	Листов
Р		

ТОО "Актан Проект"

СОЗДАНО УЧЕБНОЙ ВЕРСИЕЙ

А-А

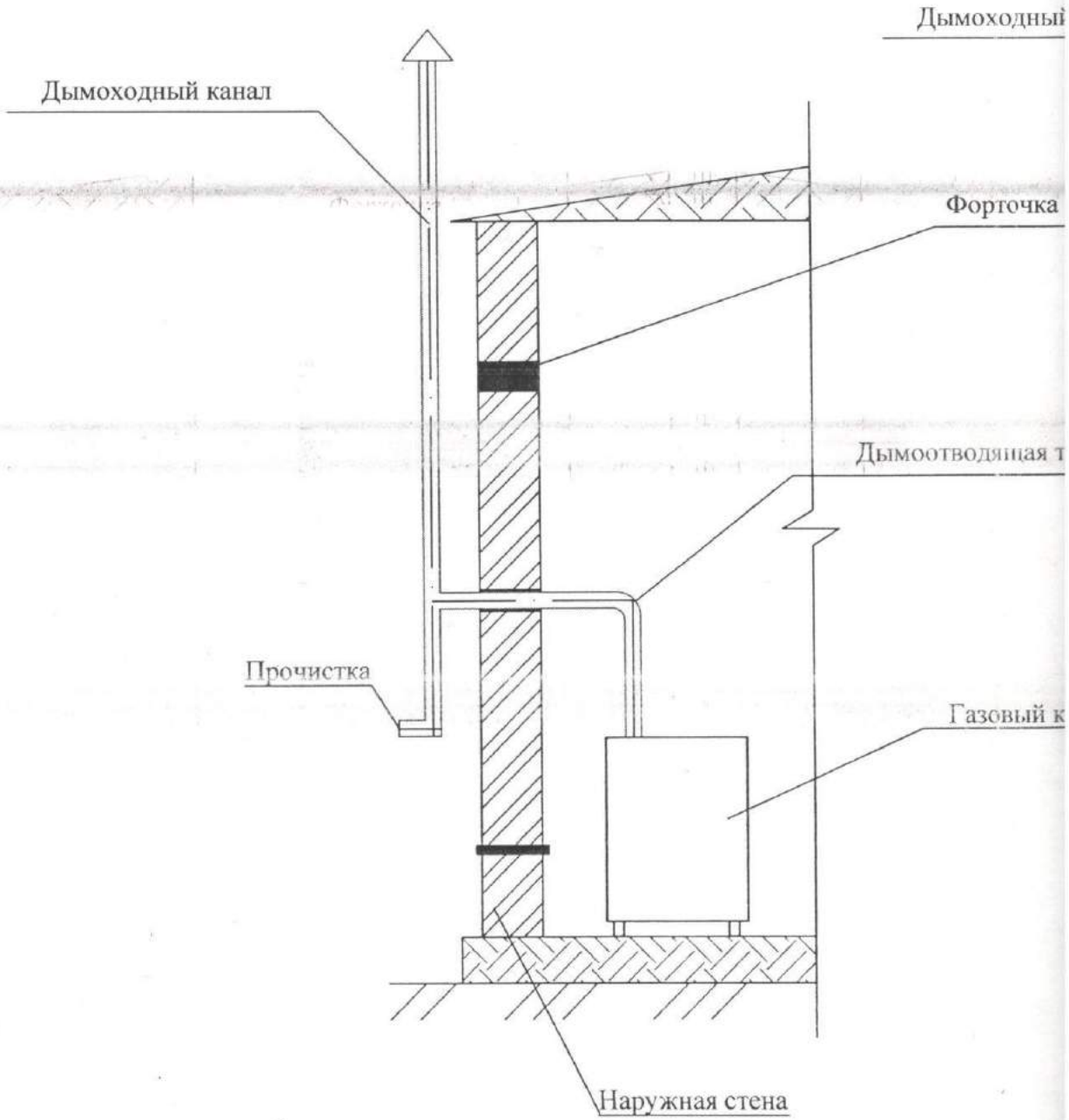
Дымоходный
Дымоходный канал
Форточка
Дымоотводящая т
Прочистка
Газовый к
Наружная стена

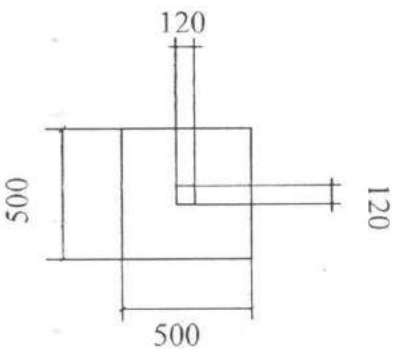
120
500
120
500

Вид спереди

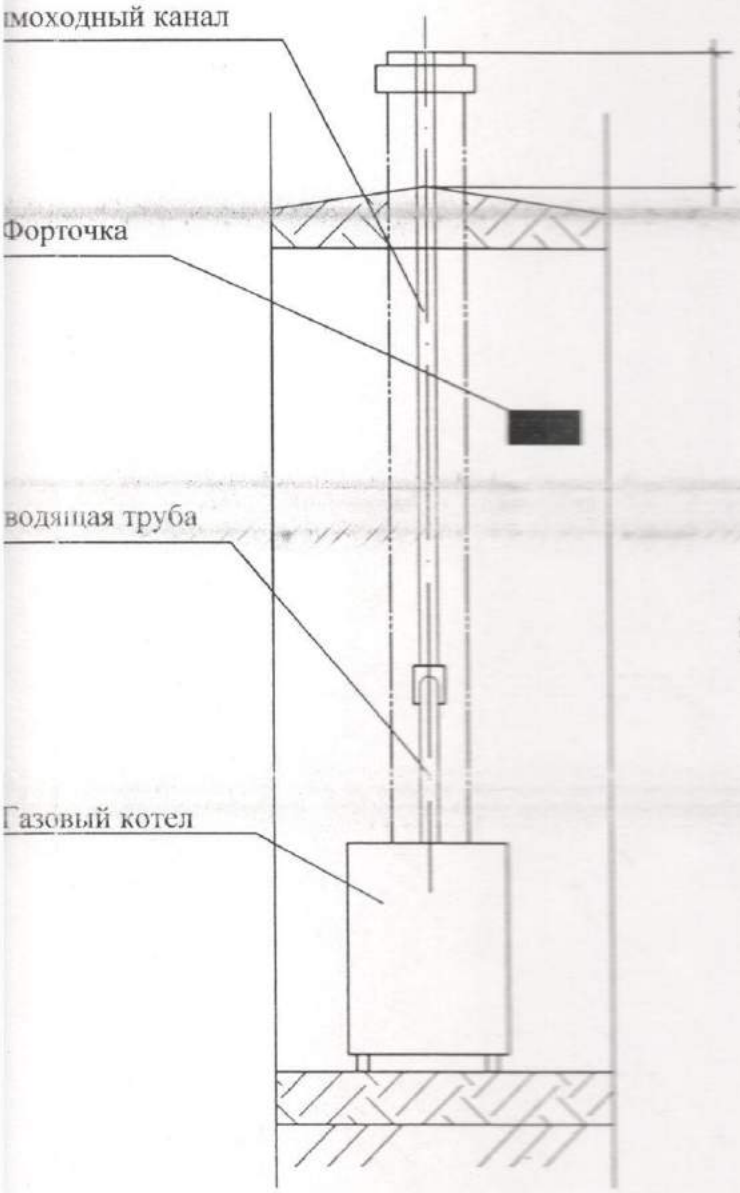

План

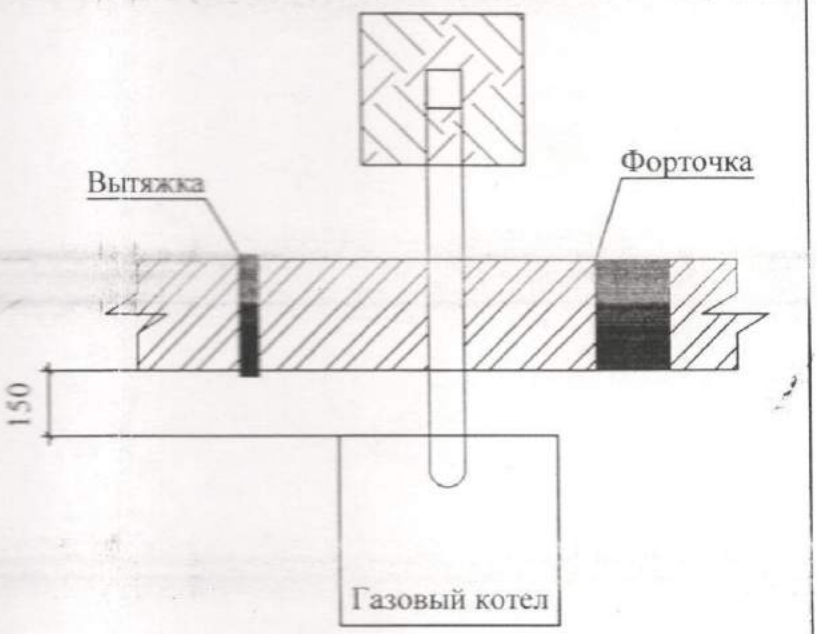

	Кол.уч							
					Газификация	стадия	лист	листов
						РП		
					Конструкция дымоходной трубы			

Спецификация

	Обозначение	Наименование	Кол-во	Масса	Примеч.
	ГРПШ-400-01		1		к-т
	G-25	Счетчик газовый	1		к-т
	СИКЗ-50	Клапан с сигнализатором	1		к-т
	11Б27П	Кран шаровой dy-50	6		шт
	11Б27П	Кран шаровой dy-20	2		шт
	11Б27П	Кран шаровой dy-15	2		шт
	ПЭ80 SDR11	Неразъемное соединение пэ-ст Ø63×57	1		шт
	ПЭ100 SDR11	Муфта Ø63	2		шт
	ПЭ100 SDR11	Седловой отвод Ø63×63	1		шт
	ГОСТ 3262-75*	Труба ст. водогазопроводная Ø159×4,5	2,0		м
	ГОСТ 3262-75*	Труба ст. водогазопроводная Ø57×3,5	240,0		м
	ГОСТ 3262-75*	Труба ст. водогазопроводная Ø20×2,5	5,0		м
	ГОСТ 3262-75*	Труба ст. водогазопроводная Ø15×2,5	5,0		м
	ГОСТ 10704-91	Труба ст. электросварная Ø89 (футляр)	0,5		м
	ГОСТ 10704-91	Труба ст. электросварная Ø40 (футляр)	0,5		м
		Весьма усиленная изоляция футляра Ø108×4,0	1,5		м
	ПЭ100 SDR11 ГОСТ 50838-95*	Труба п.э.Ø63×5,8	2,0		м
	ГАЗ	Сигнальная лента	2,0		м
	ГОСТ 695-77	Краска масляная	1,96		$м^2$
	ГОСТ 25129-82	Грунтовка ГФ-021	1,96		$м^2$
		Отвод ст. Ø 57/57	30		шт
		Тройник ст. Ø 57×57×57	2		шт
		Опора ОП-2 Н=5,0	2		шт
		Опора ОП-2 Н=2.20	20		шт

				ГС			
				Газоснабжение административного здания Атырауского областного филиала РГП на ПХВ "Казахавтодор" по адресу:г.Атырау,пр.Исатая,5			
Разраб.							
				Внутреннее газоснабжение	Стадия	Лист	Листов
Проверил					РП		
				Спецификация	ТОО "Актан-Проект"		

Акт
технического состояния дымоходов и вентиляционных каналов.

«25» 10 2017 г.

Мы, нижеподписавшиеся, представитель Заказчика Директор Атырауской областной филиала РГП на ПХВ „Казавтодор"
Ответственный за газовое хозяйство Гайдаров А.
Представитель организации, производившей работы Адилбаев Б.Е. ТОО "Думан-Газ"
составили настоящий акт о том, что нами произведена проверка технического состояния дымоходов **в г. Атырау**, пр. Исатая 5
принадлежащем административного здания с целью установления пригодности и эксплуатации для отвода продуктов сгорания от газовых приборов котел Viessmann Vitola-2шт.

ПРОВЕРКОЙ УСТАНОВЛЕНО:

1. Обособленные дымоходы имеются в **котельной**
2. Необособленные дымоходы имеются в —
3. Сечение дымоходов составляет **ф** 116
4. Дымоход выполнен из **оцинкованной трубы изолирован со стекловатой с фольгой**
5. Противопожарные разделки междуэтажные и чердачных перекрытий составляют
6. Все отверстия в дымоходах, кроме отверстий для присоединения железных соединительных труб от газовых приборов, ЗАДЕЛАНЫ (если имеются нарушения, указать) - **нарушении нет**
7. Дымоходы имеют в нижней части «карманы» или люки для чистки, глубиной не менее 25 см (если нет, то указать номер квартиры)
8. Железные соединительные трубы в исправном состоянии, их соединение соответствует техническим условиям (если имеются нарушения, указать) - **нарушении нет**
9. Дымовые трубы находится вне зоны ветрового подпора (при наличии зоны ветрового подпора, указать номер квартиры)
10. Дымоходы расположены во внутренних капитальных стенах здания (при расположении дымоходов в наружных стенах, указать номер квартиры, расстояние от «дыма» до наружной поверхности стены, наличие или отсутствие утеплений)
11. Горизонтальные участки дымоходов в стенах и на чердаке имеются в квартире
12. Все дымоходы очищены от сажи и посторонних предметов.
13. Плотность всех дымоходов проверена ЗАДЫМЛЕНИЕМ. Результат: **удовлетворительный**
14. Тяга в дымоходах на день проверки ИМЕЕТСЯ, ~~ОТСУТСТВУЕТ~~ (ненужное зачеркнуть).
15. Оголовки на крыше в исправном состоянии (если нуждаются в ремонте, указать № квартиры). Высота их отвечает, ~~не отвечает~~ (ненужное зачеркнуть) тех условиям.
16. Все дымоходы на чердаке и сверху крыши имеют нумерацию квартир, нанесенную несмываемой краской.
17. Эмалированные таблички с предупредительным текстом ИМЕЮТСЯ, ОТСУТСТВУЕТ (ненужное зачеркнуть)

ЗАКЛЮЧЕНИЕ

Дымоход от газовых приборов котел Viessmann Vitola-2шт отвечают техническим условиям, соответствуют нормам СНиП и ПБГХ и могут быть допущены в эксплуатацию.
Дымоходы от газовых приборов в — не отвечают техническим условиям, не соответствуют нормам СНиП и ПБГХ и газовые приборы должны быть отключены.

КОМИССИЯ.

От заказчика
Ответственный за газовое хозяйство Гайдаров А.
Трубочист
От организации, производившей работы Адилбаев Б.Е.

Акт зарегистрирован «25» 10 2017 г. № 806

Представители ТОО «Думан-Газ»

Срок действия Акта - 1 год.

ТОО "Думан-газ" ДЫМОХОД ПРОВЕРЕН

ПРОТОКОЛ
механических испытаний сварных стыков стального газопровода
№051017-01 от 05.10.2017 г.

Произведены испытания сварных стыков стального газопровода, сваренного *газо-* сваркой из труб по ГОСТ (ТУ) *3262-75* марка стали *ст 20* наружным диаметром 57 мм, толщиной стенки 3,0 мм., наружным диаметром 20 мм, толщиной стенки 2,5 мм., наружным диаметром 15 мм, толщиной стенки 2,5 мм.

Сварщик *Хитров В..* имеющий клеймо «М-01»
по адресу: *Атырауская обл. филиал РГП на ПХВ «Казахавтодор»*
Объект: Газоснабжение административного здания и котельной.

Монтирующая организация – ТОО «Игілік»

Результаты механических испытаний сварных стыков стального газопровода

Допускной стык ГОСТ 6996-66 (СНиП 3.05..02)

Номер образцов	Размеры образцов для испытаний			Результаты испытаний					
				На растяжение			На сплющивание	На изгиб	
	Диаметр наруж., мм	Толщина, мм	Площадь поперечного сечения	Разрушающая нагрузка	Предел прочности МПа	Место разрушения по шву или основному металлу	Величина просвета между поверхностями пресса при появлении первой трещины, мм тип 30	Угол изгиба (°) тип 28	Оценка стыка (годен/ не годен)
1	57	3,0	45	1899	42,2	по осн. металлу	---	> 120	годен
2	57	3,0	45	1899	42,2	по осн. металлу	---	> 120	годен
3	20	2,5	37,5	1582	42,2	по осн. металлу	---	> 120	годен
4	20	2,5	37,5	1582	42,2	по осн. металлу	---	> 120	годен
5	15	2,5	37,5	1582	42,2	по осн. металлу	---	> 120	годен
6	15	2,5	37,5	1582	42,2	по осн. металлу	---	> 120	годен

Начальник лаборатории **Голубев П.Н.**

Дефектоскопист 2-го ур.
Свидетельство № 027 от 14.12.2016 г.

ПРОТОКОЛ
механических испытаний сварных стыков стального газопровода
№051017-01-к от 05.10.2017 г.

Произведены испытания сварных стыков стального газопровода, сваренного *газо-* сваркой из труб по ГОСТ (ТУ) *3262-75* марка стали *ст 20* наружным диаметром 57 мм, толщиной стенки 3,0 мм., наружным диаметром 20 мм, толщиной стенки 2,5 мм., наружным диаметром 15 мм, толщиной стенки 2,5 мм.

Сварщик *Хитров В..* имеющий клеймо «М-01»
по адресу: *Атырауская обл. филиал РГП на ПХВ «Казахавтодор»*
Объект: Газоснабжение административного здания и котельной.

Монтирующая организация – ТОО «Игілік»

Результаты механических испытаний сварных стыков стального газопровода

Контрольный стык

ГОСТ 6996-66 (СНиП 3.05..02)

Номер образцов	Размеры образцов для испытаний			Результаты испытаний					
				На растяжение			На сплющивание	На изгиб	
	Диаметр наруж., мм	Толщина, мм	Площадь поперечного сечения	Разрушающая нагрузка	Предел прочности МПа	Место разрушения по шву или основному металлу	Величина просвета между поверхностями пресса при появлении первой трещины, мм тип 30	Угол изгиба (°) тип 28	Оценка стыка (годен/ не годен)
1	57	3,0	45	1899	42,2	по осн. металлу	---	> 120	годен
2	57	3,0	45	1899	42,2	по осн. металлу	---	> 120	годен
3	20	2,5	37,5	1582	42,2	по осн. металлу	---	> 120	годен
4	20	2,5	37,5	1582	42,2	по осн. металлу	---	> 120	годен
5	15	2,5	37,5	1582	42,2	по осн. металлу	---	> 120	годен
6	15	2,5	37,5	1582	42,2	по осн. металлу	---	> 120	годен

Начальник лаборатории **Голубев П.Н.**

Дефектоскопист 2-го ур.
Свидетельство № 027 от 14.12.2016 г.

ПРОТОКОЛ
механических испытаний сварных стыков полиэтиленового трубопровода
№ 051017-01А от 05.10.2017 г.

Произведены испытания допускных сварных стыков полиэтиленового газопровода, сваренного сваркой из труб по ГОСТу 50838-95 марка PE100

Сварщик *Шаединов Т.* имеющий клеймо «Z-01»
по адресу: *Атырауская обл. филиал РГП на ПХВ «Казахавтодор»*
Объект: Газоснабжение административного здания и котельной.

Монтирующая организация – ТОО «Игілік»

Результаты механических испытаний

Допускной стык

Номер стыка	Номер и тип образца вырезанного из стыка	Тип разрывной машины	Предел текучести при растяжении МПа (кгс/см²)	Относительное удлинение при разрушении % декагезия	Характер и тип разрушения	Оценка стыка (годен / не годен)
1.	Труба Ø63х3,6	РМ-50	22,8	Пластичность	Без разрушения	Годен

Начальник лаборатории **Голубев П.Н.**

Дефектоскопист
Свидетельство № 027 от 14.12.2016 г.

ПРОТОКОЛ
механических испытаний сварных стыков полиэтиленового трубопровода
№ 051017-01А-к от 05.10.2017 г.

Произведены испытания допускных сварных стыков полиэтиленового газопровода, сваренного сваркой из труб по ГОСТу 50838-95 марка PE100

Монтирующая организация – ТОО «Игілік»

Сварщик *Шаединов Т.* имеющий клеймо «Z-01»
по адресу: *Атырауская обл. филиал РГП на ПХВ «Казахавтодор»*
Объект: Газоснабжение административного здания и котельной.

Результаты механических испытаний

Контрольный стык

Номер стыка	Номер и тип образца вырезанного из стыка	Тип разрывной машины	Предел текучести при растяжении МПа (кгс/см²)	Относительное удлинение при разрушении % декагезия	Характер и тип разрушения	Оценка стыка (годен / не годен)
1.	Труба Ø63х3,6	РМ-50	22,8	Пластичность	Без разрушения	Годен

Начальник лаборатории **Голубев П.Н.**

Дефектоскопист
Свидетельство № 027 от 14.12.2016 г.

Атырау облысының әкімдігі

"Атырау облысы Мемлекеттік сәулет-құрылыс бақылауы басқармасы" мемлекеттік мекемесі

Акимат Атырауской области

Государственное учреждение "Управление государственного архитектурно-строительного контроля Атырауской области"

АТТЕСТАТ

эксперта осуществляющего экспертные работы и инжиниринговые услуги в сфере архитектурной, градостроительной и строительной деятельности
№ KZ82VJE00028015

Настоящим удостоверяется что:

ЕРМУХАНОВ КАНАТ НАУРЫЗГАЛИЕВИЧ

присвоен статус эксперта по экспертным работам и инжиниринговым услугам с правом осуществления этой деятельности:
по виду: **Технический надзор**
по специализации: **По объектам второго и третьего уровней ответственности – в части инженерных сетей**

Приказ руководителя местного уполномоченного органа от 27.04.2012 г. № 163

Дата выдачи: 27.04.2012 г.

Руководитель управления **Алипбаев Рашит Музатович**

Бұл құжат ҚР 2003 жылдың 7 қаңтарындағы "Электрондық құжат және электрондық сандық қолтаңба туралы заңының" 7 бабы 1 тармағына сәйкес қағаз бетіндегі заңмен тең. Электрондық құжат www.elicense.kz порталында құрылған. Электрондық құжат түпнұсқасын www.elicense.kz порталында тексере аласыз.
Данный документ согласно пункту 1 статьи 7 ЗРК от 7 января 2003 года "Об электронном документе и электронной цифровой подписи" равнозначен документу на бумажном носителе. Электронный документ сформирован на портале www.elicense.kz. Проверить подлинность электронного документавы можете на портале www.elicense.kz.

ПАСПОРТ

ГАЗОПРОВОДА

_____

_____

_____

регистрационный № ГЗ - _____

Удостоверение

о качестве изготовления и монтаж газопровода о наименовании ведомств, принадлежность

и адрес владельца газопровода **Атырауский областной филиал РГП на ПХВ «Казахавтодор»**

административное здание котельной

(цех, предприятие, организация, офис)

(дата, месяц, год ввода в эксплуатацию)

(наименование месяца и год окончания строительства монтажа)

ТОО «АКТАН – проект»

(газопровод, когда и кем разработан проект газоснабжения)

Кем и когда утвержден проект газоснабжения

Кем и когда согласован проект Ат ПФ АО «КазТрансГаз Аймак» № 0148/16 от 20.01.2017

года с п/о ГЗ

Городским управлением газового хозяйства

с городским управлением водопровода и канализации.

25.01.2017 с городским архитектурным управлением.

Госгортехнадзором ГЗ от

Характеристика газопровода:

Общая длина газопровода 240 м.

В том числе:

А) Подземного газопровода ПЭ 63-2м
При минимальной глубине залежей
Уклон газопровода

Б) Надземный газопровод среднего давления d 57 – 123м
Надземный газопровод низкого давления d 57 – 117м

В) Внутридомовой газопровод 10 м

Г) Сведения о трубах

Обозначение участков на съемке газопровода	Наружный d, толщина стенки трубы мм.	Длина участка газопровода м.	Рабочее давление кг/см^2	Марка ГОСТ труб
-Г2-	63x5,8	2	3	5080038-95
-Г2-	57x4,5	123	3	10704-95
-Г1-	57x3,5	117	0.05	10704-95
-Г1-	159x4,5	2	0.05	3262-75
-Г1-	20x2,5	5	0.05	3262-75
-Г1-	15x2,5	5	0.05	3262-75

Сведения о фланцах и крепежи детали

Условное обозначение схема	Наименование	Условн. переход в мм.	Фланцы ГОСТ или ТУ	Материал марка стали	Палок ГОСТ или ТУ	Гаек

Сведения о сварщиках.

Ф. И. О.	Шифр клемо	Номер дата	Удостов. выдачи	Наимен. орган. выдающ. удостов.	Дата по проверке знаний

Сведения о сварке и материалах.

Сварки	Данные присадочного материала			Сертификаты на электроды и сварочную проволоку.
	Тип	Марка	ГОСТ или ТУ	

Результаты испытания газопровода на прочность

Дата испытания	Наименование, обозначение уч. Газопровода по схеме	Длина газопровода м	Рабочее давление в кг/см^2	Давление испытания в кг/см^2	Заключение по результатам
07.10.2017	Г2	123	3	6	испытание выдержал
07.10.2017	Г2 ПЭ	2	3	6	испытание выдержал
07.10.2017	Г1	117	0.05	3	испытание выдержал

Сведение о результатах просвечивания или других физических испытаний сварных газопроводов.

Ф.И.О.	Сварных стыков по схеме	Шифр клейма сварки	Наименование лаборатории	Оценка качества	Дата заключения лаборатории

Характеристика грунта.

Структурно -грануло-метрический состав грунта	Уровень грунта водонасыщен.	Глубина применяемого грунта	Коррозийные свойс-тва и приемлемый метод определения степени коррозийности

Сведения об устройстве активной защиты газопровода (защита от электрической коррозии) или заключения специализированной проектной организации, что такая защита не требуется (указать наименование организации и дата документа, краткое содержание заключения).

_____

_____

_____

_____

_____

_____

_____

_____

_____

_____

_____

_____

_____

_____

_____

_____

_____

Работы произведены _____

(наименование строителей)

_____

(организация)

_____

(указать в каких условиях произведены изоляционные работы)

_____

(на стройке, на заводе и т.п.)

Условное обозначение участка газопровода изолирован. по схеме длина в м.	№ отдельно изолирован. схеме стыков	Тип изолир. стыков по схеме	Состав битумн. масс-стик	Ряд усил. обер. гид.	Испыт. и рев. пров. обер.	№ и дата заключ. лаборат. орг-ция

Результаты испытания газопровода на прочность

Дата испытан.	Наименование обозначение уч. газопровода по схеме	Длина газопровода м.	Рабочее давление (кг/см^2, МПа)	Величина испытания (кг/см^2, МПа)	Заключение по результатам.
	- Г -				Выдержал
	- Г -				Выдержал
	- Г -				Выдержал
	- Г -				Выдержал
	- Г -				Выдержал
	- Г -				Выдержал
	- Г -				Выдержал
	- Г -				Выдержал
	- Г -				Выдержал

Результаты испытания газопровода на прочность

Дата испытания	Начальная и конечная привязка уч-ков газопроводов на схеме	Данные испытания результаты давления			
		Время испытание	По пуст.	Факт	Заключение роз.
г.	**- Г -**				
г.	**- Г -**				
г.	**- Г -**				
г.	**- Г -**				
	- Г -				
	- Г -				
	- Г -				
	- Г -				
	- Г -				

Результаты испытания газопроводов на плотность

Дата испытания	Начальния и конечная привязка уч-ков газо-проводов на схеме	Данные испытания результаты давления			
		Время испыт.	По пуст.	Факт	Заключение роз.
___ ____ 20 г.	от до	24 час			Испытания выдержанно
					Испытания выдержанно

Лицо ответственное за исправное состояние и безопасное действие газопровода.

Номер и дата приказа о назначении	Должность, фамилия, имя, отчество.	Подпись ответственного лица

Запись администрации о замене пневмоэлементов и газопровода.

Дата	Наименование заменен.	ГОСТ или ТУ	Подпись ответственного лица

Запись администрации о заменах напорных элементов и адм. газопровода

Дата	Наименование заменен.	ГОСТ или ТУ	Подпись ответственного лица

Запись администрации о заменах напорных элементов и адм. газопровода

Дата	Наименование заменен.	ГОСТ или ТУ	Подпись ответственного лица

Запись администрации о заменах напорных элементов и адм. газопровода

Дата	Наименование заменен.	ГОСТ или ТУ	Подпись ответственного лица

Запись результатов технического освидетельствования инспектора

Дата	Освидетельствования	Результаты освидетельствования	Срок следующего освидетельствования
___ _____ г.			

Аварийные ремонтные работы.

Дата	Описание выполненных работ	Подпись ответственного лица

Запись результатов технического освидетельствования инспектора

Дата	Освидетельствования	Результаты свидетельствования	Срок следующего свидетельствования

Запись результатов технического освидетельствования инспектора

Дата	Освидетельствования	Результаты свидетельствования	Срок следующего свидетельствования

Лицо ответственное за исправленное состояние и безопасное действие газопровода

Номер и дата приказа о назначении	Должность, фамилия, имя, отчество	Подпись ответственного лица

Аварийные ремонтные работы

Дата	Описание выполненных работ	Подпись ответственного лица

Газопровод подготовлен и смонтирован в соответствии с проектом «Правила безопасности в газовом хозяйстве»

Главный инженер
Ат ПФ АО «ҚазТрансГаз Аймақ»_____ Кенжегалиев Е.

Технический надзор заказчика _____

Ответственный за качество
исполнения и монтажа газопровода _____ Гарифолла Н.Г.

Регистрация газопровода _____

Газопровод зарегистрирован за № ГЗ - _____
в Госгортехнадзоре.

В паспорте пронумеровано _____ страниц.

Всего пронумеровано _____ листов.

В том числе чертежей на _____ листах.

_____
(подпись регистрируемого лица)

ООО «ПКФ «ГАЗСТРОЙ»

Организация является производителем промышленного газового оборудования:

- **Регуляторы давления газа**

РДБК Ду 25, 50, 100, 200
РДУК Ду 50, 100, 200
РДГ Ду 25, 50, 80, 150
РДП Ду 50, 100, 200
РД-32М
РДУ-32
РДНК-400, 400М,1000
РДСК-50
РДК-50Н(С)

- **Клапаны предохранительные**

КПЗ Ду 25, 50, 100, 150, 200
КПЭГ(КПЗЭ) Ду 25, 50, 100, 150, 200
ПКН(Э), ПКВ(Э)-50, 100
ПКК-40М
Т-831
ПСК Ду 25, 50
КПС-Н(С)

- **Фильтры газа**

Серии ФГ(ФС) Ду 25, 32, 40, 50, 80, 100, 150, 200
Серии ФГ-1,6-50, 80, 100

- **Краны шаровые**

Серии ГШК, КШ-25/16, КШ-50/16, КШ-50/16 с мех. приводом

Запросы подробной информации о продукции и заявки на поставку направлять по следующим адресам:

ООО «ПКФ «ГАЗСТРОЙ»,
410076, г. Саратов, ул. Заводская, д.1

www.ооогазстрой.рф
548772@mail.ru;

т./ф. (8452) 548-772, 548-774, 68-33-19, 68-33-70

ГАЗ СТРОЙ

ЕАС

ОКП 485900

ООО «ПКФ «ГАЗСТРОЙ»

ПУНКТЫ ГАЗОРЕГУЛЯТОРНЫЕ
ГРУ, ГРПШ, ГРПШН, ГСГО, ГРП, ГРПН, ГРПУ, ПГБ, ГРПБ, УГРШ, ШРП, УГРШ(К)

РЭ
совмещенное с паспортом

г. Саратов

ГРПШ-400
Нуркен

6. Ресурсы, сроки службы и хранения, гарантии изготовителя.

6.1. Ресурс пункта до первого капитального ремонта соответствует ресурсу и сроку службы комплектующих изделий, входящих в составную часть, и определяется в соответствии с индивидуальными формулярами (паспортами, этикетками) на них.

6.2. Хранение пунктов должно производиться в вертикальном положении. Хранение пунктов должно осуществляться в закрытых помещениях. Группа условий хранения – 4Ж2 в соответствии ГОСТ 15150-69.

Указанные ресурсы, сроки службы и хранения действительны при соблюдении потребителем требований действующей эксплуатационной документации.

6.3. Гарантийный срок эксплуатации 12 месяцев со дня ввода пункта в эксплуатацию, но не более 18 месяцев с момента отгрузки с завода изготовителя. Срок эксплуатации – 20 лет.

6.4 Пункт прошедший срок службы, разобрать на детали, рассортировать по материалам (сталь, алюминий и его сплавы, латунь, медь и т.д.) и отправить в металлолом. Детали из резины, фторопласта и прессматериалов отправить на разрешенную свалку.

7. Консервация.

Наружные резьбы выходных патрубков должны быть законсервированы маслом К-17 ГОСТ 10877-76 или другими смазками для изделий по варианту ВЗ-1 ГОСТ 9.014-78.

При длительном хранении необходимо производить один раз в три года переконсервацию изделия.

Таблица №1.

Дата	Наименование работы	Сроки действия, годы	Должность, Фамилия и подпись
	Консервация наружной резьбы выходных патрубков	Группа изделия II, Срок защиты 2 года	

8. Свидетельство об упаковывании.

8.1.Упаковка пункта не предусмотрена.

8.2.Эксплуатационная документация упакована в полиэтиленовый пакет по ГОСТ 10354-82 толщиной не менее 0,15 мм и уложена внутри пункта.

8.3.Контрольно-измерительные приборы поставляются в упаковке изготовителей приборов.

8.4.Входной и выходной патрубки закрыты заглушками или бумагой по ГОСТ 8828-89.

ГРПБ-400-01 № 295

Наименование пункта, обозначение *заводской номер*

Упакован(а) ООО ПКФ «Газстрой» согласно требованиям, предусмотрены в действующей технической документации.

ТК _____ / НАЧ ПР-ВА СТЕПАНОВ П.В. «____» 09 2017.

9. Свидетельство о приемке.

ГРПБ-400-01 № 295

Наименование пункта, обозначение *заводской номер*

изготовлен(а) и принят(а) в соответствии с обязательными требованиям государственных стандартов, действующей технической документации и признан(а) годным(ой) для эксплуатации.

Начальник цеха _____ / НАЧ ПР-ВА СТЕПАНОВ П.В. /

Должность *личная подпись* *расшифровка подписи*

Начальник ОТК _____ / НАЧ ПР-ВА СТЕПАНОВ П.В. /

Должность *личная подпись* *расшифровка подписи*

10. Комплектность.

Пункты комплектуются РЭ совмещенной с паспортом на пункт, а также комплектом поставки, перечисленным в ведомости эксплуатационных документов Таблица №2.

11. Ведомость эксплуатационных документов.

Таблица №2.

Документ	Наименование	Заводской номер экземпляра	Примечания
Руководство по эксплуатации	РПГБ-400-01	295	
Паспорт			
Паспорт на регулятор	РДНК-400М	199	
Паспорт на регулятор			
Паспорт на фильтр	ФГ-50У	431	
Паспорт на фильтр			
Паспорт на клапан	КТ-00-00		3 шт.
Паспорт на клапан			
Паспорт на клапан	КПС-Н	172	
Паспорт на клапан			
Паспорта на краны			
Паспорта на краны	КШ 50/16		2 шт.
Этикетка на манометр			
Этикетка на манометр			
Обогреватель			
Узел учета расхода газа			

12. Паспорт сварных узлов.

РПГБ-400-01 № 295

Наименование пункта, обозначение *заводской номер*

Таблица №3.

Фамилия, имя, отчество Сварщика	Клеймо и номер Удостоверения Сварщика	Дата проведения сварочных работ	Подпись сварщика
Волынец В.Д.	5RMF СВР-4ГАЦ-I-03027	09.2017.	

Данные замера давления при испытании стыков и узлов пункта на герметичность, с последующим внешним осмотром и проверкой сварных, резьбовых и фланцевых соединений с помощью мыльной эмульсии.

РПГБ-400-01 № 295

Наименование пункта, обозначение *заводской номер*

Таблица №4.

Герметичность соединения		Результат испытаний	Дата проведения испытаний	Фамилия, имя, отчество	Подпись
Проверка проведена при давлении МПа (кгс/см^2)					
$P_{вх.}$	$P_{вых.}$				
0,75 МПа	3 КПА	Годен	09.2017	Барановский В.П.	

КОМПЛЕКТ ПОСТАВКИ

В комплект поставки крана входят:

- кран КШ в сборе, 1 шт.,
- паспорт, 1 шт на партию кранов до 10 шт.

ТРАНСПОРТИРОВАНИЕ И ХРАНЕНИЕ

Транспортирование кранов в упакованном виде может производиться любым видом транспорта, кроме морского, в соответствии с правилами перевозки грузов, действующими на данном виде транспорта.

При длительном хранении на складе краны должны подвергаться переконсервации после двух лет хранения ГОСТ 10877-76 или другими смазками для изделий группы II по варианту защиты ВЗ-1 ГОСТ 9.014-78. Срок хранения не более 3 лет.

Допускается транспортирование клапанов в универсальных контейнерах без упаковки с укладкой изделий рядами, разделяя каждый ряд прокладками из досок, фанеры и др.

РЕСУРС И ГАРАНТИЯ ИЗГОТОВИТЕЛЯ

Наработка на отказ не менее 1000 циклов «открыто-закрыто» в пределах гарантийного срока. Средний ресурс – не менее 5000 циклов «открыто-закрыто». Средний срок службы – 15 лет.

Гарантийный срок эксплуатации – 12 месяцев со дня ввода крана в эксплуатацию, но не более 18 месяцев со дня отгрузки с предприятия-изготовителя.

СВИДЕТЕЛЬСТВО О ПРИЕМКЕ И УПАКОВКЕ

Кран КШ-50/16 соответствует ТУ 3710-002-12234001-2013 и признан годным к эксплуатации.

Кран шаровой законсервирован и упакован согласно требованиям, предусмотренными техническими условиями.

Срок защиты без переконсервации – 2 года.

Дата изготовления: 08 20 14 г.

ООО ПКФ «Газстрой» ОТК ГОРОД САРАТОВ

Представитель ОТК _____

Изготовитель:
ООО ««ПКФ «Газстрой», 410076 г.Саратов, ул. Заводская, д.1
т/ф (8452) 548-772, 548-774, 68-33-19, 68-33-70
www.ооогазстрой.рф
548772@mail.ru

ГАЗ СТРОЙ

ООО ««ПКФ «Газстрой»

ГАЗОВЫЙ ШАРОВОЙ КРАН АЛЮМИНИЕВЫЙ тип КШ

ПАСПОРТ

Настоящий паспорт является объединенным эксплуатационным документом и включает в себя основные технические данные и сведения по эксплуатации и техническому обслуживанию.

Краны КШ предназначены в качестве запорных устройств наружного и внутреннего применения на трубопроводах, транспортирующих неочищенный от механических примесей неагрессивный природный газ по ГОСТ 5542-87, жидкие и газообразные нефтепродукты, вода при температуре окружающей среды от -60 до +40 ^{0}С.

Пример обозначения при заказе:

Кран шаровой КШ-25/16 ТУ-3710-002-12234001-2013,

где 50 – условный проход крана,

16 – максимальное рабочее давление.

ТЕХНИЧЕСКИЕ ДАННЫЕ

Условный проход, мм	DN 25	DN 50
Рабочее давление, max МПа (кгс/см^2)	1,6 (16)	
Температура рабочей среды, ^{0}С	от -40 до +80	
Герметичность затвора по ГОСТ 9544-93	А	
Материал корпусных деталей	алюминий	
Материал шара	нерж. сталь	
Уплотнитель затвора	фторопласт	
Присоединительные размеры, мм, не более		
- строительная длина L	50	86
- диаметр окружности крепежных отверстий D	85	125
- длина L	128	187
- высота H	126	190
Масса, кг, неболее	0,8	2,5

ООО «ПКФ «ГАЗСТРОЙ»

Организация является производителем промышленного газового оборудования:

- Регуляторы давления газа

РДБК Ду 25, 50, 100, 200
РДУК Ду 50, 100, 200
РДГ Ду 25, 50, 80, 150
РДП Ду 50, 100, 200
РД-32М
РДНК-400, 400М,1000
РДСК-50

- Клапаны предохранительные

КПЗ Ду 25, 50, 80, 100, 150, 200
КПЭГ Ду 25, 50, 80, 100, 150, 200
ПСК Ду 15,25, 50
Т-831

- Фильтры газа

Серии ФГ(ФС) Ду 25, 32, 40, 50, 80, 100, 150, 200
Серии ФГ-1,6-50, 80, 100

- Краны шаровые

Серии ГШК, КШ-25/16, КШ-50/16, КШ-50/16 с мех. приводом

Запросы подробной информации о продукции и заявки на поставку направлять по следующим адресам:

ООО «ПКФ «ГАЗСТРОЙ»,
410076, г. Саратов, ул. Заводская, д.1

www.ооогазстрой.рф
548772@mail.ru;
т./ф. (8452) 548-772, 548-774, 68-33-19, 68-33-70

ГАЗ СТРОЙ

ЕАС

ОКП 37 1000

ООО «ПКФ «Газстрой»

КЛАПАН ПРЕДОХРАНИТЕЛЬНЫЙ СБРОСНОЙ КПС-Н КПС-С

Паспорт

г. Саратов

4. При повышении давления выше установленного клапан не открывается	Затянута пружина, порвана мембрана	Ослабить пружину, заменить мембрану

10. ГАРАНТИЙНЫЕ ОБЯЗАТЕЛЬСТВА

ООО «ПКФ «Газстрой» гарантирует нормальную работу клапана КПС-Н_____ в течении 12 месяцев со дня ввода в эксплуатацию при условии соблюдения правил хранения, транспортирования, монтажа и эксплуатации или 18 месяцев со дня изготовления.

11. СВИДЕТЕЛЬСТВО О ПРИЕМКЕ

Клапан предохранительный сбросной КПС-Н_____, заводской номер 172 соответствует рабочим чертежам и ТУ 3710-001-12234001-20__ и признан годным к эксплуатации.

Дата изготовления_____20_____ г.

Представитель ОТК_____

ООО ПКФ "Газстрой" ОТК САРАТОВ

13. СРОК ЭКСПЛУАТАЦИИ

Клапан состоит полностью из безопасных материалов Российского производства. Средний срок эксплуатации - до 15 лет.

После окончания срока службы его можно сдавать в пункты приема вторсырья.

14. СВЕДЕНИЯ О РЕКЛАМАЦИЯХ

Для предъявления рекламации необходимо составить рекламационный акт, где перечисляются дефекты, выявленные в процессе эксплуатации регуляторов. Акт должен быть подписан руководителем предприятия, на котором установлены клапаны и лицом, ответственным за его эксплуатацию.

Сведения о рекламациях и принятых по ним мерам записывают в таблицу нижеприведенной формы.

Дата	Краткое содержание рекламаций	Меры, принятые по рекламациям

ПРИМЕЧАНИЕ

Изменения в конструкции изделия ООО «ПКФ «Газстрой» производит без уведомления.

СИСТЕМА СЕРТИФИКАЦИИ ГОСТ Р

ФЕДЕРАЛЬНОЕ АГЕНТСТВО ПО ТЕХНИЧЕСКОМУ РЕГУЛИРОВАНИЮ И МЕТРОЛОГИИ

Добровольная сертификация

СЕРТИФИКАТ СООТВЕТСТВИЯ

№ РОСС RU.АГ98.Н09085

Срок действия с 02.08.2013 по 01.08.2018

№ 0843073

ОРГАН ПО СЕРТИФИКАЦИИ рег. № РОСС RU.0001.11АГ98.
Орган по сертификации продукции ООО "ЮгРесурс". 117342, г. Москва, ул. Введенского, д. 23А, стр. 3, тел. 8 985 766 92 24, E-mail info@ug-resurs.ru.

ПРОДУКЦИЯ Арматура промышленная трубопроводная: клапаны предохранительные запорные с условным проходом DN 25 – DN 200, типов КПЗ (Э), ПЗК, ПКК, КЗГЭ, КПЭГ, ПКВ (Э), ПКН (Э); клапаны предохранительные сбросные с условным проходом DN 15 – DN 50, типов ПСК, КПС, Т-831. Серийный выпуск.

код ОК 005 (ОКП): 37 1000

СООТВЕТСТВУЕТ ТРЕБОВАНИЯМ НОРМАТИВНЫХ ДОКУМЕНТОВ
Спецификации изготовителя

код ТН ВЭД России: 8481 40 900 0

ИЗГОТОВИТЕЛЬ Общество с ограниченной ответственностью Производственно-коммерческая фирма «Газстрой».
Адрес: 410017, Российская Федерация, г. Саратов, ул. Серова, д. 33/37, офис 54.
Телефон +78452782052.

СЕРТИФИКАТ ВЫДАН Общество с ограниченной ответственностью Производственно-коммерческая фирма «Газстрой».
Адрес: 410017, Российская Федерация, г. Саратов, ул. Серова, д. 33/37, офис 54.
Телефон +78452782052.

НА ОСНОВАНИИ протоколов №№ 41405-ТО2/1-0563, 41405-ТО2/1-0564 от 25.07.2013 г., Испытательная лаборатория ООО "ЮгРесурс", рег. № РОСС RU.0001.21АВ93 от 28.10.2011, адрес: Краснодарский край, г. Новороссийск, ул. Мира, д. 9, оф. 307.
декларации о соответствии: ТС № RU Д-RU.АЛ16.В.12387 от 26.07.2013 г.

ДОПОЛНИТЕЛЬНАЯ ИНФОРМАЦИЯ Схема сертификации: 3.

М.П.

Руководитель органа (заместитель руководителя) — И.В. Линева

Эксперт — Б.С. Мигачев

Сертификат не применяется при обязательной сертификации

ООО «ПКФ «ГАЗСТРОЙ»

Организация является производителем промышленного газового оборудования:

- **Регуляторы давления газа**

РДБК Ду 25, 50, 100, 200
РДУК Ду 50, 100, 200
РДГ Ду 25, 50, 80, 150
РДП Ду 50, 100, 200
РД-32М
РДНК-400, 400М,1000
РДСК-50

- **Клапаны предохранительные**

КПЗ Ду 25, 50, 100, 150, 200
КПЭГ, КПЗЭ Ду 25, 50, 100, 150, 200
ПСК Ду 15,25, 50
Т-831

- **Фильтры газа**

Серии ФГ(ФС) Ду 25, 32, 40, 50, 80, 100, 150, 200
Серии ФГ-1,6-50, 80, 100

- **Краны шаровые**

Серии ГШК, КШ-50/16, КШ-50/16 с мех. приводом

Запросы подробной информации о продукции и заявки на поставку направлять по следующим адресам:

ООО «ПКФ «ГАЗСТРОЙ»,
410076, г. Саратов, ул. Заводская, д.1

www.ооогазстрой.рф
548772@mail.ru;
т./ф. (8452) 548-772, 548-774, 69-33-19

ГАЗ СТРОЙ

ОКП 485900

ООО «ПКФ «ГАЗСТРОЙ»

КЛАПАН ТРЕХЛИНЕЙНЫЙ
ПАСПОРТ
КТ-00-00

г. Саратов

Назначение

Клапан трехлинейный КТ предназначен для подачи давления газа на манометр и сброса давления из него.

Применяется для контроля давления жидких и газообразных неагрессивных сред с температурой от минус 40^{0}С до плюс 100^{0}С.

Примеры условного обозначения клапанов:

- Клапан трехлинейный КТ-00-00 ТУ 4859-007-12234001-2013

Технические данные

1. Давление среды, МПА – до 1,6 МПа
2. Присоединительные размеры:
   Присоединение к трубопроводу – G1/2-B
   Присоединение к манометру – М12*1,5-6Н
   через переходник – М20*1,5-6Н
3. Масса, кг - 0,36
4. Строительная длина, мм – 102

Комплект поставки

- Клапан трехлинейный КТ-00-00–1 шт.
- паспорт КТ-00-00ПС–1шт.выдается на партию не менее 10 клапанов.

Свидетельство о приемке и упаковке

Клапан трехлинейный КТ соответствует техническим условиям ТУ 4859-007-12234001-2013 и признан годным для эксплуатации.

Дата изготовления 08 20 г.

ОТК

Условия хранения и транспортировки

Условия хранения и транспортировки по климатическим факторам 8 (ОЖЗ) ГОСТ 15150-69. Срок защиты без переконсервации – 2 года.

Гарантийные обязательства

ООО «ПКФ «Газстрой» гарантирует нормальную работу клапана КТ в течении 12 месяцев со дня ввода в эксплуатацию или 18 месяцев с момента производства при условии соблюдения правил хранения, транспортирования, монтажа и эксплуатации.

Схема:

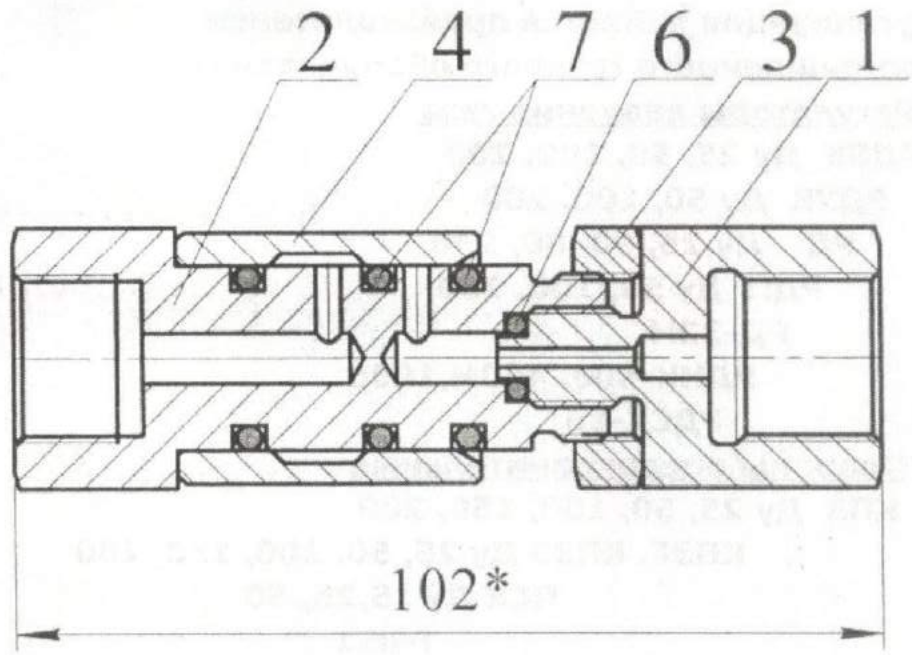

Клапан трехлинейный КТ-00-00

1 - Переходник М12*1,5 х М20*1,5;
2 - Корпус G1/2 х М12*1,5;
3 - Контргайка;
4 - Втулка;
6 - Кольцо 006-010-25 ГОСТ 9833-61
7 - Кольцо 016-022-36 ГОСТ 9833-61

Срок эксплуатации

Клапан КТ состоит полностью из безопасных материалов Российского производства. Срок эксплуатации - до 10 лет.

После окончания срока службы его можно сдавать в пункты приема вторсырья.

со дня ввода фильтра в эксплуатацию, но не более 18 месяцев со дня продажи изделия потребителю.

10. Свидетельство о приемке

Фильтр сетчатый ФГ(ФС) 50Х №431 соответствует ТУ 3646-004-12234001-2013 и признан годным для эксплуатации.

Дата изготовления 05 2017

ОТК БУДАРИН А.Ю.

ООО ПКФ «Газстрой» ОТК ГОРОД САРАТОВ

ПРИМЕЧАНИЕ : Изменения в конструкции изделия производятся без уведомления.

СИСТЕМА СЕРТИФИКАЦИИ ГОСТ Р
ФЕДЕРАЛЬНОЕ АГЕНТСТВО ПО ТЕХНИЧЕСКОМУ РЕГУЛИРОВАНИЮ И МЕТРОЛОГИИ

СЕРТИФИКАТ СООТВЕТСТВИЯ

№ РОСС RU.АГ98.Н09099

Срок действия с 06.08.2013 по 05.08.2018

№ 0911030

ОРГАН ПО СЕРТИФИКАЦИИ рег. № РОСС RU.0001.11АГ98 Орган по сертификации продукции ООО "ЮгРесурс", 117342, г. Москва, ул. Введенского, д. 23А, стр. 3, тел. 8 985 266 92 24, E-mail: info@ug-resurs.ru

ПРОДУКЦИЯ Оборудование технологическое: фильтры газовые с условным проходом, мм: DN 25 - DN200, типов: ФС, ФГ, ФВ. Серийный выпуск.
код ОК 005 (ОКП): 36 4600

СООТВЕТСТВУЕТ ТРЕБОВАНИЯМ НОРМАТИВНЫХ ДОКУМЕНТОВ По спецификации производителя
код ТН ВЭД России: 8421 39 000 0

ИЗГОТОВИТЕЛЬ Общество с ограниченной ответственностью Производственно-коммерческая фирма «Газстрой».
Адрес: 410017, Российская Федерация, г. Саратов, ул. Серова, д. 33/37, офис 54.
Телефон 78452782052.
СЕРТИФИКАТ ВЫДАН Общество с ограниченной ответственностью Производственно-коммерческая фирма «Газстрой».
Адрес: 410017, Российская Федерация, г. Саратов, ул. Серова, д. 33/37, офис 54.
Телефон 78452782052.
НА ОСНОВАНИИ протокола № 41405-ТО21-0571 от 25.07.2013 г., Испытательная лаборатория ООО "ЮгРесурс", рег. № РОСС RU.0001.21АВ93 от 28.10.2011, адрес: Краснодарский край, г. Новороссийск, ул. Мира, д. 9, оф. 307.
Испытательная лаборатория ООО "ЮгРесурс", рег. № РОСС RU.0001.21АВ93 от 28.10.2011, адрес: Краснодарский край, г. Новороссийск, ул. Мира, д. 9, оф. 307
декларации о соответствии: ТС № RU Д-RU.АЛ16.В.12397 от 26.07.2013 г.

ДОПОЛНИТЕЛЬНАЯ ИНФОРМАЦИЯ Схема сертификации: 3.

Руководитель органа (заместитель руководителя) Н.В. Лишева
Эксперт Б.С. Мизочев

Сертификат не применяется при обязательной сертификации

10

ГАЗ СТРОЙ

ЕАС

ОКП 36 4600

ООО «ПКФ «ГАЗСТРОЙ»

ФИЛЬТРЫ ГАЗОВЫЕ
ФГ(ФС)

ПАСПОРТ

г. Саратов

ООО «ПКФ «ГАЗСТРОЙ»

Организация является производителем промышленного газового оборудования:

- Регуляторы давления газа

РДБК Ду 25, 50, 100, 200

РДУК Ду 50, 100, 200

РДГ Ду 25, 50, 80, 150

РДП Ду 50, 100, 200

РД-32М

- Клапаны предохранительные

КПЗ Ду 25, 50, 100, 150, 200

КПЭГ Ду 25, 50, 100, 150, 200

ПСК Ду 25, 50

Т-831

- Фильтры газа

Серии ФГ(ФС) Ду 25, 32, 40, 50, 80, 100, 150, 200

Серии ФГ-1,6-50, 80, 100

Запросы подробной информации о продукции и заявки на поставку направлять по следующим адресам:

ООО «ПКФ «ГАЗСТРОЙ»,

410076, г. Саратов, ул. Заводская, д.1

www.ооогазстрой.рф

548772@mail.ru;

т./ф. (8452) 49-18-52, 49-18-53, 68-33-19, 68-33-70

ГАЗ СТРОЙ

ЕАС

ОКП 37 0000

ООО «ПКФ «Газстрой»

РЕГУЛЯТОР ДАВЛЕНИЯ ГАЗА РДНК

Паспорт

руководство по эксплуатации

РДНК 400,400М,1000,У

РДНК ПС/РЭ

г. Саратов

Производитель:
"GAS SOUZAN" Ind. & Manu. Co.

Адрес: И.Р. Иран, г. Исфахан, Промышленная зона Наджаф Абад, ул. Газ Сузан.
Тел: +98 (331) 244 60 60; **Факс:** +98 (331) 244 23 45
E-mail: gsa@gas-souzan.com
URL: www.gas-souzan.com

СП ООО «Газ Сузан Армения»
Эксклюзивный представитель в Республике Армения

Адрес: Республика Армения, 0051, г. Ереван, 5-ый переулок Врацакан
Тел.: +374 (10) 23 87 28; 23 10 91; **Тел./Факс:** +374 (10) 23 10 91
E-mail: info@gsa.am, director@gsa.am
URL: www.gsa.am

ООО «Прогресс»
Эксклюзивный дистрибьютор в Российской Федерации

Адрес: РФ, 344090 г. Ростов-на-Дону, пер. Машиностроительный 11, оф. 201
Тел: +7 (863) 224-17-08
E-mail: o-progress@mail.ru

ООО «ГСА-Украина»
Эксклюзивный дистрибьютор на Украине

Адрес: Украина, 03056, г. Киев, улица Полевая, дом 21, ком. 218.
Тел.: +38044 221-04-41, 277-47-71; **Факс:** +38044 277-18-02
E-mail: info@gsa-ukraina.com.ua
URL: www.gsa-ukraina.com.ua

ЧП «ГСА Ташкент»
Эксклюзивный дистрибьютор в Республике Узбекистан

Адрес: Республика Узбекистан, г. Ташкент, 100135, Чиланзарский район, квартал "Ц", д.6А.
Тел.: +998 (71) 273-16-40, 276-91-87, 276-90-57; **Тел./Факс:** +998 (71) 276-91-87
E-mail: info@gsa-tashkent.uz
URL: www.gsa-tashkent.uz

КОМПАНИЯ ПРОДАВЕЦ

Адрес: _____

Тел./Факс: _____

E-mail: _____

URL: _____

GAS SOUZAN
Industrial & Manufacturing Co.
GSC

"GAS SOUZAN" Ind. & Manu. Co.

Г.Т.№_____

СЧЕТЧИК ГАЗА МЕМБРАННЫЙ

G25B (GS-80-025B; GS80-025B)

ПАСПОРТ

ИП «КРАВЦОВ С.Е.»
ДАТА ПРОДАЖИ 6.10.17г
ГАРАНТИЯ 12 МЕСЯЦЕВ
ПОДПИСЬ

Заводской номер: 25125043

Дата: 2017

М.П.

GS 1 ОТК

ОКП 42 1510

ЕАС

Серебряная медаль

2008г. Екатеринбург

СГК

СИГНАЛИЗАТОРЫ ЗАГАЗОВАННОСТИ ПРИРОДНЫМ ГАЗОМ СЗ-1, ОКСИДОМ УГЛЕРОДА СЗ-2

Руководство по эксплуатации

АФТЦ. 408737.001 РЭ

ОКП 42 1510

ЕАС

Серебряная медаль

2008г. Екатеринбург

СГК

СИГНАЛИЗАТОРЫ ЗАГАЗОВАННОСТИ ПРИРОДНЫМ ГАЗОМ СЗ-1, ОКСИДОМ УГЛЕРОДА СЗ-2

Руководство по эксплуатации

АФТЦ. 408737.001 РЭ

3.2.3 Гарантийный срок эксплуатации - 12 месяцев со дня продажи.

3.2.4 При выходе из строя в течение гарантийного срока по вине предприятия-изготовителя система подлежит ремонту или замене предприятием - изготовителем.

4 СВИДЕТЕЛЬСТВО ОБ УПАКОВЫВАНИИ

Исп. **A50HD** Заводской номер 40494 Дата выпуска -- АВГ 2017
Число, месяц, год

Состав системы:

Сигнализатор **СЗ-1** 1017 43515

Клапан **50HD11** 38208

Пульт контрольный

Блок реле

Система упакована предприятием ООО ПКФ «СарГазКом» согласно требованиям, предусмотренным в действующей технической документации.

Упаковщик _____/_____/_____
Подпись Ф.И.О Число, месяц, год

СВИДЕТЕЛЬСТВО О ПРИЕМКЕ

Система изготовлена, проверена и принята в соответствии с обязательными требованиями государственных стандартов, действующей технической документации и признана годной к эксплуатации.

Начальник ОТК _____/ Пикина Г. В./ -- АВГ 2017
Подпись Ф.И.О Число, месяц, год

ООО ПКФ «СарГазКом»
М.П. ОТК №1
Тел.: (8452) 66-05-32, 66-04-76, 66-11-36, 66-10-79, 66-11-15
www.sargazcom.ru

ИП «КРАВЦОВ С.Е.»
ДАТА ПРОДАЖИ 06.10.17г
ГАРАНТИЯ 12 МЕСЯЦЕВ
ПОДПИСЬ

ОКП 42 1510

ЕАС

Серебряная медаль
2008г. Екатеринбург

СГК

СИСТЕМА АВТОНОМНОГО КОНТРОЛЯ ЗАГАЗОВАННОСТИ

Паспорт
АФТЦ. 421459.001-06 ПС

4. РЕСУРСЫ, СРОКИ СЛУЖБЫ И ХРАНЕНИЯ, ГАРАНТИИ ИЗГОТОВИТЕЛЯ (ПОСТАВЩИКА)

4.1. Ресурсы, сроки службы и хранения.

4.1.1. Ресурс изделия до первого среднего ремонта 15000 часов в течение срока службы 10 лет, в том числе срок хранения 12 месяцев в упаковке изготовителя в складских помещениях.

Межремонтный ресурс 5000 циклов при трех ремонтах в течение срока службы 10 лет.

Указанные ресурсы, сроки службы и хранения действительны при соблюдении потребителем требований действующей эксплуатационной документации.

4.2. Гарантии изготовителя (поставщика).

4.2.1. Изготовитель (поставщик) гарантирует соответствие клапана КЗГЭМ **50HD11** требованиям ТУ 3712-003-89363468-2010 при условии соблюдения потребителем правил монтажа, ввода в действие и эксплуатации, установленных в руководстве по эксплуатации (РЭ).

4.2.2. Гарантийный срок хранения – 12 месяцев со дня изготовления.

4.2.3. Гарантийный срок эксплуатации – 12 месяцев со дня продажи.

4.2.4. При выходе из строя в течение гарантийного срока по вине предприятия-изготовителя клапан подлежит ремонту или замене предприятием-изготовителем.

5. СВИДЕТЕЛЬСТВО ОБ УПАКОВЫВАНИИ

Клапан КЗГЭМ **50HD11** заводской № 38268

Упакован предприятием ООО ПКФ «СарГазКом» согласно требованиям, предусмотренным в действующей технической документации.

должность	личная подпись	расшифровка подписи	год, месяц, число

6. СВИДЕТЕЛЬСТВО О ПРИЕМКЕ

Клапан КЗГЭМ **50HD11** заводской № 38268 изготовлен, проверен и принят в соответствии с обязательными требованиями государственных стандартов, действующей технической документацией и признан годным для эксплуатации.

ООО ПКФ «СарГазКом»
Начальник ОТК _____
М.П. личная подпись
ОТК №1
Тел.: (8452) 66-05-32, 66-04-76, 66-11-36, 66-10-79, 66-11-15
www.sargazcom.ru

Пикина Г.В. — расшифровка подписи

-- АВГ 2017 — год, месяц, число

ОКП 37 1230

ЕАС

Серебряная медаль 2008г. Екатеринбург

СГК

КЛАПАН ЗАПОРНЫЙ ГАЗОВЫЙ С ЭЛЕКТРОМАГНИТНЫМ ПРИВОДОМ КЗГЭМ

Паспорт
АФТЦ.492172.001 ПС
АФТЦ.492172.002 ПС
АФТЦ.492172.003 ПС
АФТЦ.492172.004 ПС
АФТЦ.492172.005 ПС
АФТЦ.492172.006 ПС
АФТЦ.492172.007 ПС
АФТЦ.492172.008 ПС
АФТЦ.492172.009 ПС
АФТЦ.492172.010 ПС

5 Свидетельство об упаковывании

Упакован предприятием ООО ПКФ «СарГазКом» согласно требованиям, предусмотренным в действующей технической документации.

Упаковщик _____ / _____

Подпись Ф.И.О

Дата _____

Число, месяц, год

6. Свидетельство о приемке

Сигнализатор изготовлен, проверен и принят в соответствии с обязательными требованиями государственных стандартов, действующей технической документацией и признан годным для эксплуатации.

Начальник ОТК _____ / Пикина Г. В.

Подпись Ф.И.О

Дата _____

Число, месяц, год

М.П.

ООО ПКФ «СарГазКом»
ОТК №1
Тел.: (8452) 66-05-32, 66-04-76, 66-11-36, 66-10-79, 66-11-15
www.sargazcom.ru
- - ИЮЛ 2017

7. Свидетельство о поверке

Сигнализатор СЗ-1 № 43515 поверен согласно обязательным требованиям государственных стандартов, действующей технической документацией и признан годным для эксплуатации.

Поверитель _____ Голдких Д.В.

Подпись Ф.И.О

Дата 02.08.2017

Число, месяц, год

М.П.

8. Отметка о вводе в эксплуатацию

Сигнализатор загазованности природным газом СЗ-1,

заводской номер _____,

сетевой адрес _____,

Полное название организации _____

_____ М.п.

личная подпись расшифровка подписи

«_____» _____ 20____ г.

дата ввода в эксплуатацию

ОКП 42 1510

ЕАС

Серебряная медаль
2008г. Екатеринбург

СГК

СИГНАЛИЗАТОР ЗАГАЗОВАННОСТИ ПРИРОДНЫМ ГАЗОМ СЗ-1

Паспорт

АФТЦ. 408737.001 ПС

ЕАС

ООО ПКФ «СарГазКом»

ОКП 37 1230

КЛАПАН
ЗАПОРНЫЙ ГАЗОВЫЙ
С ЭЛЕКТРОМАГНИТНЫМ ПРИВОДОМ
КЗГЭМ

Руководство по эксплуатации

АФТЦ.492172.001 РЭ
АФТЦ.492172.002 РЭ
АФТЦ.492172.003 РЭ
АФТЦ.492172.004 РЭ
АФТЦ.492172.005 РЭ
АФТЦ.492172.006 РЭ
АФТЦ.492172.007 РЭ
АФТЦ.492172.008 РЭ
АФТЦ.492172.009 РЭ
АФТЦ.492172.010 РЭ

г. Саратов

ОКП 42 1510

ЕАС

Серебряная медаль

2009г. Екатеринбург

СГАК

СИСТЕМА АВТОНОМНОГО КОНТРОЛЯ ЗАГАЗОВАННОСТИ

Руководство по эксплуатации
АФТЦ. 421459.001-06 РЭ