ДОГОВОР АРЕНДЫ

г. Астана 16 января 2017 г.

Шидербаев Сабит Закирович, удостоверение № 038578880 от 09.06. 2015 г., выданное МВД РК, именуемый в дальнейшем «Арендодатель» с одной стороны и **ТОО «Астанаөндіріс-2030»** с другой стороны, именуемый в дальнейшем «Арендатор» в лице директора **Шукаева М.К.,** действующего на основании Устава, совместно именуемые Стороны, заключили настоящий Договор о нижеследующем:

1. ПРЕДМЕТ ДОГОВОРА

1.1. Арендодатель предоставляет, а Арендатор получает в аренду **АВТОВЫШКУ Dз Hyundai Slw 58-d** Высота подъема 58м

1.2. «Арендатор» не имеет права сдавать указанную технику в субаренду.
1.3. «Арендодатель» представляет «Арендатору» технику, находящуюся в исправном состоянии

2. СРОК ДОГОВОРА

2.1. Настоящий договор вступает в силу со дня его подписания и действует до полного исполнения обязательств.

3. ОБЯЗАННОСТЬ СТОРОН

3.1. Арендодатель обязан:
3.1.1.Самостоятельно и своевременно передать Арендатору технику в исправном состоянии;
3.2. Арендатор обязан:
3.2.1 Производить текущий ремонт техники и обеспечить ГСМ за свой счет;
3.2.2 Использовать и поддерживать технику в исправном состоянии и использовать его по назначению.
3.2.3 В установленные договором сроки производить расчеты за арендную плату.
3.2.4 Возвратить технику в надлежащем состоянии после прекращения действия настоящего договора.

4. АРЕНДНАЯ ПЛАТА

4.1. Арендная плата за пользование техникой производится по факту выполненных работ согласно отработанных часов, цена по согласованию.

5. ПОРЯДОК РАСТОРЖЕНИЯ ДОГОВОРА.

5.1. Настоящий договор, может быть, расторгнут по соглашению сторон или одной из них в случае:
5.1.1. В компетентных органах возбуждены соответствующие процедуры, в результате которых«Арендатор» может быть объявлен не состоятельным.
5.1.2«Арендатор» объявлен не состоятельным или принимает какие-либо действия по искусственному созданию положения, в результате которого он может быть объявлен несостоятельным. В этом случае «Арендодатель» расторгает договор, а «Арендатор» возместить денежные средства, фактический период аренды.
5.1.3.Неоднократного нарушения сроков оплаты «Арендатор».
5.1.4.Одностороннее расторжение договора осуществляется Стороной договора путем уведомления с указанием причин расторжения договора.
5.1.5. При не получении ответа на уведомление в течение 3 календарных дней со дня отправления уведомления договор считается расторгнутым.

6. ПРОЧИЕ УСЛОВИЯ

6.1. Любые изменения и дополнения к данному договору совершаются в письменной форме и скрепляются подписями и печатями уполномоченными представителями сторон, а направленное по телексу, факсом или телефонограммой должно быть подтверждено представлением письменного оригинала в течение 5 (пяти) рабочих дней;
6.2. Приложение к настоящему договору составляет его неотъемлемую часть;

6.3. Если любая из статей договора или ее часть окажется недействительной вследствие какого-либо закона, она будет считаться отсутствующей в договоре при этом остальные остаются в силе;
6.4. В случае изменения адресов сторон они обязаны известить другу друга в течение 10 календарных дней;
6.5.Стороны несут ответственность в порядке, предусмотренном действующим законодательством РК, за несоблюдение любой информации, ставшей известной сторонам в процессе выполнения договора.

7.ФОРС – МАЖОРНЫЕ ОБСТОЯТЕЛЬСТВА.

7.1. Стороны освобождаются от ответственности в случае возникновения обстоятельств, независящих от воли Сторон и влияющих на выполнение договорных обязательств, в том числе:наводнения, пожары, стихийные бедствия, войны, блокады, постановления правительства и т.п.;
7.2. Сторона, которая не может исполнить обязательства, должно немедленно, не позднее семи дней известить другую Сторону о наступлении и прекращении таких обстоятельств, препятствующих выполнению обязательств;
7.3. Если эти обстоятельства будут продолжаться более одного календарного месяца, любая из сторон будет иметь право отказаться от исполнения обязательств по настоящему договору. В этом случае стороны должны произвести взаиморасчет по фактически выполненным обязательствам;
7.4. Подтверждением возникновения и действий Форс-мажор будут являться справки и иные официальные документы компетентных государственных органов.

8.ЗАКЛЮЧИТЕЛЬНЫЕ ПОЛОЖЕНИЯ

8.1. Ни одна из сторон не вправе передавать свои права и обязанности по настоящему договору третьей стороне без письменного согласия на то другой стороны;
8.2. Во всем остальном, что не предусмотрено настоящим договором, стороны руководствуются действующим законодательством РК;
8.3. Подписывая данный договор, Арендодатель подтверждает, что согласен с условиями, все условия договора являются существенными;
8.4. Настоящий договор составлен в 2 (двух) экземплярах на русском языке, по одному для каждой из сторон имеющих одинаковую юридическую силу.

9. ЮРИДИЧЕСКИЕ АДРЕСА СТОРОН

АРЕНДОДАТЕЛЬ

_____

ИИН
Адрес город Астана
ул Шакарима дом 13, кв 16

Шедербоев С.З.

АРЕНДАТОР

ТОО «Астанаөндіріс-2030»
г.Астана, мкр. Коктал 2, ул.Акмола 17
БИК KCJBKZKX
БИН 010140000560
ИИК KZ098560000000108956
АО «БанкЦентрКредит»

Директор

_____ Шукаев М.К.

КӨЛІК ҚҰРАЛЫН ТІРКЕУ КУӘЛІГІ
СВИДЕТЕЛЬСТВО О РЕГИСТРАЦИИ ТС
CERTIFICAT D'IMMATRICULATION

Тіркеу №/Регистрационный №	244NHA16	A
Маркасы, үлгісі/Марка,модель	Hyundai Slw58-d	D
Шығарылған жылы/Год выпуска ТС	2007	B
Көлік санаты/Категория ТС	C	
Сәйкестендіру нөмірі/Идентиф. номер (VIN)	KMFDA18TP7C022557	
Шанақ №/Кузов №	KMFDA18TP7C022557	E
Шасси (Рама) №	-	
Өндіруші ел/Страна изготовитель	Зарубежное	
Түсі/Цвет	Белый	
Қозғалтқыш көлемі/Объём двигателя, см.куб.	12344	
Рұқсат етілген ең ауыр салмағы/Разрешенная max масса,kg	25920	F
Жүктемесіз салмағы/Масса без нагрузки,kg	25920	G

FC № 00234429

ҚАЗАҚСТАН РЕСПУБЛИКАСЫ (KZ) **РЕСПУБЛИКА КАЗАХСТАН**

Иесі/Владелец	Шидербаев/Shiderbayev Сабит Закирович/Sabit	C
Облыс/Область	Восточно-Казахстанская Область	
Аудан/Район	Семей Қ.Ә.	
Елді мекен/Нас. пункт	Семей Қ./	
Көше/Улица	Пр.Шакарима	
Үй/Дом	15 Пәтер/Кв 16	
Бастапқы тіркеу күні/Дата первичной регистрации ТС	30.12.2016	
Айрықша белгілер/Особые отметки	ДТ 51428/291216/ 0002959, КВТ 380.АВТОВЫШКА ДЗ	

1600545108

ӘП берген/Выдано АП

М.О./М.П. - 30 - Декабря 2016 ж/г

FC № 00234429

ҚАЗАҚСТАН РЕСПУБЛИКАСЫ
ЖЕКЕ КУӘЛІК
РЕСПУБЛИКА КАЗАХСТАН
УДОСТОВЕРЕНИЕ ЛИЧНОСТИ
ТЕГІ / ФАМИЛИЯ
ШИДЕРБАЕВ
АТЫ / ИМЯ
САБИТ
ӘКЕСІНІҢ АТЫ / ОТЧЕСТВО
ЗАКИРОВИЧ
ТУҒАН КҮНІ / ДАТА РОЖДЕНИЯ
02.11.1963
ЖСН / ИИН
631102300553

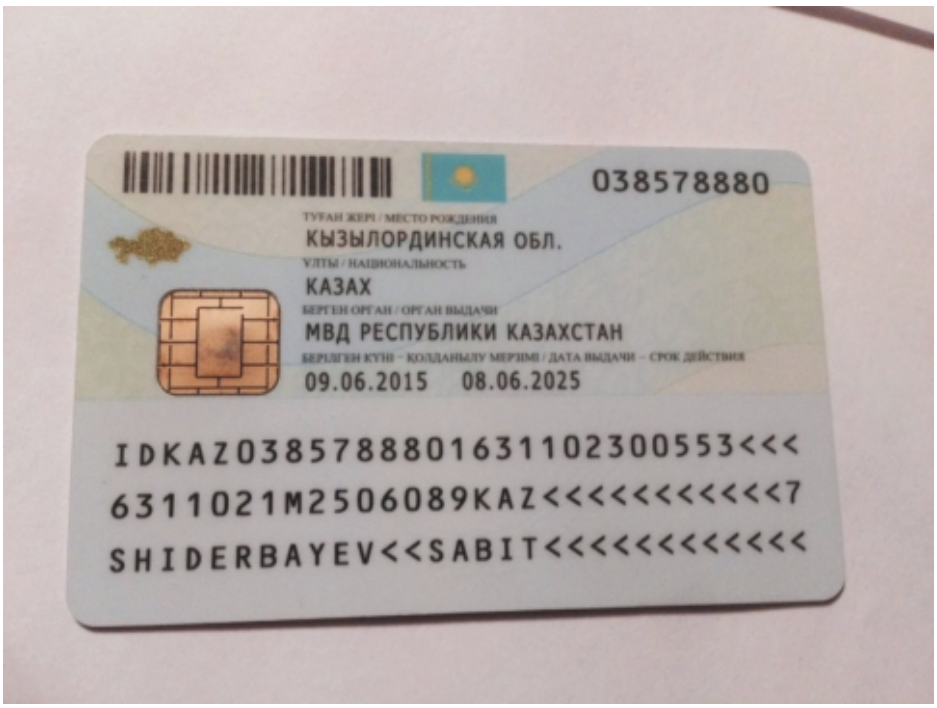
038578880
ТУҒАН ЖЕРІ / МЕСТО РОЖДЕНИЯ
КЫЗЫЛОРДИНСКАЯ ОБЛ.
ҰЛТЫ / НАЦИОНАЛЬНОСТЬ
КАЗАХ
БЕРГЕН ОРГАН / ОРГАН ВЫДАЧИ
МВД РЕСПУБЛИКИ КАЗАХСТАН
БЕРІЛГЕН КҮНІ – ҚОЛДАНЫЛУ МЕРЗІМІ / ДАТА ВЫДАЧИ – СРОК ДЕЙСТВИЯ
09.06.2015 08.06.2025
IDKAZ0385788801631102300553<<<
6311021M2506089KAZ<<<<<<<<<<<7
SHIDERBAYEV<<SABIT<<<<<<<<<<<<

ПОДЪЕМНИК ГИДРАВЛИЧЕСКИЙ АВТОМОБИЛЬНЫЙ WING580

ПАСПОРТ

(Дубликат)

Подъемник подлежит регистрации в территориальных органах Госгортехнадзора до пуска в эксплуатацию

Южная Корея

SEIN ENG CO., LTD.

(наименование предприятия-изготовителя)

ПОДЪЕМНИК ГИДРОВЛИЧЕСКИЙ АВТОМОБИЛЬНЫЙ

(наименование, тип подъемника)

WING580

(индекс подъемника)

ПАСПОРТ

регистрационный номер П-3883

При передаче подъемника (вышки) другому владельцу или сдаче подъемника в аренду с передачей функций владельца вместе с подъемником должен быть передан настоящий паспорт

ВНИМАНИЮ ВЛАДЕЛЬЦА ПОДЪЕМНИКА!

1. Паспорт должен постоянно находиться у владельца подъемника или в организации (предприятии, кооперативе, акционерном обществе, у частного лица), получившего подъемник в аренду вместе с функциями владельца.

2. Перечень разрешений органов Гостехнадзора на отступление от требований Правил, копии которых приложены к паспорту.

1. ОБЩИЕ СВЕДЕНИЯ

1.1 Предприятие-изготовитель	SEIN ENG CO., LTD. 02-13, YONG-AM-RI, BONGDONG-EUP, WANJU-GUN, JEONBUK, Южная Корея
1.2. Тип подъемника	Автомобильный телескопический рычажный WING580
1.3. Заводской номер	KMFDA18TP7C022557
1.4. Год изготовления	2007
1.5. Назначение подъемника	Перемещение людей с инструментом и материалами
1.6. Конструкция рабочего органа	Восьми секционная телескопическая стрела, шарнирно соединенная с поворотной рамой, которая установлена через ОПУ на опорной раме,прикрепленной при помощи стремянок к базовому шасси
1.7. Конструкция ходовой части	Автомобильное шасси Hyundai Slw58-d
1.8. Тип привода	Гидравлический
1.9. Окружающая среда работы подъемника, температура:	
наибольшая °С	+40
наименьшая °С	-40
относительная влажность воздуха, %	до 80% при температуре +25°С
взрывоопасность	не взрывоопасная
пожароопасность	не пожароопасная
1.10. Максимально допустимая скорость ветра при работе (на высоте 10 m)	10 м/с - для рабочего состояния; 33 м/с — для нерабочего состояния;
1.11. Допустимый уклон площадки, на которой устанавливается подъемник, град.	3
1.12. Ограничение или возможность одновременного выполнения операций	Выполнение более одной операции запрещено

1.13. Род электрического тока и напряжения

Назначение цепей	Род тока	Напряжение, В
Управление	Постоянный	12
Рабочего освещения	--//--	12
Ремонтного освещения	--//--	12
Дополнительное оборудование	инвертор 12-220 В мощностью 3,5-7 кВт	
1.14. Основные нормативные документы в соответствии с которыми изготовлен подъемник	1. ANSI - безопасность конструкций 2. CE - безопасности электромеханических систем управления 3. JIS - качество стального сырья	

2. ОСНОВНЫЕ ТЕХНИЧЕСКИЕ ДАННЫЕ И ХАРАКТЕРИСТИКИ

2.1. Общие технические данные подъемника

2.1.1. Грузоподъемность, кг	300 (2 человека)
2.1.2. Рабочая высота подъема, м	58
2.1.3. Вылет, м	22,5
2.1.4. Высота подъема при макс. вылете, м	4
2.1.5. Колесная формула	6x4
2.1.6. Грузоподъемность шасси,т	7
2.1.7. Габариты люльки, мм	1 900 x 575 x 1 000 (Д x Ш x В) 3 000 x 1 100 x 1 000 (Д x Ш x В)
2.1.8. Угол наклона рабочей площадки, град, не более	5
2.1.9. Максимальная транспортная скорость подъемника, км/ч	Не менее 90
2.1.10. Вылет аутригеров, м	7 180 передние, 7 180 задние
2.1.11. Время подъема люльки на наибольшую высоту, с	210
2.1.12. Максимальная частота вращения поворотной части, с-1 (об/мин)	0,5
2.1.13. Угол поворота, град.	360
2.1.14. Место управления	Выносными опорами - пульты на неповоротной платформе слева и справа по ходу машины. Стрелой - два пульта справа у основания стрелы и в люльке (беспроводной)
2.1.15. Способ управления	Рычажный или дистанционный
2.1.16. Коэффициент грузовой устойчивости	1,21
2.1.17. Масса подъемника, не более, кг	15950
2.1.18. Габариты в транспортном положении, мм: не более -длина -ширина -высота	 10525 2495 3980

2.2. Технические характеристики шасси

2.2.1. Весовые параметры и нагрузки	
Снаряженная масса а/м, кг	8350
Полная масса а/м, кг	22 500
- нагрузка на переднюю ось, кг	4190
- нагрузка на заднюю тележку, кг	4160

2.2.2. Двигатель	
Модель	D6CB
Тип	дизельный 6-ти цилиндровый с турбонаддувом
Максимальная мощность, л. с.	380 при 1900 об\мин
Максимальный полезный крутящий момент, Нм (кг·см)	148 при 1500 об\мин
Рабочий объем, см^3	12 344
2.2.3. Электрооборудование	
Напряжение, В	24
Аккумуляторы, В/А·ч	2 x 12 / 90
Генератор, В/Вт	24 / 2 000

3.ОСНОВНЫЕ ТЕХНИЧЕСКИЕ ДАННЫЕ И ХАРАКТЕРИСТИКИ СБОРОЧНЫХ ЕДИНИЦ И ДЕТАЛЕЙ

3.1. Гидронасосы и гидромоторы

3.1.1. Назначение	Подача рабочей жидкости гидросистемы	Поворот стрелы Люльки
3.1.2. Количество, шт.	1	2
3.1.3. Тип и условное обозначение	A17F0080	MFG
3.1.4.Предельный момент, Н-м	-	-
3.1.5. Номинальное/максимальное давление жидкости, (bar)	400/450	

3.2. Гидроцилиндры

3.2.1. Назначение	Опускание опор	Подъем стрелы	Раскрытие колен
3.2.2. Количество, шт.	4	2	3
Тип и условное обозначение	V-A		Поршневой односторонний

3.3. Характеристика цепей

3.3.1. Назначение цепи	повышение безопасности, задвижение стрелы
3.3.2.Место установки	Внутри стрелы
3.3.3. Конструкция цепи	----

4. Устройства безопасности

Обратный управляемый клапан
Цифровой анемометр с выводом скорости ветра на дисплей кабины оператора, при превышении допустимой скорости ветра (10 м/с) срабатывает сигнализатор
Автоматическое ограничение рабочих процессов при перегрузке
Датчик превышения угла поворота площадки
Датчик предупреждение опрокидывания.
Датчики весовой нагрузки
Датчик безопасности положения стрелы
Датчики контроля положения стрелы
Клавиша аварийной остановки работы
Клавиша аварийного складывания секций стрелы
Электродвигатель и дополнительный гидравлический насос для складывания автовышки, в случае выхода из строя основного двигателя автомобиля.
Сенсоры положения аутригеров
Система защиты стрелы от удара с объектом
Система автоматического определения горизонтальной плоскости рабочей площадки

Сигнальные и переговорные устройства

НАИМЕНОВАНИЕ	ТИП	НАЗНАЧЕНИЕ	МЕСТО УСТАНОВКИ
Звуковой сигнал	кнопочный	оповещение	Кабина, пульт
Звуковой сигнал	кнопочный	оповещение	люлька
Световая сигнализация	Проблесковый маячек	предупреждение	Аутригеры, кабина
Рация	дистанционная	Подача команд рабочими оператору	---

5. Кабина управления

Тип: закрытая
Отопительная установка: есть
Кондиционер: есть
Стеклоочиститель: есть

6. ДАННЫЕ О МЕТАЛЛЕ ОСНОВНЫХ (РАСЧЕТНЫХ) ЭЛЕМЕНТОВ МЕТАЛЛОКОНСТРУКЦИИ ПОДЪЕМНИКА

Наименование узла	Марка материала	Обозначение нормативного документа
Неповоротная платформа, аутригеры	Сталь ATOS60	JIS G 3134
Стрела, поворотная платформа	Сталь ATOS80	JIS G 3134

Свидетельство о приемке

Подъемник изготовлен на фирме SEIN ENG CO., LTD. в соответствии с требованиями стандартов ANSI, CE, JIS признан годным к эксплуатации . Гарантийный срок 12 месяцев с даты продажи, при условии выполнения всех требований данного Паспорта, но не менее 30 месяцев с даты изготовления.

Нормативный срок службы подъемника, установленный предприятием - изготовителем - 8 лет, со дня пуска в эксплуатацию

Технические данные подъемника не противоречат требованиям нормативно-технической документации Республики Казахстан.

Дубликат паспорта изготовлен на основании заключения экспертизы промышленной безопасности от 19 января 2017 г., документации завода изготовителя, визуального осмотра подъемника со сверкой заводских плат агрегатов. Аттестат на право проведения работ в области промышленной безопасности № KZ05VEK00000933 от 30 октября 2014 г.

Дубликат паспорта изготовлен
ТОО «Кран Эксперт Групп» **20 января 2017 г.**

М.П.

Общий вид подъемника

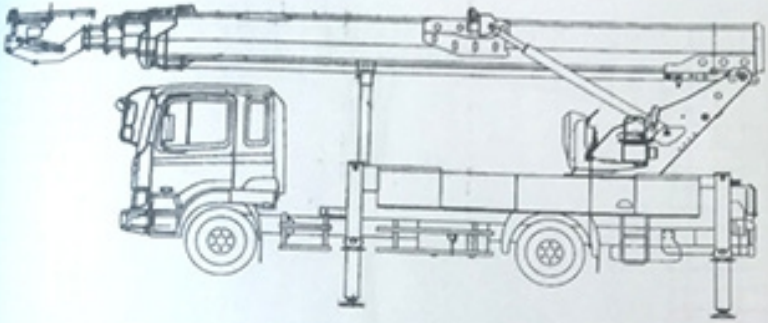

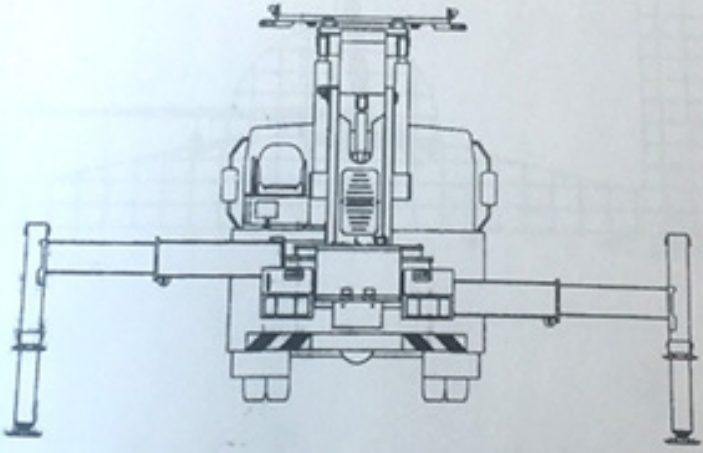

График высотных характеристик

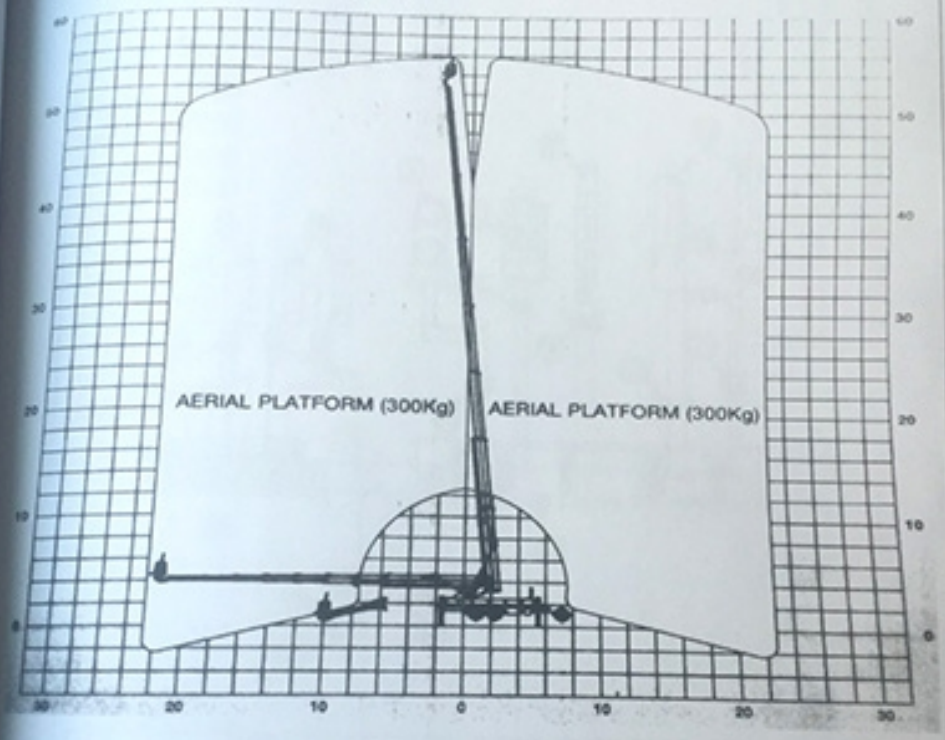

Гидравлическая схема

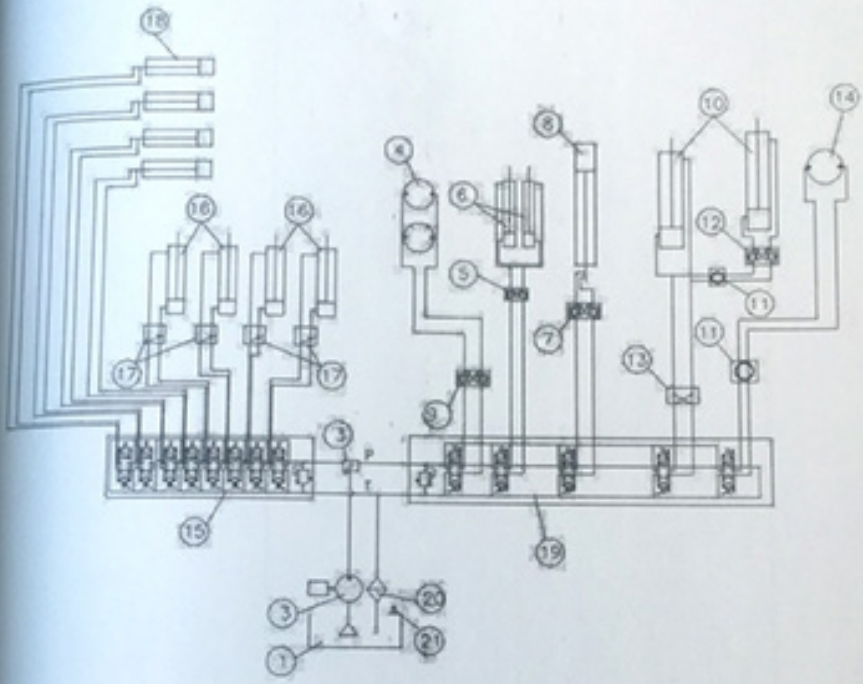

NO.	NAME	NO.	NAME
1	гидробак	13	двойной управляемый обратный клапан
2	гидронасос	14	гидромотор
3	3-х ходовой клапан	15	регулирующий клапан выносных опор
4	гидромотор	16	цилиндры выносных опор
5	двойной уравнительный клапан	17	двойной управляемый обратный клапан
6	цилиндр стрелы	18	цилиндр бокового смещения
7	двойной уравнительный клапан	19	главный клапан
8	цилиндр стрелы - 1	20	обратный фильтр
9	двойной уравнительный клапан	21	воздушный сапун
10	наклонный цилиндр		
11	гидравлический барабан		
12	двойной уравнительный клапан		

РЕГИСТРАЦИЯ

...ложение зарегистрирован за № _____ в _____

_____

...спорте пронумеровано _____страниц и прошнуровано

...то _____листов, в том числе чертежей_____

Қазақстан Республикасы Инвестициялар және даму министрлігі Индустриялық даму және өнеркәсіптік қауіпсіздік комитетінің Астана қаласы бойынша департаментінде

ЕСЕПКЕ ҚОЙЫЛҒАН

Тіркеу № 17-3883

Тіркелген күні «23» 01 2017 ж.

Инспектордың Т.А.Ә. _____

Должность регистрирующего лица_____

ТОО «Кран Эксперт Групп»

ЭКСПЕРТНОЕ ЗАКЛЮЧЕНИЕ

№ 4 от 19 января 2017 г.

По экспертизе промышленной безопасности подъемника на соответствие требованиям нормативных документов, действующих на территории Республики Казахстан

Тип подъемника Подъемник автомобильный гидравлический WING580

Грузоподъёмность 300 кг

Зав.№ KMFDA18TP7C022557

Местонахождение на территории строительства ТЦ г. Астана

г. Астана

1. ВВОДНАЯ ЧАСТЬ

1.1 Заключение экспертизы промышленной безопасности на соответствие требованиям нормативных документов, действующих на территории РК подъемника автомобильного гидравлического WING580, Зав.№ KMFDA18TP7C022557, Местонахождение на территории строительства ТЦ, г. Астана

Заключение экспертизы промышленной безопасности в части технического диагностирования подъемника WING580, является документом, определяющим:

-техническое состояние металлоконструкции автогидроподъемника подъемника WING580, на момент экспертизы;

-возможность и условия дальнейшей эксплуатации автогидроподъемника подъемника WING580 и соответствие требованиям нормативным документам, действующих на территории РК

1.2. ОСНОВАНИЕ ДЛЯ ПРОВЕДЕНИЯ ЭКСПЕРТИЗЫ:

1.2.1. Приказ № 07 от 17 января 2017 г. по ИП Шидербаев С.З. г.Астана «Экспертиза промышленной безопасности подъемника автомобильного гидравлического WING580 на соответствие их требованиям нормативных документов, действующих на территории Республики Казахстан»

1.2.2. Приказ № 4 от 17 января 2017 года по ТОО "Кран Эксперт Групп»

«Экспертиза промышленной безопасности подъемника автомобильного гидравлического WING580 на соответствие их требованиям нормативных документов, действующих на территории Республики Казахстан»

Экспертиза промышленной безопасности , проведена в соответствии с требованиями нормативных документов, приведенных в главе 9

1.3 СВЕДЕНИЯ ОБ ЭКСПЕРТНОЙ ОРГАНИЗАЦИИ

1.3.1 Экспертная организация :ТОО"Кран Эксперт Групп"
1.3.2 Адрес: г.Астана, ул. Молдагуловой 34, кв.26
1.3.3 Руководитель: Директор - Корнилов Е.И.
1.3.4 Телефон/факс: 49-57-43
1.3.5 Аттестат на право проведения работ в области промышленной безопасности, выданный Комитетом по Государственному контролю за чрезвычайными ситуациям и промышленной безопасностью МЧС РК,
№ KZ05VEK00000933 от 30 октября 2014 г. действителен до 30 октября 2019 года;

1.3.6. Область аттестации на право проведения работ в области обеспечения промышленной безопасности:
- проведение экспертизы в области промышленной безопасности (в горнометаллургической, топливно- энергетической отраслях, легкой, машиностроительной, деревообрабатывающей и строительной отраслях ,а так же объекты грузоподъемных механизмов, сосудов работающих под давлением, в том числе изготовление дубликатов паспортов грузоподъемных механизмов и сосудов работающих под давлением).

1.4 СОСТАВ ЭКСПЕРТНОЙ КОМИССИИ

Экспертиза подъемника автомобильного гидравлического выполнена экспертной группой в составе:

Руководитель экспертной группы:

-Директор ТОО "Кран Эксперт Групп" - Корнилов Е.И. специалист по обследованию г/п кранов IIур. УКК трест САЗЭМ» свидетельство №271 протокол № 14 от 10.02.2016 г. Геодезист УКЦ ГККП "Политехнический колледж" свидетельство №60 от 28 апреля 2015 г. специалист по обследованию крановых путей, УКК трест "САЗЭМ", свидетельство №764, протокол№89 от 17.07.2015. Ответственный по надзору за ГПК, комиссией с участьем инспектора департамента по ЧС Протокол № 68 от 17.07.2015 г.Удостоверение № 1

Специалисты :

-Корнилов И.В. -главный технолог ТОО "Кран Эксперт Групп", спец. по обслед. кранов III ур УКК « Трест САЗЭМ » протокол №140 от 28.12.2016 г свидетельство №1 . Специалист по обследованию сосудов работающих под давлением, свидетельство № 15, протокол №13 от 15.02.16 г. Ответственный по надзору за ГПК, комиссией с участьем инспектора департамента по ЧС Протокол № 68 от 17.07.2015 г. Удостоверение № 3

-Лесов К.Т.инженер-технолог ТОО "Кран Эксперт Групп" спец. по обследования кранов IIур УКК» трест САЗЭМ» протокол № 140 от 28.12.2016 г., свидетельство №2, дефектоскопист IIур. Уд.№1200-137-15, протокол АЦНК № 137 от 11.12.15 г. Специалист по обследованию сосудов работающих под давлением, свидетельство № 16, протокол №13 от 15.02.16 г. Ответственный по надзору за ГПК, комиссией с участьем инспектора департамента по ЧС Протокол № 68 от 17.07.2015 г. Удостоверение № 2

2. ПЕРЕЧЕНЬ ОБЪЕКТОВ, НА КОТОРЫЕ РАСПРОСТРАНЯЕТСЯ ДЕЙСТВИЕ ЗАКЛЮЧЕНИЯ ЭКСПЕРТИЗЫ

Объектом экспертизы промышленной безопасности на соответствие требованиям нормативных документов, действующих на территории РК , является подъемник автомобильный гидравлический WING580, Зав.№ KMFDA18TP7C022557, находящегося на территории строительства ТЦ, г. Астана

3. ДАННЫЕ О ЗАКАЗЧИКЕ

3.1. Предприятие Частное лицо Шидербаев С.З.

3.2. Адрес г.Семей, пр-т Шакарима, дом 15, кв 16

3.3. Телефон/факс 8-775-717-75-24

4. ЦЕЛЬ ЭКСПЕРТИЗЫ

Целью экспертизы является оценка технических характеристик подъемника автомобильного гидравлического WING580, Зав.№ KMFDA18TP7C022557

На соответствие их требованиям нормативной документации по промышленной безопасности , действующих на территории Республики Казахстан, требованиям Закона № 188-V от 11.04.2014 «О гражданской защите», в части

обеспечения Частным лицом Шидербаевым С.З.

эксплуатации подъемника автомобильного гидравлического WING580, Зав.№ KMFDA18TP7C022557

находящегося на территории строительства ТЦ, г. Астана

5. СВЕДЕНИЯ О ДОКУМЕНТАХ, РАССМОТРЕННЫХ В ПРОЦЕССЕ ЭКСПЕРТИЗЫ

При проведении экспертизы рассмотрены:

- Инструкция по эксплуатации, включая принципиальную электрическую схему
- Журнал осмотров, технических обслуживаний и ремонта подъемника
- Документы об аттестации и проверке знаний обслуживающего персонала
- Техническое описание
- Наличие НТД по эксплуатации ПС

6. КРАТКАЯ ХАРАКТЕРИСТИКА И НАЗНАЧЕНИЕ ОБЪЕКТА ЭКСПЕРТИЗЫ

подъемник автомобильный гидравлический WING580, Зав.№ KMFDA18TP7C022557

Изготовлен SEIN ENG CO., LTD., 02-13, YONG-AM-RI, BONGDONG-EUP, WANJU-GUN, JEONBUK, Южная Корея в 2007 г.
Местонахождение на на территории строительства ТЦ, г. Астана

Подъемник предназначен для перемещение на высоте людей, находящихся на рабочей площадке, с целью выполнения осмотра, строительных, ремонтных и других работ.

7. РЕЗУЛЬТАТЫ ЭКСПЕРТИЗЫ

Экспертной комиссией проведено техническое диагностирование подъемника автомобильного гидравлического HS-450A, Зав.№ 004, в полном объеме на соответствие требованиями НТД, действующей на территории РК, рассмотрены эксплуатационные документы, в результате чего установлено:

Оценка ведения и наличия эксплуатационной документации.	Удовлетворительное
Оценка состояния технического обслуживания и надзора за ГПМ	Удовлетворительное
Наличие аттестованных кадров, связанных с эксплуатацией ГПМ	В норме
Состояние объекта экспертизы (исправное или нет).	Исправное, работоспособное и соответствует требованиям НТД
Состояние контролируемых параметров основных несущих элементов металлоконструкции ГПМ (в пределах допускаемых значений, отклонений и др.).	Состояние основных элементов металлоконструкции крана в пределах допускаемых значений и соответствует требованиям НТД
Состояние механического оборудования (удовлетворительно или нет).	Удовлетворительное и соответствует требованиям НТД

Состояние электрооборудования (гидрооборудования) (удовлетворительно или нет).	Удовлетворительное и соответствует требованиям НТД
Состояние приборов безопасности и др. (удовлетворительно или нет).	Удовлетворительное и соответствует требованиям НТД
Оценка работоспособности подъемника в целом и ее оборудования	Исправное, работоспособное и соответствует требованиям НТД
Соответствие металлоконструкции и оборудования подъемника , требованиям нормативных документов РК	Соответствует требованиям НТД Республики Казахстан

8. ЗАКЛЮЧИТЕЛЬНАЯ ЧАСТЬ.

8.1. На основании проведенной экспертизы промышленной безопасности подъемника автомобильного гидравлического WING580, Зав.№ KMFDA18TP7C022557, изготовленного в 2007 г., экспертная комиссия ТОО «Кран Эксперт Групп", считает:

Автогидроподъемник, его металлоконструкция, механизмы, электрооборудование , соответствуют требованиям нормативно-технической документации РК , требованиям Закона РК № 188-V от 11.04.2014 г. «О гражданской защите», требованиям "Правил обеспечения промышленной безопасности при эксплуатации грузоподъемных механизмов" утвержденных приказом № 35 от 30.12.2014 Министра по инвестициям и развитию РК от 30.12.2014 года и требованиям Технического регламента «Требования к безопасности подъемно-транспортных средств», утвержденных Правительством РК (от 15.12 2009.№ 2117),

8.2 Вывод:

8.2.1 По результатам проведенной экспертизы промышленной безопасности, автогидроподъемник, соответствует действующим в Республике Казахстан требованиям нормативных документов в области промышленной безопасности. Автогидроподъемник находится в исправном состоянии и может эксплуатироваться согласно паспортных данных.

8.2.2. Условием действия п.8.2.1. является обязательное соблюдение законодательства, нормативных документов и требований промышленной безопасности, действующих в Республике Казахстан.

8.2.3. Срок очередного экспертного технического диагностирования не позднее января 2019 г.

9. Перечень
нормативной документации применяемой при экспертизе объектов подконтрольных Комитету по индустриальному развитию и промышленной безопасностью.

1. Закон № 188-V от 11.04.2014 г. «О гражданской защите»
2. "Правила обеспечения промышленной безопасности при эксплуатации грузоподъемных механизмов" утвержденных приказом № 35 от 30.12.2014 Министра по инвестициям и развитию РК от 30.12.2014 года
3. Технический регламент «Требования к безопасности подъемно-транспортных средств», утвержденных Правительством РК от 15 декабря 2009 г. № 2117
4. №15" от 24.05.2010.Методические рекомендации по проведению экспертизы промышленной безопасности
5. Методические рекомендации о порядке продления срока безопасной эксплуатации технических устройств, оборудования и сооружений на опасных производственных объектах. Приказ № 4 от 27.01.2011г
6. №309 от 16.09.2010 года . Требования промышленной безопасности. Аттестация сварщиков и специалистов сварочного производства
7. №401 от 20.11.2010 года Требования промышленной безопасности к устройству и эксплуатации кранов-манипуляторов
8. №411 от 26.11.2010 года. Общеотраслевые требования промышленной безопасности защиты от статического электричества
9. №445 от 22.12.2010 года Требования промышленной безопасности к аттестации персонала в области неразрушающего контроля
10. №10 от 15.03.2010" Методические рекомендации по проведению проверки организаций, аттестованных на право подготовки, переподготовки, повышения квалификации в области промышленной безопасности
11. №52 " от 22.12.2009 Методические рекомендации по проведению проверки организаций, эксплуатирующих опасные производственные объекты
12. №12 " от 12.04.2010.Методические рекомендации по проведению экспертизы промышленной безопасности
13. № 37, от29.09.2009 г. Методические рекомендации по проведению аттестации организаций на проведение работ в области промышленной безопасности
14. №31, от11.10.2010 г. Методические рекомендации по проведению технического освидетельствования металлоконструкций паровых и водогрейных котлов
15. №219 от 29.12.2008 г. Общие требования промышленной безопасности. Часть 1. Часть 2.
16. № 189 от 29.10.2008 г. Требования к устройству и безопасной эксплуатации сосудов, работающих под давлением
17. Основные положения по ультразвуковой дефектоскопии ОП № 501 ЦД-75.

18.Р-11-01-11 «Методические рекомендации об организации и порядке проведения обследования технического состояния грузоподъемных машин с истекшим сроком службы с целью определения возможности их дальнейшей эксплуатации»
19.Р-11-02-11 «Методические рекомендации по проведению обследования технического состояния стреловых самоходных кранов общего назначения с истекшим сроком службы с целью определения возможности их дальнейшей эксплуатации»
20.СТ РК ISO 9712–2014 Контроль неразрушающий. Квалификация и сертификация персонала по неразрушающему контролю.

21. НЕПРАВИТЕЛЬСТВЕННЫЙ СТАНДАРТ РЕСПУБЛИКИ КАЗАХСТАН НС РК ҚББТДҚ (КАНКТД)-01-2016 Неразрушающий контроль и техническая диагностика Квалификационные требования к организациям для оказания услуг в области неразрушающего контроля и технической диагностики
22. СТ РК СТБ ЕН 1713-2008 «Контроль неразрушающий сварных соединений. Ультразвуковой метод. Классификация дефектов сварных швов»
23. ГОСТ 9454-78 «Металлы. Методы испытаний на ударный изгиб при пониженной, комнатной и повышенной температуре».
24.ГОСТ 22761-77 «Металлы и сплавы. Метод измерения твердости по Бринеллю переносными твердомерами статистического действия».
25.ГОСТ 22762-77 «Металлы и сплавы. Метод измерения твердости на пределе текучести вдавливанием шара».
26. ГОСТ 6996-66 «Сварные соединения. Методы определения механических свойств.
27. ГОСТ 23055-78 «Контроль неразрушающий. Сварка металла плавлением. Квалификация сварных соединений по результатам радиографического контроля».
28.ГОСТ 18442-80 «Контроль неразрушающий. Капиллярные методы, общие требования».
29. ГОСТ 12.1001-83 ССБТ «Ультразвук. Общие требования безопасности».
30.ГОСТ 25863-83 «Толщиномеры. Ультразвуковые контактные. Общие контактные. Общие технические требования».
31.ГОСТ 14782-86 «Соединения сварные. Методы ультразвуковые».
32. ГОСТ 12.2.013-87 «Машины ручные электрические. Общие технические требования».
33.ГОСТ 14249-89 «Сосуды и аппараты». Нормы и методы расчета на прочность».
34. ГОСТ 25859-83 «Сосуды и аппараты стальные». Нормы и методы расчета на прочность при малоциклёвых нагрузках.
35. ГОСТ 3242-72 «Контроль швов неразрушающими методами».

36.ОСТ 25-2044-83 «Швы стыковых и угловых сварных соединений и аппаратов, работающих под давлением. Методика ультразвукового контроля.

37.ГОСТ 23940-79. Краны козловые электрические, технические условия.

38. ГОСТ 9466-75 «Электроды металлические для дуговой сварки сталей и наплавки».

39. ГОСТ 9467-75 «Электроды металлические для дуговой сварки конструкционных и теплоустойчивых сталей. Типы».

40.ГОСТ 5264-69 «Швы сварных соединений. Ручная электродуговая сварка».

10. Приложения к заключению экспертизы:

1.Копия Аттестата на право проведения работ в области промышленной безопасности, выданный Комитетом по Государственному контролю за чрезвычайными ситуациям и промышленной безопасностью МЧС РК, № KZ05VEK00000933 от 30 октября 2014 г. действителен до 30 октября 2019 года;

2. Приказ по экспертной организации

3. Приказ по предприятию заказчика

4. Заключение экспертизы технического состояния металлоконструкции подъемника автомобильного гидравлического HS-450A

5 . Соответствие металлоконструкции и оборудования подъемника автомобильного гидравлического HS-450A требованиям нормативных документов, действующих на территории Республики Казахстан

6. Проверка работоспособности устройств безопасности

7. Заключение по ультразвуковому контролю качества сварных швов металлоконструкций

8. Протокол комплексного испытания оборудования под нагрузкой

Директор

ТОО «Кран Эксперт Групп" _____ Корнилов Е.И.

http://www.elicense.kz/License/Details/1064147

ҚАЗАҚСТАН РЕСПУБЛИКАСЫ ИНВЕСТИЦИЯЛАР ЖӘНЕ ДАМУ МИНИСТРЛІГІ

Қазақстан Республикасы Төтенше жағдайлар министрлігінің Төтенше жағдайларды және өнеркәсіптік қауіпсіздікті мемлекеттік бақылау комитеті

МИНИСТЕРСТВО ПО ИНВЕСТИЦИЯМ И РАЗВИТИЮ РЕСПУБЛИКИ КАЗАХСТАН

Комитет по государственному контролю за чрезвычайными ситуациями и промышленной безопасностью Министерства по чрезвычайным ситуациям Республики Казахстан

Номер: KZ05VEK00000933

Входящий номер: 2581-А-611

АТТЕСТАТ

на право проведения работ в области промышленной безопасности

Выдан: Товарищество с ограниченной ответственностью "Крон Эксперт Групп"

(наименование организации)

В соответствии со статьей № 72 Закона Республики Казахстан "О гражданской защите" и экспертного заключения ТОО «КазЭкспертИнжиниринг» предоставлено право проведения работ в области обеспечения промышленной безопасности

горно-металлургическая, топливно-энергетическая, машиностроительная, легкая, деревообрабатывающая, строительная отрасли промышленности, а так же объекты грузоподъемных механизмов, сосудов, работающих под давлением, в том числе изготовление дубликатов паспортов грузоподъемных механизмов и сосудов работающих под давлением.

(указывается отрасль промышленности)

Проведение экспертизы промышленной безопасности

(указывается полный (ые) перечень(ни))

Особые условия действия аттестата:

Срок действия аттестата составляет пять лет.

Орган, выдавший аттестат:

Республиканское государственное учреждение "Комитет индустриального развития и промышленной безопасности".

Руководитель (уполномоченное лицо):

Председатель комитета Кунанбаев Нурбек

(фамилия, имя, отчество (при наличии) руководителя)

Дата выдачи: 30.10.2014

Приложение №2

ТОО «Кран Эксперт Групп»
ПРИКАЗ № 4

17 января 2017 г.

«Экспертиза промышленной безопасности подъемника автомобильного гидравлического WING580 на соответствие требованиям нормативных документов, действующих на территории Республики Казахстан» принадлежащего частному лицу Шидербаеву С.З., находящегося на территории строительства ТЦ, г.Астана

Приказываю:

1.Назначить комиссию в составе:

Руководитель экспертной группы:

-Директор ТОО "Кран Эксперт Групп" - Корнилов Е.И. специалист по обследованию г/п кранов IIур. УКК трест САЗЭМ» свидетельство №271 протокол № 14 от 10.02.2016 г. Геодезист УКЦ ГККП "Политехнический колледж" свидетельство №60 от 28 апреля 2015 г. специалист по обследованию крановых путей, УКК трест "САЗЭМ", свидетельство №764, протокол№89 от 17.07.2015. Ответственный по надзору за ГПК, комиссией с участием инспектора департамента по ЧС Протокол № 68 от 17.07.2015 г.Удостоверение № 1

Специалисты :

-Корнилов И.В. -главный технолог ТОО "Кран Эксперт Групп", спец. по обслед. кранов III ур УКК « Трест САЗЭМ » протокол №140 от 28.12.2016 г свидетельство №1 . Специалист по обследованию сосудов работающих под давлением, свидетельство № 15, протокол №13 от 15.02.16 г. Ответственный по надзору за ГПК, комиссией с участием инспектора департамента по ЧС Протокол № 68 от 17.07.2015 г. Удостоверение № 3

-Лесов К.Т.инженер-технолог ТОО "Кран Эксперт Групп" спец. по обследования кранов IIур УКК« трест САЗЭМ» протокол № 140 от 28.12.2016г., свидетельство №2, дефектоскопист IIур. Уд.№1200-137-15, протокол АЦНК № 137 от 11.12.15 г. Специалист по обследованию сосудов работающих под давлением, свидетельство № 16, протокол №13 от 15.02.16 г. Ответственный по надзору за ГПК, комиссией с участием инспектора департамента по ЧС Протокол № 68 от 17.07.2015 г. Удостоверение № 2

2. Комиссии в соответствии с действующей нормативно-технической и эксплуатационной документацией, на основании Аттестата на право проведения работ в области промышленной безопасности, выданный Комитетом по Государственному контролю за чрезвычайными ситуациям и промышленной безопасностью МЧС РК,

№ KZ05VEK00000933 от 30 октября 2014 г. действителен до 30 октября 2019 года; провести комплекс работ по технической диагностике для перечисленных ниже г/п механизмов:

№	Тип и марка	Зав №	Год выпуска	Местонахождение
1	подъемник автомобильный гидравлический WING580	KMFDA18T P7C022557	2007 г.	на территории строительства ТЦ, г. Астана

3. Ответственным за проведение инструктажа по технике безопасности и выполнение норм ТБ на объекте назначить главного технолога ТОО «Кран Эксперт Групп» Корнилова И.В.

4. Комиссии по результатам экспертизы промышленной безопасности , составить отчетную документацию установленной формы и представить ее на утверждение Директору

5. В своей работе комиссии руководствоваться: «Методические рекомендации о порядке продления срока безопасной эксплуатации технических устройств, оборудования и сооружений на опасных производственных объектах Приказ № 4 от 27.01.2011 г. ; №15" от 24.05.2010. «Методические рекомендации по проведению экспертизы промышленной безопасности, перечнем нормативно-технической документацией (приложение №1). и требованиями Закона № 188-V от 11.04.2014 г. «О гражданской защите» (По состоянию на 29.09.2014).

6. Дубликат документов сдать в архив

Директор ТОО "Кран Эксперт Групп" _____ Корнилов Е.И.

Приложение №3

П Р И К А З № 07

17 января 2017 г.

...ов

...ИП Шидербаев С.З.

...ение определения соответствия требованиям нормативных документов, действующих на ...ории Республики Казахстан ТОО « Крон Эксперт Групп» в период с 17-19 января ...) провести экспертизу промышленной безопасности:

Тип и марка	Зав №	Год выпуска	Местонахождение
...подъемник автомобильный гидравлический WINGS80	KMFDA18T P7C022557	2007 г.	на территории строительства ТЦ, г. Астана

...на период экспертизы назначить комиссию в составе:

...ператора ТОО "Крон Эксперт Групп" Корнилов Е.И; гл.технолог ТОО « Крон Эксперт Групп» ...ов И.В ; инженер-технолог (дефектоскопист) ТОО «Крон Эксперт Групп» Лесов К.Т.

3.Возложить на Шидербаева С.З. обязанности по подготовке технической документации и ...ходимых справок для работы комиссии, обеспечению условий проведения экспертизы, ...ечению обслуживающим персоналом, испытательными грузами, оказанию помощи ...ссии в ее работе, выделению помещения для комиссии и обеспечению охраны имущества ...ссии.

4.Возложить ответственность и надзор за соблюдением правил техники безопасности при ...ведении экспертизы на: Шидербаева С.З. и гл.технолога ТОО « Крон Эксперт Групп» ...ова И.В

5. В своей работе комиссии руководствоваться перечнем нормативно-технической ...ументацией , действующей на территории РК и требованиями Закона № 188-V от ...04.2014 г. «О гражданской защите» (По состоянию на 29.09.2014).

6.Заключение экспертизы промышленной безопасности , безопасности на соответствие ...ребованиям нормативных документов, действующих на территории РК, после его ...ждения представить мне на рассмотрение.

ИП Шидербаев С.З. _____

Приложение №4

Заключение экспертизы

технического состояния металлоконструкции и оборудования подъемника автомобильного гидравлического WING580, Зав.№ KMFDA18TP7C022557, находящегося на территории строительства ТЦ, г. Астана и соответствия их нормативно-технической документации (приложение №1), требованиям Закона № 188-V от 11.04.2014 г. «О гражданской защите», требованиям "Правил обеспечения промышленной безопасности при эксплуатации грузоподъемных механизмов" утвержденных приказом № 35 от 30.12.2014 Министра по инвестициям и развитию РК от 30.12.2014 года и требованиям Технического регламента «Требования к безопасности подъемно-транспортных средств», утвержденных Правительством РК (от 15 декабря 2009 г.№ 2117).

Специализированная группа ТОО "Кран Эксперт Групп" по экспертному техническому диагностированию грузоподъемных кранов, действующая на основании Аттестата на право проведения работ в области промышленной безопасности, выданный Комитетом по Государственному контролю за чрезвычайными ситуациям и промышленной безопасностью МЧС РК, № KZ05VEX00000933 от 30 октября 2014 г., выданный Комитетом по государственному контролю за чрезвычайными ситуациями и промышленной безопасности Республики Казахстан» в составе:

Комиссия в составе:

Председателя : *Директора ТОО "Кран Эксперт Групп" Корнилова Е.И.*

Членов комиссии: *главного технолога ТОО "Кран Эксперт Групп" Корнилова И.В. ; инженера технолога (дефектоскописта) ТОО "Кран Эксперт Групп" Лесова К.Т.*

действующей на основании:

приказа *№ 07 от 17 января 2017 года по ИП Шыдербаев С.З. г. Астана*

приказа *№ 4 от 17 января 2017 года по ТОО "Кран Эксперт Групп"*,

произвела экспертизу промышленной безопасности *подъемника автомобильного гидравлического WING580, Зав.№ KMFDA18TP7C022557*

В результате выполненных работ установлено:

подъемник автомобильный гидравлический WING580, Зав.№ KMFDA18TP7C022557, изготовлен в *2007 г. , SEIN ENG CO., LTD., 02-13, YONG-AM-RI, BONGDONG-EUP, WANJU-GUN, JEONBUK, Южная Корея* паспортный режим работы *легкий*

Местонахождения *на территории базы ИП Кириченко С.Ю. г. Астана*

и эксплуатируется с *2007 г.*

2. Автогидроподъемник используется для перемещения на высоте людей, находящихся на рабочей площадке, с целью выполнения осмотра, строительных, ремонтных и других работ

Минимальная температура окружающего воздуха составляет -40 С°

3. **Состояние металлоконструкции показало следующее:**

Наименование	Заключение
Металлоконструкция	*Соответствует требованиям НТД*
Сварные швы (качество)	*Удовлетворительное, соответствует требованиям НТД*
Болтовые и заклепочные соединения	*Соответствуют требованиям НТД*
Общие деформации	*Отсутствуют*
Местные деформации	*Отсутствуют*
Состояние окраски	*Соответствует требованиям НТД*

4. Контрольные испытания подъемника показали следующие (проводятся только для грузоподъемных механизмов в исправном состоянии или после ремонта (усиления) по чертежам организации, проводившей экспертизу):

Статические грузом 1.5Qном	
Упругие деформации(прогиб)	450 кг
Остаточные деформации	А = 4 мм
Что не превышает установленной нормы	Не обнаружены
Динамические грузом 1.1Qном	.....
Металлоконструкция подъемника	330 кг
Тормоза приводов	В норме
Приборы безопасности	Соответствуют
	В норме

5. Заключение комиссии:

На основании проведенной экспертизы промышленной безопасности подъемника автомобильного гидравлического WING580, Зав.№ KMFDA18TP7C022557 на соответствие требованиям нормативных документов, действующих на территории РК, комиссия считает:

Металлоконструкция и оборудование подъемника автомобильного гидравлического WING580 соответствует требованиям нормативных документов, действующих на территории Республики Казахстан

Председатель комиссии: директор
ТОО "Кран Эксперт Групп" _____ Корнилов Е.И.

Члены комиссии: главный технолог
ТОО "Кран Эксперт Групп" _____ Корнилов И.В.

инженер-технолог (дефектоскопист)
ТОО "Кран Эксперт Групп" _____ Лесов К.Т.

Соответствие металлоконструкции, механизмов и оборудования автогидроподъемника, требованиям нормативных документов, действующих на территории Республики Казахстан

Тип *Подъемник автомобильный гидравлический WINGS80, Зав.№ KMFDA18TP7C022557*
Принадлежащий *Частному лицу Шидербаеву С.З., г.Астана*
Изготовленной *SEIN ENG CO., LTD., 02-13, YONG-AM-RI, BONGDONG-EUP, WANJU-GUN, JEONBUK, Южная Корея в 2007 г.*
Местонахождение *на территории строительства ТЦ, г.Астана*

№п п	Наименование узла, элемента	Заключение
1.	Ходовая часть	Соответствует
2	Шасси	Соответствует
3.	Неповоротная платформа (рама)	Соответствует
4.	Аутригеры (выносные опоры)	Соответствует
5	Механизм поворота и опорно-поворотное устройство	Соответствует
6	Поворотная платформа	Соответствует
7	Гидравлическая система	Соответствует
8	Стрела	Соответствует
9	Электрооборудование	Соответствует
10.	Площадки, люльки	Соответствует

Председатель комиссии: директор
ТОО "Кран Эксперт Групп"_____ Корнилов Е.И.

Члены комиссии: главный технолог
ТОО "Кран Эксперт Групп"_____ Корнилов И.В.

инженер-технолог (дефектоскопист)
ТОО "Кран Эксперт Групп"_____ Лесов К.Т.

Проверка работоспособности устройств безопасности

Подъемника автомобильного гидравлического WINGS80, Зав.№ KMFDA18TP7C022557

Приборы безопасности и предохранительные устройства

№ п/п	Механизм, с которым функционально связан ограничитель	Заключение
1	Обратный управляемый клапан	В норме
2	Цифровой анемометр с выводом скорости ветра на дисплей кабины оператора, при превышении допустимой скорости ветра (10 м/с) срабатывает сигнализатор	–//–
3	Автоматическое ограничение рабочих процессов при перегрузке	–//–
4	Датчик превышения угла поворота площадки	–//–
5	Датчик предупреждение опрокидывания.	–//–
6	Датчики весовой нагрузки	–//–
7	Датчик безопасности положения стрелы	–//–
8	Датчики контроля положения стрелы	–//–
9	Клавиша аварийной остановки работы	–//–
10	Клавиша аварийного складывания секций стрелы	–//–
11	Электродвигатель и дополнительный гидравлический насос для складывания автовышки, в случае выхода из строя основного двигателя автомобиля.	–//–
12	Сенсоры положения аутригеров	–//–
13	Система защиты стрелы от удара с объектом	–//–
14.	Система автоматического определения горизонтальной плоскости рабочей площадки	–//–
15.	Световая и звуковая сигнализация	–//–
16.	Переговорные устройства	–//–

ВЫВОД: ***Устройства безопасности автогидроподъемника на момент проведения ежегодного технического диагностирования находятся в работоспособном состоянии и соответствуют требованиям нормативно-технической документации, действующей на территории РК***

Председатель комиссии: директор
ТОО "Кран Эксперт Групп" _____ Корнилов Е.И.

Члены комиссии: главный технолог
ТОО "Кран Эксперт Групп" _____ Корнилов И.В.

инженер-технолог (дефектоскопист)
ТОО "Кран Эксперт Групп" _____ Лесов К.Т.

Приложение №7

Заключение

по ультразвуковому контролю качества сварных швов

металлических конструкций *подъемника автомобильного гидравлического WING580, Зав.№ KMFDA18TP7C022557*

Наименование предприятия: *ТОО "Кран Эксперт Групп"*

Проверка выполнялась ультразвуковым дефектоскопом *УД2-12,*

Преобразователем: Рабочая частота *5,0* МГц Угол ввода искателя *74°*

Оператор *Лесов К.Т - дефектоскопист II ур.*

Удостоверение *№1200-137-15, протокол АЦНК № 137 от 11.12.15 г.*

Контроль произведен в соответствии с НТД: *«Основные положения по ультразвуковой дефектоскопии» ОП № 501 ЦД-75.*

Результаты контроля

ТОО «Кран Эксперт Групп» был проведен ультразвуковой контроль качества сварных швов, околошовной зоны и целого металла металлоконструкции подъемника , в объеме указанном в нормативно-технической документации.

Дефекты превышающие допуск не обнаружено, качество сварных швов оценивается хорошо в 2(два) балла

Вывод: ***По результатам ультразвукового контроля, металлоконструкция подъемника автомобильного гидравлического WING580, соответствует требованиям нормативно-технической документации***

Выполнил: дефектоскопист _____ Лесов К.Т.

Приложение №8

ПРОТОКОЛ
КОМПЛЕКСНОГО ИСПЫТАНИЯ ОБОРУДОВАНИЯ ПОД НАГРУЗКОЙ

г. Астана

19 января 2017 г.

Настоящий протокол составлен в том, что произведено испытание под нагрузкой *подъемника автомобильного гидравлического WINGS80, Зав.№ KMFDA18TP7C022557, находящегося на территории строительства ТЦ, г. Астана*

Вовремя испытания оборудования, производившегося в соответствии с требованиями нормативно- технической документации, действующей на территории РК, с требованиями Закона № 188-V от 11.04.2014 г. «О гражданской защите», требованиям "Правил обеспечения промышленной безопасности при эксплуатации грузоподъемных механизмов" утвержденных приказом № 35 от 30.12.2014 Министра по инвестициям и развитию РК от 30.12.2014 года, требованиями Технического регламента «Требования к безопасности подъемно-транспортных средств», утвержденных Правительством РК (от 15 декабря 2009 г.№ 2117). Произведено статическое и динамическое испытание подъемника . Статическое испытание произведено нагрузкой, на 50% превышающей грузоподъемность подъемника. Динамическое испытание производилось грузом, на 10% превышающим грузоподъемность подъемника. По результатам проведенных испытаний дефектов металлоконструкции подъемника не обнаружено, все механизмы и приборы безопасности находятся в исправном состоянии, тормоза механизмов отрегулированы.

Заключение: Подъемник выдержал комплексное испытание под нагрузкой и соответствует требованиям нормативно-технической документации, действующей на территории Республики Казахстан

Председатель комиссии: директор
ТОО "Кран Эксперт Групп" _____ Корнилов Е.И.

Члены комиссии: главный технолог
ТОО "Кран Эксперт Групп" _____ Корнилов И.В.

инженер-технолог (дефектоскопист)
ТОО "Кран Эксперт Групп" _____ Лесов К.Т.