RAPISCAN 628XR

Система рентгеновского сканирования с конвейером быстрой и удобной загрузки для досмотра крупногабаритных багажа и посылок.

Досмотр крупногабаритных посылок и мелкогабаритных грузов

Конвейер с простой и удобной загрузкой

Соответствие международным регулятивным нормам и требованиям

Рентабельность

Модель Rapiscan 628XR с высоким туннельным окном и низко расположенным конвейером, что позволяет просто и удобно загружать/разгружать мелкогабаритные грузы, багаж и крупногабаритные посылки во время досмотра, что позволяет применять устройство для регистрационных авиационных и таможенных пунктов.

Rapiscan 628XR с размерами окна 1000 мм по ширине и 1000 мм по высоте разработана для досмотра соответствует наиболее строгим международным нормативным требованиям, включая Французскую администрацию гражданской авиации (STAC) и Администрацию гражданской авиации Китая (CAAC).

Rapiscan 628XR одобрена и включена в перечень технологий досмотра для воздушных грузоперевозок (ACSTL) в США - Управлением транспортной безопасности (TSA) для утвержденной программы досмотра груза (CCSP), а также перечень Квалифицированного оборудования и услуг, применяемый для Программы по безопасности воздушных грузоперевозок (ACS) Транспорта Канады (TC).

Автоматическое обнаружение взрывоопасных веществ

Программное обеспечение Target™ автоматически обнаруживает широкий ассортимент веществ во время сканирования высвечиванием потенциальной угрозы на сформированном рентгеновским излучением изображении.

Автоматическое обнаружение наркотических веществ

Программное обеспечение NARCScan™ автоматически обнаруживает широкий ассортимент наркотическим веществ в реальном времени во время сканирования высвечиванием потенциальной угрозы на сформированном рентгеновским излучением изображении.

Высокая производительность за счет большого количества вспомогательных для оператора приспособлений

Более чем 13 приспособлений для обработки изображения, а также функции многомерного автоматического обнаружения, многофункциональное программное обеспечение помогают оператору легко и точно обнаруживать запрещенные вещества и уменьшать утомляемость.

Лидирующее в области промышленности обучение оператора

Rapiscan Systems предлагает всесторонние программы по обучению операторов: программа обучения системного оператора (OTP); программный компьютеризованный курс для самостоятельного обучения (CBT); и обучение в индивидуальном порядке с профессиональными экспертами или прохождение курсов в классе. Все предлагаемые Rapiscan CBT программы в полном объеме соответствуют управлению транспортной безопасности США и требованиям 185/2010 Регламента Комиссии Европейского Союза.

Нормативная совместимость

Параметры качества изображения для модели Rapiscan 628XR соответствуют (EC) № 300/2008. Также, система формирования отображения потенциальной угрозы (TIP) для Rapiscan 628XR соответствует стандарту (EU) № 185/2010.

Туннельное окно (ширина x высота): 1000 x 1000 мм (39,4 x 39,4 дюйма)

Стандартные функции

- Многофункциональное формирование изображения (4 цвета)
- Просмотр предыдущего/следующего груза
- Архив изображений с возможностью ручного просмотра
- Клавиши обработки для реконфигурации изображения
- Счетчик багажа
- Дисплей Даты/Времени
- Индикатор поиска
- ИБП (Источник бесперебойного питания)
- Рабочее место с дистанционным управлением
- Плоский монитор

Стандартные функции обработки изображения

- Crystal Clear™
- Черное и белое отображение
- Разделение на органические и неорганические вещества
- Обратимость видео
- Псевдоцветовая гамма
- Высокая проникающая способность
- Низкая проникающая способность
- Настройка выделения контуров
- Настройка цветового разделения
- Настройка гаммы
- Настройка плотности
- Динамическое непрерывное масштабирование и панорамирование
- Фиксированное масштабирование (64x)

www.rapiscansystems.com

Rapiscan systems
An OSI Systems Company

RAPISCAN 628XR

Физические характеристики

Габаритные размеры:	Длина: 3798 мм (149,5 дюйма) Ширина: 1410 мм (55,5 дюйма) Высота: 2124 мм (83,6 дюйма)
Размер окна:	1000 мм (Ш) x 1000 мм (В) (39,4 x 39,4 дюйма)
Скорость конвейера:	0,20 м/с (39,4 фут/мин)
Нагрузочная способность конвейера:	165 кг (364 фунта) при равномерной нагрузке
Высота конвейера:	353 мм (13,9 дюйма)
Ориентировочная масса:	Нетто: 1250 кг (2756 фунтов)
Мощность системы:	115/230В переменного тока ±10%, 60/50Гц

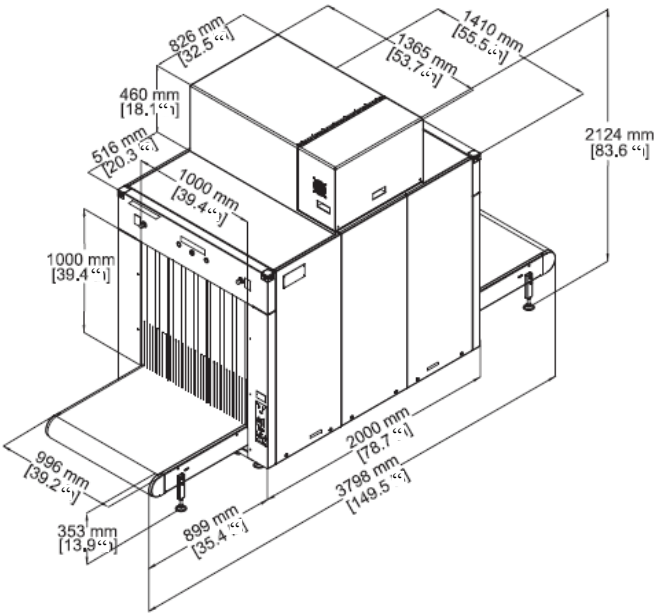

Генератор рентгеновского излучения и характеристики изображения*

Проникновение в сталь:	28 мм - минимально гарантированное; 30мм - стандартное
Сечение проводов:	38 AWG минимальное; 40 AWG - стандартное
Отделение материала:	Низкий уровень Z, Средний уровень Z, Высокий уровень Z с точностью до 0.5 Z
Охлаждение генератора излучения:	Герметичная емкость с маслом с принудительным воздушным охлаждением
Анодное напряжение:	Рабочее – 160кВ
Ток разряда:	1,0мА
Ориентация устройства:	Вертикально вниз

Условия эксплуатации

Диапазон температуры хранения:	от -20°C до 50°C
Диапазон рабочей температуры:	от 0°C до 40°C
Относительная влажность:	от 5 до 95% (без конденсата)

Безопасность и здравоохранение

Система рентгеновского излучения компании Rapiscan соответствует всем применяемым стандартам US FDA, а также требованиям международной регулятивной организации относительно характеристик и параметров стандарта безопасности для рентгеновского излучения [21 CFR 1020.40], и стандарту для общих характеристик [21 CFR, раздел 1010]. Компания Rapiscan гарантирует, что каждый корпус системы с рентгеновским излучением обладает минимальной утечкой излучения (менее 1 мкЗв/ч (0.1 мР/ч) с внешних поверхностей.

Опции и приспособления

Target™ / Interactive Target™ *(ПО для автоматического обнаружения твердых взрывоопасных веществ)*
NARCScan™ *(ПО для автоматического обнаружения наркотических веществ)*
Сигнал тревоги порогового значения плотности (DTA)
Система формирования отображения потенциальной угрозы (TIP)
Сеть системы формирования отображения потенциальной угрозы (TIPNet)
NETView™ *(Просмотр архива изображений дистанционного по сети)*
NEXLink™ *(Совершенное управление сетью рентгеновского излучения и системой связи)*
Дисплей просмотра многофункциональной системы сигналов тревоги по сети (NDS)
Автоматическое архивирование изображений
Улучшенное автоматическое архивирование изображений
Компьютерная профессиональная подготовка оператора (CBT)
Программа по подготовке операторов (OTP)
Сканирование в ручном режиме
Пьедестал оператора
Коврик для ног
Оптический датчик присутствия оператора
Логин SmartCard
Стабилизатор напряжения
Приспособления для конвейера
Поддержка универсального принтера

** Заданные характеристики, измеренные Rapiscan в результате проведения испытаний на пригодность.*

Постоянное совершенствование нашей продукции оставляет за нами право в проведении модификаций без предоставления соответствующего уведомления. Представленные изображения являются только справочным материалом. Обратите внимание на то, что согласно законодательству США не вся продукция компании Rapiscan может быть реализована во все страны. За дополнительной информацией обратитесь к региональному представителю по продажам.

Америка, Карибы
2805 Колумбия Стрит
Торранс, Калифорния 90503
Соединенные Штаты Америки
Тел: +1 310-978-1457
Факс: +1 310-349-2491

Европа, Ближний Восток, Африка
Икс-Рэй Хаус
Боунхерст Роуд
Солфорд
Саррей RH1 5GG

Соединённое Королевство
Тел: +44 (0) 870-7774301
Факс: +44 (0) 870-7774302

Азия
240 Макферсон Роуд
#07-01 Пайнс Индастриал Билдинг
Сингапур 348574
Сингапур
Тел: +65-6846-3511
Факс: +65-6743-9915

Адрес электронной почты
sales@rapiscansystems.com

Rapiscan systems
An OSI Systems Company

UNIBELUS

CERTIFIED SAFETY ACT

PERRY JOHNSON REGISTRARS, INC. MGMT. SYS. RvA C118 UKAS QUALITY MANAGEMENT 105-A

Компания Rapiscan Systems сертифицирована согласно ISO 9001:2008

Одна компания – полная защита

www.rapiscansystems.com