товарищество с ограниченной ответственностью
«Activ consulting»
жауапкершілігі шектеулі серіктестігі
Казахстан, город Алматы, улица Басенова 27А БИН/БСН 180140040250

в Управление внутреннего аудита

Министерства юстиции Республики Казахстан

010000, город Астана, проспект Женис, д.11

Жалоба

на действия комиссии по государственным закупкам

ТОО "Activ consulting" приняло участие в процедуре государственных закупок путем подачи заявки в открытый конкурс по лотам 21088820-ОК1, 21088856-ОК1, 21085283-ОК1.

Название конкурса Государственные закупки соединительных муфт для АО "Астана-РЭК"

Заказчиком конкурса является Акционерное общество "Астана - Региональная Электросетевая Компания"

№ конкурса: 2867590-2

Наименование организатора: Акционерное общество "Астанаэнергосервис"". Адрес организатора: Республика Казахстан, , 010000, Казахстан, г. Астана, ул. ОТЫРАР, д. 5, оф.

БИН: 990140000502

Банковские реквизиты: БАНК: АО "ForteBank", Адрес: г.Астана, ул. Достык, 8/1

Счет: KZ3896503F0007504197,

Валюта счета: KZT. КБЕ: 15,

Выделенная сумма для закупки товаров равняется 29 732 110.00 тенге.

ТОО "Activ consulting" участвовало в повторной закупке в открытом конкурсе

№2867590-2

по лотам:

21088820-ОК1 было выделено 12 857 200.00 тенге

21088856-ОК1 было выделено 14 464 200.00 тенге

21085283-ОК1 было выделено 2 410 710.00 тенге

06.11.2018 года на наш номер сотового телефона 8-747-628-34-39 поступил звонок с номера +77013122732. Представившись членом конкурсной комиссий мужчина попросил нас отправить на электронный адрес karbaev@astrec.kz и rahimbekova@astrec.kz комплектовочный лист к муфтам Ст-10-70/120-К3 и Ст-10-150/240-К3 (***Мы в тот же день отправили на указанные эл.адреса комплектовочный листы на муфты и техническое описание на данные муфты по лотам 21088820-ОК1 Ст-10-70/120-К3 и 21088856-ОК1 Ст-10-150/240-К3***) Скрин отправленного письма прилагается.

13.11.2018 года члены конкурсной комиссий **направили письмо руководителю АО «ПЗЭМИ» с просьбой выслать им протоколы испытаний, техническую спецификацию и комплектаций соединительных муфт на 10 кВ сечением 70/120 и 150/240** письмо было подписано первым заместителем председателя Правления АО "Астана-РЭК" по производству С. Менкиным. (копия письма прилагается)

15.11.2018 года Коммерческий директор АО «ПЗЭМИ» Старостин Н.В. отправил ответ на запрос АО "Астана-РЭК" и приложил все документы по запросу. (копия письма прилагается)

Протоколом предварительного допуска №2867590-ОК2 (номер протокола 2576136 от 09.11.2018 г) **заявки ТОО "Activ consulting" по лотам 21088820-ОК1, 21088856-ОК1, 21085283-ОК1 были отклонены всеми четырьмя членами конкурсной комиссий** ПАВЛОВ АЛЕКСАНДР ВЛАДИМИРОВИЧ и КУЛОВ АЛМАЗ АБДЫРАХМАНОВИЧ отклонили нашу заявку на основании пп2 п.150 "Правил осуществления государственных закупок" за представление потенциальным поставщиком технической спецификации не соответствующей требованиям конкурсной документации, а именно: **СБ-3**, **маслостойкие трубки**. Кроме того, в пункте 6 в части не корректного указания **гарантийного срока не менее 60 года**. Предоставленное поставщиком не полная техническая спецификация от завода изготовителя **на маслобумажный кабель**. Протокола испытания предоставлены от завода

изготовителя только **на маслобумажный кабель** (перчаточная система) . Отсутствуют протокола от завода изготовителя **на кабель с изоляцией из сшитого полиэтилена.** Отсутствуют на **маслобумажный кабель** протокола испытания постоянным током 60 кВ, испытания импульсным напряжением 80 и 100 кВ, циклические испытания в соответствии с ГОСТ (250 циклов), испытания термическим током (4 сек., 200 градусов), испытания динамическим током (55 А). (все выделенные красным требования не имеют отношения к данному конкурсу)

Члены комиссий ХАРХАНБАЙ ЖУПАРХАН и КЕРЕЙТБАЕВ БУЛАТ СЕРИКОВИЧ отклонили заявку ТОО "Activ consulting" За представление потенциальным поставщиком технической спецификации не соответствующей требованиям конкурсной документации, а также не корректно указано наименование товара, **СБ-3, маслостойкие трубки**. Кроме того, в пункте 6 в части не корректного указания **гарантийного срока не менее 60 года**.

1) **Со всеми членами комиссий мы согласны были с пунктом 6 а именно в части не корректного указания гарантийного срока не менее 60 года. (ошибка была исправлена и в дополнений к технической спецификаций в лотах 21088820-ОК1, 21088856-ОК1 мы указали что гарантийный срок 5 лет. В требованиях заказчика гарантийный срок: от завода производителя указывется не менее 4,5 года.)**
2) **По лоту 21088820-ОК1 нами также была исправлена Гильза соединительная СБ-3, на Гильзу соединительную СБ-2. (Соединители болтовые типа СБ-2 Диапазон применения по сечению 70, 95, 120 мм2)** ниже вставлена страница скаченная с интернета где мы выделили что СБ-2 имеет 2 болта.
3) **По лоту 21088856-ОК1** все члены конкурсной комиссий **не обоснованно указали СБ-3 не соответствующей. Так-как в п2 Тех.спецификаций заказчика указано что соединение жил кабелей должно осуществляться механическими соединителями с 2-мя срывными головками** универсального применения для алюминиевых и медных, круглых и секторных, цельнотянутых и многопроволочных

жил.

Соединители болтовые СБ, ГД

Вернуться к: Наконечники кабельные и гильзы

Описание

Соединители болтовые типа СБ

Соединитель СБ-0 (16-25)	шт.	61,00
Соединитель СБ-1 (35-50)	шт.	75,00
Соединитель СБ-2 (70-120)	шт.	116,00
Соединитель СБ-3 (150-240)	шт.	138,00

Соединители (гильзы) болтовые с круглой полостью типа ГД

Гильза ГД - 50 (35-50)	шт.	145,00
Гильза ГД - 120 (70-120)	шт.	177,00
Гильза ГД - 240 (150-240)	шт.	204,00

Технические характеристики

Соединители (гильзы) болтовые предназначены для соединения алюминиевых и медных жил силовых кабелей.
Болтовые соединители обеспечивают установленный по ГОСТ 17441-84 уровень электропроводности. Изготавливаются из высокопрочного алюминиевого сплава.
Соединение жил в соединителе осуществляется путем завинчивания болтов. Во время затяжки болта происходит вдавливание жилы во внутреннюю нарезку. При достижении определенного усилия затяжки головка болта скручивается.

Схема соединителя СБ

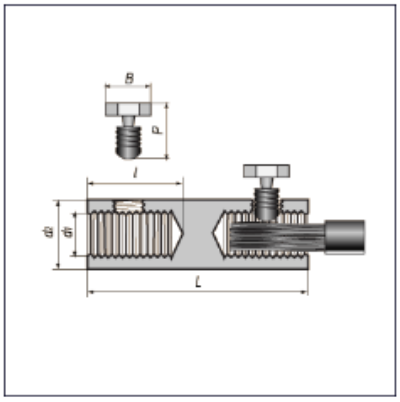

Технические параметры

Соединители типа СБ

Обозначение соединителя	Сечение кабеля, мм ^{2}	Число затяжных болтов	Внутренний диаметр (d1), мм	Внешний диаметр (d2), мм	Длина (L), мм	Вес, кг
СБ - 0	16, 25	2	9	15	50	0,032
СБ - 1	35, 50	2	11	21	60	0,062
СБ - 2	70, 95, 120	2	17	27	70	0,134
СБ - 3	150, 185, 240	2	23	35	80	0,254

Соединители с круглой полостью типа ГД

Обозначение соединителя	Сечение кабеля, мм ^{2}	Число затяжных болтов	Внутренний диаметр (d1), мм	Внешний диаметр (d2), мм	Длина (L), мм	Вес, кг
ГД - 50	35, 50	4	11	21	90	0,076
ГД - 120	70, 95, 120	~~4~~	17	27	100	0,132
ГД - 240	150, 185, 240	~~4~~	25	38	118	0,288

Соединители кабельные болтовые типа СБ, ГД не подлежат обязательной сертификации в соответствии с Постановлением Государственного Комитета РФ по стандартизации и метрологии от 30 июля 2002 г. № 64 "О Номенклатуре продукции и услуг (работ), подлежащих обязательной сертификации и Номенклатуре продукции, соответствие которой может быть подтверждено декларацией о соответствии" (с изменениями на 8 октября 2003 г.).

В качестве доказательства того что Гильзы соединительные СБ-3 это маркировка болтовых соединителей с 2-мя срывными головками предназначенные для диапазона применения по сечению 150-240 мм2 мы вставили страницу из интернета и выделили красным квадратом что СБ-3 имеет число затяжных болтов в количестве 2-х штук.

4) Отклонив наши заявки по причине того, что Предоставленное нами не полная техническая спецификация от завода изготовителя на маслобумажный кабель. Протокола испытания предоставлены от завода изготовителя только на маслобумажный кабель (перчаточная система). Отсутсвуют протокола от завода изготовителя на кабель с изоляцией из сшитого полиэтилена. Отсутствуют на маслобумажный кабель протокола испытания постоянным током 60 кВ, испытания импульсным напряжением 80 и 100 кВ, циклические испытания в соответствии с ГОСТ (250 циклов), испытания термическим током (4 сек., 200 градусов), испытания динамическим током (55 А). **Члены комиссий допустили грубое нарушение ведь ТОО "Activ consulting" так-же как и другие поставщики участвовало в открытом конкурсе по поставке муфт, а не кабеля (это два разных товара) По этой причине ТОО "Activ consulting" никак не могло предоставить техническую спецификацию на маслобумажный кабель, протокола испытаний на маслобумажный кабель, на кабель из сшитого полиэтилена. *Для разъяснения хотелось бы отметить, что в конструкций соеденительных муфт вообще нет кабеля, и поэтому ТОО "Activ consulting" а также другие поставщики муфт ни как не могут предоставлять протоколы испытаний и любые документы на кабеля*. (думаем что члены комиссий перепутали конкурс по поставке муфт??? Все требования по кабелям члены комиссий должны были указывать в конкурсе по постафке Кабеля АСБ 10 3х240 №2761545-2 лот 16484865-ОК1.)**

13.11.2018 года ТОО "Activ consulting" отправило письмо на вышеуказанный эл. Адрес с просьбой разъяснить по этому поводу. (скрин прилогается) Разъяснений не получили.

5) Протоколом об итогах № 2867590-ОК2

ТОО "Интеркабель-2008"

ТОО "Производственная фирма "Электросервис"

ТОО "Нұр-Электро"

были допущены на участие в конкурсе.

1. определило победителем **по лоту № 21088820-ОК1:** ТОО "Производственная фирма **"Электросервис",** потенциальным поставщиком, занявшим второе место **ТОО "Нұр-Электро"**

2. определило победителем **по лоту № 21088856-ОК1:** ТОО "Производственная фирма **"Электросервис",** потенциальным поставщиком, занявшим второе место ТОО **"Нұр-Электро"**

После того как мы в дополнение нашей заявки, исправили корректные требования.

6) 1.Члены конкурсной комиссий ХАРХАНБАЙ ЖУПАРХАН и КЕРЕЙТБАЕВ БУЛАТ СЕРИКОВИЧ **приняли во внимание исправленное дополнение конкурсной документаций ТОО "Activ consulting" и допустили ТОО "Activ consulting"** к конкурсу по лоту № 21088820-ОК1 и по лоту № 21088856-ОК1

2. ТОО "Activ consulting" несогласно с решением конкурсной комиссии, **в связи с нарушением пп2. п5 статьи 27. Закона Республики Казахстан "О государственных закупках" которое гласит, что** Конкурсной комиссией при повторном рассмотрении заявок на участие в конкурсе **не допускается отклонение потенциальных поставщиков по основаниям, не предусмотренным в протоколе предварительного допуска** к участию в конкурсе.

В соответствии с п.137 Правил осуществления государственных закупок, утвержденных приказом Министра финансов РК от 11.12.2015 года №648 (далее – Правила), конкурсной комиссией при повторном рассмотрении заявок на участие в конкурсе не допускается отклонять потенциальных поставщиков по основаниям, не предусмотренным в протоколе предварительного допуска.

3. Давайте сравним вышеописанное **решение и подробное описание причин не соответствия квалификационным требованиям и требованиям**

конкурсной документации в протоколе предварительного допуска по лоту № 21088820-ОК1 и по лоту № 21088856-ОК1 председателя конкурсной комиссий ПАВЛОВА АЛЕКСАНДРА ВЛАДИМИРОВИЧА и решением члена конкурсной комиссий КУЛОВА АЛМАЗА АБДЫРАХМАНОВИЧА **которые ссылались** на не представление потенциальным поставщиком технической спецификации не соответствующей требованиям конкурсной документации, а именно: СБ-3, маслостойкие трубки. Кроме того, в пункте 6 в части не корректного указания гарантийного срока не менее 60 года. Предоставленное поставщиком не полная техническая спецификация от завода изготовителя на маслобумажный кабель. Протокола испытания предоставлены от завода изготовителя только на маслобумажный кабель (перчаточная система). Отсутсвуют протокола от завода изготовителя на кабель с изоляцией из сшитого полиэтилена. Отсутствуют на маслобумажный кабель протокола испытания постоянным током 60 кВ, испытания импульсным напряжением 80 и 100 кВ, циклические испытания в соответствии с ГОСТ (250 циклов), испытания термическим током (4 сек., 200 градусов), испытания динамическим током (55 А).

Видимо осознав свою грубую ошибку, при вынесений решения в протоколе предварительного допуска. Где основная причина была в требованиях протоколов испытаний на кабели, председатель конкурсной комиссий ПАВЛОВ АЛЕКСАНДР ВЛАДИМИРОВИЧ и член конкурсной комиссий КУЛОВ АЛМАЗ АБДЫРАХМАНОВИЧ (ведь мы обосновали, что не поставляем кабели и что требования о предоставлений протоколов на маслостойкие кабели не обоснованы)

при повторном рассмотрении заявок на участие в конкурсе изменили свое решение. И отклонили нашу заявку по другой причине (согласно протоколу итогов), которая не была отражена в проколе предварительного допуска.

Следует полагать, что Организатор конкурса предвзято намеревался отклонить нашу заявку от участия в конкурсе **или не располагает достаточной квалификацией для проведения конкурса по государственным закупкам.**

И тем самым допустили не законное отклонение ТОО "Activ consulting" по основаниям, не предусмотренным в протоколе предварительного допуска к участию в конкурсе.

4. Причины указанные в протоколе итогов по которым отклонили заявку на участие в конкурсе потенциального поставщика ТОО "Activ consulting" **на основании пп2 п.150 "Правил осуществления государственных закупок" за представление потенциальным поставщиком технической спецификации не соответствующей требованиям конкурсной документации. Предоставленная потенциальным поставщиком техническая характеристика не соответствует требованиям конкурсной документации, а именно: на каждую жилу кабелей надеваются трубки (ТТИ), соединение жил кабелей осуществляется механическими соединителями с 4-мя срывными головками, на клейкую поверхность наматывается лента ПВХ для заполнения, в качестве восстановления экрана применяется алюминиевая лента, рукав медный шириной 80 мм, герметик "С", стеклолента, листовой заполнитель. Предоставлены протокола от завода-изготовителя: протокол 1 - испытание муфт 35 кВ (не имеют отношение к конкурсу); протокол 2 - испытание на частичные разряды концевых муфт 10 кВ на кабель СПЭ (не имеют отношение к конкурсу и ГОСТ-13781); протокол 3 - циклические испытания муфт на 3-х жильный кабель СПЭ (не имеют отношение к конкурсу и не соответствует ГОСТ-13781); протокол 4 - испытание муфт 10 кВ на 3-х жильный кабель СПЭ на соответствие ТУ завода-изготовителя (не имеют отношение к конкурсу и и не соотвествует ГОСТ-13781); протокол 5 - испытание муфт 35 кВ (не имеют отношение к конкурсу); протокол 6 - испытание переходных муфт 10 кВ (не имеют отношение к конкурсу); протокол 7 - испытание муфт на 3-х жильный кабель 10 кВ на устойчивость к термическому и динамическому току КЗ (не имеет отношение к конкурсу); протокол 8 - испытание муфт 35 кВ (не имеют отношение к конкурсу); документ 9 - лист компании допущения к приминению в Россетях (не имеет отношение к конкурсу)**

указанные причины для отклонения не были отражены в протоколе предварительного допуска, таким образом потенциальному поставщику не было предоставлено право для приведения заявки в соответствие.

Такое ощущение, что некоторые члены конкурсной комиссий вообще не заглядывают в конкурсные документаций предоставленные потенциальным поставщиком??? Например, в итоговом протоколе указывают, что у муфты Ст-10-70/120-КЗ и у муфты Ст-10150/240-КЗ соединение жил кабелей осуществляется механическими соединителями **с 4-мя срывными головками**, (**откуда они взяли такое???** Нами выше уже описано что Гильзы соединительные СБ-2 и СБ-3 это маркировка болтовых соединителей с 2-мя срывными головками). И указывают на то что на клейкую поверхность наматывается лента ПВХ для заполнения, в качестве восстановления экрана применяется алюминиевая лента, рукав медный шириной 80 мм, герметик "С", стеклолента, листовой заполнитель (так и хочется задать вопрос из какой конкурсной документаций они выписали эти данные???)

Прикладываем отрывок из предоставленного нами технического описания муфты Ст-10-70/120-КЗ

Технологические особенности:

На жилы устанавливаются маслостойкие трубки. Корешки разделок герметизируются термоплавкой маслостойкой мастикой «НВ 1104» желтого цвета и изолируется термоусаживаемыми манжетами. Жилы кабелей соединяются гильзами с 2-мя срывными головками СБ-2. На гильзы наносится эластомерная маслостойкая мастика и усаживается термоусаживаемые трубки. Межфазное пространство заполняется термоплавким сополимером (звездочка) в виде межфазной распорки и листового заполнителя восстановленного в трубу восстановления оболочки сополимер равномерно заполняет межфазное пространство, в том числе и корешки разделок. Для создания непаяного заземления металлические оболочки кабелей соединяются медной луженой оплеткой сечением 35 мм2 с помощью роликовых пружин F4. Сверху устанавливается термоусаживаемый кожух.

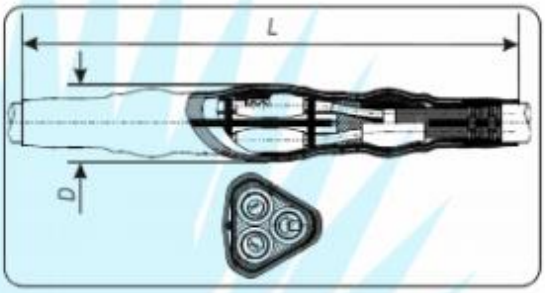

Варианты исполнения муфт, особенности применения, типы и сечение кабеля с которым применяются, габаритные размеры:

Обозначение	Типы кабеля с которыми применяются	Сечение жил, кв мм	Длинна - L мм	Диаметр, D, мм	Размер и объем упаковки, длинна*ширина*высота (мм) / объем (куб.м)
Ст-10-25/50-КЗ	АСБ-10, АСБ2л-10, АСБл-10, АСБ2лГ-10, АСБГ-10, АСГ-10; СБ-10, СБ2л-10, СБл-10, СБ2лГ-10, СБГ-10, СГ-10; ААГУ-10, ААШвУ-10, ААШпУ-10, ААБлУ-10, ААБ2лШвУ-10, ААБ2лШпУ-10, ААБлГУ-10,ААБ2лУ-10; ЦАСБ-10, ЦАСБ2л-10, ЦАСБл-10, ЦАСБГ-10, ЦСБ-10, ЦСБ2л-10, ЦСБл-10, ЦСБГ-10(6) или их аналоги	25, 35, 50	1200	70	1370*145*220 / 0,044
Ст-10-70/120-КЗ		70, 95,120	1270	95	
Ст-10-150/240-КЗ		150, 185, 240	1270	115	

Особенности комплектации:

Муфта комплектуется гильзами на диапазон сечений (25/50, 70/120, 150/240 кв. мм) из алюминиевого сплава с контактными винтами со срывающимися при затягивании головками, которые могут применяться с кабелем, как с медными, так и с алюминиевыми токопроводящими жилами и обеспечивают контактное соединение соответствующее требованиям ГОСТ 10434-82.

техническое описание муфты Ст-10-70/120-КЗ и муфты Ст-10150/240-КЗ были отправлены по запросу на эл.адрес по требованию членов конкурсной комиссий. А также на портал государственных закупок РК в качестве дополнений к конкурсной заявке.

7) Техническая спецификация - это документ, который определяет набор требований, которым должен соответствовать товар.

согласно пп. 2 п. 150 Правил одним из оснований для отклонения потенциального поставщика от участия в конкурсе является представление потенциальным поставщиком технической спецификации не соответствующей требованиям конкурсной документации. **Из предоставленной технической спецификаций и документов приложенных к конкурсной заявке ТОО "Activ consulting". Видно, что муфты Ст-10-70/120-КЗ и муфты Ст-10-150/240-КЗ полностью соответствуют всем требованиям заказчика.** И считаем, что данные результаты голосования членов конкурсной комиссии в протоколе об

итогах № 2867590-ОК2 от 21.11.2018 года проведены с существенными нарушениями.

8) Заявка ТОО "Activ consulting" должна была быть допущена за представление потенциальным поставщиком технической спецификации полностью соответствующей требованиям конкурсной и подтверждена дополнительными документами. И тогда ТОО "Activ consulting" было бы определено победителем.

9) Таким образом, в результате нарушения конкурсной комиссией требование **в связи нарушений пп2. п5 статьи 27. Закона Республики Казахстан "О государственных закупках"** а именно **Конкурсной комиссией при повторном рассмотрении заявок на участие в конкурсе не допускается отклонение потенциальных поставщиков по основаниям, не предусмотренным в протоколе предварительного допуска к участию в конкурсе.** В указанной деятельности конкурсной комиссии нами усматривается **существенное нарушение наших прав и существующего законодательства Республики Казахстан о госзакупках.**

1. Тем самым конкурсной комиссией незаконно определен победитель по лоту № 21088820-ОК1: ТОО "Производственная фирма "Электросервис", а потенциальным поставщиком, занявшим второе место ТОО "Нұр-Электро".

Предложенная цена **ТОО "Activ consulting"** с учетом условной скидки 10 300 000 тенге

Предложенная цена **ТОО "Производственная фирма "Электросервис"** с учетом условной скидки 12 028 000 тенге

Предложенная цена ТОО **"Нұр-Электро"** с учетом условной скидки 12 775 800 тенге

2. А так-же конкурсной комиссией незаконно определен победитель по лоту № 21088856-ОК1: ТОО "Производственная фирма "Электросервис", потенциальным поставщиком, занявшим второе место ТОО "Нұр-Электро"

Предложенная цена **ТОО "Activ consulting"** с учетом условной скидки 10 500 000 тенге

Предложенная цена **ТОО "Производственная фирма "Электросервис"** с учетом условной скидки 13 580 000тенге

Предложенная цена **ТОО "Нұр-Электро"** с учетом условной скидки 14 383 720 тенге

3. В результате при законном рассмотрении конкурсной заявки **ТОО "Activ consulting" должен был быть победителем лоту № 21088820-ОК1** предложенная цена ТОО "Activ consulting" с учетом условной скидки 10300000 тенге.

4. В результате при законном рассмотрении конкурсной заявки **ТОО "Activ consulting" должен был быть победителем лоту № 21088856-ОК1** с предложенная цена ТОО "Activ consulting" с учетом условной скидки 10500000 тенге

Как пример в дополнение хотим добавить **что ТОО "Activ consulting" участвовало в аналогичном открытом конкурсе, где заказчиком было Акционерное общество "Астана-Теплотранзит" № конкурса 2673033-1, № лота 18026147-ОК2** где Протоколом об итогах № 2673033-ОК1 от 25.07.2018 года. **Было принято решение определить победителем по лоту № 18026147-ОК2: ТОО "Activ consulting",** потенциальным поставщиком, занявшим второе место ТОО "Интеркабель-2008" и уже **осуществило поставку муфты Ст-10-150/240-К3**. *копию акта выполненных работ прилагаем*. **Кроме того хотим добавить что в поданной заявке по лоту № 21088856-ОК1 нами было заполнено (Приложение 7 (Сведения о квалификации Поставщика при закупках товаров) если-бы члены комиссий посмотрели на этот документ, то бы поняли что данные муфты подходят по требования заказчика. И нами уже поставлялись.**

Прошу Вас обратить внимание, что требование технической спецификаций в том конкурсе было точь в точь такое же, как и здесь.

В связи с вышеизложенным, и руководствуясь

пп2. п5 статьи 27. Закона Республики Казахстан "О государственных закупках"

и подпунктом 1) пункта 12 Нормативного постановления Верховного суда Республики Казахстан №5 от 14 декабря 2012 года "О применении судами законодательства о государственных закупках"

В соответствии с п.137 Правил осуществления государственных закупок, утвержденных приказом Министра финансов РК от 11.12.2015 года №648

1)просим **подвергнуть проверке законность и обоснованность принятых решений конкурсной комиссии**. Протокол об итогах №2867590-ОК2 по лоту № 21088820-ОК1 и по лоту № 21088856-ОК1

2) отменить решение конкурсной комиссии и Протокол об итогах №2867590-ОК2 по лоту № 21088820-ОК1

3) отменить решение конкурсной комиссии и Протокол об итогах №2867590-ОК2 по лоту № 21088856-ОК1

4)определить ТОО "Activ consulting", победителем открытого конкурса № 2867590-ОК2 по лоту № 21088820-ОК1

5) определить ТОО "Activ consulting", победителем открытого конкурса № 2867590-ОК2 по лоту № 21088856-ОК1

Приложения:

1) письмо на электронный адрес
2) письмо на электронный адрес
3) Письмо в АО «ПЗЭМИ»
4) Письмо от АО «ПЗЭМИ»
   (Техническое описание, комплектовочные листы, сертификаты качества, на муфты Ст-10-70/120-КЗ и муфты Ст-10-150/240-КЗ накладная о поставке муфты Ст-10-150/240-КЗ для АО «Астана Теплотранзит» прикреплены на портале в дополнений к конкурсной заявке)

С уважением, Бакирова Л.К.

Директор ТОО "Activ consulting" 23.11.2018 г.