Республика Казахстан
Северо - Казахстанская область
ТОО “БартИман”
Лицензия ГСЛ № 18006382

Заказчик: ГУ “Отдел строительства акимата г. Лисаковск”

Рабочий проект

Строительство теннисного корта из металлоконструкций
в районе городского стадиона в г. Лисаковске

Разделы:

АР - Архитектурно-строительные решения

Директор ТОО “БартИман” Авхадов А.Х.

Ведомость основных комплектов рабочих чертежей

Обозначение	Наименование	Примечан.
– ГП	Генеральный план	Альбом 1
– АР	Архитектурно–планировочные решения	Альбом–2
– ТХ	Технологические решения	Альбом–2
– КЖ	Конструкции железобетонные	Альбом–3
– ОВ	Отопление и вентиляция	Альбом–4
– ВК	Водоснабжение и канализация	Альбом–4
– ЭС	Электроснабжение	Альбом–5
– СС	Слаботоченные сети	Альбом–5
– ПС	Пожарная сигнализация	Альбом–5

Ведомость ссылочных и прилагаемых документов

Обозначение	Наименование	Примечан.
СНиП РК 3.02–06–2009	Крыши и кровли	
СНиП РК 3.02–02–2009	Общественные здания и сооружения	
СНиП РК 2.02–05–2009	Пожарная безопасность зданий и сооружений	

Ведомость спецификаций

Лист	Наименование	Примечан.
9	Экспликация полов. Ведомость отделки помещений.	
10	Спецификация элементов заполнения проемов. Схемы оконных и дверных проемов (начало.)	
11	Спецификация элементов заполнения проемов. Схемы оконных и дверных проемов (начало.)	
20	Крыльца Кр–1, Кр–2. Пандусы. Спецификация элементов.	

Общие указания

1. Данный проект вновь возводимого здания торгового комплекса разработан на основании:
- задания на проектирование
- АПЗ за № KZ37VUA00036564 от 18.04.2018 г. выданного ГУ "Управление архитектуры и градостроительства города Лисаковск".

Согласно АПЗ: Функциональное значение объекта - теннисный корт.
Инженерное обеспечение - централизованное.

2.
- уровень ответственности здания - II
- степень огнестойкости здания - I
- степень долговечности - II

Проект разработан для строительства в следующих природно -климатических условиях:

климатический подрайон - I В;
нормативное значение ветрового давления - 38 кгс/ м2;
нормативный вес снегового покрова - 70 кгс/ м2;
средняя месячная температура воздуха:
годовая - 1,9° С,
наиболее холодного месяца - минус 17,2° С,
наиболее теплого месяца - 20,3° С;
температура воздуха наиболее холодной пятидневки - минус 35 ° С;
нормативная глубина промерзания грунтов:
глинистых - 2,10 м,
песчаных - 2,52 м.
-климатический район -преобладающее направление ветра в летний период - южное,в зимний период -северное.

За относительную отм. 0.000 принята отметка чистого пола 1-го этажа, которой соответствует абсолютная отметка 199.750

Технико-экономические показатели

№	Наименование	Общие пок.	Ед. изм.
1	Площадь застройки	2147,24	$м^2$
2	Общая площадь	2016,36	$м^2$
3	Полезная площадь	1975,68	$м^2$
4	Строительный объем	21080,68	$м^3$

Проект разработан в соответствии с действующими нормами и правилами и предусматривает мероприятия, обеспечивающие взрывобезопасность и пожаробезопасность при эксплуатации здания.
Главный инженер проекта: Бурамбаева А.Э.

Согласовано
Взам. инв.
Подп. и дата
Инв.подл.

Изм.	Кол.уч.	Лист	Док.	Подп.	Дата
ГИП		Бурамбаева А.Э.			
Проверил		Бурамбаева А.Э.			
Выполнил		Куаншалиева Л.			
Н.контроль		Рублева			

09-2018-АР

Строительство теннисного корта из металлоконструкций в г.Лисаковск

Теннисный корт

Стадия	Лист	Листов
РП	1	34

Общие данные (начало)

ТОО "БартИман"
г.Петропавловск
Лицензия 18006382

Общие данные

Конструктивные решения

Здание теннисного корта.
Фундаменты -свайные согласно геологии.
Колонны - металлические.
Наружные стены - сэндвич-панели поэлементной сборки с утеплителем марки ISOVER П34, толщиной 200 мм, изготовляемые и поставляемые ООО "Компания Металл Профиль". Панели состоят из стальных профилей (МП СП - 150х595), утеплителя и наружной облицовки.
Перегородки - кирпичные толщиной 120 мм
Крыша АБК- плоская.
Крыша корта- скатная из кровельных сендвич-панелей.
Покрытие кровли АБК - мембрана.
Двери внутренние - деревянные по ГОСТ 6629-88 и из алюминиевого полимерного профиля.
Наружные двери - из алюминиевого полимерного профиля и блоки дверные стальные по ГОСТ 31173-2003.
Окна - из алюминиевых сплавов по ГОСТ 21519-2003 и их поливинилхлоридных профилей по ГОСТ 30674-99.
Полы - керамогранитные, наливные; покрытие корта типа "ХАРД" .
По периметру здания устраивается бетонная отмостка по уплотненному с гравием грунту до Yск = 1,65 т/м толщиной 50 мм, шириной 1000 мм, с уклоном в поперечном направлении 0,03.
Работы выпонять по предварительно разработанным чертежам КМД и предварительно разработанному проекту призводства работ (ППР) с учетом требований СНиП 3.02.01-87 "Земляные сооружения, основания и фундаменты", "Изоляционные и отделочные покрытия", СНиП РК 1.03-05-2001 "Охрана труда и техника безопасности в строительстве".

Противопожарные мероприятия

Здание относится ко IIIА степени огнестойкости.

Противопожарные мероприятия назначены согласно СНиП РК 2.02-05-2009 "Пожарная безопасность зданий и сооружений", ППБ РК 2006 "Правила пожарной безопасности в Республике Казахстан".*

Количество и расположение эвакуационных выходов соответствует требованиям пп. 6.2.2, 6.2.6 СНиП РК 2.02-05-2009.

Ширина путей эвакуации в свету составляет не менее 1.0 м, дверей не менее 0.8 м, высота дверей и проходов в свету на путях эвакуации не менее 2.0 м, что соответствует требованиям п.6.2.9 СНиП РК 2.02-05-2009. Двери на путях эвакуации открываются по направлению выхода из здания.

Наружные эвакуационные двери не должны иметь замков, которые не могут быть открыты изнутри без ключа п.6.2.11 СНиП РК 2.02-05-2009.

На общеобозреваемых местах должны быть размещены схемы эвакуации.

Указания по производству работ

Изготовление и установку наружных и внутренних витражей должна производить специализированная организация, имеющая лицензию на изготовление и монтаж данного вида продукции.

Объемно–планировочные решения

Проектируемое здание корта одноэтажное, АБК- двухэтажное, прямоугольной формы в плане с размерами в осях 47,0х38,5 м.

Высота от пола до низа несущих конструкций 9,85 м, Высота 1 этажа АБК -3,0 м ..

На первом этаже здания АБК предусматриваются помещения для нужд спортсменов, тренеров и посетителей: раздевалки, тренерская, санузлы, санузел для маломобильных групп населения. На 2 этаже размещены трибуны и зал ожидания для посititелей.

Внутренняя отделка помещений выполнена с учетом санитарно-гигиенических требований конкретных помещений. Характер отделки должен обеспечить хорошую обозреваемость всех помещений и устройств, в которых нуждаются посетители. Цветовое решение внутренней отделки помещений выполнить с учетом и пожеланиями заказчика. Все материалы должны иметь сертификаты качества и разрешение на использование в РК.

Мероприятия для обеспечения доступности инвалидов

Для обеспечения доступности маломобильных групп населения предусмотрены следующие мероприятия:
- при входах и выходах в здание предусмотрены пандусы;
- ширина проемов дверей помещений для пользования инвалидов составляет не менее 1000 мм в свету;
- предусмотрены санузлы для маломобильных лиц.

Согласовано

Взам. инв.

Подп. и дата

Инв.подл.

Изм.	Кол.уч	Лист	Док.	Подп.	Дата	09-2018-АР		
						Строительство теннисного корта из металлоконструкций в г.Лисаковск		
ГИП		Бурамбаева А.Э.				Теннисный корт	Стадия	Лист	Листов
							РП	2	34
Проверил		Бурамбаева А.Э.							
Выполнил		Куаншалиева Л.				Общие данные (продолжение)	ТОО "БартИман" г.Петропавловск Лицензия 18006382		
Н.контроль		Рублева							

Ведомость рабочих чертежей основного комплекса АР

Лист	Наименование	Примечание
1	Общие данные (начало)	
2	Общие данные (продолжение)	
3	Общие данные (окончание)	
4	План на отм. 0.000. М 1:100	
5	План на отм. 3.900. М 1:100	
6	Фасад здания в осях 1–8. Фасад в осях Л–А. М 1:100.	
7	Фасад здания в осях 8–1. Фасад в осях А–Л. М 1:100.	
8	Разрез 1–1.	
9	Разрез 2–2.	
10	Раскладка сэндвич–панелей на фасаде 1–8,8–1	
11	Раскладка сэндвич–панелей на фасаде А–Л, Л–А	
12	Раскладка фасадной кассеты Puzzleton в осях 1–8, 8–1	
13	Раскладка фасадной кассеты Puzzleton в осях А–Л, Л–А	
14	Спецификация расхода фасадной кассеты Puzzleton	
15	План полов первого этажа.	
16	План полов второго этажа.	
17	Экспликация сечения перегородок	
18	Ведомость отделки помещений. Экспликация полов.	
19	План оконных и дверных проемов первого этажа.	
20	План оконных и дверных проемов второго этажа.	
21	Ведомость заполнения дверных проемов.	
22	Ведомость заполнения оконных проемов.	
23	План кровли. М 1:100	
24	План раскладки кровельных сэндвич панелей	
25	Спецификация кровельных сэндвич панелей	
26	Узлы кровли	
27	Металлическая стремянка Стм–1, СТМ–2.	
28	Водосточная система.	
29	Крыльца Кр–1, Кр–2.	
30	Узлы	
31	Прямок	
32	Пожарная лестница	
33	Лестничное ограждение.	
34	Перила	

Согласовано

Взам. инв.

Подп. и дата

Инв.подл.

Изм.	Кол.уч	Лист	Док.	Подп.	Дата
ГИП		Бурамбаева А.Э.			
Проверил		Бурамбаева А.Э.			
Выполнил		Куаншалиева Л.			
Н.контроль		Рублева			

09–2018–АР

Строительство теннисного корта из металлоконструкций в г.Лисаковск

Теннисный корт

Стадия	Лист	Листов
РП	3	34

Общие данные (окончание)

ТОО "БартИман" г.Петропавловск Лицензия 18006382

План 1-го этажа на отметке 0.000

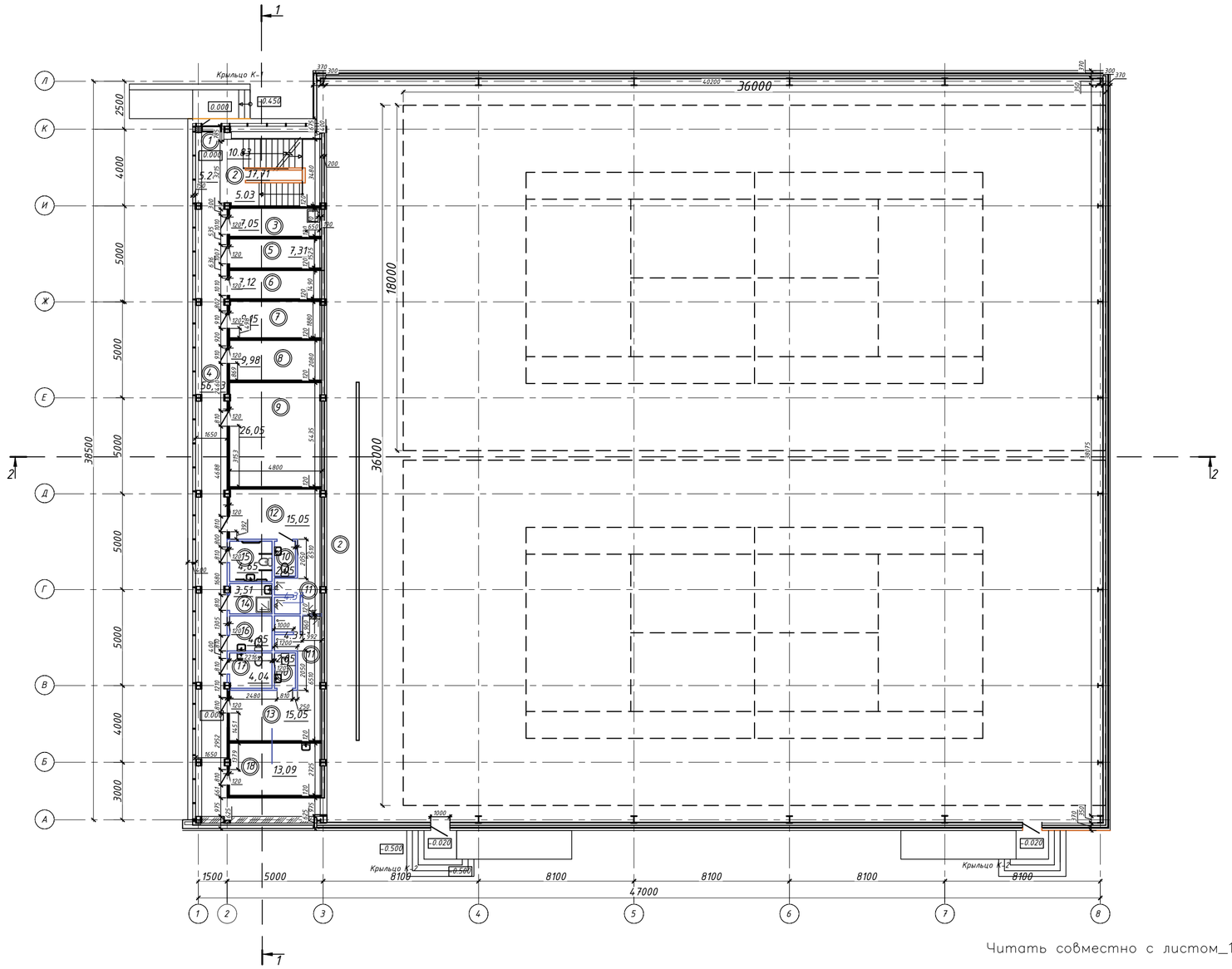

Читать совместно с листом_17

Экспликация помещений
Административно-сервисный блок

Номер помещения	Наименование	Площадь, м2	Кат. помещения
1	Тамбур	5,26	Д
2	Лестничная клетка	17,71	Д
3	ИТП	7,05	Д
4	Коридор	56,03	Д
5	Электрощитовая	7,31	Д
6	Насосная	7,12	Д
7	Охрана, видеонаблюдение	9,15	Д
8	Серверная	9,98	Д
9	Тренерская	26,05	Д
10	Санузел	2,05	Д
11	Душевая	4,37	Д
12	Раздевалка	15,05	Д
13	Раздевалка	15,05	Д
14	Помещение уборочного инвентаря	3,51	Д
15	Санузел для инвалидов	4,65	Д
16	Мужской санузел	4,05	Д
17	Женский санузел	4,04	Д
18	Кабинет врача	13,09	Д
	Общая площадь 1-го этажа	217,94	

Экспликация помещений
Теннисный корт

Номер помещения	Наименование	Площадь, м2	Кат. помещения
1	Теннисный корт	1540,68	Д
2	Коридор	30,79	Д
	Общая площадь 1-го этажа	1571,46	

ПРИМЕЧАНИЕ:

1) Размеры указаны от наружной обшивки стен

2) Во всех проемах всех типов перегородок усилить боковые вертикальные стороны брусом 50х100мм

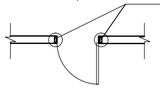

Тип 1 — Гипсокартоновая перегородка, профиль 100 мм, ГКЛ стеновой, обшивка с наружной стороны, 2 слоя, покраска, внутренняя сторона – 1 слой, отделка – кафель. Высота 3.100 мм

Тип 2 — Гипсокартоновая перегородка, профиль 50 мм, ГКЛ стеновой, обшивка с наружной стороны, 1 слой. Отделка – кафель. Высота 3.100 мм

Согласовано

Взам. инв.

Подп. и дата

Инв.подл.

Изм.	Кол.уч	Лист	Док.	Подп.	Дата
ГИП		Бурамбаева А.Э.			
Проверил		Бурамбаева А.Э.			
Выполнил		Куаншалиева Л.			
Н.контроль		Рублева			

09-2018-АР

Строительство теннисного корта из металлоконструкций в г.Лисаковск

Теннисный корт

Стадия	Лист	Листов
РП	4	34

План первого этажа на отметке 0,000

ТОО "БартИман" г.Петропавловск Лицензия 18006382

План 2-го этажа на отметке 3.900

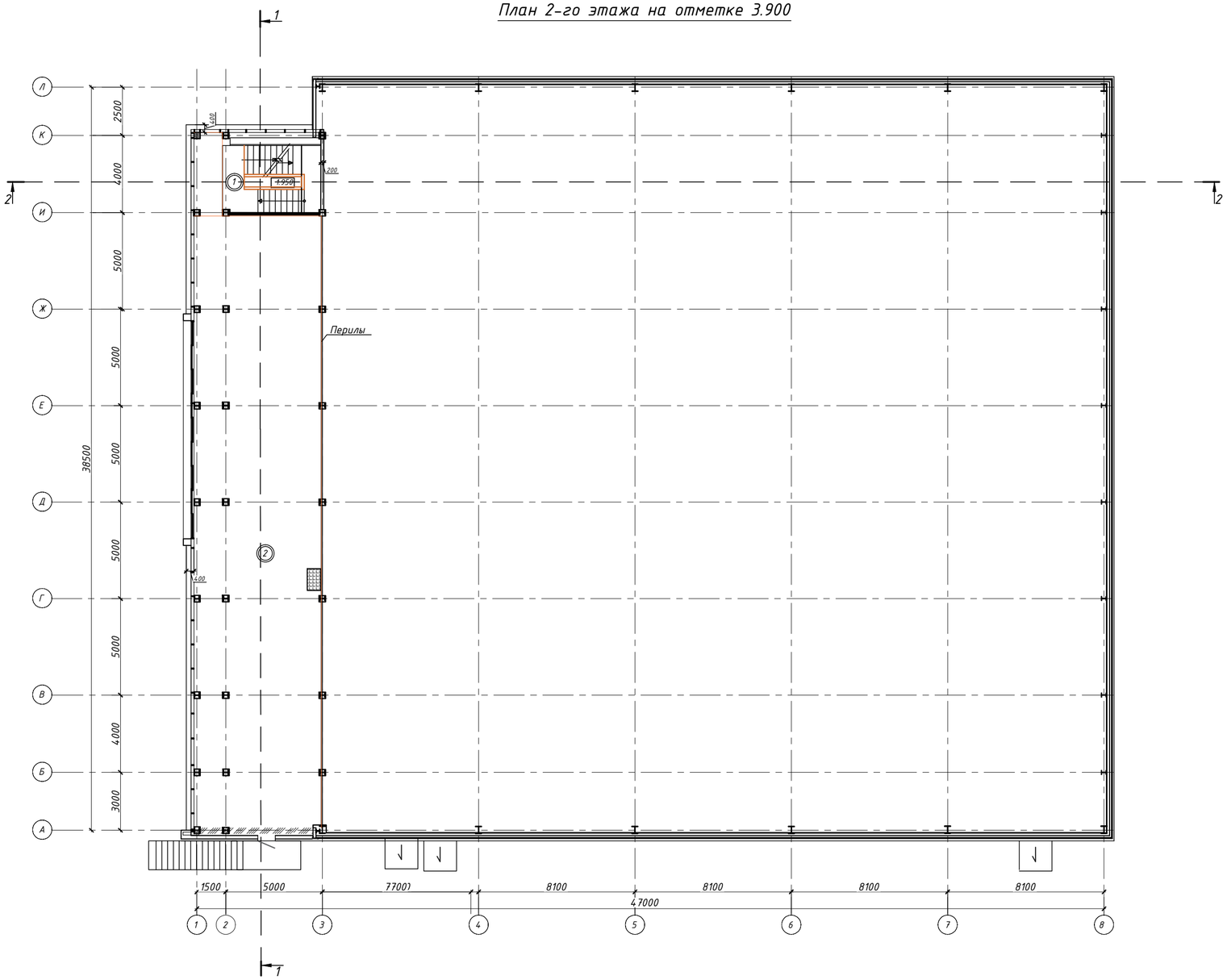

Экспликация помещений
Административно-сервисный блок

Номер поме-щения	Наименование	Площадь, м2	Кат. поме-ще-ния
1	Лестничная клетка	17,71	Д
2	Зал ожидания	209,25	Д
	Общая площадь 2-го этажа	226,96	

Читать совместно с листом_17

Согласовано

Взам. инв.

Подп. и дата

Инв.подл.

Изм.	Кол.уч	Лист	Док.	Подп.	Дата
ГИП		Бурамбаева А.Э.			
Проверил		Бурамбаева А.Э.			
Выполнил		Куаншалиева Л.			
Н.контроль		Рублева			

09-2018-АР

Строительство теннисного корта из металлоконструкций в г.Лисаковск

Теннисный корт

Стадия	Лист	Листов
РП	5	34

План второго этажа на отметке 3,900

ТОО "БартИман" г.Петропавловск Лицензия 18006382

Фасад 1-8

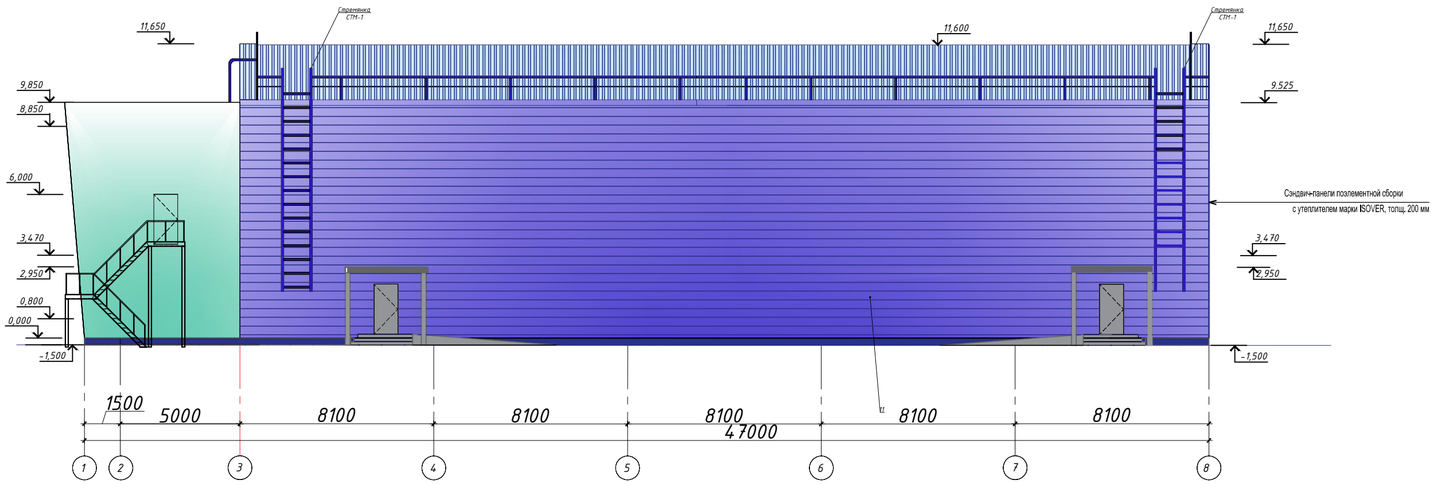

Фасад А-Л

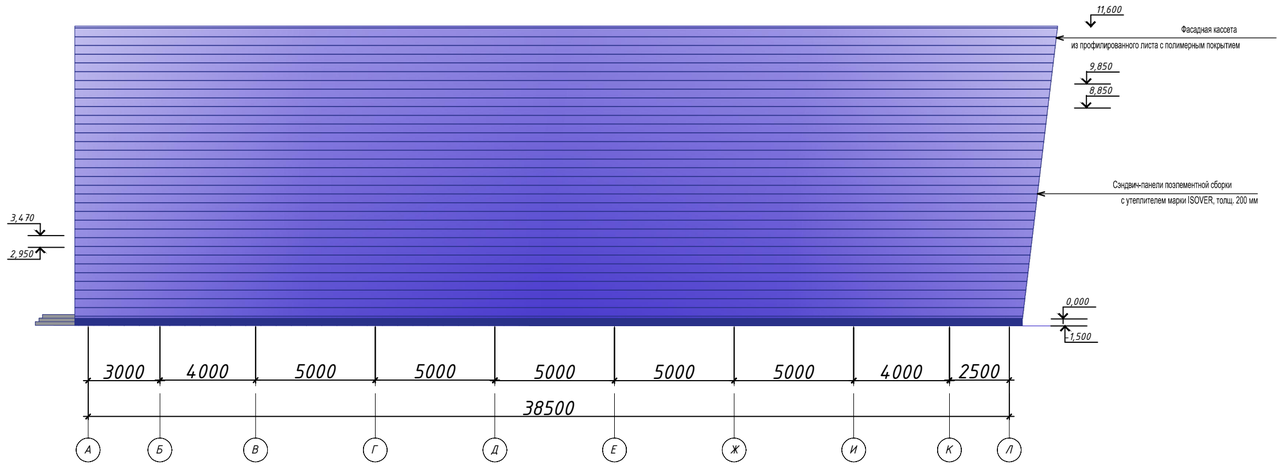

Читать совместно с листом 10,11,12,13,14

Согласовано

Взам. инв.

Подп. и дата

Инв.подл.

Изм.	Кол.уч	Лист	Док.	Подп.	Дата	09-2018-АР		
						Строительство теннисного корта из металлоконструкций в г.Лисаковск		
ГИП		Бурамбаева А.Э.				Теннисный корт	Стадия	Лист	Листов
Проверил		Бурамбаева А.Э.					РП	6	34
Выполнил		Куаншалиева Л.				Фасад 1-8 Фасад А-Л	ТОО "БартИман" г.Петропавловск Лицензия 18006382	
Н.контроль		Рублева						

Фасад 8-1

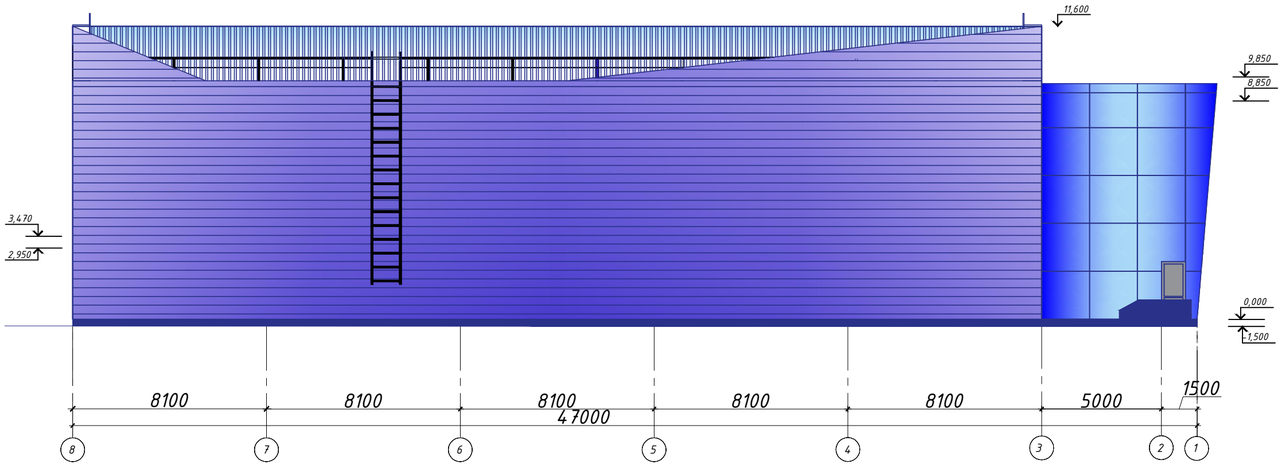

Фасад Л-А

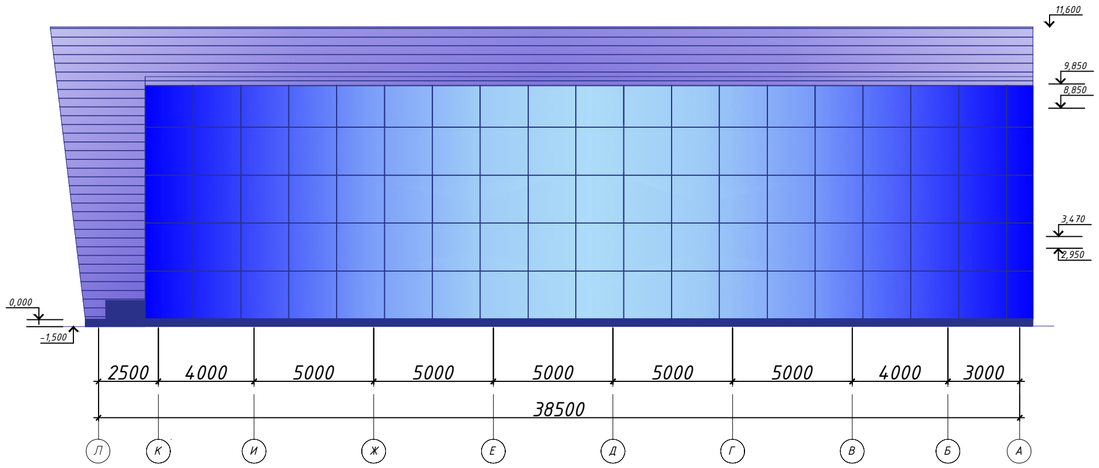

Ведомость отделки фасадов

№	Наименование элементов фасада	Тип отделки	Цветовой эталон	Цвет	Примечание
1.	Фасады	Фасадные кассеты из оцинкованного листа		RAL 3028	1438 м2
2.	Фасады	Фасадные кассеты из оцинкованного листа		RAL 7016	
3.	Фасады	Фасадные кассеты из оцинкованного листа		RAL 9003	
4.	Окна, витражи	Алюминиевый и ПВХ профили, 2-х камерный		Синий	
5.	Стекла	Энергосберегающий стеклопакет		Синий	
6.	Двери	Металлические		Серый	
7.	Кровля АБК	Руллоная мягкая			235м²
8.	Кровля корта (мягкая)	Сендвич-панель с утеплителем толщиной 200 мм		RAL 3028	1666 м²

Согласовано

Взам. инв.

Подп. и дата

Инв.подл.

Читать совместно с листом 10,11,12,13,14

Изм.	Кол.уч	Лист	Док.	Подп.	Дата
ГИП		Бурамбаева А.Э.			
Проверил		Бурамбаева А.Э.			
Выполнил		Куаншалиева Л.			
Н.контроль		Рублева			

09-2018-АР

Строительство теннисного корта из металлоконструкций в г.Лисаковск

Теннисный корт

Стадия	Лист	Листов
РП	7	34

Фасад 8-1
Фасад Л-А

ТОО "БартИман"
г.Петропавловск
Лицензия 18006382

Разрез 2-2

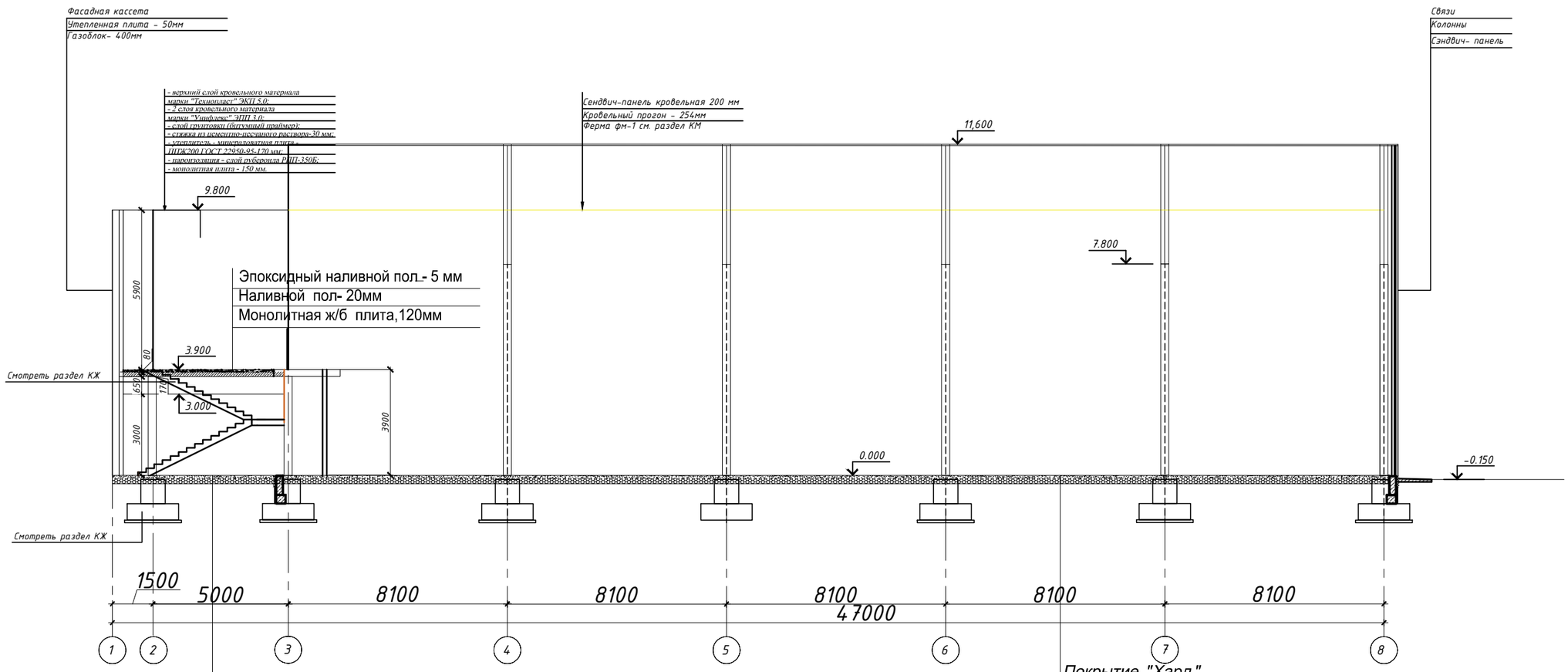

Керомогранит плита 40 мм
Цементная стяжка
Гидроизоляция 2мм
Бетонная стяжка 30мм
Щебень f 5-20 30мм
Щебень f 20-40 70мм
Уплотненный грунт.

Покрытие "Хард"
Асфальт мелкозернистый 4 мм.
Асфальт крупнозернистый 6 мм
Щебень f 5-20 10 мм
Щебень f 20-40 70 мм
Щебень f 40-70 70 мм

Читать совместно с листом_4,5_"План первого, второго этажа"

Согласовано

Взам. инв.

Подп. и дата

Инв.подл.

Изм.	Кол.уч	Лист	Док.	Подп.	Дата	09-2018-АР		
						Строительство теннисного корта из металлоконструкций в г.Лисаковск		
ГИП		Бурамбаева А.Э.				Теннисный корт	Стадия	Лист	Листов
							РП	8	34
Проверил		Бурамбаева А.Э.							
Выполнил		Куаншалиева Л.				Разрез 2-2	ТОО "БартИман" г.Петропавловск Лицензия 18006382		
Н.контроль		Рублева							

Разрез 1-1

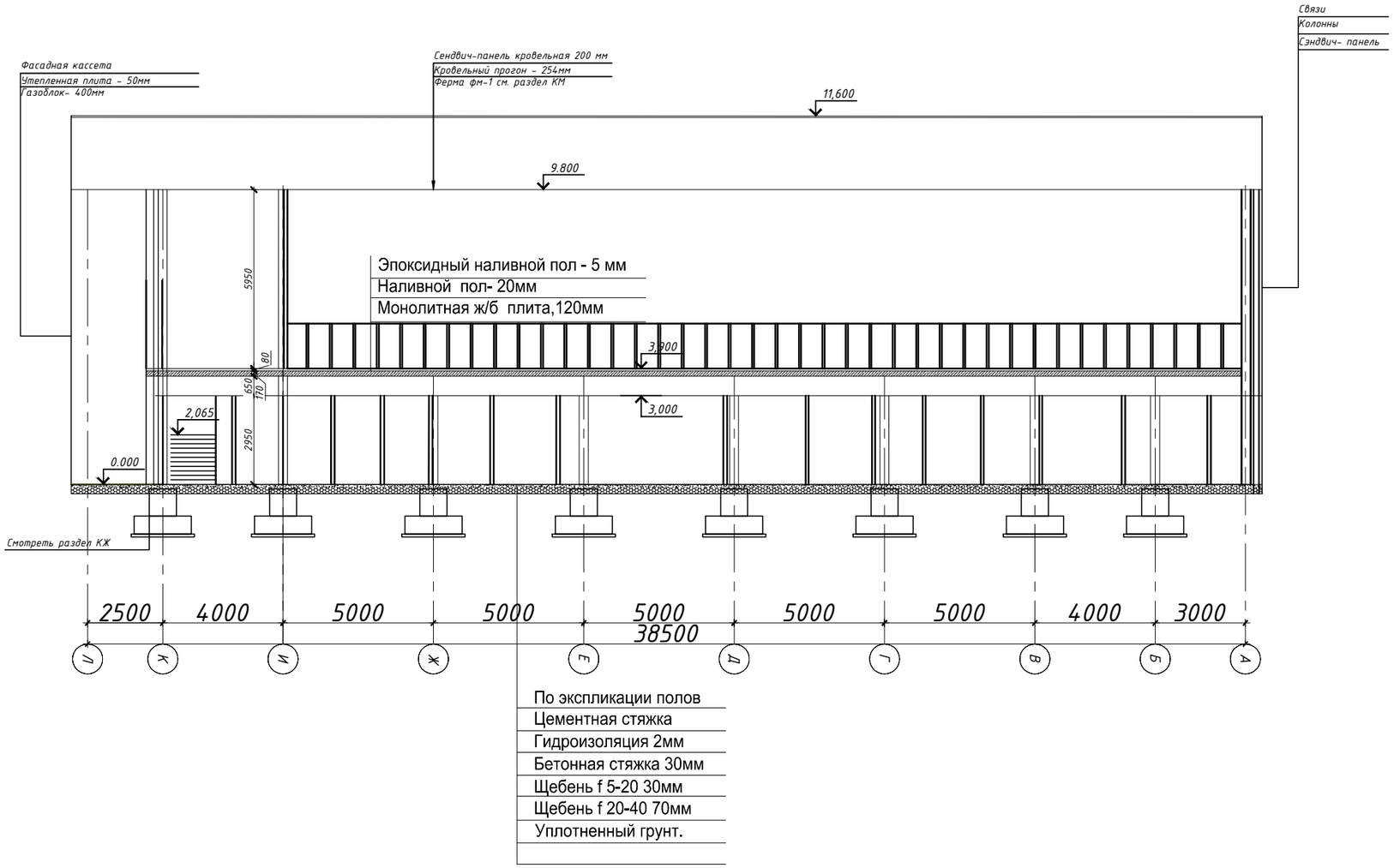

Читать совместно с листом_4,5_"План первого, второго этажа"

Согласовано

Взам. инв.

Подп. и дата

Инв.подл.

Изм.	Кол.уч	Лист	Док.	Подп.	Дата
ГИП		Бурамбаева А.Э.			
Проверил		Бурамбаева А.Э.			
Выполнил		Куаншалиева Л.			
Н.контроль		Рублева			

09-2018-АР

Строительство теннисного корта из металлоконструкций в г.Лисаковск

Теннисный корт

Стадия	Лист	Листов
РП	9	34

Разрез 1-1

ТОО "БартИман"
г.Петропавловск
Лицензия 18006382

Раскладка сэндвич профиля МП на фасаде 1-8

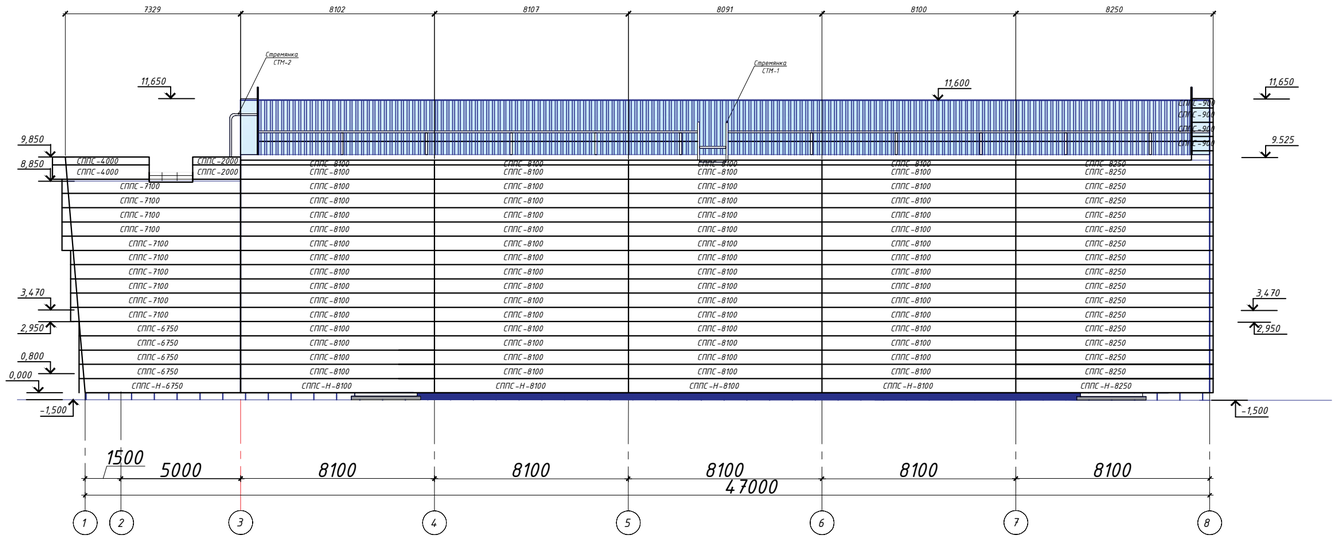

Раскладка сэндвич профиля МП на фасаде 8-1

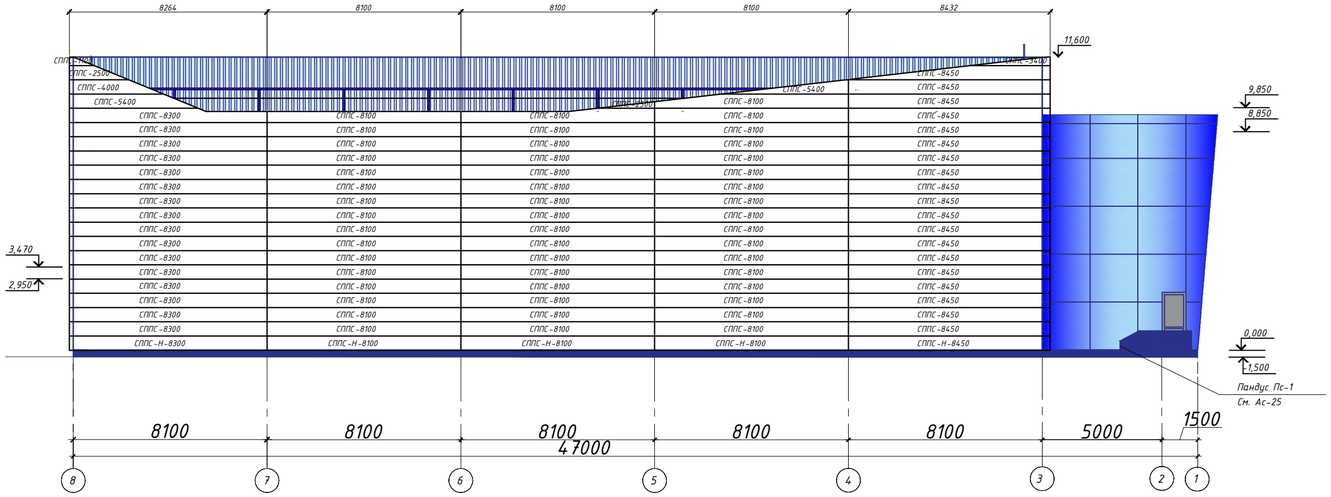

Читать совместно с листом_11,12,13,14

Изм.	Кол.уч	Лист	Док.	Подп.	Дата	09-2018-АР		
						Строительство теннисного корта из металлоконструкций в г.Лисаковск		
ГИП		Бурамбаева А.Э.				Теннисный корт	Стадия	Лист	Листов
							РП	10	34
Проверил		Бурамбаева А.Э.							
Выполнил		Куаншалиева Л.				Раскладка сэндвич-панели в осях 1-8, 8-1	ТОО "БартИман" г.Петропавловск Лицензия 18006382	
Н.контроль		Рублева						

Согласовано

Взам. инв.

Подп. и дата

Инв.подл.

Раскладка сэндвич профиля МП на фасаде А-Л

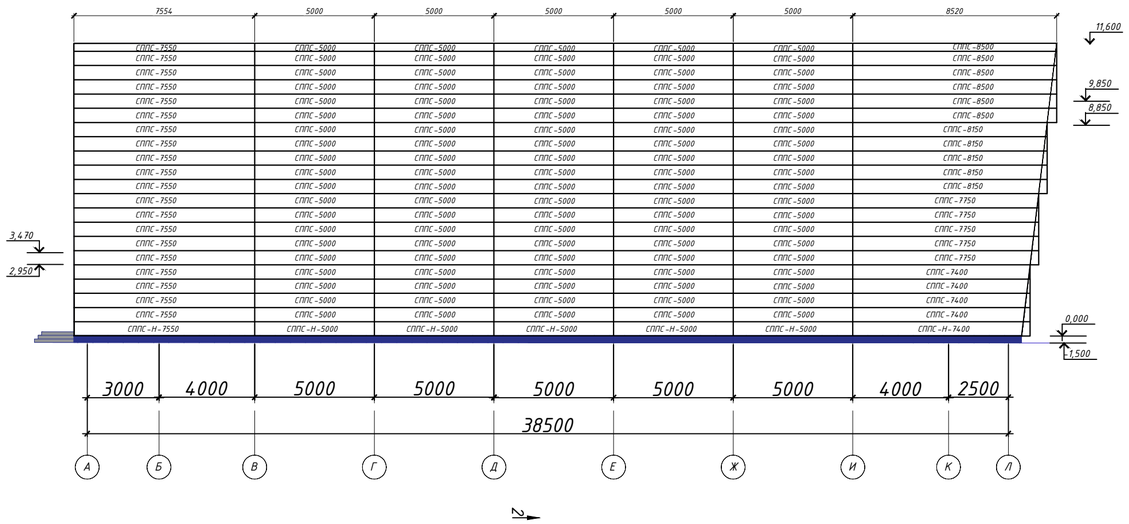

Раскладка сэндвич профиля МП на фасаде Л-А

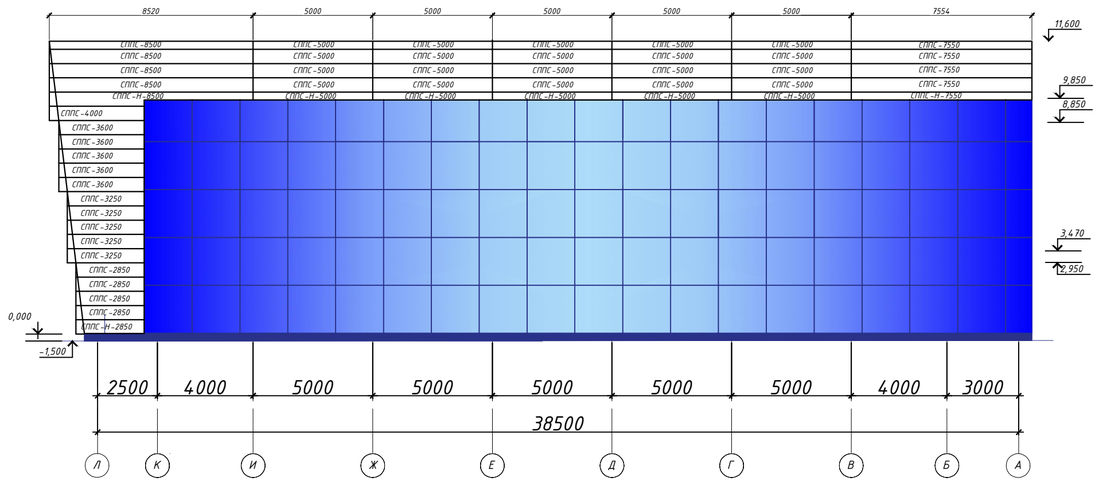

Читать совместно с листом_10,12,13,14

						09-2018-АР
Изм.	Кол.уч	Лист	Док.	Подп.	Дата	Строительство теннисного корта из металлоконструкций в г.Лисаковск
ГИП		Бурамбаева А.Э.				Теннисный корт — Стадия: РП; Лист: 11; Листов: 34
Проверил		Бурамбаева А.Э.				
Выполнил		Куаншалиева Л.				Раскладка сэндвич-панели (окончание)
Н.контроль		Рублева				ТОО "БартИман" г.Петропавловск Лицензия 18006382

Согласовано

Взам. инв.

Подп. и дата

Инв.подл.

Раскладка фасадной кассеты Puzzleton на фасаде 1-8

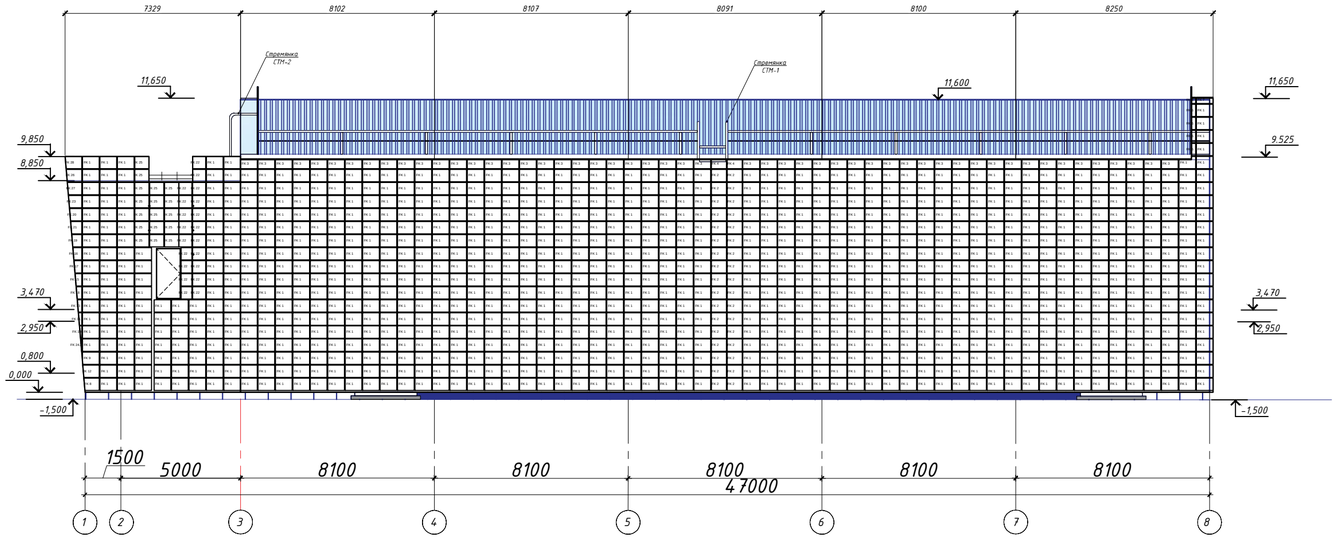

Раскладка фасадной кассеты Puzzleton на фасаде 8-1

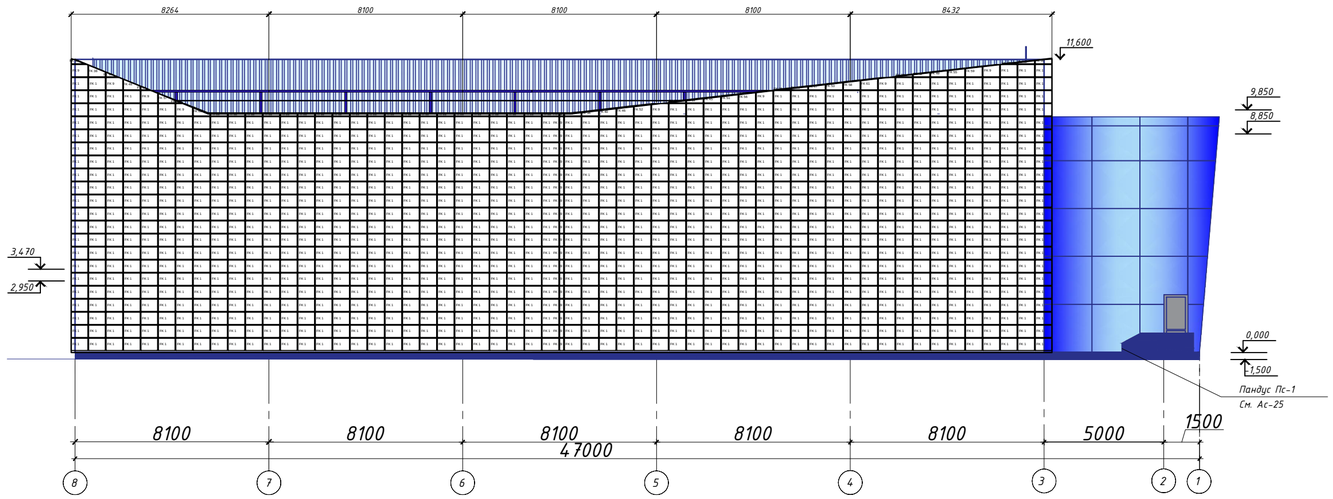

Читать совместно с листом_10,11,13,14

Согласовано

Взам. инв.

Подп. и дата

Инв.подл.

Изм.	Кол.уч	Лист	Док.	Подп.	Дата	09-2018-АР		
						Строительство теннисного корта из металлоконструкций в г.Лисаковск		
ГИП		Бурамбаева А.З.				Теннисный корт	Стадия	Лист	Листов
							РП	12	34
Проверил		Бурамбаева А.З.							
Выполнил		Куаншалиева Л.				Раскладка фасадной кассеты Puzzleton на фасаде 1-8, 8-1	ТОО "БартИман" г.Петропавловск Лицензия 18006382	
Н.контроль		Рублева						

Раскладка фасадной кассеты Puzzleton на фасаде Л-А

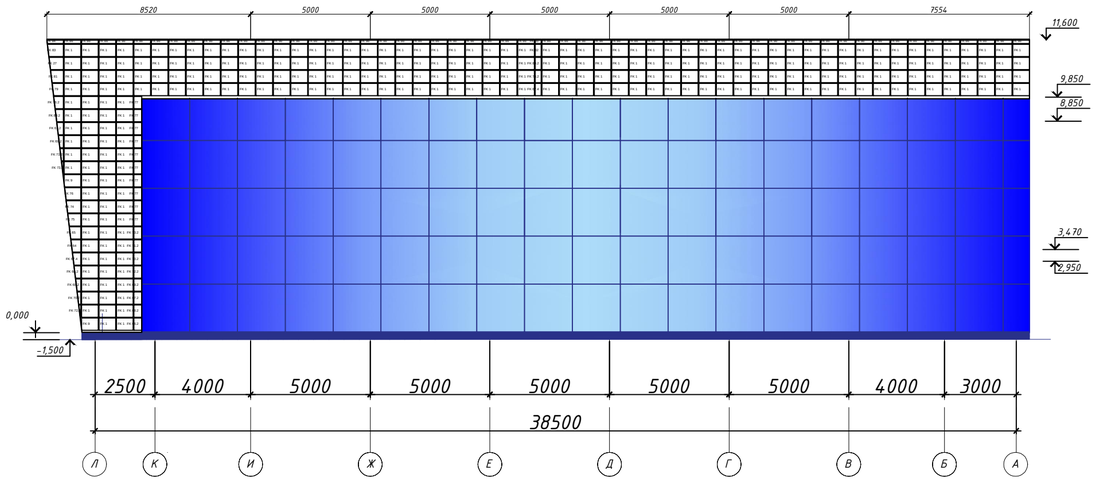

Раскладка фасадной кассеты Puzzleton на фасаде А-Л

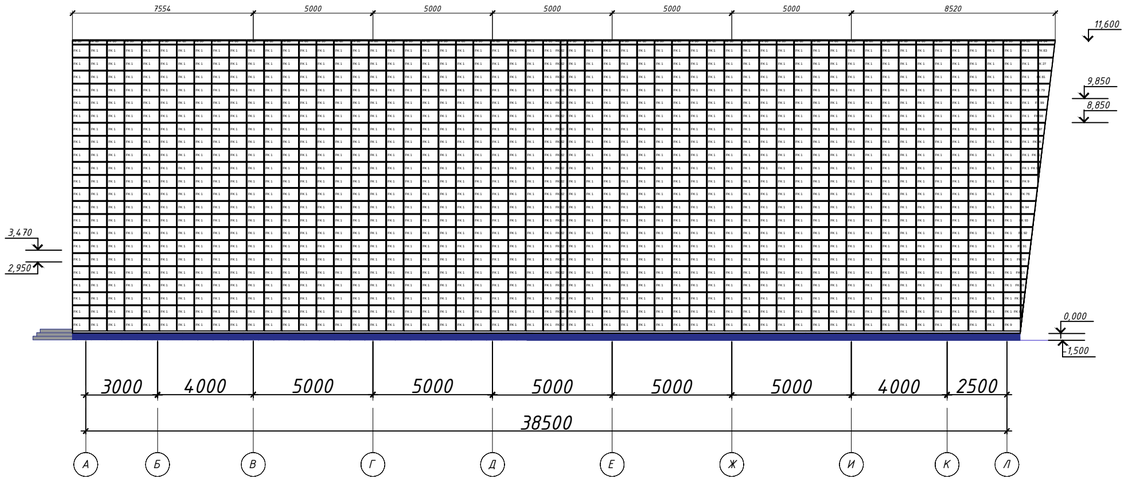

Читать совместно с листом_10,11,12,14

Согласовано

Взам. инв.

Подп. и дата

Инв.подл.

Изм.	Кол.уч	Лист	Док.	Подп.	Дата	09-2018-АР		
						Строительство теннисного корта из металлоконструкций в г.Лисаковск		
ГИП		Бурамбаева А.З.				Теннисный корт	Стадия	Лист	Листов
Проверил		Бурамбаева А.З.					РП	13	34
Выполнил		Куаншалиева Л.				Раскладка фасадной кассеты Puzzleton на фасаде А-Л, Л-А	ТОО "БартИман" г.Петропавловск Лицензия 18006382	
Н.контроль		Рублева						

	Наименование	Кол-во	Ед. изм.
	Сэндвич-профиль начальный МП СПН 150х595 (2,85м)	1	Шт
	Сэндвич-профиль начальный МП СПН 150х595 (5м)	10	Шт
	Сэндвич-профиль начальный МП СПН 150х595 (6,75м)	1	Шт
	Сэндвич-профиль начальный МП СПН 150х595 (7,4м)	1	Шт
	Сэндвич-профиль начальный МП СПН 150х595 (7,55м)	2	Шт
	Сэндвич-профиль начальный МП СПН 150х595 (8,1м)	7	Шт
	Сэндвич-профиль начальный МП СПН 150х595 (8,25м)	1	Шт
	Сэндвич-профиль начальный МП СПН 150х595 (8,3м)	1	Шт
	Сэндвич-профиль начальный МП СПН 150х595 (8,45м)	1	Шт
	Сэндвич-профиль начальный МП СПН 150х595 (8,5м)	1	Шт
	Сэндвич-профиль МП СП 150х595 (1,1м)	1	Шт
	Сэндвич-профиль МП СП 150х595 (2м)	10	Шт
	Сэндвич-профиль МП СП 150х595 (2,5м)	2	Шт
	Сэндвич-профиль МП СП 150х595 (2,85м)	4	Шт
	Сэндвич-профиль МП СП 150х595 (3,25м)	5	Шт
	Сэндвич-профиль МП СП 150х595 (3,3м)	3	Шт
	Сэндвич-профиль МП СП 150х595 (3,4м)	1	Шт
	Сэндвич-профиль МП СП 150х595 (3,6м)	5	Шт
	Сэндвич-профиль МП СП 150х595 (3,65м)	5	Шт
	Сэндвич-профиль МП СП 150х595 (4м)	4	Шт
	Сэндвич-профиль МП СП 150х595 (5м)	120	Шт
	Сэндвич-профиль МП СП 150х595 (5,4м)	2	Шт
	Сэндвич-профиль МП СП 150х595 (6,75м)	4	Шт
	Сэндвич-профиль МП СП 150х595 (7,1м)	2	Шт
	Сэндвич-профиль МП СП 150х595 (7,4м)	4	Шт
	Сэндвич-профиль МП СП 150х595 (7,55м)	24	Шт
	Сэндвич-профиль МП СП 150х595 (7,75м)	5	Шт
	Сэндвич-профиль МП СП 150х595 (8,1м)	113	Шт
	Сэндвич-профиль МП СП 150х595 (8,15м)	5	Шт
	Сэндвич-профиль МП СП 150х595 (8,25м)	16	Шт
	Сэндвич-профиль МП СП 150х595 (8,3м)	16	Шт
	Сэндвич-профиль МП СП 150х595 (8,45м)	19	Шт
	Сэндвич-профиль МП СП 150х595 (8,5м)	10	Шт
	Сэндвич-профиль МП СП 150х595 (0,9м)	4	Шт
	S = 1584,57425 м^2		
	Элемент усиления для МП СП-150 МП ЭЖ-150х96х3000	616	Шт
	Элемент обрамления МП ЭО 150х25х3000	8	Шт
	Уплотнитель колонна-сэндвич (0,62 м)	920	Шт
	Уплотнитель сэндвича горизонтальный (10 мм х 30 м)	176	Шт
	Уплотнитель цоколя для МП СП-150 (25 м)	6	Шт
	Уплотнитель терморазделяющая полоса (45 мм х 30 м)	97	Шт
	Алюминиевая клейкая лента УПАКЛ (50м)	9	Шт
	Саморез 5.5х32 (5.5х38) оцинкованный со сверлом 12 мм	3500	Шт
	Саморез 4.8х28 (4.8х29) мм оцинкованный	6000	Шт
	Саморез 4.2х16 оцинкованный острый с прессшайбой	7000	Шт

Спецификация расхода фасадной кассеты Puzzleton

№	Наименование	Кол-во	Ед. изм.
	Фасадная кассета Puzzleton Purman 515х700 мм t=0.7 мм	3988	Шт.
	S = 1437,674 м2		
	Планка правая кассетная Puzzleton Purman (L = 515)	88	Шт.
	Планка левая кассетная Puzzleton Purman (L = 515)	31	Шт.
	Планка верхняя кассетная Puzzleton Purman (L = 700)	190	Шт.
	Планка нижняя кассетная Puzzleton Purman (L = 700)	-	Шт.
	Самонарезающий винт 4,8 х 28 мм цветной	9000	Шт.
	Заклепки 3,2х8 мм цветные	6500	Шт.
	Полоса декоративная 80х1250 мм t=0.5 мм цветная	1775	Шт.

Читать совместно с листом_10,11,12,13

Согласовано

Взам. инв.

Подп. и дата

Инв.подл.

Изм.	Кол.уч	Лист	Док.	Подп.	Дата	09-2018-АР		
						Строительство теннисного корта из металлоконструкций в г.Лисаковск		
ГИП		Бурамбаева А.Э.				Теннисный корт	Стадия	Лист	Листов
							РП	14	34
Проверил		Бурамбаева А.Э.				Расход на стены. Сэндвич-панель поэлементной сборки Металл Профиль.	ТОО "БаутИман" г.Петропавловск Лицензия 18006382	
Выполнил		Куаншалиева Л.						
Н.контроль		Рублева						

План полов 1-го этажа на отметке 0.000

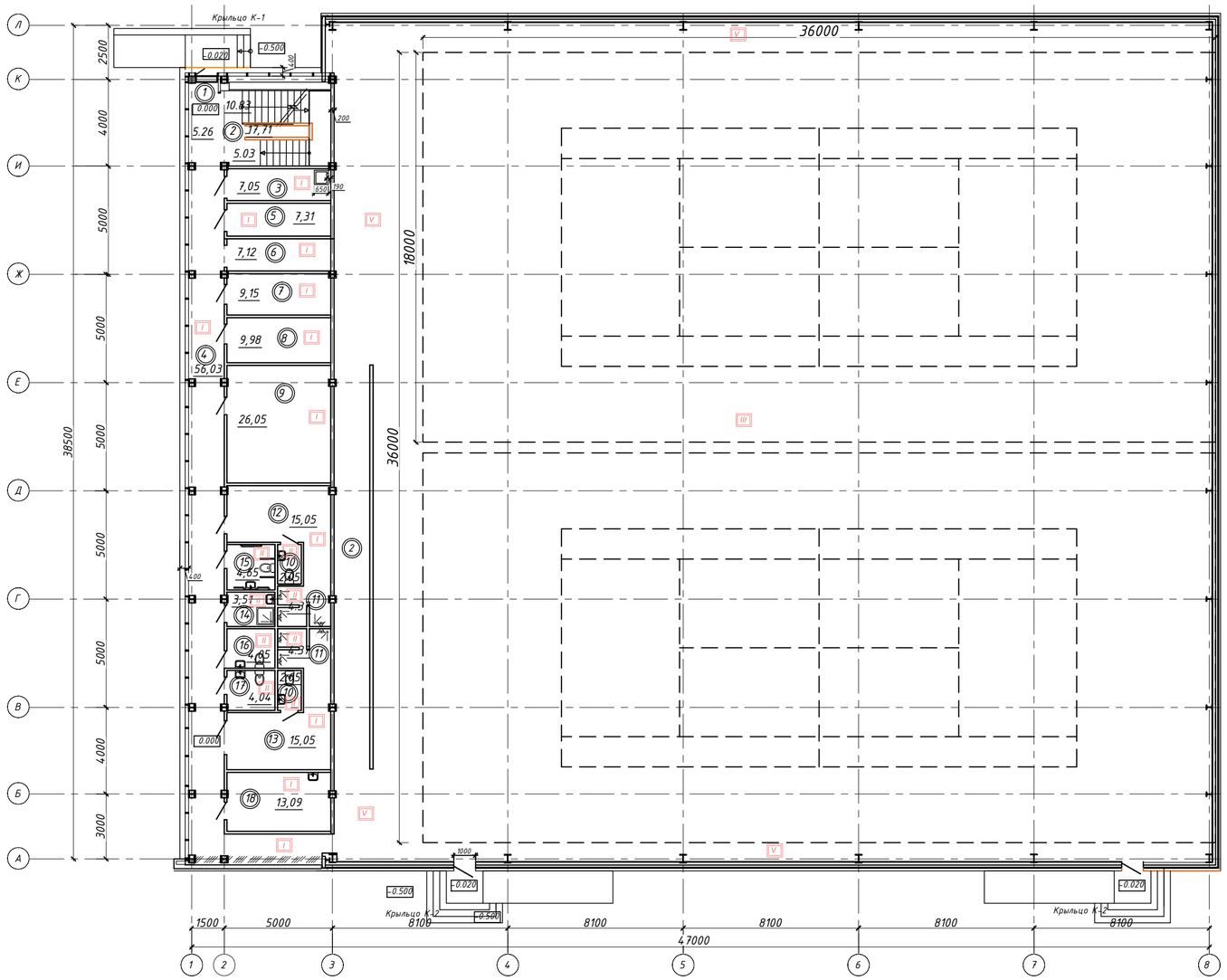

Читать совместно с листом_18

Условные обозначения

(16) Номер помещения

13,09 Площадь помещения

I Тип отделки пола. См. лист АР ___ "Экспликация полов"

						09-2018-АР		
Изм.	Кол.уч	Лист	Док.	Подп.	Дата	Строительство теннисного корта из металлоконструкций в г.Лисаковск		
ГИП		Бурамбаева А.З.				Теннисный корт	Стадия	Лист	Листов
Проверил		Бурамбаева А.З.					РП	15	34
Выполнил		Куаншалиева Л.				План полов первого этажа на отметке 0,000	ТОО "БартИман" г.Петропавловск Лицензия 18006382		
Н.контроль		Рублева							

Согласовано

Взам. инв.

Подп. и дата

Инв.подл.

План полов 2-го этажа на отметке 3.900

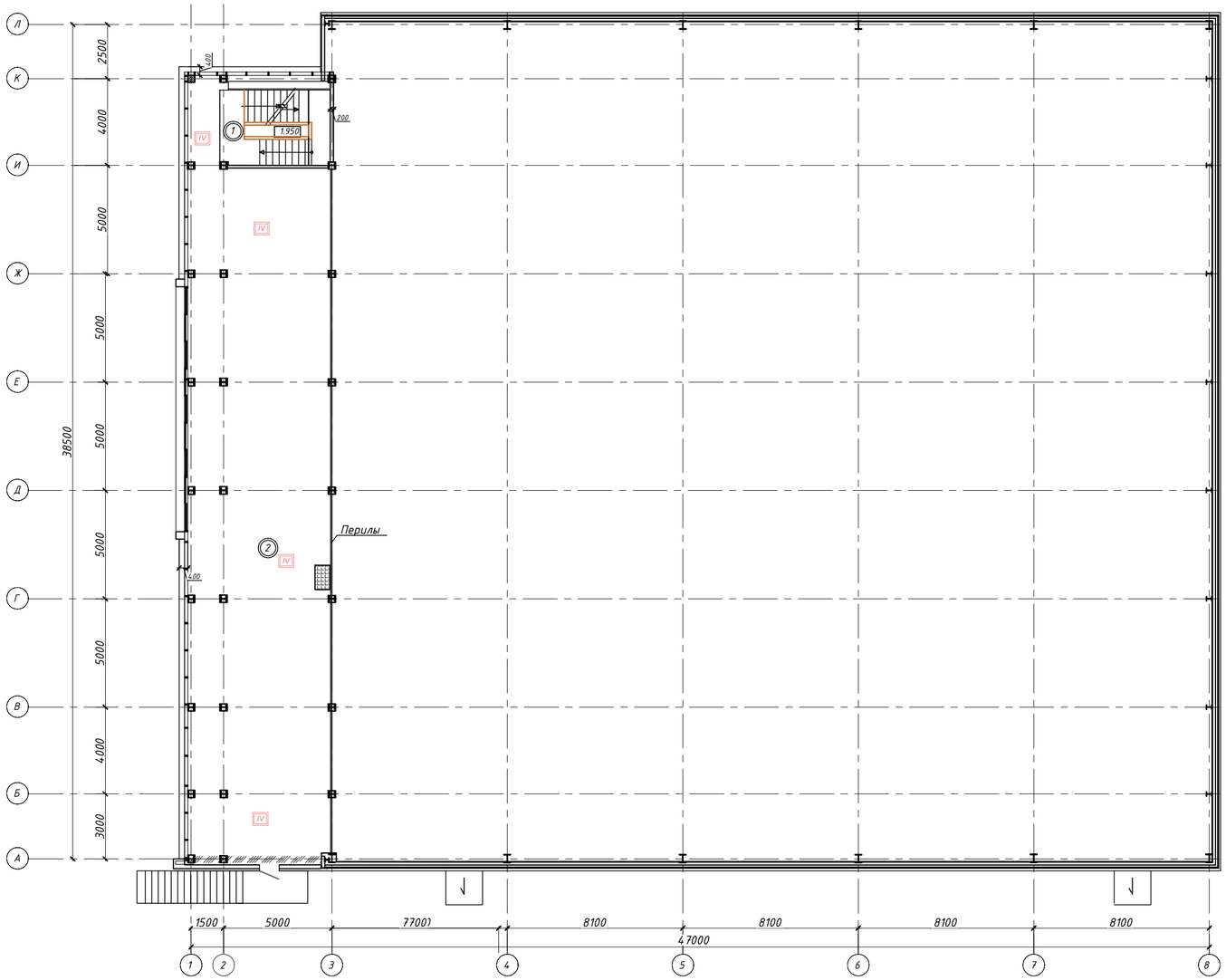

Читать совместно с листом_18

Условные обозначения

(16) Номер помещения

13,09 Площадь помещения

(7) Тип отделки пола. См. лист АР ___ "Экспликация полов"

Изм.	Кол.уч	Лист	Док.	Подп.	Дата	09-2018-АР
						Строительство теннисного корта из металлоконструкций в г.Лисаковск
ГИП		Бурамбаева А.З.				Теннисный корт — Стадия: РП; Лист: 16; Листов: 34
Проверил		Бурамбаева А.З.				
Выполнил		Куаншалиева Л.				План полов второго этажа на отметке 3,900
Н.контроль		Рублева				ТОО "БартИман" г.Петропавловск Лицензия 18006382

Согласовано

Взам. инв.

Подп. и дата

Инв.подл.

Узел крепления фасадных панелей

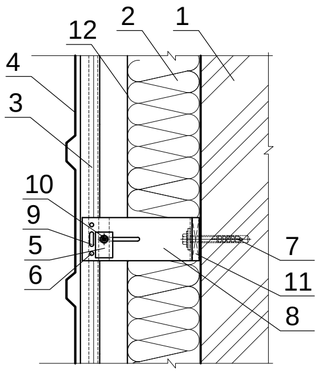

1. Стена наружная - газоблок 400мм.
2. Утеплитель минплита базальтовая 65кг/м3, 100мм.
3. П-образный профиль
4. Фасадные панели
5. Профиль горизонтальный А-16
6. Заклепка вытяжная А2/А2 Ø3
7. Анкерный элемент
8. Кронштейн несущий АД-031/L
9. Заклепка вытяжная А/А2 Ø5
10. Шайба для фиксации кронштейна АД-053
11. Терморазрыв пластиковый ПД-131
12. Пароветроизоляционная мембрана

Тип 1

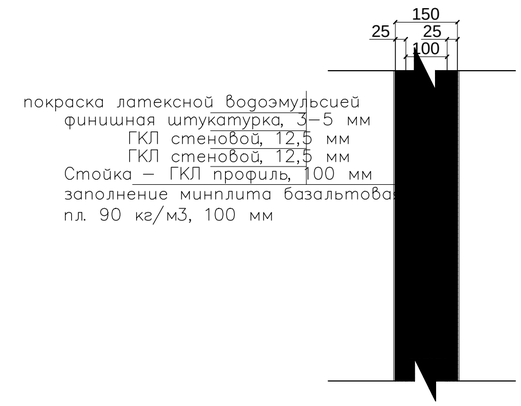

Тип 2

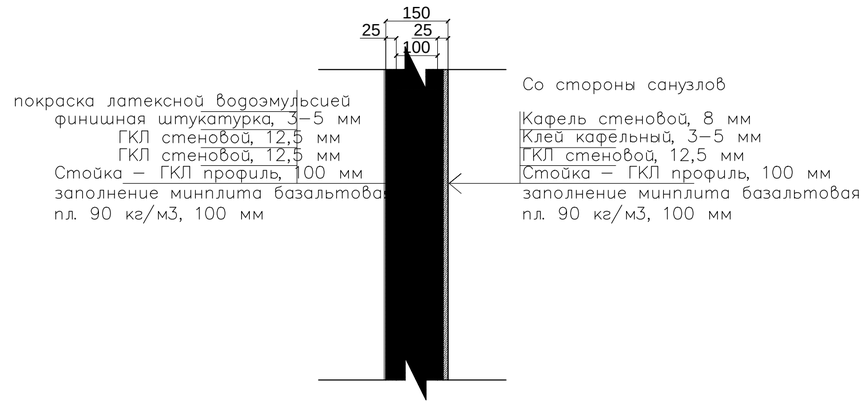

Узел примыкания оконных коснтрукций и фасадных панелей

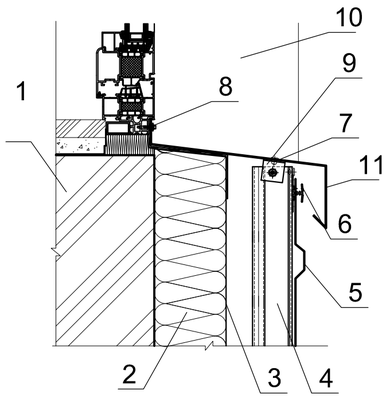

1. Стена наружная - газоблок 400мм.
2. Утеплитель 100мм.
3. Пароветроизоляционная мембрана
4. П-образный профиль
5. Профлист,горизонтальный, 20 мм, окрашенный
6. Профиль горизонтальный
7. Заклепка вытяжная А2/А2 Ø3
8. Винт самонарезающий самосверлящий
9. Профиль вспомогательный уголок 30х30х2
10. Оконное обрамление - откосы и наличники- окрашенная жесть, 0.7мм
11. Оконное обрамление - подоконный элемент - окрашенная жесть, 0.7мм

Читать совместно с листом_4,5

Согласовано

Взам. инв.

Подп. и дата

Инв.подл.

Изм.	Кол.уч	Лист	Док.	Подп.	Дата	09-2018-АР		
						Строительство теннисного корта из металлоконструкций в г.Лисаковск		
ГИП		Бурамбаева А.Э.				Теннисный корт	Стадия	Лист	Листов
							РП	17	34
Проверил		Бурамбаева А.Э.							
Выполнил		Куаншалиева Л.				Экспликация стен и перегородок	ТОО "БартИман" г.Петропавловск Лицензия 18006382		
Н.контроль		Рублева							

Экспликация полов

Наименование помещений	тип пола	Схема пола или тип пола по серии 2.144-1/88	Данные элементов пола	Площадь м2
Охрана, тренерская, раздевалка женская, раздевалка мужская, кабинет врача	I	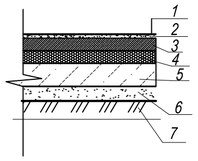	1. Линолеум 2.Цементная стяжка 20 мм 3.Бетонная стяжка 50мм 4.Щебень f 5-20 30мм 5.Щебень f 20-40 70мм 6.Уплотненный грунт	171,14
Тамбур, ИТП, коридор, электрощитовая, насосная, сервер, с/у, душевая, комната убор.инвент, с/у для инвалиддов, мужской с/у, женский с/у	II	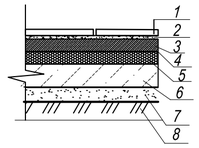	1.Керомагранит плита 40 мм 2.Цементная стяжка 3.Гидроизоляция 2мм 4.Бетонная стяжка 30мм 5.Щебень f 5-20 30мм 6.Щебень f 20-40 70мм 7.Уплотненный грунт.	115,42
Игровое поле	III	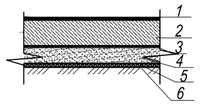	1. Покрытие "Хард" 2. Асфальт мелкозернистый 4 мм. 3. Асфальт крупнозернистый 6 мм 4. Щебень f 5-20 10 мм 5. Щебень f 20-40 70 мм 6. Щебень f 40-70 70 мм	1296
Второй этаж	IV	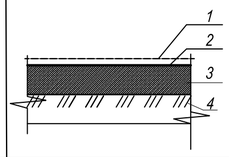	1. Эпоксидный наливной пол - 3 мм 2. Выравнивающий самонивелирующий пол- 20мм 3. Монолитная ж/б плита,120мм 4. металлоконструкция	209,25
Игровое поле	V	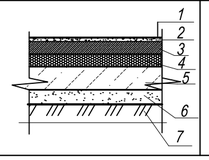	1. Эпоксидный наливной пол 3мм 2. Наливной пол 2мм 3.Цементная стяжка 20 мм 4.Бетонная стяжка 50мм 5.Щебень f 5-20 30мм 6.Щебень f 20-40 70мм 7.Уплотненный грунт	245,47

Ведомость отделки помещений. Площадь, м2

Наименование или номер помещения	Вид отделки элементов интерьеров						Примечание
	Потолок	Пло-щадь	Стены или перегородки	Пло-щадь	Низ стен (панели)	Пло-щадь	
Первый этаж							
1,3,4,5,6,7,8,9, 12,13,18	Сухие смеси с последующей покраской водоэмульсионной краской, 3мм.	188,85	Штукатурка сухие смесями, финишняя отделка с последующей покраской водоэмульсионной краской, 3мм.	555,98	Облицовка глазурованной плиткой на всю высоту	221,72	
10,11,14,15,16,17	Сухие смеси с последующей покраской водоэмульсионной краской, 3мм.	22,67	Керамическая плитка на всю высоту	242,90			

Примечание:

1. Устройство полов выполнить после прокладки всех коммуникаций
2. Данный лист смотреть совместно с листами АР-10,11.
3.В конструкции полов применить плитку препятствующую скольжению.
4. Полы замаркированы на листах АР-10,11.
5. В местах примыкания керамического пола к стенам и перегородкой, выполнить плинтусы из керамической плитки, из цементно-песчаного раствора М 150, высотой 100 мм.

Согласовано

Взам. инв.

Подп. и дата

Инв.подл.

Изм.	Кол.уч	Лист	Док.	Подп.	Дата	09-2018-АР		
						Строительство теннисного корта из металлоконструкций в г.Лисаковск		
ГИП		Бурамбаева А.З.				Теннисный корт	Стадия	Лист	Листов
Проверил		Бурамбаева А.З.					РП	18	34
Выполнил		Куаншалиева Л.				Экспликация полов	ТОО "БартИман" г.Петропавловск Лицензия 18006382		
Н.контроль		Рублева							

План оконных и дверных проемов первого этажа

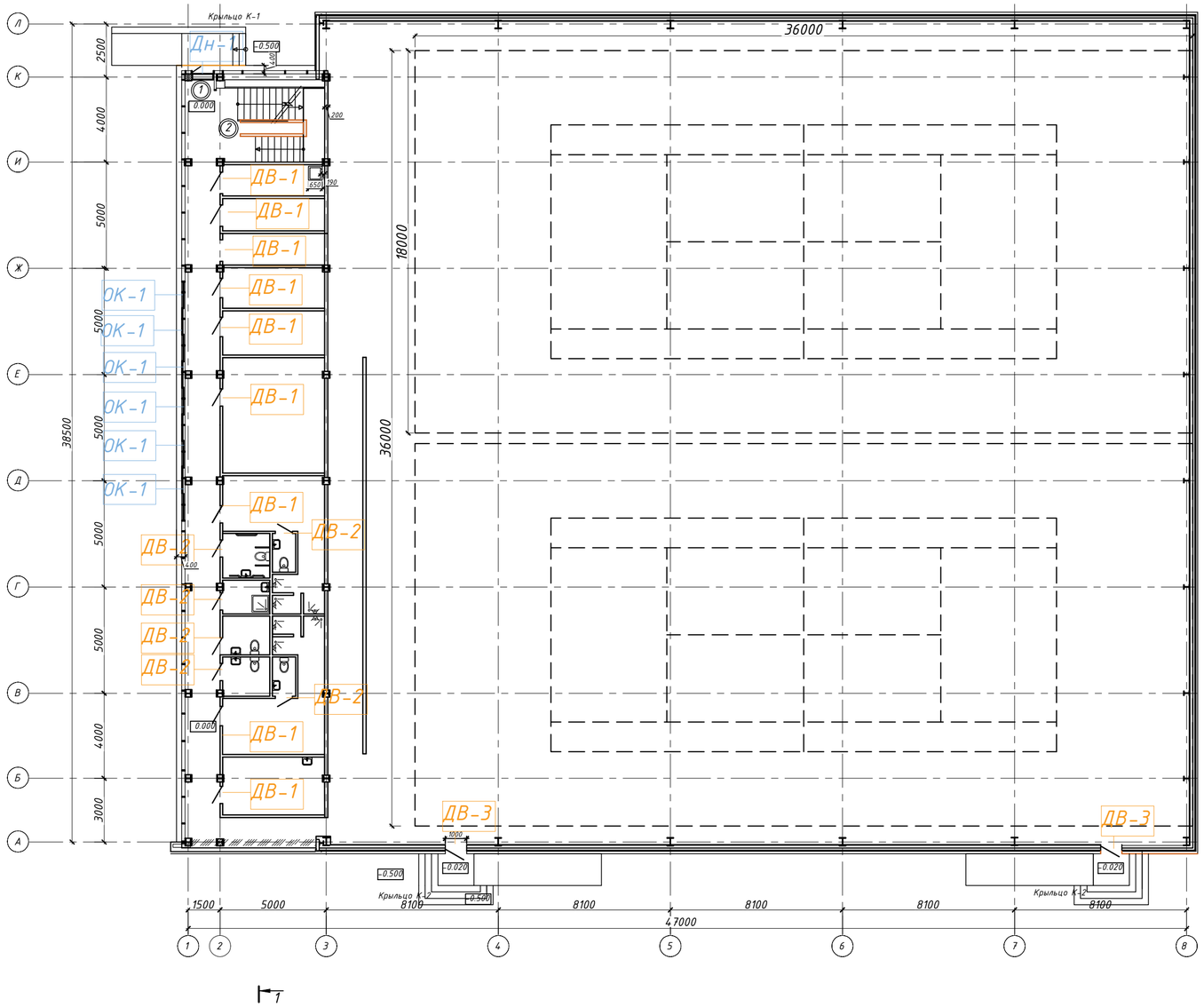

ДВ-1 Двери

В-2 Окна, витражи.

Читать совместно с листом_21,22

Изм.	Кол.уч	Лист	Док.	Подп.	Дата	09-2018-АР
						Строительство теннисного корта из металлоконструкций в г.Лисаковск
ГИП		Бурамбаева А.З.				Теннисный корт — Стадия: РП; Лист: 19; Листов: 34
Проверил		Бурамбаева А.З.				
Выполнил		Куаншалиева Л.				План оконных и дверных перемычек первого этажа — ТОО "БартИман" г.Петропавловск Лицензия 18006382
Н.контроль		Рублева				

Согласовано

Взам. инв.

Подп. и дата

Инв.подл.

План оконных и дверных проемов второго этажа

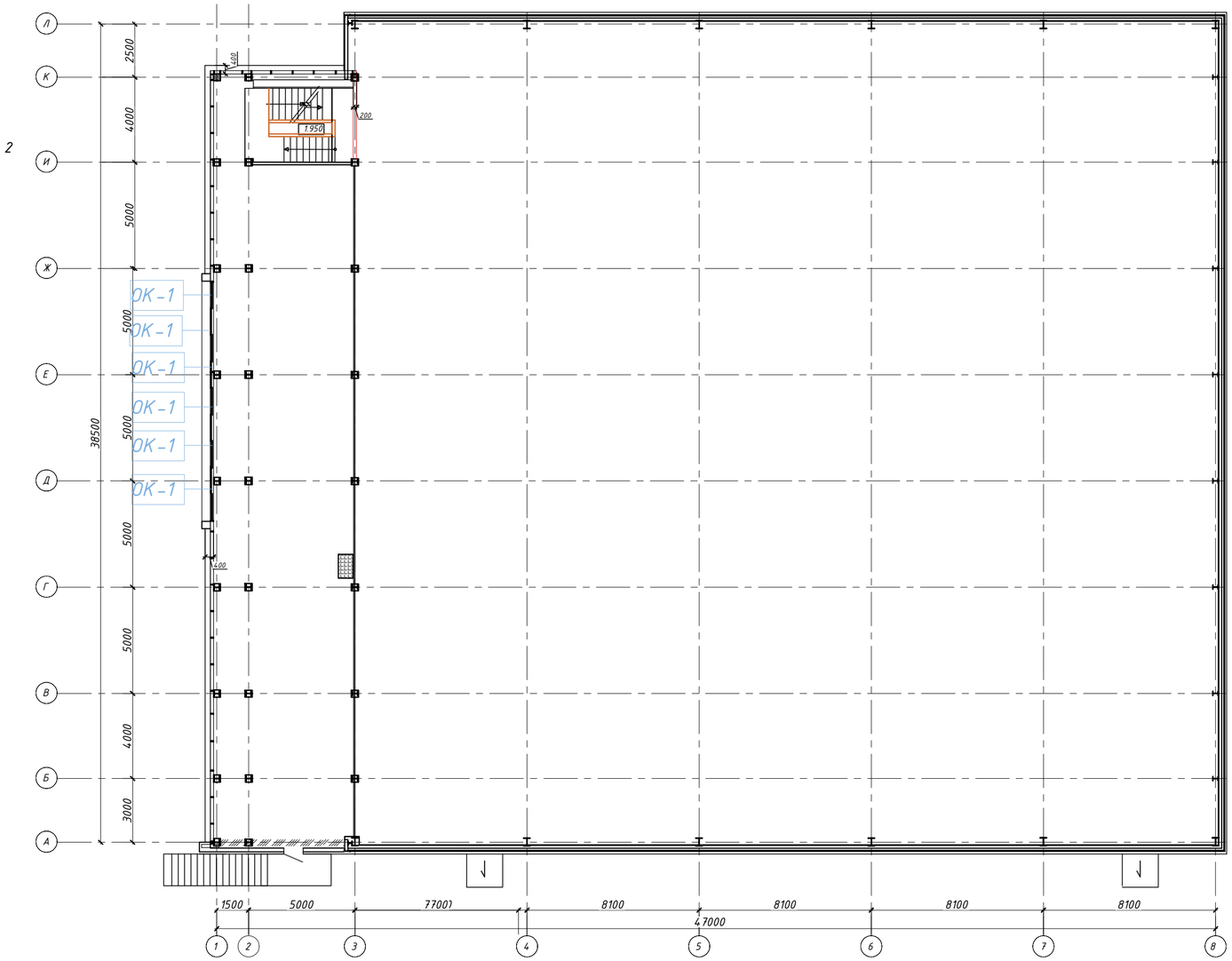

Читать совместно с листом_21,22

Согласовано

Взам. инв.

Подп. и дата

Инв.подл.

Изм.	Кол.уч	Лист	Док.	Подп.	Дата	09-2018-АР		
						Строительство теннисного корта из металлоконструкций в г.Лисаковск		
ГИП		Бурамбаева А.Э.				Теннисный корт	Стадия	Лист	Листов
							РП	20	34
Проверил		Бурамбаева А.Э.							
Выполнил		Куаншалиева Л.				План оконных и дверных перемычек второго этажа	ТОО "БартИман" г.Петропавловск Лицензия 18006382	
Н.контроль		Рублева						

Ведомость заполнения дверных проемов

Название элемента	ДВ-1	ДВ-2	ДВ-3
Количество	9	6	3
Ориентация	Л	Л	Л
Рисунок	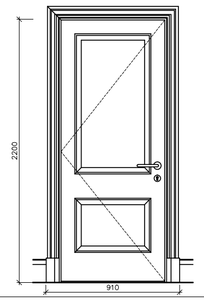	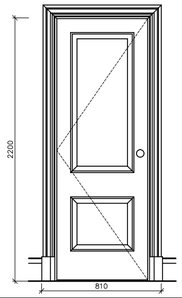	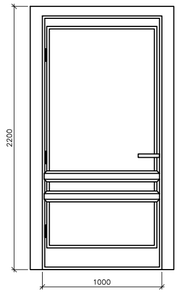
Горючесть	Г1	Г1	Г1
Пожарный выход	X	X	X
Противодымовая защита	X	X	X
Закаленное стекло	X	X	X
Автоматическое закрывание	X	X	X
Доступность для маломобильных групп	X	X	
Номинальная площадь проема	2,002	1,782	2,2
Материал/цвет	дерево, коричневый	дерево, коричневый	металл, серый

Согласовано

Взам. инв.

Подп. и дата

Инв.подл.

Читать совместно с листом_19,20

Изм.	Кол.уч	Лист	Док.	Подп.	Дата	09-2018-АР		
						Строительство теннисного корта из металлоконструкций в г.Лисаковск		
ГИП		Бурамбаева А.З.				Теннисный корт	Стадия	Лист	Листов
							РП	21	34
Проверил		Бурамбаева А.З.							
Выполнил		Куаншалиева Л.				Ведомость заполнения дверных проемов	ТОО "БартИман" г.Петропавловск Лицензия 18006382	
Н.контроль		Рублева						

Ведомость заполнения оконных проемов и витражей

В-1

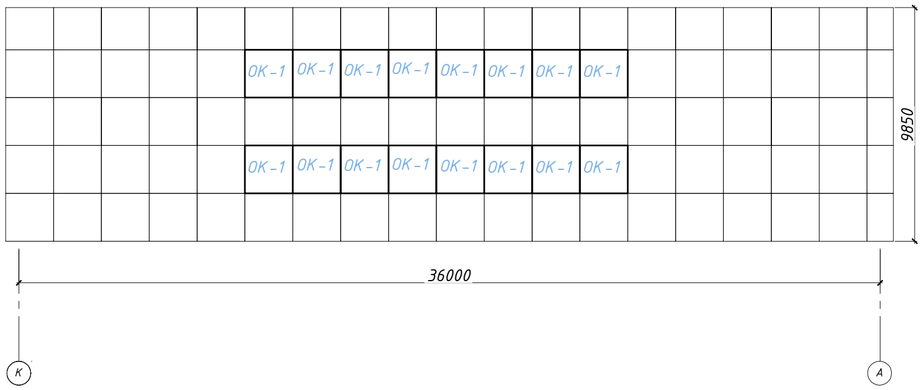

В-2

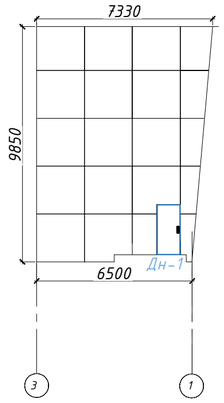

Название элемента	В-1	В-2
По осям	К-А	3-1
Ориентация	Х	Х
Размер ШхВ	36000х9850	6500х9850х7330
Высота подоконника окна	Х	Х

Название элемента	Дн-1	ОК-1
Количество	5	16
Ориентация	П	Л
Размер ШхВ	1000х2100	2000х2000
Высота подоконника окна	Х	Х
Рисунок	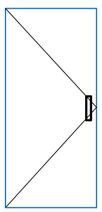	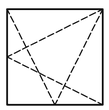

Читать совместно с листом_19,20

Согласовано

Взам. инв.

Подп. и дата

Инв.подл.

Изм.	Кол.уч	Лист	Док.	Подп.	Дата	09-2018-АР		
						Строительство теннисного корта из металлоконструкций в г.Лисаковск		
ГИП		Бурамбаева А.З.				Теннисный корт	Стадия	Лист	Листов
							РП	22	34
Проверил		Бурамбаева А.З.							
Выполнил		Куаншалиева Л.				Ведомость заполнения оконных проемов	ТОО "БартИман" г.Петропавловск Лицензия 18006382	
Н.контроль		Рублева						

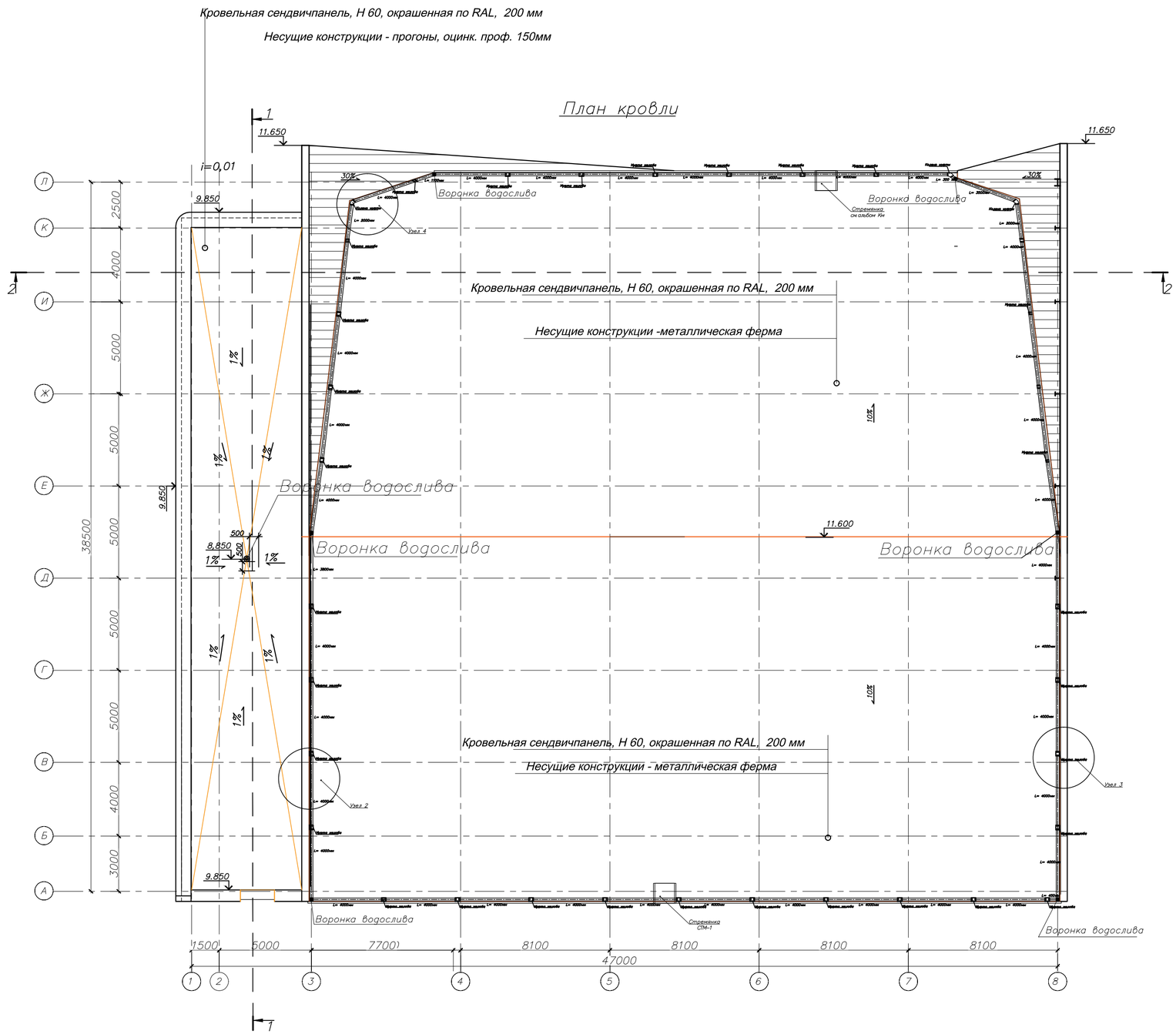

Читать совместно с листом_24,25,26

						09-2018-АР
Изм.	Кол.уч	Лист	Док.	Подп.	Дата	Строительство теннисного корта из металлоконструкций в г.Лисаковск
ГИП		Бурамбаева А.З.				Теннисный корт — Стадия: РП; Лист: 23; Листов: 34
Проверил		Бурамбаева А.З.				
Выполнил		Куаншалиева Л.				Спецификация кровельных сэндвич панелей
Н.контроль		Рублева				ТОО "БартИман" г.Петропавловск Лицензия 18006382

Согласовано

Взам. инв.

Подп. и дата

Инв. подл.

Раскладка сэндвич панелей Металл Профиль на фрагменте плана кровли

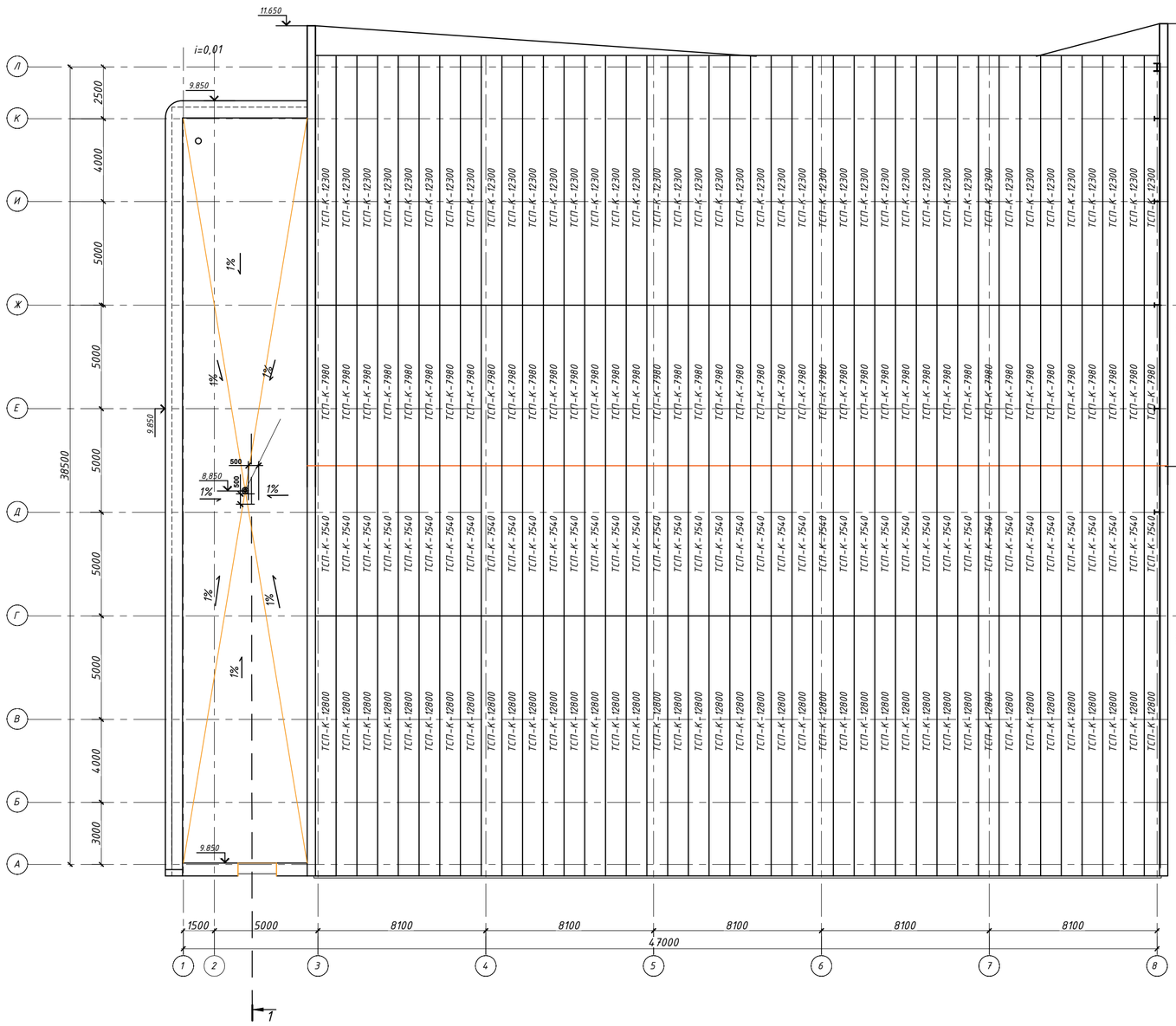

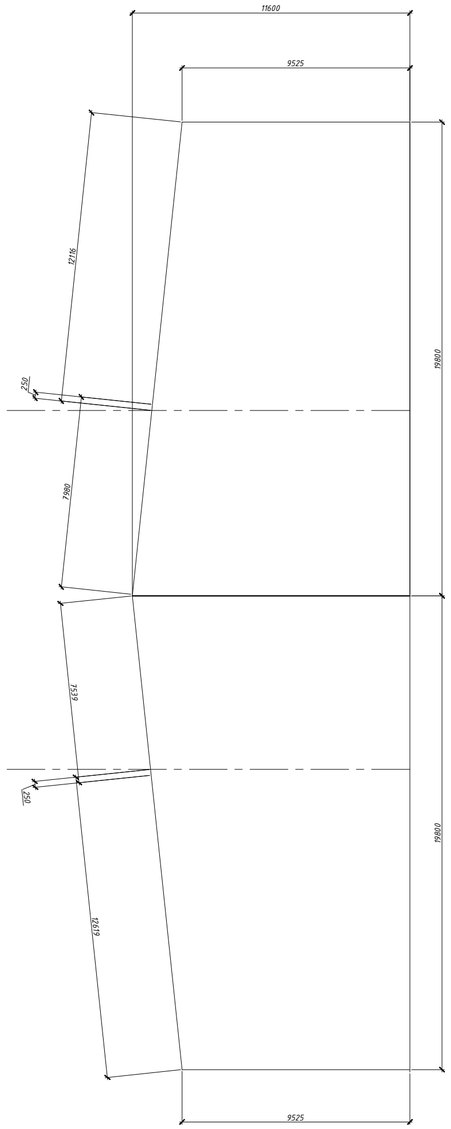

Читать совместно с листом_ 23,25,26

						09-2018-АР
Изм.	Кол.уч.	Лист	Док.	Подп.	Дата	Строительство теннисного корта из металлоконструкций в г.Лисаковск
ГИП		Бурамбаева А.Э.				Теннисный корт — Стадия: РП; Лист: 24; Листов: 34
Проверил		Бурамбаева А.Э.				
Выполнил		Куаншалиева Л.				Раскладка кровельных сендвич панелей
Н.контроль		Рублева				ТОО "БартИман" г.Петропавловск Лицензия 18006382

Согласовано

Взам. инв.

Подп. и дата

Инв.подл.

Трехслойные кровельные сэндвич панели «Металл Профиль»

№	Наименование	Кол-во	Ед.изм.
	Трехслойные кровельные сэндвич панели «Металл Профиль» ГОСТ 32603-2012		
1	МП ТСП-К-200-1000-МВ-ГОСТ 32603-2012 L= 12800	41	шт.
2	МП ТСП-К-200-1000-МВ-ГОСТ 32603-2012 L= 7540	41	шт.
3	МП ТСП-К-200-1000-МВ-ГОСТ 32603-2012 L= 7980	41	шт.
4	МП ТСП-К-200-1000-МВ-ГОСТ 32603-2012 L= 12300	41	шт.
	S = 1665,42 м2		
5	Саморез 5,5х285 мм SmartBOLT со сверлом 14 мм	2460	шт.
6	Уплотнитель терморазделяющая полоса (45 мм х 30 м)	28,0	шт.
7	Герметик силиконовый РН-нейтральный 280 мл	333,0	шт.
8	Уплотнитель кровельный МП ТСП -К-А	82,0	шт.
9	Уплотнитель кровельный МП ТСП -К-В	82,0	шт.
			шт.
10	ФИ35 b = 0,35	44	шт.
11	ФИ28 b = 0,42	22	шт.
12	ФИ29 b = 0,18	22	шт.
	Sфи = 57,20 м2		
13	Саморез Ø4.8х28 с ЭПДМ-прокладкой (цвет)	4000	шт.

Читать совместно с листом_ 23,24,26

Согласовано

Взам. инв.

Подп. и дата

Инв.подл.

Изм.	Кол.уч	Лист	Док.	Подп.	Дата	09-2018-АР		
						Строительство теннисного корта из металлоконструкций в г.Лисаковск		
ГИП		Бурамбаева А.З.				Теннисный корт	Стадия	Лист	Листов
Проверил		Бурамбаева А.З.					РП	25	34
Выполнил		Куаншалиева Л.				Спецификация кровельных сэндвич панелей	ТОО "БартИман" г.Петропавловск Лицензия 18006382		
Н.контроль		Рублева							

Парапет

Примыкание кровельной панели к стеновой
Узел 2

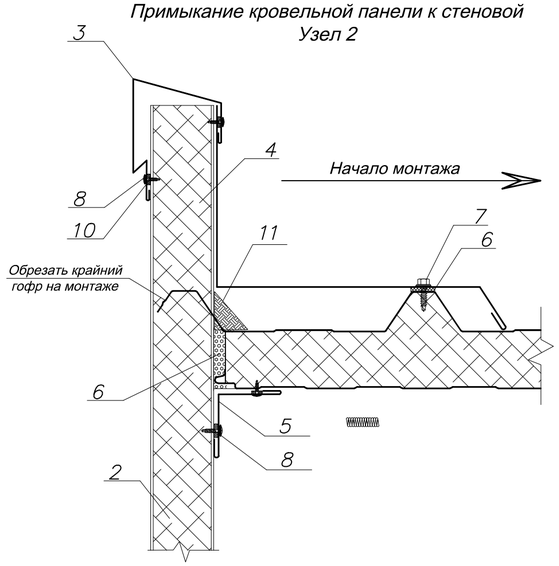

1. Панель металлическая трехслойная кровельная ПП
2. Панель трехслойная металлическая ПС
3. Завершающий элемент ФЭ36хАх3000, t= 0,5 мм
4. Отлив желоба ФЭ39х3000, t= 0,5 мм
5. Угловой элемент ФЭ7х3000, t= 0,5 мм
6. Минеральная вата
7. Саморез Ø4,8х28 с прессшайбой, шаг 250мм
8. Саморез Ø4,2х16 с прессшайбой, шаг 300мм
9. Клей-герметик (по контуру профиля)
10. Герметик для наружных работ
11. Полимерная отверждаемая мастика

Парапет

Примыкание кровельной панели к стеновой
Узел 3

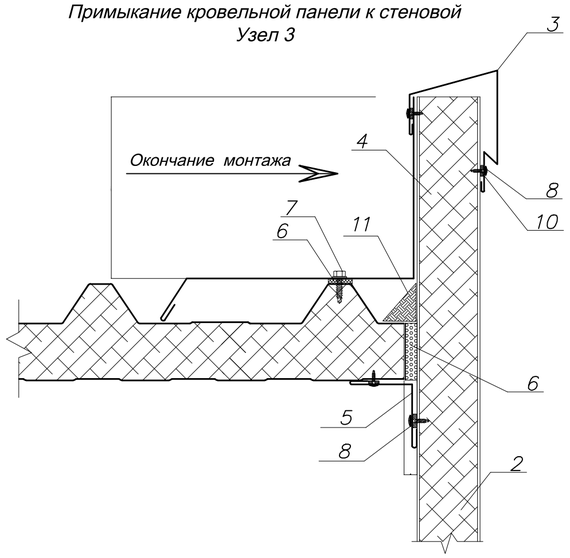

1. Панель металлическая трехслойная кровельная ПП
2. Панель трехслойная металлическая ПС
3. Завершающий элемент ФЭ32хАх3000, t= 0,5 мм
4. Отлив желоба ФЭ35х3000, t= 0,5 мм
5. Угловой элемент ФЭ7х3000, t= 0,5 мм
6. Уплотнитель профилеобразный МП ТСП-К - А
7. Саморез Ø4,8х28 с прессшайбой, шаг 250мм
8. Саморез Ø4,2х16 с прессшайбой, шаг 300мм
9. Клей-герметик (по контуру профиля)
10. Герметик для наружных работ
11. Полимерная отверждаемая мастика
12. Минеральная вата

Парапет

Водосточный желоб
Узел 4

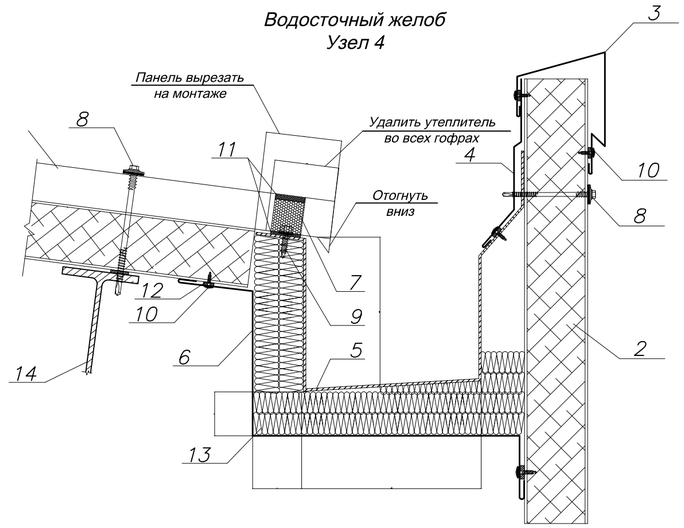

1. Панель металлическая трехслойная кровельная ПП
2. Панель трехслойная металлическая ПС
3. Завершающий элемент ФЭ36хАх3000, t= 0,5 мм
4. Отлив желоба ФЭ37х3000, t= 0,5 мм
5. Водосточный желоб, металлический, t = 2,0 мм (по проекту)
6. Обрамление желоба, профиль металлический холодногнутый, t= 0,5 мм (по проекту)
7. Уплотнитель профилеобразный МП ТСП-К - В
8. Саморез Ø5,5хL с ЭПДМ-прокладкой, шаг 500мм
9. Саморез Ø4,8х28 с прессшайбой, шаг 250мм
10. Саморез Ø4,2х16 с прессшайбой, шаг 300мм
11. Клей-герметик (по контуру профиля)
12. Герметик для наружных работ
13. Минеральная вата в полиэтиленовой пленке
14. Прогон кровли

* утеплитель желоба должен плотно прилегать к профилю водостока, пропуски и воздушные пазухи не допустимы

Узел 1

Деталь устройства
внутренней водосточной воронки на кровле

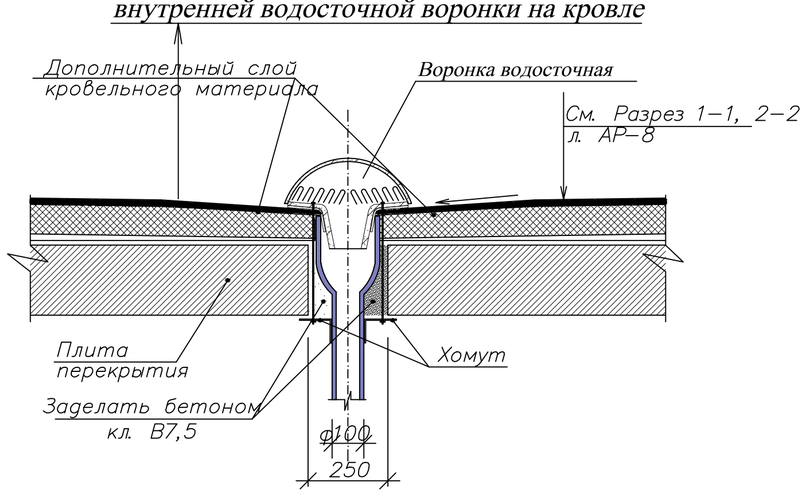

Читать совместно с листом_ 23,24,25

Изм.	Кол.уч	Лист	Док.	Подп.	Дата	09-2018-АР		
						Строительство теннисного корта из металлоконструкций в г.Лисаковск		
ГИП		Бурамбаева А.З.				Теннисный корт	Стадия	Лист	Листов
Проверил		Бурамбаева А.З.					РП	26	34
Выполнил		Куаншалиева Л.				Узлы кровли	ТОО "БартИман" г.Петропавловск Лицензия 18006382		
Н.контроль		Рублева							

Согласовано

Взам. инв.

Подп. и дата

Инв.подл.

Фасад 1-8

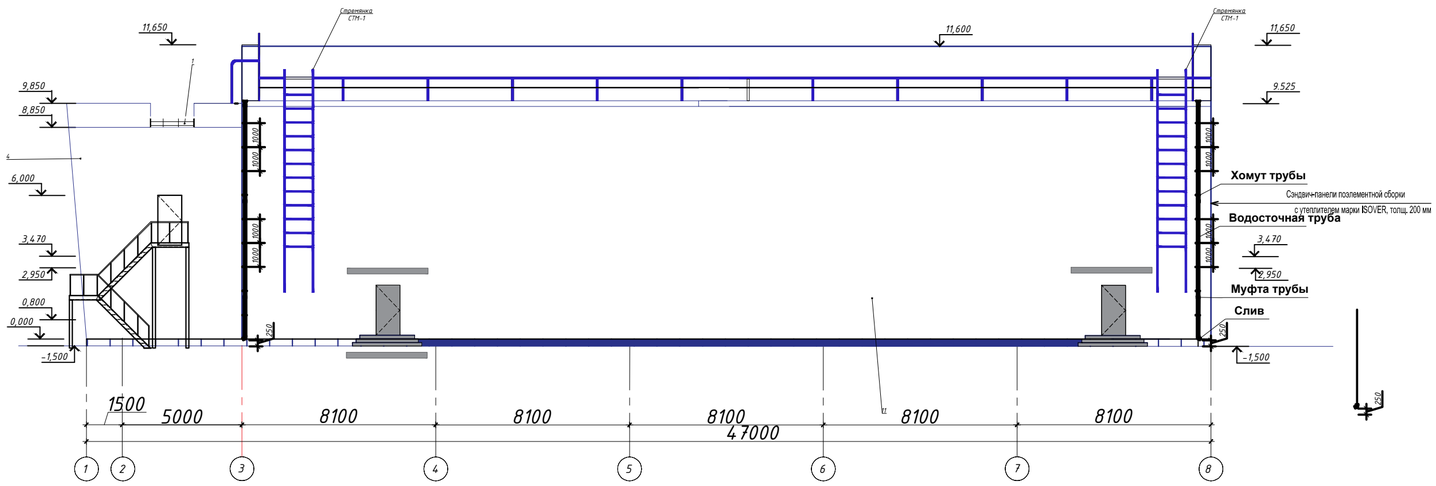

№	Наименование	Водосточный система	Длина	Ед. изм.	Кол-во	Цвет/покрытие	Примечания
1	Водосточный желоб Ф160	160/110	4000	шт.	35		
2	Муфта желоба	160/110	-	шт.	33		
3	Крюк стальной	160/110	-	шт.	125		
4	водосточная труба Ф110	160/110	4000	шт.	4		
5	Водосточная воронка	160/110	-	шт.	6		
6	Муфта трубы	160/110	-	шт.	6		
7	Слив	160/110	-	шт.	2		
8	Колено желоба(муфты)	160/110	-	шт.	3		
9	Скоба трубы	160/110	-	шт.	9		
10	Лапка скобы	160/110	-	шт.	9		
11	Хомут трубы	160/110	-	шт.	9		
12	Водосточный желоб Ф160	160/110	450	шт.	1		
13	Водосточный желоб Ф160	160/110	2000	шт.	2		
14	Водосточный желоб Ф160	160/110	3500	шт.	1		
15	Водосточный желоб Ф160	160/110	300	шт.	1		
16	Водосточный желоб Ф160	160/110	1100	шт.	1		
17	Водосточный желоб Ф160	160/110	3800	шт.	1		
18	водосточная труба Ф110	160/110	1634	шт.	2		

Читать совместно с листом_23

Согласовано

Взам. инв.

Подп. и дата

Инв.подл.

Изм.	Кол.уч	Лист	Док.	Подп.	Дата	09-2018-АР		
						Строительство теннисного корта из металлоконструкций в г.Лисаковск		
ГИП		Бурамбаева А.Э.				Теннисный корт	Стадия	Лист	Листов
							РП	27	34
Проверил		Бурамбаева А.Э.							
Выполнил		Куаншалиева Л.				Водосточная система.	ТОО "БартИман" г.Петропавловск Лицензия 18006382		
Н.контроль		Рублева							

Стремянка Стм–2

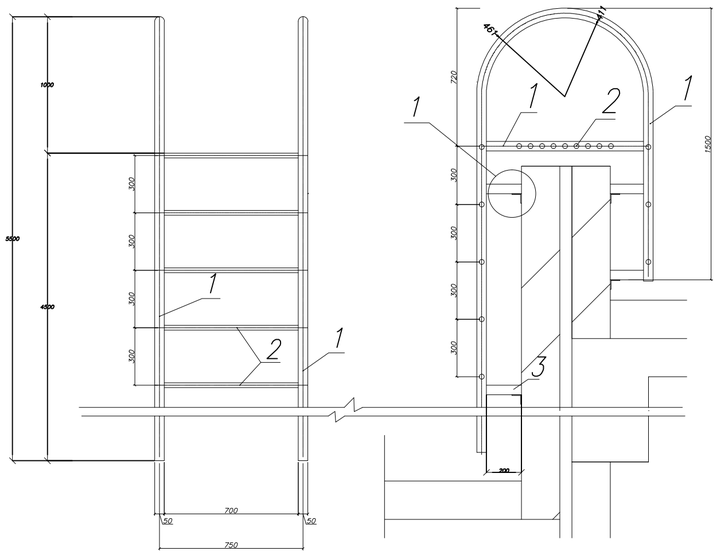

Стремянка Стм–1

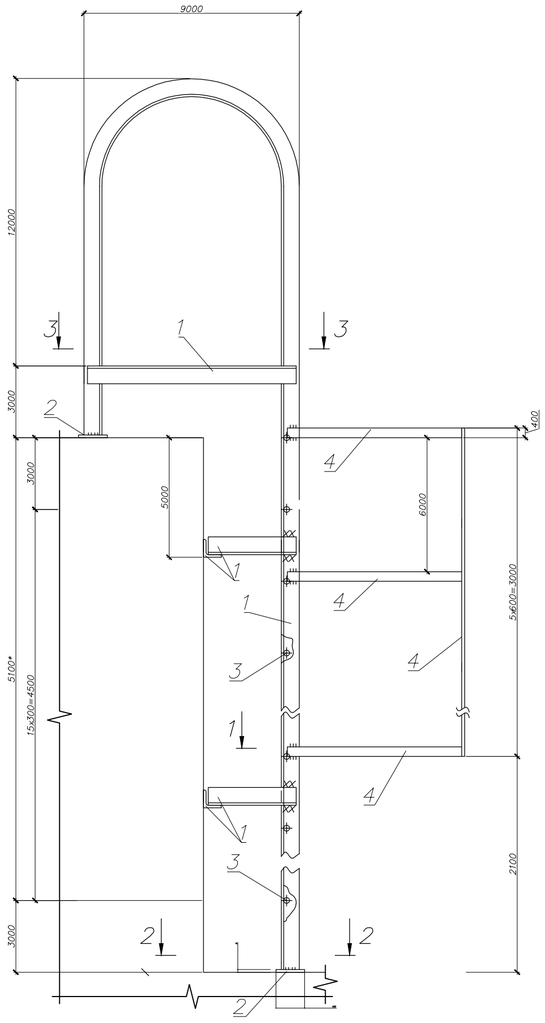

Спецификация

Поз.	Обозначение	Наименование	Кол.	Масса ед.,кг	Прим.
		Стремянка СТМ–1		197.1	
		Металл			
1	ГОСТ 8509–93	∟ 75х6 L=м.п. С245 Гост 27772–88	21.7	6.89	149.5
2	ГОСТ 103–2006	─ 100х6 L=100 С245 Гост 27772–88			4 0,47 1.88
3	ГОСТ 2590–88	ø16 L=550			17 0,87 14.8
4	ГОСТ 103–2006	─ 40х4 L=м.п. С245 Гост 27772–88			16.2 1,25 20.3
5	ГОСТ 8706–78	Лист ПВ 508 х 750 х 550			
1	8.6 8.6	1% на сварные швы		1.95	

2–2

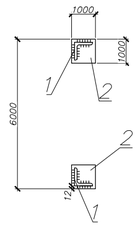

1–1

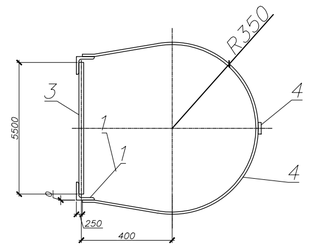

3–3

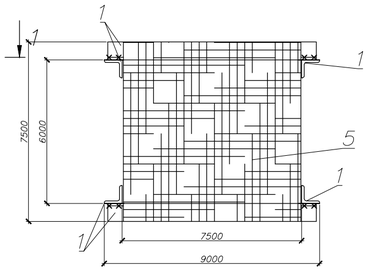

1. Данный лист см. совместно с л. АР–18.
2. Сварку закладных деталей производить электродуговой сваркой электродами типа Э–42 по ГОСТ 9467–75*.Высоту сварного шва принять по наименьшей толщине свариваемых элементов.
3. Свариваемые элементы должны быть очищены от грязи и ржавчины.
4. Все металлические детали окрасить эмалью ПФ–115 по огрунтованной поверхности за 2 раза.
3. Высоту катета сварного шва принять по наименьшей толщине свариваемых элементов.

СПЕЦИФИКАЦИЯ МАТЕРИАЛОВ

Поз.	Обозначение	Наименование	Кол–во шт.	Масса ед., кг	Всего, кг
		Стремянки Стм–2			
1	ГОСТ 3262–75*	Труба стал. D48мм L=5.5м	2	42.24	84.48
2	ГОСТ 3262–75*	Труба стал. D21.3мм L=700	16	0.9	14.40
3	ГОСТ 8509–93	Уголок 63х6 L=200	8	1.14	9.12

Стремянка выполняется из нержавеющей стали,специализированной фирмой.

Читать совместно с листом_ 23,27

Согласовано

Взам. инв.

Подп. и дата

Инв.подл.

Изм.	Кол.уч	Лист	Док.	Подп.	Дата
ГИП		Бурамбаева А.З.			
Проверил		Бурамбаева А.З.			
Выполнил		Куаншалиева Л.			
Н.контроль		Рублева			

09–2018–АР

Строительство теннисного корта из металлоконструкций в г.Лисаковск

Теннисный корт

Стадия	Лист	Листов
РП	28	34

Стремянка СТМ–1
Стремянка СТМ–2

ТОО "БартИман"
г.Петропавловск
Лицензия 18006382

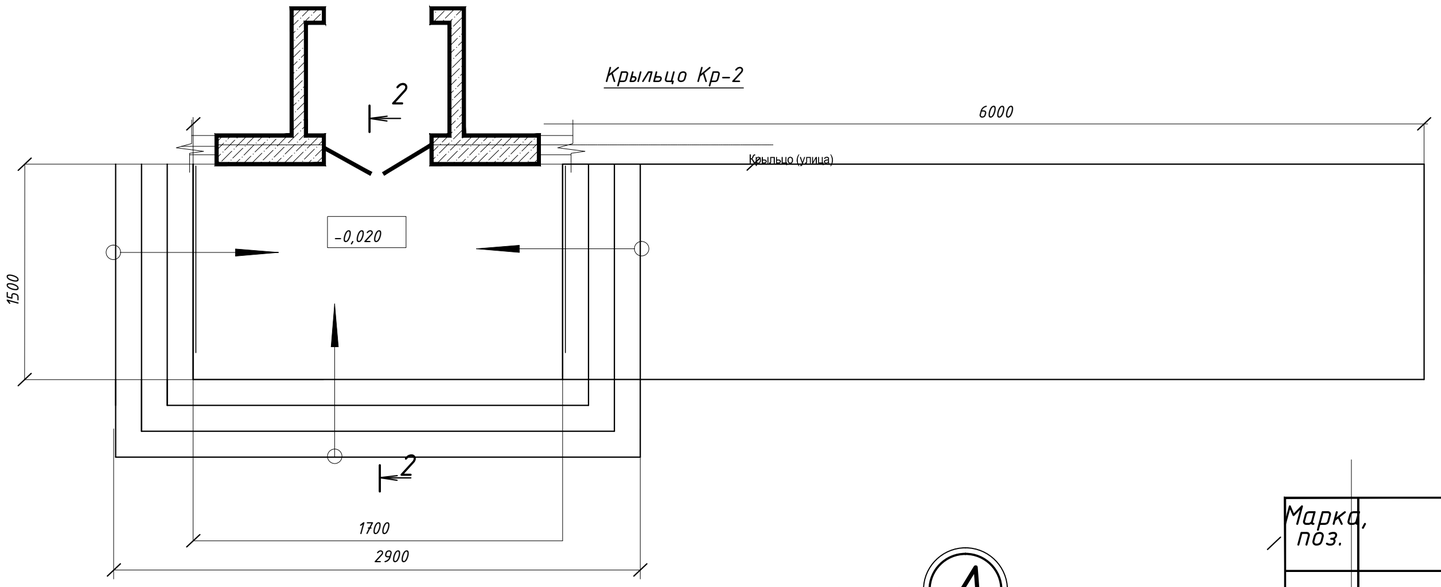

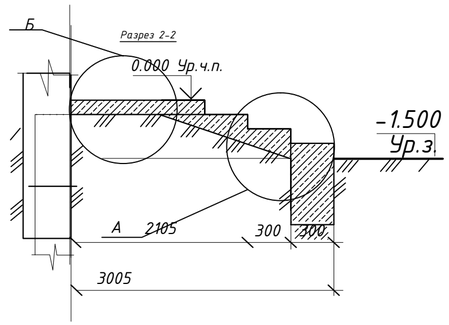

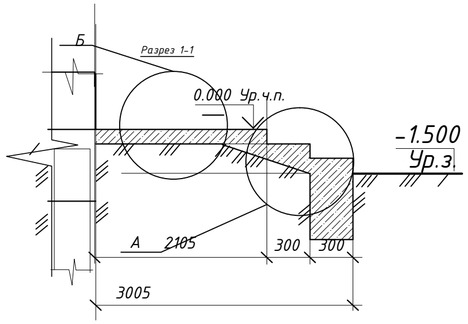

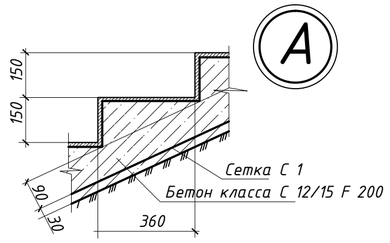

Крыльцо Кр-1

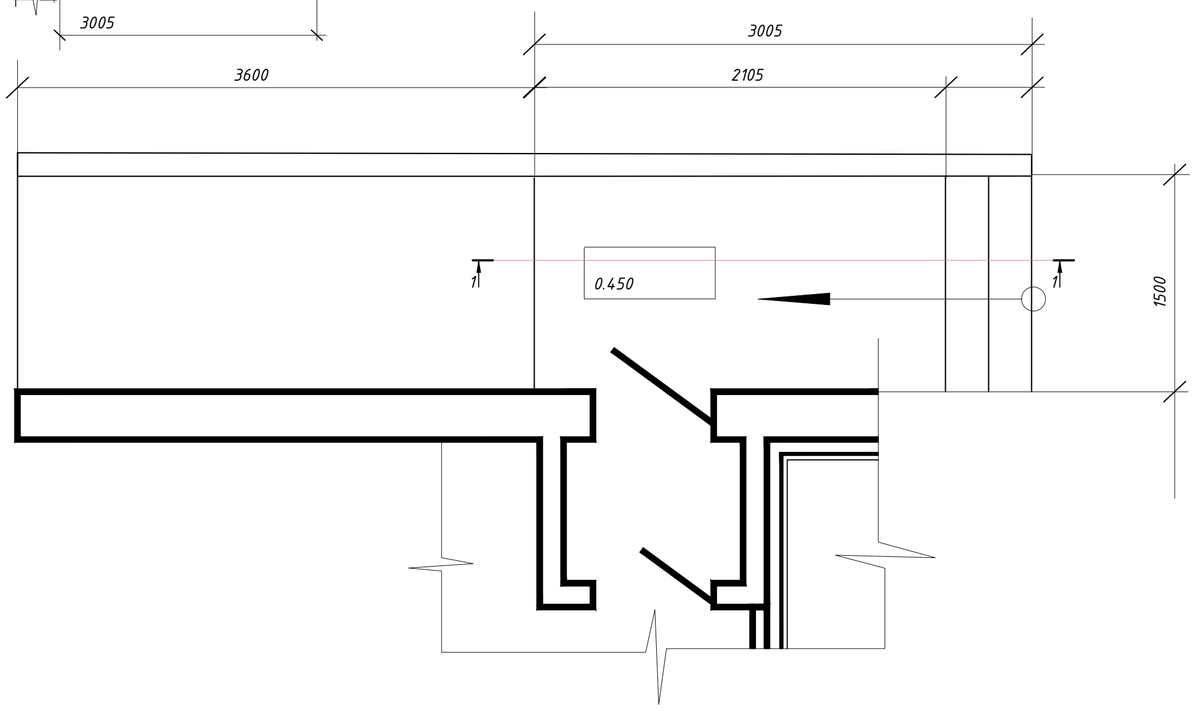

Марка, поз.	Обозначение	Наименование	Кол.	Масса ед,кг	Приме-чание
		Крыльцо Кр 1			
	Серия 1.400-15, вып.	Изделие закладное МН 552	14,7	4,4	м.п.
	ГОСТ 23279-85	Сетка 5С 5 Вр-1 - 50 130 х 200	7	18,3	
	СТБ 1035 - 96	Бетон класса С 12/15 F 200	15		м3
		Крыльцо Кр 2			м3
	Серия 1.400-15, вып.	Изделие закладное МН 552	16,5	4,4	м.п.
	ГОСТ 23279-85	Сетка 5С 5 Вр-1 - 50 130 х 200	6	18,3	
	СТБ 1035 - 96	Бетон класса С 12/15 F 200	9,9		м3
	Серия 1.256.2 -2, вып. 1	ограждение МВ 12.8 - 18.9 Р	2	29	
	Серия 1.256.2 -2, вып. 1	ограждение ПВ - 21.9 Р	1	29	

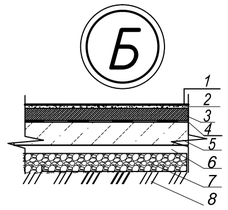

1. Плиты тротуарные 30 мм
2. Влагостойкий каф. клей 20 мм
3. Стяжка ц/п армированная ВР-5 - 40мм
4. Гидроизоляция обмазочная битумная, 2 слоя
5. Монолитная ж/б плита по несъемной опалубке - 200мм
6. Подбетонник, 50 мм
7. Бутобетонная засыпочная смесь
8. Уплотненный грунт

Согласовано

Взам. инв.

Подп. и дата

Инв.подл.

Изм.	Кол.уч	Лист	Док.	Подп.	Дата	09-2018-АР		
						Строительство теннисного корта из металлоконструкций в г.Лисаковск		
ГИП		Бурамбаева А.Э.				Теннисный корт	Стадия	Лист	Листов
Проверил		Бурамбаева А.Э.					РП	29	34
Выполнил		Куаншалиева Л.				Крыльца Кр-1,Кр-2.	ТОО "БартИман" г.Петропавловск Лицензия 18006382		
Н.контроль		Рублева							

Узел 2

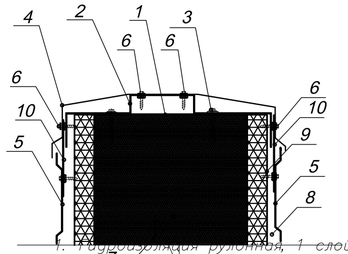

1. Гидроизоляция рулонная, 1 слой
2. Пластина мет., 50х3 мм, шаг 400 мм
3. Дюбель из полиамида (ТУ 36–941–79), 80х8мм
4. Отлив–накрывка, жесть оцинк, изогнутая по профилю
5. Фасадная отделка – окрашеная жесть на подконструкции
6. Винт самонарезающий самосверлящий
7. Стена наружная, сэндвич 200мм
8. Воздушный зазор 30 мм
9. Паро–ветроизоляционная пленка
10. пластина соединительная, оц. жесть, шаг 500 мм.

отмостка – асфальтовое покр. с уклоном	120 мм
щебень F 5–20	100 мм
щебень F 20–40	150 мм
геомембрана гидроизоляционная	
уплотн. грунт	

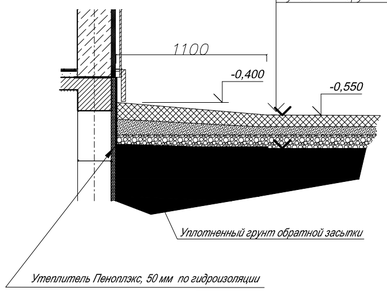

Узел 1

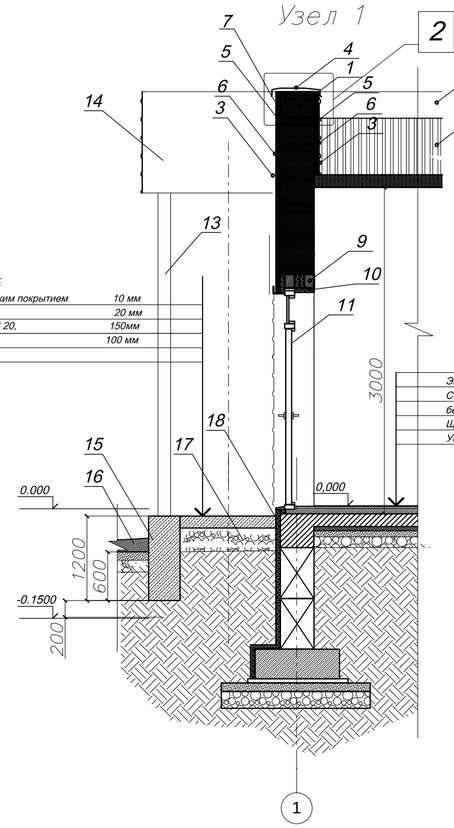

Состав пола по крыльцу:	
Керамогранит с нескольким покрытием	10 мм
ц/п раствор	20 мм
Монолитная ж/б плита В 20,	150мм
Щебень	100 мм
Уплотненный грунт	

Эпоксидный наливной пол	2 мм
Стяжка ц/п,	20 мм
бетонная подготовка, В 7.5	50 мм
Щебень	100 мм
Уплотненный грунт	130 мм

1. Стена наружная – сэндвич 200мм.
2. Кровельная сендвич–панель
3. Фасадная отделка – профлист окрашенный. на подконструкции
4. Накрывка–отлив
5 Утеплитель минплита базальтовая, 100 мм
6. Пароветороизоляция
7. Воздушный зазор, 30 мм
8. Армопояс
9. Перемычка
10. Утеплитель пеноплекс, 50 мм
11. Дверь наружная, металл
13. Колонна металл., 150х150х5 мм
14. Обшивка козырька, профлист, жесть окрашенная
15. Стена монолитная, ж/б
16. Отмостка, асфальтобетон
17. щебневое заполнение
18. Утепление контура здания ниже отм. 0.000– ППУ, 100 мм

Узел примыкания оконных коснтрукций и фасадных панелей

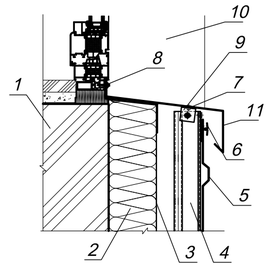

1. Стена наружная – газоблок 400мм.
2. Утеплитель 100мм.
3. Пароветроизоляционная мембрана
4. П–образный профиль
5. Профлист, горизонтальный, 20 мм, окрашенный
6. Профиль горизонтальный
7. Заклепка вытяжная А2/А2 ⌀3
8. Винт самонарезающий самосверлящий
9. Профиль вспомогательный уголок 30х30х2
10. Оконное обрамление – откосы и наличники– окрашенная жесть, 0.7мм
11. Оконное обрамление – подоконный элемент – окрашенная жесть, 0.7мм

Согласовано

Взам. инв.

Подп. и дата

Инв. подл.

Изм.	Кол.уч	Лист	Док.	Подп.	Дата	09–2018–АР		
						Строительство теннисного корта из металлоконструкций в г.Лисаковск		
ГИП		Бурамбаева А.З.				Теннисный корт	Стадия	Лист	Листов
							РП	30	34
Проверил		Бурамбаева А.З.							
Выполнил		Куаншалиева Л.				УЗЛЫ	ТОО "БартИман" г.Петропавловск Лицензия 18006382		
Н.контроль		Рублева							

Спецификация элементов

Поз.	Обозначение	Наименование	Кол.	Масса ед., кг	Приме-чание
С1	ГОСТ 23279-85	Сетка Вр-1 Ф5 мм, ячейки 100х100 мм. размером 2000х1000	1	6.63	6.63

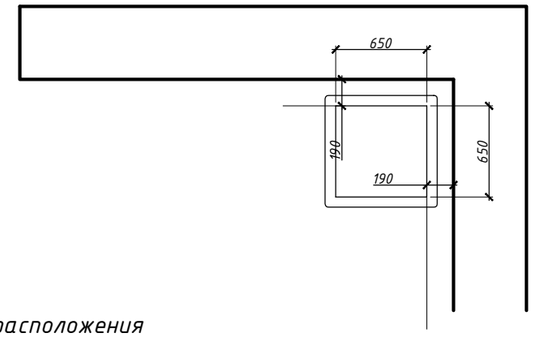

Схема расположения армирования сеткой ж/б плиты

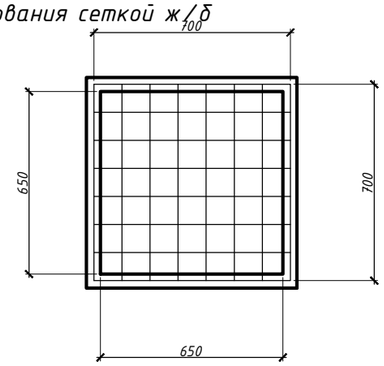

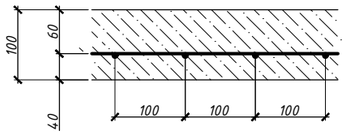

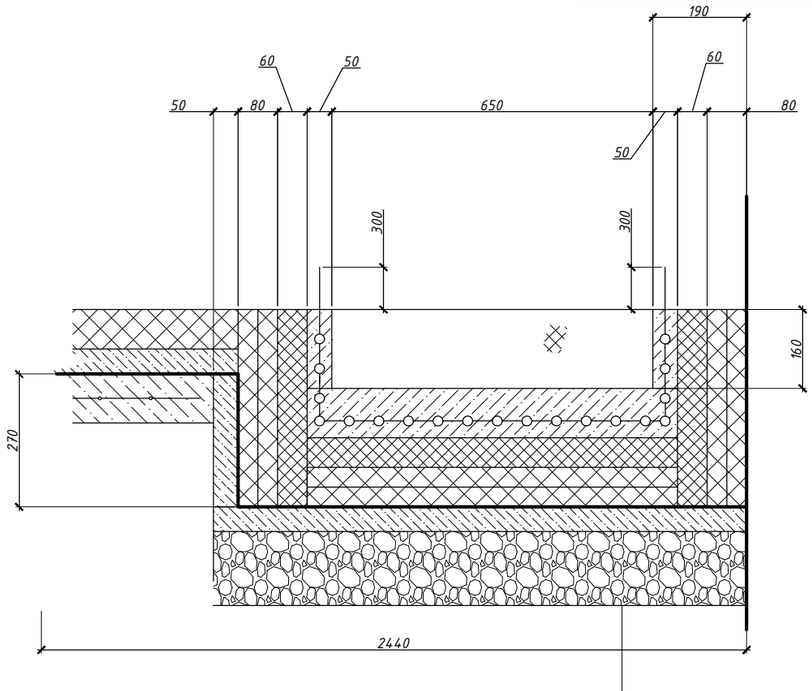

За отм. 0.000 принята отметка чистого пола

1. Ж/б плита класса В22,5 марки М300 W6, F50, арм. 1 ряд сетка Вр-1 Ф5 мм., с шагом ячеек 100х100 мм.
2. Горизонтальный каркас сетки С 1 связывать с вертикальными вязальной проволокой.
3. Грунт и щебеночное основание послойно уплотнить ручными трамбовками.
4. Разность размеров приямка по диагонали не более 10 мм
5. Сетку С1 разрезать на нужные размеры по месту для устройства армирования ж/б плиты и ж/б стен.

- Щебеночная подготовка фр. 10-20 мм.
- Утеплитель ТЕХНОНИКОЛЬ PROF 300
- Утеплитель ТЕХНОНИКОЛЬ PROF 300
- Цементно-песчанная стяжка марки М150
- Бетонная подготовка марки М150 армированная сеткой 100х100 Ф3 мм
- Ж/б плита класса В22.5 марки М300, W6, F50 арм. 1 ряд Вр-1 Ф5 мм. с шагом ячеек 100х100 мм.

Уплотненный грунт

Щебеночная подготовка фр. 10-20 мм - 150 мм

Цементно-песчанная стяжка М150 - 50 мм

Уплотнитель Технониколь Карбон 300 - 40 мм

Уплотнитель Технониколь Карбон 300 - 40 мм

Уплотнитель Технониколь Карбон 300 - 60 мм

Пленка пароизоляционная - 1 мм

Железобетонная плита - 100 мм

Согласовано

Взам. инв.

Подп. и дата

Инв.подл.

Изм.	Кол.уч	Лист	Док.	Подп.	Дата
ГИП		Бурамбаева А.З.			
Проверил		Бурамбаева А.З.			
Выполнил		Куаншалиева Л.			
Н.контроль		Рублева			

09-2018-АР

Строительство теннисного корта из металлоконструкций в г.Лисаковск

Теннисный корт

Стадия	Лист	Листов
РП	31	34

Приямок

ТОО "БартИман" г.Петропавловск Лицензия 18006382

Наружная металлическая лестница
в осях "1"–"В"

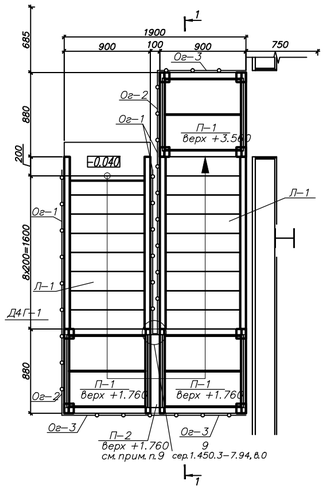

1–1

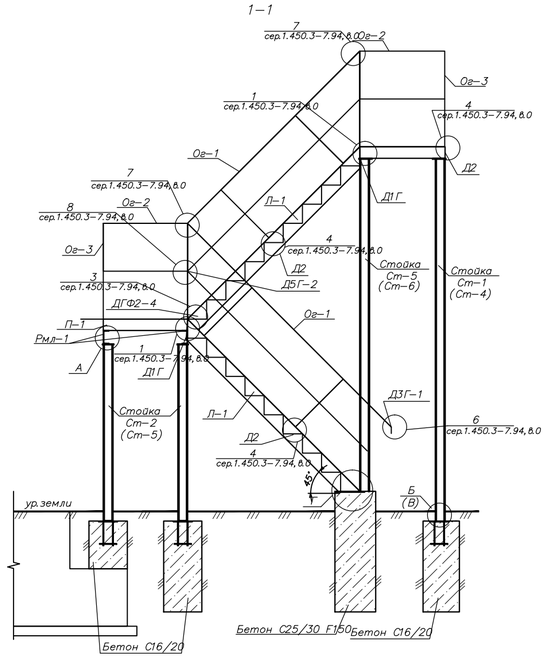

МАРКА ПОЗ.	ОБОЗНАЧЕНИЕ	НАИМЕНОВАНИЕ	КОЛ.	МАССА ед.кг	ПРИМЕЧАНИЕ
		Наружная металлическая лестница			
Ст–1	ГОСТ 30245–2003	Гнутосварной профиль 100x100x4 ГОСТ30245–2003 / С245 ГОСТ 27772–88	1	24,58	
Ст–2	ГОСТ 30245–2003	Гнутосварной профиль 100x100x4 ГОСТ30245–2003 / С245 ГОСТ 27772–88	4	98,94	
Ст–3	ГОСТ 30245–2003	Гнутосварной профиль 100x100x4 ГОСТ30245–2003 / С245 ГОСТ 27772–88	1	24,67	
1	ГОСТ 19903–74	Лист –10x120 ГОСТ 19903–74 / С245 ГОСТ27772–88	120	8	1,13
Рмл–1	ГОСТ 8240–97	Швеллер 14У ГОСТ8240–97 / С245 ГОСТ27772–88 L общ.=1900	2	23,37	
П–1	Серия 1.450.3–7.94 в.2	Площадка ПГФ–9.9	3	51,6	
Л–1	Серия 1.450.3–7.94 в.2	Лестниица ЛГФ 45–18.9	2	129,9	
П–2	ГОСТ 8568–77*	Лист рифленый 800x1500	1	4,02	
Д1Г	Серия 1.450.3–7.94 в.2	Элемент крепления косоура Д1Г	6	0,4	
ДГФ2–4	Серия 1.450.3–7.94 в.2	Элемент крепления косоура ДГФ2–4	12	0,9	
Ог–1	Серия 1.450.3–7.94 в.2	Ограждение лестниц ОЛГ45–18.9	2	29,8	
Ог–2	Серия 1.450.3–7.94 в.2	Ограждение площадки боковой ОПБГ–12.9	2	18,0	
Ог–3	Серия 1.450.3–7.94 в.2	Ограждение площадки торцевой ОПТГ–12.9	1	18,0	
Д2	Серия 1.450.3–7.94 в.2	Элемент крепления стоек ограждения Д2	6	0,2	
Д3Г–1	Серия 1.450.3–7.94 в.2	Элемент окончания перил ограждения Д3Г–1	2	0,6	
Д5Г–2	Серия 1.450.3–7.94 в.2	Элемент перил ограждения Д5Г–2	2	0,62	
Д4Г–1	Серия 1.450.3–7.94 в.2	Элемент перил ограждения Д4Г–1	2	0,51	
	ГОСТ 7798–70*	Болт М12 L=60	32	0,068	
	ГОСТ 5915–70*	Гайка М12	32	0,016	
	ГОСТ 11371–78	Шайба М12	64	0,006	
	ГОСТ 7798–70*	Болт М6 L=40	52	0,011	
	ГОСТ 5915–70*	Гайка М6	52	0,003	
	ГОСТ 11371–78	Шайба М6	104	0,001	
Мн–9		Закладная деталь Мн–9	8	4,02	
Мн–10		Закладная деталь Мн–10	2	3,9	
		Бетон С 16/20			0,9м³
		Бетон С 25/30 F150			0,66м³

Закладная деталь Мн–9

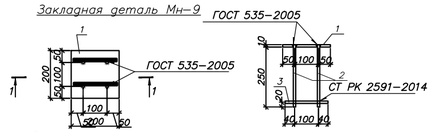

Закладная деталь Мн–10

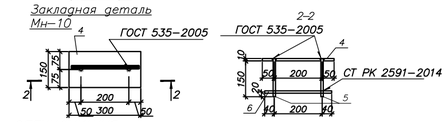

СПЕЦИФИКАЦИЯ

МАРКА ПОЗ.	ОБОЗНАЧЕНИЕ	НАИМЕНОВАНИЕ	КОЛ.	МАССА ед.кг	ПРИМЕЧАНИЕ
		Закладная деталь Мн–9		4,02	
1	ГОСТ 535–2005	Полоса –10x200 ГОСТ 103–76*/С245 ГОСТ27772–88	1	3,14	
2	СТ РК 2591–2014	ø10 S500 L=260	4	0,16	
3	СТ РК 2591–2014	ø10 S500 L=180	2	0,12	
		Закладная деталь Мн–10		3,9	
4	ГОСТ 535–2005	Полоса –10x150 ГОСТ 103–76*/С245 ГОСТ27772–88	1	3,53	
5	СТ РК 2591–2014	ø10 S500 L=160	2	0,1	
6	СТ РК 2591–2014	ø10 S500 L=280	1	0,17	

Закладные детали покрыть 2–мя слоем грунтовки ГФ–021(ГОСТ 25129–82*) в соответствии с указаниями СН РК 2.01–01–2013 «Защита строительных конструкций от коррозии»

Схема расположения стоек
металлической лестницы в осях "1"–"В"

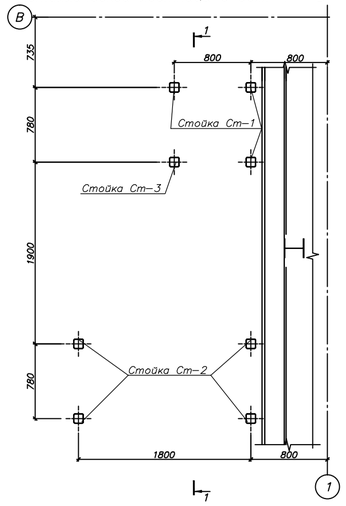

Схема расположения фундаментов
металлической лестницы в осях "1"–"В"

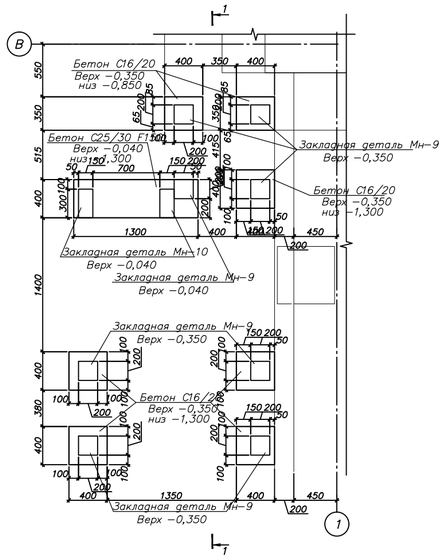

1. Металлическая лестница запроектирована по серии 1.450.3–7.94 из горячекатанных профилей. Покрытие и ступени лестницы – лист рифленый ромбический (ГОСТ 8568–77*).
2. Соединение элементов лестницы и площадок осуществляется на сварке и болтах М12 по узлам серии 1.450.3–7.94,в.0. Крепление площадок П–1 к швеллеру Рмл–1, крепление швеллера Рмл–1 к стойкам Ст–... выполнять на сварке.
3. Крепление ограждений к лестнице и площадкам выполнять на болтах М12 по узлам серии 1.450.3–7.94,в.0. Крепление ограждений к стойкам ограждения выполнять на болтах М6 по узлам серии 1.450.3–7.94,в.0. Стыковка поручней, струн друг с другом осуществлять на сварке с подгонкой стыка по месту.
4. Перед изготовлением конструкций, их детали и элементы должны быть очищены от загрязнений, грязи, масла, ржавчины и влаги.
5. Сварные соединения элементов выполнять ручной электродуговой сваркой электродами типа Э–42 (ГОСТ 9467–75) в соответствии с ГОСТ 5264–80. Катеты всех сварных неразделанных швов –4мм.
6. Металлические конструкции должны быть загрунтованы грунтом ГФ–021 (ГОСТ 25129–82*) и окрашены 2–мя слоями эмали ХВ–110 (ГОСТ 18374–79) в соответствии с указаниями СН РК 2.01–01–2013 «Защита строительных конструкций от коррозии»
7. Монтаж металлических конструкций вести в соответствии СНиП РК 5.04–18–2002 "Металлические конструкции.Правила производства и приемки работ"
8. При монтаже лестничных маршей должна быть обеспечена горизонтальность ступеней, не допускается образование обратного уклона ступеней более 1°при монтаже лестницы.
9. Лист (поз.П–2) крепить к балкам площадок П–1 на сварке.
10. Работы по возведению монолитных конструкций производить в соответствии с требованиями с СН РК 5.03–07–2013 "Несущие и ограждающие конструкции"
11. Фундаменты устраивать по уплотненному основанию до Ксот.≥0.95.

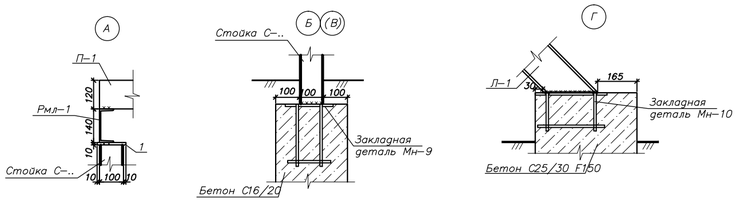

Согласовано

Взам. инв.

Подп. и дата

Инв.подл.

Изм.	Кол.уч	Лист	Док.	Подп.	Дата
ГИП	Бурамбаева А.Э.				
Проверил	Бурамбаева А.Э.				
Выполнил	Куаншалиева Л.				
Н.контроль	Рублева				

09–2018–АР

Строительство теннисного корта из металлоконструкций в г.Лисаковск

Теннисный корт

Стадия	Лист	Листов
РП	32	34

Пожарная лестница

ТОО "БартИман"
г.Петропавловск
Лицензия 18006382

Спецификация элементов лестницы Л–1

Марка поз.	Обозначение	Наименование	Кол. шт.	Масса ед., кг	Длина
		Ограждение лестничное ОГл–1 (2шт.)			
1	ГОСТ 11068–81*	Поручень – труба ø50x3,L=4,335	2	3,348	4335
2	ГОСТ 11068–81*	Стойка – труба ø42x3,L=1800	8	2,53	1800
3	ГОСТ 11068–81*	Ригель – труба ø16x1.6,L=4,335	4	0.568	4335
4	ГОСТ 11068–81*	труба ø32x3, L=200	16	0,43	
5	ГОСТ 11068–81*	труба ø32x3, L=150	16	0,33	
6	ГОСТ 103–76*	–8x100 , L=100	16	0.63	
7	ГОСТ 28778 – 90	БСР 8 x 85 УЗ	16	0,06	
		Ограждение лестничное ОГл–2. (2шт.)			
1	ГОСТ 11068–81*	Поручень – труба ø50x3,L=2,2	2	3,48	
2	ГОСТ 11068–81*	Стойка – труба ø42x3,L=1800	8	2,53	
3	ГОСТ 11068–81*	Ригель – труба ø16x1.6,L=2,2	4	0.568	
4	ГОСТ 11068–81*	труба ø32x3, L=200	8	0,43	
5	ГОСТ 11068–81*	труба ø32x3, L=150	8	0,33	
6	ГОСТ 103–76*	–8x100 , L=100	8	0.63	
7	ГОСТ 28778 – 90	БСР 8 x 85 УЗ	8	0,06	
		Ограждение лестничное ОГл–3. (1шт.)			
1	ГОСТ 11068–81*	Поручень – труба ø50x3,L=0,2	1	3,48	
2	ГОСТ 11068–81*	Стойка – труба ø42x3,L=1800	4	2,53	
3	ГОСТ 11068–81*	Ригель – труба ø16x1.6,L=0,2	2	0.568	
4	ГОСТ 11068–81*	труба ø32x3, L=200	1	0,43	
5	ГОСТ 11068–81*	труба ø32x3, L=150	1	0,33	
6	ГОСТ 103–76*	–8x100 , L=100	1	0.63	
7	ГОСТ 28778 – 90	БСР 8 x 85 УЗ	1	0,06	

Ограждение лестничное ОГл–1

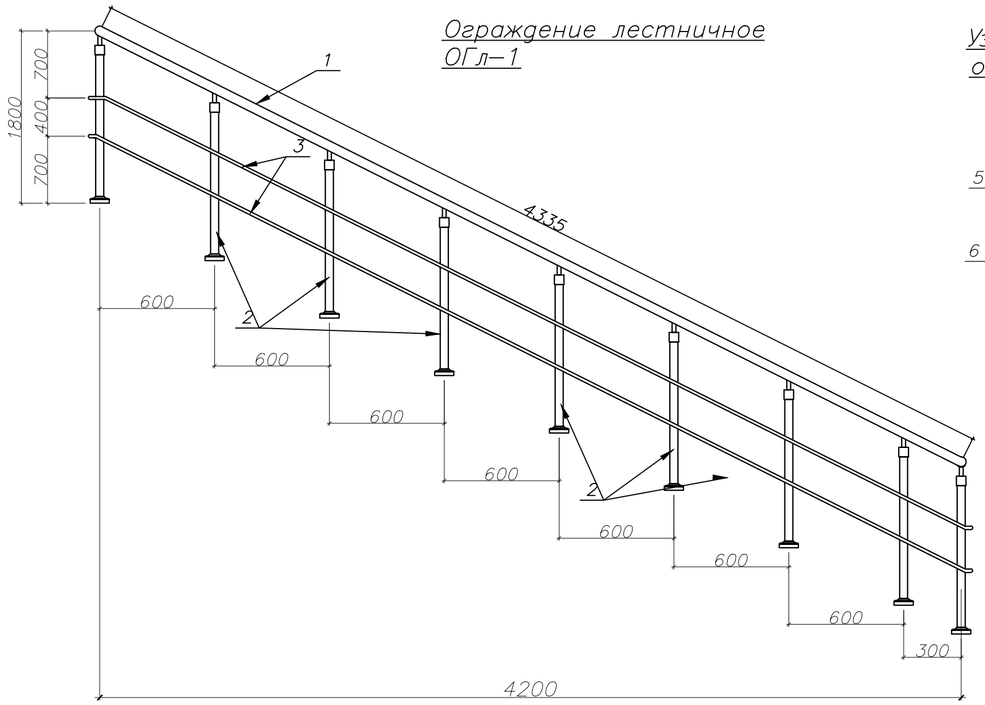

Узел крепления стойки ограждения к ступени

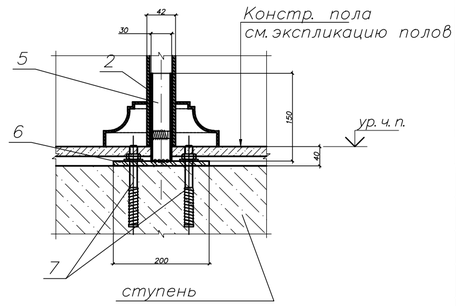

Ограждение лестничное ОГл–2

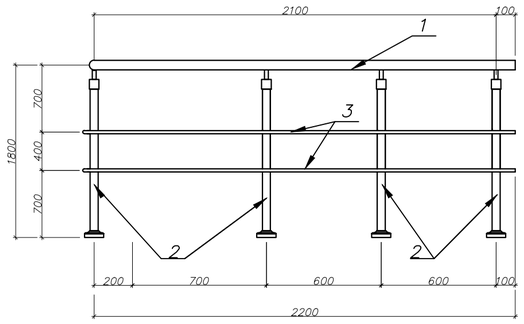

Узел крепления стойки ограждения к монол. плите

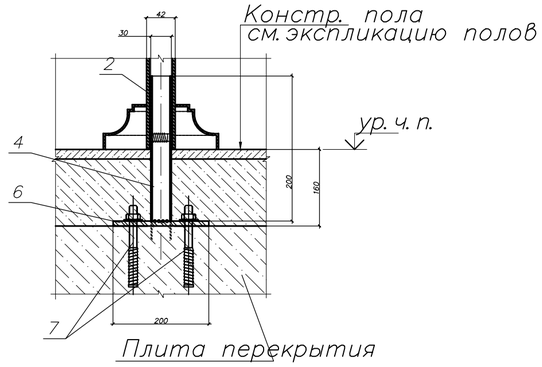

Ограждение лестничное ОГл–3

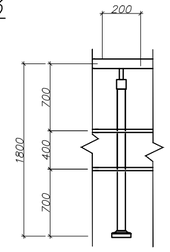

Схема сборки стойки ОГ1

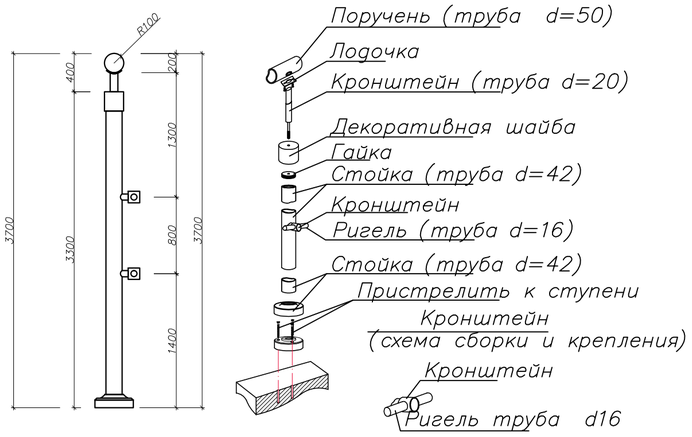

Изм.	Кол.уч.	Лист	Док.	Подп.	Дата	09-2018-АР		
						Строительство теннисного корта из металлоконструкций в г.Лисаковск		
ГИП		Бурамбаева А.Э.				Теннисный корт	Стадия	Лист	Листов
							РП	33	34
Проверил		Бурамбаева А.Э.							
Выполнил		Куаншалиева Л.				Лестничное ограждение.	ТОО "БартИман" г.Петропавловск Лицензия 18006382		
Н.контроль		Рублева							

Согласовано

Взам. инв.

Подп. и дата

Инв.подл.

Ограждение трибун ОГт–1

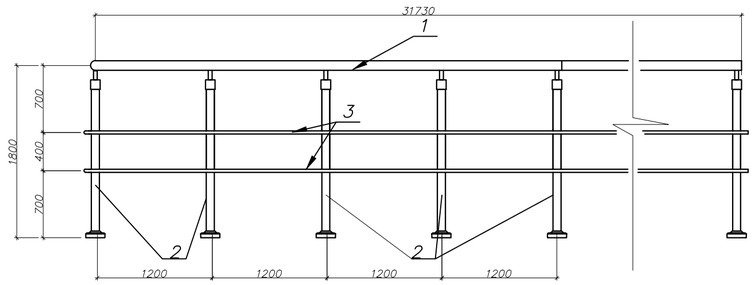

Схема сборки стойки ОГ1

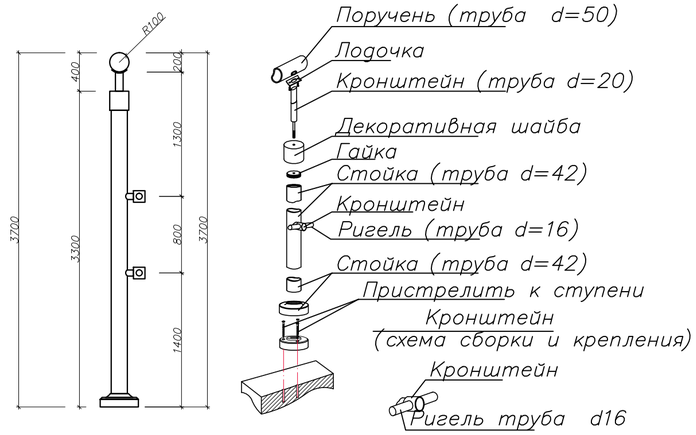

Узел крепления стойки ограждения к монол. плите

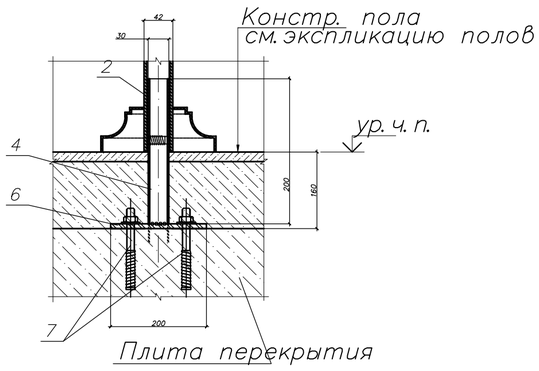

Спецификация элементов лестницы Л–1

Марка поз.	Обозначение	Наименование	Кол. шт.	Масса ед., кг	Приме-чание
		Ограждение трибун ОГт–1. (1шт.)			
1	ГОСТ 11068–81*	Поручень – труба ø50х3, L=31730 мм	1	3,748	
2	ГОСТ 11068–81*	Стойка – труба ø42х3, =875 мм	2	2,53	
3	ГОСТ 11068–81*	Ригель – труба ø16х1.6, L=31730 мм	1	0,568	
4	ГОСТ 11068–81*	труба ø32х3, L=200	27	0,43	
5	ГОСТ 11068–81*	труба ø32х3, L=150	27	0,33	
6	ГОСТ 103–76*	–8х100 , L=100	27	0.63	
7	ГОСТ 28778 – 90	БСР 8 х 85 У3	27	0,06	

Согласовано

Взам. инв.

Подп. и дата

Инв. подл.

Изм.	Кол.уч	Лист	Док.	Подп.	Дата	09–2018–АР		
						Строительство теннисного корта из металлоконструкций в г.Лисаковск		
ГИП		Бурамбаева А.З.				Теннисный корт	Стадия	Лист	Листов
							РП	34	34
Проверил		Бурамбаева А.З.							
Выполнил		Куаншалиева Л.				Перила.	ТОО "БартИман" г.Петропавловск Лицензия 18006382		
Н.контроль		Рублева							