ТОО "TENDER CONSULTING COMPANY"

ЗАКАЗЧИК: ГОСУДАРСТВЕННОЕ УЧРЕЖДЕНИЕ «ОТДЕЛ ЖИЛИЩНО-КОММУНАЛЬНОГО ХОЗЯЙСТВА, ПАССАЖИРСКОГО ТРАНСПОРТА И АВТОМОБИЛЬНЫХ ДОРОГ АКИМАТА АУЛИЕКОЛЬСКОГО РАЙОНА»

ТЕХНИЧЕСКАЯ ДОКУМЕНТАЦИЯ

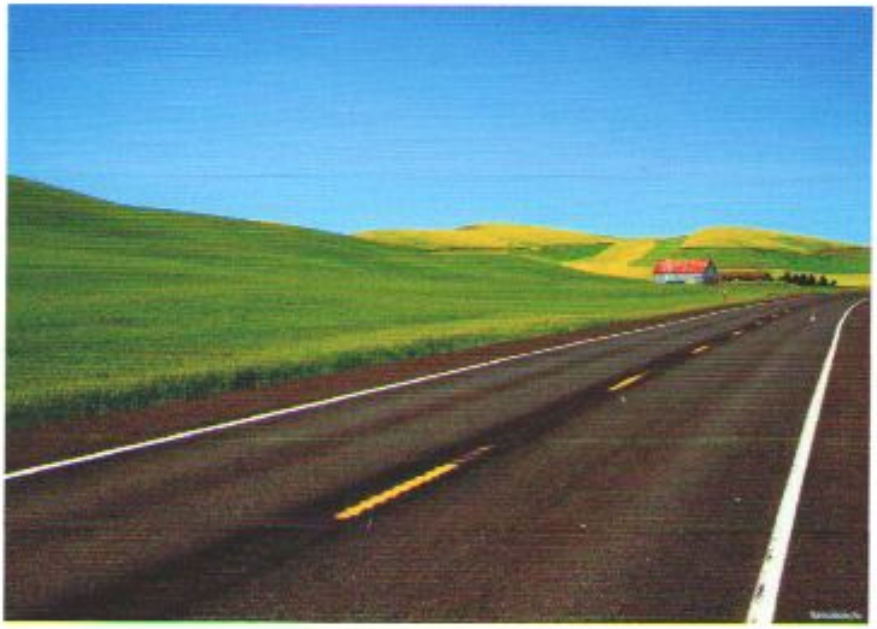

«Средний ремонт участка автомобильной дороги районного значения КР-AU-3 "Лаврентьевка-Первомайский-Приозерное-Большая Чураковка" км 0-23, Аулиекольского района, Костанайской области»

г. Костанай 2018 г.

IV. Схемы……

1. Схема расположения искусственных сооружений, схема выполнения работ, поперечный профиль дорожной одежды, ситуационная схема
2. Продольный разрез по оси ж/б трубы
3. Фасад входного оголовка ж/б трубы
4. Узлы гидроизоляции

V. Сметная документация……

1. Пояснительная записка к сметной документации
2. Сводный сметный расчет
3. Сметный расчет стоимости строительства
4. Объектная смета 2-1
5. Локальная смета № 2-1-1
6. Исходные данные по локальной смете
7. Локальная смета № 2-1-2
8. Исходные данные по локальной смете
9. Сводная ресурсная ведомость по объекту № 2-1
10. Ведомость по массе и классу груза по объекту № 2-1
11. Объектная смета 9-1
12. Локальная смета № 9-1-1
13. Исходные данные по локальной смете
14. Сводная ресурсная ведомость по объекту № 9-1

VI. Техническая спецификация ……

VII. Схема доставки ДСМ, карьеров; Ведомость источников поставляемых материалов……

VIII. Ведомости объемов работ……

1. Ведомость объемов работ дорожные работы
2. Ведомость объемов работ водопропускной трубы км 13,5

IX. Правоустанавливающие документы на автомобильную дорогу……

X. Сертификаты о поверке ……

XI. Свидетельство на право пользования сметной-нормативной базой……

XII. Фотоматериалы……

Раздел I.

Пояснительная записка

I. Пояснительная записка

Автомобильная дорога районного значения KP-AU-3 "Лаврентьевка - Первомайский - Приозерное - Большая Чураковка", расположена в административных границах Аулиекольского района Костанайской области.

Аулиекольский район расположен в центральной части Костанайской области. Граничит на севере с Костанайским, на северо-востоке с Алтынсаринским, на востоке с Карасуским, на юге — с Наурзумским, на западе — с Камыстинским и Тарановским районами.

Техническая документация на средний ремонт участка автомобильной дороги KP-AU-3 "Лаврентьевка-Первомайский - Приозерное - Большая Чураковка" км 0-23, Аулиекольского района, Костанайской области разработана ТОО «Tender Consulting Company» для ГУ «Отдел ЖКХ, пассажирского транспорта и автомобильных дорог акимата Аулиекольского района».

Техническая документация на средний ремонт участка автомобильной дороги KP-AU-3 "Лаврентьевка - Первомайский - Приозерное - Большая Чураковка" км 0-23, выполнена в полном соответствии с «Классификацией видов работ, выполняемых при содержании, среднем и капитальном ремонтах автомобильных дорог общего пользования», утвержденной приказом Министра транспорта и коммуникаций Республики Казахстан от 24 января 2014 года № 56. Зарегистрирован в Министерстве юстиции Республики Казахстан 27 февраля 2014 года № 9176.

1. Краткие сведения о существующей дороге

Участок автомобильной дороги KP-AU-3 "Лаврентьевка - Первомайский - Приозерное - Большая Чураковка" км 0-23 расположен на территории Аулиекольского района, Костанайской области. Автомобильная дорога входит в состав сети дорог районного значения и является примыкающей к автомобильной дороге республиканского значения М-36 «Костанай – Аулиеколь - Сурган», обеспечивает транспортные связи села Первомайский с районным центром.

Существующее земляное полотно на проектируемом участке находится в неудовлетворительном состоянии, имеется нарушение профиля, в следствии разрушения грунтощебеночного покрытия. Ширина земляного полотна колеблется от 11,0 до 14,3 м. Обочины находятся в удовлетворительном состоянии. Крутизна откосов насыпи земляного полотна составляет от 1:1,5 до 1:3. Высота насыпи колеблется от 0,55 до 2,1 м.

Дорожная одежда представлена грунтощебеночным покрытием, грунтовым покрытием.

На всем протяжении участка дороги наблюдаются просадки, колейность, выбоины земляного полотна.

2. Краткие сведения о существующей трубе

На 13,5 км автомобильной дороги КР-AU-3 "Лаврентьевка - Первомайский - Приозерное - Большая Чураковка" существующая металлическая труба d=0,3 м была размыта. В период весенних паводков 2017 года при интенсивном таянии снегов, вода в больших объемах с полей устремилась по понижениям местности к трубе. Образовался подпор воды и т.к. объем воды был больше пропускной способности трубы образовался, перелив через земляное полотно. В данный момент водопропускная труба имеет следующие дефекты: заиливание тела трубы, оголовки водопропускной трубы отсутствуют. Кроме того, сооружение не соответствует требованиям СНиП 3.06.04 «Мосты и трубы»; СТ РК 1685-2007 «Мостовые сооружения и водопропускные трубы на автомобильных дорогах. Правила выполнения и приемки работ при строительстве, реконструкции и капитальном ремонте. Производственный контроль».

3. Рельеф и гидрография

Рельеф района в целом представлен волнистой равниной. Абсолютные отметки равнины колеблются в пределах 210–270 м над уровнем Кронштадтского муштока Балтийского моря. Поверхность района ремонтных работ отличается однообразием, она слабоволнистая.

4. Почвы и растительность

В районе две почвенные зоны: зоной чернозёмов с подзоной южной и малогумусных чернозёмов и зона каштановых почв. Южные малогумусные чернозёмы являются лучшими почвами подзоны, они используются для посева зерновых культур. Тёмно-каштановые почвы являются пахотно пригодными и используются под пашней.

Растет ковыль (Иоанна, Тырса), типчак (Беккера), тонконог стройный, житняк сибирский, полынь, шренка австрийская, из разнотравья лапчатка песчаная, тмин песчаный, гвоздика иглолистая и равнинная, песчанка длиннолистая, молочай лозный, скабиоза бледно-жёлтая. Среди злаков появляются луговые виды: пырей ползучий, тимофеевка луговая, костер безостый. Луговые солончаковые почвы покрываются ячменево-волосневово-полынной растительностью и солянкой. В лесах сосна, белая берёза и осина. Общая площадь лесного массива — 80,6 тыс. га. Обитают птицы: орлы, перепёлки, сороки, вороны, грачи, жаворонки, пустельга обыкновенная. В озёрах и реках гуси, утки, чайки и кулики, на крупных озёрах встречаются лебеди, сурки, полёвки, на заросших берегах озёр встречаются ондатры и водяные крысы, в лесостепи — волки,

лисицы, зайцы, в лесах — косуля, лось, сайгаки. В водоёмах рыбы: карась, карп, щука. Из рептилий: ящерица, гадюка степная и др.

По территории района протекают реки Убаган, Ащи, Шили, находятся озёра Кушмурун, Ревуль, Ногайколь, Шили и множество озёр незначительных по площади.

5. Природно-климатические условия района

Район расположения улицы находится в IV дорожно-климатической зоне характеризуется резко-континентальным климатом.

Дорожно-климатическая зона – IV

Средние температуры воздуха:

Годовая	2,1 °С;
Наиболее жаркий месяц: – июль	20,4 °С;
Наиболее холодный месяц: – январь	20,4 °С;

- пятидневка обеспеченностью 0,98 -37 °С, обеспеченностью 0,92 -35 °С;
- сутки, обеспеченностью 0,98 -40 °С, обеспеченностью 0,92 -36 °С,

6. Дорожно-строительные материалы

Для обеспечения среднего ремонта автодороги строительными материалами рекомендуется использовать продукцию отечественных товаропроизводителей.

Щебень доставляется из г.Рудный АО «ССГПО», автомобильным транспортом. Железобетонные изделия доставляются с г. Лисаковск ТОО «ЛЗЖБИ», автомобильным транспортом. Бетон, цементный раствор доставляется с г.Костанай ТОО «ROMANA», автомобильным транспортом.

Дальность возки приведена в ведомости источников получения и способов транспортировки строительных материалов.

7. Организация строительства

В соответствии с «Классификацией видов работ, выполняемых при содержании, среднем и капитальном ремонтах автомобильных дорог общего пользования», предлагается предусмотреть выполнение среднего ремонта.

Инструментальный контроль в процессе ремонтных работ включает:

- закрепление оси трассы автомобильной дороги;
- закрепление оси водопропускной трубы;
- закрепление высотных отметок лотка трубы с привязкой к существующему рельефу бассейна данной местности.

В основные виды работ входят:

1. Разборка дорожной одежды и земляного полотна.

2. Демонтаж существующей металлической трубы.
3. Устройство железобетонной трубы.
4. Исправление профиля оснований щебеночных без добавления основной фракции нового материала.
5. Устройство однослойного покрытия из фракционированного щебня толщиной 10 см.
6. Устройство укрепления обочин.

8. Технико-экономические показатели ремонтируемого объекта

1. Общая площадь конструктивных элементов – 184 062 м^2 – 100 %:
2. Площадь проезжей части – 138 062 м^2 – 75 %;
3. Площадь укрепляемых обочин – 46 000 м^2 – 25 %;

Технические решения отображены в приложенных чертежах.

9. Минимальное количество дорожно-строительной техники и оборудования

Перечень необходимой дорожно-строительной техники и оборудования:

1. Бульдозер – 1 ед.
2. Автогрейдер – 2ед.
3. Автокран – 1 ед.
4. Экскаватор – 1 ед.
5. Погрузчик – 2 ед.
6. Щебнераспределитель – 1 ед.
7. Компрессор – 1 ед.
8. Набор уплотняющей техники:
   Катки дорожные – 10 ед.
9. Поливомоечная машина – 2 ед.
10. Автомобили – самосвалы – 12 ед.

10. Размещение и характеристика производственных предприятий, баз и обеспечение строительными материалами

Работы по среднему ремонту автомобильной дороги носят линейный характер и, поэтому по мере производства работ, строительная площадка передвигается по всей длине дороги. Дорожно-строительные материалы укладываются без промежуточного складирования.

Бытовые помещения передвижного типа рекомендуется размещать в постоянной полосе отвода. Площадка оборудуется контейнерами для сбора

бытового мусора и отходов, которые по мере наполнения отвозятся на специальные свалки ближайших населённых пунктов.

Водоснабжение для технологических нужд на период ремонта предусматривается из открытых источников, для бытовых нужд привозной питьевой водой из источников коллективного пользования ближайших населённых пунктов.

Электроснабжение строительной площадки предусматривается от передвижных электростанций.

Обслуживание и ремонт техники должно производится на производственной базе подрядчика, мелко-срочный ремонт на стане.

Материалы для дорожных работ предусматривается транспортировать с ближайших источников их получения.

11. Мероприятия для организации дорожно-строительных работ

Работы по среднему ремонту предусматривается без закрытия движения автотранспорта с ограждением мест производства работ временными знаками и конусами.

Технология дорожно-строительных работ, контроль качества при проведении и приемке работ, методы измерения готовых работ должны соответствовать сборникам типовых технических спецификаций по строительству и ремонту автомобильных дорог.

Первоначально на участке среднего ремонта дороги необходимо выполнить разбивочные работы с закреплением пикетажного положения для определения границ ремонтных работ и выявления в рамках участка среднего ремонта отдельных мест, требующих конкретного вида работ в зависимости от вида деформации дорожной одежды в рамках объемов, указанных в технической документации. На основании технической документации, данных полученных в результате разбивочных работ и материальных, трудовых ресурсов, имеющихся у подрядной организации, разработать проект производства работ в соответствии с требованиями, ПР РК 218-35-2016 и оформить разрешение на право производства работ, согласованное с органами дорожной полиции.

После утверждения ППР и разрешения на право производства работ приступить к работам по среднему ремонту.

Решения по потребности дорожно-строительной техники и норм расходов материалов приняты в настоящей технической документации.

По согласованию с заказчиком принято решение об использовании холодной асфальтобетонной смеси.

По окончанию выполнения работ в соответствии с требованиями ПР РК 218-35-2016 необходимо оформить комплект исполнительно технической документации, выполненной по рекомендациям, указанным в Р РК 218-109-2014 и передать по одному экземпляру Заказчику и техническому надзору.

Работы по среднему ремонту должны выполняться согласно нормативным документам, указанным в технической спецификации (раздел 3).

Выполнение работ будет производиться без закрытия движения, с ограждением мест производства работы временными дорожными знаками согласно ВСН 41-92.

Обязательное ведение исполнительной документации. Выдача сертификатов соответствия качества, паспортов и ведомостей испытания дорожно-строительных материалов по мере выполнения дорожно-строительных работ.

Качество выполняемых работ обеспечивается комплексом технических и организационных мер контроля на всех стадиях производства работ.

12. Технология дорожно-строительных работ

Все работы по среднему ремонту производить в соответствии с требованиями «Сборников типовых технических спецификаций по строительству и ремонту автомобильных дорог»

13.1. Мобилизационный период

В этот период необходимо выполнить:

- изучение технической документации данного объекта;
- уточнение и выбор источников получения дорожно–строительных материалов;
- испытание предлагаемых поставщиками материалов и согласование их с Заказчиком и инженером технического надзора.
- до начала ремонтных работ необходимо получить разрешение на производство работ и согласовать схему проезда транспорта и установку временных средств управления движением транспорта в районе стройплощадки с дорожной полицией.

13.2. Подготовительный период

Главная задача подготовительного периода – обеспечение фронта работ. Подготовительные работы выполняются до начала выполнения основных видов работ в сроки, обеспечивающие своевременное начало и бесперебойное ведение основных дорожно-строительных работ.

В состав подготовительных работ входят:

- закрепление оси трассы и разбивка пикетажного положения строительных работ;

Все эти работы необходимо выполнить до начала основных работ.

При недостаточном количестве собственного автотранспорта необходимо заключать договоры аренды на привлечение транспорта других предприятий.

13.3. Земляные работы

В составе земляных работ предусмотрены следующие операции:

- срезка лишнего слоя насыпи земляного полотна с погрузкой и вывозкой на свалку;
- рыхление, планировка и доуплотнение существующего земляного полотна;

Уплотнение грунта следует производить при влажности, близкой к оптимальной.

Требуемый коэффициент доуплотнения грунта должен составлять 0,95-0,98 по согласованию с инженером и подтверждением дорожной лабораторией.

Дну корыта проезжей части придаётся поперечный уклон 20‰ в сторону кромок.

Земляные работы производятся с соблюдением всех требований Сборников типовых технических спецификаций по строительству и ремонту автомобильных дорог.

13.4. Устройство дорожной одежды

Работы по устройству дорожной одежды проезжей части выполняются в соответствии с требованиями СНиП 3.03-09-2006 «Автомобильные дороги».

13.4.1. Земляные работы

В составе земляных работ предусмотрены следующие операции:

- рыхление существующего покрытия из грунтощебня земляного полотна;
- планировка земляного полотна;
- заклинка и уплотнение дорожной одежды;

Земляному полотну проезжей части придаётся поперечный уклон 20‰ в сторону кромок.

Земляные работы производятся с соблюдением всех требований Сборников типовых технических спецификаций по строительству и ремонту автомобильных дорог.

13.4.2. Устройство оснований дорожной одежды по способу заклинки

Работы по устройству конструктивного слоя методом заклинки проводят в два этапа:

- распределение основной фракции и его предварительное уплотнение (обжатие и взаимозаклинивание);
- распределение расклинивающего щебня с уплотнением.

Уплотнение каждой фракции слоя производят в соответствии с разделом 705 Сборника типовых спецификаций. Число проходов катка для первого/второго этапа:
- 10/20 – для катков статического типа;
- 6/12 – для катков комбинированного типа;
- 4/8 – для катков вибрационного типа.

После окончания уплотнения слоя покрытия дополнительно по его поверхности распределяют каменную мелочь и уплотняют за 4-6 проходов катка.

При использовании трудноуплотняемого щебня поверхность слоя щебня перед распределением расклинивающего материала следует обрабатывать органическим вяжущим материалом из расчета 2-3 л/м2.

13.5. Инженерное обустройство дороги и придорожной трассы

13.5.1. Подготовительные работы

Подрядчик должен спилить деревья и удалить растительность, чтобы обеспечить видимость, и не должен допускать, чтобы материалы были свалены в кучу так, чтобы мешать увидеть знак.

Обустройство автомобильной дороги должно выполняться после окончания работ по планировке и укреплению обочин и откосов земляного полотна и устройству берм.

Дорожная разметка должна наноситься на битумные поверхности только после того, как пройдет достаточное количество времени, необходимое для испарения летучих соединений, содержащихся в битуме.

Поверхности, на которые необходимо нанести разметку, должны быть тщательно очищены с помощью воды, щетки или сжатого воздуха, как требуется. Перед началом нанесения дорожной разметки поверхность дороги должна быть высушена и полностью избавлена от грязи, пыли, смазочных веществ, нефтепродуктов и других разрушающих материалов.

14. Охрана труда и окружающей среды

При производстве дорожно-строительных работ следует строго соблюдать требования СН РК 1.03-05-2011 «Охрана труда и техника безопасности в строительстве», а также требования других «Норм и правил», относящихся к строительству и ремонту автомобильных дорог.

При строительстве, ремонте и содержании автомобильных дорог следует постоянно на всех стадиях производства работ учитывать требования охраны окружающей среды путем предупреждения и ограничения их отрицательного воздействия до установленных предельно допустимых уровней.

Дорожные машины и оборудование должны находиться на объекте только на протяжении производства соответствующих работ. Не допускается хранение на приобъектных площадках временного отвода неиспользуемых, списанных или подлежащих ремонту в стационарных условиях машин или их частей и агрегатов. Дорожные машины при работе оказывают воздействие на окружающую среду в виде загрязнения атмосферы отработавшими газами, пылью, а также являются источниками шума, вибрации и засорения прилегающей зоны выбросами.

Уровни загрязнения от машин, механизмов и транспортных средств не должны превышать установленных предельно допустимых концентраций вредных веществ для атмосферного воздуха, воды по видам водопользования, почв, предельных уровней шумового воздействия для зданий и территорий различного хозяйственного значения, а также санитарных нормативов и требований безопасности при производстве работ. Параметры применяемых машин, оборудования, транспортных средств в части состава отработавших газов, шума, вибрации и других воздействий на окружающую среду в процессе эксплуатации должны соответствовать установленным стандартам и техническими условиям предприятия-изготовителя, согласованным с санитарными органами.

Заправка автомобилей, тракторов и других самоходных машин топливом и маслами должна производиться на стационарных или передвижных заправочных пунктах в специально отведенных местах, удаленных от водных объектов.
Заправка стационарных машин и механизмов с ограниченной подвижностью (экскаваторы и др.) производится автозаправщиками. Слив масла на растительный покров или водные объекты запрещается.

Состав и свойства материалов, применяемых при выполнении дорожно-строительных работ, должны на момент их использования соответствовать государственным стандартам, техническим условиям и нормам.

15. Заключительные положения

При разработке технической документации применены поверенные инструменты и оборудование, расчет экономических показаний выполнен из соображений эффективного применения дорожно-строительным материалов и рационального расходования бюджетных средств.

16. Используемая литература

- «Классификацией видов работ, выполняемых при содержании, среднем и капитальном ремонтах автомобильных дорог общего пользования», утвержденной приказом Министра транспорта и коммуникаций Республики Казахстан от 24 января 2014 года № 56.

- СНиП 3.03-09-2006 «Автомобильные дороги»;

- ПР РК 218-35-2016 «Инструкция по контролю качества и приемке работ при строительстве и ремонте автомобильных дорог»;

- Р РК 218-56-2006 Рекомендации по применению технологии холодного ресайклинга при строительстве дорожных одежд с использованием активных техногенных отходов и побочных продуктов промышленности;

- ПР РК 218-29-03 «Технические правила ремонта и содержания автомобильных дорог»;

- ПР РК 218-01-97 «Правила приемки, контроля и оценки качества работ по текущему ремонту автомобильных дорог»;

- ВСН 25-86 «Указания по обеспечению безопасности движения на автомобильных дорогах»;

- Сборники типовых технических спецификаций по строительству и ремонту автомобильных дорог;

- СТ РК 1412-2010 Технические средства организации дорожного движения Правила применения дорожных знаков, разметки, светофоров, дорожных ограждений и направляющих устройств;

- СНиП РК 1.03-26-2004 Геодезические работы в строительстве.

- Р РК 218-109-2014 Рекомендации по оформлению и ведению исполнительной документации на объектах дорожного строительства Республики Казахстан.

Раздел II.

Ведомости

Ведомость дорожного покрытия

"Средний ремонт участка автомобильной дороги районного значения КР-AU-3
"Лаврентьевка - Первомайский - Приозерное - Большая Чураковка" км 0-23, Аулиекольского района Костанайской области"

№ п/п	Адрес, км		Местоположение	Длина, м	Ширина, м	Площадь, м2	Доп.площадь, м2	Всего площадь, м2	Тип сущ. покрытия	Тип проектир. покрытия
	от	до								
1	0	23	проезжая часть	23 000	6	138 000,0	62,0	138 062,0	грунтощебень	фракционное щебеночное
ИТОГО:				-	-	-	-	**138 062**	-	-

Составил: Инженер ТОО "Tender Consulting Company" Куйшинов Т.Т.

№ п/п	Км	Название водотока	Вид и материал сооружения	Диаметр труб	Тип фундамента	Длина		Общая длина, м	Уклон трубы, ‰	Подпор перед трубой	Расч. расход $м^3/с$	Высота насыпи, м	Примечание
						без оголовков, м	с оголовками, м						
1	2	3	4	5	6	7	8	9	10	11	12	13	14
1	13,5	понижение	метал. труба	0,3	б/ф	12,0	-	12,0	-	-	-	0,7	

Изм.	Кол.у	Лист	№док	Подпись	Дата
ГИП		Алпыспаев Т.Ф.			
Исполнил		Кутенков И.			
Н.контроля		Зуенок С.Л.			

«Средний ремонт участка автомобильной дороги районного значения КР-AU-3 "Лаврентьевка-Первомайский-Приозерное-Большая Чураковка" км 0-23, Аулиекольского района, Костанайской области»

Ведомость существующих искусственных сооружений

Стадия	Лист	Листов
ТД		1

ТОО «Tender Consulting Company»

№ п/п	Км	Отверстие, м	Длина без оголовков, м	Количество звеньев, шт	Примечание
1	2	3	4	5	6
1	13,5	0,3	12,0	-	Металл проржавел. Оголовки и укрепление откосов и русел отсутствуют.

Изм.	Кол.у	Лист	№док	Подпись	Дата
ГИП		Алпысбаев Т.Ф.			
Исполнил		Кутенков И.			
Н.контроля		Зуенок С.Л.			

«Средний ремонт участка автомобильной дороги районного значения КР-AU-3 "Лаврентьевка-Первомайский-Приозерное-Большая Чураковка" км 0-23, Аулиекольского района, Костанайской области»

Ведомость дефектов искусственных сооружений

Стадия	Лист	Листов
ТД		1

ТОО «Tender Consulting Company»

№	км	Существующее земполотно				Прогал насыпи						Искусственные сооружения					
		ширина з/полотна поверху, м	ширина з/полотна понизу, м	средняя ширина з/полотна, м	средняя высота з/полотна, м	уклон откосов прогала, м	ширина прогала понизу, м	ширина прогала поверху, м	средняя ширина прогала, м	площадь $м^2$	объем $м^3$	Dтр. сущ/L тр. сущ	Объем трубы сущ. $м^3$	Dтр. проект/L тр. проект.	Объем трубы проект. $м^3$	Возврат грунта, $м^3$	Примечание
1	2	3	4	5	6	7	8	9	10	11	12	13	14	15	16	17	18
1	13,5	11,00	12,0	11,5	0,8	1:1	8,0	9,6	8,8	299	101,0	0,3/12,0	1,1	2(1,5)	84,0	101,0	-

Изм.	Кол.у	Лист	№док	Подпись	Дата
ГИП		Алыспаев Т.Ф.			
Исполнил		Кутенков И.			
Н.контроля		Зуенок С.Л.			

«Средний ремонт участка автомобильной дороги районного значения КР-AU-3 "Лаврентьевка-Первомайский-Приозерное-Большая Чураковка" км 0-23, Аулиекольского района, Костанайской области»

Ведомость разборки существующего земляного полотна под искусственные сооружения

Стадия	Лист	Листов
ТД		1

ТОО «Tender Consulting Company»

№ п/п	Км	Отвер-стие, м	Длина, м	Демонтаж, т	Примечания
1	2	3	4	5	6
1	13,5	0,3	12,0	0,94	Труба переустраивается. Демонтируемая труба непригодна и транспортируется на свалку.

№ п/п	Км	Название водотока	Вид и материал сооружения	Диаметр труб	Тип фундамента	Длина		Общая длина, м	Уклон трубы, ‰	Примечание
						без оголовков, м	с оголовками, м			
1	2	3	4	5	6	7	8	9	10	15
1	13,5	понижение	ж/б труба	2(1,5)	III	14,16	14,86	14,86	5	Переустройство.

Изм.	Кол.у	Лист	№док	Подпись	Дата
ГИП		Алпысбаев Т.Ф.			
Исполнил		Кутенков И.			
Н.контроля		Зуенок С.Л.			

«Средний ремонт участка автомобильной дороги районного значения КР-AU-3 "Лаврентьевка-Первомайский-Приозерное-Большая Чураковка" км 0-23, Аулиекольского района, Костанайской области»

Ведомость проектируемых искусственных сооружений

Стадия	Лист	Листов
ТД		1

ТОО «Tender Consulting Company»

Раздел III.

Дефектные ведомости

УТВЕРЖДАЮ
Руководитель
ГУ "Отдел жилищно-коммунального хозяйства, пассажирского транспорта и автомобильных дорог акимата Аулиекольского района"
Куанышбаев Б.А.

Дефектная ведомость

"Средний ремонт участка автомобильной дороги районного значения КР-AU-3 "Лаврентьевка-Первомайский-Приозерное-Большая Чураковка" км 0-23, Аулиекольского района, Костанайской области"

Дорожные работы

№№ пп	Наименование работ	Единица измерения	Количество
1	2	3	4
	Земляное полотно		
	Подъём участков земляного полотна в местах перелива протяженностью по 300 м на км: 9,5; 13,5 до 70 см в верхней точке		
1	Покрытия и основания щебеночные. Разборка	м3 конструкции	576
2	Щебень, гравий, галька. Погрузка	т	725,76
3	Перевозка строительных грузов самосвалами вне карьеров. Грузоподъемность 15 т. Класс груза 1. Расстояние перевозки 1 км	т	1197,5
4	Грунты 1 группы. Работа на отвале	м3 грунта	725,76
5	Грунты. Рыхление бульдозерами-рыхлителями, мощность трактора 79 кВт (108 л с). Глубина рыхления до 0,35 м, длина разрыхляемого участка свыше 200 м	м3 грунта	1800
6	Площади. Планировка механизированным способом. Группа грунтов 2	м2 спланированной площади	6000
7	Грунт. Уплотнение прицепными катками на пневмоколесном ходу 25 т. Первый проход по одному следу при толщине слоя 30 см	м3 уплотненного грунта	1800
8	Грунт. Уплотнение прицепными катками на пневмоколесном ходу 25 т. На каждый последующий проход по одному следу при толщине слоя 30 см	м3 уплотненного грунта	9000
9	Грунты 2 группы. Разработка с погрузкой на автомобили-самосвалы экскаваторами с ковшом вместимостью 0,65 м3	м3 грунта	2247
10	Перевозка строительных грузов самосвалами вне карьеров. Грузоподъемность 15 т. Класс груза 1. Расстояние перевозки 5 км	т	3707,55
11	Насыпи дорожные. Устройство бульдозерами с перемещением грунта до 20 м. Группа грунтов 2	м3 грунта	2247
12	Грунт. Уплотнение прицепными катками на пневмоколесном ходу 25 т. Первый проход по одному следу при толщине слоя 30 см	м3 уплотненного грунта	2100
13	Грунт. Уплотнение прицепными катками на пневмоколесном ходу 25 т. На каждый последующий проход по одному следу при толщине слоя 30 см	м3 уплотненного грунта	10500
14	Щебень, гравий, галька. Погрузка	т	483,84

1	2	3	4
15	Перевозка строительных грузов самосвалами вне карьеров. Грузоподъемность 15 т. Класс груза 1. Расстояние перевозки 1 км	т	798,34
16	Слои оснований подстилающие и выравнивающие из щебня шлакового. Устройство (материал от разборки - восстановление)	м3 материала основания в плотном теле	384
	Укрепление обочин		
17	Обочины. Укрепление щебнем толщиной 8 см	м2 покрытия обочин	46000
18	Щебень из плотных горных пород для строительных работ М800, фракция 20-40 мм СТ РК 1284-2004	м3	2944
19	Щебень из плотных горных пород для строительных работ М800, фракция 5-10 мм СТ РК 1284-2004	м3	1619,2
	Устройство дорожной одежды		
20	Основания щебеночные. Исправление профиля без добавления нового материала	м2 площади основания	142662
21	Покрытия толщиной 15 см, однослойные. Устройство при укатке щебня с пределом прочности на сжатие свыше 68,6 до 98,1 МПа (свыше 700 до 1000 кгс/см2)	м2 покрытия	138062
22	Покрытия толщиной 15 см. Устройство при укатке щебня с пределом прочности на сжатие свыше 68,6 до 98,1 МПа (свыше 700 до 1000 кгс/см2). Добавлять или исключать на каждый 1 см изменения толщины слоя к нормам 1127-0403-0901, 1127-0403-0902, 1127-0403-0903	м2 покрытия	-690310

Разработал:
инженер ТОО "Tender Consulting Company" **Каррамов А.Т.**

УТВЕРЖДАЮ
Руководитель,
ГУ "Отдел жилищно-коммунального хозяйства, пассажирского транспорта и автомобильных дорог акимата Аулиекольского района"
Куанышбаев Б.А.

Дефектная ведомость

"Средний ремонт участка автомобильной дороги районного значения КР-AU-3 "Лаврентьевка-Первомайский-Приозерное-Большая Чураковка" км 0-23, Аулиекольского района, Костанайской области"

ж/б труба отв. 2х(1,5) м, на км 13,5

№№ пп	Наименование работ	Единица измерения	Количество
1	2	3	4
	Подготовительные работы		
1	Котлованы. Водоотлив	м3 мокрого грунта	500
2	Кустарники и мелколесье густые. Срезка в торфяных и переувлажненных грунтах кусторезами на тракторе 79 кВт (108 л с)	га	0,1
	Земляные работы		
	Тело трубы		
3	Грунты 2 группы. Разработка в отвал экскаваторами "Драглайн", "Обратная лопата" с ковшом вместимостью 0,5 (0,5 - 0,63) м3	м3 грунта	75
4	Грунты 2 группы. Разработка вручную в траншеях глубиной до 2 м без креплений с откосами	м3 грунта	2,3
5	Грунты 2 группы. Разработка бульдозерами мощностью 79 кВт (108 л с) при перемещении грунта до 10 м	м3 грунта	18,5
6	Грунты 2 группы. Разработка бульдозерами мощностью 79 кВт (108 л с). Добавлять на каждые последующие 10 м перемещения грунта	м3 грунта	37
7	Грунты 2-3 группы. Работа на отвале	м3 грунта	95,8
8	Грунты. Рыхление бульдозерами-рыхлителями, мощность трактора 79 кВт (108 л с). Глубина рыхления до 0,35 м, длина разрыхляемого участка до 100 м	м3 грунта	9,3
9	Площади. Планировка механизированным способом. Группа грунтов 2	м2 спланированной площади	37,1
10	Грунт. Уплотнение прицепными катками на пневмоколесном ходу 25 т. Первый проход по одному следу при толщине слоя 25 см	м3 уплотненного грунта	9,3
11	Грунт. Уплотнение прицепными катками на пневмоколесном ходу 25 т. На каждый последующий проход по одному следу при толщине слоя 25 см	м3 уплотненного грунта	46,5
12	Траншеи и котлованы. Засыпка бульдозерами мощностью 79 кВт (108 л с) при перемещении грунта до 5 м. Группа грунтов 2	м3 грунта	75
13	Траншеи и котлованы. Засыпка бульдозерами мощностью 79 кВт (108 л с), добавлять на каждые последующие 5 м перемещения грунта. Группа грунтов 2	м3 грунта	75
14	Траншеи, пазухи котлованов и ямы. Засыпка вручную. Группа грунтов 2	м3 грунта	2,3

1	2	3	4
15	Грунт 1, 2 группы. Уплотнение пневматическими трамбовками	м3 уплотненного грунта	77,3
	Оголовки		
16	Грунты 2 группы. Разработка в отвал экскаваторами "Драглайн", "Обратная лопата" с ковшом вместимостью 0,5 (0,5 - 0,63) м3	м3 грунта	74,1
17	Грунты 2 группы. Разработка вручную в траншеях глубиной до 2 м без креплений с откосами	м3 грунта	2,2
18	Грунты 2-3 группы. Работа на отвале	м3 грунта	76,3
19	Траншеи и котлованы. Засыпка бульдозерами мощностью 79 кВт (108 л с) при перемещении грунта до 5 м. Группа грунтов 2	м3 грунта	49,6
20	Траншеи, пазухи котлованов и ямы. Засыпка вручную. Группа грунтов 2	м3 грунта	1,5
21	Грунт 1, 2 группы. Уплотнение пневматическими трамбовками	м3 уплотненного грунта	51,1
	Укрепление. Конец укрепления. Гаситель		
22	Грунты 2 группы. Разработка в отвал экскаваторами "Драглайн", "Обратная лопата" с ковшом вместимостью 0,5 (0,5 - 0,63) м3	м3 грунта	59,8
23	Грунты 2 группы. Разработка вручную в траншеях глубиной до 2 м без креплений с откосами	м3 грунта	1,8
24	Грунты 2 группы. Разработка бульдозерами мощностью 79 кВт (108 л с) при перемещении грунта до 10 м	м3 грунта	17,2
25	Грунты 2 группы. Разработка бульдозерами мощностью 79 кВт (108 л с). Добавлять на каждые последующие 10 м перемещения грунта	м3 грунта	34,4
26	Грунты 2-3 группы. Работа на отвале	м3 грунта	78,8
27	Площади. Планировка механизированным способом. Группа грунтов 2	м2 спланированной площади	78,2
28	Грунт. Уплотнение прицепными катками на пневмоколесном ходу 25 т. Первый проход по одному следу при толщине слоя 25 см	м3 уплотненного грунта	19,6
29	Грунт. Уплотнение прицепными катками на пневмоколесном ходу 25 т. На каждый последующий проход по одному следу при толщине слоя 25 см	м3 уплотненного грунта	98
	Бетонные упоры		
30	Грунты 2 группы. Разработка вручную в траншеях глубиной до 2 м без креплений с откосами	м3 грунта	1,1
31	Грунты 2-3 группы. Работа на отвале	м3 грунта	1,1
	Откосы земляного полотна		
32	Грунты 2 группы. Разработка вручную в траншеях глубиной до 2 м без креплений с откосами	м3 грунта	5,7
33	Грунты 2-3 группы. Работа на отвале	м3 грунта	5,7
34	Площади. Планировка ручным способом. Группа грунтов 2	м2 спланированной площади	25,9
35	Грунт 1, 2 группы. Уплотнение пневматическими трамбовками	м3 уплотненного грунта	3,9
	Устройство водоотжимной дамбы		
36	Грунты 2 группы. Разработка с погрузкой на автомобили-самосвалы экскаваторами с ковшом вместимостью 0,65 м3	м3 грунта	450

1	2	3	4
37	Перевозка строительных грузов самосвалами вне карьеров. Грузоподъемность 15 т. Класс груза 1. Расстояние перевозки 1 км	т	720
38	Грунты 2-3 группы. Работа на отвале	м3 грунта	450
39	Траншеи и котлованы. Засыпка бульдозерами мощностью 79 кВт (108 л с) при перемещении грунта до 5 м. Группа грунтов 2	м3 грунта	450
40	Траншеи и котлованы. Засыпка бульдозерами мощностью 79 кВт (108 л с), добавлять на каждые последующие 5 м перемещения грунта. Группа грунтов 2	м3 грунта	1350
41	Грунт. Уплотнение прицепными катками на пневмоколесном ходу 25 т. Первый проход по одному следу при толщине слоя 25 см	м3 уплотненного грунта	450
42	Грунт. Уплотнение прицепными катками на пневмоколесном ходу 25 т. На каждый последующий проход по одному следу при толщине слоя 25 см	м3 уплотненного грунта	900
	Демонтажные работы		
43	Трубы водопроводные чугунные напорные раструбные, диаметр 300 мм. Демонтаж	км трубопровода	0,012
44	Металл сортовой в связках, трубы металлические. Погрузка	т	0,94
45	Перевозка строительных грузов самосвалами вне карьеров. Грузоподъемность 7,5 т. Класс груза 1. Расстояние перевозки 14 км	т	0,94
	Монтажные работы		
	Тело трубы		
46	Подушки под фундаменты, щебеночные. Устройство	м3 подушки	7,4
47	Фундаменты монолитные. Устройство	м3 бетона в деле	15,7
48	Звенья двухочковых труб, отверстие труб 2х1,5 м. Укладка. Высота насыпи (на железных дорогах; на автомобильных дорогах) до 3; 3 м	м3 железобетона звеньев	26,6
49	Звенья железобетонные водопропускных труб круглые с плоским опиранием ЗКП 6.200 ГОСТ 24547-81	шт.	14
50	Гидроизоляция оклеечная (2 слоя). Устройство	м2 изолируемой поверхности	14,2
51	Гидроизоляция обмазочная битумной мастикой, двухслойная. Устройство	м2 изолируемой поверхности	96,3
	Оголовки		
52	Подушки под фундаменты, щебеночные. Устройство	м3 подушки	42,4
53	Оголовки круглых труб одноочковых, отверстие 1-2 м. Сооружение	м3 сборных конструкций	12,96
54	Стенки портальные железобетонные оголовков круглых водопропускных труб Блок № 36 (СТ 12) СТ РК 937-92	шт.	4
55	Стенки откосные железобетонные водопропускных труб СТ6пл (Блок № 40пл), размерами 2700 мм х 2790 мм х 300 мм СТ РК 937-92	шт.	4

1	2	3	4
56	Гидроизоляция обмазочная битумной мастикой, двухслойная. Устройство	м2 изолируемой поверхности	73
	Укрепление		
	Бетонные упоры		
57	Упоры монолитные. Устройство при укреплении откосов земляного полотна бетонными плитами	м упора	5,5
58	Гидроизоляция обмазочная битумной мастикой, двухслойная. Устройство	м2 изолируемой поверхности	7,1
	Укрепление откосов зем.полотна		
59	Откосы земляного полотна. Укрепление бетонными плитами монолитными при толщине до 10 см	м2 укрепляемой поверхности	34
60	Откосы земляного полотна. Укрепление бетонными плитами монолитными при толщине до 10 см. Добавлять на каждый 1 см изменения толщины	м2 укрепляемой поверхности	68
61	Сетки арматурные. Установка в монолитных фундаментах	т арматуры	0,07
62	Конструкции деревянные каркасов, эстакад. Огнезащита	м3 древесины в конструкции	0,042
63	Элементы каркаса из брусьев. Установка	м3 древесины в конструкции	0,042
	Укрепление русел		
64	Откосы земляного полотна. Укрепление бетонными плитами монолитными при толщине до 10 см	м2 укрепляемой поверхности	19,2
65	Откосы земляного полотна. Укрепление бетонными плитами монолитными при толщине до 10 см. Добавлять на каждый 1 см изменения толщины	м2 укрепляемой поверхности	192
	Конец укрепления русел		
66	Откосы земляного полотна. Укрепление бетонными плитами монолитными при толщине до 10 см	м2 укрепляемой поверхности	78,3
67	Откосы земляного полотна. Укрепление бетонными плитами монолитными при толщине до 10 см. Добавлять на каждый 1 см изменения толщины	м2 укрепляемой поверхности	156,6
68	Сетки арматурные. Установка в монолитных фундаментах	т арматуры	0,172
69	Конструкции деревянные каркасов, эстакад. Огнезащита	м3 древесины в конструкции	0,18
70	Элементы каркаса из брусьев. Установка	м3 древесины в конструкции	0,18
	Гаситель		
71	Откосы земляного полотна. Укрепление бетонными плитами монолитными при толщине до 10 см	м2 укрепляемой поверхности	39
72	Откосы земляного полотна. Укрепление бетонными плитами монолитными при толщине до 10 см. Добавлять на каждый 1 см изменения толщины	м2 укрепляемой поверхности	78
73	Сетки арматурные. Установка в монолитных фундаментах	т арматуры	0,38
74	Наброска или призма каменная. Устройство	м3 камня (в деле)	13,6

Разработал:
инженер ТОО "Tender Consulting Company" **Каррамов А.Т.**

АКТ

осмотра дорожного полотна и искусственных сооружений автодороги

KP-AU-3 "Лаврентьевка - Первомайский - Приозерное - Большая Чураковка"

участок км 0-23, Аулиекольского района Костанайской области.

Комиссия в составе:

Руководитель ГУ «Отдел жилищно-коммунального хозяйства, пассажирского транспорта и автомобильных дорог акимата Аулиекольского района» Куанышбаев Б.А., Инженер-проектировщик ТОО «Tender Consulting Company» - Кутенков И.С., инженер ТОО «Tender Consulting Company» Каррамов А.Т., произвела осмотр существующей дорожной одежды и существующей водопропускной трубы автомобильной дороги районного значения KP-AU-3 "Лаврентьевка - Первомайский - Приозерное - Большая Чураковка" км 0-28.

Осмотром установлено:

На автодороге "Лаврентьевка - Первомайский -Приозерное - Большая Чураковка"на участке км 0-28 дорожная одежда представлена щебеночно-грунтовой смесью (далее-ЩГС) фр. 5-100.

На отдельных участках ЩПС отсутствует, также отмечены деформации, просадки, выбоины, колейность и другие нарушения целостности, что свидетельствует о крайне неудовлетворительном состоянии дорожного полотна.

На участке км 9-10, км 13-14 от с. Лаврентьевка существующее земляное полотно находится в неудовлетворительном состоянии, высота насыпи колеблется от 0,4 до 0,8 м – вследствие чего, в зимний период данный участок подвержен к образованию снежных заносов, а в весеннее время подвержен переливам паводковыми водами.

На км 13,5 в весенний период имеется перелив паводковых вод через автодорогу т.к. водопропускная способность существующей трубы несоответствует требованиям СТ РК 1685-2007 «Мостовые сооружения и водопропускные трубы на автомобильных дорогах». Ширина перелива составляет 100-150м.

Состав комиссии:

Куанышбаев Б.А.

Каррамов А.Т.

Кутенков И.С.

Раздел IV.

Схемы

Фасад входного оголовка

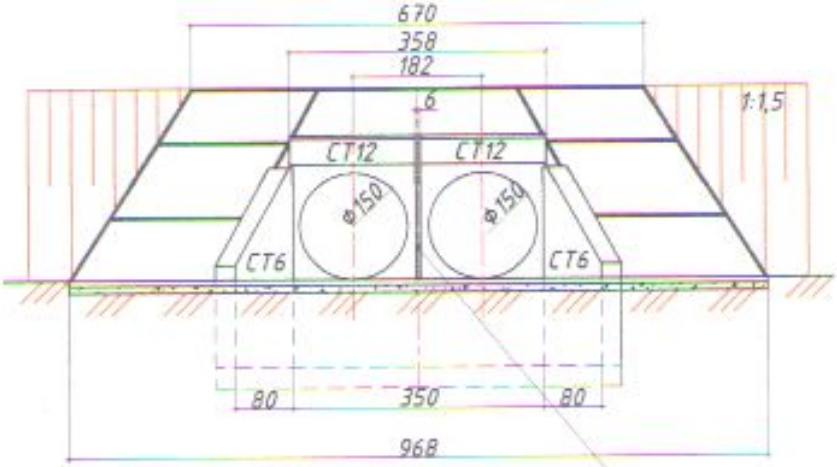

Сечения

(насыпь не показана)

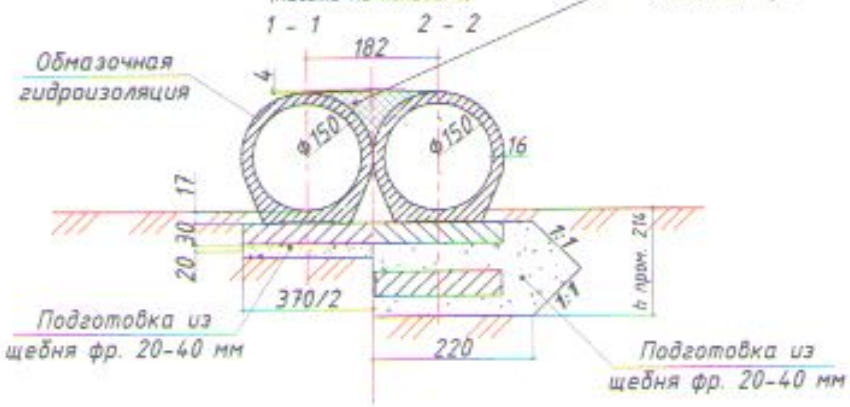

ПРИМЕЧАНИЕ:

1. Конструкция трубы принята по серии № 3.501-177;
2. Конструкция оголовка принята по серии № 3.501-177;
3. Все элементы трубы должны быть изготовлены на сульфатостойком портландцементе;
4. Гидроизоляция выполняется из двух слоёв битумной мастики по грунтовке праймером. Стыки заполняются с одной стороны паклей или подобным ей материалом и покрываются битумной мастикой и оклеечной лентой шириной 25 см, с другой стороны цементным раствором М150 (смотри лист гидроизоляции);
5. Обратная засыпка труб выполняется послойно толщиной не более 15см равномерно с обеих сторон из отборного материала с уплотнителем;
6. Все размеры даны в сантиметрах;
7. Узлы смотри на листе гидроизоляции.

Изм	Кол.	Лист	№док	Подпись	Дата	Средний ремонт участка автомобильной дороги районного значения КР-АU-3 "Лаврентьевка-Первомайский-Приозерное-Большая Чураковка" км 0-23, Аулиекольского района, Костанайской области		
Исполнил		Кутенков И.С.				Фасад входного оголовка ж/б трубы d-2(1,5) м Сечения 1-1; 2-2. На км 13,5	Стадия	Лист	Листов
Проверил		Алмысаев Т.Ф.						
Н.контроль		Зуёнок С.Л.						

УСТРОЙСТВО ГИДРОИЗОЛЯЦИИ

1 битумной мастичной армированной (оклеечной)

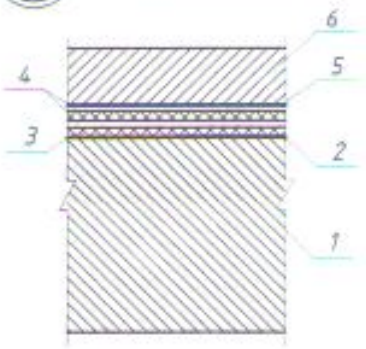

1 звено трубы
2 подготовительный слой из цементно-песчаного раствора В12,5
3 битумная грунтовка
4 два слоя битумной мастики толщиной 2-2,5 см
5 прослойка армирующей ткани
6 защитный слой из цементно-песчаного раствора (для многоочковых труб) В12.5

2 битумной мастичной неармированной (обмазочной)

1 звено трубы
2 подготовительный слой
3 битумная грунтовка
7 слой битумный мастики толщиной 2-2,5 см

3 УСТРОЙСТВО ГИДРОИЗОЛЯЦИИ над стыками трубы на фундаменте

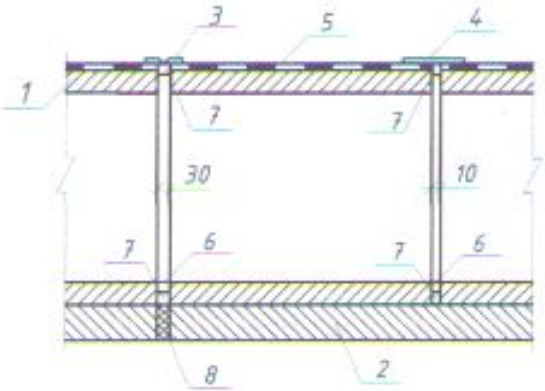

1 звено трубы
2 секция фундамента
3 гидроизоляция деформационного шва
4 перекрытие стыка между звеньями из стеклоткани
5 гидроизоляция звена
6 расшивка цементно-песчаным раствором В12.5
7 пакля, пропитанная битумом
8 деревянная прокладка толщиной 3 см пропитанная битумом

1. Гидроизоляция труб принята в соответствии с "Инструкцией по устройству гидроизоляции конструкций мостов и труб на железных, автомобильных и городских дорогах" (ВСН 32-81).
2. Гидроизоляция стыков секций и звеньев труб производится полосой оклеечной гидроизоляции шириной 0,25 см.

Изм	Кол.	Лист	№док	Подпись	Дата
Исполнил		Кутенков И.С.			
Проверил		Ашыкшаев Т.Ф.			
Н.контроль		Зуёнок С.Л.			

Средний ремонт участка автомобильной дороги районного значения KP-AU-3 "Лаврентьевка-Первомайский-Приозерное-Большая Чураковка" км 0-23, Аулиекольского района, Костанайской области

Узлы гидроизоляции

Стадия	Лист	Листов

УСТРОЙСТВО ГИДРОИЗОЛЯЦИИ ВХОДНОГО И ВЫХОДНОГО ЗВЕНЬЕВ ТРУБЫ НА КРУГЛЫЕ ТРУБЫ

4 ОКЛЕЕЧНОЙ

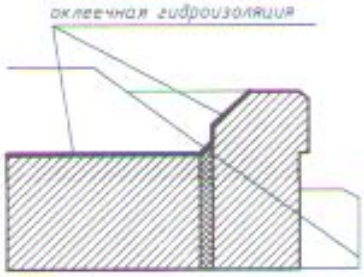

5 ОБМАЗОЧНОЙ

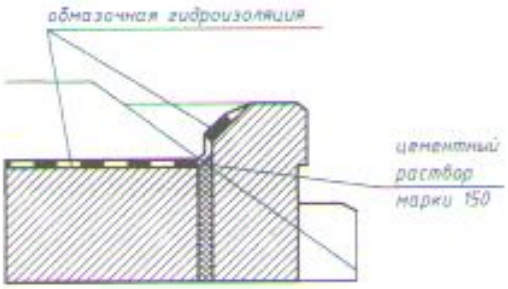

УСТРОЙСТВО СТЫКА ЗВЕНЬЕВ И СЕКЦИЙ ТРУБ НА КРУГЛЫЕ ТРУБЫ

6 при битумной мастичной армированной гидроизоляции (оклеечной)

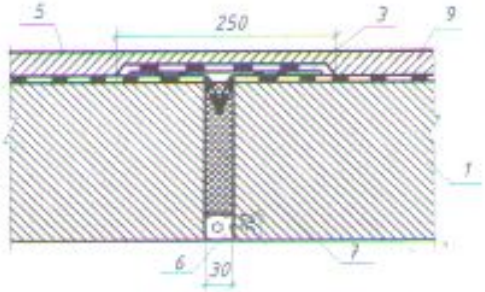

1 звено трубы
3 гидроизоляция деформационного шва
5 гидроизоляция звена
6 расшивка цементно-песчаным раствором В12.5
7 пакля, пропитанная битумом
9 защитный слой из цементно-песчаного раствора (для многоочковых труб)

7 при битумной мастичной неармированной гидроизоляции (обмазочной)

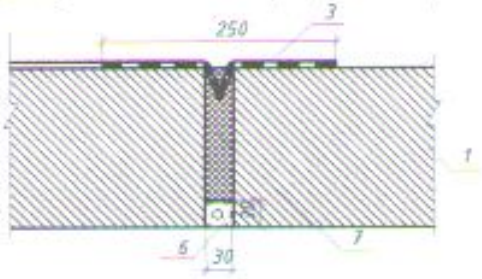

1 звено трубы
3 гидроизоляция деформационного шва
6 расшивка цементно-песчаным раствором В12.5
7 пакля, пропитанная битумом

УКРЕПЛЕНИЕ МОНОЛИТНЫМ БЕТОНОМ

8 Входной и Выходной оголовки

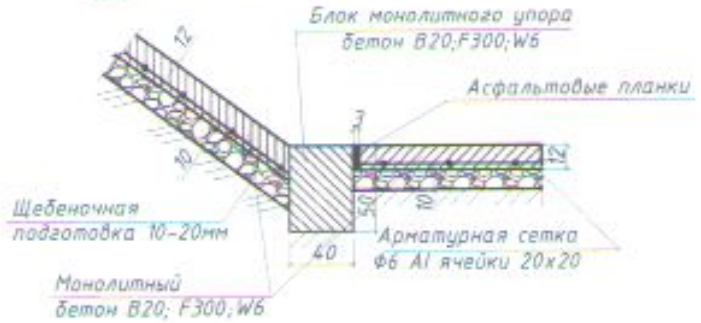

Изм	Кол.	Лист	№док	Подпись	Дата
Исполнил		Кутанов И.С.			
Проверил		Алдыгисов Т.Ф.			
Н.контроль		Зуёнок С.Л.			

Средний ремонт участка автомобильной дороги районного значения КР-AU-3 "Лаврентьевка-Первомайский-Приозерное-Большая Чураковка" км 0-23, Аулиекольского района, Костанайской области

Узлы гидроизоляции

Стадия	Лист	Листов

tcc

Раздел V.

Сметная документация

ПОЯСНИТЕЛЬНАЯ ЗАПИСКА
к сметной документации
на Средний ремонт автомобильной дороги районного значения КР-AU-3 "Лаврентьевка-Первомайский-Приозерное-Большая Чураковка" км 0-23, Аулиекольского района, Костанайской области

Сметная стоимость определена в ценах и нормах для 10 территориального района ресурсным методом (Приказ Председателя Комитета по делам строительства, жилищно-коммунального хозяйства и управления земельными ресурсами Министерства национальной экономики РК от 3 июля 2015 года №235-нк. Приложение 1).

Расчет выполнен на программном комплексе «SANA - 2015». Версия 18.1 от 24.01.18 г. В текущих ценах 1 квартала 2018 года

При составлении смет применены:
- сборник элементных сметных норм расхода ресурсов на строительные работы – ЭСН РК 8.04-01-2015;
- сборник элементных сметных норм расхода ресурсов на ремонтно-строительные работы – ЭСН РК 8.05-01-2015;
- сборник сметных цен в текущем уровне на строительные материалы, изделия и конструкции – ССЦ РК 8.04-08-2017.
- сборник сметных цен в текущем уровне на эксплуатацию строительных машин и механизмов – СЦЭМ РК 8.04-11-2017.
- сборник сметных цен в текущем уровне на перевозку грузов для строительства – СЦПГ РК 8.04-12-2017.

Сметная стоимость текущего ремонта определяется ресурсным методом – РСНБ РК 2015 г.

При определении сметной стоимости учтены следующие дополнительные затраты:
1) Накладные расходы приняты согласно «Государственного норматива по определению величины накладных расходов в строительстве» (приложение 2,3).
2) Непредвиденные работы и затраты учтены в размере - 2 % в соответствии с п.72 Приказа Председателя Комитета по делам строительства и жилищно-коммунального хозяйства Министерства по инвестициям и развитию Республики Казахстан от 14 ноября 2017 года № 249-НҚ.
3) Налог на добавленную стоимость (Решение правительства РК) – 12%.
4) Затраты на осуществление технического надзора учтены в соответствии с Приложением 1 к Приказу Председателя КДС ЖКХ и УЗР от 26 июня 2015г. № 231-НҚ по решению заказчика.

"SANA-2015". Версия 18.1 от 24.01.18 г. Приложение 5 к НДОССС в РК Заказ 35

Заказчик: ГУ «Отдел жилищно-коммунального хозяйства, пассажирского транспорта и автомобильных дорог акимата Аулиекольского района»

(наименование организации)

Форма 1

Утвержден/Согласован

Сводный сметный расчет в сумме **338633,21** тысяч тенге

В том числе:

налог на добавленную стоимость **36282,13** тысяч тенге

_____

(ссылка на документ об утверждении)

"___" _____ _____ г.

Сводный сметный расчет

Средний ремонт автомобильной дороги районного значения КР-AU-3 "Лаврентьевка-Первомайский-Приозерное-Большая Чураковка" км 0-23, Аулиекольского района, Костанайской области

(наименование стройки)

Составлен в текущих ценах по состоянию с 01.01.18 г

№ п/п	Номера смет и расчетов, иные документы	Наименование работ и затрат	Сметная стоимость, тысяч тенге			Всего, тысяч тенге
			строительно-монтажных работ	оборудования, мебели и инвентаря	прочих затрат	
1	2	3	4	5	6	7
	ГН СПР (расчет)	Проектные работы				
	ГН СИИЗ (расчет)	Инженерные изыскания для строительства				
	Правила КВЭП	Средства на комплексную вневедомственную экспертизу				
		Раздел II Сметная стоимость подрядных работ				
1	СРСС	Сметная стоимость строительства	298 320,77			298 320,77
		Раздел III Инжиниринговые услуги				
2	Правила оказания инж. услуг	Средства заказчика на технический надзор			4 030,31	4 030,31
3		**Итого по разделу III**			**4 030,31**	**4 030,31**
4		**Итого по сводному сметному расчету**	**298 320,77**		**4 030,31**	**302 351,08**
5		**Налог на добавленную стоимость (12 %)**			**36 282,13**	**36 282,13**
		Всего по сводному сметному расчету	**298 320,77**		**40 312,44**	**338 633,21**

Директор ТОО «Tender Consulting Company» **Зуёнок С.Л.**

"SANA-2015". Версия 18.1 от 24.01.18 г. Приложение 4 к НДОССС в РК Заказ 35

Заказчик: ГУ «Отдел жилищно-коммунального хозяйства, пассажирского транспорта и автомобильных дорог акимата Аулиекольского районам

(наименование организации)

Форма 2

Утвержден/Согласован

Сметный расчет стоимости строительства в сумме **334119,26** тысяч тенге

В том числе:

налог на добавленную стоимость **35798,49** тысяч тенге

(ссылка на документ об утверждении)

"___" _____ _____ г.

Сметный расчет стоимости строительства

Средний ремонт автомобильной дороги районного значения КР-AU-3 "Лаврентьевка-Первомайский-Приозерное-Большая Чураковка" км 0-23, Аулиекольского района, Костанайской области

(наименование стройки)

Составлен в текущих ценах по состоянию с 01.01.18 г

№ п/п	Номера смет и расчетов, иные документы	Наименование глав, объектов, работ и затрат	Сметная стоимость, тысяч тенге			Всего, тысяч тенге
			строительно-монтажных работ	оборудования, мебели и инвентаря	прочих затрат	
1	2	3	4	5	6	7
		Глава 2. Основные объекты строительства				
1	2-1	Средний ремонт автомобильной дороги районного значения КР-AU-3 "Лаврентьевка-Первомайский-Приозерное-Большая Чураковка" км 0-23, Аулиекольского района, Костанайской области	205 858,38			205 858,38
		Итого по главе 2	205 858,38			205 858,38
		Итого по главам 1-7	205 858,38			205 858,38
2	9-1	Транспортные затраты	86 612,96			86 612,96
		Итого по главе 9	86 612,96			86 612,96
		Итого по главам 1-9	292 471,34			292 471,34
3		**Непредвиденные работы и затраты (2 %)**	**5 849,43**			**5 849,43**
		Итого по сметному расчету:				
4		**- в текущих ценах с 01.01.18 г**	**298 320,77**			**298 320,77**

5	- в текущих и прогнозных ценах	298 320,77		298 320,77
6	Налог на добавленную стоимость (12 %)		35 798,49	35 798,49
7	Всего по сметному расчету	298 320,77	35 798,49	334 119,26

Директор ТОО «Tender Consulting Company» Зуёнок С.Л.

Наименование стройки: Средний ремонт автомобильной дороги районного значения КР-AU-3 "Лаврентьевка-Первомайский-Приозерное-Большая Чураковка" км 0-23, Аулиекольского района, Костанайской области

Форма 3

Объектная смета 2-1

на строительство Средний ремонт автомобильной дороги районного значения КР-AU-3 "Лаврентьевка-Первомайский-Приозерное-Большая Чураковка" км 0-23, Аулиекольского района, Костанайской области

(наименование объекта)

Сметная стоимость	**205858,38**	тысяч тенге
Нормативная трудоемкость	**28,316**	тысяч чел-ч
Сметная заработная плата	**30280,41**	тысяч тенге

Составлена в текущих ценах с 01.01.18 г

№ п/п	Номера смет	Наименование работ и затрат	Сметная стоимость, тысяч тенге				Нормативная трудоемкость, тысяч чел-ч	Сметная заработная плата, тысяч тенге	Показатели единичной стоимости
			строительно-монтажных работ	оборудования, мебели и инвентаря	прочих затрат	всего			
1	2	3	4	5	6	7	8	9	10
1	**2-1-1**	**Дорожные работы**	**196262,59**			**196262,59**	**26,788**	**28895,15**	
2	**2-1-2**	**ж/б труба отв. 2х(1,5) м, на км 13,5**	**9595,79**			**9595,79**	**1,528**	**1385,26**	
Итого:			**205858,38**			**205858,38**	**28,316**	**30280,41**	

Директор Зуёнок С.Л.

ГИП Алпысбаев Т.Ф.

Сметчик Зуёнок С.Л.

Наименование стройки: Средний ремонт автомобильной дороги районного значения КР-AU-3 "Лаврентьевка-Первомайский-Приозерное-Большая Чураковка" км 0-23, Аулиекольского района, Костанайской области Заказ 35

Наименование объекта: Средний ремонт автомобильной дороги районного значения КР-AU-3 "Лаврентьевка-Первомайский-Приозерное-Большая Чураковка" км 0-23, Аулиекольского района, Костанайской области

Форма 4

Локальная смета № 2-1-1

Дорожные работы

Основание: Дефектная ведомость, ведомость объёмов работ

Сметная стоимость, тыс. тенге	196262,59
Сметная заработная плата, тыс. тенге	28895,14
Нормативная трудоемкость, тыс. чел-ч	26,79

Составлена в текущих ценах с 01.01.18 г

№ п/п	Шифр норм, код ресурса	Наименование работ и затрат	Единица измерения	Количество	Стоимость единицы, тенге: Всего / зарплата рабочих-строителей	Стоимость единицы, тенге: эксплуатация машин / зарплата машинистов	Общая стоимость, тенге: Всего / зарплата рабочих-строителей	Общая стоимость, тенге: эксплуатация машин / зарплата машинистов	Общая стоимость, тенге: материалы / оборудование, мебель, инвентарь	Накладные расходы, тенге / Сметная прибыль, тенге	Всего стоимость с НР и СП, тенге
1	2	3	4	5	6	7	8	9	10	11	12
		Раздел 1 Земляное полотно									
		1.1 Подъём участков земляного полотна в местах перелива протяженностью по 300 м на км: 9,5; 13,5 до 70 см в верхней точке									
1	1127-0302-0102	Покрытия и основания щебеночные. Разборка	м3 конструкции	576	321,36	231,39	185103	133279	–	84311	290967
					89,97	45,56	51824	26242	–	21553	
2	4131-0104-0301	Щебень, гравий, галька. Погрузка	т	725,76	232		168376		–	–	181646
					–		–		–	13470	
3	4102-0102-1001	Перевозка строительных грузов самосвалами вне карьеров. Грузоподъемность 15 т. Класс груза 1. Расстояние перевозки 1 км	т	1197,5	87		104183		–	–	112518
					–		–		–	8335	

4 1101-0102-0601	Грунты 1 группы. Работа на отвале	м3 грунта	725,76	14,73	12,58	10689	9127	44	3560	15389
				2,09	4,72	1518	3427	–	1140	
5 1101-0203-0603	Грунты. Рыхление бульдозерами-рыхлителями, мощность трактора 79 кВт (108 л с). Глубина рыхления до 0,35 м, длина разрыхляемого участка свыше 200 м	м3 грунта	1800	6	6	10793	10793	–	2847	14731
				–	2,2	–	3954	–	1091	
6 1101-0203-0102	Площади. Планировка механизированным способом. Группа грунтов 2	м2 спланированной площади	6000	6,13	6,13	36750	36750	–	6710	46937
				–	1,55	–	9320	–	3477	
7 1101-0201-0102	Грунт. Уплотнение прицепными катками на пневмоколесном ходу 25 т. Первый проход по одному следу при толщине слоя 30 см	м3 уплотненного грунта	1800	59,05	59,05	106288	106288	–	28032	145066
				–	21,63	–	38934	–	10746	
8 1101-0201-0108	Грунт. Уплотнение прицепными катками на пневмоколесном ходу 25 т. На каждый последующий проход по одному следу при толщине слоя 30 смК=5,000;	м3 уплотненного грунта	9000	5,85	5,85	52617	52617	–	10635	68312
				–	1,64	–	14771	–	5060	
9 1101-0102-0308	Грунты 2 группы. Разработка с погрузкой на автомобили-самосвалы экскаваторами с ковшом вместимостью 0,65 м3	м3 грунта	2247	184,74	177,05	415103	397830	270	84663	539747
				7,57	44,76	17003	100584	–	39981	
10 4102-0102-1005	Перевозка строительных грузов самосвалами вне карьеров. Грузоподъемность 15 т. Класс груза 1. Расстояние перевозки 5 км	т	3707,55	195		722972		–	–	780810
				–		–		–	57838	
11 1101-0105-0502	Насыпи дорожные. Устройство бульдозерами с перемещением грунта до 20 м. Группа грунтов 2	м3 грунта	2247	59,72	59,72	134184	134184	–	36299	184122

				–	22,44	–	50415	–	13639	
12 1101-0201-0102	Грунт. Уплотнение прицепными катками на пневмоколесном ходу 25 т. Первый проход по одному следу при толщине слоя 30 см	м3 уплотненного грунта	2100	59,05	59,05	124002	124002	–	32705	169244
				–	21,63	–	45424	–	12537	
13 1101-0201-0108	Грунт. Уплотнение прицепными катками на пневмоколесном ходу 25 т. На каждый последующий проход по одному следу при толщине слоя 30 смК=5,000;	м3 уплотненного грунта	10500	5,85	5,85	61385	61385	–	12408	79696
				–	1,64	–	17233	–	5903	
14 4131-0104-0301	Щебень, гравий, галька. Погрузка	т	483,84	232		112251		–	–	121231
				–		–		–	8980	
15 4102-0102-1001	Перевозка строительных грузов самосвалами вне карьеров. Грузоподъемность 15 т. Класс груза 1. Расстояние перевозки 1 км	т	798,34	87		69456		–	–	75012
				–		–		–	5556	
16 1127-0401-0104	Слои оснований подстилающие и выравнивающие из щебня шлакового. Устройство (материал от разборки - восстановление)	м3 материала основания в плотном теле	384	1620,28	1441,21	622186	553425	–	195997	883638
				179,07	293,54	68761	112718	–	65455	
1.2 Укрепление обочин										
17 1127-0801-0111	Обочины. Укрепление щебнем толщиной 8 см	м2 покрытия обочин	46000	159,36	132,63	7330385	6101122	–	3151516	11320453
				26,72	36,71	1229263	1688807	–	838552	
18 2101-0201-0503	Щебень из плотных горных пород для строительных работ М800, фракция 20-40 мм СТ РК 1284-2004	м3	2944	3201		9423744		9423744	–	10177644
				–		–		–	753900	

19 2101-0201-0501	Щебень из плотных горных пород для строительных работ М800, фракция 5-10 мм СТ РК 1284-2004	м3	1619,2	3601		5830739		5830739	–	6297198
				–		–		–	466459	
	Итого по разделу 1					**31 504 561**				
	в том числе									
	- зарплата рабочих-строителей, тенге					1 368 369				
	- затраты на эксплуатацию машин, тенге					7 720 802				
	- в т.ч. зарплата машинистов, тенге					2 111 829				
	- материалы, изделия и конструкции, тенге					15 254 797				
	- перевозка грузов, тенге					1 177 238				
	Накладные расходы, тенге					3 649 683				
	Сметная прибыль (8 %), тенге					2 333 672				
Раздел 2 Устройство дорожной одежды										
20 1127-0301-0102	Основания щебеночные. Исправление профиля без добавления нового материала	м2 площади основания	142662	266,38	179,9	38002422	25664955	5761833	14995235	57237470
				46,09	51,23	6575634	7308843	–	4239813	
21 1127-0403-0901	Покрытия толщиной 15 см, однослойные. Устройство при укатке щебня с пределом прочности на сжатие свыше 68,6 до 98,1 МПа (свыше 700 до 1000 кгс/см2)	м2 покрытия	138062	866,21	189,42	119591236	26152186	87472908	14933372	145286577
				43,21	56,94	5966142	7861054	–	10761969	
22 1127-0403-0904	Покрытия толщиной 15 см. Устройство при укатке щебня с пределом прочности на сжатие свыше 68,6 до 98,1 МПа (свыше 700 до 1000 кгс/см2). Добавлять или исключать на каждый 1 см изменения толщины слоя к нормам 1127-0403-0901, 1127-0403-0902, 1127-0403-0903К=-5,000;	м2 покрытия	-690310	47,06	10,74	-32488067	-7412004	-25076063	-2480468	-37766018
				–	3,33	–	-2296730	–	-2797483	
	Итого по разделу 2					**164 758 029**				
	в том числе									
	- зарплата рабочих-строителей, тенге					12 541 776				
	- затраты на эксплуатацию машин, тенге					44 405 137				

- в т.ч. зарплата машинистов, тенге	12 873 167
- материалы, изделия и конструкции, тенге	68 158 678
Накладные расходы, тенге	27 448 139
Сметная прибыль (8 %), тенге	12 204 299
Итого по смете	**196 262 590**
в том числе	
- зарплата рабочих-строителей, тенге	13 910 145
- затраты на эксплуатацию машин, тенге	52 125 939
- в т.ч. зарплата машинистов, тенге	14 984 996
- материалы, изделия и конструкции, тенге	83 413 475
- перевозка грузов, тенге	1 177 238
Накладные расходы, тенге	31 097 822
Сметная прибыль (8 %), тенге	14 537 971

Составил _____ Зуёнок С.Л.

Проверил _____ Аллыспаев Т.Ф.

Исходные данные по локальной смете

№ п/п	Показатели
1	2

Заказ № 35 Средний ремонт автомобильной дороги районного значения КР-AU-3 "Лаврентьевка-Первомайский-Приозерное-Большая Чураковка" км 0-23, Аулиекольского района, Костанайской области

Регион Костанайская обл.

Текущие цены с 01.01.18 г, тенге

НДС 12 %

Временные 0 %

Коэф. к временным 1,0

Темп. зона для зимних IV, коэф. к нормам 1,0 (прил. п.9)

Коэф-т на ветер не введен

Резерв средств Заказчика 2 %

Объект № 2-1 Средний ремонт автомобильной дороги районного значения КР-AU-3 "Лаврентьевка-Первомайский-Приозерное-Большая Чураковка" км 0-23, Аулиекольского района, Костанайской области Директор Зуёнок С.Л. ГИП Алпыспаев Т.Ф, Сметчик Зуёнок С.Л.

Смета № 2-1-1 Дорожные работы Дефектная ведомость, ведомость объёмов работ

Сметная прибыль 8 %

Коэф. на ЗП 1,00

Коэф. к накладн. расходам 1,00

Коэф. к условиям пр-ва строительных работ 1,00

Коэф. к условиям пр-ва ремонтно-строит. работ 1,00

Коэф. к условиям пр-ва монтажных работ 1,00

Коэф. к объему в смете 1

Коэф. для учета в объектной смете 1

Зуёнок С.Л. Алпыспаев Т.Ф.

Раздел 1 Земляное полотно

1 Подъём участков земляного полотна в местах перелива протяженностью по 300 м на км: 9,5; 13,5 до 70 см в верхней точке

1	1127-0302-0102	576
2	4131-0104-0301	725,76
3	4102-0102-1001	1197,5

4	1101-0102-0601	725,76
5	1101-0203-0603	1800
6	1101-0203-0102	6000
7	1101-0201-0102	1800
8	1101-0201-0108	1800 (Коб=5)
9	1101-0102-0308	2247
10	4102-0102-1005	3707,55
11	1101-0105-0502	2247
12	1101-0201-0102	2100
13	1101-0201-0108	2100 (Коб=5)
14	4131-0104-0301	483,84
15	4102-0102-1001	798,34
16		
	1127-0401-0104 Слои оснований подстилающие и выравнивающие из щебня шлакового. Устройство (материал от разборки - восстановление)	384
	Ресурс удален 2101-0208-0404	
	2 Укрепление обочин	
17	1127-0801-0111 Обочины. Укрепление щебнем толщиной 8 см	46000
	Ресурс удален 2101-0299-9901	
18	2101-0201-0503	ОбФ1=46000*0.064 = 2944
19	2101-0201-0501	ОбФ2=46000*0.0352 = 1619,2
	Раздел 2 Устройство дорожной одежды	
20	1127-0301-0102	142662
21	1127-0403-0901	138062
22	1127-0403-0904	138062 (Коб=-5)
	* * * * *	

"SANA-2015". Версия 18.1 от 24.01.18 г. Цены региона Костанайская обл. Приложение 2 к НДОССС в РК

Заказ 33

Наименование стройки: Средний ремонт автомобильной дороги районного значения КР-AU-3 "Лаврентьевка-Первомайский-Приозерное-Большая Чураковка" км 0-23, Аулиекольского района, Костанайской области

Наименование объекта: Средний ремонт автомобильной дороги районного значения КР-AU-3 "Лаврентьевка-Первомайский-Приозерное-Большая Чураковка" км 0-23, Аулиекольского района, Костанайской области

Форма 4

Локальная смета № 2-1-2

ж/б труба отв. 2х(1,5) м, на км 13,5

Основание: дефектная ведомость, ведомость объёмов работ

Сметная стоимость, тыс. тенге	9595,79
Сметная заработная плата, тыс. тенге	1385,26
Нормативная трудоемкость, тыс. чел-ч	1,53

Составлена в текущих ценах с 01.01.18 г

№ п/п	Шифр норм, код ресурса	Наименование работ и затрат	Единица измерения	Количество	Стоимость единицы, тенге: Всего / зарплата рабочих-строителей	Стоимость единицы, тенге: эксплуатация машин / зарплата машинистов	Общая стоимость, тенге: Всего / зарплата рабочих-строителей	Общая стоимость, тенге: эксплуатация машин / зарплата машинистов	Общая стоимость, тенге: материалы / оборудование, мебель, инвентарь	Накладные расходы, тенге / Сметная прибыль, тенге	Всего стоимость с НР и СП, тенге
1	2	3	4	5	6	7	8	9	10	11	12
	Раздел 1 Подготовительные работы										
1	1101-0205-1202	Котлованы. Водоотлив	м3 мокрого грунта	500	1326 / –	1326 / 785,4	663000 / –	663000 / 392700	– / –	282744 / 75660	1021404
2	1101-0207-1401	Кустарники и мелколесье густые. Срезка в торфяных и переувлажненных грунтах кусторезами на тракторе 79 кВт (108 л с)	га	0,1	22590 / –	22590 / 6200	2259 / –	2259 / 620	– / –	446 / 216	2921
		Итого по разделу 1					**1 024 325**				
		в том числе									
		- затраты на эксплуатацию машин, тенге					665 259				
		- в т.ч. зарплата машинистов, тенге					393 320				
		Накладные расходы, тенге					283 190				
		Сметная прибыль (8 %), тенге					75 876				

Раздел 2 Земляные работы

2.1 Тело трубы

3 1101-0101-0314	Грунты 2 группы. Разработка в отвал экскаваторами "Драглайн", "Обратная лопата" с ковшом вместимостью 0,5 (0,5 - 0,63) м3	м3 грунта	75	186,75	177,91	14006	13343	–	2596	17930
				8,84	39,23	663	2942	–	1328	
4 1101-0205-0302	Грунты 2 группы. Разработка вручную в траншеях глубиной до 2 м без креплений с откосами	м3 грунта	2,3	1367,39	–	3145	–	–	2264	5842
				1367,39	–	3145	–	–	433	
5 1101-0104-0106	Грунты 2 группы. Разработка бульдозерами мощностью 79 кВт (108 л с) при перемещении грунта до 10 м	м3 грунта	18,5	28,43	28,43	526	526	–	143	723
				–	10,7	–	198	–	54	
6 1101-0104-0114	Грунты 2 группы. Разработка бульдозерами мощностью 79 кВт (108 л с). Добавлять на каждые последующие 10 м перемещения грунтаК=2,000;	м3 грунта	37	22,51	22,51	833	833	–	225	1143
				–	8,46	–	313	–	85	
7 1101-0102-0602	Грунты 2-3 группы. Работа на отвале	м3 грунта	95,8	17,99	15,31	1723	1467	11	573	2480
				2,56	5,75	245	551	–	184	
8 1101-0203-0601	Грунты. Рыхление бульдозерами-рыхлителями, мощность трактора 79 кВт (108 л с). Глубина рыхления до 0,35 м, длина разрыхляемого участка до 100 м	м3 грунта	9,3	8,6	8,6	80	80	–	21	109
				–	3,12	–	29	–	8	
9 1101-0203-0102	Площади. Планировка механизированным способом. Группа грунтов 2	м2 спланированной площади	37,1	6,15	6,15	228	228	–	42	292
				–	1,56	–	58	–	22	

10 1101-0201-0101	Грунт. Уплотнение прицепными катками на пневмоколесном ходу 25 т. Первый проход по одному следу при толщине слоя 25 см	м3 уплотненного грунта	9,3	66,02	66,02	614	614	–	163	839
				–	24,3	–	226	–	62	
11 1101-0201-0107	Грунт. Уплотнение прицепными катками на пневмоколесном ходу 25 т. На каждый последующий проход по одному следу при толщине слоя 25 смК=5,000;	м3 уплотненного грунта	46,5	6,41	6,41	298	298	–	60	387
				–	1,81	–	84	–	29	
12 1101-0104-0405	Траншеи и котлованы. Засыпка бульдозерами мощностью 79 кВт (108 л с) при перемещении грунта до 5 м. Группа грунтов 2	м3 грунта	75	15,87	15,87	1190	1190	–	322	1633
				–	5,96	–	447	–	121	
13 1101-0104-0411	Траншеи и котлованы. Засыпка бульдозерами мощностью 79 кВт (108 л с), добавлять на каждые последующие 5 м перемещения грунта. Группа грунтов 2	м3 грунта	75	7,01	7,01	526	526	–	143	723
				–	2,64	–	198	–	54	
14 1101-0205-0502	Траншеи, пазухи котлованов и ямы. Засыпка вручную. Группа грунтов 2	м3 грунта	2,3	713,48	–	1641	–	–	1182	3049
				713,48	–	1641	–	–	226	
15 1101-0201-0501	Грунт 1, 2 группы. Уплотнение пневматическими трамбовками	м3 уплотненного грунта	77,3	132,65	63,1	10254	4878	–	5475	16987
				69,55	28,82	5376	2228	–	1258	
2.2 Оголовки										
16 1101-0101-0314	Грунты 2 группы. Разработка в отвал экскаваторами "Драглайн", "Обратная лопата" с ковшом вместимостью 0,5 (0,5 - 0,63) м3	м3 грунта	74,1	186,73	177,89	13837	13182	–	2565	17714
				8,84	39,23	655	2907	–	1312	
17 1101-0205-0302	Грунты 2 группы. Разработка вручную в траншеях глубиной до 2 м без креплений с откосами	м3 грунта	2,2	1367,73	–	3009	–	–	2166	5589

				1367,73	–	3009	–	–	414	
18 1101-0102-0602	Грунты 2-3 группы. Работа на отвале	м3 грунта	76,3	17,99	15,32	1373	1169	9	456	1975
				2,56	5,75	195	439	–	146	
19 1101-0104-0405	Траншеи и котлованы. Засыпка бульдозерами мощностью 79 кВт (108 л с) при перемещении грунта до 5 м. Группа грунтов 2	м3 грунта	49,6	15,87	15,87	787	787	–	213	1060
				–	5,97	–	296	–	80	
20 1101-0205-0502	Траншеи, пазухи котлованов и ямы. Засыпка вручную. Группа грунтов 2	м3 грунта	1,5	713,33	–	1070	–	–	770	1987
				713,33	–	1070	–	–	147	
21 1101-0201-0501	Грунт 1, 2 группы. Уплотнение пневматическими трамбовками	м3 уплотненного грунта	51,1	132,66	63,11	6779	3225	–	3619	11230
				69,55	28,83	3554	1473	–	832	
2.3 Укрепление. Конец укрепления. Гаситель										
22 1101-0101-0314	Грунты 2 группы. Разработка в отвал экскаваторами "Драглайн", "Обратная лопата" с ковшом вместимостью 0,5 (0,5 - 0,63) м3	м3 грунта	59,8	186,74	177,89	11167	10638	–	2070	14296
				8,85	39,23	529	2346	–	1059	
23 1101-0205-0302	Грунты 2 группы. Разработка вручную в траншеях глубиной до 2 м без креплений с откосами	м3 грунта	1,8	1367,78	–	2462	–	–	1773	4574
				1367,78	–	2462	–	–	339	
24 1101-0104-0106	Грунты 2 группы. Разработка бульдозерами мощностью 79 кВт (108 л с) при перемещении грунта до 10 м	м3 грунта	17,2	28,43	28,43	489	489	–	132	671
				–	10,7	–	184	–	50	
25 1101-0104-0114	Грунты 2 группы. Разработка бульдозерами мощностью 79 кВт (108 л с). Добавлять на каждые последующие 10 м перемещения грунтаК=2,000;	м3 грунта	34,4	22,5	22,5	774	774	–	210	1063
				–	8,46	–	291	–	79	

26 1101-0102-0602	Грунты 2-3 группы. Работа на отвале	м3 грунта	78,8	17,98	15,32	1417	1207	9	471	2039
				2,55	5,75	201	453	–	151	
27 1101-0203-0102	Площади. Планировка механизированным способом. Группа грунтов 2	м2 спланированной площади	78,2	6,13	6,13	479	479	–	88	612
				–	1,56	–	122	–	45	
28 1101-0201-0101	Грунт. Уплотнение прицепными катками на пневмоколесном ходу 25 т. Первый проход по одному следу при толщине слоя 25 см	м3 уплотненного грунта	19,6	66,07	66,07	1295	1295	–	342	1768
				–	24,23	–	475	–	131	
29 1101-0201-0107	Грунт. Уплотнение прицепными катками на пневмоколесном ходу 25 т. На каждый последующий проход по одному следу при толщине слоя 25 смК=5,000;	м3 уплотненного грунта	98	6,41	6,41	628	628	–	127	815
				–	1,8	–	176	–	60	
2.4 Бетонные упоры										
30 1101-0205-0302	Грунты 2 группы. Разработка вручную в траншеях глубиной до 2 м без креплений с откосами	м3 грунта	1,1	1367,27	–	1504	–	–	1083	2794
				1367,27	–	1504	–	–	207	
31 1101-0102-0602	Грунты 2-3 группы. Работа на отвале	м3 грунта	1,1	18,18	15,45	20	17	–	6	28
				2,73	5,45	3	6	–	2	
2.5 Откосы земляного полотна										
32 1101-0205-0302	Грунты 2 группы. Разработка вручную в траншеях глубиной до 2 м без креплений с откосами	м3 грунта	5,7	1367,54	–	7795	–	–	5612	14480
				1367,54	–	7795	–	–	1073	
33 1101-0102-0602	Грунты 2-3 группы. Работа на отвале	м3 грунта	5,7	18,07	15,26	103	87	1	35	149
				2,63	5,79	15	33	–	11	

34	1101-0203-0105	Площади. Планировка ручным способом. Группа грунтов 2	м2 спланированной площади	25,9	113,05	–	2928	–	–	2108	5439
					113,05	–	2928	–	–	403	
35	1101-0201-0501	Грунт 1, 2 группы. Уплотнение пневматическими трамбовками	м3 уплотненного грунта	3,9	132,56	63,08	517	246	–	276	856
					69,49	28,72	271	112	–	63	
	2.6 Устройство водоотжимной дамбы										
36	1101-0102-0308	Грунты 2 группы. Разработка с погрузкой на автомобили-самосвалы экскаваторами с ковшом вместимостью 0,65 м3	м3 грунта	450	184,74	177,05	83132	79673	54	16955	108094
					7,57	44,76	3405	20143	–	8007	
37	4102-0102-1001	Перевозка строительных грузов самосвалами вне карьеров. Грузоподъемность 15 т. Класс груза 1. Расстояние перевозки 1 км	т	720	87		62640		–	–	67651
					–		–		–	5011	
38	1101-0102-0602	Грунты 2-3 группы. Работа на отвале	м3 грунта	450	17,99	15,32	8097	6894	54	2691	11651
					2,55	5,75	1149	2589	–	863	
39	1101-0104-0405	Траншеи и котлованы. Засыпка бульдозерами мощностью 79 кВт (108 л с) при перемещении грунта до 5 м. Группа грунтов 2	м3 грунта	450	15,87	15,87	7141	7141	–	1932	9799
					–	5,96	–	2683	–	726	
40	1101-0104-0411	Траншеи и котлованы. Засыпка бульдозерами мощностью 79 кВт (108 л с), добавлять на каждые последующие 5 м перемещения грунта. Группа грунтов 2К=3,000;	м3 грунта	1350	7,02	7,02	9471	9471	–	2562	12996
					–	2,64	–	3558	–	963	
41	1101-0201-0101	Грунт. Уплотнение прицепными катками на пневмоколесном ходу 25 т. Первый проход по одному следу при толщине слоя 25 см	м3 уплотненного грунта	450	66,13	66,13	29757	29757	–	7852	40618

				–	24,24	–	10906	–	3009	
42 1101-0201-0107	Грунт. Уплотнение прицепными катками на пневмоколесном ходу 25 т. На каждый последующий проход по одному следу при толщине слоя 25 смК=2,000;	м3 уплотненного грунта	900	6,41	6,41	5766	5768	–	1166	7487
				–	1,8	–	1619	–	555	
	Итого по разделу 2					**399 592**				
	в том числе									
	- зарплата рабочих-строителей, тенге					39 815				
	- затраты на эксплуатацию машин, тенге					196 908				
	- в т.ч. зарплата машинистов, тенге					58 085				
	- материалы, изделия и конструкции, тенге					138				
	- перевозка грузов, тенге					62 640				
	Накладные расходы, тенге					70 489				
	Сметная прибыль (8 %), тенге					29 602				

Раздел 3 Демонтажные работы

3

43 1122-0201-0108	Трубы водопроводные чугунные напорные раструбные, диаметр 300 мм. Демонтаж ктрр1=0,8; ктрм1=0,8; кэкс1=0,8; кмат1=0;	км трубопровода	0,012	887583,33	413083,33	10651	4957	–	6848	18899
				474500	101916,67	5694	1223	–	1400	
44 4131-0103-0101	Металл сортовой в связках, трубы металлические. Погрузка	т	0,94	571		537		–	–	580
				–		–		–	43	
45 4102-0101-1014	Перевозка строительных грузов самосвалами вне карьеров. Грузоподъемность 7,5 т. Класс груза 1. Расстояние перевозки 14 км	т	0,94	751		706		–	–	762
				–		–		–	56	
	Итого по разделу 3					**20 241**				
	в том числе									
	- зарплата рабочих-строителей, тенге					5 694				
	- затраты на эксплуатацию машин, тенге					4 957				
	- в т.ч. зарплата машинистов, тенге					1 223				

	- перевозка грузов, тенге					1 243				
	Накладные расходы, тенге					6 848				
	Сметная прибыль (8 %), тенге					1 499				

Раздел 4 Монтажные работы

4.1 Тело трубы

46 1130-0101-0101	Подушки под фундаменты, щебеночные. Устройство	м3 подушки	7,4	6318,38	191,49	46756	1417	32925	10978	62353
				1677,57	88,51	12414	655	–	4619	
47 1130-0102-0201	Фундаменты монолитные. Устройство	м3 бетона в деле	15,7	29225,73	3201,59	458844	50265	368702	44171	543256
				2667,32	681,97	41877	10707	–	40241	
48 1130-0401-0407	Звенья двухочковых труб, отверстие труб 2х1,5 м. Укладка. Высота насыпи (на железных дорогах; на автомобильных дорогах) до 3; 3 м	м3 железобетона звеньев	26,6	26223,27	11923,08	697539	317154	172648	237282	1009607
				7809,66	2809,81	207737	74741	–	74786	
49 2104-0801-0223	Звенья железобетонные водопропускных труб круглые с плоским опиранием ЗКП 6.200 ГОСТ 24547-81	шт.	14	162405		2273670		2273670	–	2455564
				–		–		–	181894	
50 1130-0504-0102	Гидроизоляция оклеечная (2 слоя). Устройство	м2 изолируемой поверхности	14,2	4473,73	185	63527	2627	47151	12209	81795
				968,24	55,35	13749	786	–	6059	
51 1130-0504-0103	Гидроизоляция обмазочная битумной мастикой, двухслойная. Устройство	м2 изолируемой поверхности	96,3	4259,91	124,21	410229	11961	338375	53324	500637
				621,94	37,26	59893	3588	–	37084	

4.2 Оголовки

52 1130-0101-0101	Подушки под фундаменты, щебеночные. Устройство	м3 подушки	42,4	6318,47	191,51	267903	8120	188654	62900	357267
				1677,57	88,49	71129	3752	–	26464	
53 1130-0403-0103										
	Оголовки круглых труб одноочковых, отверстие 1-2 м. Сооружение	м3 сборных конструкций	12,96	11738,66	3388,89	152133	43920	71729	39366	206819
				2815,12	800,93	36484	10380	–	15320	
54 2104-0803-0107	Стенки портальные железобетонные оголовков круглых водопропускных труб Блок № 36 (СТ 12) СТ РК 937-92	шт.	4	118477		473908		473908	–	511821
				–		–		–	37913	
55 2104-0803-0206	Стенки откосные железобетонные водопропускных труб СТ6пп (Блок № 40пл), размерами 2700 мм х 2790 мм х 300 мм СТ РК 937-92	шт.	4	123022		492088		492088	–	531455
				–		–		–	39367	
56 1130-0504-0103										
	Гидроизоляция обмазочная битумной мастикой, двухслойная. Устройство	м2 изолируемой поверхности	73	4259,89	124,21	310972	9067	256503	40422	379506
				621,95	37,25	45402	2719	–	28112	
	Итого по разделу 4					**6 640 080**				
	в том числе									
	- зарплата рабочих-строителей, тенге					488 685				
	- затраты на эксплуатацию машин, тенге					444 531				
	- в т.ч. зарплата машинистов, тенге					107 328				
	- материалы, изделия и конструкции, тенге					4 714 353				
	Накладные расходы, тенге					500 652				
	Сметная прибыль (8 %), тенге					491 859				

Раздел 5 Укрепление

5.1 Бетонные упоры

57 1101-0204-0903	Упоры монолитные. Устройство при укреплении откосов земляного полотна бетонными плитами	м упора	5,5	7292	25,45	40106	140	27555	8956	52987
				2256,55	5,09	12411	28	–	3925	
58 1130-0504-0103										
	Гидроизоляция обмазочная битумной мастикой, двухслойная. Устройство	м2 изолируемой поверхности	7,1	4260	124,08	30246	881	24949	3931	36911
				621,97	37,18	4416	264	–	2734	
5.2 Укрепление откосов зем.полотна										
59 1101-0204-0805										
	Откосы земляного полотна. Укрепление бетонными плитами монолитными при толщине до 10 см	м2 укрепляемой поверхности	34	3890,15	164,41	132265	5590	92910	25137	169994
				993,09	33,74	33765	1147	–	12592	
60 1101-0204-0806										
	Откосы земляного полотна. Укрепление бетонными плитами монолитными при толщине до 10 см. Добавлять на каждый 1 см изменения толщиныК=2,000;	м2 укрепляемой поверхности	68	293,21	0,5	19938	34	15686	3048	24825
				62,03	0,22	4218	15	–	1839	
61 1130-0102-0301	Сетки арматурные. Установка в монолитных фундаментах	т арматуры	0,07	297557,14	–	20829	–	17471	2821	25542
				47971,43	–	3358	–	–	1892	
62 1110-0115-0102										
	Конструкции деревянные каркасов, эстакад. Огнезащита	м3 древесины в конструкции	0,042	8000	47,62	336	2	259	68	436
				1785,71	–	75	–	–	32	
63 1110-0102-0401										
	Элементы каркаса из брусьев. Установка	м3 древесины в конструкции	0,042	91738,1	928,57	3853	39	2975	770	4993

				19976,19	404,76	839	17	–	370	
5.3 Укрепление русел										
64 1101-0204-0805										
	Откосы земляного полотна. Укрепление бетонными плитами монолитными при толщине до 10 см	м2 укрепляемой поверхности	19,2	4507,03	164,38	86535	3156	64312	14194	108787
				993,07	33,7	19067	647	–	8058	
65 1101-0204-0806										
	Откосы земляного полотна. Укрепление бетонными плитами монолитными при толщине до 10 см. Добавлять на каждый 1 см изменения толщиныК=10,000;	м2 укрепляемой поверхности	192	293,2	0,49	56295	95	44291	8605	70092
				62,03	0,22	11909	42	–	5192	
5.4 Конец укрепления русел										
66 1101-0204-0805										
	Откосы земляного полотна. Укрепление бетонными плитами монолитными при толщине до 10 см	м2 укрепляемой поверхности	78,3	3890,17	164,43	304600	12875	213967	57887	391486
				993,08	33,72	77758	2640	–	28999	
67 1101-0204-0806										
	Откосы земляного полотна. Укрепление бетонными плитами монолитными при толщине до 10 см. Добавлять на каждый 1 см изменения толщиныК=2,000;	м2 укрепляемой поверхности	156,6	293,21	0,5	45916	78	36125	7018	57169
				62,02	0,22	9713	34	–	4235	
68 1130-0102-0301	Сетки арматурные. Установка в монолитных фундаментах	т арматуры	0,172	297552,33	–	51179	–	42929	6930	62758
				47965,12	–	8250	–	–	4649	
69 1110-0115-0102										
	Конструкции деревянные каркасов, эстакад. Огнезащита	м3 древесины в конструкции	0,18	8011,11	38,89	1442	7	1112	293	1874

				1794,44	16,67	323	3	–	139	
70 1110-0102-0401										
	Элементы каркаса из брусьев. Установка	м3 древесины в конструкции	0,18	91744,44	944,44	16514	170	12748	3300	21399
				19977,78	394,44	3596	71	–	1585	
5.5 Гаситель										
71 1101-0204-0805										
	Откосы земляного полотна. Укрепление бетонными плитами монолитными при толщине до 10 см	м2 укрепляемой поверхности	39	3890,21	164,44	151718	6413	106575	28832	194994
				993,08	33,72	38730	1315	–	14444	
72 1101-0204-0806										
	Откосы земляного полотна. Укрепление бетонными плитами монолитными при толщине до 10 см. Добавлять на каждый 1 см изменения толщиныК=2,000;	м2 укрепляемой поверхности	78	293,21	0,5	22870	39	17993	3496	28475
				62,03	0,22	4838	17	–	2109	
73 1130-0102-0301	Сетки арматурные. Установка в монолитных фундаментах	т арматуры	0,38	297550	–	113069	–	94843	15310	138649
				47963,16	–	18226	–	–	10270	
74 1101-0204-0601	Наброска или призма каменная. Устройство	м3 камня (в деле)	13,6	6415,44	3,09	87250	42	53845	24032	120185
				2453,16	1,1	33363	15	–	8903	
	Итого по разделу 5					**1 511 556**				
	в том числе									
	- зарплата рабочих-строителей, тенге					284 855				
	- затраты на эксплуатацию машин, тенге					29 561				
	- в т.ч. зарплата машинистов, тенге					6 255				
	- материалы, изделия и конструкции, тенге					870 545				
	Накладные расходы, тенге					214 628				
	Сметная прибыль (в %), тенге					111 967				

Итого по смете	**9 595 794**
в том числе	
- зарплата рабочих-строителей, тенге	819 049
- затраты на эксплуатацию машин, тенге	1 341 216
- в т.ч. зарплата машинистов, тенге	566 211
- материалы, изделия и конструкции, тенге	5 585 036
- перевозка грузов, тенге	63 883
Накладные расходы, тенге	1 075 807
Сметная прибыль (8 %), тенге	710 803

Составил _____ Зуёнок С.Л.

Проверил _____ Алпыспаев Т.Ф.

Исходные данные по локальной смете

№ п/п	Показатели
1	2

Заказ № 33 Средний ремонт автомобильной дороги районного значения КР-AU-3 "Лаврентьевка-Первомайский-Приозерное-Большая Чураковка" км 0-23, Аулиекольского района, Костанайской области

Регион Костанайская обл.

Текущие цены с 01.01.18 г, тенге

НДС 12 %

Временные 0 %

Коэф. к временным 1,0

Темп. зона для зимних IV, коэф. к нормам 1,0 (прил. п.9)

Коэф-т на ветер не введен

Резерв средств Заказчика 2 %

Объект № 2-1 Средний ремонт автомобильной дороги районного значения КР-AU-3 "Лаврентьевка-Первомайский-Приозерное-Большая Чураковка" км 0-23, Аулиекольского района, Костанайской области Директор Зуёнок С.Л. ГИП Алпыспаев Т.Ф, Сметчик Зуёнок С.Л.

Смета № 2-1-2 ж/б труба отв. 2х(1,5) м, на км 13,5 дефектная ведомость, ведомость объёмов работ

Сметная прибыль 8 %

Коэф. на ЗП 1,00

Коэф. к накладн. расходам 1,00

Коэф. к условиям пр-ва строительных работ 1,00

Коэф. к условиям пр-ва ремонтно-строит. работ 1,00

Коэф. к условиям пр-ва монтажных работ 1,00

Коэф. к объему в смете 1

Коэф. для учета в объектной смете 1

Зуёнок С.Л. Алпыспаев Т.Ф.

Раздел 1 Подготовительные работы

1 1101-0205-1202 500

2 1101-0207-1401 0,1

Раздел 2 Земляные работы

1 Тело трубы

3	1101-0101-0314	75
4	1101-0205-0302	2,3
5	1101-0104-0106	18,5
6	1101-0104-0114	18,5 (Коб=2)
7	1101-0102-0602	95,8
8	1101-0203-0601	9,3
9	1101-0203-0102	37,1
10	1101-0201-0101	9,3
11	1101-0201-0107	9,3 (Коб=5)
12	1101-0104-0405	75
13	1101-0104-0411	75
14	1101-0205-0502	2,3
15	1101-0201-0501	77,3
	2 Оголовки	
16	1101-0101-0314	74,1
17	1101-0205-0302	2,2
18	1101-0102-0602	76,3
19	1101-0104-0405	49,6
20	1101-0205-0502	1,5
21	1101-0201-0501	51,1
	3 Укрепление. Конец укрепления. Гаситель	
22	1101-0101-0314	59,8
23	1101-0205-0302	1,8
24	1101-0104-0106	17,2
25	1101-0104-0114	17,2 (Коб=2)
26	1101-0102-0602	78,8
27	1101-0203-0102	78,2
28	1101-0201-0101	19,6
29	1101-0201-0107	19,6 (Коб=5)
	4 Бетонные упоры	
30	1101-0205-0302	1,1
31	1101-0102-0602	1,1
	5 Откосы земляного полотна	
32	1101-0205-0302	5,7
33	1101-0102-0602	5,7
34	1101-0203-0105	25,9

35 1101-0201-0501 3,9

6 Устройство водоотжимной дамбы

36 1101-0102-0308 450

37 4102-0102-1001 720

38 1101-0102-0602 450

39 1101-0104-0405 450

40 1101-0104-0411 450 (Коб=3)

41 1101-0201-0101 450

42 1101-0201-0107 450 (Коб=2)

Раздел 3 Демонтажные работы

43 1122-0201-0108 Трубы водопроводные чугунные напорные раструбные, диаметр 300 мм. Демонтаж 0,012 к1трр=0,8; к1трм=0,8; к1экс=0,8; к1мат=0;

Ресурс удален 2102-0401-2804

Ресурс удален 2102-0403-0111

Ресурс удален 2107-0201-0301

Ресурс удален 2113-0703-1404

Ресурс удален 2113-0804-0401

Ресурс удален 2301-1399-9915

44 4131-0103-0101 0,94

45 4102-0101-1014 0,94

Раздел 4 Монтажные работы

1 Тело трубы

46 1130-0101-0101 7,4

47 1130-0102-0201 15,7

Ресурс заменен 2102-0103-0100->2102-0101-2803

Ресурс удален 2102-0103-0100

48 1130-0401-0407 26,6

Ресурс заменен 2102-0103-0205->2102-0101-2409

Ресурс удален 2102-0103-0205

Ресурс удален 2104-9999-9903

49 2104-0801-0223 14

50 1130-0504-0102 14,2

51 1130-0504-0103 96,3

2 Оголовки

52 1130-0101-0101 42,4

53 1130-0403-0103 12,96

Ресурс заменен 2102-0103-0205->2102-0101-2803
Ресурс удален 2102-0103-0205
Ресурс удален 2104-9999-9903
54 2104-0803-0107 4
55 2104-0803-0206 4
56 1130-0504-0103 73
Раздел 5 Укрепление
1 Бетонные упоры
57 1101-0204-0903 5,5
Ресурс заменен 2101-0201-0604->2101-0201-0504
Ресурс заменен 2102-0101-0601->2102-0101-2803 Об= 0,204
Ресурс удален 2101-0201-0604
Ресурс удален 2102-0101-0601
58 1130-0504-0103 7,1
2 Укрепление откосов зем.полотна
59 1101-0204-0805 34
Ресурс заменен 2101-0201-0604->2101-0201-0504
Ресурс заменен 2102-0101-0601->2102-0101-2803
Ресурс удален 2101-0201-0604
Ресурс удален 2102-0101-0601
60 1101-0204-0806 34 (Коб=2)
Ресурс заменен 2102-0101-0601->2102-0101-2803
Ресурс удален 2102-0101-0601
61 1130-0102-0301 0,07
Ресурс заменен 2105-0309-9902->2105-0309-0302
Ресурс удален 2105-0309-9902
62 1110-0115-0102 0,042
63 1110-0102-0401 0,042
3 Укрепление русел
64 1101-0204-0805 19,2
Ресурс заменен 2101-0201-0604->2101-0201-0504
Ресурс заменен 2102-0101-0601->2102-0101-2803
Ресурс удален 2101-0201-0604
Ресурс удален 2102-0101-0601
65 1101-0204-0806 19,2 (Коб=10)
Ресурс заменен 2102-0101-0601->2102-0101-2803

Ресурс удален 2102-0101-0601

4 Конец укрепления русел

66 1101-0204-0805 78,3

Ресурс заменен 2101-0201-0604->2101-0201-0504

Ресурс заменен 2102-0101-0601->2102-0101-2803

Ресурс удален 2101-0201-0604

Ресурс удален 2102-0101-0601

67 1101-0204-0806 78,3 (Коб=2)

Ресурс заменен 2102-0101-0601->2102-0101-2803

Ресурс удален 2102-0101-0601

68 1130-0102-0301 0,172

Ресурс заменен 2105-0309-9902->2105-0309-0302

Ресурс удален 2105-0309-9902

69 1110-0115-0102 0,18

70 1110-0102-0401 0,18

5 Гаситель

71 1101-0204-0805 39

Ресурс заменен 2101-0201-0604->2101-0201-0504

Ресурс заменен 2102-0101-0601->2102-0101-2803

Ресурс удален 2101-0201-0604

Ресурс удален 2102-0101-0601

72 1101-0204-0806 39 (Коб=2)

Ресурс заменен 2102-0101-0601->2102-0101-2803

Ресурс удален 2102-0101-0601

73 1130-0102-0301 0,38

Ресурс заменен 2105-0309-9902->2105-0309-0302

Ресурс удален 2105-0309-9902

74 1101-0204-0601 13,6

Ресурс заменен 2101-0701-0100->2101-0701-0205

Ресурс удален 2101-0701-0100

* * * * *

Наименование стройки: Средний ремонт автомобильной дороги районного значения КР-AU-3 "Лаврентьевка-Первомайский-Приозерное-Большая Чураковка" км 0-23, Аулиекольского района, Костанайской области

Сводная ресурсная ведомость по объекту № 2-1

Средний ремонт автомобильной дороги районного значения КР-AU-3 "Лаврентьевка-Первомайский-Приозерное-Большая Чураковка" км 0-23, Аулиекольского района, Костанайской области

Составлена в текущих ценах с 01.01.18 г

Код ресурса	Наименование	Единица измерения	Количество	Стоимость за единицу измерения, тенге / в т.ч. ЗП маш.	Стоимость всего, тенге
1	2	3	4	5	6
	Трудовые ресурсы				
	Затраты труда рабочих-строителей	чел-ч	17290		
	Средневзвешенный разряд работы		2,6		
	Итого ФОТ				14729194
	Машины и механизмы				
1 3101-0101-0103	Бульдозеры, 79 кВт (108 л.с.)	маш.-ч	455,0045026	4176,00	1900098
				1569,00	713904
2 3101-0101-0501	Бульдозеры-рыхлители на тракторе, 79 кВт (108 л.с.)	маш.-ч	2,538786	4283,00	10873
				1569,00	3983
3 3101-0103-0201	Автогрейдеры среднего типа, 99 кВт (135 л.с.)	маш.-ч	602,813494	9415,00	5675490
				1569,00	945815
4 3101-0201-0102	Экскаваторы одноковшовые дизельные на гусеничном ходу, 0,5 м3	маш.-ч	5,2225	7116,00	37163

				1569,00	8195
5 3101-0201-0103	Экскаваторы одноковшовые дизельные на гусеничном ходу, 0,65 м3	маш.-ч	57,7158	6882,00	397200
				1569,00	90556
6 3101-0307-0201	Насос для нагнетания воды, содержащей твердые частицы, подача 45 м3/ч, напор 55 м	маш.-ч	0,36424	280,00	102
				0,00	0
7 3104-0101-0101	Вибратор глубинный	маш.-ч	9,20805	42,00	387
				0,00	0
8 3105-0102-0102	Краны на автомобильном ходу, 10 т	маш.-ч	0,064198	4344,00	278
				1569,00	99
9 3105-0103-0102	Краны на пневмоколесном ходу, 25 т	маш.-ч	6,8138	7293,00	49693
				1569,00	10691
10 3105-0104-0101	Краны на гусеничном ходу, до 16 т	маш.-ч	0,70462	4009,00	2825
				1313,00	925
11 3105-0104-0102	Краны на гусеничном ходу, 25 т	маш.-ч	64,8296	5543,00	359351
				1313,00	85121
12 3105-0501-0101	Автопогрузчики, 5 т	маш.-ч	497,81441	4259,00	2120190
				1098,00	546601
13 3106-0101-0101	Электростанции передвижные, до 4 кВт	маш.-ч	0,061248	1429,00	88
				1098,00	67
14 3106-0102-0102	Компрессоры передвижные с двигателем внутреннего сгорания давлением до 686 кПа (7 атм), 5 м3/мин	маш.-ч	13,127595	2348,00	30822
				1098,00	14414
15 3201-0101-0102	Катки дорожные самоходные гладкие, 8 т	маш.-ч	2275,72756	3387,00	7707889

				1313,00	2988031
16 3201-0101-0104	Катки дорожные самоходные гладкие, 13 т	маш.-ч	5230,2064	5231,00	27359209
				1569,00	8206194
17 3201-0101-0201	Катки дорожные самоходные на пневмоколесном ходу, 16 т	маш.-ч	41,4	7221,00	298949
				1569,00	64957
18 3201-0101-0202	Катки дорожные самоходные на пневмоколесном ходу, 30 т	маш.-ч	46,8864	8357,00	391830
				1569,00	73565
19 3201-0102-0301	Катки дорожные прицепные на пневмоколесном ходу, 25 т	маш.-ч	31,337058	723,00	22656
				0,00	0
20 3201-0201-0101	Котлы битумные передвижные, 400 л	маш.-ч	14,80256	763,00	11294
				0,00	0
21 3201-0211-0201	Машины поливомоечные, 6000 л	маш.-ч	878,91211	5427,00	4769854
				1098,00	965045
22 3201-0212-0101	Распределители щебня и гравия	маш.-ч	151,8682	6111,00	928067
				1313,00	199403
23 3204-0102-0101	Трубоукладчики для труб диаметром до 400 мм, 6,3 т	маш.-ч	0,733536	6565,00	4816
				1569,00	1151
24 3204-0105-0501	Установка для гидравлических испытаний трубопроводов, давление нагнетания от 0.1 МПа (1 кгс/см2) до 10 МПа (100 кгс/см2)	маш.-ч	0,528	77,00	41
				0,00	0
25 3205-0101-0102	Насос для водопонижения и водоотлива, 5-8 кВт	маш.-ч	1700	390,00	663000
				231,00	392700
26 3206-0101-1401	Рыхлители прицепные (без трактора)	маш.-ч	7,2576	185,00	1343

				0,00	0
27 3206-0102-0701	Кусторезы навесные на тракторе, 79 кВт (108 л.с.) с гидравлическим управлением	маш.-ч	0,472	4787,00	2259
				1313,00	620
28 3301-0101-0101	Автомобили-самосвалы, 7 т	маш.-ч	0,1210192	3064,00	370
				1098,00	134
29 3301-0201-0101	Автомобили бортовые, до 5 т	маш.-ч	0,66901	2475,00	1656
				1098,00	734
30 3304-0101-0101	Тракторы на гусеничном ходу, 59 кВт (80 л.с.)	маш.-ч	7,2576	3495,00	25365
				1098,00	7969
31 3304-0101-0102	Тракторы на гусеничном ходу, 79 кВт (108 л.с.)	маш.-ч	175,425678	3954,00	693633
				1313,00	230333
32 3403-0102-0401	Пила с карбюраторным двигателем	маш.-ч	0,32132	145,00	47
				0,00	0
33 3403-0302-0301	Дрели электрические	маш.-ч	0,60841	14,00	9
				0,00	0
34 3403-0402-0101	Трамбовки пневматические при работе от компрессора	маш.-ч	21,91926	14,00	308
				0,00	0
	Итого по машинам и механизмам				**53467155**
					15551207
	Материалы				
1 2101-0201-0501	Щебень из плотных горных пород для строительных работ М800, фракция 5-10 мм СТ РК 1284-2004	м3	2999,82	3601,00	10802352

2	2101-0201-0502	Щебень из плотных горных пород для строительных работ М800, фракция 10-20 мм СТ РК 1284-2004	м3	3711,543	3512,00	13034939
3	2101-0201-0503	Щебень из плотных горных пород для строительных работ М800, фракция 20-40 мм СТ РК 1284-2004	м3	3013,222	3201,00	9645323
4	2101-0201-0504	Щебень из плотных горных пород для строительных работ М800, фракция 40-70 мм СТ РК 1284-2004	м3	17419,1048	2883,00	50219279
5	2101-0201-0604	Щебень из плотных горных пород для строительных работ М1000, фракция 40-70 мм СТ РК 1284-2004	м3	0,1507032	2999,00	452
6	2101-0401-0101	Песок природный ГОСТ 8736-2014	м3	3,333	1963,00	6542
7	2101-0701-0205	Камень бутовый размером от 150 до 500 мм марки 800	м3	13,736	3920,00	53845
8	2102-0101-2409	Бетон тяжелый класса В7,5, F100, W6, сульфатостойкий ГОСТ 7473-2010	м3	5,32	16493,00	87743
9	2102-0101-2803	Бетон тяжелый класса В20, F100, W6, сульфатостойкий ГОСТ 7473-2010	м3	42,29352	19676,00	832164
10	2102-0401-2805	Раствор готовый кладочный тяжелый цементный марки М150 ГОСТ 28013-98	м3	2,8755	18072,00	51966
11	2104-0801-0223	Звенья железобетонные водопропускных труб круглые с плоским опиранием ЗКП 6.200 ГОСТ 24547-81	шт.	14	162405,00	2273670
12	2104-0803-0107	Стенки портальные железобетонные оголовков круглых водопропускных труб Блок № 36 (СТ 12) СТ РК 937-92	шт.	4	118477,00	473908
13	2104-0803-0206	Стенки откосные железобетонные водопропускных труб СТ6пл (Блок № 40пл), размерами 2700 мм х 2790 мм х 300 мм СТ РК 937-92	шт.	4	123022,00	492088
14	2105-0302-0101	Поковки из квадратных заготовок ГОСТ 8479-70	т	0,0862687	218211,00	18825
15	2105-0307-1007	Проволока из низкоуглеродистой светлой стали, общего назначения, высшего качества, термически обработанная, диаметром 1,1 мм ГОСТ 3282-74	кг	1,866	114,00	213
16	2105-0309-0302	Сетки арматурные сварные из арматурной стали А-I (А240) и А-II (А300), диаметром от 6 до 16 мм ГОСТ 23279-2012	т	0,622	249245,00	155030
17	2107-0101-9901	Лесоматериал круглый хвойных пород для строительства толщиной от 140 мм до 240 мм, длиной от 3 м до 6,5 м ГОСТ 9463-88	м3	0,15229	27229,00	4147
18	2107-0201-0202	Брусья обрезные хвойных пород длиной от 4 м до 6,5 м, шириной от 75 мм до 150 мм, толщиной от 100 мм до 125 мм, 2 сорта ГОСТ 8486-86	м3	0,38544	57901,00	22318
19	2107-0201-0401	Бруски обрезные хвойных пород длиной от 4 м до 6,5 м, шириной от 75 мм до 150 мм, толщиной от 40 мм до 75 мм, 4 сорта ГОСТ 8486-86	м3	0,17256	21428,00	3698

20 2107-0203-0204	Доски обрезные хвойных пород длиной до 6,5 м, шириной от 75 мм до 150 мм, толщиной от 32 мм до 40 мм, 2 сорта ГОСТ 8486-86	м3	0,21509	80063,00	17221
21 2107-0203-0205	Доски обрезные хвойных пород длиной до 6,5 м, шириной от 75 мм до 150 мм, толщиной 44 мм и более, 2 сорта ГОСТ 8486-86	м3	0,02664	80063,00	2133
22 2107-0203-0304	Доски обрезные хвойных пород длиной до 6,5 м, шириной от 75 мм до 150 мм, толщиной от 32 мм до 40 мм, 3 сорта ГОСТ 8486-86	м3	0,03454	72019,00	2488
23 2107-0204-0304	Доски необрезные хвойных пород длиной до 6,5 м, любой ширины, толщиной от 32 мм до 40 мм, 3 сорта ГОСТ 8486-86	м3	0,00222	23754,00	53
24 2107-0302-0301	Доски обрезные лиственных пород (береза, липа) длиной от 4 м до 6,5 м, любой ширины, толщиной от 19 мм до 22 мм, 3 сорта ГОСТ 2695-83	м3	0,21996	22069,00	4855
25 2110-0401-1001	Толь гидроизоляционный ТГ-350 ГОСТ 10923-93	м2	0,3219	228,00	74
26 2110-0501-1404	Мастика морозостойкая битумно-масляная МБ-50 ГОСТ 30693-2000	кг	380,88	225,00	85699
27 2113-0101-2001	Портландцемент для бетона дорожных и аэродромных покрытий, марка 400 ГОСТ 10178-85	т	0,00111888	20097,00	22
28 2113-0104-1101	Битум нефтяной кровельный, марка БНМ 55/60	т	0,37172	132709,00	49330
29 2113-0104-1102	Битум нефтяной кровельный, марка БНМ 75/35	т	0,89036	139786,00	124460
30 2113-0201-0901	Болты строительные с гайками и шайбами ГОСТ 1759.0-87	т	0,003925	404706,00	1588
31 2113-0201-0904	Болты строительные с гайками оцинкованные ГОСТ 1759.0-87	т	0,001665	419343,00	698
32 2113-0209-0401	Гвозди строительные с плоской головкой ГОСТ 283-75	кг	25,1374	310,00	7791
33 2113-0401-0335	Асбест хризотиловый ГОСТ 12871-93 марки А-7-370	т	0,28224	195897,00	55290
34 2113-0702-0401	Масло индустриальное И-20А ГОСТ 20799-88	т	0,139356	374136,00	52138
35 2113-0703-0901	Топливо дизельное из малосернистых нефтей	т	0,1301526	171586,00	22333
36 2113-0703-1405	Вода техническая	м3	13,4245	32,00	430
37 2113-0803-1101	Ткань мешочная ГОСТ 30090-93	10 м2	4,1753	6994,00	29202
38 2113-0803-1501	Полотно иглопробивное для дорожного строительства "Дорнит-2"	10 м2	0,74104	10708,00	7935
39 2113-0804-1101	Пакля пропитанная ГОСТ 12285-77	кг	53,358	580,00	30948
40 2113-0810-0101	Пленка полиэтиленовая, толщина 0,15 мм ГОСТ 10354-82	1000 м2	0,0101893	82405,00	840
41 2113-0816-2701	Смола каменноугольная	т	0,00057276	79965,00	46
42 2113-0816-9902	Паста антисептическая	т	0,00066822	610448,00	408

43	2204-0501-0803	Лак битумный БТ-123 ГОСТ Р 52165-2003	кг	176,4	1815,00	320167
44	2204-0803-0305	Краска водно-дисперсионная термовспучивающаяся для огнезащиты конструкций из древесины, обработка при Т от -10 °С до +40 °С, 1 группа огнезащитной эффективности СТ РК 615-1-2011	кг	2,1756	620,00	1349
45	2701-0101-0105	Щиты из досок, толщина 40 мм	м2	2,31	1087,00	2511
		Итого по материалам				**88998511**
		Перевозка грузов				
1	4102-0101-1014	Перевозка строительных грузов самосвалами вне карьеров. Грузоподъемность 7,5 т. Класс груза 1. Расстояние перевозки 14 км	т	0,94	751,00	706
2	4102-0102-1001	Перевозка строительных грузов самосвалами вне карьеров. Грузоподъемность 15 т. Класс груза 1. Расстояние перевозки 1 км	т	2715,84	87,00	236279
3	4102-0102-1005	Перевозка строительных грузов самосвалами вне карьеров. Грузоподъемность 15 т. Класс груза 1. Расстояние перевозки 5 км	т	3707,55	195,00	722972
4	4131-0103-0101	Металл сортовой в связках, трубы металлические. Погрузка	т	0,94	571,00	537
5	4131-0104-0301	Щебень, гравий, галька. Погрузка	т	1209,6	232,00	280627
		Итого по перевозке грузов				**1241121**

Наименование стройки: Средний ремонт автомобильной дороги районного значения КР-AU-3 "Лаврентьевка-Первомайский-Приозерное-Большая Чураковка" км 0-23, Аулиекольского района, Костанайской области

Ведомость по массе и классу груза по объекту № 2-1

Средний ремонт автомобильной дороги районного значения КР-AU-3 "Лаврентьевка-Первомайский-Приозерное-Большая Чураковка" км 0-23, Аулиекольского района, Костанайской области

Составлена в текущих ценах с 01.01.18 г

Код ресурса	Наименование	Единица измерения	Количество	Стоимость всего, тенге	Масса, кг		Класс груза
					на единицу	всего	
1	2	3	4	5	6	7	8
	Материалы						
1 2101-0201-0501	Щебень из плотных горных пород для строительных работ М800, фракция 5-10 мм СТ РК 1284-2004	м3	2999,82	10802352	1400	4199748	1
2 2101-0201-0502	Щебень из плотных горных пород для строительных работ М800, фракция 10-20 мм СТ РК 1284-2004	м3	3711,543	13034939	1400	5196160,2	1
3 2101-0201-0503	Щебень из плотных горных пород для строительных работ М800, фракция 20-40 мм СТ РК 1284-2004	м3	3013,222	9645323	1400	4218510,8	1
4 2101-0201-0504	Щебень из плотных горных пород для строительных работ М800, фракция 40-70 мм СТ РК 1284-2004	м3	17419,1048	50219279	1400	24386746,72	1
5 2101-0201-0604	Щебень из плотных горных пород для строительных работ М1000, фракция 40-70 мм СТ РК 1284-2004	м3	0,1507032	452	1400	210,98	1
6 2101-0401-0101	Песок природный ГОСТ 8736-2014	м3	3,333	6542	1500	4999,5	1

7 2101-0701-0205	Камень бутовый размером от 150 до 500 мм марки 800	м3	13,736	53845	1800	24724,8	1
8 2102-0101-2409	Бетон тяжелый класса В7,5, F100, W6, сульфатостойкий ГОСТ 7473-2010	м3	5,32	87743	2400	12768	1
9 2102-0101-2803	Бетон тяжелый класса В20, F100, W6, сульфатостойкий ГОСТ 7473-2010	м3	42,29352	832164	2400	101504,45	1
10 2102-0401-2805	Раствор готовый кладочный тяжелый цементный марки М150 ГОСТ 28013-98	м3	2,8755	51966	2200	6326,1	1
11 2104-0801-0223	Звенья железобетонные водопропускных труб круглые с плоским опиранием ЗКП 6.200 ГОСТ 24547-81	шт.	14	2273670	4800	67200	1
12 2104-0803-0107	Стенки портальные железобетонные оголовков круглых водопропускных труб Блок № 36 (СТ 12) СТ РК 937-92	шт.	4	473908	4000	16000	1
13 2104-0803-0206	Стенки откосные железобетонные водопропускных труб СТ6пл (Блок № 40пп), размерами 2700 мм х 2790 мм х 300 мм СТ РК 937-92	шт.	4	492088	4200	16800	1
14 2105-0302-0101	Поковки из квадратных заготовок ГОСТ 8479-70	т	0,0862687	18825	1000	86,27	1
15 2105-0307-1007	Проволока из низкоуглеродистой светлой стали, общего назначения, высшего качества, термически обработанная, диаметром 1,1 мм ГОСТ 3282-74	кг	1,866	213	1	1,87	1
16 2105-0309-0302	Сетки арматурные сварные из арматурной стали А-I (А240) и А-II (А300), диаметром от 6 до 16 мм ГОСТ 23279-2012	т	0,622	155030	1000	622	2
17 2107-0101-9901	Лесоматериал круглый хвойных пород для строительства толщиной от 140 мм до 240 мм, длиной от 3 м до 6,5 м ГОСТ 9463-88	м3	0,15229	4147	710	108,13	2
18 2107-0201-0202	Брусья обрезные хвойных пород длиной от 4 м до 6,5 м, шириной от 75 мм до 150 мм, толщиной от 100 мм до 125 мм, 2 сорта ГОСТ 8486-86	м3	0,38544	22318	610	235,12	2
19 2107-0201-0401	Бруски обрезные хвойных пород длиной от 4 м до 6,5 м, шириной от 75 мм до 150 мм, толщиной от 40 мм до 75 мм, 4 сорта ГОСТ 8486-86	м3	0,17256	3698	600	103,54	2

20	2107-0203-0204	Доски обрезные хвойных пород длиной до 6,5 м, шириной от 75 мм до 150 мм, толщиной от 32 мм до 40 мм, 2 сорта ГОСТ 8486-86	м3	0,21509	17221	610	131,2	2
21	2107-0203-0205	Доски обрезные хвойных пород длиной до 6,5 м, шириной от 75 мм до 150 мм, толщиной 44 мм и более, 2 сорта ГОСТ 8486-86	м3	0,02664	2133	610	16,25	2
22	2107-0203-0304	Доски обрезные хвойных пород длиной до 6,5 м, шириной от 75 мм до 150 мм, толщиной от 32 мм до 40 мм, 3 сорта ГОСТ 8486-86	м3	0,03454	2488	610	21,07	2
23	2107-0204-0304	Доски необрезные хвойных пород длиной до 6,5 м, любой ширины, толщиной от 32 мм до 40 мм, 3 сорта ГОСТ 8486-86	м3	0,00222	53	610	1,35	2
24	2107-0302-0301	Доски обрезные лиственных пород (береза, липа) длиной от 4 м до 6,5 м, любой ширины, толщиной от 19 мм до 22 мм, 3 сорта ГОСТ 2695-83	м3	0,21996	4855	610	134,18	2
25	2110-0401-1001	Толь гидроизоляционный ТГ-350 ГОСТ 10923-93	м2	0,3219	74	0,7	0,23	1
26	2110-0501-1404	Мастика морозостойкая битумно-масляная МБ-50 ГОСТ 30693-2000	кг	380,88	85699	1	380,88	2
27	2113-0101-2001	Портландцемент для бетона дорожных и аэродромных покрытий, марка 400 ГОСТ 10178-85	т	0,00111888	22	1000	1,12	1
28	2113-0104-1101	Битум нефтяной кровельный, марка БНМ 55/60	т	0,37172	49330	1000	371,72	1
29	2113-0104-1102	Битум нефтяной кровельный, марка БНМ 75/35	т	0,89036	124460	1000	890,36	1
30	2113-0201-0901	Болты строительные с гайками и шайбами ГОСТ 1759.0-87	т	0,003925	1588	1000	3,93	1
31	2113-0201-0904	Болты строительные с гайками оцинкованные ГОСТ 1759.0-87	т	0,001665	698	1000	1,67	1
32	2113-0209-0401	Гвозди строительные с плоской головкой ГОСТ 283-75	кг	25,1374	7791	1	25,14	1
33	2113-0401-0335	Асбест хризотиловый ГОСТ 12871-93 марки А-7-370	т	0,28224	55290	1000	282,24	2

34	2113-0702-0401	Масло индустриальное И-20А ГОСТ 20799-88	т	0,139356	52138	1000	139,36	2
35	2113-0703-0901	Топливо дизельное из малосернистых нефтей	т	0,1301526	22333	1000	130,15	2
36	2113-0703-1405	Вода техническая	м3	13,4245	430	1000	13424,5	1
37	2113-0803-1101	Ткань мешочная ГОСТ 30090-93	10 м2	4,1753	29202	4	16,7	2
38	2113-0803-1501	Полотно иглопробивное для дорожного строительства "Дорнит-2"	10 м2	0,74104	7935	6,12	4,54	2
39	2113-0804-1101	Пакля пропитанная ГОСТ 12285-77	кг	53,358	30948	1,02	54,43	1
40	2113-0810-0101	Пленка полиэтиленовая, толщина 0,15 мм ГОСТ 10354-82	1000 м2	0,0101893	840	200	2,04	2
41	2113-0816-2701	Смола каменноугольная	т	0,00057276	46	1000	0,57	2
42	2113-0816-9902	Паста антисептическая	т	0,00066822	408	1000	0,67	1
43	2204-0501-0803	Лак битумный БТ-123 ГОСТ Р 52165-2003	кг	176,4	320167	1	176,4	3
44	2204-0803-0305	Краска водно-дисперсионная термовспучивающаяся для огнезащиты конструкций из древесины, обработка при Т от -10 °С до +40 °С, 1 группа огнезащитной эффективности СТ РК 615-1-2011	кг	2,1756	1349	1	2,18	3
45	2701-0101-0105	Щиты из досок, толщина 40 мм	м2	2,31	2511	27	62,37	3
		Итого по материалам			**88998511**		**38269131,73**	

Наименование стройки: Средний ремонт автомобильной дороги районного значения КР-AU-3 "Лаврентьевка-Первомайский-Приозерное-Большая Чураковка" км 0-23, Аулиекольского района, Костанайской области

Форма 3

Объектная смета 9-1

на строительство Транспортные затраты

(наименование объекта)

Сметная стоимость	**86612,96**	тысяч тенге
Нормативная трудоемкость	**0**	тысяч чел-ч
Сметная заработная плата	**0**	тысяч тенге

Составлена в текущих ценах с 01.01.18 г

№ п/п	Номера смет	Наименование работ и затрат	Сметная стоимость, тысяч тенге				Нормативная трудоемкость, тысяч чел-ч	Сметная заработная плата, тысяч тенге	Показатели единичной стоимости
			строительно-монтажных работ	оборудования, мебели и инвентаря	прочих затрат	всего			
1	2	3	4	5	6	7	8	9	10
1	**9-1-1**	**Доставка основных дорожно-строительных материалов на расстояние сверх 30 км, учтенных в стоимости ресурсов**	**86612,96**			**86612,96**			
Итого:			**86612,96**			**86612,96**			

Директор Зуёнок С.Л.

ГИП Алдыспаев Т.Ф.

Сметчик Зуёнок С.Л.

Форма 4

Локальная смета № 9-1-1

Доставка основных дорожно-строительных материалов на расстояние сверх 30 км, учтенных в стоимости ресурсов

Основание: Ведомость по массе и классу груза, ведомость источников поставляемых материалов

Сметная стоимость, тыс. тенге **86612,96**
Сметная заработная плата, тыс. тенге
Нормативная трудоемкость, тыс. чел-ч

Составлена в текущих ценах с 01.01.18 г

№ п/п	Шифр норм, код ресурса	Наименование работ и затрат	Единица измерения	Количество	Стоимость единицы, тенге: Всего / зарплата рабочих-строителей	Стоимость единицы, тенге: эксплуатация машин / зарплата машинистов	Общая стоимость, тенге: Всего / зарплата рабочих-строителей	Общая стоимость, тенге: эксплуатация машин / зарплата машинистов	Общая стоимость, тенге: материалы / оборудование, мебель, инвентарь	Накладные расходы, тенге / Сметная прибыль, тенге	Всего стоимость с НР и СП, тенге
1	2	3	4	5	6	7	8	9	10	11	12
1	4102-0102-1084	Перевозка строительных грузов самосвалами вне карьеров. Грузоподъемность 15 т. Класс груза 1. Расстояние перевозки 84 км (доставка щебня - г.Рудный - 114 км)	т	38026,1015	2089	–	79436526	–	–	–	85791448
										6354922	
2	4106-0103-1030	Перевозка строительных грузов автобетоносмесителями. Объем 8 м3. Класс груза 1. Расстояние перевозки 30 км (доставка бетона, раствора - г. Костанай - 74 км)	т	120,5985	1474	–	177762	–	–	–	191983
										14221	
3	4106-0103-1991	Перевозка строительных грузов автобетоносмесителями. Объем 8 м3. Класс груза 1. За каждый следующий км свыше 30 км кстм=14;	т·км	120,5985	364		43898	–	–		47410

				–	–	–	3512	
4 4101-0203-1144	Перевозка строительных грузов бортовыми автомобилями вне населенных пунктов. Грузоподъемность 11 т. Класс груза 1. Расстояние перевозок 144 км (доставка ЖБИ - г. Лисаковск - 174 км)	т	100	4965	496500	–	–	536220
				–	–	–	39720	
5 4131-0101-0802	Грузы неупакованные (железобетонные изделия и конструкции) до 6 т. Разгрузка	т	100	425	42500	–	–	45900
				–	–	–	3400	
	Итого по смете				**86 612 961**			
	в том числе							
	- перевозка грузов, тенге				80 197 186			
	Сметная прибыль (8 %), тенге				6 415 775			

Составил _____ Зуёнок С.Л.

Проверил _____ Алпыспаев Т.Ф.

Исходные данные по локальной смете

№ п/п	Показатели
1	2

Заказ № 35 Средний ремонт автомобильной дороги районного значения КР-AU-3 "Лаврентьевка-Первомайский-Приозерное-Большая Чураковка" км 0-23, Аулиекольского района, Костанайской области

Регион Костанайская обл.

Текущие цены с 01.01.18 г, тенге

НДС 12 %

Временные 0 %

Коэф. к временным 1,0

Темп. зона для зимних IV, коэф. к нормам 1,0 (прил. п.9)

Коэф-т на ветер не введен

Резерв средств Заказчика 2 %

Объект № 9-1 Транспортные затраты Директор Зуёнок С.Л. ГИП Алпыспаев Т.Ф. Сметчик Зуёнок С.Л.

Смета № 9-1-1 Доставка основных дорожно-строительных материалов на расстояние сверх 30 км, учтенных в стоимости ресурсов

Ведомость по массе и классу груза, ведомость источников поставляемых материалов

Сметная прибыль 8 %

Коэф. на ЗП 1,00

Коэф. к накладн. расходам 1,00

Коэф. к условиям пр-ва строительных работ 1,00

Коэф. к условиям пр-ва ремонтно-строит. работ 1,00

Коэф. к условиям пр-ва монтажных работ 1,00

Коэф. к объему в смете 1

Коэф. для учета в объектной смете 1

Зуёнок С.Л. Алпыспаев Т.Ф.

1	4102-0102-1084	ОбФ1=(4199748+5196160.2+4218510.8+24386746.7+211+24724.8)/1000 = 38026,1015
2	4106-0103-1030	ОбФ3=(12768+101504.4+6326.1)/1000 = 120,5985
3	4106-0103-1991	ОбФ3=(12768+101504.4+6326.1)/1000 = 120,5985 26*14 (Кстм=14)
4	4101-0203-1144	ОбФ4=(67200+16000+16800)/1000 = 100
5	4131-0101-0802	ОбФ4=(67200+16000+16800)/1000 = 100

* * * * *

Наименование стройки: Средний ремонт автомобильной дороги районного значения КР-AU-3 "Лаврентьевка-Первомайский-Приозерное-Большая Чураковка" км 0-23, Аулиекольского района, Костанайской области

Сводная ресурсная ведомость по объекту № 9-1

Транспортные затраты

Составлена в текущих ценах с 01.01.18 г

Код ресурса	Наименование	Единица измерения	Количество	Стоимость за единицу измерения, тенге / в т.ч. ЗП маш.	Стоимость всего, тенге
1	2	3	4	5	6
	Трудовые ресурсы				
	Затраты труда рабочих-строителей	чел-ч	0		
	Средневзвешенный разряд работы		0		
	Итого ФОТ				–
	Перевозка грузов				
1 4101-0203-1144	Перевозка строительных грузов бортовыми автомобилями вне населенных пунктов. Грузоподъемность 11 т. Класс груза 1. Расстояние перевозок 144 км (доставка ЖБИ - г. Лисаковск - 174 км)	т	100	4965,00	496500
2 4102-0102-1084	Перевозка строительных грузов самосвалами вне карьеров. Грузоподъемность 15 т. Класс груза 1. Расстояние перевозки 84 км (доставка щебня - г.Рудный - 114 км)	т	38026,1015	2089,00	79436526
3 4106-0103-1030	Перевозка строительных грузов автобетоносмесителями. Объем 8 м3. Класс груза 1. Расстояние перевозки 30 км (доставка бетона, раствора - г. Костанай - 74 км)	т	120,5985	1474,00	177762
4 4106-0103-1991	Перевозка строительных грузов автобетоносмесителями. Объем 8 м3. Класс груза 1. За каждый следующий км свыше 30 км	т·км	120,5985	364,00	43898

5 4131-0101-0802	Грузы неупакованные (железобетонные изделия и конструкции) до 6 т. Разгрузка	т	100	425,00	42500
	Итого по перевозке грузов				**80197186**

Раздел VI.

Техническая спецификация

УТВЕРЖДАЮ
Руководитель
ГУ "Отдел жилищно-коммунального хозяйства пассажирского транспорта и автомобильных дорог Аулиекольского района"
_____ Куанышбаев Б.А.
«___» _____ 2018 г.

№ конкурса:
Наименование конкурса: «Средний ремонт участка автомобильной дороги районного значения КР-AU-3 "Лаврентьевка-Первомайский-Приозерное-Большая Чураковка" км 0-23, Аулиекольского района Костанайской области»;
№ лота:
Наименование лота:

ТЕХНИЧЕСКАЯ СПЕЦИФИКАЦИЯ
«Средний ремонт участка автомобильной дороги районного значения КР-AU-3 "Лаврентьевка-Первомайский-Приозерное-Большая Чураковка " км 0-23, Аулиекольского района, Костанайской области»

1. Объёмы и перечень работ*:
1. Дорожные работы;

№ пп	Наименование работ	Единица измерения	Количество
1	2	3	4
1	**Земляное полотно**		
	Подъем участков земляного полотна в местах перелива паводковых вод протяженостью по 300 метров на км: 9,5; 13,5 до 70 см в верхней точке		
1.1	Разборка грунтощебеночного основания толщиной 15 см	м3	576
1.2	Погрузка материала от разборки в автомобили-самосвалы с перевозкой в кавальер Крыхл.1,26	м3	725,76
1.3	Транспортировка материала от разборки для дальнейшего добавления материала в дорожную одежду на расстояние до 1 км	тн	1 197,5
1.4	Работа на отвале материала от разборки	м3	725,76
1.5	Рыхление (киркование) площадей механизированным способом Н-30 см	м3	1 800
1.6	Площади. Планировка механизированным способом. Группа грунтов 2	м2	6 000
1.7	Послойное доуплотнение грунта катками массой до 25 тн, за 6 проходов по одному следу, при толщине слоя 30 см	м3 уплотненного грунта	1 800
1.8	Разработка грунта с погрузкой на автомобили-самосвалы экскаваторами	м3	2 247
1.9	Перевозка грунта самосвалами. Грузоподъемность 15 т. Расстояние перевозки до 5 км	тн	3 707,55
1.10	Засыпка грунта бульдозером 79 кВт, с перемещением до 20 м	м3	2 247

1.11	Послойное уплотнение грунта катками массой до 25 тн, за 6 проходов по одному следу, при толщине слоя 30 см Купл.1,07	м3 уплотненн ого грунта	2 100
1.12	Погрузка материала от разборки в автомобили-самосвалы с транспортировкой с кавальера обратно на дорогу	м3	483,84
1.13	Транспортировка материала от разборки для добавления материала в дорожную одежду на расстояние до 1 км	тн	798,34
1.14	Восстановление щебеночного основания из материала от разборки существующей дорожной одежды Н=0,1 м	м3	384
	Расход материалов 1 м2		
	материал от разборки - 0,126 м3		
1.15	Укрепление обочин фракционированным щебнем толщиной 8 см	м2	46 000
	Расход материалов на 1 м²		
	Щебень фр.20-40 мм - 0,064 м³		
	Щебень фр.5-10 мм - 0,0352 м³		
2	**Устройство дорожной одежды**		
2.1	Исправление профиля оснований щебеночных без добавления основной фракции нового материала	м2	142 662
	Расход материалов на 1 м²		
	Щебень фр.10-20 мм-0,0115 м³ (для заклинки)		
2.2	Устройство однослойного покрытия из фракционированного щебня толщиной 10 см	м2	138 062
	Расход материалов на 1 м²		
	- щебень фр. 5-10 мм - 0,01 м3		
	- щебень фр. 10-20 мм - 0,015 м3		
	- щебень фр. 40-70 мм - 0,126 м3		

2. Искусственные сооружения;

2.1. Водопропускная труба d-0,3 м (чугуннная), с полным переустройством на трубу d-2(1,5) м, км 13,5;

№ пп	Наименование работ	Единица измерения	Количество
1	2	3	4
1	**Подготовительные работы**		
1.1.	***Подготовительные работы***		
	Откачка воды	м3	500
	Срезка порослей камыша и кустарника	га	0,1
2	**Земляные работы**		
2.1.	***Тело трубы***		
	Разработка в отвал грунта II группы экскаватором емк.ковша 0,5-0,65 м3	м3	75,0
	Доработка грунта вручную	м3	2,3
	Разработка грунта II группы бульдозером с перемещением до 30 м	м3	18,5
	Работа на отвале II группы грунтов	м3	95,8

	Рыхление грунта бульдозерами-рыхлителями мощностью 108 л.с. толщиной слоя до 25 см	м3	9,3
	Планировка зем.полотна в грунтах II группы под основание трубы	м2	37,1
	Доуплотнение грунта II группы катками за 6 проходов по одному следу под фундамент толщиной 25 см	м3	9,3
	Обратная засыпка траншей и пазух котлована бульдозером с перемещением грунта до 10 м	м3	75,0
	Обратная засыпка грунта вручную	м3	2,3
	Послойное уплотнение грунта пневматическими трамбовками при обратной засыпке	м3	77,3
2.2.	***Оголовки***		
	Разработка в отвал грунта II группы экскаватором смк.ковша 0,5-0,65 м3	м3	74,1
	Доработка грунта вручную	м3	2,2
	Работа на отвале II группы грунтов	м3	76,3
	Обратная засыпка траншей и пазух котлована бульдозером с перемещением грунта до 5 м	м3	49,6
	Обратная засыпка грунта вручную	м3	1,5
	Послойное уплотнение грунта пневматическими трамбовками при обратной засыпке	м3	51,1
2.3.	***Укрепление. Конец укрепления. Гаситель***		
	Разработка в отвал грунта II группы экскаватором смк.ковша 0,5-0,65 м3	м3	59,8
	Доработка грунта вручную	м3	1,8
	Разработка грунта II группы бульдозером с перемещением до 30 м	м3	17,2
	Работа на отвале II группы грунтов	м3	78,8
	Планировка зем.полотна в грунтах II группы под основание укрепления	м2	78,2
	Доуплотнение грунта II группы катками за 6 проходов по одному следу под фундамент толщиной 25 см	м3	19,6
2.4.	***Бетонные упоры***		
	Разработка грунта II группы вручную под бетонные упоры	м3	1,1
	Работа на отвале лишнего объема грунта II группы	м3	1,1
2.5.	***Откосы земляного полотна***		
	Разработка грунта II группы вручную под укрепление откосов зем.полотна	м3	5,7
	Работа на отвале лишнего объема грунта II группы	м3	5,7
	Планировка зем.полотна в грунтах II группы под основание укрепления	м2	25,9
	Доуплотнение грунта пневматическими трамбовками под укрепление откосов зем.полотна	м3	3,9
2.6.	***Устройство водоотжимной дамбы***		
	Разработка грунта II группы экскаватором смк.ковша 0,5-0,65 м3 с погрузкой в автомобили-самосвалы	м3	450
	Транспортировка недостающего грунта автомобилями-самосвалами на расстояние до 1 км	тн	720

	Работа на отвале II группы грунтов	м3	450
	Обратная засыпка траншей и пазух котлована бульдозером с перемещением грунта до 20 м	м3	450
	Уплотнение грунта II группы катками за 2 прохода по одному следу толщиной 25 см	м3	450
3.	**Демонтажные работы**		
	Демонтаж чугуной трубы d-0,3 м (0,94 тн)	м	12,00
	Погрузка металлической трубы	тн	0,94
	Транспортировка чугунной демонтируемой трубы на расстояние до 14 км	тн	0,94
4.	***Монтажные работы***		
4.1.	***Тело трубы***		
	Устройство подготовки из щебня под тело трубы	м3	7,4
	Расход материалов на 1 м3		
	- щебень фр. 20-40 мм - 1,39 м3		
	Устройство монолитного фундамента под тело трубы	м3	15,7
	Расход материалов на 1 м3		
	- бетон тяжелый В-20 сульфатостойкий - 1,02 м3		
	Монтаж железобетонных звеньев трубы	м3	26,60
	Расход материалов		
	- раствор тяжелый М-150 - 0,03 м3		
	- бетон тяжелый сульфатостойкий В-7,5 - 0,20 м3		
	- звено ЗКП 6.200 - 14 шт. (объем ед. - 1,9 м3)		
	Устройство оклеечной гидроизоляции тела трубы в 2 слоя	м2	14,2
	Устройство обмазочной гидроизоляции тела трубы	м2	96,3
4.2.	***Оголовки***		
	Устройство подготовки из щебня под оголовки и открылки	м3	42,4
	Расход материалов на 1 м3		
	- щебень фр. 20-40 мм - 1,39 м3		
	Монтаж портальных и откосных стенок	м3	12,96
	Расход материалов		
	- раствор тяжелый М-150 - 0,05 м3		
	- бетон тяжелый сульфатостойкий В-20 - 0,21 м3		
	- портальная стенка СТ-12 - 4 шт. (объем ед. - 1,57 м3)		
	- откосная стенка СТ-6 - 4 шт. (объем ед. - 1,67 м3)		
	Устройство обмазочной гидроизоляции оголовков	м2	73,0
5.	***Укрепление***		
5.1.	***Бетонные упоры***		
	Устройство бетонных упоров из монолитного бетона	м	5,5
	Расход материалов на 1 м		
	- щебень фр.40-70 мм- 0,171 м3		
	- песок - 0,0077 м3		
	- бетон тяжелый сульфатостойкий В-20 - 0,286 м3		
	Устройство обмазочной гидроизоляции бетонных упоров	м2	7,1
5.2.	***Укрепление откосов зем.полотна***		
	Укрепление монолитным бетоном откосов зем.полотна	м2	34,0

	Н-12 см		
	Расход материалов на 1 м2		
	- щебень фр.40-70 мм- 0,107 м3		
	- песок - 0,0193 м3		
	- бетон тяжелый сульфатостойкий В-20 - 0,1122 м3		
	Установка арматурных сеток в монолитный бетон	тн	0,07
	Расход материалов на 1 тн		
	- сетка арматурная А-I d-6 мм - 1 тн		
	Огнезащита асфальтовых планок	м3	0,042
	Установка асфальтовых планок в монолитный бетон	м3	0,042
5.3.	***Укрепление русел***		
	Укрепление монолитным железобетоном русел Н-20 см	м2	19,2
	Расход материалов на 1 м2		
	- щебень фр.40-70 мм- 0,321 м3		
	- песок - 0,0193 м3		
	- бетон тяжелый сульфатостойкий В-20 - 0,204 м3		
5.4.	***Конец укрепления русел***		
	Укрепление монолитным железобетоном русел Н-12 см	м2	78,3
	Расход материалов на 1 м2		
	- щебень фр.40-70 мм- 0,107 м3		
	- песок - 0,0193 м3		
	- бетон тяжелый сульфатостойкий В-20 - 0,1224 м3		
	Установка арматурных сеток в монолитный бетон	тн	0,172
	Расход материалов на 1 тн		
	- сетка арматурная А-I d-6 мм - 1 тн		
	Огнезащита асфальтовых планок	м3	0,18
	Установка асфальтовых планок в монолитный бетон	м3	0,18
5.5.	***Гаситель***		
	Укрепление монолитным железобетоном русел Н-12 см	м2	39,0
	Расход материалов на 1 м2		
	- щебень фр.40-70 мм- 0,107 м3		
	- песок - 0,0193 м3		
	- бетон тяжелый сульфатостойкий В-20 - 0,1122 м3		
	Установка арматурных сеток в монолитный бетон	тн	0,38
	Расход материалов на 1 тн		
	- сетка арматурная А-I d-6 мм - 1 тн		
	Устройство каменной наброски	м3	13,6
	Расход материалов на 1 м3		
	Камень бутовый - 1,01 м3		

2. Требования к основным применяемым материалам:

- Щебень из плотных горных пород для строительных работ (СТ РК 1284-2004);
- Раствор готовый кладочный тяжелый цементный марки М150 ГОСТ 28013-98;
- Бетон тяжелый класса В7,5, F100, W6, сульфатостойкий ГОСТ 7473-2010;
- Бетон тяжелый класса В20, F100, W6, сульфатостойкий ГОСТ 7473-2010;
- Звенья железобетонные водопропускных труб круглые с плоским опиранием ЗКП 6.200 ГОСТ 24547-81;
- Стенки портальные железобетонные оголовков круглых водопропускных труб Блок № 36 (СТ 12) СТ РК 937-92;

- Стенки откосные железобетонные водопропускных труб СТ6пл (Блок № 40пл), размерами 2700 мм х 2790 мм х 300 мм СТ РК 937-92;
- Битумы нефтяные дорожные вязкие СТ РК 1373-2013;

3. Требования к ведению работ:

3.1. Работы должны выполняться согласно технической документации с соблюдением технологических требований нормативных документов в сфере строительства и ремонта, автомобильных дорог и искусственных и дорожных сооружений на них.

-СНиП 3.03-09-2006 «Автомобильные дороги»;
-ВСН 123-77 «Инструкция по устройству покрытий и оснований щебеночных, гравийных и песчаных материалов, обработанных органическими вяжущими»
-ПР РК 218-35-2016 «Инструкция по контролю качества и приемке работ при строительстве и ремонте автомобильных дорог»;
-ПР РК 218-29-03 «Технические правила ремонта и содержания автомобильных дорог»;
-ПР РК 218-01-97 «Правила приемки, контроля и оценки качества работ по текущему ремонту автомобильных дорог»;
-ВСН 25-86 «Указания по обеспечению безопасности движения на автомобильных дорогах»;
-СНиП 3.06.04 «Мосты и трубы»;
-СТ РК 1685-2007 «Мостовые сооружения и водопропускные трубы на автомобильных дорогах; Правила выполнения и приемки работ при строительстве, реконструкции и капитальном ремонте. Производственный контроль»;
- Сборники типовых технических спецификаций по строительству и ремонту автомобильных дорог;
- СТ РК 1412-2010 Технические средства организации дорожного движения Правила применения дорожных знаков, разметки, светофоров, дорожных ограждений и направляющих устройств;
- СНиП РК 1.03-26-2004 Геодезические работы в строительстве.

4. Условия производства работ:

4.1. Производство работ без закрытия движения для транспортных средств путем установки временных знаков согласно ВСН 41-92, а также обязательным получением ордера на право производства работ, согласованного с органами дорожной полиции.

4.2. Перед выполнением работ подрядчику/исполнителю необходимо произвести разбивку пикетажного положения трассы.

4.3. Перед выполнением работ подрядчику/исполнителю необходимо установить информационный щит (паспорт объекта) с указанием наименования подрядной организации, наименования заказчика, фамилий и контактных данных ответственных за выполнение работ лиц.

5. Требования к материальным ресурсам:

5.1. Для производства работ по мере потребности, установленной календарным планом строительства и графиком потребности в основных строительных машинах и транспортных средствах, указанных в разделе 7 настоящей технической спецификации (проект производства работ) должна иметься следующая специализированная техника на объекте:

- Бульдозер – 1 ед.
- Автогрейдер – 2 ед.
- Автокран – 1 ед.
- Экскаватор – 1 ед.
- Погрузчик – 2 ед.
- Щебнераспределитель – 1 ед.
- Компрессор – 1 ед.
- Набор уплотняющей техники – катки дорожные 10 ед.;
- Машина поливомоечная – 2 ед.
- Автомобили самосвалы – 12 ед.

6. Требования к трудовым ресурсам:

6.1. Для производства работ по мере потребности, установленной календарным планом строительства и потребностью в кадрах строителей по основным категориям, указанных в разделе 7 настоящей технической спецификации (проект производства работ) должны иметься следующая трудовые ресурсы по специальностям:

- Мастер дорожного строительства с профильным образованием и стажем работы не менее 1-го года – 1 чел.
- Геодезист с профильным образованием и стажем работы не менее 1-го года – 1 чел.
- Механизаторы – по количеству задействованной техники, в соответствии с потребностью кадров.
- Водители грузовых автомобилей – по количеству задействованной техники, в соответствии с потребностью кадров.
- Дорожные рабочие – 25 чел.

7. Требования к ведению документации:

7.1. Подрядчик перед началом выполнения работ разрабатывает и предоставляет на согласование техническому надзору и утверждение заказчику документацию в соответствии с требованиями ПР РК 218-35-2016 в том, числе:

- проект производства работ

- Календарный план строительства;
- Организационно-технологические схемы;
- Ведомость потребности в строительных конструкциях, изделиях, материалах и оборудовании;
- График потребности в основных строительных машинах и транспортных средствах;
- Потребность в кадрах строителей по основным категориям;
- План контроля качества;
- План организации движения;
- План охраны окружающей среды;
- План охраны труда, техника безопасности и пожаробезопасности;
- Пояснительная записка;

7.2. Подрядчик в процессе выполнения работ ведет документацию в соответствии с требованиями ПР РК 218-35-2016 в том, числе:

- исполнительная документация*

- отчеты входного контроля подборов смесей и материалов, полуфабрикатов и конструкций;
- общий журнал работ, специальные журналы работ, журналы входного и операционного контроля; качества, заполняемые в течение всего срока производства работ;
- акты освидетельствования скрытых работ и ответственных конструкций;
- исполнительные схемы расположения дороги, зданий, сооружений на местности;
- сертификаты качества на применяемые материалы;
- паспорта на применяемые материалы;

**** Ведение исполнительной документации оформлять в соответствии с Р РК 218-109-2014 «Рекомендации по оформлению и ведению исполнительной документации на объектах дорожного строительства Республики Казахстан» утвержденные приказом Председателя Комитета автомобильных дорог Министерства по инвестициям и развитию Республики Казахстан от 16 июня 2014 года, №45.***

8. Порядок проведения согласований:

8.1. В случае если в процессе выполнения работ возникла необходимость в проведении дополнительных работ либо внесения изменений в виды и объёмы работ, указанные в настоящей технической спецификации/документации подрядчик/исполнитель обязан своевременно предупредить об этом заказчика при обнаружении:

8.1.1 непригодности решений указанных в технической документации;
8.1.2. возможных неблагоприятных для заказчика последствий выполнения его указаний о способе исполнения работы;
8.1.3. иных не зависящих от подрядчика/исполнителя обстоятельств, которые грозят годности или прочности результатов выполняемой работы либо создают невозможность ее завершения в срок.

8.2. Рассмотрение и внесение изменений в техническую спецификацию/документацию допускается в целях улучшения качественных показателей объекта, снижения сроков и стоимости выполнения работ, представление изменений в проектные решения, связанные с выявленными ошибками и неточностями технической документации;

8.3. Подрядчик/исполнитель при выявлении обстоятельств, указанных в п.8.1; 8.2 настоящей технической документации обязан в письменном виде, обратиться к заказчику и к

уполномоченному представителю технического надзора с предложением о согласовании предложенных изменений проектных решений с описанием предлагаемых изменений, причин их появления и получаемых при этом эффектов с приложением фотоматериалов и (или) лабораторных испытаний и (или) измененными чертежами и (или) другими доказательствами показывающими достоверность и улучшение решений принятых настоящей технической спецификацией/документацией с подписанным изменённым анализом изменения стоимости работ.

9. Гарантийные сроки:

9.1. В соответствии с п.1, ст.69 Закона «Об архитектурной градостроительной и строительной деятельности Республика Казахстан» от 16 июля 2001 года № 242 Срок гарантии на выполненные работы составляет 24 месяца с момента сдачи объекта в эксплуатацию.

10. Место выполнения работ:

10.1. участок автомобильной дороги «Лаврентьевка-Первомайский-Приозерное-Большая Чураковка» км 0-23;

11. Место проведения:

11.1. Аулиекольский район, Костанайской области;

12. Срок исполнения:

12.1. В соответствии с конкурсной документацией;

Разработал:
ТОО «Tender Consulting Company» **Зуёнок С.Л.**

Раздел VII.

Схема доставки ДСМ, месторасположение карьеров. Ведомость источников поставляемых материалов

УТВЕРЖДАЮ
Руководитель
ГУ "Отдел жилищно-коммунального хозяйства, пассажирского транспорта и автомобильных дорог акимата Аулиекольского района"

_____ **Куанышбаев Б.А.**

ВЕДОМОСТЬ ИСТОЧНИКОВ ПОСТАВЛЯЕМЫХ МАТЕРИАЛОВ

«Средний ремонт участка автомобильной дороги районного значения КР-AU-3 "Лаврентьевка - Первомайский - Приозерное - Большая Чураковка" км 0-23, Аулиекольского района Костанайской области»

№	Наименование ДСМ	Расстояние, км	Вид транспорта	Наименование организации	Местонахождение источника ДСМ
1	Щебень, отсев, бутовый камень	114	автомобилями-самосвалами	АО «ССГПО»	г. Рудный Промзона
2	Бетон, раствор	74	автобетоносмесители	ТОО «ROMANA»	г. Костанай, ул. Дружбы, 35
3	Железобетонные изделия	174	автомобили-бортовые	ТОО «ЛЗЖБИ»	г. Лисаковск, 3-я Промзона

Составил:
Инженер ТОО "Tender Consulting Company" **Кутенков И. С.**

Схема доставки ДСМ, месторасположение карьеров

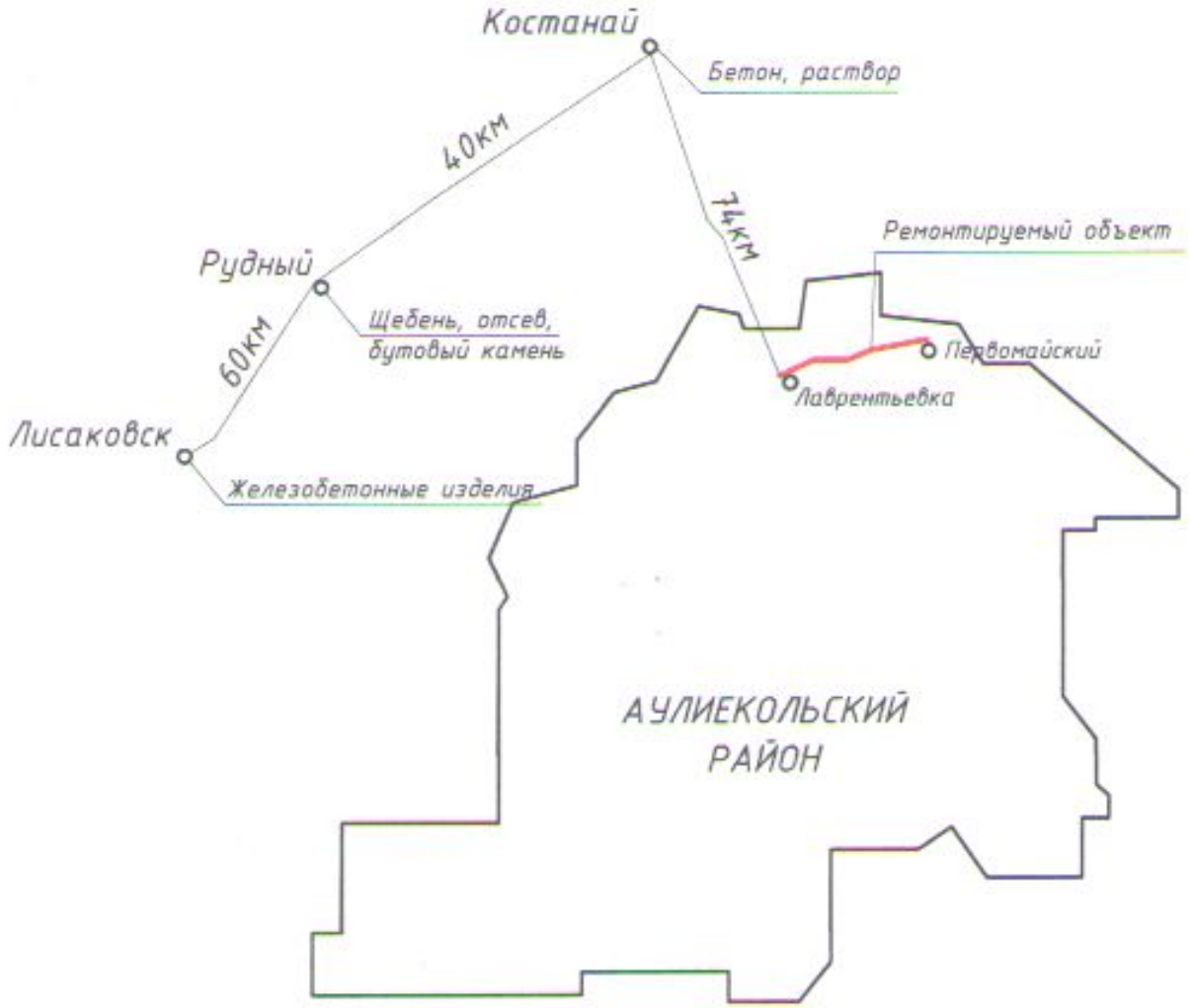

Сводная таблица доставки ДСМ на строительный участок автомобильной дороги

Наименование материала	км
Бетон, раствор	74
Щебень, отсев, бутовый камень	114
Ж/Б изделия искусственных сооружений	174

Условные обозначения:

- ○РУДНЫЙ 74км – населенный пункт – протяженность автомобильной дороги
- граница Аулиекольского района
- ремонтируемый участок автомобильной дороги

Изм	Кол.	Лист	№док	Подпись	Дата
Исполнил		Кутенков И.С.			
Проверил		Аманьсланов Т.Ф.			
Н.контроль		Зуйков С.Л.			

"Средний ремонт участка автомобильной дороги районного значения КР-AU-3 "Лаврентьевка-Первомайский-Приозерное-Большая Чураковка" км 0-23, Аулиекольского района, Костанайской области"

Схема доставки ДСМ, месторасположение карьеров

Стадия	Лист	Листов

tcc

Раздел VIII.

Ведомости объемов работ

УТВЕРЖДАЮ
Руководитель
ГУ "Отдел жилищно-коммунального хозяйства, пассажирского транспорта и автомобильных дорог акимата Аулиекольского района"
Куанышбаев Б.А.

Ведомость объемов работ

Средний ремонт участка автомобильной дороги районного значения КР-AU-3 "Лаврентьевка-Первомайский-Приозерное-Большая Чураковка" км 0-23, Аулиекольского района, Костанайской области

Дорожные работы

№ пп	Наименование работ	Единица измерения	Количество
1	2	3	4
1	**Земляное полотно**		
	Подъем участков земляного полотна в местах перелива паводковых вод протяженостью по 300 метров на км: 9,5; 13,5 до 70 см в верхней точке		
1.1	Разборка грунтощебеночного основания толщиной 15 см	м3	576
1.2	Погрузка материала от разборки в автомобили-самосвалы с перевозкой в кавальер Крыхл.1,26	м3	725,76
1.3	Транспортировка материала от разборки для дальнейшего добавления материала в дорожную одежду на расстояние до 1 км	тн	1 197,5
1.4	Работа на отвале материала от разборки	м3	725,76
1.5	Рыхление (киркование) площадей механизированным способом Н-30 см	м3	1 800
1.6	Площади. Планировка механизированным способом. Группа грунтов 2	м2	6 000
1.7	Послойное доуплотнение грунта катками массой до 25 тн, за 6 проходов по одному следу, при толщине слоя 30 см	м3 уплотненного грунта	1 800
1.8	Разработка грунта с погрузкой на автомобили-самосвалы экскаваторами	м3	2 247
1.9	Перевозка грунта самосвалами. Грузоподъемность 15 т. Расстояние перевозки до 5 км	тн	3 707,55
1.10	Засыпка грунта бульдозером 79 кВт, с перемещением до 20 м	м3	2 247
1.11	Послойное уплотнение грунта катками массой до 25 тн, за 6 проходов по одному следу, при толщине слоя 30 см Купл.1,07	м3 уплотненного грунта	2 100
1.12	Погрузка материала от разборки в автомобили-самосвалы с транспортировкой с кавальера обратно на дорогу	м3	483,84
1.13	Транспортировка материала от разборки для добавления материала в дорожную одежду на расстояние до 1 км	тн	798,34
1.14	Восстановление щебеночного основания из материала от разборки существующей дорожной одежды Н=0,1 м	м3	384
	Расход материалов 1 м2		
	материал от разборки - 0,126 м3		
1.15	Укрепление обочин фракционированным щебнем толщиной 8 см	м2	46 000

1	2	3	4
	Расход материалов на 1 м²		
	Щебень фр.20-40 мм - 0,064 м³		
	Щебень фр.5-10 мм - 0,0352 м³		
2	**Устройство дорожной одежды**		
2.1	Исправление профиля оснований щебеночных без добавления основной фракции нового материала	м2	142 662
	Расход материалов на 1 м²		
	Щебень фр.10-20 мм-0,0115 м³ (для заклинки)		
2.2	Устройство однослойного покрытия из фракционированного щебня толщиной 10 см	м2	138 062
	Расход материалов на 1 м²		
	- щебень фр. 5-10 мм - 0,01 м3		
	- щебень фр. 10-20 мм - 0,015 м3		
	- щебень фр. 40-70 мм - 0,126 м3		

Разработал:
инженер ТОО "Tender Consulting Company" **Куйшинов Т.Т.**

УТВЕРЖДАЮ
Руководитель
ГУ "Отдел жилищно-коммунального хозяйства, пассажирского транспорта и автомобильных дорог акимата Аулиекольского района"
Куанышбаев Б.А.

Ведомость объемов работ

Средний ремонт участка автомобильной дороги районного значения КР-AU-3 "Лаврентьевка-Первомайский-Приозерное-Большая Чураковка" км 0-23, Аулиекольского района, Костанайской области
водопропускная труба d-0,3 м (чугунная), с полным переустройством на трубу d-2(1,5) м (км 13,5)

№ пп	Наименование работ	Единица измерения	Количество
1	2	3	4
1	**Подготовительные работы**		
1.1.	***Подготовительные работы***		
	Откачка воды	м3	500
	Срезка порослей камыша и кустарника	га	0,1
2	**Земляные работы**		
2.1.	***Тело трубы***		
	Разработка в отвал грунта II группы экскаватором емк.ковша 0,5-0,65 м3	м3	75,0
	Доработка грунта вручную	м3	2,3
	Разработка грунта II группы бульдозером с перемещением до 30 м	м3	18,5
	Работа на отвале II группы грунтов	м3	95,8
	Рыхление грунта бульдозерами-рыхлителями мощностью 108 л.с. толщиной слоя до 25 см	м3	9,3
	Планировка зем.полотна в грунтах II группы под основание трубы	м2	37,1
	Доуплотнение грунта II группы катками за 6 проходов по одному следу под фундамент толщиной 25 см	м3	9,3
	Обратная засыпка траншей и пазух котлована бульдозером с перемещением грунта до 10 м	м3	75,0
	Обратная засыпка грунта вручную	м3	2,3
	Послойное уплотнение грунта пневматическими трамбовками при обратной засыпке	м3	77,3
2.2.	***Оголовки***		
	Разработка в отвал грунта II группы экскаватором емк.ковша 0,5-0,65 м3	м3	74,1
	Доработка грунта вручную	м3	2,2
	Работа на отвале II группы грунтов	м3	76,3
	Обратная засыпка траншей и пазух котлована бульдозером с перемещением грунта до 5 м	м3	49,6
	Обратная засыпка грунта вручную	м3	1,5
	Послойное уплотнение грунта пневматическими трамбовками при обратной засыпке	м3	51,1
2.3.	***Укрепление. Конец укрепления. Гаситель***		
	Разработка в отвал грунта II группы экскаватором емк.ковша 0,5-0,65 м3	м3	59,8

1	2	3	4
	Доработка грунта вручную	м3	1,8
	Разработка грунта II группы бульдозером с перемещением до 30 м	м3	17,2
	Работа на отвале II группы грунтов	м3	78,8
	Планировка зем.полотна в грунтах II группы под основание укрепления	м2	78,2
	Доуплотнение грунта II группы катками за 6 проходов по одному следу под фундамент толщиной 25 см	м3	19,6
2.4.	***Бетонные упоры***		
	Разработка грунта II группы вручную под бетонные упоры	м3	1,1
	Работа на отвале лишнего объема грунта II группы	м3	1,1
2.5.	***Откосы земляного полотна***		
	Разработка грунта II группы вручную под укрепление откосов зем.полотна	м3	5,7
	Работа на отвале лишнего объема грунта II группы	м3	5,7
	Планировка зем.полотна в грунтах II группы под основание укрепления	м2	25,9
	Доуплотнение грунта пневматическими трамбовками под укрепление откосов зем.полотна	м3	3,9
2.6.	***Устройство водоотжимной дамбы***		
	Разработка грунта II группы экскаватором емк.ковша 0,5-0,65 м3 с погрузкой в автомобили-самосвалы	м3	450
	Транспортировка недостающего грунта автомобилями-самосвалами на расстояние до 1 км	тн	720
	Работа на отвале II группы грунтов	м3	450
	Обратная засыпка траншей и пазух котлована бульдозером с перемещением грунта до 20 м	м3	450
	Уплотнение грунта II группы катками за 2 прохода по одному следу толщиной 25 см	м3	450
3.	**Демонтажные работы**		
	Демонтаж чугуной трубы d-0,3 м (0,94 тн)	м	12,00
	Погрузка металлической трубы	тн	0,94
	Транспортировка чугунной демонтируемой трубы на расстояние до 14 км	тн	0,94
4.	***Монтажные работы***		
4.1.	***Тело трубы***		
	Устройство подготовки из щебня под тело трубы	м3	7,4
	Расход материалов на 1 м3		
	- щебень фр. 20-40 мм - 1,39 м3		
	Устройство монолитного фундамента под тело трубы	м3	15,7
	Расход материалов на 1 м3		
	- бетон тяжелый В-20 сульфатостойкий - 1,02 м3		
	Монтаж железобетонных звеньев трубы	м3	26,60
	Расход материалов		
	- раствор тяжелый М-150 - 0,03 м3		
	- бетон тяжелый сульфатостойкий В-7,5 - 0,20 м3		
	- звено ЗКП 6.200 - 14 шт. (объем ед. - 1,9 м3)		
	Устройство оклеечной гидроизоляции тела трубы в 2 слоя	м2	14,2
	Устройство обмазочной гидроизоляции тела трубы	м2	96,3
4.2.	***Оголовки***		

1	2	3	4
	Устройство подготовки из щебня под оголовки и открылки	м3	42,4
	Расход материалов на 1 м3		
	- щебень фр. 20-40 мм - 1,39 м3		
	Монтаж портальных и откосных стенок	м3	12,96
	Расход материалов		
	- раствор тяжелый М-150 - 0,05 м3		
	- бетон тяжелый сульфатостойкий В-20 - 0,21 м3		
	- портальная стенка СТ-12 - 4 шт. (объем ед. - 1,57 м3)		
	- откосная стенка СТ-6 - 4 шт. (объем ед. - 1,67 м3)		
	Устройство обмазочной гидроизоляции оголовков	м2	73,0
5.	***Укрепление***		
5.1.	***Бетонные упоры***		
	Устройство бетонных упоров из монолитного бетона	м	5,5
	Расход материалов на 1 м		
	- щебень фр.40-70 мм- 0,171 м3		
	- песок - 0,0077 м3		
	- бетон тяжелый сульфатостойкий В-20 - 0,286 м3		
	Устройство обмазочной гидроизоляции бетонных упоров	м2	7,1
5.2.	***Укрепление откосов зем.полотна***		
	Укрепление монолитным бетоном откосов зем.полотна Н-12 см	м2	34,0
	Расход материалов на 1 м2		
	- щебень фр.40-70 мм- 0,107 м3		
	- песок - 0,0193 м3		
	- бетон тяжелый сульфатостойкий В-20 - 0,1122 м3		
	Установка арматурных сеток в монолитный бетон	тн	0,07
	Расход материалов на 1 тн		
	- сетка арматурная А-I d-6 мм - 1 тн		
	Огнезащита асфальтовых планок	м3	0,042
	Установка асфальтовых планок в монолитный бетон	м3	0,042
5.3.	***Укрепление русел***		
	Укрепление монолитным железобетоном русел Н-20 см	м2	19,2
	Расход материалов на 1 м2		
	- щебень фр.40-70 мм- 0,321 м3		
	- песок - 0,0193 м3		
	- бетон тяжелый сульфатостойкий В-20 - 0,204 м3		
5.4.	***Конец укрепления русел***		
	Укрепление монолитным железобетоном русел Н-12 см	м2	78,3
	Расход материалов на 1 м2		
	- щебень фр.40-70 мм- 0,107 м3		
	- песок - 0,0193 м3		
	- бетон тяжелый сульфатостойкий В-20 - 0,1224 м3		
	Установка арматурных сеток в монолитный бетон	тн	0,172
	Расход материалов на 1 тн		
	- сетка арматурная А-I d-6 мм - 1 тн		
	Огнезащита асфальтовых планок	м3	0,18
	Установка асфальтовых планок в монолитный бетон	м3	0,18
5.5.	***Гаситель***		
	Укрепление монолитным железобетоном русел Н-12 см	м2	39,0
	Расход материалов на 1 м2		
	- щебень фр.40-70 мм- 0,107 м3		

1	2	3	4
	- песок - 0,0193 м3		
	- бетон тяжелый сульфатостойкий В-20 - 0,1122 м3		
	Установка арматурных сеток в монолитный бетон	тн	0,38
	Расход материалов на 1 тн		
	- сетка арматурная А-I d-6 мм - 1 тн		
	Устройство каменной наброски	м3	13,6
	Расход материалов на 1 м3		
	Камень бутовый - 1,01 м3		

Разработал:
Инженер ТОО "Tender Consulting Company" **Кутенков И.С.**

Раздел IX

Правоустанавливающие документы автомобильной дороги

ҚОСТАНАЙ ОБЛЫСЫ
ӘУЛИЕКӨЛ АУДАНЫНЫҢ
ӘКІМДІГІ

АКИМАТ
АУЛИЕКОЛЬСКОГО РАЙОНА
КОСТАНАЙСКОЙ ОБЛАСТИ

ҚАУЛЫ

2017 жылғы 28 желтоқсан

Әулиекөл ауылы

ПОСТАНОВЛЕНИЕ

№ 297

Село Аулиеколь

2010 жылғы 2 желтоқсандағы № 350 «Аудандық маңызы бар автомобиль жолдарының тізімін бекіту туралы» Ауыл әкімдігінің қаулысына өзгерістер енгізу туралы

«Қазақстан Республикасындағы жергілікті мемлекеттік басқару және өзін-өзі басқару туралы» Қазақстан Республикасының 2001 жылғы 23 қаңтардағы 31, 37 баптарына және «Автомобиль жолдары туралы» Қазақстан Республикасының 2001 жылғы 17 шілдедегі 3, 13 баптарына сәйкес Әулиекөл ауданының әкімдігі **ҚАУЛЫ ЕТЕДІ:**

1. Әулиекөл ауданы бойынша аудандық маңызы бар автомобиль жолдарының тізбесі қосымшаға сәйкес бекітілсін.

2. Осы қаулының орындалуын бақылау аудан әкімінің орынбасары Т. С. Ержановқа жүктелсін.

3. Осы қаулы қол қойылған күнінен бастап күшіне енеді және алғашқы ресми жарияланған күнінен кейін күнтізбелік он күн өткен соң қолданысқа енгізіледі.

Аудан әкімі **Ж. Таукенов**

КЕЛІСІЛДІ:
«Қостанай облысы әкімдігінің жолаушылар көлігі және автомобиль жолдары басқармасы» мемлекеттік мекемесінің басшысы

_____ **А. Тұрсынов**
«___» _____ 2017 жыл

000155

«Аудандық маңызы бар автомобиль жолдарының тізімін бекіту туралы» Ауыл әкімдігінің қаулысына өзгерістер енгізу туралы Әулиекөл ауданы әкімдігінің 2017 жылғы «22» 12 № 297 қаулысына

Келісілу парағы

Әкімдіктің мүшелері:

_____ Т. Ержанов

_____ А. Кисиков

_____ Н. Аманқұлов

_____ Т. Печникова

КЕЛІСІЛДІ:

«Әулиекөл ауданы әкімдігінің тұрғын үй-коммуналдық шаруашылық, жолаушылар көлігі және автомобиль жолдары бөлімі» ММ басшысы

_____ Б. Қуанышбаев

«____»_____2017 жыл

«Әулиекөл ауданы әкімінің аппараты» ММ құжаттамалық қамтамасыз ету бөлімінің басшысы

_____ Ш. Жолдыбаева

Әулиекөл ауданы әкімдігінің
2017 жылғы «22» желтоқсан
№ 297 қаулысына
қосымша

Әулиекөл ауданы бойынша аудандық маңызы бар автомобиль жолдарының тізбесі

№ п/п	Индекс	Автожолдың атауы	Жалпы ұзындығы ,шк	Санат бойынша					Оның ішінде жабының түрлері бойынша, шк			Көпірлер		Құбырлар		Жас көшеттер	
				I	II	III	IV	V	Асфальт	Малта тас-кыршық тас	топырақ	дана	о.м.	дана	о.м.	Жалпы шк	Сб. Қар ұстайт.шк
1	2	3	4	5	6	7	8	9	10	11	12	13	14	15	16	17	18
1	КР-АU-1	«Поконежинка-Октябрьский Тимофеевка»	56				56		30	10	16			6	74		
2	КР-АU-2	«Чернигов а. кірме жол»	12				12		8		4	1	42	7	97		
3	КР-АU-3	«Лаврентьевка-Первомайский-Приозерное- Б. Чураковка»	28				28			28				3	39		
4	КР-АU-4	«Құсмұрын а. кірме жол»	15				15		15					8	104		
5	КР-АU-5	«К. Тұрғымбаева а. кірме жол»	22				22		22					9	113		

6	KP-AU-6	«Октябрьское - Дәнгірбай »	20				20				20						
7	KP-AU-7	«Аманкарағай а. кірме жол»	3				3		3								
9	KP-AU-9	«Харьковка а. кірме жол»	5				5			5							
10	KP-AU-10	«Әулиекөл а кірме жол»	5				5		5								
11	KP-AU-11	«Көктал а. кірме жол»	34				34			34		1	12	23	361		
12	KP-AU-12	«Юльевка а. кірме жол»	3				3		3								
13	KP-AU-13	«Федосеевка а. кірме жол»	7				7				7						
14	KP-AU-14	«Новонежинка-Калинина»	17				17				17						
15	KP-AU-15	«Юльевка- Шилі»	18				18			18							
16	KP-AU-16	«Лесной а. кірме жол»	7				7		7								
Жалпы Әулиекөл ауданы бойынша			**252**	**0**	**0**	**0**	**252**	**0**	**93**	**95**	**82**	**2**	**54**	**56**	**788**	**0**	**0**

ҚОСТАНАЙ ОБЛЫСЫ
ӘУЛИЕКӨЛ АУДАНЫНЫҢ
ӘКІМДІГІ

АКИМАТ
АУЛИЕКОЛЬСКОГО РАЙОНА
КОСТАНАЙСКОЙ ОБЛАСТИ

ҚАУЛЫ

22 декабря 2017 года
Әулиекөл ауылы

ПОСТАНОВЛЕНИЕ

№ 297
Село Аулиеколь

О внесении изменений в постановление акимата Аулиекольского района № 350 от 02.12.2010 года «Об утверждении перечня автомобильных дорог районного значения»

В соответствии со статьями 31, 37 Закона Республики Казахстан от 23 января 2011 года «О местном государственном управлении и самоуправлении в Республике Казахстан» и статьями 3, 13 Закона Республики Казахстан от 17 июля 2001 года «Об автомобильных дорогах» акимат Аулиекольского района **ПОСТАНОВЛЯЕТ:**

1. Внести изменения в постановление акимата Аулиекольского района «Об утверждении перечня автомобильных дорог районного значения», согласно приложения.

2. Контроль за исполнением настоящего постановления возложить на заместителя акима района Т. С. Ержанова.

3. Настоящее постановление вступает в силу со дня подписания и вводится в действие по истечении десяти календарных дней после дня его первого официального опубликования.

Аким района **Ж.Таукенов**

СОГЛАСОВАНО:
Руководитель
государственного учреждения «Управление пассажирского транспорта и автомобильных дорог акимата Костанайской области»

_____ **А. Турсунов**
«___» _____ 2017 год

000158

Лист согласования

к постановлению акимата Аулиекольского района от «22» 12 2017 года № 197 О внесении изменений в постановление акимата Аулиекольского района «Об утверждении перечня автомобильных дорог районного значения».

Члены акимата:

_____ Т. Ержанов

_____ А. Кисиков

_____ Н. Аманкулов

_____ Т. Печникова

СОГЛАСОВАНО:

Руководитель ГУ «Отдел жилищно-коммунального хозяйства, пассажирского транспорта и автомобильных дорог акимата Аулиекольского района»

_____ Б. Куанышбаев

«__»_____2017год

Руководитель отдела документационного обеспечения ГУ «Аппарат акима Аулиекольского района»

_____Ш. Жолдыбаева

Приложение
к постановлению акимата
Аулиекольского района
от «22» декабря 2017 года
№ 297

Перечень
автомобильных дорог районного значения по Аулиекольскому району

№ п/п	Индекс автодороги	Наименование автомобильной дороги	Общая протяженность, км	По категориям					В том числе по типам покрытия, км			Мосты		Трубы		Зеленое насаждение	
				I	II	III	IV	V	Асфальтобетонное	гравийно-щебеночное	грунтовое	шт.	п.м.	шт.	п.м.	Всего, км	в т. ч. снегозащита, км
1	2	3	4	5	6	7	8	9	10	11	12	13	14	15	16	17	18
1	КР-АU-1	«Новонежинка- Октябрьский Тимофеевка»	56				56		30	10	16			6	74		
2	КР-АU-2	«Подъезд к с. Черниговка»	12				12		8		4	1	42	7	97		
3	КР-АU-3	«Лаврентьевка-Первомайский-Приозерное-Б. Чураковка»	28				28			28				3	39		
4	КР-АU-4	«Подъезд к п. Кушмурун»	15				15		15					8	104		
5	КР-АU-5	«Подъезд к с. им. К.Тургумбаева»	22				22		22					9	113		
6	КР-АU-6	«Октябрьское - Дангербай»	20				20				20						
7	КР-АU-7	«Подъезд к с. Аманкарагай»	3				3		3								

8	КР-AU-9	«Подъезд с. Харьковка»	5				5			5							
9	КР-AU-10	«Подъезд к с. Аулиеколь»	5				5		5								
10	КР-AU-11	«Подъезд к с. Коктал»	34				34			34		1	12	23	361		
11	КР-AU-12	«Подъезд к с. Юльевка»	3				3		3								
12	КР-AU-13	«Подъезд к с. Федосеевка»	7				7				7						
13	КР-AU-14	«Новонежинка - Калинина»	17				17				17						
14	КР-AU-15	«Юльевка - Чили»	18				18			18							
15	КР-AU-16	«Подъезд к с. Лесное»	7				7		7								
Всего по Аулиекольскому району			**252**	**0**	**0**	**0**	**252**	**0**	**93**	**95**	**82**	**2**	**54**	**56**	**788**		

Раздел X

Сертификаты о поверке

Геокурс

ПЛ ТОО "Геокурс" (Geocourse)
(наименование подразделения государственной метрологической службы или метрологической службы юридического лица)

Аттестат аккредитации № KZ.П.02.1238 от 26.10.2016 г.
(номер аттестата аккредитации)

KZ.П.02.1238

СЕРТИФИКАТ О ПОВЕРКЕ № ШВ-01-8843

Лазерный дальномеры серии Геокурс GDM
наименование средства измерений (эталона)

Тип, обозначение: **Геокурс GDM-60i** заводской № **75141115024**

от 0 до 60 м
(диапазон измерений средства измерений)

Изготовитель: **фирмами "Shenzhen Dobiy Electronic Co., Ltd", Китай и "SHANGHAI MERRYPAL IMPORT & EXPORT CO., LTD", Китай**

Дата изготовления: **2017**

Пользователь: **ТОО "Tender Consulting Company" г. Костанай, ул. Карбышева, дом № 2**
(наименование и адрес)

Поверка проведена в соответствии:
KZ.04.02.08783-2014
(обозначение и наименование методики поверки)

с использованием следующих средств поверки: **базис эталонный 2-разряда №б.н**
линейка измерительная 0-1000мм, рулетка измерительная металлическая 0-
(обозначение эталона и вспомогательного оборудования, использованного при поверке)

На основании результатов поверки средство измерений (эталон) признано годным и допущено к применению по классу - , разряду - .

с учетом неопределенности измерений **U=1 мм**

Дата поверки " **26** " **Июля** **2017** г. Действителен до " **26** " **Июля** **2018** г.

Руководитель отдела (лаборатории) _____ **Уркимбаев А.Б.**
подпись инициалы, фамилия

Поверитель _____ **Тауасова А.К.**
подпись инициалы, фамилия

Оттиск поверительного клейма

СЛ 18 : 4014643
ДКП: 047.ТЛ.ВА.ШВ

Геокурс

ПЛ ТОО "Геокурс" (Geocourse)

(наименование подразделения государственной метрологической службы или метрологической службы юридического лица)

Аттестат аккредитации № KZ.П.02.1238 от 26.10.2016 г.

(номер аттестата аккредитации)

KZ.П.02.1238

СЕРТИФИКАТ О ПОВЕРКЕ № ШВ-01-8797

Нивелиры Spectra Precision Optical серии AL

наименование средства измерений (эталона)

Тип, обозначение: **AL 24A** заводской № **852132**

от 0,5 до 100 м

(диапазон измерений средства измерений)

Изготовитель: **"Spectra Precision", США**

Дата изготовления: **2017**

Пользователь: **ТОО "Tender Consulting Company" г. Костанай, ул. Карбышева, дом № 2**

(наименование и адрес)

Поверка проведена в соответствии:

KZ.04.02.02826-2012

(обозначение и наименование методики поверки)

с использованием следующих средств поверки: **Универсальный коллиматорный стенд, базис эталонный 2-разряда №б/н, рейки нивелирные.**

(обозначение эталона и вспомогательного оборудования, использованного при поверке)

На основании результатов поверки средство измерений (эталон) признано годным и допущено к применению по классу - , разряду - ,

с учетом неопределенности измерений U=1 мм

Дата поверки " 13 " Июля 2017 г. Действителен до " 13 " Июля 2018 г.

Руководитель отдела (лаборатории) _____ подпись **Уркимбаев А.Б.** инициалы, фамилия

Поверитель _____ подпись **Тауасова А.К.** инициалы, фамилия

Оттиск поверительного клейма

4014663 8 ШВ7

СЛ 18 : 4014663

ДКП: 024.ТЛ.ВА.ЖА.ШВ

Карагандинский филиал АО "НаЦЭкС"
(наименование подразделения государственной метрологической службы или метрологической службы юридического лица)
Аттестат аккредитации KZ.П.10.0189 от 05.09.2013 г. до 05.09.2018 г.
(номер аттестата аккредитации)

KZ.П.10.0189 **СЕРТИФИКАТ О ПОВЕРКЕ № ВЛ-6-01-1800158**

Рулетка измерительная металлическая
наименование средства измерений (эталона)

Тип, обозначение: **Р50У3К** заводской № **7**

от 0 до 50000 мм
(диапазон измерений средства измерений)

Изготовитель: **КОПП "Контакт" УТОГ г. Киев , Украина**

Дата изготовления: **2015 г.**

Пользователь: **ТОО "Tender Consulting Company"**
(наименование и адрес)

Поверка проведена в соответствии:
с МИ 1780-87
(обозначение и наименование методики поверки)

с использованием следующих средств поверки: **лента измерительная эталонная**
3 р-да
(обозначение эталона и вспомогательного оборудования, использованного при поверке)

На основании результатов поверки средство измерений (эталон) признано годным и допущено к применению по классу **3**, разряду **-**,
с учетом неопределенности измерений **-**

Дата поверки " **31** " **Января** **2018** г. Действителен до " **31** " **Января** **2019** г.

Руководитель отдела (лаборатории) _____ подпись **Р.Чубаев** инициалы, фамилия

Поверитель _____ подпись **Г.Кадаханова** инициалы, фамилия

СЛ год : 5420982
ДКП: 047.ТЛ.ВА.ВЛ

"Ұлттық сараптау және сертификаттау орталығы" АҚ Қарағанды филиалы
мемлекеттік метрологиялық қызмет бөлімшесінің немесе заңды тұлғаның метрологиялық қызметінің атауы
05.09.2013 ж.05.09.2018 ж.дейін KZ.П.10.0189 Аккредиттеу аттестаты
(аккредиттеу аттестатының нөмірі)

KZ.П.10.0189 **САЛЫСТЫРЫП ТЕКСЕРУ ТУРАЛЫ СЕРТИФИКАТ № ВЛ-6-01-1800158**

Рулетка измерительная металлическая
(өлшеу құралының (эталонның) атауы)

Типі, белгіленуі **Р50У3К** зауыттық № **7**

от 0 до 50000 мм
(өлшеу құралының өлшеу ауқымы)

Дайындаушы **"Контакт" КОПП УТОГ Киев қ.**

Дайындалған күні **2015 ж.**

Пайдаланушы **ТОО "Tender Consulting Company"**
(атауы және мекен-жайы)

Салыстырып тексеру
с МИ 1780-87 сәйкес
(салыстырып тексеру әдістемесінің белгіленуі мен атауы)

Мынадай салыстырып тексеру құралдарын **лента измерительная эталонная**
3 р-да
(Салыстырып тексеру кезінде пайдаланылған эталонның және қосалқы жабдықтың белгіленуі)

пайдаланып жүргізілді
Салыстырып тексеру нәтижелерінің негізінде өлшеу құралы (эталон) **3** класы,
- разряды бойынша, **-**
өлшеу белгісіздіктерін есепке алып, қолдануға жарамды және қолдануға жіберілді деп танылды

Салыстырып тексерілген күні " **31** " **Қаңтар** **2018** г. " **31** " **Қаңтар** **2019** г. дейін жарамды

Бөлімнің (зертхананың) басшысы _____ қолы **Р.Чубаев** аты-жөні,тегі

Салыстырып тексеру таңбасының бедері

Салыстырып тексеруші _____ қолы **Г.Кадаханова** аты-жөні,тегі

СЛ год : 5420982
ДКП: 047.ТЛ.ВА.ВЛ

МЕТРОЛОГИЧЕСКИЙ ЦЕНТР
ОБЩЕСТВО С ОГРАНИЧЕННОЙ ОТВЕТСТВЕННОСТЬЮ
«АВТОПРОГРЕСС-М»
АТТЕСТАТ АККРЕДИТАЦИИ № RA.RU.311195
ФЕДЕРАЛЬНОЙ СЛУЖБЫ ПО АККРЕДИТАЦИИ (РОСАККРЕДИТАЦИЯ)

СВИДЕТЕЛЬСТВО О ПОВЕРКЕ
№ 0133412

Действительно до *10 августа 2019 г.*

Средство измерений *Рейка дорожная универсальная*
наименование, тип, модификация, регистрационный номер в Федеральном
РДУ-КОНДОР, номер Госреестра №50111-12
информационном фонде по обеспечению единства измерений (если в состав средства измерений
входит несколько автономных измерительных блоков, то приводится их перечень и заводские номера)
отсутствует
серия и номер знака предыдущей поверки (если такие серия и номер имеются)
заводской номер (номера) *5989*
поверено *в соответствии с описанием типа*
наименование величин, диапазонов, на которых поверено средство измерений (если предусмотрено методикой поверки)
поверено в соответствии с *МП 2512-0004-2012*
наименование документа, на основании которого выполнена поверка

с применением эталонов: *Уровень рамный, зав. № 3658, ЦД 0.02 мм/м,*
наименование, тип, заводской номер (регистрационный номер
меры длины концевые плоскопараллельные, зав. № 847706, 3-го разряда
(при наличии), разряд, класс или погрешность эталона, применяемого при поверке

при следующих значениях влияющих факторов: *температура воздуха 21°С,*
приводят перечень
относительная влажность 24%, атмосферное давление 760 мм рт.ст.

и на основании результатов первичной (периодической) поверки признано соответствующим установленным в описании типа метрологическим требованиям и пригодным к применению в сфере государственного регулирования обеспечения единства измерений.

Знак поверки III С АЦМ 7 Л

Руководитель подразделения _____ *В.Н. Абрамов*
подпись инициалы, фамилия

Поверитель _____ *С.П. Шелагин*
подпись инициалы, фамилия

Дата поверки
11 августа 2017 г.

17002557412

Принадлежность средства измерения:
ООО "Футурум"
наименование юридического (физического) лица, ИНН
ИНН 7804039201

123298, г. Москва, ул. Берзарина, д. 12
тел./факс: +7 (495) 1200350, 8-800-5003279
E-mail: info@autoprogress-m.ru
www.autoprogress-m.ru

АПМ № 0133412

Раздел XI

Свидетельство на право пользования сметной-нормативной базой

Қазақстан Республикасы Инвестициялар және даму министрлігі
Құрылыс және тұрғын үй-коммуналдық шаруашылық істері комитеті

«ҚАЗАҚ ҚҰРЫЛЫС ЖӘНЕ СӘУЛЕТ ҒЫЛЫМИ-ЗЕРТТЕУ ЖӘНЕ ЖОБАЛАУ ИНСТИТУТЫ» АҚ

КУӘЛІК

Осы куәлікпен

«Tender Consulting Company» ЖШС

(ұйымдық-құқықтық нысаны көрсетілген субъектінің атауы)

«Сметалық-нормативтік базаны:
ресурстар шығынының сметалық нормаларын электрондық түрде ұсыну» ЭЕМ-ге арналған мәліметтер базасы» зияткерлік меншік объектілерінің ресми пайдаланушысы болып табылатындығын растайды.

Құқық иесі – «ҚазҚСҒЗИ» АҚ

Куәліктің әрекетті мерзімі «06» 2017 ж. бастап «06» 2018 ж. дейін.

«ҚазҚСҒЗИ» АҚ
Нормативтерді әзірлеу жөніндегі орталығының директоры

Шарипов Р. Ж.
(тегі мен инициалдары)

(қолы)

М.О.

Серия АА № 005517

Министерство по инвестициям и развитию Республики Казахстан
Комитет по делам строительства и жилищно-коммунального хозяйства

АО «КАЗАХСКИЙ НАУЧНО-ИССЛЕДОВАТЕЛЬСКИЙ И ПРОЕКТНЫЙ ИНСТИТУТ СТРОИТЕЛЬСТВА И АРХИТЕКТУРЫ»

СВИДЕТЕЛЬСТВО

Настоящим свидетельством подтверждается, что

ТОО «Tender Consulting Company»

(наименование субъекта с указанием организационно-правовой формы)

действительно является официальным пользователем объектов интеллектуальной собственности:
«База данных для ЭВМ «Электронное представление сметно-нормативной базы: сметных норм расхода ресурсов»

Правообладатель - АО «КазНИИСА»

Срок действия свидетельства с «06» 2017 г. по «06» 2018 г.

Директор Центра по разработке нормативов
АО «КазНИИСА»

Шарипов Р. Ж.
(фамилия и инициалы)

(подпись)

М.П.

KAZNIISA

Раздел XII

Фотоматериалы состояния автомобильной дороги