РЕСПУБЛИКА КАЗАХСТАН
ТОО "СК ВАМ Проект"
ЛИЦЕНЗИЯ: №15017517

Капитальный ремонт Алтынсаринской средней школы и спального корпуса пришкольного интерната в селе Алтынсарино Камыстинского района Костанайской области

Архитектурные решения

Том 7

г. Петропавловск
2017г.

РЕСПУБЛИКА КАЗАХСТАН
ТОО "СК ВАМ Проект"
ЛИЦЕНЗИЯ: №15017517

ЗАКАЗ № 1270/10-01

ЗАКАЗЧИК: ГУ "Отдел образования акимата Камыстинского района"

Капитальный ремонт Алтынсаринской средней школы и спального корпуса пришкольного интерната в селе Алтынсарино Камыстинского района Костанайской области

Архитектурные решения

Том 7

Генпроектировщик ТОО "СК ВАМ Проект" Ворона М. А.

г. Петропавловск
2017г.

1. Общие данные.

Рабочий проект на капитальный ремонт "Алтынсаринской средней школы и спального корпуса пришкольного интерната в селе Алтынсарино Камыстинского района Костанайской области", выполнен на основании задания на проектирование и технического заключения о состоянии строительных конструкций зданий школы и пришкольного интерната.

2. Природно-климатические условия площадки.

Участок зданий школы и интерната, подлежащих капитальному ремонту находится в климатическом районе I, подрайоне IВ и характеризуется резкоконтинентальным климатом с расчетной зимней температурой наружного воздуха - минус 35°С, скоростным напором ветра - Wo=0,38кПа (нормативное ветровое давление) и весом снегового покрова- So=0,7 кПа (нормативный вес снегового покрова на 1 м^2 горизонтальной поверхности).

3. Здание школы. Архитектурно-планировочное решение.

Здание школы построено в 1974 г., двухэтажное, в плане сложной конфигурации с размерами в осях 80.52х52.0 м, без подвала. Высота этажа-3,3 м. Этажи здания соединены между собой тремя лестничными клетками. Здание с продольными и поперечными несущими стенами. Пространственная жесткость обеспечивается за счет совместной работы продольных и поперечных стен, а также жестких дисков по покрытию.

Уровень ответственности здания - II.

Степень огнестойкости здания - II. Здание отапливаемое

Класс функциональной пожарной опасности Ф4.1

Сейсмичность района отсутствует.

Конструктивные решения существующего здания:

- Фундаменты - ленточные бетонные.
- Наружные стены - выполнены из шлакоблочной кладки, обложенной кирпичом, толщина наружных стен 740 мм.
- Внутренние стены - выполнены из шлакоблочной кладки, толщиной 400 мм.
- Перегородки - из керамического кирпича, толщиной 120 мм.
- Перекрытие - из сборных железобетонных многопустотных плит, опирающихся на продольные несущие стены, и ребристых плит, опирающихся на балки таврового сечения длиной 9.0 м.
- Перекрытие столовой - из сборных железобетонных ребристых плит размерами 1.5 х 1.6 м, которые уложены на железобетонные балки таврового сечения длиной 12 м.
- Крыша - чердачная с деревянной стропильной системой. Крыша спортзала, актового зала и столовой бесчердачная с жестким покрытием. Водосток наружный организованный.
- Кровля - профилированный настил.
- Полы - деревянные, из керамических плиток.
- Окна - деревянные, из ПВХ профилей.
- Двери - деревянные.
- За относительную отметку 0.000 принята отметка верха пола.

Столовая расположена на 1-ом этаже между осями 9-11, Д-Е, спортзал расположен на 1-ом этаже между осями 8-9, Д-И, актовый зал расположен на 2-м этаже между осями 9-11, Д-Е.

3.1 Перечень выполняемых строительно-монтажных работ:

- Замена деревянных оконных блоков всех этажей на блоки из элементов ПВХ.
- Установка деревянных дверных блоков.
- Устройство перегородок из кирпича.
- Предусмотрена внутренняя отделка стен и потолков здания в соответствии с функциональным назначением помещения.
- Устройство полов.
- На лестничных клетках предусмотрена установка металлических поручней.
- На главном входе здания школы предусмотрена замена существующей входной группы на входную группу из элементов ПВХ, с устройством скатной кровли.
- Для доступа МГН в здание предусмотрено устройство пандуса с ограждением согласно МСН 3.02-05-2003 "Доступность зданий и сооружений для маломобильных групп населения".
- Устройство наружного крыльца с металлическим ограждением, на главном входе здания.
- Ремонт крыши с частичной заменой обрешетки.
- Утепление чердачного помещения, минераловатными плитами типа "Isover OL-P".
- По периметру кровли здания школы предусмотрено устройство металлического ограждения.
- Устройство пожарных лестниц.
- Устройство подпольных каналов для прокладки трубопроводов.
- Утепление наружных стен минераловатными плитами "Isover OL-E".
- Отделка фасадов металлосайдингом.
- Устройство асфальтобетонной отмостки по периметру здания школы.
- Выполнить пропитку всех деревянных конструкций от гниения и возгорания - пропитка древесины буроугольной композицией (БК). Состав БК: буроугольный воск - 10%; олифа оксоль - 70%; сиккатив - 10%; бура - 5%; вода - 5%.

Мероприятия по антикоррозийной защите конструкций выполнить согласно требованиям СНиП РК 2.01.19-2004 "Защита строительных конструкций от коррозии".

4. Здание интерната. Архитектурно-планировочное решение.

Здание интерната двухэтажное, сложной конфигурации в плане, с размерами в осях 13.2х55.88 м, с подвалом в осях 1-5 и Ба-Жа. Высота этажа - 2.8 м. Этажи здания соединены между собой двумя лестничными клетками. Здание с продольными несущими стенами. Пространственная жесткость обеспечивается за счет совместной работы продольных и поперечных стен, а также жестких дисков по покрытию.

Уровень ответственности здания - II.

Степень огнестойкости здания - II. Здание отапливаемое

Класс функциональной пожарной опасности Ф1.1

Сейсмичность района отсутствует.

Конструктивные решения существующего здания:

- Фундаменты - ленточные из сборных бетонных блоков.
- Наружные стены - выполнены из керамзитобетонных блоков, толщина наружных стен 600 мм.
- Внутренние стены - выполнены из шлакоблочной кладки, толщиной 400 мм.
- Перегородки - из керамического кирпича, толщиной 120 мм.
- Перекрытие - из сборных железобетонных многопустотных плит, опирающихся на продольные несущие стены.
- Крыша - бесчердачная с кровлей из железобетонных панелей лоткового типа с наружным водоотводом.
- Полы - деревянные, из кафельной плитки.
- Окна - деревянные, из ПВХ профилей.
- Двери - деревянные.
- За относительную отметку 0.000 принята отметка верха пола.

Проект разработан в соотвествии с действующими нормами и правилами и предусматривает мероприятия, обеспечивающие пожаробезопасность и взрывопожаробезопасность при эксплуатации зданий и сооружений.

Главный инженер проекта Сергеев О. А.

Согласовано

Взам. инв. №

Подпись и дата

инв. № подл.

					ЗАКАЗ №:1270/10-01			АР
					Капитальный ремонт Алтынсаринской средней школы и спального корпуса пришкольного интерната в селе Алтынсарино Камыстинского района Костанайской области			
Изм.	Лист	№ Докум.	Подп.	Дата				
ГИП		Сергеев О. А.		22.02	Здание школы и интерната	Стадия	Лист	Листов
Исполнил		Юртаев Д. Ю.		22.02		РП	1	
Проверил		Рейнуп А. В.		22.02	Общие данные (начало)	ТОО СК ВАМ Проект Лицензия:№ 15017517		
Н. контр.		Исмагамбетова А.		22.02				

Формат А3А

4.1 Перечень выполняемых строительно-монтажных работ:

- Замена деревянных оконных блоков всех этажей на блоки из элементов ПВХ.
- Замена деревянных дверных блоков всех этажей на деревянные, из элементов ПВХ и металлические.
- Устройство перегородок из кирпича.
- Предусмотрена внутренняя отделка стен и потолков здания в соответствии с функциональным назначением помещения.
- Устройство полов.
- На главном входе здания интерната предусмотрена замена существующей входной группы на входную группу из элементов ПВХ, с устройством скатной кровли.
- Для доступа МГН в здание предусмотрено устройство пандуса с ограждением согласно МСН 3.02-05-2003 "Доступность зданий и сооружений для маломобильных групп населения".
- Устройство и восстановление наружных крылец с металлическим ограждением.
- Устройство козырьков над входами в здание.
- Устройство дверных проемов в существующих несущих стенах и перегородках.
- Утепление наружных стен минераловатными плитами "Isover OL-E".
- Отделка фасадов металлосайдингом.
- Устройство асфальтобетонной отмостки по периметру здания интерната.
- Устройство шатровой кровли здания из профилированного листа.
- По периметру кровли предусмотрено устройство металлического ограждения.
- Для доступа на кровлю предусмотрено устройство металлических стремянок.
- Устройство водосточной системы "ИНСИ".
- Устройство пожарных лестниц.
- Утепление чердачного помещения, минераловатными плитами типа "Isover OL-P".
- Устройство подпольных каналов для прокладки трубопроводов.
- Выполнить пропитку всех деревянных конструкций от гниения и возгорания - пропитка древесины буроугольной композицией (БК). Состав БК: буроугольный воск - 10%; олифа оксоль - 70%; сиккатив - 10%; бура - 5%; вода - 5%.

Мероприятия по антикоррозийной защите конструкций выполнить согласно требованиям СНиП РК 2.01.19-2004 "Защита строительных конструкций от коррозии".

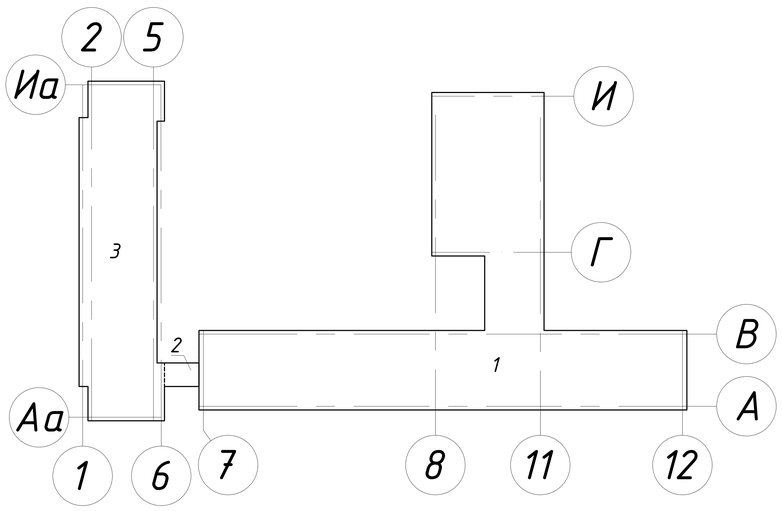

1 Здание школы

2 Переход на отм. +2.800.

3 Здание интерната

Ведомость основных комплектов чертежей

Обозначение	Наименование	Примечание
АР	Архитектурные решения	Том 7
ОВ	Отопление и вентиляция	Том 8
ВК	Внутренний водопровод и канализация	Том 9
ЭОМ, СС	Внутренние сети электроснабжения, слаботочные сети	Том 10

Технико-экономические показатели

№ п/п	Наименование	Ед. изм.	Кол-во	Примеч.
	Здание школы			
1	Площадь застройки	$м^2$	1740	
2	Общая площадь	$м^2$	2783.2	
3	Строительный объем	$м^3$	19482	
	Здание интерната			
4	Площадь застройки	$м^2$	1207	
5	Общая площадь	$м^2$	1701.6	
6	Строительный объем	$м^3$	7242	

Согласовано

Взам. инв. №

Подпись и дата

инв. № подл.

Изм.	Лист	№ Докум.	Подп.	Дата
ГИП		Сергеев О. А.		22.02
Исполнил		Юртаев Д. Ю.		22.02
Проверил		Рейнуп А. В.		22.02
Н. контр.		Исмагамбетова А.		22.02

ЗАКАЗ №:1270/10-01 АР

Капитальный ремонт Алтынсаринской средней школы и спального корпуса пришкольного интерната в селе Алтынсарино Камыстинского района Костанайской области

Здание школы и интерната

Стадия	Лист	Листов
РП	2	

Общие данные (продолжение)

ТОО СК ВАМ Проект
Лицензия:№ 15017517

Формат А3А

Ведомость рабочих чертежей основного комплекта АР

Поз.	Обозначение	Прим.
АР-1	Общие данные (начало)	
АР-2	Общие данные (продолжение)	
АР-3	Общие данные (продолжение)	
АР-4	Общие данные (продолжение)	
АР-5	Общие данные (продолжение)	
АР-6	Общие данные (окончание)	
АР-7	Фасады в осях 7-12, 12-7	
АР-8	Фасады в осях А-И, И-А	
АР-9	Фасад в осях 7-12, конструкция отмостки	
АР-10	Обмерочный план 1-го этажа	
АР-11	Обмерочный план 2-го этажа	
АР-12	Фрагмент 1 плана 1-го этажа, детали, закладная деталь ЗД-1	
АР-13	Фрагмент 2 плана 1-го этажа, спецификации	
АР-14	План 1-го этажа, фрагмент 1 плана на отм. +1.500	
АР-15	План 2-го этажа, фрагмент 1 плана на отм. +4.650	
АР-16	Окна, двери, узел устройства откосов, узел установки подоконных досок и отлива, спецификация	
АР-17	Ведомость отделки помещений, экспликация полов	
АР-18	Фрагмент 2 плана 1-го этажа,сечение 1-1, узлы 1, 2, спецификация	
АР-19	План расположения элементов фундамента входной группы, план входной группы, сечения 1-1, 2-2, 3-3, 4-4, спецификация	
АР-20	Витраж ВГ-1, ДН-1, Ф-1, Ф-2, закладная деталь ЗД-1, сечение а-а, узлы 1, 2, спецификации	
АР-21	Ограждения ОГ-1,2, узел 1, закладная деталь ЗД-2, сечение б-б, спецификации	
АР-22	Ограждение ОГ-3, спецификации	
АР-23	План расположения балок козырька входной группы, план расположения прогонов козырька входной группы, узел 1, сечение 1-1	
АР-24	Сечение 2-2, узлы 1, 2	
АР-25	Спецификация	
АР-26	План кровли, разрез 1-1, спецификация	
АР-27	Ограждение кровли КО-1, спецификация	
АР-28	Схема пожарной лестницы, СТ-1, узелы 1, 2, виды Б, В, закладной анкер А-1	
АР-29	Узлы 3, 4, 5 спецификация	
АР-30	План пробиваемых отверстий 1 этажа, сечение 1-1, ведомость отверстий, спецификации	
АР-31	План пробиваемых отверстий 2 этажа, ведомость отверстий, спецификация	

Согласовано

Взам. инв. №

Подпись и дата

инв. № подл.

Ведомость рабочих чертежей основного комплекта АР

Поз.	Обозначение	Прим.
АР-32	Фасады Аа-Иа, Иа-Аа	
АР-33	Фасады 1-6, 6-1	
АР-34	Обмерочный план 1-го этажа	
АР-35	Обмерочный план 2-го этажа	
АР-36	План демонтажных работ 1-го этажа, спецификация	
АР-37	План демонтажных работ 2-го этажа, спецификация	
АР-38	План возводимых перегородок 1 этажа, детали, закладная деталь ЗД-1, спецификация	
АР-39	План возводимых перегородок 2 этажа, спецификация	
АР-40	Обрамление пробиваемого проема ПП-1, сечения 1-1, 2-2, 3-3	
АР-41	Спецификация	
АР-42	Фрагмент 1 плана 1-го этажа, сечение 1-1, узел 1, спецификация	
АР-43	План 1-го этажа	
АР-44	План 2-го этажа	
АР-45	Окна, узел устройства откосов, узел установки подоконных досок и отлива, спецификация	
АР-46	Двери, спецификация	
АР-47	Ведомость отделки помещений	
АР-48	Экспликация полов (начало)	
АР-49	Фрагмент 1 плана 1-го этажа, сечения 1-1, 2-2, экспликация полов (окончание), спецификация	
АР-50	План расположения элементов фундамента входной группы, план входной группы, сечения 1-1, 2-2, спецификация	
АР-51	Сечение 3-3, 4-4, 5-5, узлы 1, 2, закладная деталь ЗД-1, сечение а-а, спецификация	
АР-52	Ограждения ОГ-1, 2, узлы 1, 2, 3, спецификация	
АР-53	Ограждение ОГ-3, ОГ-4, спецификации	
АР-54	План расположения балок козырька входной группы, план расположения прогонов козырька входной группы, узел 1, сечение 1-1	

Изм.	Лист	№ Докум.	Подп.	Дата	ЗАКАЗ №:1270/10-01			АР
					Капитальный ремонт Алтынсаринской средней школы и спального корпуса пришкольного интерната в селе Алтынсарино Камыстинского района Костанайской области			
ГИП		Сергеев О. А.		22.02	Здание школы и интерната	Стадия	Лист	Листов
Исполнил		Юртаев Д. Ю.		22.02		РП	3	
Проверил		Рейнуп А. В.		22.02	Общие данные (продолжение)	ТОО СК ВАМ Проект Лицензия:№15017517		
Н. контр.		Исмагамбетова А.		22.02				

Формат А3А

Ведомость рабочих чертежей основного комплекта АР

Поз.	Обозначение	Прим.
АР-55	План расположения балок козырька входной группы, план расположения прогонов козырька входной группы, узел 1, сечение 1-1	
АР-56	Сечение 2-2, узлы 2, 3	
АР-57	Спецификация	
АР-58	План расположения элементов фундаментов крыльца №1 по оси 1, план крыльца №1 по оси 1, сечения 1-1, 2-2	
АР-59	Узел 1, закладная деталь ЗД-1, сечение а-а, спецификации	
АР-60	Ограждения ОГ-5, ОГ-6, узлы 1, 2, 3, спецификация	
АР-61	Схема расположения элементов каркаса козырька К-1, план кровли козырька К-1, сечение 1-1, узел 1, прогоны П-1, П-2	
АР-62	Спецификация	
АР-63	План расположения элементов фундаментов крыльца №1 по оси Иа, план крыльца №1 по оси Иа, сечения 1-1, 2-2	
АР-64	План крыльца №2, сечение 1-1, спецификация	
АР-65	Схема расположения элементов каркаса козырька К-2, план кровли козырька К-2, сечение 1-1, узел 1, спецификация	
АР-66	План крыльца №3, дверь ДН-1, сечение 1-1, спецификация	
АР-67	План чердачного помещения, спецификация	
АР-68	План расположения стропильных ног, разрезы 1-1, 2-2, 3-3, 4-4, узлы 1, 2, диагональная нога, сечение а-а	
АР-69	Узлы 3, 4, 5, 6, 7, сечения б-б, в-в, г-г, д-д, 1-1, опорная стойка	
АР-70	Спецификация	
АР-71	Узел 8, спецификация	
АР-72	Деталь устройства слухового окна СО-1, узлы 1, 2, 3	
АР-73	Разрезы 1-1, 2-2, спецификация	
АР-74	Блок слухового окна, разрезы 1-1, 2-2, узлы А, Б, В, Г, спецификация	
АР-75	Крепление деревянных шпал к ж/б пустотным плитам, разрез 1-1, анкер А-1, спецификация материалов на анкер	
АР-76	Металлические балки БМ-1, БМ-2, узел установки двутавра, вид "А", сечение 1-1, спецификация	
АР-77	План кровли, спецификация	
АР-78	Ограждение кровли КО-1, вид А, узлы А, Б, разрезы 1-1, поз. 1-развертка, спецификация	
АР-79	Стремянка СМ-1, сечение а-а, сечение б-б, узел 1, спецификация	
АР-80	Схема пожарной лестницы, СТ-1, узлы 1, 2, виды А, Б, закладной анкер А-1	
АР-81	Узлы 3, 4, виды В, Г, спецификация	
АР-82	Вентшахты ВШ-1, ВШ-2, ВШ-3, ВШ-4, детали прохода вентшахты, канализационного стояка через кровлю, разрез 1-1, узел 1	
АР-83	Спецификация	

Согласовано

Взам. инв. №

Подпись и дата

инв. № подл.

Ведомость рабочих чертежей основного комплекта АР

Поз.	Обозначение	Прим.
АР-84	План расположения карнизных плит, сечение 1-1, узлы 1,2,3	
АР-85	Узел 4, спецификация	
АР-86	План пробиваемых отверстий 1 этажа, сечение 1-1, ведомость отверстий, спецификации	
АР-87	План пробиваемых отверстий 2 этажа, ведомость отверстий, спецификация	
АР-88	План пробиваемых отверстий чердака, ведомость отверстий, спецификация	

Ведомость ссылочных и прилагаемых документов

Обозначение	Наименование	Примечание
	Ссылочные документы	
СНиП РК 2.02-05-2009*	Пожарная безопасность зданий и сооружений	
СНиП РК 3.02-06-2009	Крыши и кровли	
СНиП РК 2.01-19-2004	Защита строительных конструкций от коррозий	
СНиП 2.01-07-85*	Нагрузки и воздействия	
СНиП РК 5.01-01-2002	Основания зданий и сооружений	
СНиП РК 2.04-01-2010	Строительная климатология	
СНиП РК 2.04-03-2002	Строительная теплотехника	
СН РК 1.02.14-2011	Охрана труда и техника безопасности в строительстве	
ГОСТ 21.501-2011	Правила выполнения рабочей документации архитектурных и конструктивных решений.	
Серия 1.038.1-1 вып. 1	Перемычки брусковые для жилых и общественных зданий	
Серия 2.160-9 вып. 1	Узлы деревянных крыш жилых сельских зданий	
ГОСТ 530-2012	Кирпич и камень керамические. Общие технические условия	
ГОСТ 26633-2012	Бетоны тяжелые и мелкозернистые. Технические условия	
ГОСТ 8267-93	Щебень и гравий из плотных горных пород для строительных работ. Технические условия	
ГОСТ 9128-97	Смеси асфальтобетонные дорожные, аэродромные и асфальтобетон. Технические условия	

Изм.	Лист	№ Докум.	Подп.	Дата	ЗАКАЗ №:1270/10-01			АР
					Капитальный ремонт Алтынсаринской средней школы и спального корпуса пришкольного интерната в селе Алтынсарино Камыстинского района Костанайской области			
ГИП		Сергеев О. А.		22.02	Здание школы и интерната	Стадия	Лист	Листов
Исполнил		Юртаев Д. Ю.		22.02		РП	4	
Проверил		Рейнуп А. В.		22.02	Общие данные (продолжение)	ТОО СК ВАМ Проект Лицензия:№ 15017517		
Н. контр.		Исмагамбетова А.		22.02				

Формат А3А

Ведомость ссылочных и прилагаемых документов

Обозначение	Наименование	Примечание
	Ссылочные документы	
ГОСТ 13579-78	Блоки бетонные для стен подвалов. Технические условия	
ГОСТ 6727-80	Проволока из низкоуглеродистой стали холоднотянутая для армирования железобетонных конструкций. Технические условия	
ГОСТ 30970-2002	Блоки дверные из поливинилхлоридных профилей. Технические условия	
ГОСТ 5915-70	Гайки шестигранные. Класса точности В. Конструкция и размеры	
ГОСТ 11371-78	Шайбы. Технические условия	
ГОСТ 3262-75	Трубы стальные водогазопроводные. Технические условия	
ГОСТ 9467-75*	Электроды покрытые металлические для ручной дуговой сварки конструкционных и теплоустойчивых сталей	
ГОСТ 5264-80	Ручная дуговая сварка. Соединения сварные. Основные типы, конструктивные элементы и размеры	
ГОСТ 6465-76*	Эмали ПФ-115. Технические условия	
ТУ 6-10-1698-78	Лакокрасочные материалы для защиты от коррозии	
ГОСТ 8639-82	Трубы стальные квадратные. Сортамент	
ГОСТ 8509-93	Уголки стальные горячекатаные равнополочные. Сортамент	
ГОСТ 24045-2010	Профили стальные листовые гнутые с трапециевидными гофрами для строительства. Технические условия	
ГОСТ 14039-78	Поливинилхлорид эмульсионный. Технические условия	
ГОСТ 8242-88	Детали профильные из древесины и древесных материалов для строительства. Технические условия	
ГОСТ 18108-80	Линолеум поливинилхлоридный на теплозвукоизолирующей подоснове. Технические условия	
ГОСТ 6787-2001	Плитки керамические для полов. Технические условия	
ГОСТ 5781-82	Сталь горячекатаная для армирования железобетонных конструкций	
ГОСТ 10923-93	Рубероид. Технические условия	
ГОСТ 19903-2015	Прокат листовой горячекатаный. Сортамент	
ГОСТ 30674-99	Блоки оконные из поливинилхлоридных профилей. Технические условия	
ГОСТ 23166-99*	Блоки оконные. Общие технические условия	
ГОСТ 6629-88	Двери деревянные внутренние для жилых и общественных зданий. Типы и конструкция	
ГОСТ 24454-80*	Пиломатериалы хвойных пород. Размеры	
ГОСТ 8240-97	Швеллеры стальные горячекатаные. Сортамент	
ГОСТ 10999-64	Толь кровельный. Технические требования	

Согласовано

Взам. инв. №

Подпись и дата

инв. № подл.

Ведомость ссылочных и прилагаемых документов

Обозначение	Наименование	Примечание
	Ссылочные документы	
ГОСТ 14918-80	Сталь тонколистовая оцинкованная с непрерывных линий. Технические условия	
ГОСТ 2590-2006	Прокат сортовой стальной горячекатаный круглый. Сортамент	
ГОСТ 103-2006	Прокат сортовой стальной горячекатаный полосовой. Сортамент	
ГОСТ 7805-70	Болты с шестигранной головкой класса точности А. Конструкция и размеры	
ГОСТ 24379.1-2012	Болты фундаментные. Конструкция и размеры	
ГОСТ 8510-86	Уголки стальные горячекатаные неравнополочные. Сортамент	
Серия 1.243.1-4	Плиты плоские железобетонные длиной 80.110.130 и 160 см. армированные сварными сетками из стали класса Вр-I	
ГОСТ 7798-70*	Болты с шестигранной головкой класса точности В. Конструкция и размеры	
ГОСТ 6629-88	Двери деревянные внутренние для жилых и общественных зданий. Типы и конструкция	
ГОСТ 31173-2003	Блоки дверные стальные. Технические условия	
ТУ 5763-001-56846022-05	Изделия теплоизоляционные из стеклянного волокна «ISOVER»	
ГОСТ 18599-2001	Трубы напорные из полиэтилена. Технические условия	
ГОСТ 5088-2005	Петли для оконных и дверных блоков. Технические условия	
ГОСТ 5090-86	Изделия скобяные запирающие для деревянных окон и дверей. Типы и основные размеры	
ГОСТ 5087-80	Ручки для окон и дверей. Типы и основные размеры	
ГОСТ 8239-89	Двутавры стальные горячекатаные. Сортамент	
ГОСТ 9573-2012	Плиты из минеральной ваты на синтетическом связующем теплоизоляционные. Технические условия	

Изм.	Лист	№ Докум.	Подп.	Дата	ЗАКАЗ №:1270/10-01			АР
					Капитальный ремонт Алтынсаринской средней школы и спального корпуса пришкольного интерната в селе Алтынсарино Камыстинского района Костанайской области			
ГИП		Сергеев О. А.		22.02	Здание школы и интерната	Стадия	Лист	Листов
Исполнил		Юртаев Д. Ю.		22.02		РП	5	
Проверил		Рейнуп А. В.		22.02	Общие данные (продолжение)	ТОО СК ВАМ Проект Лицензия:№ 15017517		
Н. контр.		Исмагамбетова А.		22.02				

Формат А3А

Ведомость спецификаций

Поз.	Обозначение	Прим.
АР-13	Спецификация на возводимые перегородки 1-го этажа	
АР-13	Спецификация на демонтажные работы	
АР-16	Спецификация оконных и дверных заполнений	
АР-18	Спецификация на лестничное ограждение	
АР-19	Спецификация на входную группу	
АР-20	Спецификация на витраж ВГ-1	
АР-20	Спецификация на ЗД-1	
АР-21	Спецификация на ограждение ОГ-1-ОГ-2	
АР-21	Спецификация на ЗД-2	
АР-22	Спецификация на ограждение ОГ-3	
АР-22	Спецификация на демонтажные работы входной группы	
АР-25	Спецификация на козырёк входной группы	
АР-26	Спецификация материала на кровлю	
АР-27	Спецификация материала на ограждение кровли КО-1	
АР-29	Спецификация на пожарную лестницу СТ-1	
АР-30	Спецификация материалов на пробиваемые отверстия 1 этажа	
АР-30	Спецификация материала на подпольные каналы	
АР-31	Спецификация материалов на пробиваемые отверстия 2 этажа	
АР-36	Спецификация на демонтажные работы 1-го этажа	
АР-37	Спецификация на демонтажные работы 2-го этажа	
АР-38	Спецификация на возводимые перегородки 1-го этажа	
АР-39	Спецификация на возводимые перегородки 2-го этажа	
АР-41	Спецификация материала на пробиваемый дверной проем ПП-1	
АР-42	Спецификация материала на раскрепление пробиваемых проемов	
АР-45	Спецификация оконных заполнений	
АР-46	Спецификация дверных заполнений	
АР-49	Спецификация материала на ЛМ-1	
АР-50	Спецификация на входную группу	
АР-51	Спецификация на ЗД-1	
АР-52	Спецификация на ЗД-2	
АР-52	Спецификация на витраж ВГ-1	
АР-53	Спецификация на ограждение ОГ-1-ОГ-2	
АР-54	Спецификация на ограждение ОГ-3, ОГ-4	

Согласовано

Взам. инв. №

Подпись и дата

инв. № подл.

Ведомость спецификаций

Поз.	Обозначение	Прим.
АР-54	Спецификация на демонтажные работы входной группы	
АР-57	Спецификация на козырёк входной группы	
АР-59	Спецификация материала на крыльцо №1	
АР-59	Спецификация материала на ЗД-1	
АР-60	Спецификация на ограждения ОГ-5, ОГ-6	
АР-62	Спецификация материала на козырек К-1	
АР-64	Спецификация материала на крыльцо №2	
АР-65	Спецификация материала на козырек К-2	
АР-66	Спецификация на крыльцо №3	
АР-67	Спецификация демонтажных работ	
АР-70	Спецификация материала на кровлю	
АР-71	Спецификация материала на кровлю	
АР-73	Спецификация материалов на слуховое окно СО-1	
АР-74	Спецификация материалов на блок слухового окна СО-1	
АР-75	Спецификация материала на анкер А-1	
АР-76	Спецификация материала на БМ-1	
АР-77	Спецификация на комплектующие элементы водосточной системы	
АР-78	Спецификация материала на ограждение кровли КО-1	
АР-79	Спецификация материала на стремянку СМ-1	
АР-81	Спецификация на пожарную лестницу СТ-1	
АР-83	Спецификация материала на вентшахты	
АР-85	Спецификация на кровлю	
АР-86	Спецификация материала на подпольные каналы	
АР-86	Спецификация материалов на пробиваемые отверстия 1 этажа	
АР-87	Спецификация материалов на пробиваемые отверстия 2 этажа	
АР-88	Спецификация материалов на пробиваемые отверстия чердака	

Изм.	Лист	№ Докум.	Подп.	Дата	ЗАКАЗ №:1270/10-01			АР
					Капитальный ремонт Алтынсаринской средней школы и спального корпуса пришкольного интерната в селе Алтынсарино Камыстинского района Костанайской области			
ГИП		Сергеев О. А.		22.02	Здание школы и интерната	Стадия	Лист	Листов
Исполнил		Юртаев Д. Ю.		22.02		РП	6	
Проверил		Рейнуп А. В.		22.02	Общие данные (окончание)	ТОО СК ВАМ Проект Лицензия:№ 15017517		
Н. контр.		Исмагамбетова А.		22.02				

Формат А3А

Фасад в осях 7-12

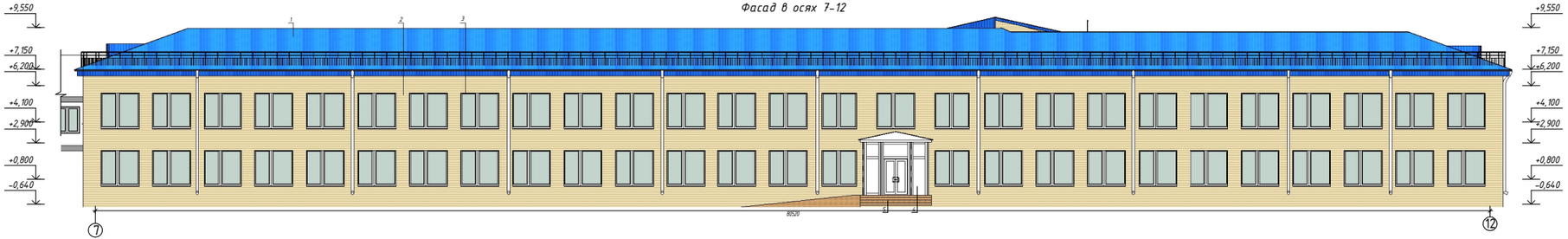

Фасад в осях 12-7

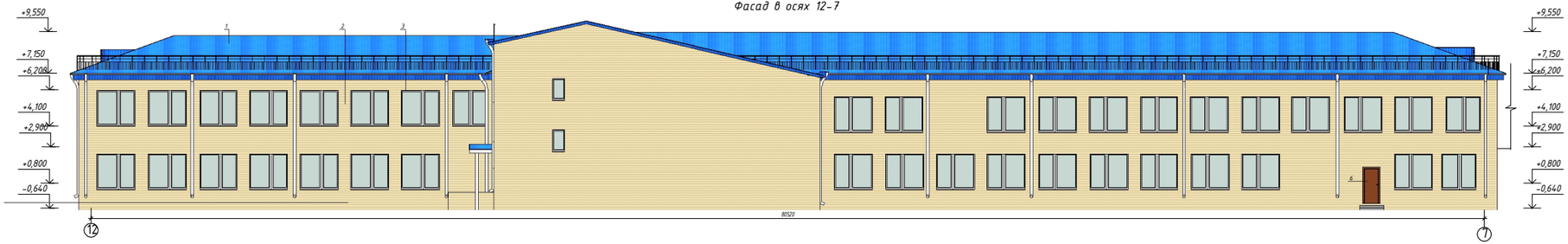

Ведомость отделки фасадов (школа)

1) Кровля- металлический профилированный лист синего цвета.
2) Отделка свеса - металлосайдинг «НИСИ» бежевого цвета - 2328,80 м2 (с учетом отделки наружных оконных и дверных откосов)
3) Окна - металлопластиковые белого цвета.
4) Входная группа- из ПВХ профиля белого цвета.
5) Отделка крыльца, пандуса- керамогранитные плиты коричневого цвета.
6) Двери наружные - деревянные темно-коричневого цвета (куда.)
7) Утепление наружных стен- теплоизоляционный материал - минераловатные плиты ISOVER OL-E толщиной 100 мм = 1835,06 м2.
8) Пароизоляционный материал- гидро-ветрозащитная пленка «ИЗОПАН А» с одной стороны утеплителя.
9) Утепление оконных и дверных откосов -теплоизоляционный материал- минераловатные плиты ISOVER ФАСАД толщиной 50 мм = 486,47 м2.

Данный лист см. совместно с АР-2

						2018г.	Заказ: № 1270/10-01 АР
Изм.	Кол. уч.	Лист	№ док.	Подпись	Дата		Капитальный ремонт Алтынсаринской средней школы и спального корпуса прошкольного интерната в селе Алтынсарино Камыстинского района Костанайской области
ГИП		Сергиенко О.А.					Здание школы
Архитектор		Ильиашенко Ю.					
Графики		Ирхина Е. Ю.					
Н. контр.		Ильиашенко Ю.					Фасады в осях 7-12, 12-7

Стадия	Лист	Листов
РП	7	

ТОО "СК ВАМПроект"
Лицензия: №15017517

Копировал Формат

Согласовано

Взам. инв. №

Подп. и дата

Инв. № подл.

Фасад в осях А-И

Фасад И-А

Ведомость отделки фасадов см. лист АР-1.

						2016	Заказ: № 1270/10-01 АР
Изм.	Кол. уч.	Лист	№ док.	Подпись	Дата		Капитальный ремонт Алтынсаринской средней школы и спального корпуса пришкольного интерната в селе Алтынсарино Камыстинского района Костанайской области
ГИП		Сергеев О.А.					Здание школы — Стадия: РП; Лист: 8; Листов:
Чертил		Исмагамбетова А.					
Проверил		Куртаев Д. Ю.					Фасады А-И, И-А — ТОО "СК ВАМ Проект" Лицензия: №15017517
Н. контр.		Исмагамбетова А.					

Согласовано

Взам. инв. №

Подп. и дата

Инв. № подл.

Копировал

Формат

Фасад в осях 7-12

Условные обозначения

— Демонтируемый облицовочный слой цоколя

Перед началом работ уточнить все размеры по месту.
Разобрать существующий облицовочный слой цоколя из природного камня - 3,1 м3.

Конструкция отмостки

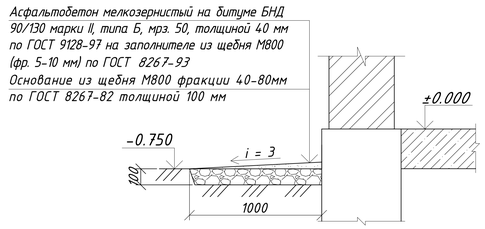

Выполнить устройство асфальтобетонной отмостки по периметру здания - 318,70 м2.
Предусмотреть розлив битума асфальтного нефтяного марки МГ между слоями асфальта и щебеночного слоя из расхода 0,6 л на 1 м2.

Данный лист см. совместно с АР-7, 8

					ЗАКАЗ №:1270/10-01		АР
					Капитальный ремонт Алтынсаринской средней школы и спального корпуса пришкольного интерната в селе Алтынсарино Камыстинского района Костанайской области		
Изм.	Лист	№ Докум.	Подп.	Дата			
ГИП		Сергеев О. А.		22.02	Здание школы	Стадия: РП	Лист: 9 / Листов:
Исполнил		Юртаев Д. Ю.		22.02			
Проверил		Рейнуп А. В.		22.02	Фасад в осях 7-12, конструкция отмостки	ТОО СК ВАМ Проект Лицензия:№ 15017517	
Н. контр.		Исмагамбетова А.		22.02			

Согласовано

Взам. инв. №

Подпись и дата

Инв. № подл.

Формат 3А4К

Обмерочный план 1-го этажа

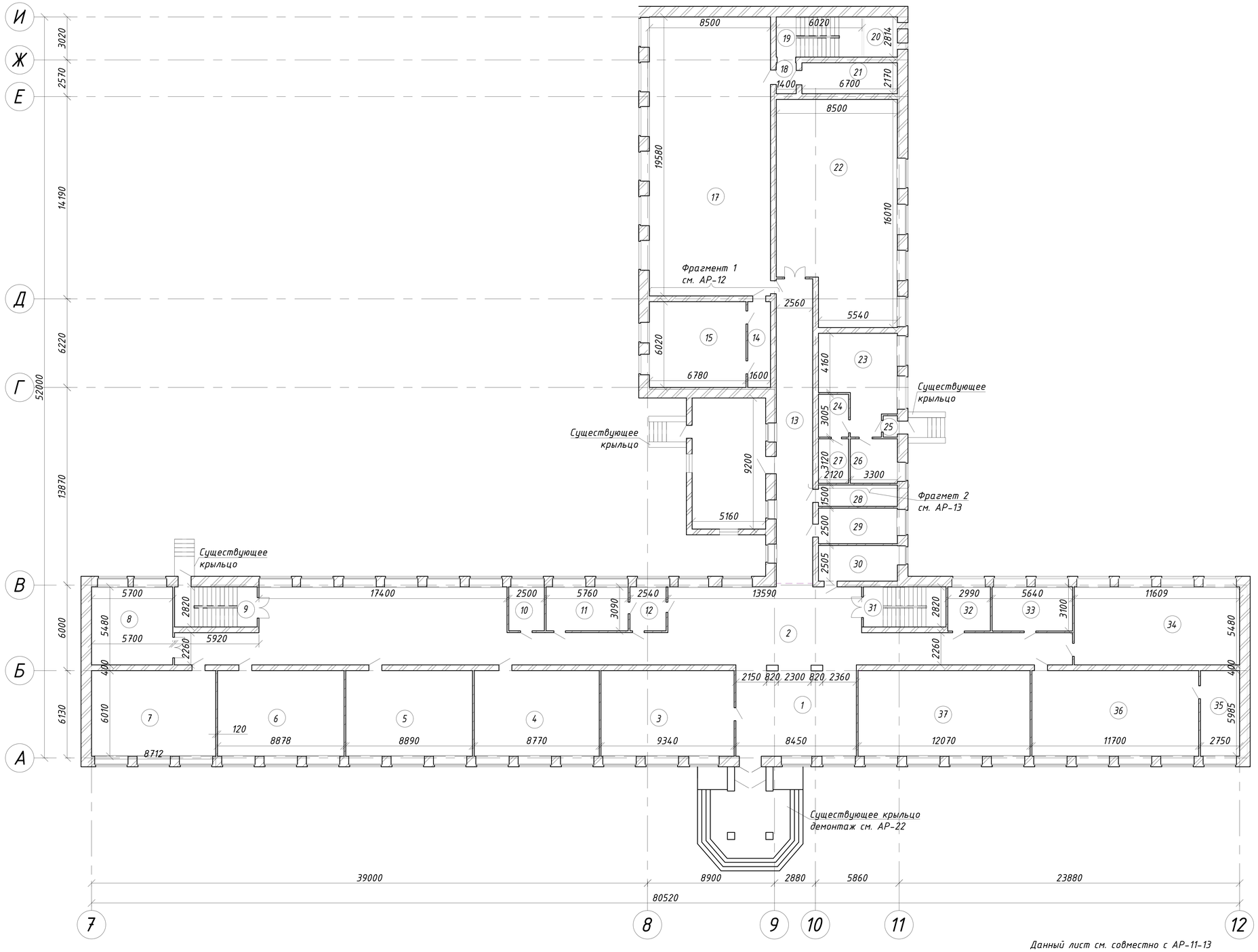

Экспликация помещений 1-го этажа

Номер	Наименование	Площадь, м2
1	Фойе	50,64
2	Коридор	245,85
3	Кабинет	56,13
4	Кабинет	52,71
5	Кабинет	53,43
6	Кабинет	53,35
7	Кабинет	52,36
8	Кабинет	31,24
9	Лестничная клетка	16,36
10	Кабинет электрооборудования	7,73
11	Кабинет директора	17,80
12	Приемная	7,85
14	Коридор	9,63
15	Раздевальная	40.68
17	Спортивный зал	166,43
18	Тамбур	3,1
19	Лестничная клетка	16,7
20	Помещение	7,2
21	Помещение	14,4
22	Столовая	125,36
23	Кухня	31,54
24	Помещение	6,37
25	Тамбур	1,50
26	Помещение	10,33
27	Помещение	6,61
28	Помещение	8,31
29	Помещение	13,85
30	Помещение	13,88
31	Лестничная клетка	16,36
32	Помещение	9,27
33	Помещение	17,48
34	Помещение	63,57
35	Помещение	16,53
36	Кабинет	70,32
37	Кабинет	72,54

Данный лист см. совместно с АР-11-13

Изм.	Лист	№ Докум.	Подп.	Дата
ГИП		Сергеев О. А.		22.02
Исполнил		Юртаев Д. Ю.		22.02
Проверил		Рейнуп А. В.		22.02
Н. контр.		Исмагамбетова А.		22.02

ЗАКАЗ №:1270/10-01 АР

Капитальный ремонт Алтынсаринской средней школы и спального корпуса пришкольного интерната в селе Алтынсарино Камыстинского района Костанайской области

Здание школы	Стадия	Лист	Листов
	РП	10	

Обмерочный план 1-го этажа

ТОО СК ВАМ Проект
Лицензия:№15017517

Согласовано

Взам. инв. №

Подпись и дата

инв. № подл.

Формат А2А

Обмерочный план 2-го этажа

Экспликация помещений 2-го этажа

Номер	Наименование	Площадь, м2
1	Лестничная клетка	16,36
2	Подсобное помещение	8,68
3	Физ.лаборатория	17,98
4	Кабинет физики	63,73
5	Хим. лаборатория	16,83
6	Кабинет химии и биологии	70,32
7	Подсобное помещение	16,83
8	Кабинет математики	54,09
9	Кабинет	54,09
10	Кабинет	54,09
11	Кабинет	54,09
12	Кабинет	51,39
13	Кабинет	53,19
14	Кабинет	52,53
15	Помещение	9,96
16	Помещение	6,78
17	Помещение	4,44
18	Лестничная клетка	16,36
19	Коридор	203,52
20	Помещение	36,75
21	Помещение	7,50
22	Помещение	8,40
23	Помещение	27,54
24	Коридор	46,26
25	Кабинет	51,17
26	Актовый зал	139,68
27	Лестничная клетка	14,53
27а	Помещение	4,68
28	Балкон	14,54
29	Гримерная	13,43
30	Учительская раздевалка	14,96
31	Кабинет	34,90
32	Учительская	31,05

Данный лист см. совместно с АР-10-13

Изм.	Лист	№ Докум.	Подп.	Дата
ГИП		Сергеев О. А.		22.02
Исполнил		Юртаев Д. Ю.		22.02
Проверил		Рейнуп А. В.		22.02
Н. контр.		Исмагамбетова А.		22.02

ЗАКАЗ №:1270/10-01 АР

Капитальный ремонт Алтынсаринской средней школы и спального корпуса пришкольного интерната в селе Алтынсарино Камыстинского района Костанайской области

Здание школы	Стадия	Лист	Листов
	РП	11	

Обмерочный план 2-го этажа

ТОО СК ВАМ Проект
Лицензия:№15017517

Согласовано

Взам. инв. №

Подпись и дата

инв. № подл.

Формат А2А

Фрагмент 1 плана 1-го этажа

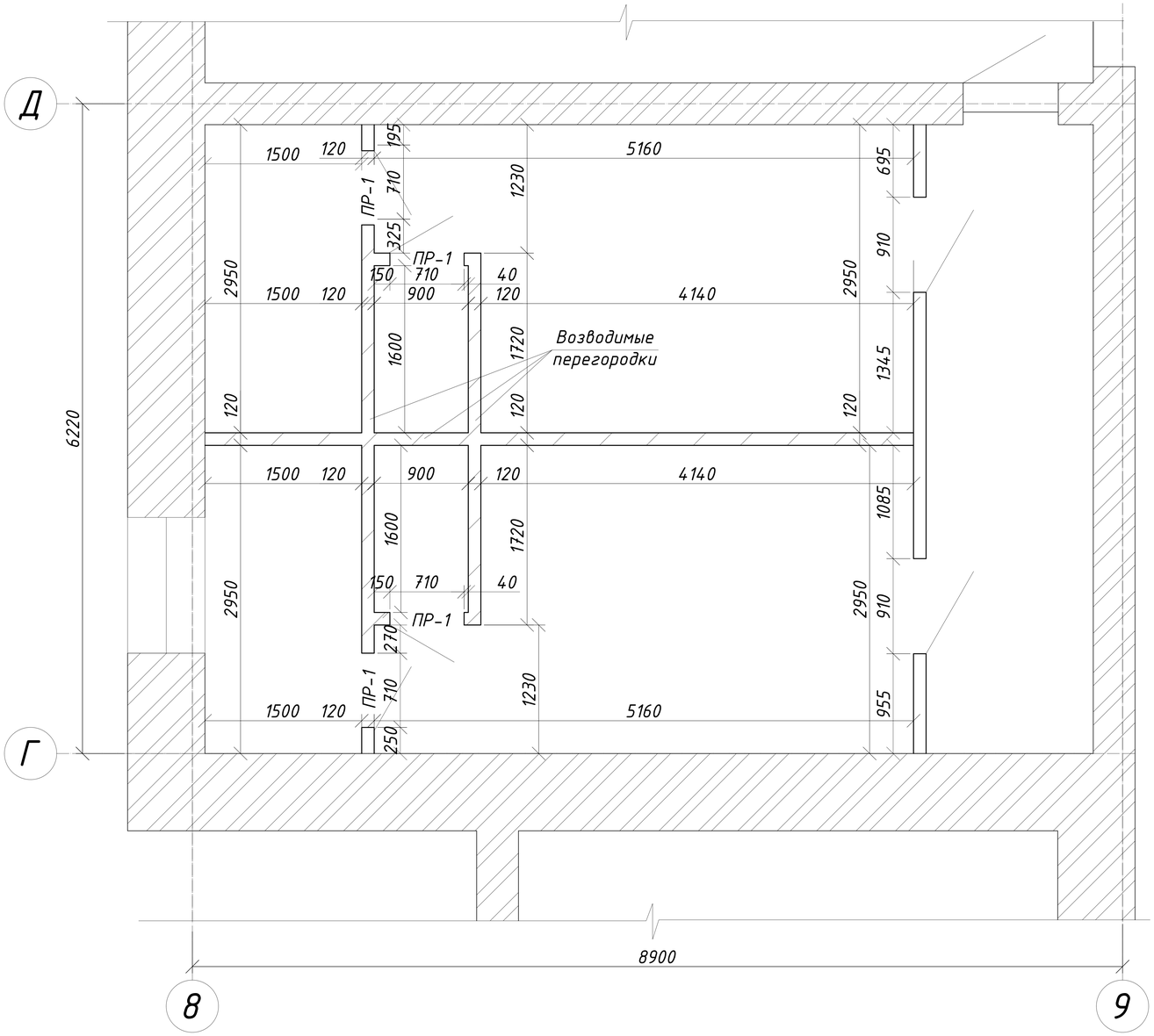

Детали устройства фундаментов под перегородки

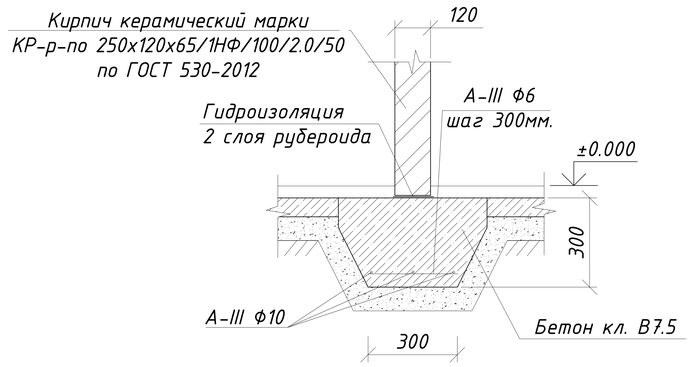

Детали крепления перегородки к перекрытию

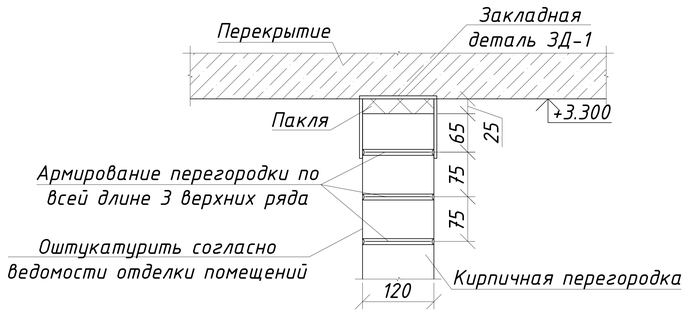

УСЛОВНЫЕ ОБОЗНАЧЕНИЯ

- Возводимая перегородка

Детали крепления перегородки к несущим стенам

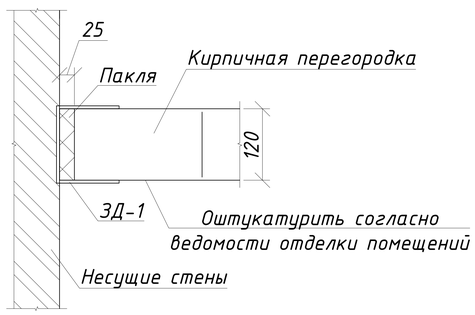

Закладная деталь ЗД-1

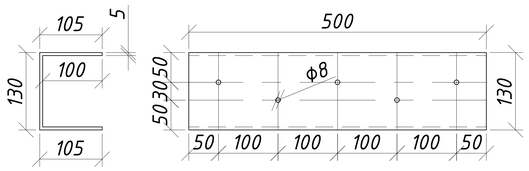

Данный лист см. совместно с АР-10-13.

Изм.	Лист	№ Докум.	Подп.	Дата				
					ЗАКАЗ №:1270/10-01			АР
					Капитальный ремонт Алтынсаринской средней школы и спального корпуса пришкольного интерната в селе Алтынсарино Камыстинского района Костанайской области			
ГИП		Сергеев О. А.		22.02	Здание школы	Стадия	Лист	Листов
Исполнил		Юртаев Д. Ю.		22.02		РП	12	
Проверил		Рейнуп А. В.		22.02	Фрагмент 1 плана 1-го этажа, детали, закладная деталь ЗД-1	ТОО СК ВАМ Проект Лицензия:№ 15017517		
Н. контр.		Исмагамбетова А.		22.02				

Согласовано

Взам. инв. №

Подпись и дата

инв. № подл.

Формат А3А

Спецификация на возводимые перегородки 1-го этажа

№	Обозначение	Наименование	Кол-во	Масса кг	Прим.
	Возводимые перегородки 1 этажа				
	Перегородки (Тип 1)				
	ГОСТ 530-2012	Кирпич керамический марки КР-р-по 250х120х65/1НФ/100/2.0/50 $м^3$	6.7		
	ГОСТ 5781-82	Кладочная сетка Ф4 мм. кл. Вр-I с размерами ячейки 50х50 мм. м.п.	1280	0.098	125.44
ПР-1	Серия 1.038.1-1	2ПБ 10-1 шт.	4	43	
	Фундаменты под перегородки				
	ГОСТ 5781-82	Ф10 мм. кл. А-III м.п.	60	0.617	37.02
	ГОСТ 5781-82	Ф6 мм. кл. А-III l=300 мм.	66	0.067	4.422
	ГОСТ 26633-2012	Бетон кл. В7.5 $м^3$	3.1		
	ГОСТ 8267-93	Щебень t=100 мм. $м^3$	1.4		
	ГОСТ 10923-93	Гидроизоляция из 2-х слоев рубероида $м^2$	5.5		
		Уплотнение грунта щебнем $м^2$	9.9		
		Выемка грунта $м^3$	5.1		
	Закладная деталь ЗД-1		20	4.71	94.2
	ГОСТ 19903-2015	-240х500х5 мм. шт.	1	4.71	4.71
		Дюбели для пристрелки, стальные шт.	5		

Фрагмент 2 плана 1-го этажа

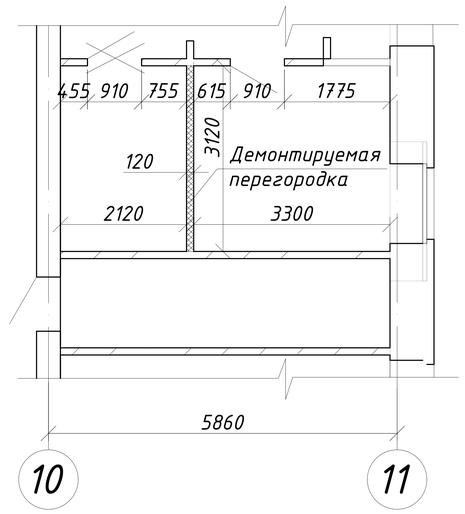

Спецификация на демонтажные работы

№	Обозначение	Наименование	Кол-во	Масса кг	Прим.
	Демонтируемая перегородка				
	Демонтируемая кирпичная кладка t=120 мм $м^3$		1.20		
	Демонтируемая деревянная дверь 0.71х2.1h шт.		1		

УСЛОВНЫЕ ОБОЗНАЧЕНИЯ

- Демонтируемая дверь
- Демонтируемая перегородка

Данный лист см. совместно с АР-10-12

Изм.	Лист	№ Докум.	Подп.	Дата				
					ЗАКАЗ №:1270/10-01			АР
					Капитальный ремонт Алтынсаринской средней школы и спального корпуса пришкольного интерната в селе Алтынсарино Камыстинского района Костанайской области			
ГИП		Сергеев О. А.		22.02	Здание школы	Стадия	Лист	Листов
Исполнил		Юртаев Д. Ю.		22.02		РП	13	
Проверил		Рейнуп А. В.		22.02	Фрагмент 2 плана 1-го этажа, спецификации	ТОО СК ВАМ Проект Лицензия:№15017517		
Н. контр.		Исмагамбетова А.		22.02				

Согласовано

Взам. инв. №

Подпись и дата

инв. № подл.

Формат А3А

Экспликация помещений 1-го этажа

Номер	Наименование	Площадь, м2
1	Фойе	50,64
2	Коридор	245,85
3	Кабинет	56,13
4	Кабинет	52,71
5	Кабинет	53,43
6	Кабинет	53,35
7	Кабинет	52,36
8	Подсобное помещение	31,24
9	Лестничная клетка	16,36
10	Кабинет электрооборудования	7,73
11	Кабинет директора	17,80
12	Приемная	7,85
14	Коридор	9,63
15	Раздевальная	13,47
16	Раздевальная	13,47
17	Душевая	1,44
18	Душевая	1,44
19	Санузел	4,43
20	Санузел	4,43
21	Спортивный зал	166,43
22	Тамбур	3,1
23	Лестничная клетка	16,7
24	Помещение	7,2
25	Помещение	14,4
26	Столовая	125,36
27	Кухня	31,54
28	Помещение	6,37
29	Тамбур	1,50
30	Помещение	17,28
31	Помещение	8,31
32	Помещение	13,85
33	Помещение	13,88
34	Лестничная клетка	16,36
35	Помещение	9,27
36	Помещение	17,48
37	Помещение	63,57
38	Помещение	16,53
39	Кабинет	70,32
40	Кабинет	72,54

План 1-го этажа

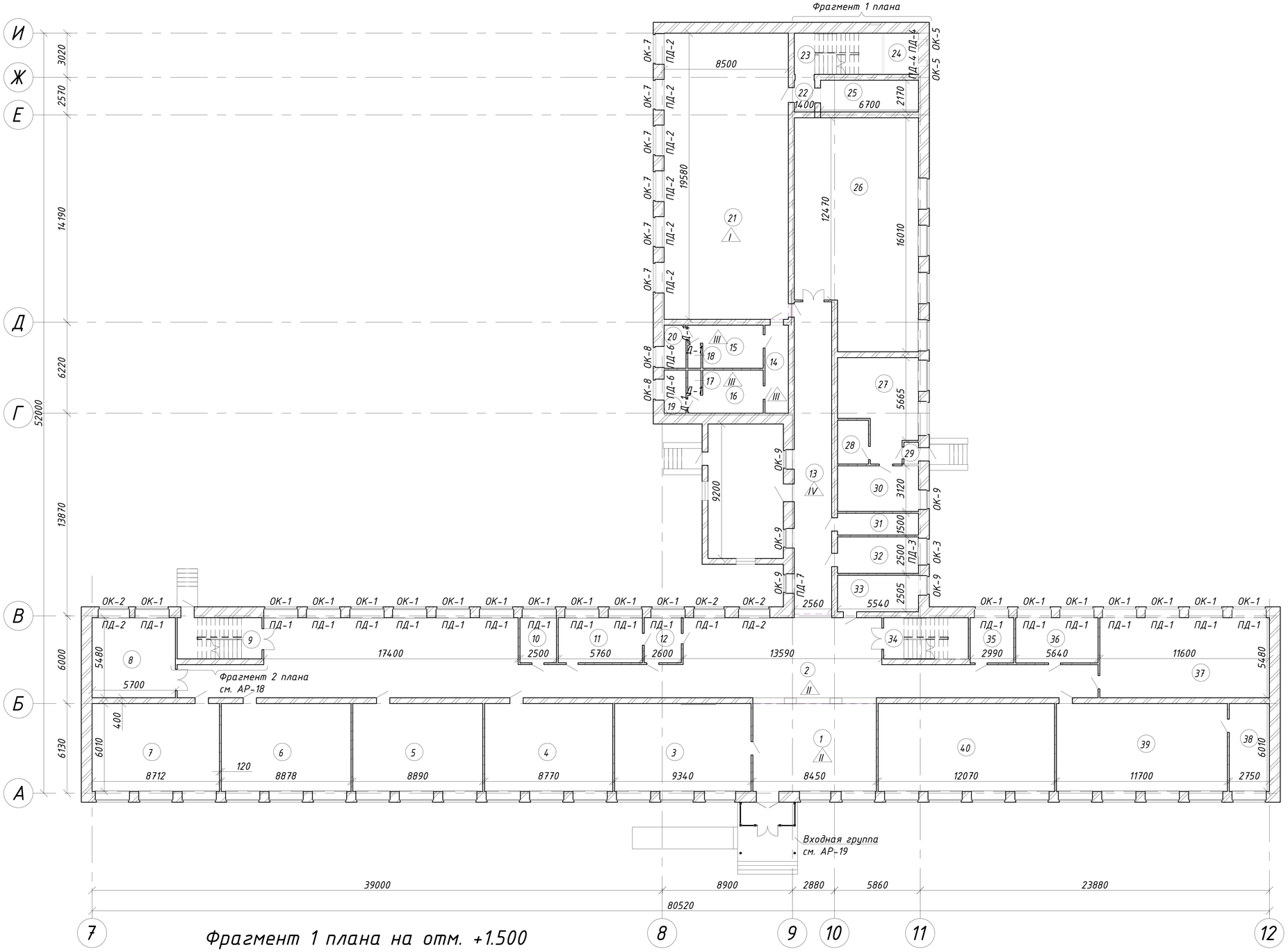

Фрагмент 1 плана на отм. +1.500

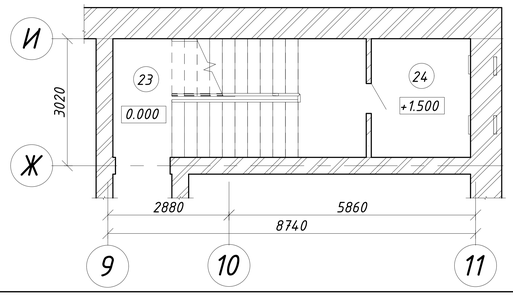

Данный лист см. совместно с АР-15-17

Изм.	Лист	№ Докум.	Подп.	Дата	ЗАКАЗ №:1270/10-01		АР
					Капитальный ремонт Алтынсаринской средней школы и спального корпуса пришкольного интерната в селе Алтынсарино Камыстинского района Костанайской области		
ГИП		Сергеев О. А.		22.02	Здание школы	Стадия: РП	Лист: 14 / Листов:
Исполнил		Юртаев Д. Ю.		22.02			
Проверил		Рейнуп А. В.		22.02	План 1-го этажа, фрагмент 1 плана на отм. +1.500	ТОО СК ВАМ Проект Лицензия:№15017517	
Н. контр.		Исмагамбетова А.		22.02			

Согласовано

Взам. инв. №

Подпись и дата

инв. № подл.

Формат А2А

План 2-го этажа

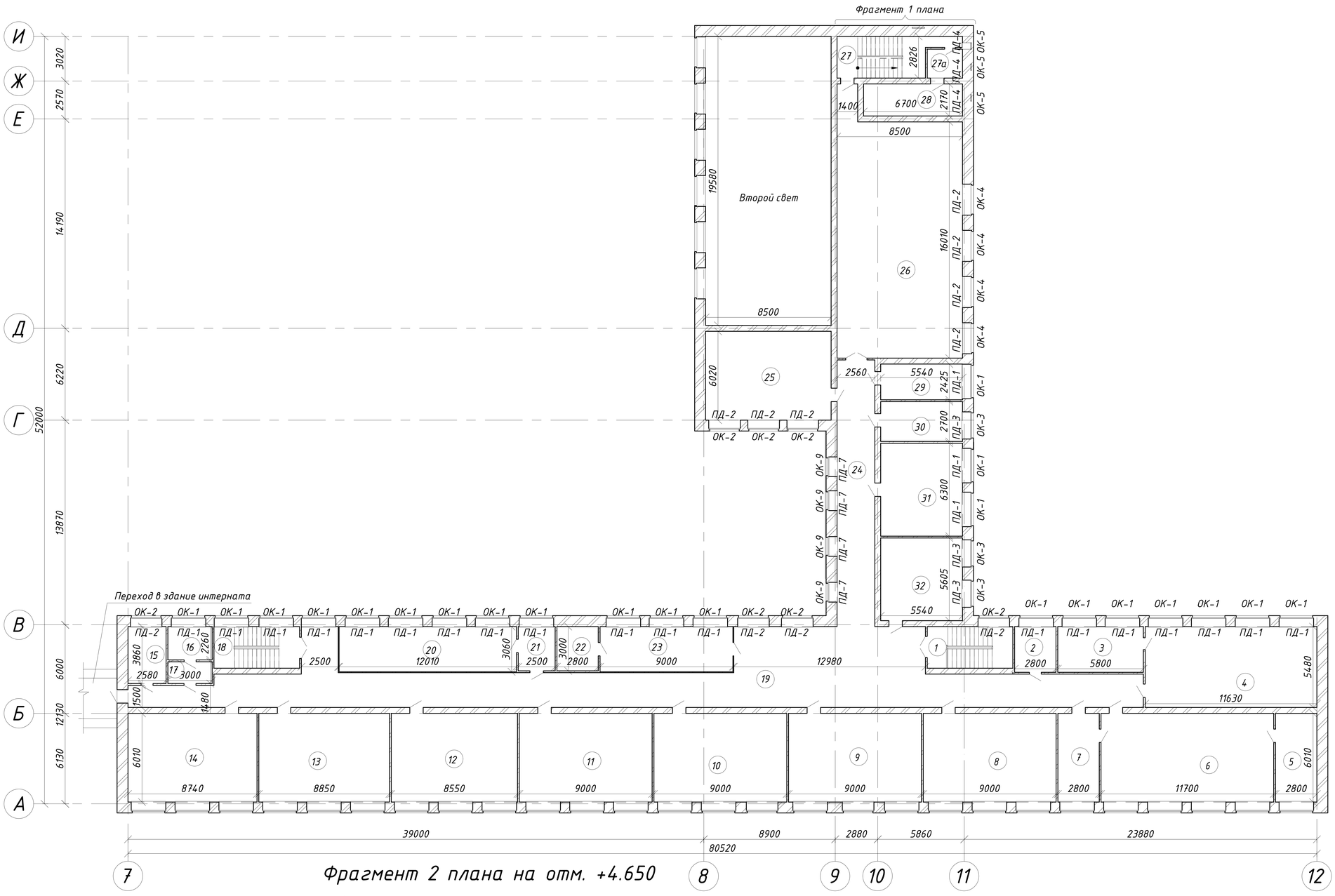

Фрагмент 2 плана на отм. +4.650

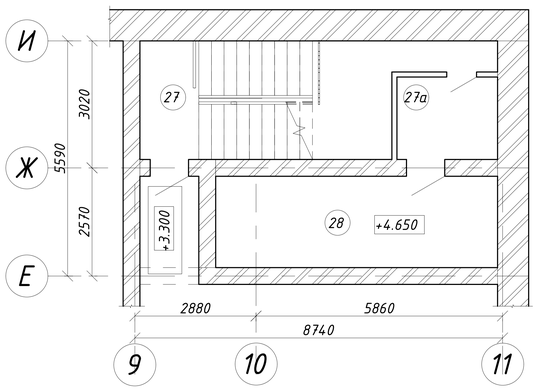

Экспликация помещений 2-го этажа

Номер	Наименование	Площадь, м2
1	Лестничная клетка	16,36
2	Подсобное помещение	8,68
3	Физ.лаборатория	17,98
4	Кабинет физики	63,73
5	Хим. лаборатория	16,83
6	Кабинет химии и биологии	70,32
7	Подсобное помещение	16,83
8	Кабинет математики	54,09
9	Кабинет	54,09
10	Кабинет	54,09
11	Кабинет	54,09
12	Кабинет	51,39
13	Кабинет	53,19
14	Кабинет	52,53
15	Помещение	9,96
16	Помещение	6,78
17	Помещение	4,44
18	Лестничная клетка	16,36
19	Коридор	203,52
20	Помещение	36,75
21	Помещение	7,50
22	Помещение	8,40
23	Помещение	27,54
24	Коридор	46,26
25	Кабинет	51,17
26	Актовый зал	139,68
27	Лестничная клетка	14,53
27а	Помещение	4,68
28	Балкон	14,54
29	Гримерная	13,43
30	Учительская раздевалка	14,96
31	Кабинет	34,90
32	Учительская	31,05

Данный лист см. совместно с АР-14-17

Изм.	Лист	№ Докум.	Подп.	Дата	ЗАКАЗ №:1270/10-01			АР
					Капитальный ремонт Алтынсаринской средней школы и спального корпуса пришкольного интерната в селе Алтынсарино Камыстинского района Костанайской области			
ГИП		Сергеев О. А.		22.02	Здание школы	Стадия	Лист	Листов
Исполнил		Юртаев Д. Ю.		22.02		РП	15	
Проверил		Рейнуп А. В.		22.02	План 2-го этажа, фрагмент 1 плана на отм. +4.650	ТОО СК ВАМ Проект Лицензия:№15017517		
Н. контр.		Исмагамбетова А.		22.02				

Согласовано

Взам. инв. №

Подпись и дата

Инв. № подл.

Формат А2А

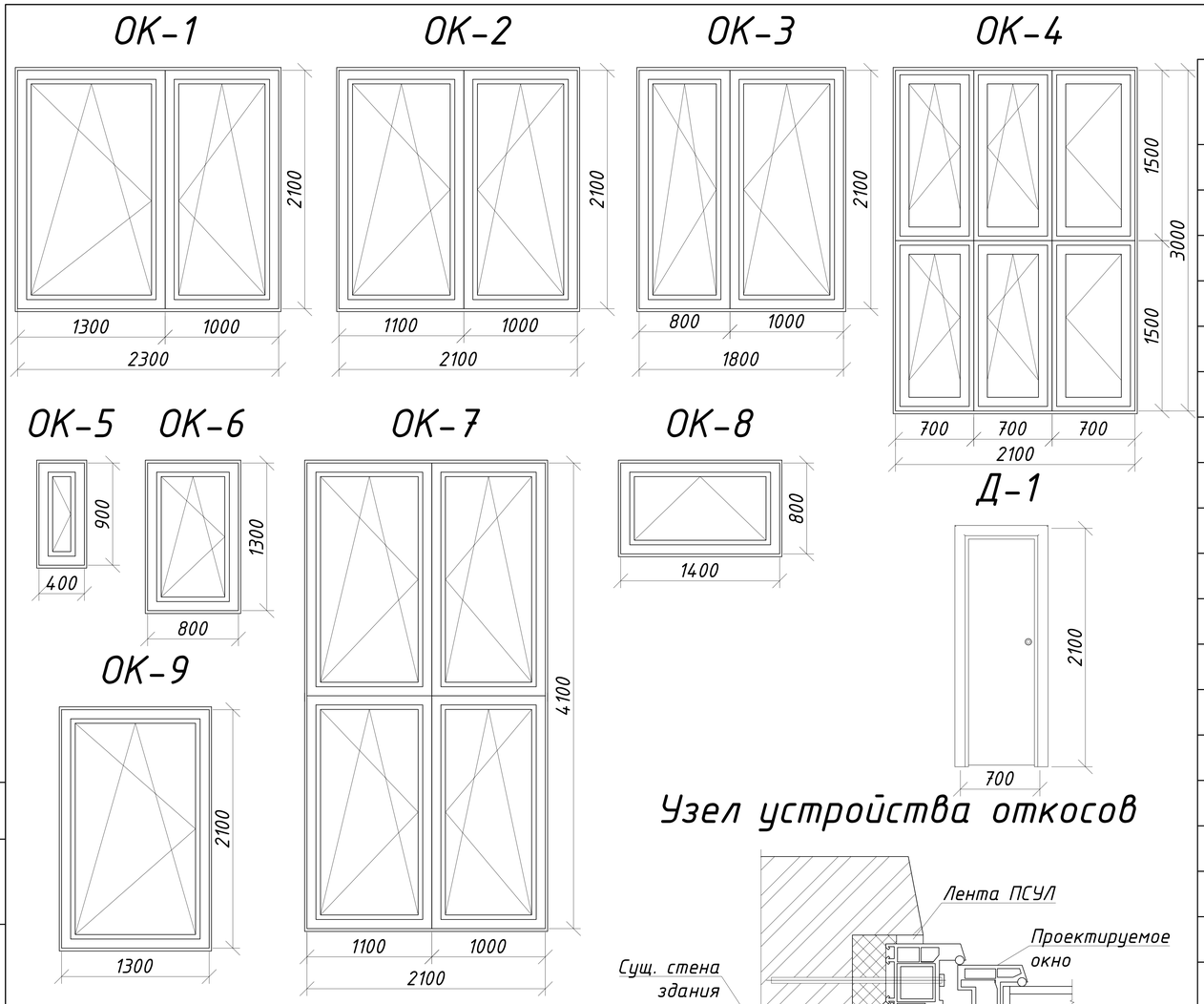

Спецификация оконных и дверных заполнений

Поз.	Обозначение	Наименование	Кол-во шт.	Масса ед. кг.	Примечание
	Окна				
ОК-1	ГОСТ 30674-99	ОП В1 2100-2300 (4М1-8Ar-4М1-8Ar-К4)	40		
ОК-2	ГОСТ 30674-99	ОП В1 2100-2100 (4М1-8Ar-4М1-8Ar-К4)	10		
ОК-3	ГОСТ 30674-99	ОП В1 2100-1800 (4М1-8Ar-4М1-8Ar-К4)	4		
ОК-4	ГОСТ 30674-99	ОП В1 3000-2100 (4М1-8Ar-4М1-8Ar-К4)	4		
ОК-5	ГОСТ 30674-99	ОП В1 900-400 (4М1-8Ar-4М1-8Ar-К4)	8		
ОК-6	ГОСТ 30674-99	ОП В1 1300-800 (4М1-8Ar-4М1-8Ar-К4)	2		
ОК-7	ГОСТ 30674-99	ОП В1 4100-2100 (4М1-8Ar-4М1-8Ar-К4)	6		
ОК-8	ГОСТ 30674-99	ОП В1 800-1400 (4М1-8Ar-4М1-8Ar-К4)	2		
ОК-9	ГОСТ 30674-99	ОП В1 2100-1300 (4М1-8Ar-4М1-8Ar-К4)	9		
	Подоконные доски				
ПД-1	ГОСТ 14039-78	Подоконная доска ПД 25-5,5	40		
ПД-2	ГОСТ 14039-78	Подоконная доска ПД 23-5,5	20		
ПД-3	ГОСТ 14039-78	Подоконная доска ПД 20-5,5	4		
ПД-4	ГОСТ 14039-78	Подоконная доска ПД 6-5,5	8		
ПД-5	ГОСТ 14039-78	Подоконная доска ПД 10-5,5	2		
ПД-6	ГОСТ 14039-78	Подоконная доска ПД 16-5,5	2		
ПД-7	ГОСТ 14039-78	Подоконная доска ПД 15-5,5	9		
	Двери				
Д-1	ГОСТ 6629-88	ДГ 21-7	4		

Размеры оконных проемов уточнить по месту перед началом работ.

Демонтаж оконных блоков выполнить в объеме монтажа. Оконные блоки выполнить из ПВХ профилей по ГОСТ 30674-99 - с двойным стеклопакетом (тройное остекление) из стекла с теплоотражающим покрытием. В соответствии с требованиями СНиП РК 2.04-03-2002 и СНиП РК 2.04-21-2004* толщина ПВХ профилей принимается не менее 60 мм, приведенное сопротивление теплопередаче стеклопакетов (ГОСТ 23166-99*) не менее 0,63м^2*°С/Вт.

Предусмотреть отделку внутренних откосов из пластиковых панелей с утеплением минераловатными плитами типа "Isover OL-E" толщ. 50 мм -321.2 м^2.

Зачеканку сливов выполнить из оцинкованной кровельной стали с полимерным покрытием толщ. 0.7 мм шириной 0.45 м.-181.1 м.п.

Данный лист см. совместно с АР-14-17

Узел устройства откосов

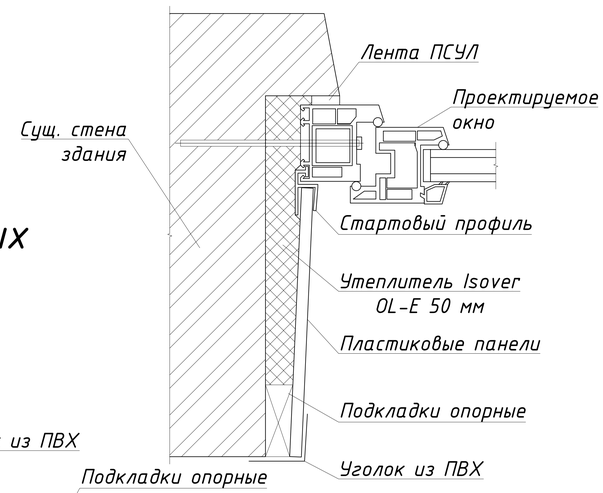

Узел установки подоконных досок и отлива

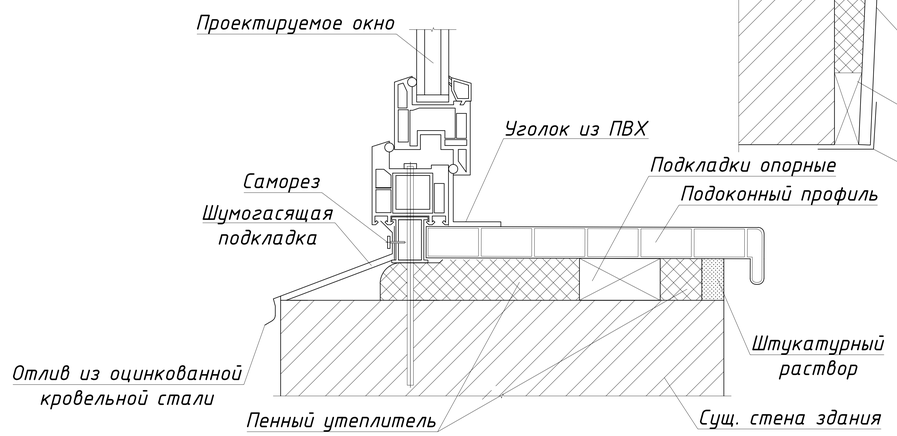

Размеры дверных проемов уточнить по месту перед началом работ.
Выполнитхь оштукатуривание дверных откосов с выравниванием и окраской поливинилхлоридными составами - 2.8 м^2

Изм.	Лист	№ Докум.	Подп.	Дата	ЗАКАЗ №:1270/10-01			АР
					Капитальный ремонт Алтынсаринской средней школы и спального корпуса пришкольного интерната в селе Алтынсарино Камыстинского района Костанайской области			
ГИП		Сергеев О. А.		22.02	Здание школы	Стадия	Лист	Листов
Исполнил		Юртаев Д. Ю.		22.02		РП	16	
Проверил		Рейнуп А. В.		22.02	Окна, двери, узел устройства откосов, узел установки подоконных досок и отлива, спецификация	ТОО СК ВАМ Проект Лицензия:№ 15017517		
Н. контр.		Исмагамбетова А.		22.02				

Согласовано

Взам. инв. №

Подпись и дата

Инв. № подл.

Формат А3А

Экспликация полов

Номер помещения	Тип пола	Схема пола	Данные элементов пола, мм	Площадь
1 этаж				
21	I	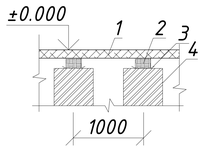	1. Устройство покрытия дощатого пола из наборной доски 50х70h 2. Устройство лаг 150х100h мм (пролет лаг 1000 мм) по ГОСТ 24454-80Е. 3. Устройство 2-х слоев толя 4. Кирпичные столбики (проект.)	166.4
1, 2	II	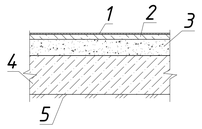	1. Покрытие полов из керамогранита 600х600х10 с шероховатой поверхностью - 10 мм. 2. Прослойка и заполнения швов см. прим. 2 3. Стяжка поризованная из керамзитобетона Y=600 кг/м^3 - 55 мм. 4. Подстилающий слой - бетон кл. В7,5 - 80 мм. 5. Грунт основания с втрамбованным щебнем крупностью 40-60 мм.	130.5
14, 15, 16, 17, 18, 19, 20	III	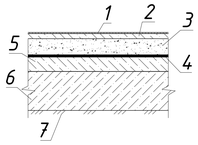	1. Керамическая плитка ГОСТ 6787-2001 - 10 мм. 2. Прослойка и заполнения швов см. прим. 2. 3. Стяжка поризованная из керамзитобетона Y=600 кг/м^3 - 55 мм. 4. Гидроизоляционный слой из 2-х слоев гидроизола на битумной мастике МБК-Г-55 - 2мм. 5. Стяжка из цем. песч. раствора М150 - 20 мм. 6. Подстилающий слой - бетон кл. В7,5 - 80 мм. 7. Грунт основания с втрамбованным щебнем крупностью 40-60 мм.	48.3
13	IV	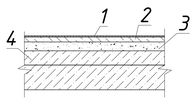	1. Керамическая плитка ГОСТ 6787-2001 - 10 мм. 2. Прослойка и заполнения швов см. прим. 2. 3. Стяжка из цем. песч. раствора М150 - 20 мм. 4. Железобетонная плита ПТ 12.5-8.6 - 80мм (перекрытие подпольных каналов см. АР-90)	2.6

Демонтаж плинтусов керамических: 46.4 м
Демонтаж плинтусов деревянных: 105.6 м
Демонтаж полов из плит керамических: 133.1 м^2
Демонтаж дощатых полов: 214.6 м^2

Ведомость отделки помещений

Наименование или номер помещения	Потолок		Стены или перегородки		Низ стен или перегородок (панель)		
	Площадь	Вид отделки	Площадь	Вид отделки	Площадь	Вид отделки	Высота
1-й этаж							
15-20	40.7	1. Сплошное выравнивание потолков сухими строительными смесями типа "Alinex". 2. Улучшенная водоэмульсионная окраска потолков.	56.5	1. Простая штукатурка стен по камню. 2. Сплошное выравнивание стен сухими строительными смесями типа "Alinex" по подготовленной поверхности. 3. Улучшенная водоэмульсионная окраска стен подготовленных под окраску.	84.8	Облицовка стен плитками керамическими на влагостойком клее	1800

Очистка стен и потолков металлическими щетками - 87.2 м^2;

1. Экспликацию помещений см. АР-14.
2. Керамическая плитка и плитка керамогранит укладываются на "Алинекс" СЭТ-301 - плиточный клей (ТУ 7500РК 39369767 ТОО-02-2003).
   Затирку швов выполнять водостойкой смесью "Алинекс-фуген"
3. При устройстве полов обратить внимание на тот факт, что двери должны свободно открываться.
4. Пол из керамогранита принять "CAESAR".
5. Деревянные полы окрасить масляной краской за 2 раза. Общая площадь окрашиваемых полов -166.4 м^2.
6. При устройстве полов выполнить плинтуса:
   Пол деревянный - устройство деревянных плинтусов по ГОСТ 8242-88 - 56.2 м.п.;
   Пол керамическая плитка - устройство плинтуса из керамической плитки - 66.2 м.п.;
   Пол из керамогранита - устройство сапожка h=200 мм - 44.4 м.п.;
7. Полы в спортзале "Пом. № 21" для снижения горючести покрыть огнебиозащитным составом "ВУП-2Д" ТУ 2316-004-48357289-2002.
   Огнебиозащитный состав наносится кистью или распылителем, толщ. покрытия 1,0 мм. (Расход ВУП-2Д - 0,5 кг на 1 м^2 площади покрытия). (S=166.4 м^2).

Данный лист см. совместно с листами АР-14-16

Изм.	Лист	№ Докум.	Подп.	Дата	ЗАКАЗ №:1270/10-01			АР
					Капитальный ремонт Алтынсаринской средней школы и спального корпуса пришкольного интерната в селе Алтынсарино Камыстинского района Костанайской области			
ГИП		Сергеев О. А.		22.02	Здание школы	Стадия	Лист	Листов
Исполнил		Юртаев Д. Ю.		22.02		РП	17	
Проверил		Рейнуп А. В.		22.02	Ведомость отделки помещений, экспликация полов	ТОО СК ВАМ Проект Лицензия:№15017517		
Н. контр.		Исмагамбетова А.		22.02				

Согласовано

Взам. инв. №

Подпись и дата

инв. № подл.

Формат А3А

Фрагмент 2 плана 1-го этажа

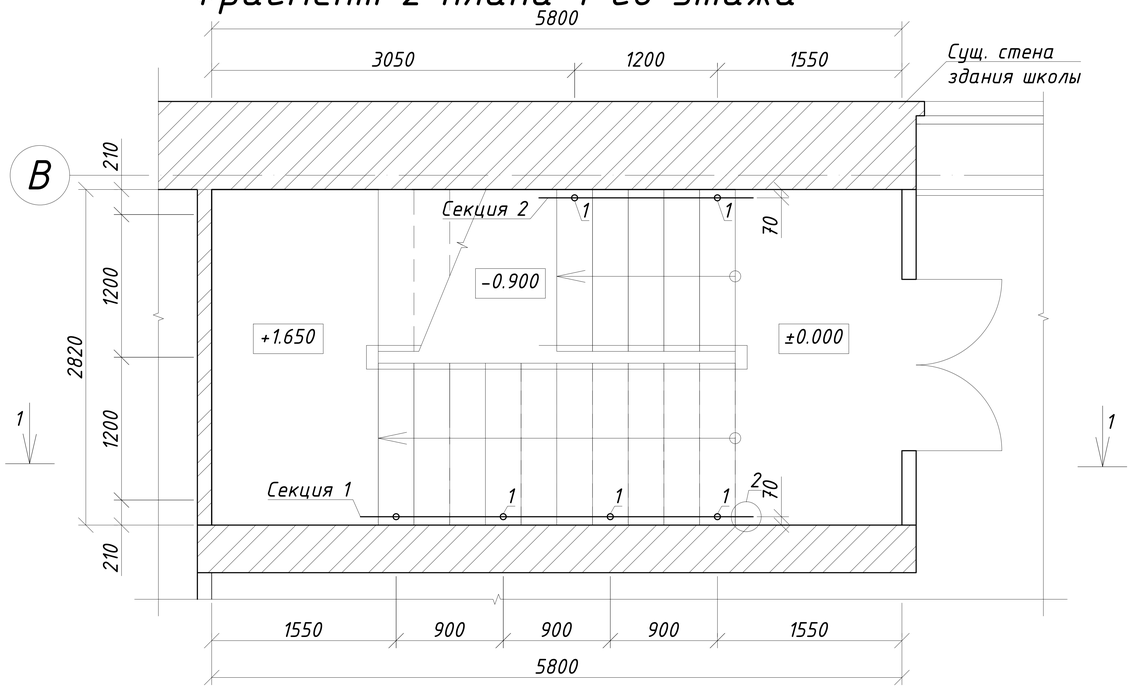

1-1

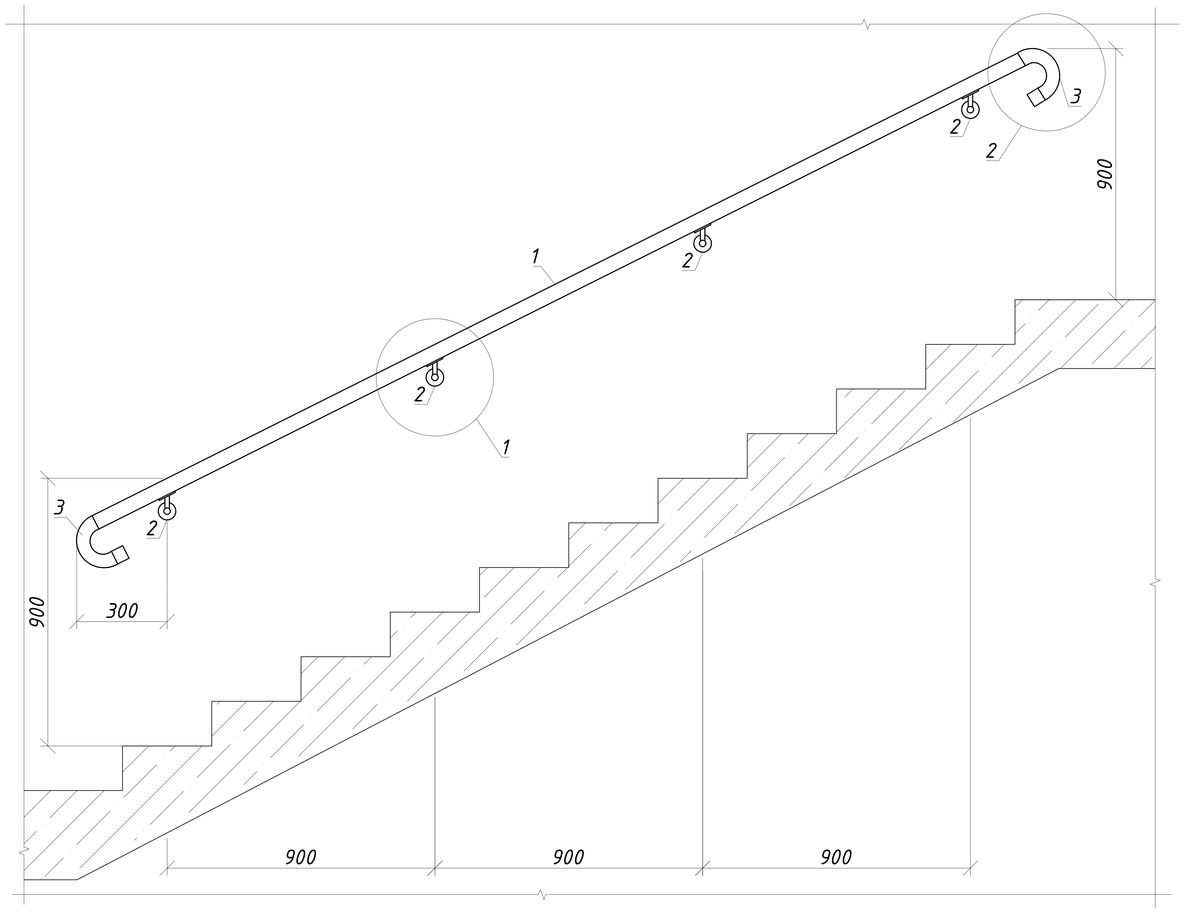

Спецификация на лестничное ограждение

№	Обозначение	Наименование	Кол-во	Масса, кг	Примечание
	Секция 1				
1	Сталь 0Х18Н10 (AISI 304)	Труба 50.8х15 мм, м.п.	3,5		
2	Сталь 0Х18Н10 (AISI 304)	Кронштейн настенный с ложментом универсальный Ф 22 мм	4		
3	Сталь 0Х18Н10 (AISI 304)	Отвод заглушка для трубы Ф 50.8мм	2		
	Секция 2				
1	Сталь 0Х18Н10 (AISI 304)	Труба 50.8х15 мм, м.п.	1,9		
2	Сталь 0Х18Н10 (AISI 304)	Кронштейн настенный с ложментом универсальный Ф 22 мм	2		
3	Сталь 0Х18Н10 (AISI 304)	Отвод заглушка для трубы Ф 50.8мм	2		

Спецификация посчитана на 1 ограждение, общее количество: секция 1 - 7 шт., секция 2 - 3 шт.

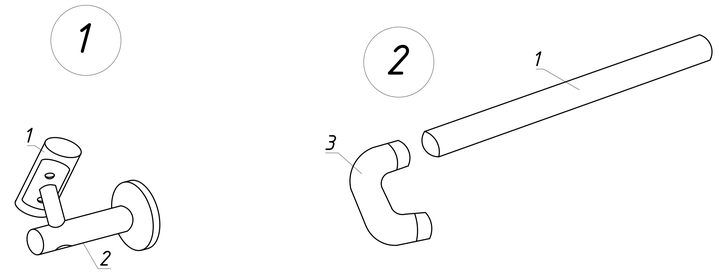

На лестничных клетках предусмотреть установку поручней из нержавеющей хромированной стали AISI 304 с крепленим к стене с помощью кронштейнов настенных, расход материалов см. спецификацию.
Данный лист смотреть совместно с листами АР-14,15

					ЗАКАЗ №:1270/10-01		АР
					Капитальный ремонт Алтынсаринской средней школы и спального корпуса пришкольного интерната в селе Алтынсарино Камыстинского района Костанайской области		
Изм.	Лист	№ Докум.	Подп.	Дата			
					Здание школы	Стадия	Лист	Листов
ГИП		Сергеев О. А.		22.02		РП	18	
Исполнил		Юртаев Д. Ю.		22.02				
Проверил		Рейнуп А. В.		22.02	Фрагмент 2 плана 1-го этажа, сечение 1-1, узлы 1, 2, спецификация	ТОО СК ВАМ Проект Лицензия:№ 15017517	
Н. контр.		Исмагамбетова А.		22.02			

Согласовано

Взам. инв. №

Подпись и дата

Инв. № подл.

Формат А3А

План расположения элементов фундамента входной группы

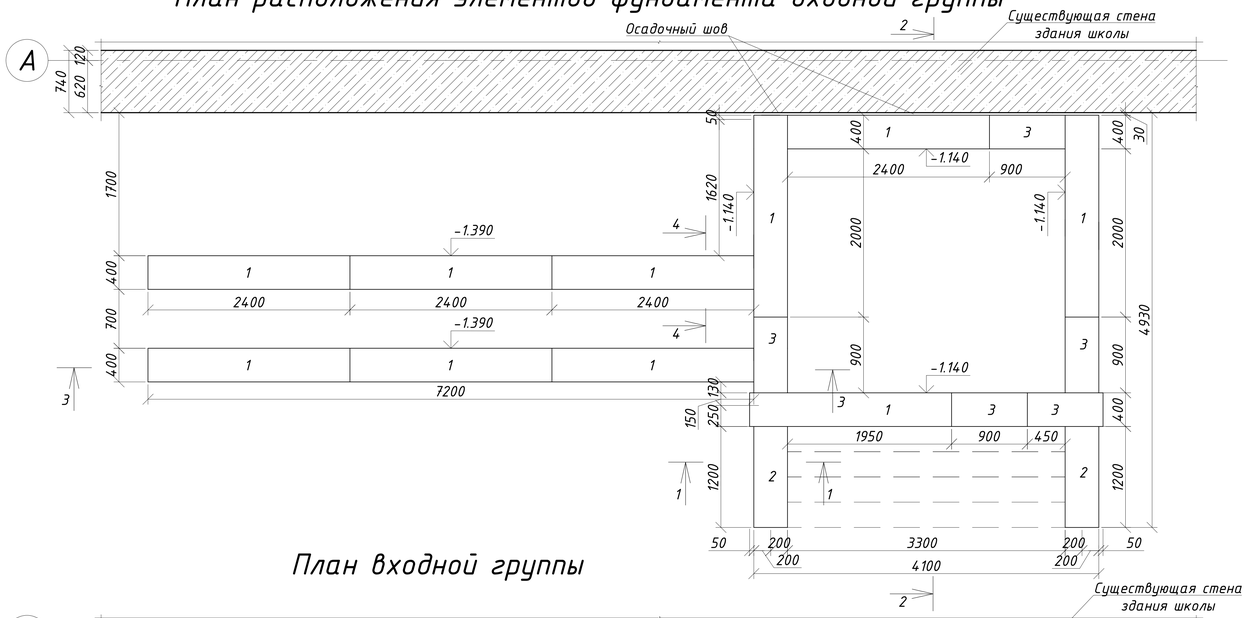

План входной группы

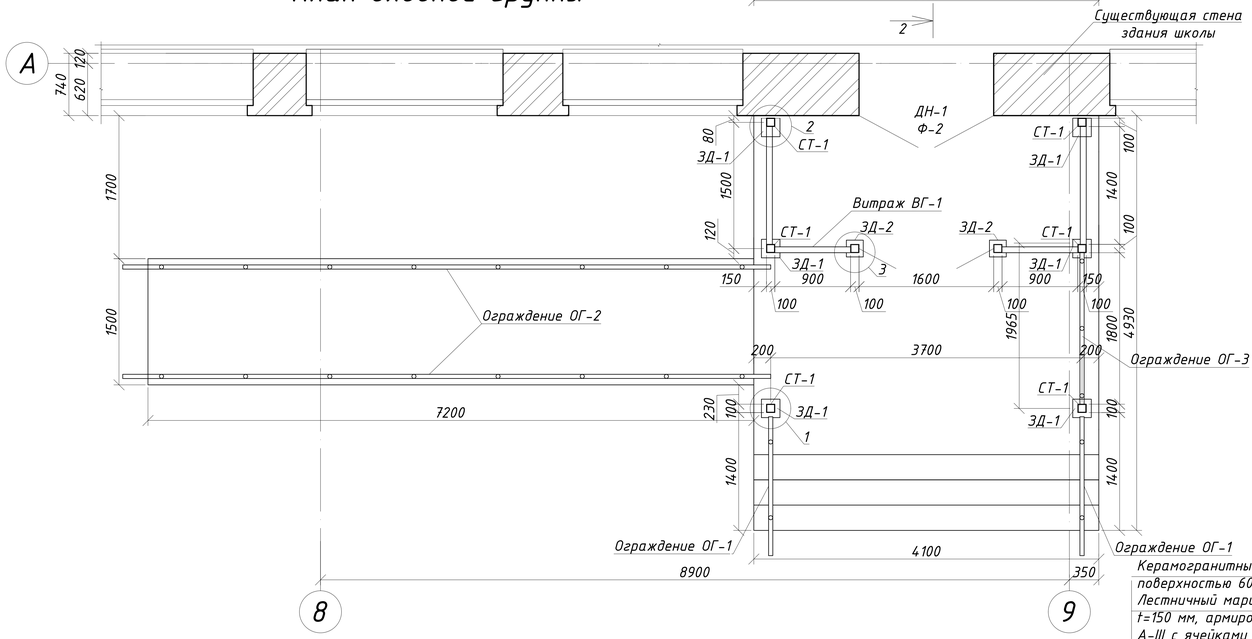

Спецификация на входную группу

№	Обозначение	Наименование	Кол-во	Масса, кг	Примечание
1	ГОСТ 13579-78	ФБС 24.4.6-т	10	1960	
	ГОСТ 13579-78	ФБС 12.4.6-т	2	640	
3	ГОСТ 13579-78	ФБС 9.4.6-т	4	700	
	Прочие материалы				
	ГОСТ 5781-82*	Ф8 кл. А-II, с размерами ячейки 100х100 мм. пм.	582	0.395	229.9
		Основание из бетона кл В15 F100 на сульфатостойком портландцементе, $м^3$	5,8		
		Щебеночная подготовка толщ 150 мм, $м^3$	6,1		
		Грунт со щебнем с послойным трамбованием (грунт 60%, щебень 40%) толщ. 150мм $м^2$	30,1		
	ГОСТ 530-2012	Кирпич керамический марки КР-р-по 1НФ/100/2,0/50 $м^3$	4,5		
	ГОСТ 10923-93	Прокладка из 2-х слоев рубероида $м^2$	29,6		
	ГОСТ 6727-80	Ф4 Вр-I, п.м.	263,5	0.092	24.242
		Керамогранит 600х600х10 мм для отделки горизонтальных поверхностей $м^2$	31,5		
		Керамогранит 600х600х10 мм для отделки вертикальных поверхностей $м^2$	23		
		Антискользящее покрытие "STEP PLUS", $м^2$	27,5		
		Обмазка горячим битумом за 2 раза $м^2$	39		
		Деревянный шпунт 100х40h $м^3$	0,2		

3-3

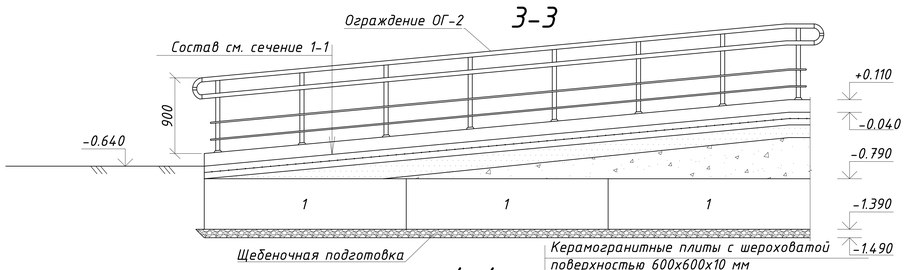

Керамогранитные плиты с шероховатой поверхностью 600х600х10 мм
Лестничный марш- бетон класса В15 F100, t=150 мм, армированный сеткой из Ф8 А-III с ячейками 100х100 мм
Щебеночная подготовка, t=150 мм
Грунт со щебнем с послойным трамбованием состав см. в спецификации
Щебень втрамбованный в грунт

4-4

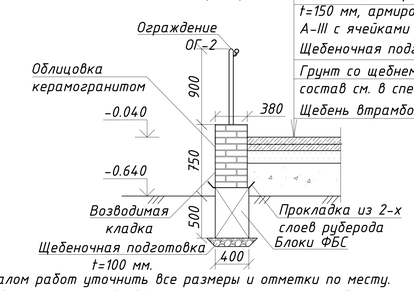

1-1

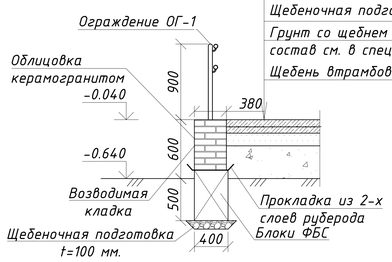

Керамогранитные плиты с шероховатой поверхностью 600х600х10 мм
Лестничный марш- бетон класса В15 F100, t=150 мм, армированный сеткой из Ф8 А-III с ячейками 100х100 мм
Щебеночная подготовка, t=150 мм
Грунт со щебнем с послойным трамбованием состав см. в спецификации
Щебень втрамбованный в грунт

2-2

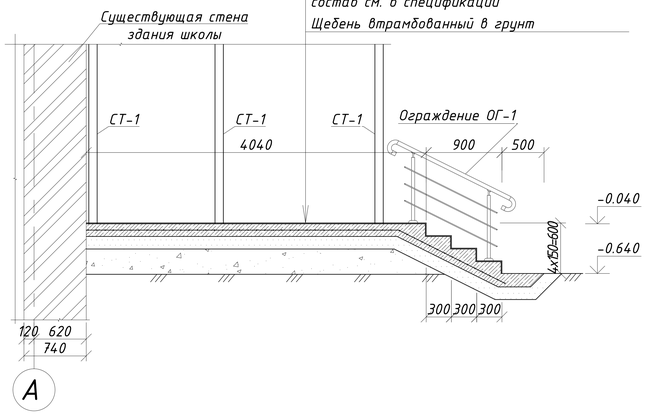

Перед началом работ уточнить все размеры и отметки по месту.
Лестничный марш с площадкой выполнить монолитными из бетона класса В15 F100, с армированием сеткой из арматуры Ф8 мм класса А-III с размером ячейки 100х100 мм. Стенки крыльца выполнить из керамического кирпича КР-р-по 250х120х65/1НФ/100/2,0/50 ГОСТ 530-2012 толщиной 380 мм, по сборным железобетонным блокам, устраиваемые на щебеночную подготовку.
Кирпичную кладку стенок армировать кладочной сеткой из арматуры Ф4 класса Вр-I с размером ячейки 50х50 мм через 3 ряда кладки.
В осадочный шов между фундаментами входной группы и здания школы забить деревянный шпунт до отм. -0.900 (но не ниже существующих фундаментов), пропитанный антисептиками и антипиренами и обмазанный горячим битумом за 2 раза.
Данный лист см. совместно с АР-20-25

Изм.	Лист	№ Докум.	Подп.	Дата	ЗАКАЗ №:1270/10-01		АР
					Капитальный ремонт Алтынсаринской средней школы и спального корпуса пришкольного интерната в селе Алтынсарино Камыстинского района Костанайской области		
ГИП		Сергеев О. А.		22.02	Здание школы	Стадия: РП	Лист: 19 / Листов:
Исполнил		Юртаев Д. Ю.		22.02			
Проверил		Рейнуп А. В.		22.02	План расположения элементов фундамента входной группы, план входной группы, сечения 1-1, 2-2, 3-3, 4-4, спецификация	ТОО СК ВАМ Проект Лицензия:№15017517	
Н. контр.		Исмагамбетова А.		22.02			

Согласовано

Взам. инв. №

Подпись и дата

Инв. № подл.

Формат А2А

Витраж ВГ-1

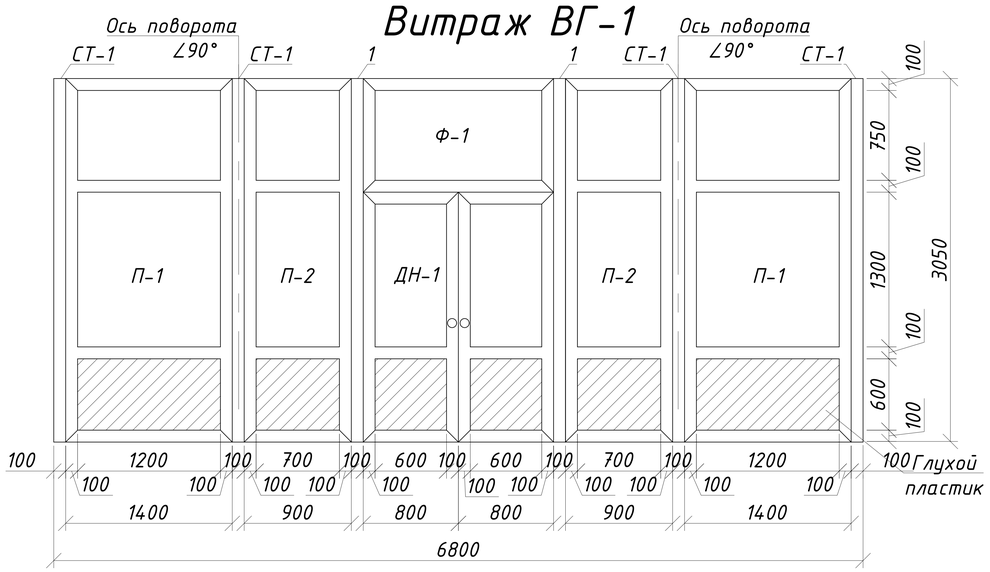

ДН-1

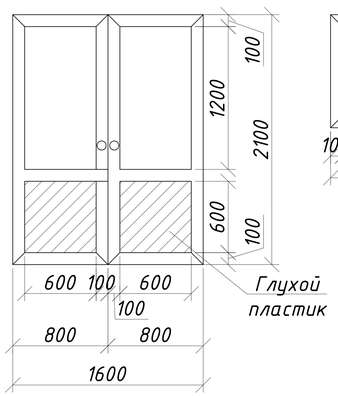

Ф-1

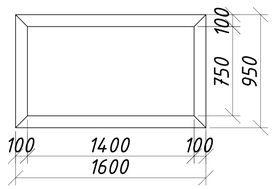

Ф-2

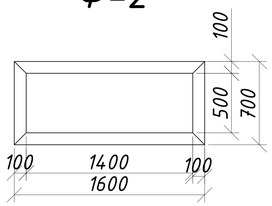

Спецификация на ЗД-1

№	Обозначение	Наименование	Кол-во	Масса, кг	Примечание
	Закладная деталь ЗД-1		6	2.22	13.3
1	ГОСТ 19903-2015	- 10х220х220	1	1,05	1.05
2	ГОСТ 24379.1-2012	Анкерный болт 12х200	4	0,27	1.08
3	ГОСТ 5915-70	Гайка М12	4	0,0154	0.0616
4	ГОСТ 11371-78	Шайба М12	4	0,007	0.0268

а-а

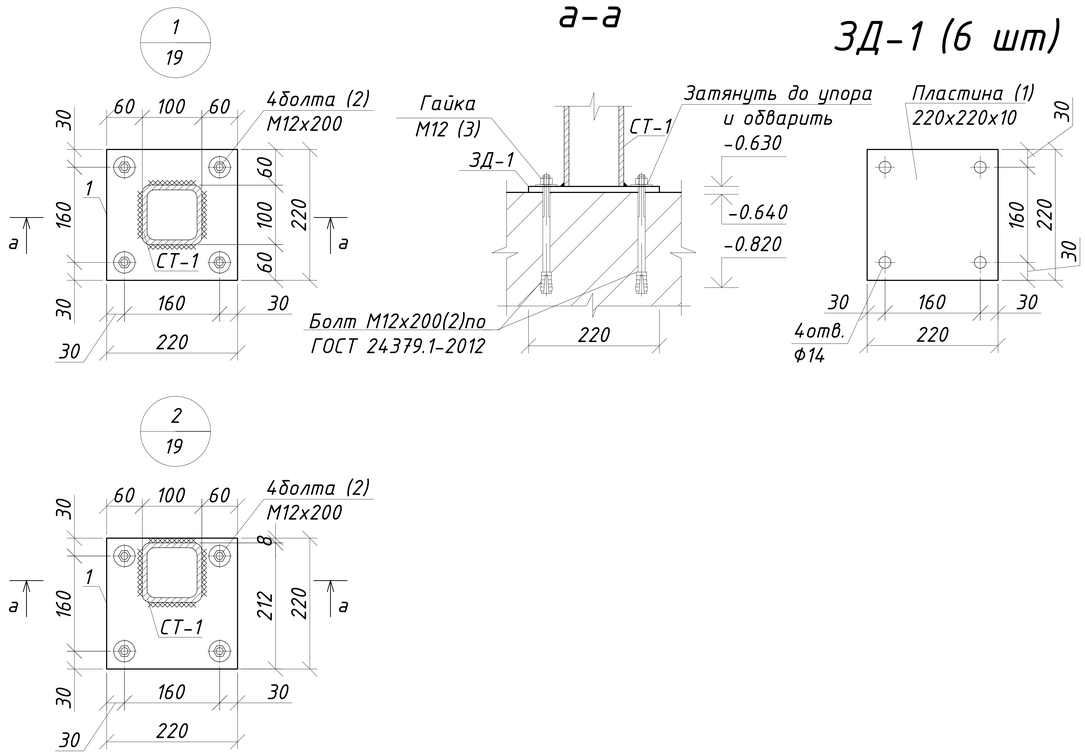

ЗД-1 (6 шт)

Спецификация на витраж ВГ-1

№	Обозначение	Наименование	Кол-во	Масса, кг	Примечание
	Витраж ВГ-1				
	ГОСТ 14039-78	6.8х3.05h	1		
1	ГОСТ 8639-82	[] 100х100х6 l=3050 мм.	2	45.14	90.28
Ф-1	ГОСТ 30674-99	ОП В1 950-1600 (4М1-8Ag-4М1-8Ag-К4)	1		
Ф-2	ГОСТ 30674-99	ОП В1 700-1600 (4М1-8Ag-4М1-8Ag-К4)	1		
П-1	ГОСТ 30674-99	ОП В1 3050-1400 (4М1-8Ag-4М1-8Ag-К4)	2		
П-2	ГОСТ 30674-99	ОП В1 3050-900 (4М1-8Ag-4М1-8Ag-К4)	2		
ДН-1	ГОСТ 30970-2002	ДПН ОПК Дв 2100-1600	2		

Данный лист см. совместно с АР-19-25

Изм.	Лист	№ Докум.	Подп.	Дата			
					ЗАКАЗ №:1270/10-01		АР
					Капитальный ремонт Алтынсаринской средней школы и спального корпуса пришкольного интерната в селе Алтынсарино Камыстинского района Костанайской области		
ГИП		Сергеев О. А.		22.02	Здание школы	Стадия: РП	Лист: 20 / Листов:
Исполнил		Юртаев Д. Ю.		22.02			
Проверил		Рейнуп А. В.		22.02	Витраж ВГ-1, ДН-1, Ф-1, Ф-2, закладная деталь ЗД-1, сечение а-а, узлы 1, 2, спецификации	ТОО СК ВАМ Проект Лицензия:№ 15017517	
Н. контр.		Исмагамбетова А.		22.02			

Согласовано

Взам. инв. №

Подпись и дата

инв. № подл.

Формат А3А

Спецификация на ограждение ОГ-1-ОГ-2

№	Обозначение	Наименование	Кол-во	Масса, кг	Примечание
		Ограждение крыльца ОГ-1			
1	Сталь 0Х18Н10 (AISI 304)	Труба 50.8х15 мм, м.п.	1,5		
2	Сталь 0Х18Н10 (AISI 304)	Труба 38.1х1.5 мм, м.п.	1,8		
3	Сталь 0Х18Н10 (AISI 304)	Труба 16х1,5 мм, м.п.	3,9		
4	Сталь 0Х18Н10 (AISI 304)	Держатель ригеля "Бочка для Ф38", шт	6		
5	Сталь 0Х18Н10 (AISI 304)	Заглушка-п для трубы Ф16, шт	6		
6	Сталь 0Х18Н10 (AISI 304)	Кронштейн штырь универсальный Ф38х50,8, шт	2		
7	Сталь 0Х18Н10 (AISI 304)	Отвод заглушка Ф50, шт	2		
8	ГОСТ 3262-75	Штырь в основу сварной, шт	2		
9	Сталь 0Х18Н10 (AISI 304)	Фланец-втулка Ф38.1х1,5 мм, шт	2		
10	Сталь 0Х18Н10 (AISI 304)	Декоративная крышка "средняя" на Ф80 Ф38, шт	2		
		Ограждение пандуса ОГ-2			
1	Сталь 0Х18Н10 (AISI 304)	Труба 50.8х15 мм, м.п.	14,8		
2	Сталь 0Х18Н10 (AISI 304)	Труба 38.1х1.5 мм, м.п.	7,2		
3	Сталь 0Х18Н10 (AISI 304)	Труба 16х1,5 мм, м.п.	14,2		
4	Сталь 0Х18Н10 (AISI 304)	Держатель ригеля "Бочка для Ф38", шт	16		
5	Сталь 0Х18Н10 (AISI 304)	Заглушка-п для трубы Ф16, шт	4		
6	Сталь 0Х18Н10 (AISI 304)	Кронштейн штырь универсальный прямой Ф38, шт	8		
7	Сталь 0Х18Н10 (AISI 304)	Отвод литой Ф50, шт	4		
8	ГОСТ 3262-75	Штырь в основу сварной, шт	8		
9	Сталь 0Х18Н10 (AISI 304)	Фланец-втулка Ф38.1х1,5 мм, шт	8		
10	Сталь 0Х18Н10 (AISI 304)	Декоративная крышка "средняя" на Ф80 Ф38, шт	8		
11	Сталь 0Х18Н10 (AISI 304)	Держатель поручня боковой для пандуса Ф38Х50,8, шт	8		

Спецификация посчитана на 1 ограждение, общее количество ОГ-1 - 2 шт., ОГ-2 - 2 шт.

Спецификация на ЗД-2

№	Обозначение	Наименование	Кол-во	Масса, кг	Примечание
		Закладная деталь ЗД-2	2	3.74	7.5
1	ГОСТ 19903-2015*	- 10х200х200	1	3,14	3.14
2	ГОСТ 5781-82	Ф12 А-III L=170мм	4	0,15	0.6

Ограждение ОГ-1

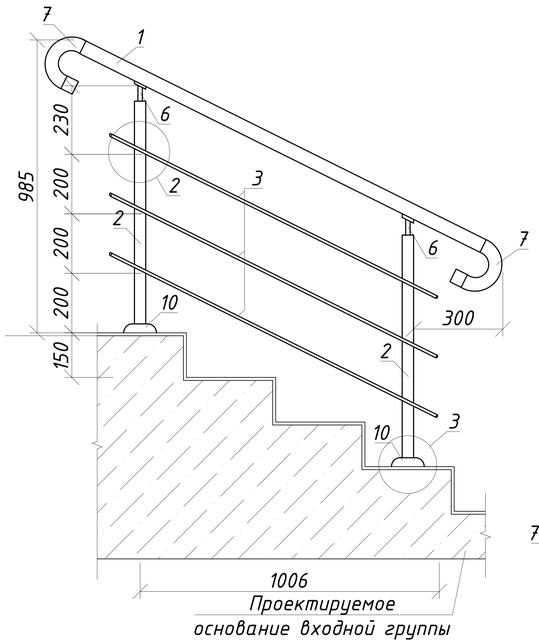

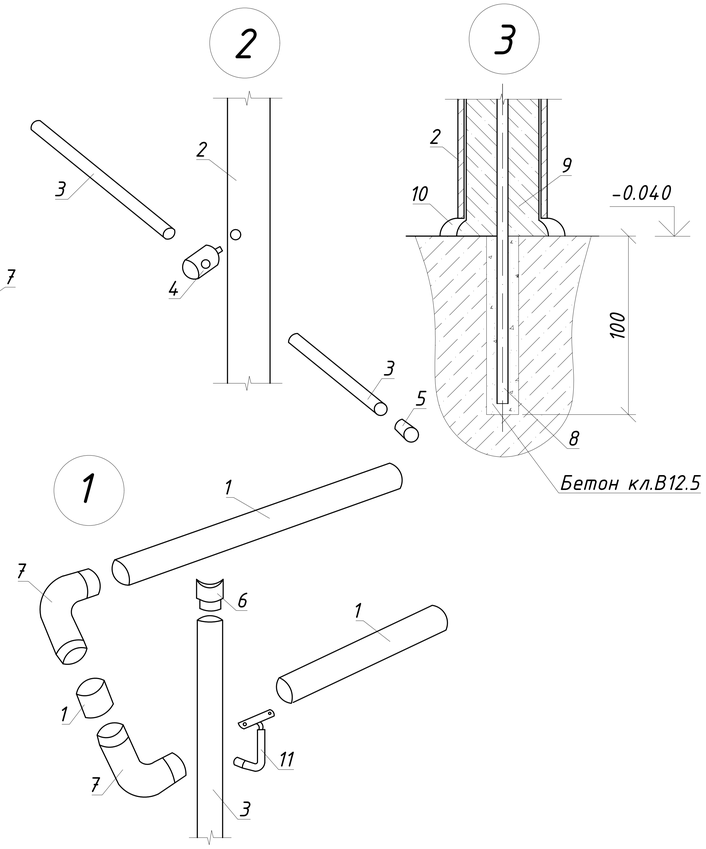

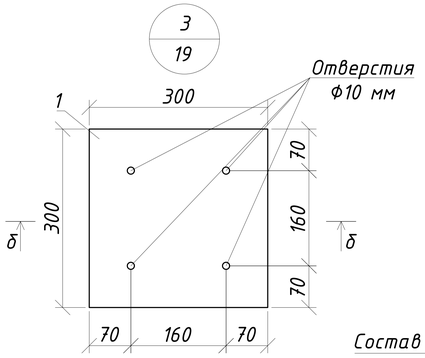

б-б

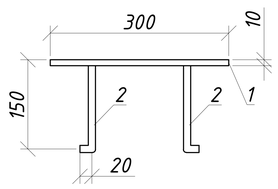

Ограждение ОГ-2

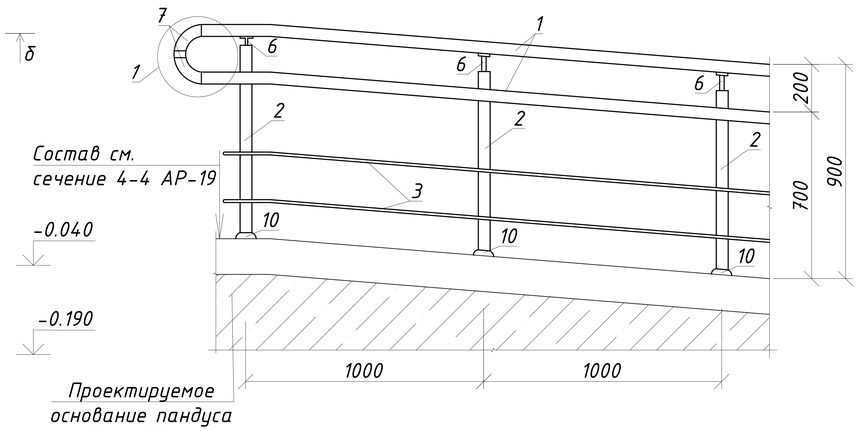

Данный лист см. совместно с АР-19-25

Изм.	Лист	№ Докум.	Подп.	Дата	ЗАКАЗ №:1270/10-01		АР
					Капитальный ремонт Алтынсаринской средней школы и спального корпуса пришкольного интерната в селе Алтынсарино Камыстинского района Костанайской области		
ГИП		Сергеев О. А.		22.02	Здание школы	Стадия: РП	Лист: 21 / Листов:
Исполнил		Юртаев Д. Ю.		22.02			
Проверил		Рейнуп А. В.		22.02	Ограждения ОГ-1,2, узел 1, закладная деталь ЗД-2, сечение б-б, спецификации	ТОО СК ВАМ Проект Лицензия:№15017517	
Н. контр.		Исмагамбетова А.		22.02			

Согласовано

Взам. инв. №

Подпись и дата

инв. № подл.

Формат А3А

Спецификация на ограждение ОГ-3

№	Обозначение	Наименование	Кол-во	Масса, кг	Примечание
	Ограждение крыльца ОГ-3				
1	Сталь 0Х18Н10 (AISI 304)	Труба 50.8х15 мм, м.п.	1.8		
2	Сталь 0Х18Н10 (AISI 304)	Труба 38.1х1.5 мм, м.п.	2.7		
3	Сталь 0Х18Н10 (AISI 304)	Труба 16х1,5 мм, м.п.	5.6		
4	Сталь 0Х18Н10 (AISI 304)	Держатель ригеля "Бочка для Ф38", шт	9		
5	Сталь 0Х18Н10 (AISI 304)	Заглушка-п для трубы Ф16, шт	6		
6	Сталь 0Х18Н10 (AISI 304)	Кронштейн штырь универсальный Ф38х50,8, шт	3		
7	Сталь 0Х18Н10 (AISI 304)	Заглушка Ф50, шт	2		
8	ГОСТ 3262-75	Штырь в основу сварной, шт	3		
9	Сталь 0Х18Н10 (AISI 304)	Фланец-втулка Ф38.1х1,5 мм, шт	3		
10	Сталь 0Х18Н10 (AISI 304)	Декоративная крышка "средняя" на Ф80 Ф38, шт	3		

Спецификация на демонтажные работы входной группы

№	Обозначение	Наименование	Кол-во	Масса кг	Прим.
	Демонтажные работы				
	Входная группа				
		Профилированный настил $м^2$	30		
		Металлические уолки козырька м.п.	70		
		Стойки Ф150 мм. l=3500 мм.	4		
		Бетонное основание $м^3$	30.5		

Ограждение ОГ-3

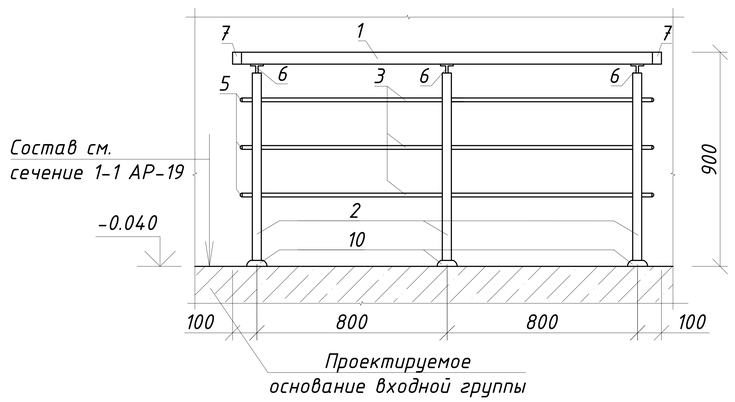

Данный лист см. совместно с АР-19-25

Изм.	Лист	№ Докум.	Подп.	Дата				
					ЗАКАЗ №:1270/10-01			АР
					Капитальный ремонт Алтынсаринской средней школы и спального корпуса пришкольного интерната в селе Алтынсарино Камыстинского района Костанайской области			
ГИП		Сергеев О. А.		22.02	Здание школы	Стадия	Лист	Листов
Исполнил		Юртаев Д. Ю.		22.02		РП	22	
Проверил		Рейнуп А. В.		22.02	Ограждение ОГ-3, спецификации	ТОО СК ВАМ Проект Лицензия:№ 15017517		
Н. контр.		Исмагамбетова А.		22.02				

Согласовано

Взам. инв. №

Подпись и дата

инв. № подл.

Формат А3А

План расположения балок козырька входной группы

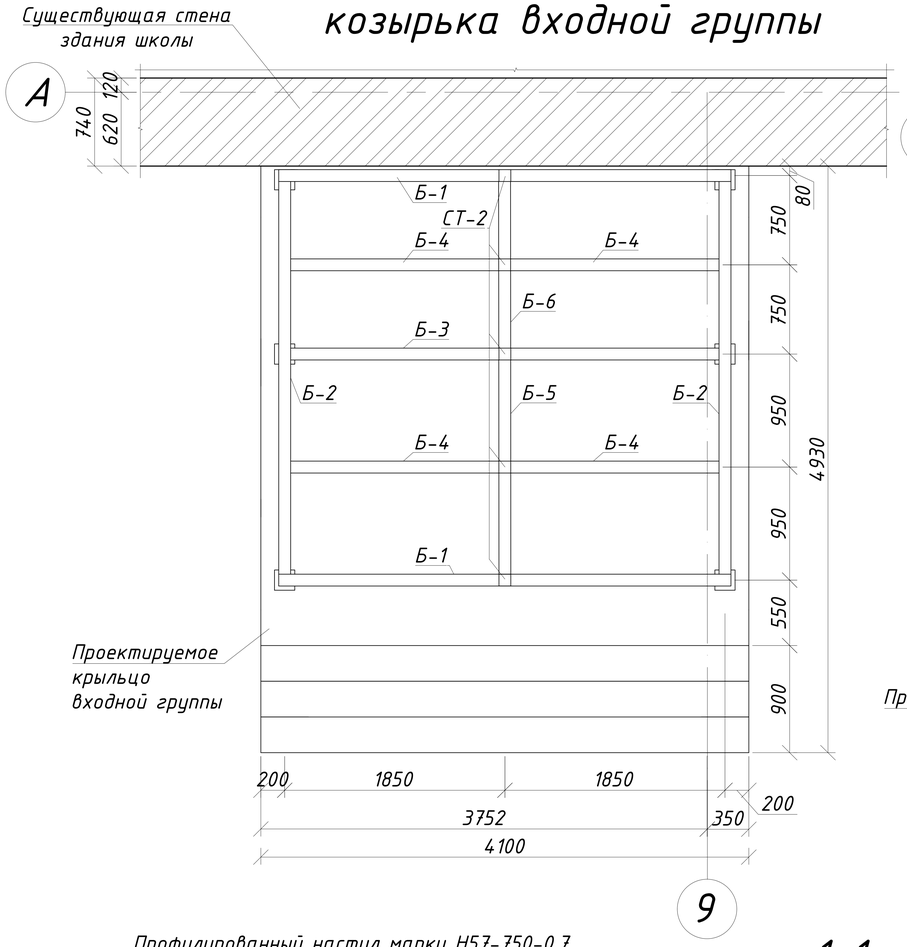

План расположения прогонов козырька входной группы

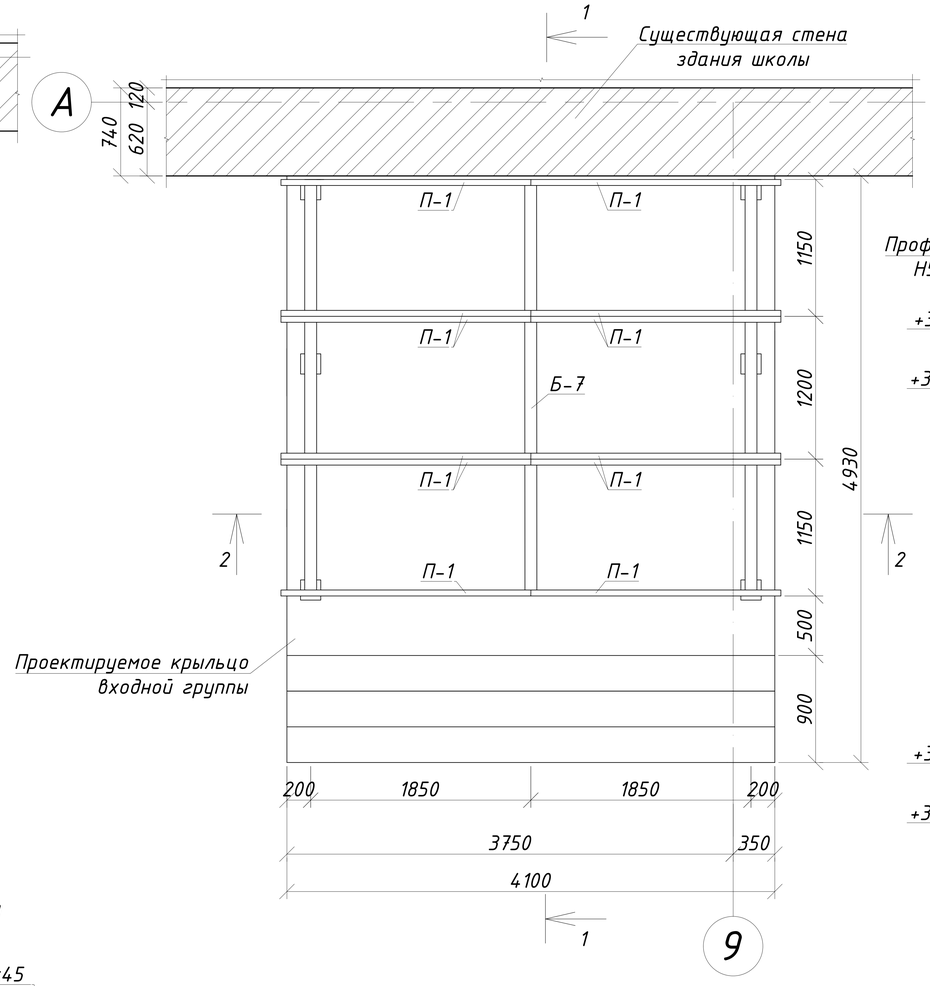

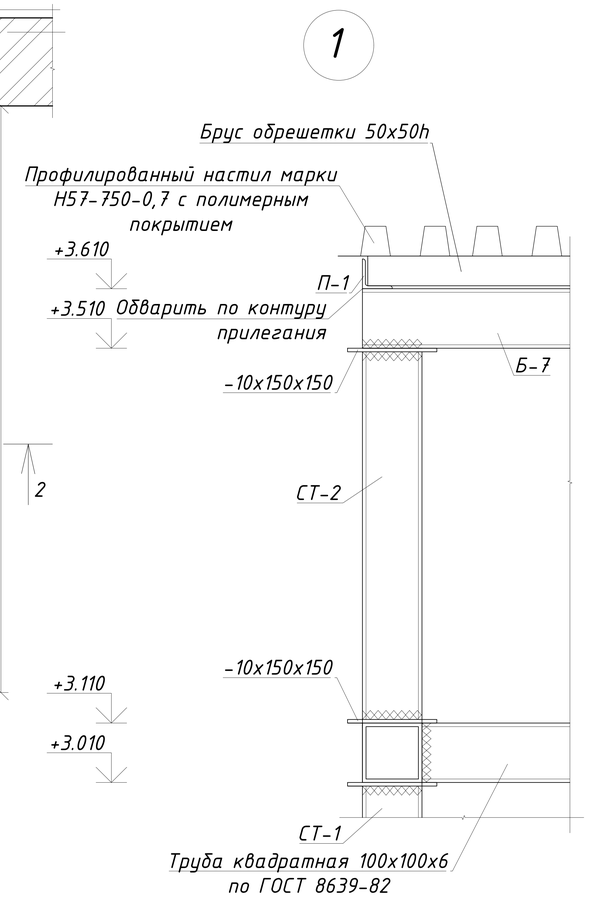

1-1

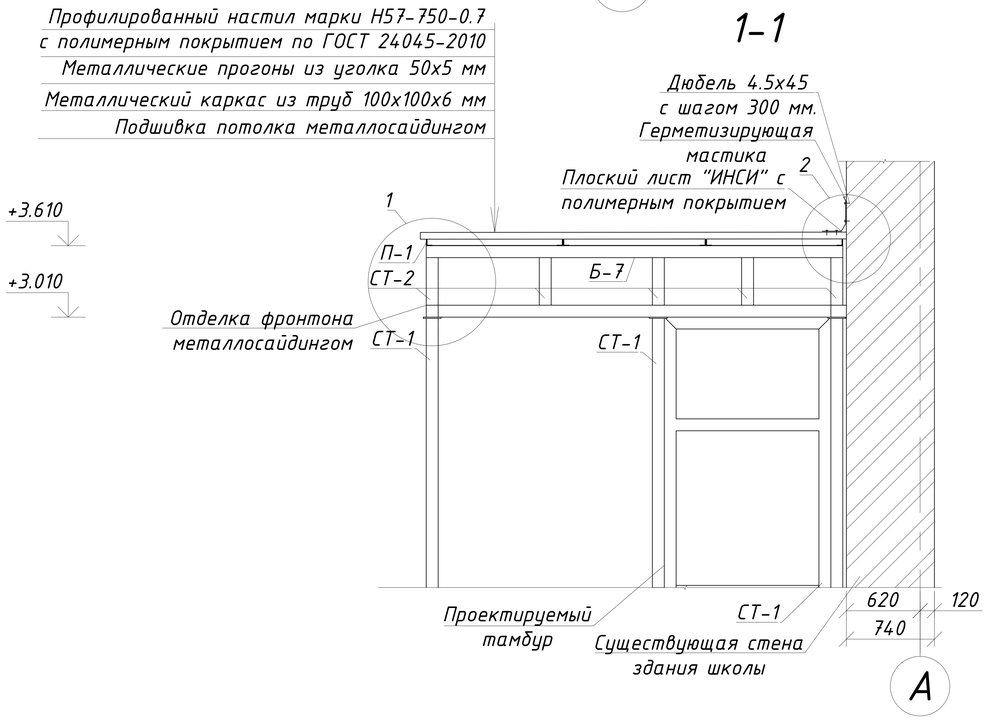

Данный лист см. совместно с АР-19-25

					ЗАКАЗ №:1270/10-01		АР
					Капитальный ремонт Алтынсаринской средней школы и спального корпуса пришкольного интерната в селе Алтынсарино Камыстинского района Костанайской области		
Изм.	Лист	№ Докум.	Подп.	Дата			
ГИП		Сергеев О. А.		22.02	Здание школы	Стадия	Лист	Листов
Исполнил		Юртаев Д. Ю.		22.02		РП	23	
Проверил		Рейнуп А. В.		22.02	План расположения балок козырька входной группы, план расположения прогонов козырька входной группы, узел 1, сечение 1-1	ТОО СК ВАМ Проект Лицензия:№15017517	
Н. контр.		Исмагамбетова А.		22.02			

Согласовано

Взам. инв. №

Подпись и дата

Инв. № подл.

Формат А3А

2-2

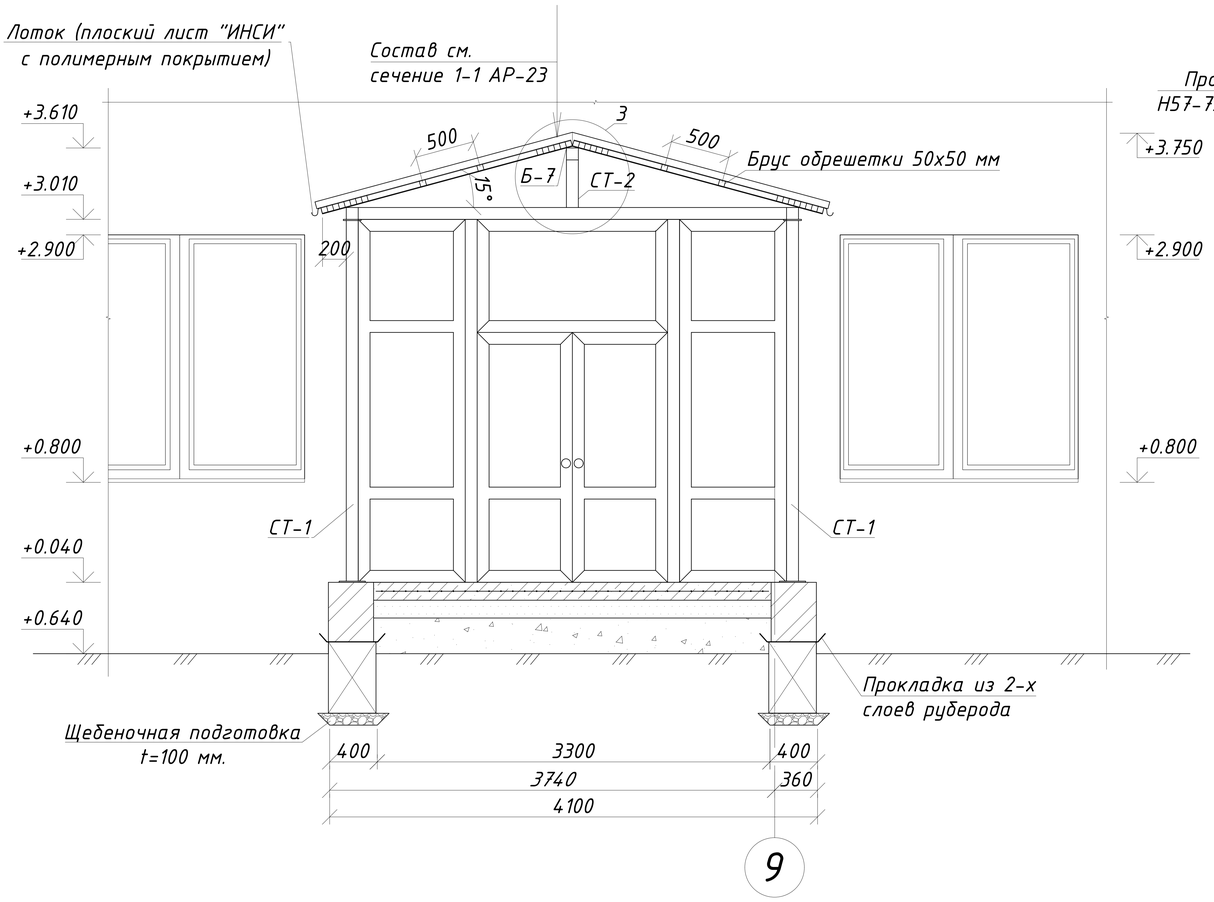

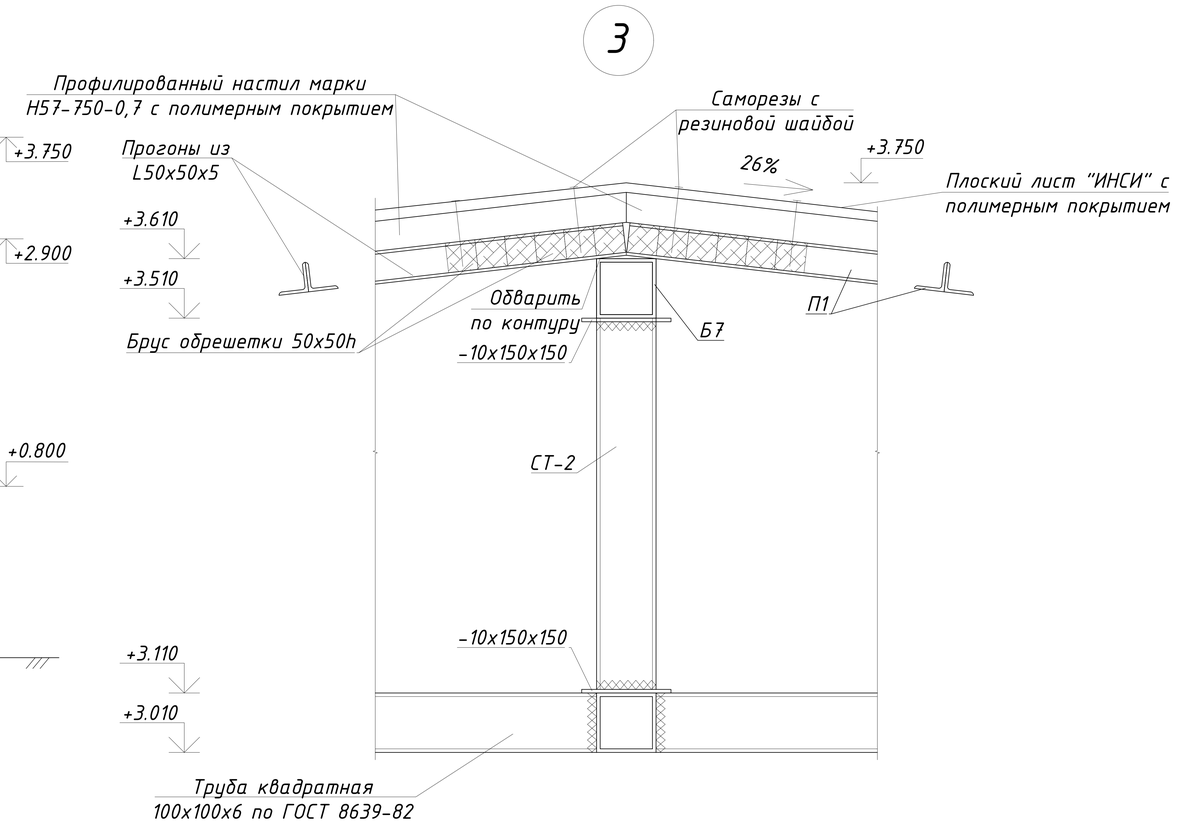

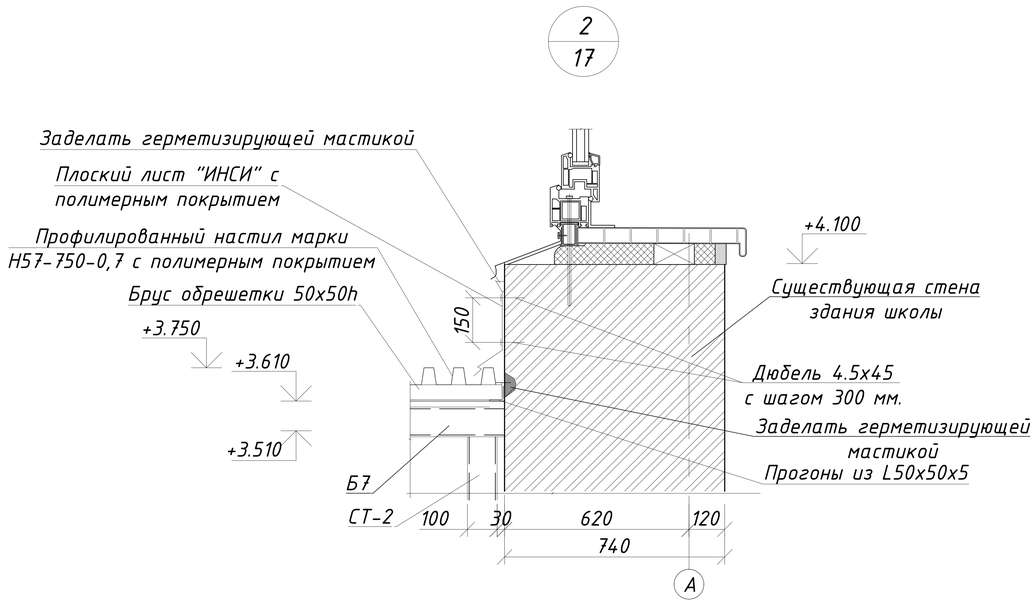

Указания по производству работ

1. Прогоны из уголков варить между собой швом с высотой катета 3 мм. К уголкам прикрепить деревянный брусок 50х50мм оцинкованными гвоздями. (Отверстия Ф5мм в уголках просверлить заранее).
2. Подшивка потолка и отделка фронтона металлосайдингом показана условно. Крепление выполнять по профилям заводской поставки, по узлам завода изготовителя.
3. Для защиты деревянных конструкций выполнить пропитку от гниения и возгорания - пропитка древесины буроугольной композицией (БК). Состав БК: буроугольный воск - 10%; олифа оксоль - 70%; сиккатив - 10%; бура - 5%; вода - 5%. Огнебиозащитный состав наносится кистью или распылителем, толщ.покрытия 1,0мм.
4. Сварку производить электродами Э-42 ГОСТ 9467-75*. Обозначение узлов сварных соединений принято по ГОСТ 5264-80.
5. Поверхности металлических элементов после выполнения сварочных работ очистить от шлака и ржавчины и окрасить эмалью ПФ-115 ГОСТ 6465-76* за 2 раза по слою грунта ПФ-0142 ТУ 6-10-1698-78.

Данный лист смотреть совместно с АР-19-25

					ЗАКАЗ №:1270/10-01			АР
					Капитальный ремонт Алтынсаринской средней школы и спального корпуса пришкольного интерната в селе Алтынсарино Камыстинского района Костанайской области			
Изм.	Лист	№ Докум.	Подп.	Дата				
ГИП		Сергеев О. А.		22.02	Здание школы	Стадия	Лист	Листов
Исполнил		Юртаев Д. Ю.		22.02		РП	24	
Проверил		Рейнуп А. В.		22.02	Сечение 2-2, узлы 1, 2	ТОО СК ВАМ Проект Лицензия:№ 15017517		
Н. контр.		Исмагамбетова А.		22.02				

Согласовано

Взам. инв. №

Подпись и дата

инв. № подл.

Формат А3А

Спецификация на козырёк входной группы

№	Обозначение	Наименование	Кол-во	Масса, кг	Примечание
	Козырёк входной группы				
Б-1	ГОСТ 8639-82	□100х100х6 мм l=3800 мм.	2	65.4	130.8
Б-2	ГОСТ 8639-82	□100х100х6 мм l=3400 мм.	2	58.54	117.08
Б-3	ГОСТ 8639-82	□100х100х6 мм l=3600 мм.	1	62.0	62
Б-4	ГОСТ 8639-82	□100х100х6 мм l=1750 мм.	4	30.1	120.4
Б-5	ГОСТ 8639-82	□100х100х6 мм l=1800 мм.	1	31.0	31
Б-6	ГОСТ 8639-82	□100х100х6 мм l=1400 мм.	1	24.1	24.1
Б-7	ГОСТ 8639-82	□100х100х6 мм l=3530 мм.	1	60.8	60.8
П-1	ГОСТ 8509-93	∟50х5 мм l=1970 мм.	12	7.43	89.16
	Стойка СТ-1		6	54.17	325.02
	ГОСТ 8639-82	□100х100х6 мм l=3050 мм.	1	52.5	52.5
	ГОСТ 19903-2015	-150х10 l=150 мм.	1	1.67	1.67
	Стойка СТ-2		5	10.24	51.2
	ГОСТ 8639-82	□100х100х6 мм l=400 мм.	1	6.9	6.9
	ГОСТ 19903-2015	-150х10 l=150 мм.	2	1.67	3.34
	Прочие материалы				
	ГОСТ 24045-2010	Профилированный настил марки Н57-750-0.7 с полимерным покрытием $м^2$	16,1		
	ГОСТ 24454-80	Брус 50х50h l=1140 мм.	48	0.0029	0.1392
	ГОСТ 24454-80	Брус 50х50h l=1190 мм.	24	0.003	0.072
	"ИНСИ"	Плоский лист "ИНСИ" с полимерным покрытием $м^2$	6,2		
		Металлосайдинг для отделки горизонтальных поверхностей $м^2$	14,4		
		Металлосайдинг для отделки вертикальных поверхностей $м^2$	2,8		

Согласовано

Взам. инв. №

Подпись и дата

инв. № подл.

Данный лист см. совместно с АР-19-24

Изм.	Лист	№ Докум.	Подп.	Дата
ГИП		Сергеев О. А.		22.02
Исполнил		Юртаев Д. Ю.		22.02
Проверил		Рейнуп А. В.		22.02
Н. контр.		Исмагамбетова А.		22.02

ЗАКАЗ №:1270/10-01 АР

Капитальный ремонт Алтынсаринской средней школы и спального корпуса пришкольного интерната в селе Алтынсарино Камыстинского района Костанайской области

Здание школы

Стадия	Лист	Листов
РП	25	

Спецификация

ТОО СК ВАМ Проект
Лицензия:№15017517

Формат А3А

План кровли

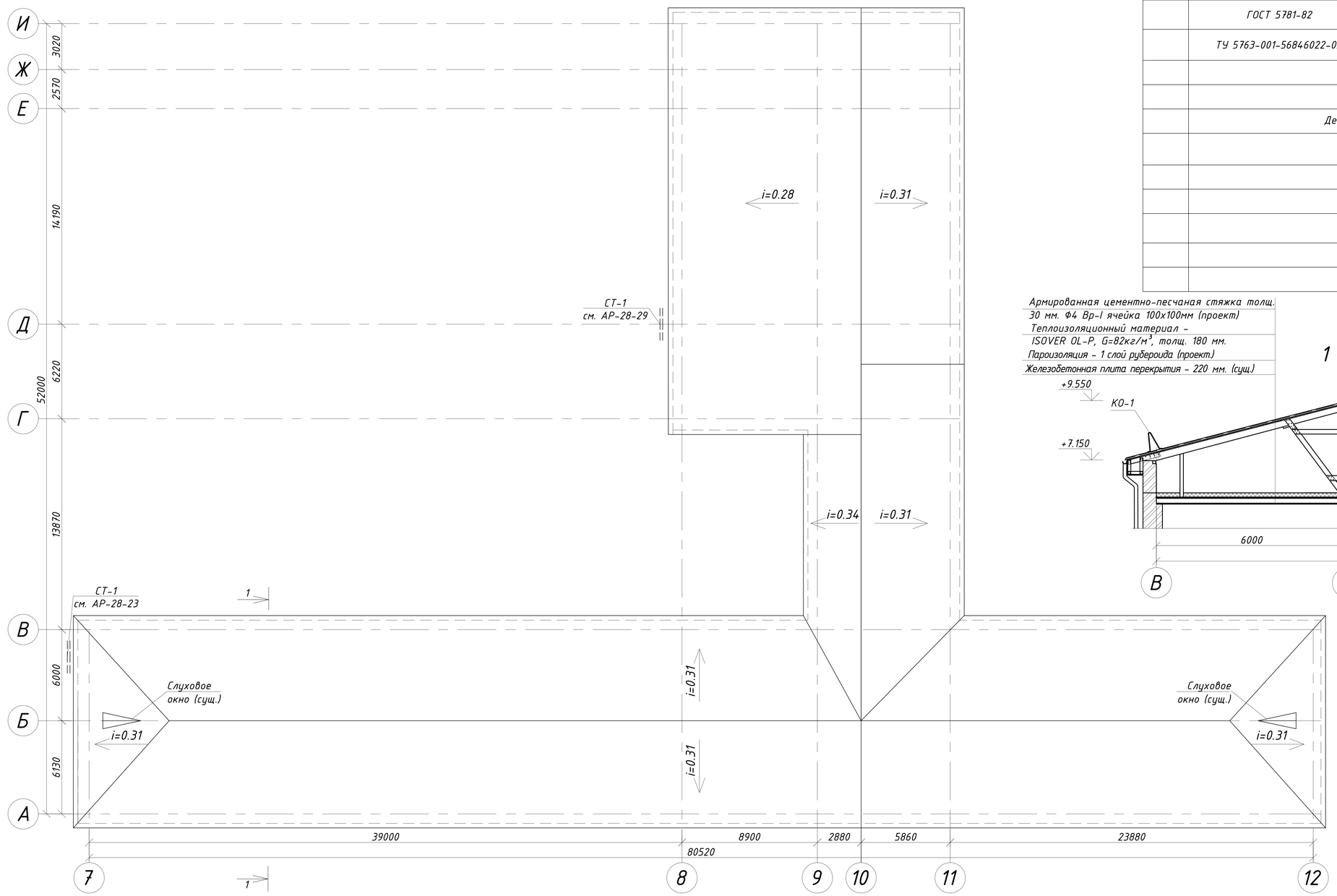

Спецификация материала на кровлю

Поз.	Обозначение	Наименование	Кол-во	Объём древесины $м^3$	Прим.
		Монтажные работы			
	ГОСТ 24454-80*	Обрешетка 100х32h $м^3$	-	28.6	-
		Цементно-песчаная стяжка t=30 мм. $м^2$	-	-	1580
	ГОСТ 5781-82	Сетка Ф4 кл. Вр-I с размерами ячейки 100х100 мм. м.п.	34750	0.098	3405.50
	ТУ 5763-001-56846022-05	Теплоизоляционный материал - ISOVER OL-P, t=180 мм. G=82кг/$м^3$,$м^3$	-	-	284.4
		Пароизоляция 1 слой рубероида $м^2$	-		1740
		Ходовые доски 250х50h $м^3$	-	-	0.89
		Демонтажные работы			
		Профилированный настил с полимерным покрытием $м^2$	-	-	894
		Обрешетка 100х32h $м^2$	-	-	894
		Цементно-песчаная стяжка t=20 мм. $м^2$	-		1580
		Утеплитель керамзитовый гравий t=180 мм. $м^3$	-	-	284.4
		Пароизоляция 1 слой рубероида $м^2$	-	-	1580
		Строительный мусор $м^3$	-	-	38.5

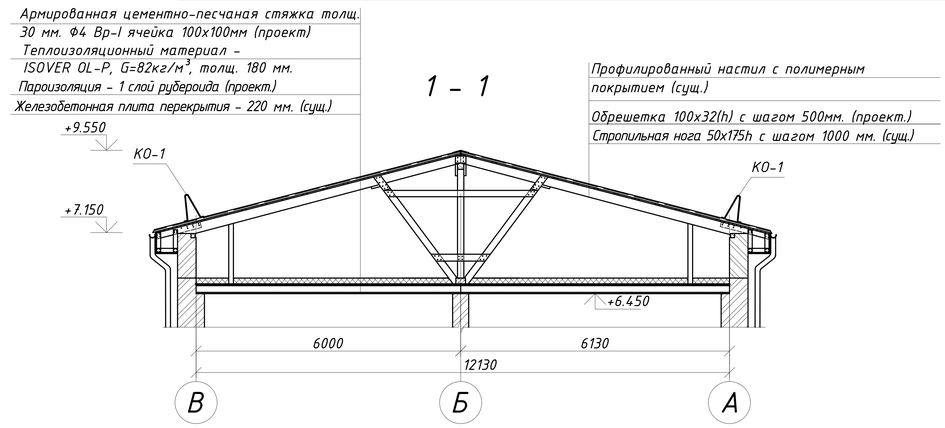

При выполнении ремонтных работ кровли предусмотреть демонтаж и монтаж существующего покрытия кровли из профнастила с полимерным покрытием с заменой обрешетки - 894 $м^2$ от общей площади кровли.

Кровельные работы выполнять в соответствии с указаниями СНиП 3.02-06-2009 "Крыши и кровли".

Проектируюмую обрешетку крыши выполнить из древесины хвойных пород с влажностью не более 20%. Качество древесины должно соответствовать требованиям ГОСТ 24454-80 "Пиломатериалы хвойных пород".

При ремонтных работах кровли предусмотреть пропитку всех существующих (не демонтируемых) деревянных конструкций стропильной системы (стропила, стойки, раскосы, мауэрлат, обрешетка) от гниения и возгорания - пропитка древесины буроугольной композицией (БК). Состав БК: буроугольный воск - 10%; олифа оксоль - 70%; сиккатив - 10%; бура - 5%; вода - 5%. Общая кубатура защищаемой поверхности - 116.7 $м^3$.

Кровлю допускается устраивать только в сухую погоду, при среднесуточной температуре наружного воздуха +5°С.

При увлажнении теплоизоляционного материала продолжать работу разрешается лишь после просушки.

Гвозди для деревянных элементов принимать по ГОСТ 4028-63 "Гвозди строительные".

Металлическое ограждение кровли см. на листе АР-27.

Данный лист см. совместно с АР-27-29

Изм.	Лист	№ Докум.	Подп.	Дата				
					ЗАКАЗ №:1270/10-01			АР
					Капитальный ремонт Алтынсаринской средней школы и спального корпуса пришкольного интерната в селе Алтынсарино Камыстинского района Костанайской области			
ГИП		Сергеев О. А.		22.02	Здание школы	Стадия	Лист	Листов
Исполнил		Юртаев Д. Ю.		22.02		РП	26	
Проверил		Рейнуп А. В.		22.02				
Н. контр.		Исмагамбетова А.		22.02	План кровли, разрез 1-1, спецификация	ТОО СК ВАМ Проект Лицензия:№15017517		

Согласовано

Взам. инв. №

Подпись и дата

Инв. № подл.

Формат А2А

Спецификация материала на ограждение кровли КО-1

№	Обозначение	Наименование	Кол-во	Масса кг	Прим.
	Ограждение кровли КО-1/секция l=3.0м/		87	18.135	1577.745
1	ГОСТ 2590-2006	Ф 16 А-I l=1410 мм.	3	2.23	6.69
2	ГОСТ 2590-2006	Ф 14 А-I l=3000 мм.	3	3.63	10.89
3	ГОСТ 2590-2006	Ф 10 А-I l=300 мм.	3	0.185	0.555

Ограждение кровли КО-1

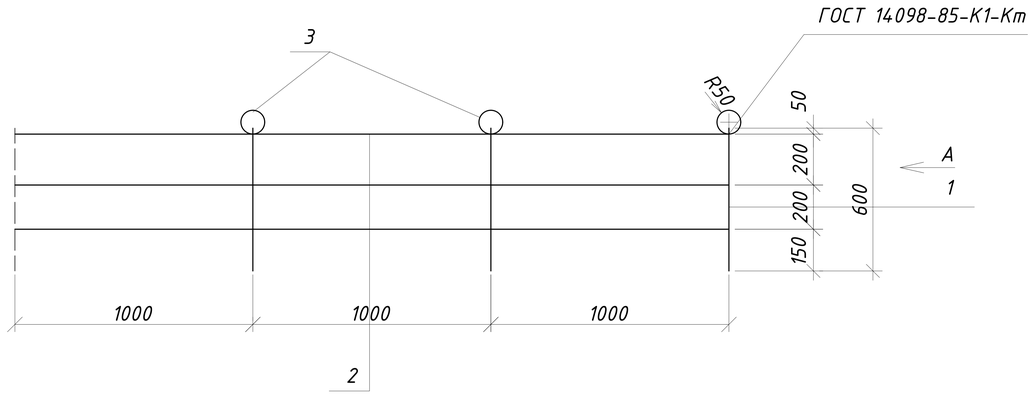

Вид А

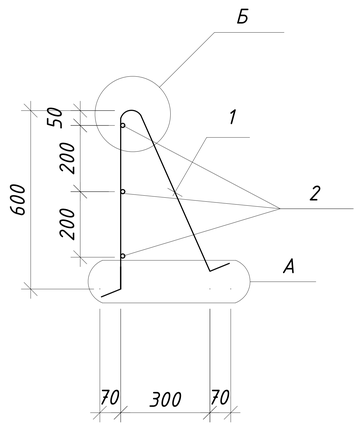

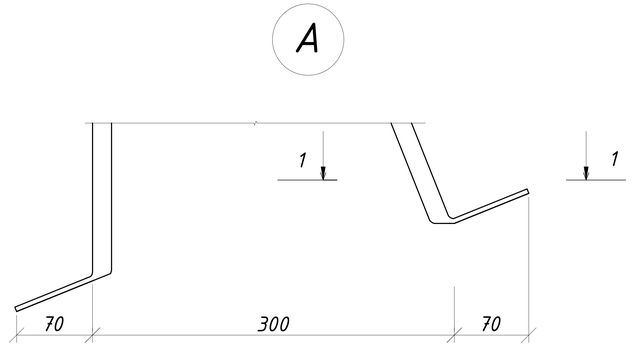

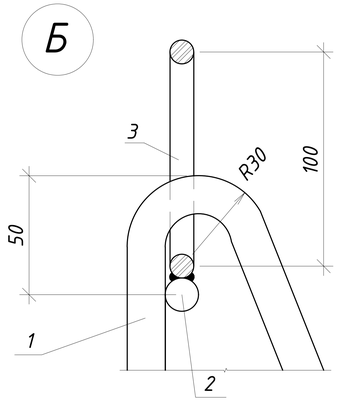

1-1

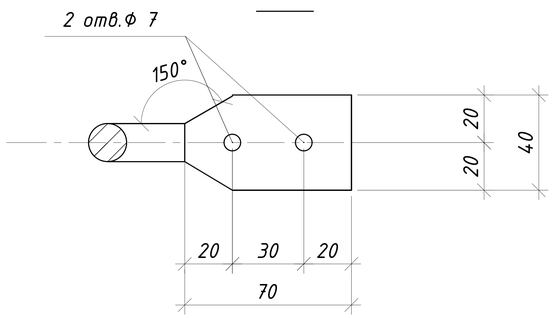

поз. 1-развертка

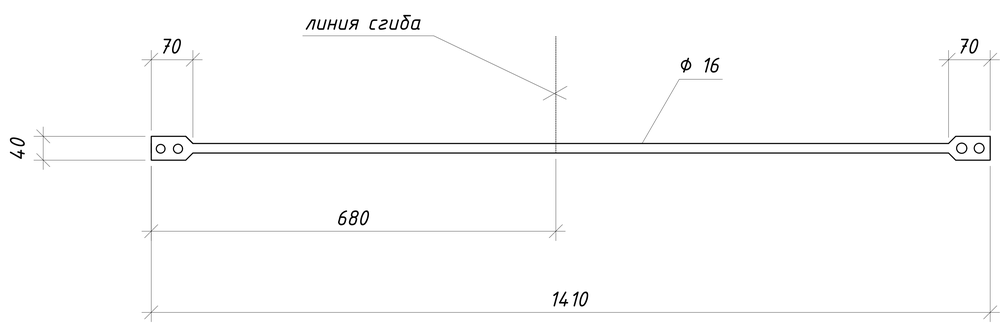

Сварку металлоконструкций производить контактно-точечным методом по ГОСТ4098-85-К1-Кт. Все металлические элементы защитить от коррозии покраской эмалью ПФ-115 по ГОСТ 64665-75* в два слоя, по грунтовке ПФ 0142 ТУ 6-10-1698-78. Сварку производить электродами Э 42, сварные швы выполнить по ГОСТ 5264-88.
Согласно СНиП РК 3.02-06-2009 "Крыши и кровли" По периметру наружных стен производственных зданий и всех зданий высотой более 10 м следует предусматривать несгораемое ограждение.
Данный лист см. совместно с АР-26

Изм.	Лист	№ Докум.	Подп.	Дата	ЗАКАЗ №:1270/10-01			АР
					Капитальный ремонт Алтынсаринской средней школы и спального корпуса пришкольного интерната в селе Алтынсарино Камыстинского района Костанайской области			
ГИП		Сергеев О. А.		22.02	Здание школы	Стадия	Лист	Листов
Исполнил		Юртаев Д. Ю.		22.02		РП	27	
Проверил		Рейнуп А. В.		22.02	Ограждение кровли КО-1, спецификация	ТОО СК ВАМ Проект Лицензия:№15017517		
Н. контр.		Исмагамбетова А.		22.02				

Согласовано

Взам. инв. №

Подпись и дата

инв. № подл.

Формат А3А

Схема пожарной лестницы СТ-1

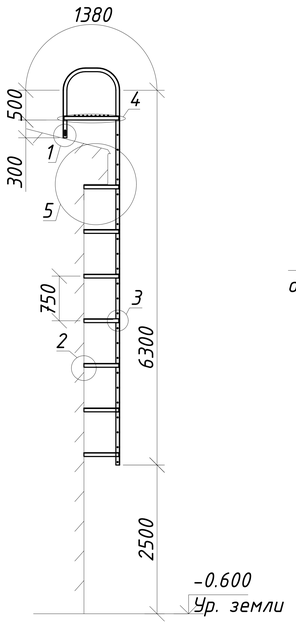

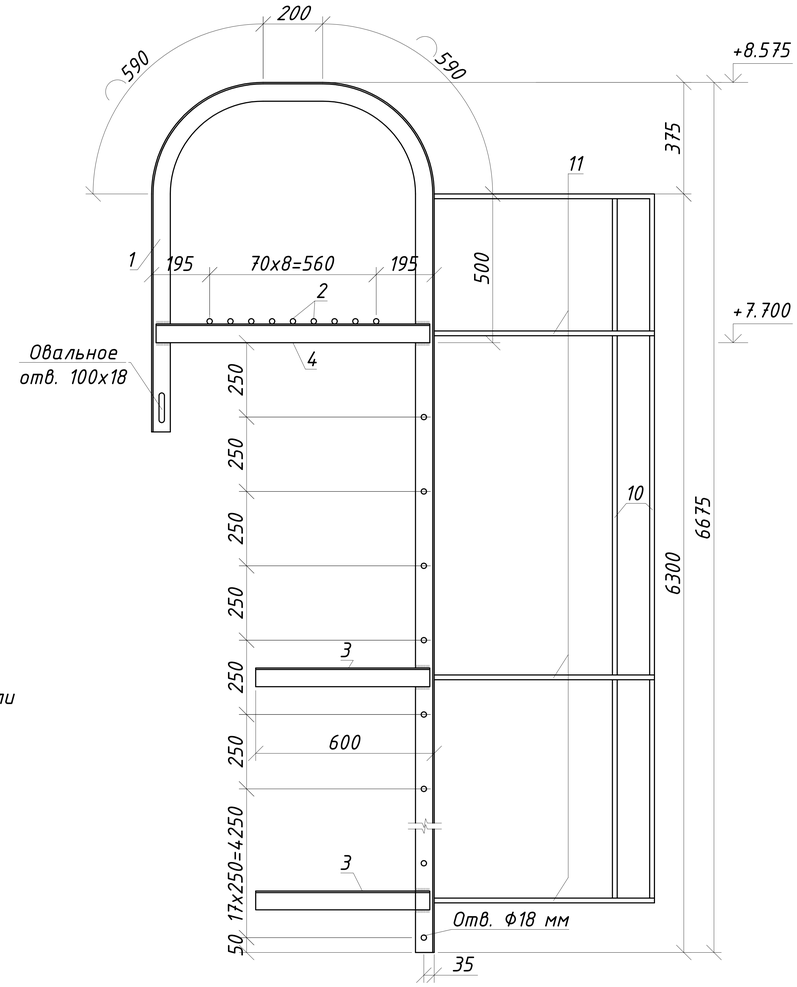

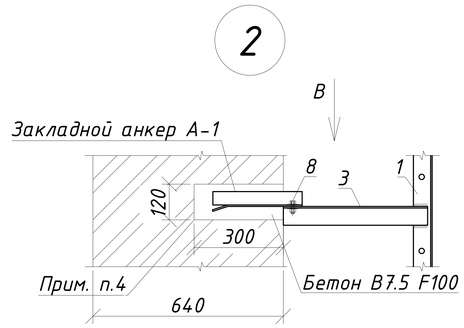

Вид В

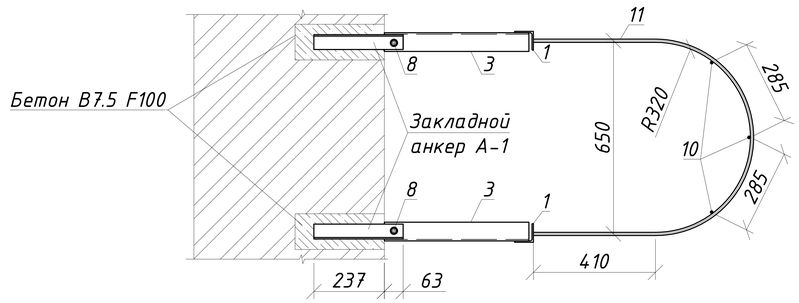

Вид Б

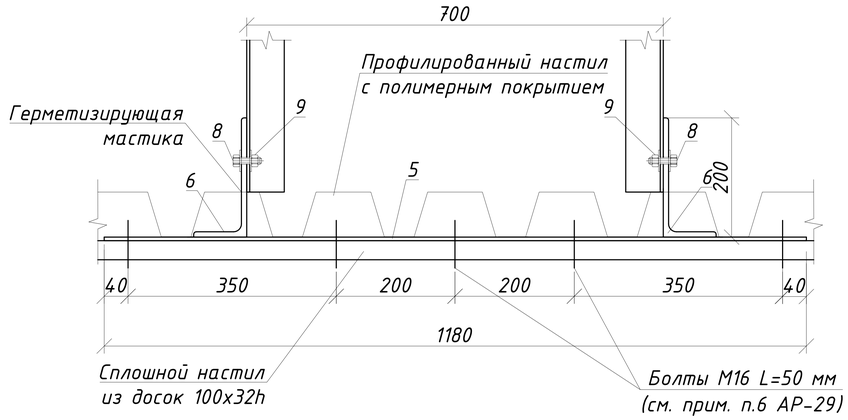

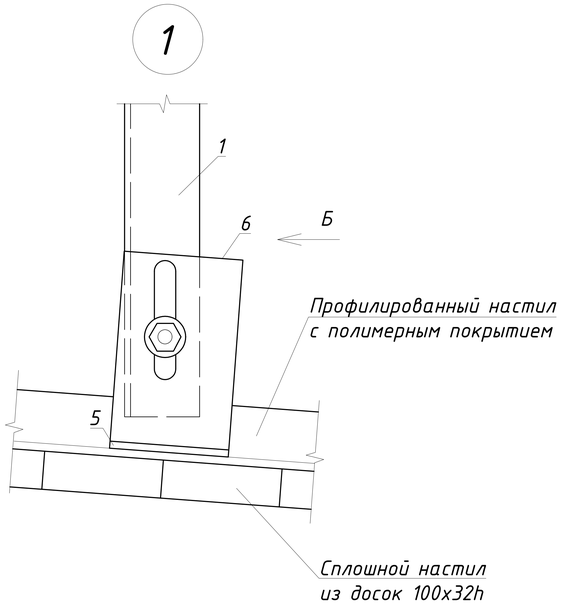

Закладной анкер А-1

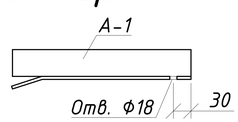

На схеме пожарной лестницы ограждение условно не показано.
Расположение пожарной лестницы СТ-1 см. АР-26
Данный лист см. совместно с листом АР-26,29

					ЗАКАЗ №:1270/10-01		АР
					Капитальный ремонт Алтынсаринской средней школы и спального корпуса пришкольного интерната в селе Алтынсарино Камыстинского района Костанайской области		
Изм.	Лист	№ Докум.	Подп.	Дата			
					Здание школы	Стадия	Лист	Листов
ГИП		Сергеев О. А.		22.02		РП	28	
Исполнил		Юртаев Д. Ю.		22.02				
Проверил		Рейнуп А. В.		22.02	Схема пожарной лестницы, СТ-1, узелы 1, 2, виды Б, В, закладной анкер А-1	ТОО СК ВАМ Проект Лицензия:№15017517	
Н. контр.		Исмагамбетова А.		22.02			

Согласовано

Взам. инв. №

Подпись и дата

Инв. № подл.

Формат А3А

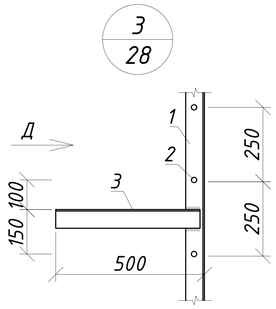

Вид Д

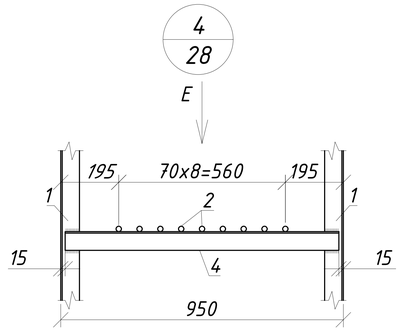

Вид Е

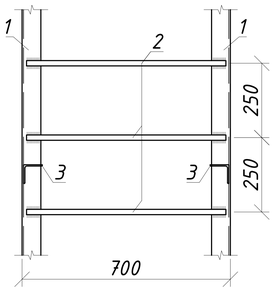

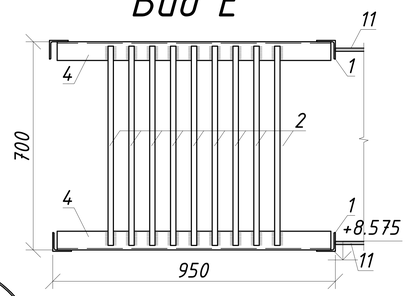

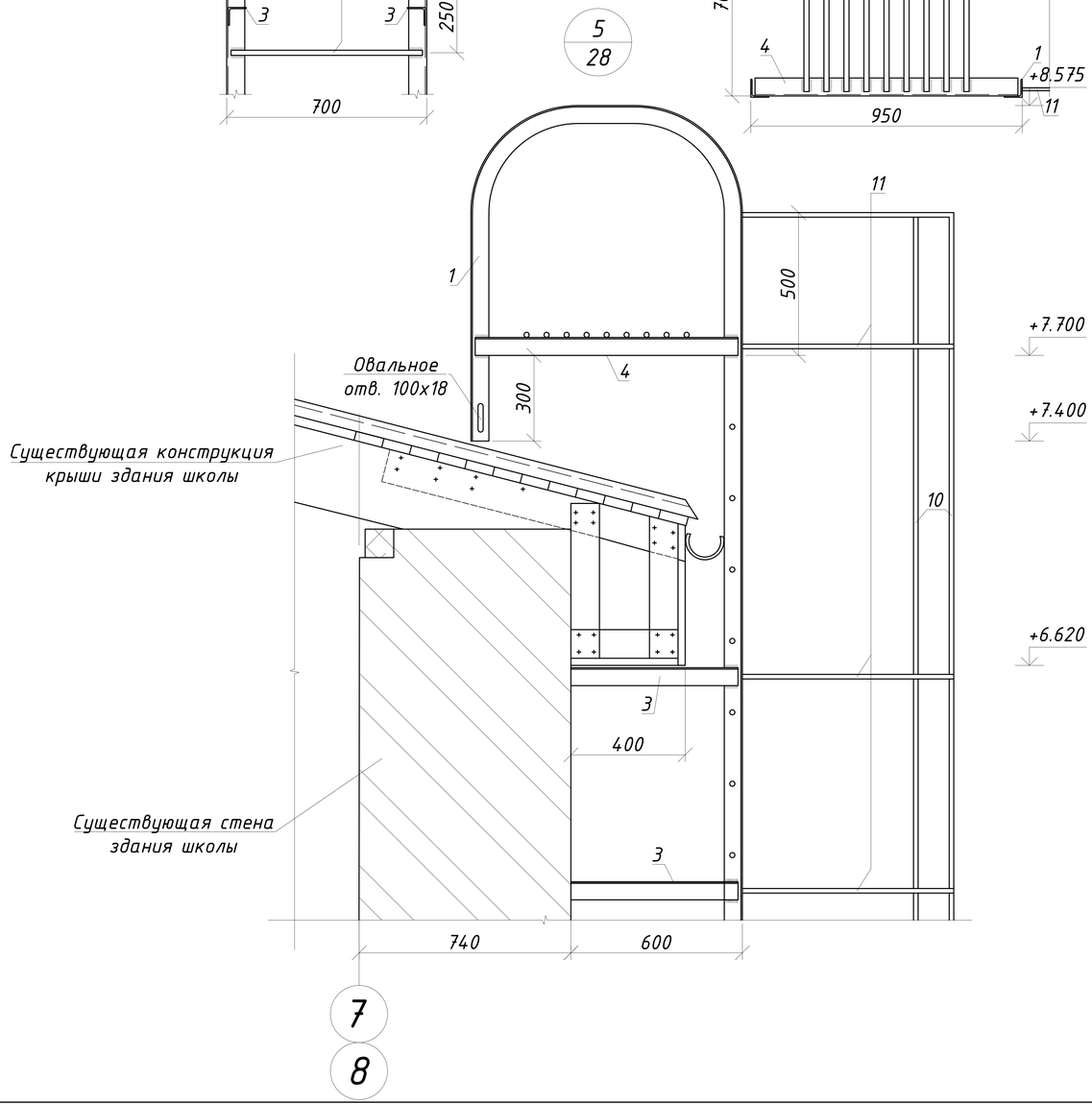

Спецификация на пожарную лестницу СТ-1

№	Обозначение	Наименование		Кол-во	Масса кг	Прим.
	СТ-1 (сборочные элементы)			2	261.3	522.5
1	ГОСТ 8509-93	L63x5, l=8480 мм	шт	2	40.79	81.58
2	ГОСТ 2590-88	Арматура Ф18 А-I, l=670 мм	шт	32	1.34	42.88
3	ГОСТ 8509-93	L63x5, l=600 мм	шт	14	2.9	40.60
4	ГОСТ 8509-93	L63x5, l=920 мм	шт	2	4.42	8.84
5	ГОСТ 103-2006	- 6x100, l=1180 мм	шт	1	5.56	5.56
6	ГОСТ 8510-86	200x155x11, l=80 мм	шт	2	2.19	4.38
7	ГОСТ 5915-70	Гайка М16, l=50 мм	шт	21	0.04	0.79
8	ГОСТ 7805-70	Болт М16, l=50 мм	шт	21	0.11	2.39
9	ГОСТ 11371-78	Шайба 32x16,5x3	шт	42	0.01	0.47
10	ГОСТ 5781-82*	Ф16 кл. А-I	l=6125 мм.	3	9.67	29.01
11	ГОСТ 5781-82*	Ф16 кл. А-I	l=1860 мм.	9	2.94	26.42
А-1	ГОСТ 8509-93	L50x5, l=300 мм	шт	14	1.31	18.34

Данный лист см. совместно с листом АР-26,28

1. Сварка металлоконструкций производится контактно-точечной сваркой по ГОСТ 5264-80.
2. Сварку производить электродами Э-42 ГОСТ 9467-75. Высоту катета шва принимать по наименьшей толщине свариваемых элементов.
3. После изготовления (монтажа) металлические конструкции очистить от пыли, грязи, шлака, окалины, ржавчины, масла и окрасить эмалью ПФ-115 по ГОСТ 6465-76* в два слоя, по грунтовке ПФ 0142 ТУ 6-10-1698-78.
4. Защтрабить стену установить закладные анкера А-1 в проектное положение, отверстия заделать бетоном В7.5- 0.06 $м^3$
5. Произвести крепление уголков поз.3 к закладным анкерам болтами М16 L=50 мм поз. 8 и обварить по контуру плилегания.
6. Демонтировать покрытие кровли из профилированного настила в местах установки пожарных лестниц, установить пластину поз. 5 в проектное положение и прикрепить к сплошному настилу из досок 100x32h болтами М16 L=50 мм поз.8, к пластине приварить уголки поз.6, подрезать и установить профлисты в проектное положение (в местах выпусков уголков через покрытие предусмотреть герметизацию), произвести крепление пожарной лестницы к уголкам поз.6 болтами М16 L=50 мм поз.8.

Изм.	Лист	№ Докум.	Подп.	Дата	ЗАКАЗ №:1270/10-01		АР
					Капитальный ремонт Алтынсаринской средней школы и спального корпуса пришкольного интерната в селе Алтынсарино Камыстинского района Костанайской области		
ГИП		Сергеев О. А.		22.02	Здание школы	Стадия: РП	Лист: 29 / Листов:
Исполнил		Юртаев Д. Ю.		22.02			
Проверил		Рейнуп А. В.		22.02	Узлы 3, 4, 5 спецификация	ТОО СК ВАМ Проект Лицензия:№15017517	
Н. контр.		Исмагамбетова А.		22.02			

Согласовано

Взам. инв. №

Подпись и дата

инв. № подл.

Формат А3А

Экспликация помещений 1-го этажа

Номер	Наименование	Площадь, м2
1	Фойе	50,64
2	Коридор	245,85
3	Кабинет	56,13
4	Кабинет	52,71
5	Кабинет	53,43
6	Кабинет	53,35
7	Кабинет	52,36
8	Подсобное помещение	31,24
9	Лестничная клетка	16,36
10	Кабинет электрооборудования	7,73
11	Кабинет директора	17,80
12	Приемная	7,85
14	Коридор	9,63
15	Раздевальная	13,47
16	Раздевальная	13,47
17	Душевая	1,44
18	Душевая	1,44
19	Санузел	4,43
20	Санузел	4,43
21	Спортивный зал	166,43
22	Тамбур	3,1
23	Лестничная клетка	16,7
24	Помещение	7,2
25	Помещение	14,4
26	Столовая	125,36
27	Кухня	31,54
28	Помещение	6,37
29	Тамбур	1,50
30	Помещение	17,28
31	Помещение	8,31
32	Помещение	13,85
33	Помещение	13,88
34	Лестничная клетка	16,36
35	Помещение	9,27
36	Помещение	17,48
37	Помещение	63,57
38	Помещение	16,53
39	Кабинет	70,32
40	Кабинет	72,54

План пробиваемых отверстий 1 этажа

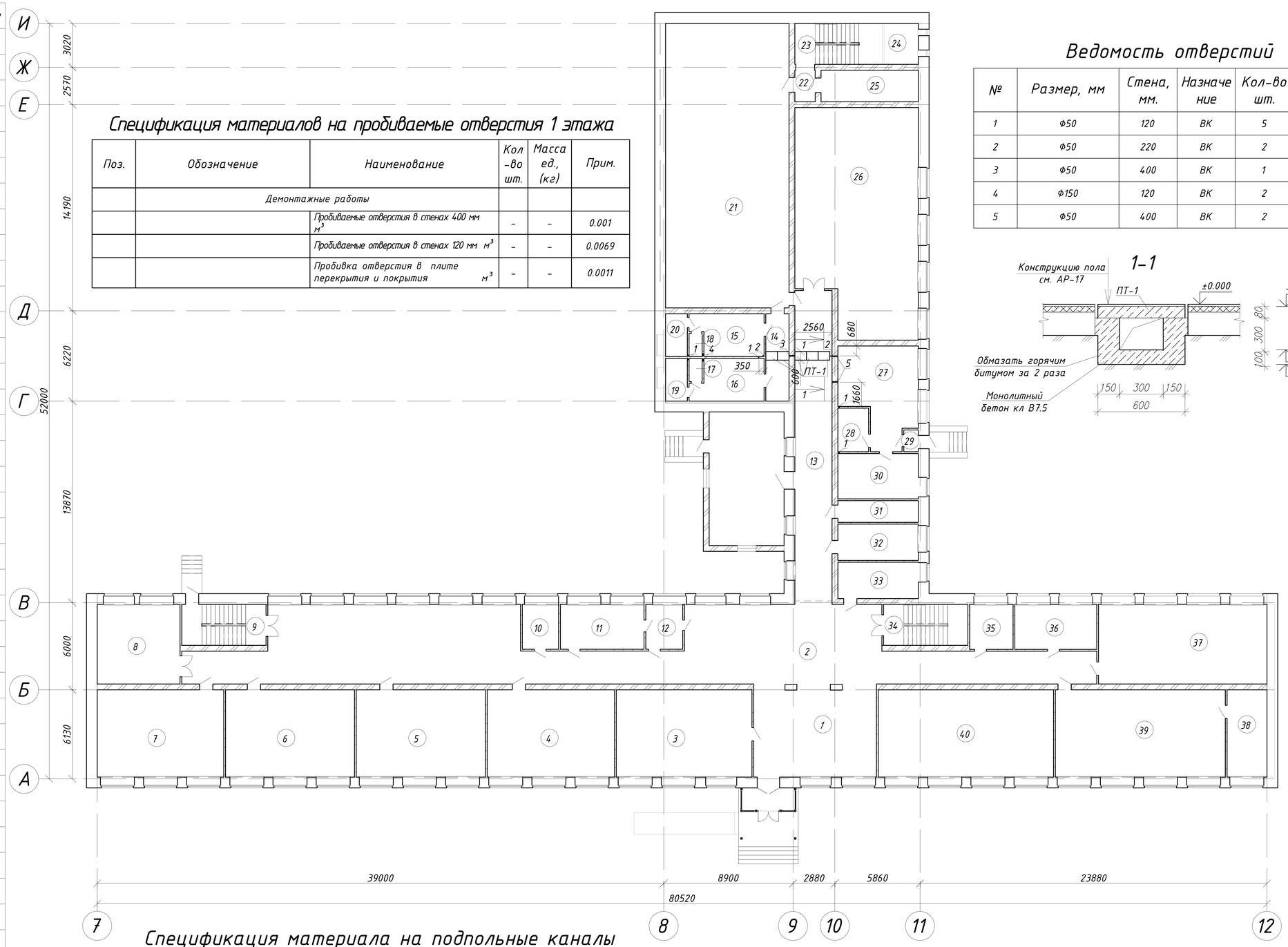

Спецификация материалов на пробиваемые отверстия 1 этажа

Поз.	Обозначение	Наименование	Кол-во шт.	Масса ед., (кг)	Прим.
	Демонтажные работы				
		Пробиваемые отверстия в стенах 400 мм $м^3$	-	-	0.001
		Пробиваемые отверстия в стенах 120 мм $м^3$	-	-	0.0069
		Пробивка отверстия в плите перекрытия и покрытия $м^3$	-	-	0.0011

Ведомость отверстий

№	Размер, мм	Стена, мм.	Назначение	Кол-во шт.	Отм. низа отв.
1	Ф50	120	ВК	5	+0.200
2	Ф50	220	ВК	2	перекр.
3	Ф50	400	ВК	1	-0.200
4	Ф150	120	ВК	2	+0.200
5	Ф50	400	ВК	2	+0.200

1-1

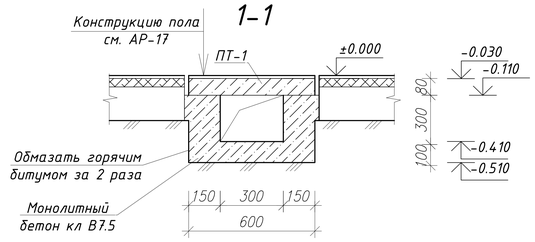

Спецификация материала на подпольные каналы

№	Обозначение	Наименование	Кол-во	Масса кг	Прим.
	Материалы подпольных каналов				
ПТ-1	Серия 1.243.1-4	ПТ 12.5-8.6	5	96	480
		Бетон кл. В7.5 $м^3$	0.7		
		Щебень $м^3$	0.36		
		Выемка грунта $м^3$	2.3		
		Песок $м^3$	0.98		

Указания по производству работ по устройству подпольных каналов см. АР-31
Данный лист см. совместно с АР-31

Изм.	Лист	№ Докум.	Подп.	Дата				
					ЗАКАЗ №:1270/10-01			АР
					Капитальный ремонт Алтынсаринской средней школы и спального корпуса пришкольного интерната в селе Алтынсарино Камыстинского района Костанайской области			
ГИП		Сергеев О. А.		22.02	Здание школы	Стадия	Лист	Листов
Исполнил		Юртаев Д. Ю.		22.02		РП	30	
Проверил		Рейнуп А. В.		22.02	План пробиваемых отверстий 1 этажа, сечение 1-1, ведомость отверстий, спецификации	ТОО СК ВАМ Проект Лицензия:№15017517		
Н. контр.		Исмагамбетова А.		22.02				

Согласовано

Взам. инв. №

Подпись и дата

Инв. № подл.

Формат А2А

План пробиваемых отверстий 2 этажа

Ведомость отверстий

№	Размер, мм	Стена, мм.	Назначение	Кол-во шт.	Отм. низа отв.
1	Ф100	220	ВК	6	перекр.
2	Ф100	120	ВК	1	+6.100
3	Ф100	740	ВК	1	+5.850

Экспликация помещений 2-го этажа

Номер	Наименование	Площадь, м2
1	Лестничная клетка	16,36
2	Подсобное помещение	8,68
3	Физ.лаборатория	17,98
4	Кабинет физики	63,73
5	Хим. лаборатория	16,83
6	Кабинет химии и биологии	70,32
7	Подсобное помещение	16,83
8	Кабинет математики	54,09
9	Кабинет	54,09
10	Кабинет	54,09
11	Кабинет	54,09
12	Кабинет	51,39
13	Кабинет	53,19
14	Кабинет	52,53
15	Помещение	9,96
16	Помещение	6,78
17	Помещение	4,44
18	Лестничная клетка	16,36
19	Коридор	203,52
20	Помещение	36,75
21	Помещение	7,50
22	Помещение	8,40
23	Помещение	27,54
24	Коридор	46,26
25	Кабинет	51,17
26	Актовый зал	139,68
27	Лестничная клетка	14,53
27а	Помещение	4,68
28	Балкон	14,54
29	Гримерная	13,43
30	Учительская раздевалка	14,96
31	Кабинет	34,90
32	Учительская	31,05

Указания по производству работ

1. Перед началом работ необходимо уточнить все размеры и отметки по месту. Разобрать основание под чистые полы в местах устройства подпольных каналов.
2. Предусмотреть устройство траншеи под подпольные каналы. Выемка грунта учтена в спецификации на АР-30.
3. Под основание каналов тщательно втрамбовать щебень в грунт и засыпать щебеночную подготовку толщ. 100 мм. По щебеночной подготовке выставить опалубку и замонолитить дно канала из бетона кл. В7,5 толщ. 100 мм. на сульфатостойком портландцементе.
4. После возведения стен, наружную их поверхность необходимо обмазать горячим битумом за 2 раза.
5. Пазухи между возведенными стенами канала и грунтом заполнить песком с тщательным послойным трамбованием.
6. Покрытие каналов предусмотрено из плоских железобетонных плит по Серии 1.243.1-4 (ПТ 12.5-8.6).

Спецификация материалов на пробиваемые отверстия 2 этажа

Поз.	Обозначение	Наименование	Кол-во шт.	Масса ед., (кг)	Прим.
		Демонтажные работы			
		Пробиваемые отверстия в стенах 740 мм $м^3$	-	-	0.007
		Пробиваемые отверстия в стенах 120 мм $м^3$	-	-	0.0012
		Пробивка отверстия в плите перекрытия и покрытия $м^3$	-	-	0.0132

Данный лист см. совместно с АР-30

Изм.	Лист	№ Докум.	Подп.	Дата
ГИП		Сергеев О. А.		22.02
Исполнил		Юртаев Д. Ю.		22.02
Проверил		Рейнуп А. В.		22.02
Н. контр.		Исмагамбетова А.		22.02

ЗАКАЗ №:1270/10-01 — АР

Капитальный ремонт Алтынсаринской средней школы и спального корпуса пришкольного интерната в селе Алтынсарино Камыстинского района Костанайской области

Здание школы

Стадия	Лист	Листов
РП	31	

План пробиваемых отверстий 2 этажа, ведомость отверстий, спецификация

ТОО СК ВАМ Проект
Лицензия:№15017517

Согласовано

Взам. инв. №

Подпись и дата

инв. № подл.

Формат А2А

Фасад 1-6

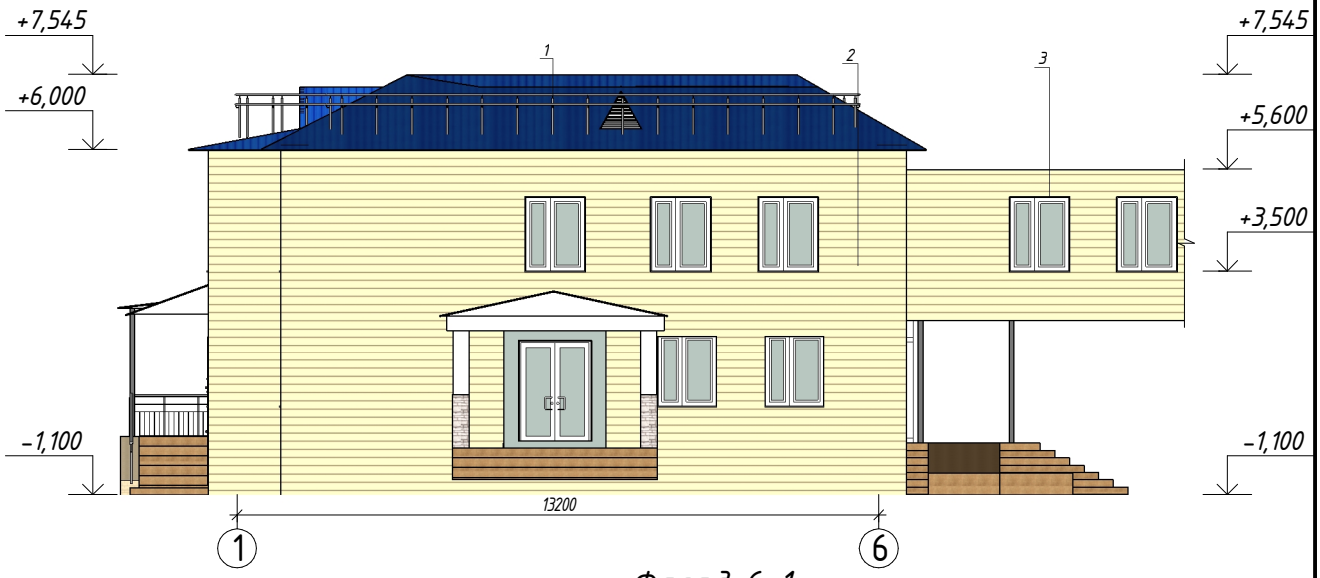

Фасад 6-1

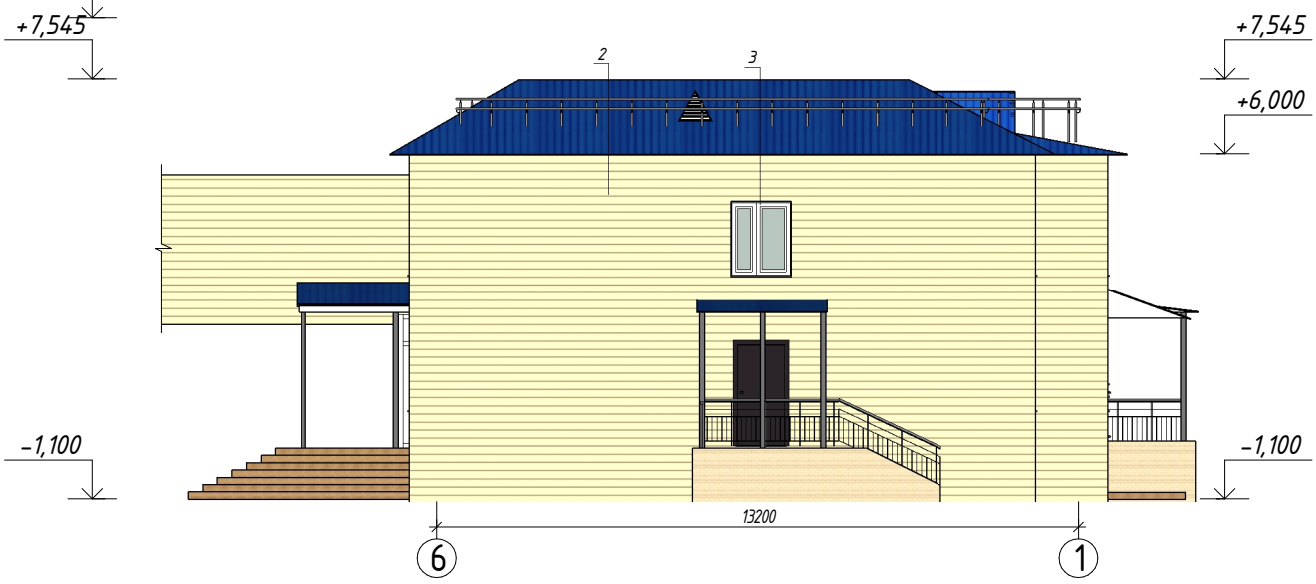

Данный лист см. совместно с листом АР-27.

					2016	Заказ: № 1270/10-01 — АР
Изм.	Кол. уч.	Лист	№ док.	Подпись	Дата	Капитальный ремонт Алтынсаринской средней школы и спального корпуса пришкольного интерната в селе Алтынсарино Камыстинского района Костанайской области
ГИП		Сергеев О.А.				Здание интерната — Стадия: РП; Лист: 32; Листов:
Чертил		Исмагамбетова А.				
Проверил		Юртаев Д. Ю.				Фасады 1-6, 6-1 — ТОО "СК ВАМПроект" Лицензия: №15017517
Н. контр.		Исмагамбетова А.				

Согласовано

Взам. инв. №

Подп. и дата

Инв. № подл.

Копировал

Формат

Фасад Аа-Иа

Фасад Иа-Аа

Ведомость отделки фасадов (интернат)

1) Кровля- металлический профилированный лист синего цвета.
2) Отделка стен – металлосайдинг «ИНСИ» бежевого цвета – 1265,60 м2 (с учетом отделки наружных оконных и дверных откосов).
3) Окна – металлопластиковые белого цвета.
4.) Входная группа - из ПВХ профилей белого цвета.
5) Отделка крылец, пандуса- керамогранитные плиты коричневого цвета.
6) Двери наружные - деревянные темно-коричневого цвета.
7) Утепление наружных стен- теплоизоляционный материал – минераловатные плиты ISOVER OL-E толщиной 100 мм – 1172,90 м2.
8) Пароизоляционный материал- гидро-ветрозащитная плёнка «ИЗОСПАН А» с одной стороны утеплителя.
9) Утепление оконных и дверных откосов –теплоизоляционный материал- минераловатные плиты ISOVER ФАСАД толщиной 50 мм – 85,70 м2.

Данный лист смотреть совместно с листом АР-26.

						2019	Заказ: № 1270/10-01		АР
							Капитальный ремонт Алтынсаринской средней школы и спального корпуса приюльного интерната в селе Алтынсарино Камыстинского района Костанайской области		
Изм.	Кол. уч.	Лист	№ док.	Подпись	Дата				
Гип		Сергеев О.А.					Здание интерната	Стадия: РП	Лист: 33	Листов:
Чертил		Исмагилова Э.							
Проверил		Иртаев Д. Ю.					Фасады Аа-Иа, Иа-Аа	ТОО "СК ВАМПроект" Лицензия №15017517	
Н. контр.		Исмагилова А.							

Согласовано

Взам. инв. №

Подп. и дата

Инв. № подл.

Копировал

Формат

Обмерочный план 1-го этажа

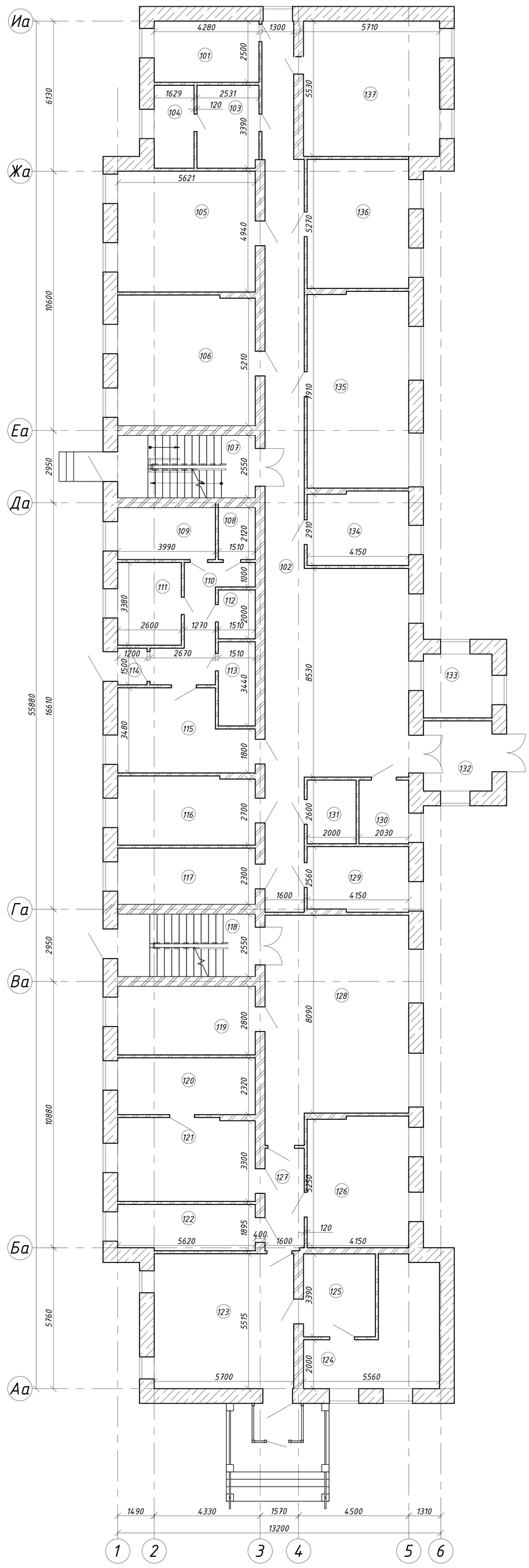

Экспликация помещений 1-го этажа

Номер	Имя	Площадь, м2
101	Помещение	10,70
102	Помещение	92,99
103	Помещение	8,58
104	Помещение	5,52
105	Помещение	28,50
106	Помещение	31,53
107	Помещение	14,60
108	Помещение	3,78
109	Помещение	9,10
110	Помещение	10,23
111	Помещение	8,79
112	Помещение	3,32
113	Помещение	5,71
114	Помещение	1,80
115	Помещение	17,09
116	Помещение	16,12
117	Помещение	14,19
118	Помещение	14,60
119	Помещение	17,08
120	Помещение	13,39
121	Помещение	19,58
122	Помещение	10,79
123	Помещение	31,44
124	Помещение	19,75
125	Помещение	10,48
126	Помещение	22,12
127	Помещение	6,66
128	Помещение	49,60
129	Помещение	10,91
130	Помещение	5,28
131	Помещение	5,20
132	Помещение	8,04
133	Помещение	7,31
134	Помещение	12,41
135	Помещение	33,16
136	Помещение	21,87
137	Помещение	31,58

Согласовано

Взам. инв. №

Подпись и дата

Инв. № подл.

Данный лист см. совместно с АР-35

Изм.	Лист	№ Докум.	Подп.	Дата	ЗАКАЗ №:1270/10-01		АР
					Капитальный ремонт Алтынсаринской средней школы и спального корпуса пришкольного интерната в селе Алтынсарино Камыстинского района Костанайской области		
ГИП		Сергеев О. А.		22.02	Здание интерната	Стадия: РП	Лист: 34 / Листов:
Исполнил		Юртаев Д. Ю.		22.02			
Проверил		Рейнуп А. В.		22.02	Обмерочный план 1-го этажа	ТОО СК ВАМ Проект Лицензия:№ 15017517	
Н. контр.		Исмагамбетова А.		22.02			

Формат 3А3К

Обмерочный план 2-го этажа

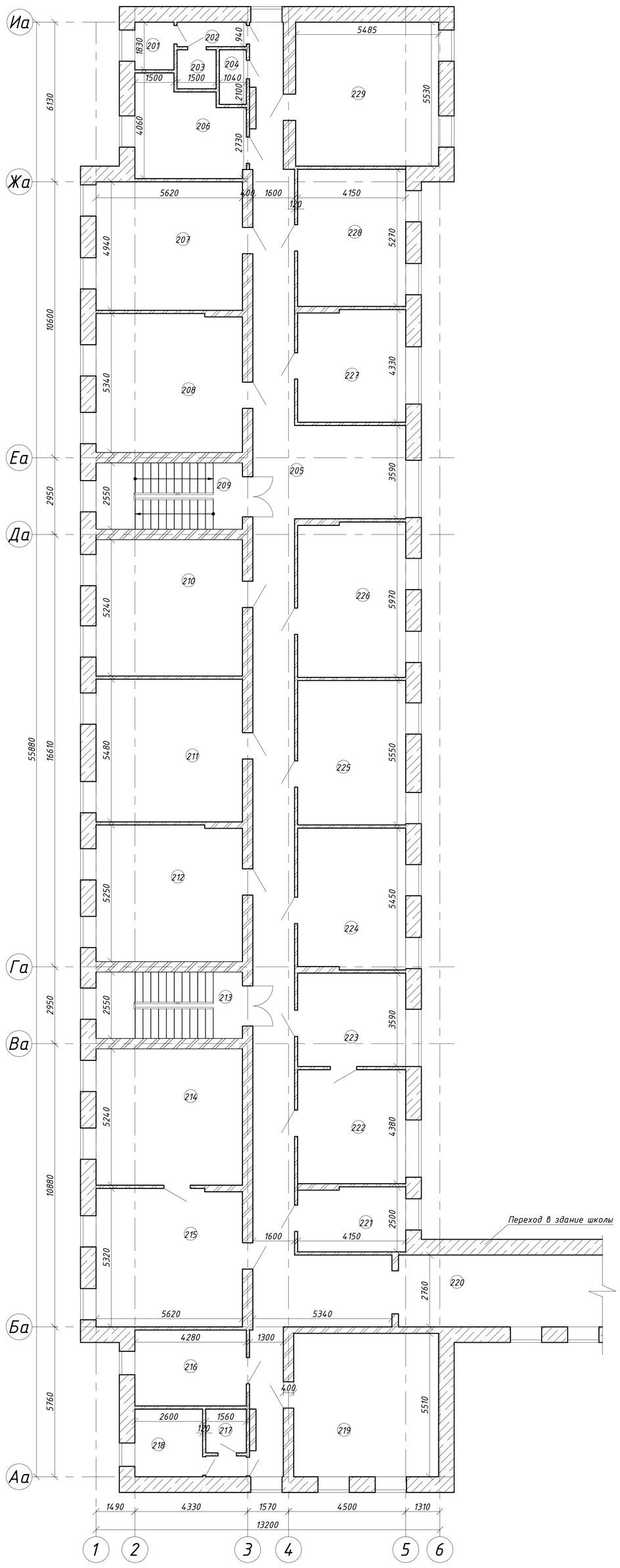

Экспликация помещений 2-го этажа

Номер	Имя	Площадь, м2
201	Помещение	2,75
202	Помещение	2,50
203	Помещение	2,25
204	Помещение	2,18
205	Помещение	111,70
206	Помещение	14,65
207	Помещение	28,50
208	Помещение	31,53
209	Помещение	14,60
210	Помещение	31,16
211	Помещение	31,62
212	Помещение	31,01
213	Помещение	14,60
214	Помещение	31,16
215	Помещение	30,49
216	Помещение	12,50
217	Помещение	2,62
218	Помещение	6,76
219	Помещение	31,43
220	Помещение	19,46
221	Помещение	10,17
222	Помещение	18,18
223	Помещение	14,90
224	Помещение	22,41
225	Помещение	23,03
226	Помещение	24,57
227	Помещение	17,76
228	Помещение	21,87
229	Помещение	31,58

Согласовано

Взам. инв. №

Подпись и дата

Инв. № подл.

Данный лист см. совместно с АР-34

Изм.	Лист	№ Докум.	Подп.	Дата				
					ЗАКАЗ №:1270/10-01			АР
					Капитальный ремонт Алтынсаринской средней школы и спального корпуса пришкольного интерната в селе Алтынсарино Камыстинского района Костанайской области			
ГИП		Сергеев О. А.		22.02	Здание интерната	Стадия	Лист	Листов
Исполнил		Юртаев Д. Ю.		22.02		РП	35	
Проверил		Рейнуп А. В.		22.02	Обмерочный план 2-го этажа	ТОО СК ВАМ Проект Лицензия:№15017517		
Н. контр.		Исмагамбетова А.		22.02				

Формат 3А3К

План демонтажных работ 1-го этажа

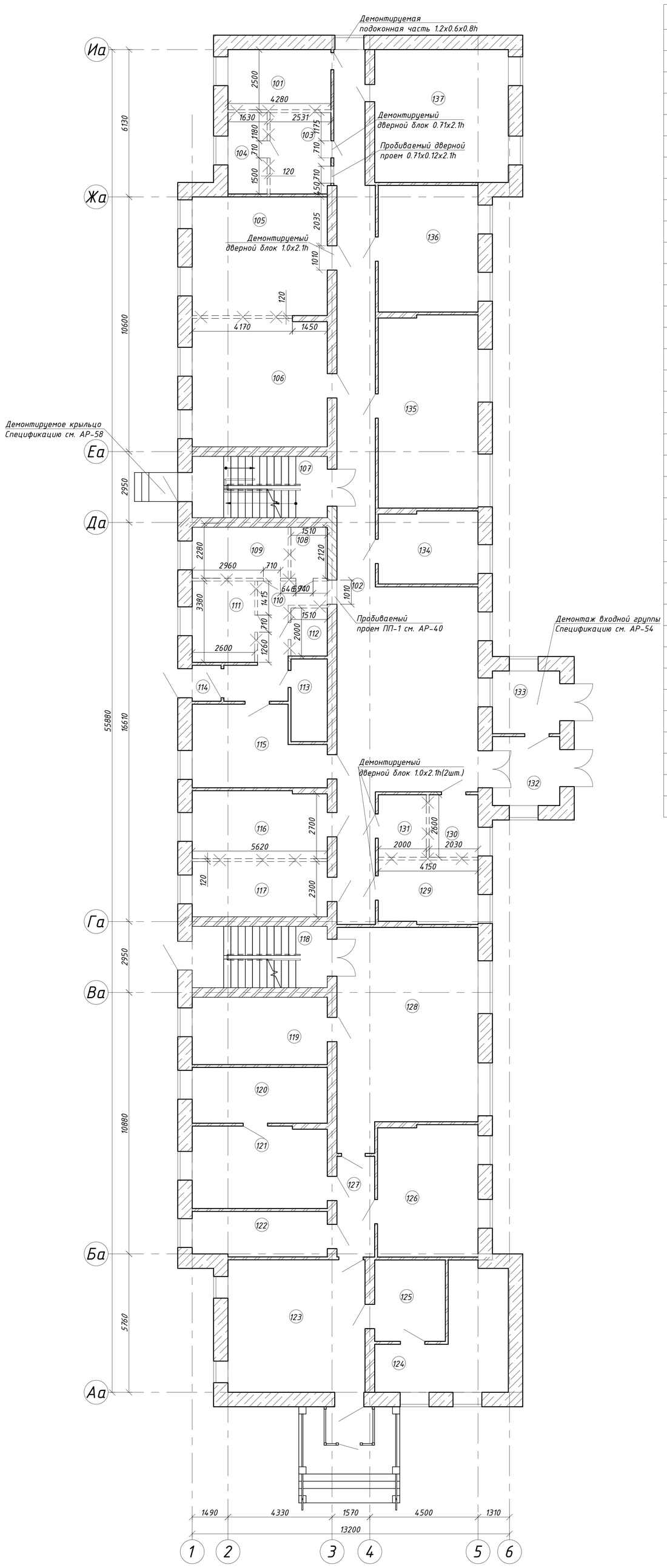

Экспликация помещений 1-го этажа

Номер	Имя	Площадь, м2
101	Помещение	10,70
102	Помещение	92,99
103	Помещение	8,58
104	Помещение	5,52
105	Помещение	28,50
106	Помещение	31,53
107	Помещение	14,60
108	Помещение	3,78
109	Помещение	9,10
110	Помещение	10,23
111	Помещение	8,79
112	Помещение	3,32
113	Помещение	5,71
114	Помещение	1,80
115	Помещение	17,09
116	Помещение	16,12
117	Помещение	14,19
118	Помещение	14,60
119	Помещение	17,08
120	Помещение	13,39
121	Помещение	19,58
122	Помещение	10,79
123	Помещение	31,44
124	Помещение	19,75
125	Помещение	10,48
126	Помещение	22,12
127	Помещение	6,66
128	Помещение	49,60
129	Помещение	10,91
130	Помещение	5,28
131	Помещение	5,20
132	Помещение	8,04
133	Помещение	7,31
134	Помещение	12,41
135	Помещение	33,16
136	Помещение	21,87
137	Помещение	31,58

Спецификация на демонтажные работы 1-го этажа

№	Обозначение	Наименование	Кол-во	Масса кг	Прим.
		Перегородки			
		Кирпичная кладка t=120 мм $м^3$	12.1		
		Бетонная перемычка шт	12		
		Дверной блок 0.71х2.1h шт.	6		
		Дверной блок 1.0х2.1h шт.	3		
		Прочее			
		Оконный блок 1.2х1.5h шт.	1		
		Пробиваемые проемы $м^3$	1.1		
		Подоконные части $м^3$	0.6		

Условные обозначения

— Демонтируемые перегородки

Данный лист см. совместно с АР-37-42

Изм.	Лист	№ Докум.	Подп.	Дата	ЗАКАЗ №:1270/10-01	АР
					Капитальный ремонт Алтынсаринской средней школы и спального корпуса пришкольного интерната в селе Алтынсарино Камыстинского района Костанайской области	
ГИП		Сергеев О. А.		22.02	Здание интерната	Стадия: РП; Лист: 36; Листов:
Исполнил		Юртаев Д. Ю.		22.02		
Проверил		Рейнуп А. В.		22.02	План демонтажных работ 1-го этажа, спецификация	ТОО СК ВАМ Проект Лицензия:№15017517
Н. контр.		Исмагамбетова А.		22.02		

Согласовано

Взам. инв. №

Подпись и дата

Инв. № подл.

Формат 3А3К

План демонтажных работ 2-го этажа

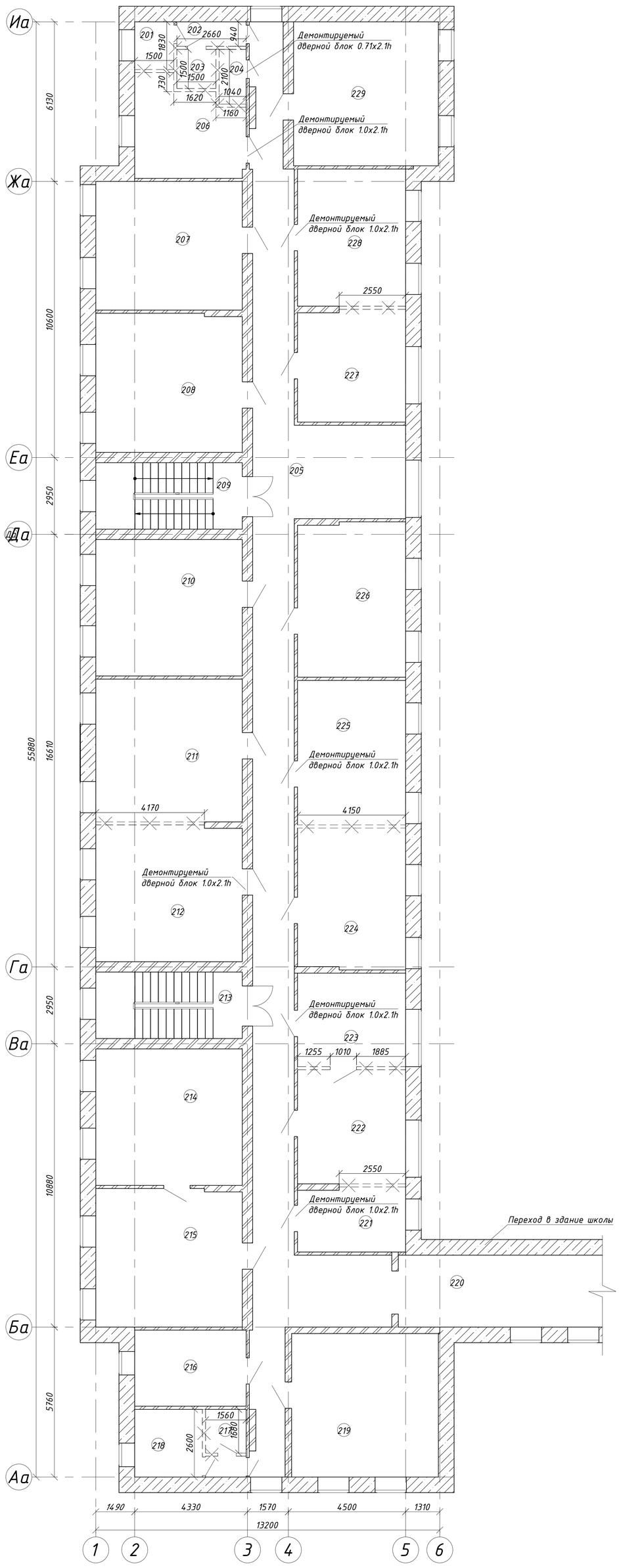

Экспликация помещений 2-го этажа

Номер	Имя	Площадь, м2
201	Помещение	2,75
202	Помещение	2,50
203	Помещение	2,25
204	Помещение	2,18
205	Помещение	111,70
206	Помещение	14,65
207	Помещение	28,50
208	Помещение	31,53
209	Помещение	14,60
210	Помещение	31,16
211	Помещение	31,62
212	Помещение	31,01
213	Помещение	14,60
214	Помещение	31,16
215	Помещение	30,49
216	Помещение	12,50
217	Помещение	2,62
218	Помещение	6,76
219	Помещение	31,43
220	Помещение	19,46
221	Помещение	10,17
222	Помещение	18,18
223	Помещение	14,90
224	Помещение	22,41
225	Помещение	23,03
226	Помещение	24,57
227	Помещение	17,76
228	Помещение	21,87
229	Помещение	31,58

Спецификация на демонтажные работы 2-го этажа

№	Обозначение	Наименование	Кол-во	Масса кг	Прим.
	Перегородки				
	Кирпичная кладка t=120 мм	$м^3$	10.2		
	Бетонная перемычка	шт	12		
	Дверной блок 0.71х2.1h	шт.	5		
	Дверной блок 1.0х2.1h	шт.	7		

Условные обозначения

— Демонтируемые перегородки

Данный лист см. совместно с АР-36-42

Изм.	Лист	№ Докум.	Подп.	Дата
ГИП		Сергеев О. А.		22.02
Исполнил		Юртаев Д. Ю.		22.02
Проверил		Рейнуп А. В.		22.02
Н. контр.		Исмагамбетова А.		22.02

ЗАКАЗ №:1270/10-01 АР

Капитальный ремонт Алтынсаринской средней школы и спального корпуса пришкольного интерната в селе Алтынсарино Камыстинского района Костанайской области

Здание интерната

Стадия	Лист	Листов
РП	37	

План демонтажных работ 2-го этажа, спецификация

ТОО СК ВАМ Проект
Лицензия:№ 15017517

Согласовано

Взам. инв. №

Подпись и дата

Инв. № подл.

Формат 3А3К

План возводимых перегородок 1-го этажа

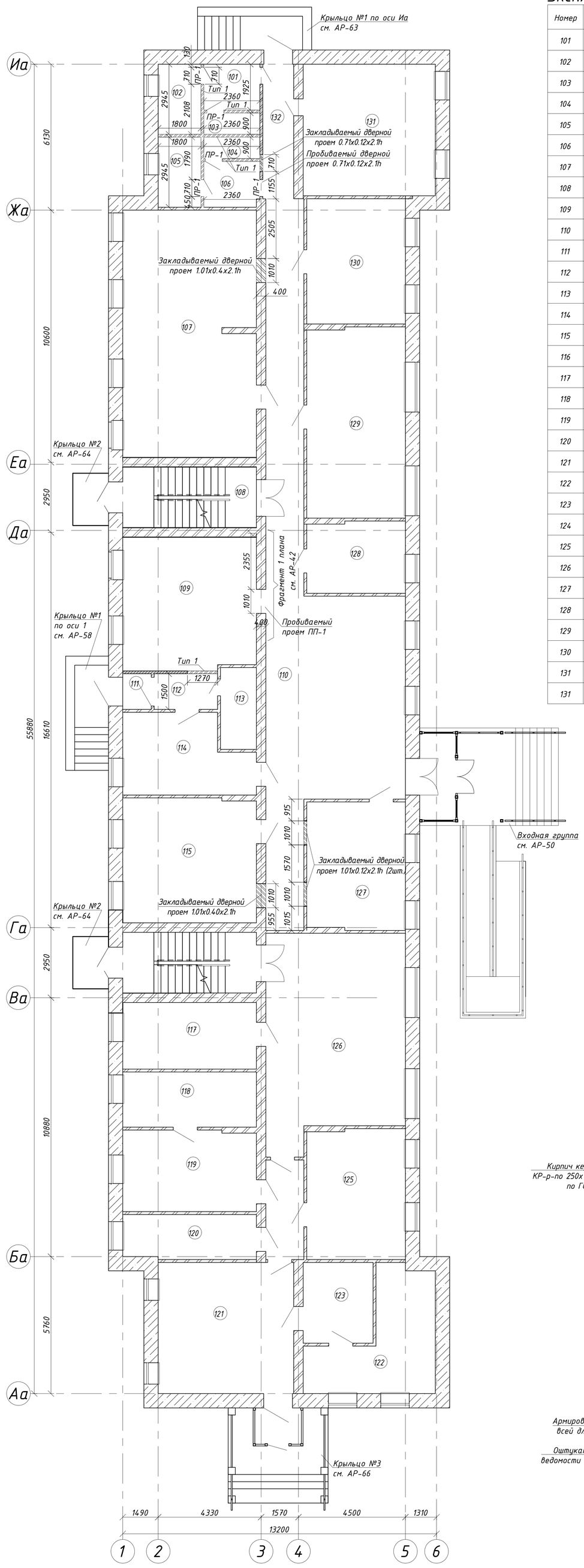

Экспликация помещений 1-го этажа

Номер	Имя	Площадь, м2
101	Коридор	4,54
102	Санузел	5,30
103	Душевая	2,12
104	Душевая	2,12
105	Санузел	5,30
106	Коридор	4,49
107	Спальня	58,09
108	Лестничная клетка	14,33
109	Комната отдыха	31,16
110	Коридор	84,87
111	Тамбур	1,80
112	Коридор	4,01
113	Электрощитовая	5,19
114	Подсобное помещение	16,82
115	Спальня	29,32
116	Лестничная клетка	14,33
117	Кабинет	15,74
118	Кабинет	13,04
119	Кабинет	19,09
120	Кабинет	10,50
121	Холл	31,44
122	Кабинет	19,57
123	Кабинет	9,98
124	Коридор	6,57
125	Кабинет	22,80
126	Библиотека	49,56
127	Склад белья	22,20
128	Кабинет	12,41
129	Спальня	33,16
130	Прачечная	21,87
131	ИТП, насосная	30,75
131	Коридор	8,11

Детали устройства фундаментов под перегородки

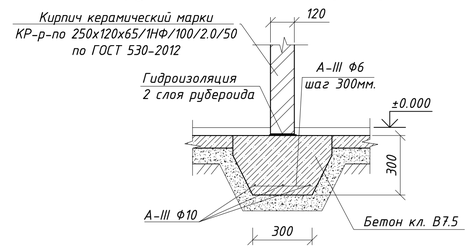

Детали крепления перегородки к перекрытию

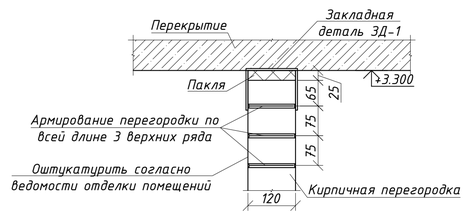

Детали крепления перегородки к несущим стенам

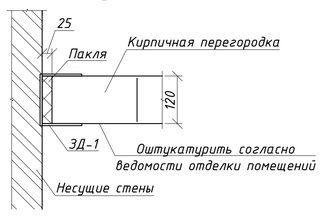

Закладная деталь ЗД-1

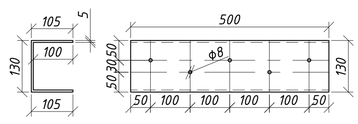

Спецификация на возводимые перегородки 1-го этажа

№	Обозначение	Наименование	Кол-во	Масса кг	Прим.
	Возводимые перегородки 1 этажа				
	Перегородки (Тип 1)				
	ГОСТ 530-2012	Кирпич керамический марки КР-р-по 250х120х65/1НФ/100/2.0/50 $м^3$	5.1		
	ГОСТ 5781-82	Кладочная сетка Ф4 мм. кл. Вр-I с размерами ячейки 50х50 мм. м.п.	975	0.098	95.55
ПР-1	Серия 1.038.1-1	2ПБ 10-1 шт.	4	43	
	Фундаменты под перегородки				
	ГОСТ 5781-82	Ф10 мм. кл. А-III м.п.	46	0.617	28.382
	ГОСТ 5781-82	Ф6 мм. кл. А-III l=300 мм.	50	0.067	3.35
	ГОСТ 26633-2012	Бетон кл. В7.5 $м^3$	2.3		
	ГОСТ 8267-93	Щебень f=100 мм. $м^3$	1.1		
	ГОСТ 10923-93	Гидроизоляция из 2-х слоев рубероида $м^2$	4.2		
		Уплотнение грунта щебнем $м^2$	7.6		
		Выемка грунта $м^3$	3.9		
	Закладная деталь ЗД-1		42	4.71	197.82
	ГОСТ 19903-2015	-240х500х5 мм. шт.	1	4.71	4.71
		Дюбели для пристрелки, стальные шт.	5		
	Закладываемые дверные проемы				
	ГОСТ 530-2012	Кирпич керамический марки КР-р-по 250х120х65/1НФ/100/2.0/50 $м^3$	2.5		
	Восстановление облицовочного слоя перемычек				
		Цементно-песчаный раствор $м^3$	0.18		

Условные обозначения

Тип 1 — Возводимые кирпичные перегородки t=120 мм.

Данный лист см. совместно с АР-36-42

Изм.	Лист	№ Докум.	Подп.	Дата
ГИП		Сергеев О. А.		22.02
Исполнил		Юртаев Д. Ю.		22.02
Проверил		Рейнуп А. В.		22.02
Н. контр.		Исмагамбетова А.		22.02

ЗАКАЗ №:1270/10-01 АР

Капитальный ремонт Алтынсаринской средней школы и спального корпуса пришкольного интерната в селе Алтынсарино Камыстинского района Костанайской области

Здание интерната

Стадия	Лист	Листов
РП	38	

План возводимых перегородок 1 этажа, детали, закладная деталь ЗД-1, спецификация

ТОО СК ВАМ Проект Лицензия:№15017517

Согласовано

Взам. инв. №

Подпись и дата

инв. № подл.

Формат 3А3К

План возводимых перегородок 2-го этажа

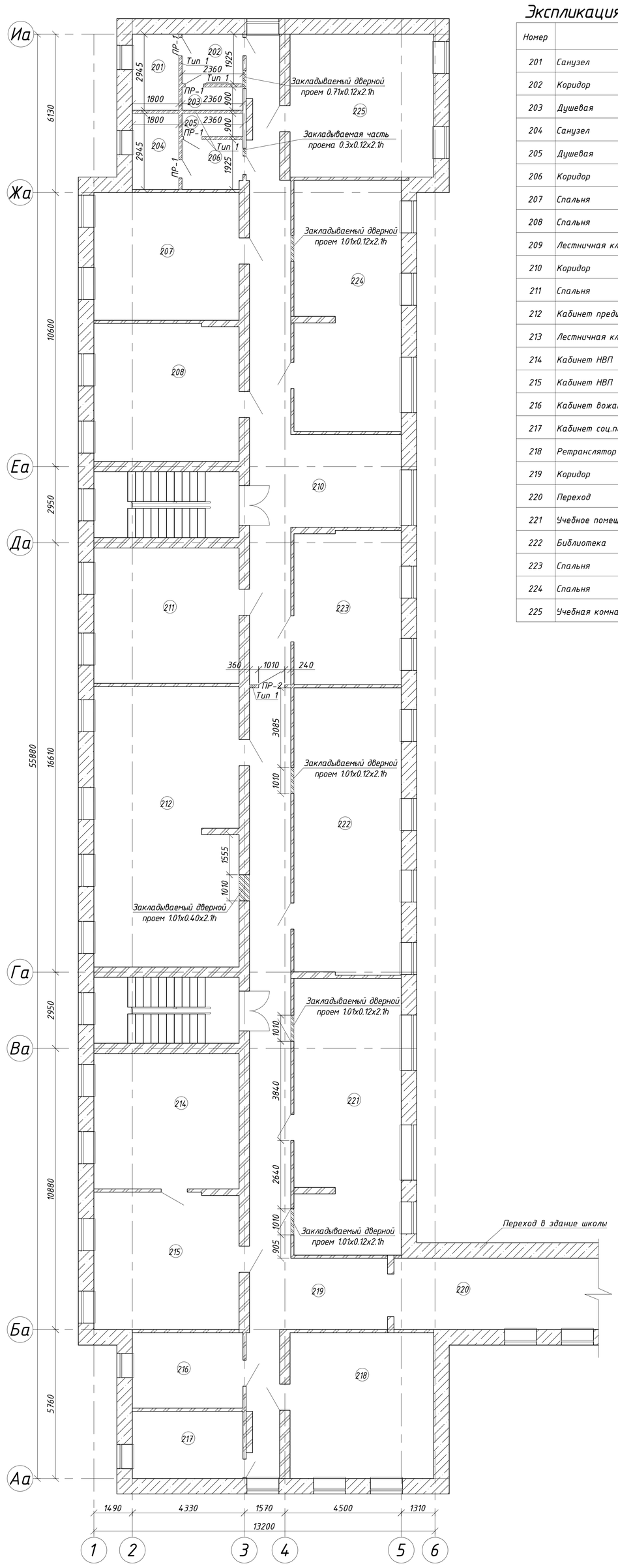

Экспликация помещений 2-го этажа

Номер	Имя	Площадь, м2
201	Санузел	5,30
202	Коридор	4,54
203	Душевая	2,12
204	Санузел	5,30
205	Душевая	2,12
206	Коридор	4,49
207	Спальня	27,76
208	Спальня	29,82
209	Лестничная клетка	14,33
210	Коридор	53,51
211	Спальня	29,31
212	Кабинет предшкольной подготовки	60,76
213	Лестничная клетка	14,33
214	Кабинет НВП	29,45
215	Кабинет НВП	29,71
216	Кабинет вожатой	12,50
217	Кабинет соц.педагога	11,13
218	Ретранслятор села	31,36
219	Коридор	57,54
220	Переход	21,89
221	Учебное помещение	44,05
222	Библиотека	45,94
223	Спальня	24,57
224	Спальня	39,94
225	Учебная комната	30,75

Спецификация на возводимые перегородки 2-го этажа

№	Обозначение	Наименование	Кол-во	Масса кг	Прим.
	Возводимые перегородки 1 этажа				
	Перегородки (Тип 1)				
	ГОСТ 530-2012	Кирпич керамический марки КР-р-по 250x120x65/1НФ/100/2.0/50 $м^3$	5.3		
	ГОСТ 5781-82	Кладочная сетка Ф4 мм. кл. Вр-I с размерами ячейки 50x50 мм. м.п.	1012	0.098	99.176
ПР-1	Серия 1.038.1-1	2ПБ 10-1 шт.	4	43	
ПР-2	Серия 1.038.1-1	2ПБ 13-1 шт.	1	54	
	Закладная деталь ЗД-1		42	4.71	197.82
	ГОСТ 19903-2015	-240x500x5 мм. шт.	1	4.71	4.71
		Дюбели для пристрелки, стальные шт.	5		
	Закладываемые дверные проемы				
	ГОСТ 530-2012	Кирпич керамический марки КР-р-по 250x120x65/1НФ/100/2.0/50 $м^3$	2.2		
	Восстановление облицовочного слоя перемычек				
		Цементно-песчаный раствор $м^3$	0.2		

Условные обозначения

Тип 1 — Возводимые кирпичные перегородки t=120 мм.

Данный лист см. совместно с АР-36-42

Изм.	Лист	№ Докум.	Подп.	Дата	ЗАКАЗ №:1270/10-01 АР			
					Капитальный ремонт Алтынсаринской средней школы и спального корпуса пришкольного интерната в селе Алтынсарино Камыстинского района Костанайской области			
ГИП		Сергеев О. А.		22.02	Здание интерната	Стадия	Лист	Листов
Исполнил		Юртаев Д. Ю.		22.02		РП	39	
Проверил		Рейнуп А. В.		22.02	План возводимых перегородок 2 этажа, спецификация	ТОО СК ВАМ Проект Лицензия:№15017517		
Н. контр.		Исмагамбетова А.		22.02				

Согласовано

Взам. инв. №

Подпись и дата

Инв. № подл.

Формат 3А3К

Обрамление пробиваемого проема ПП-1 (1 шт.)

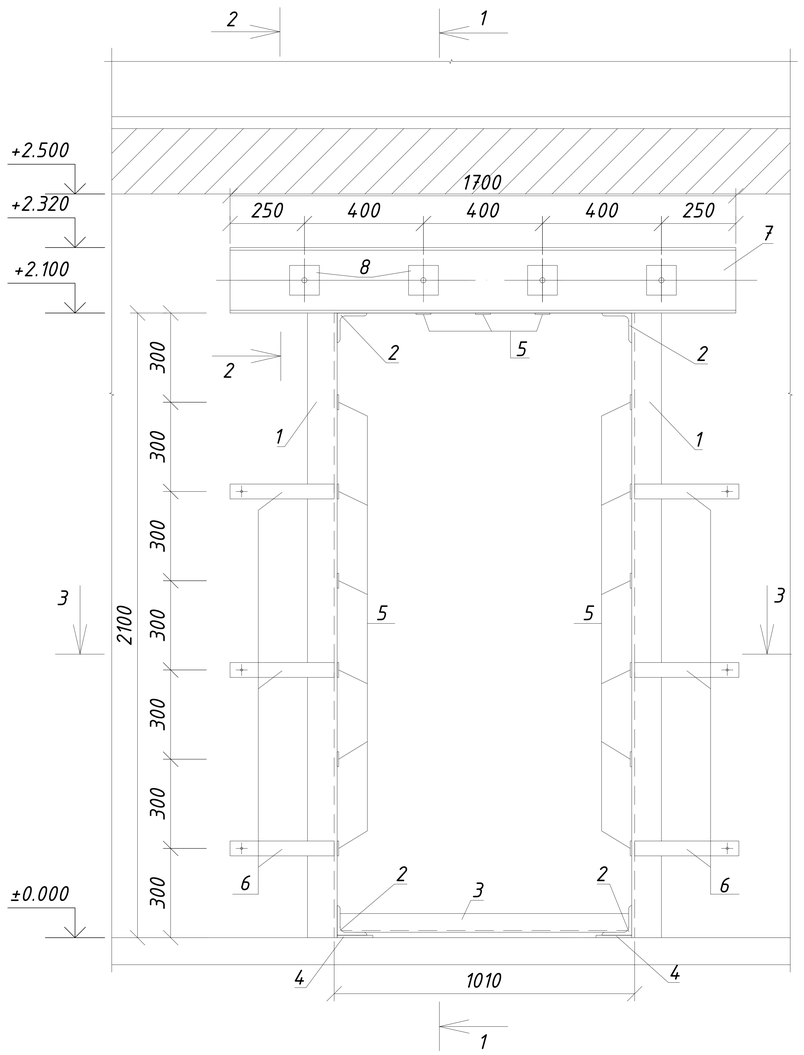

1-1

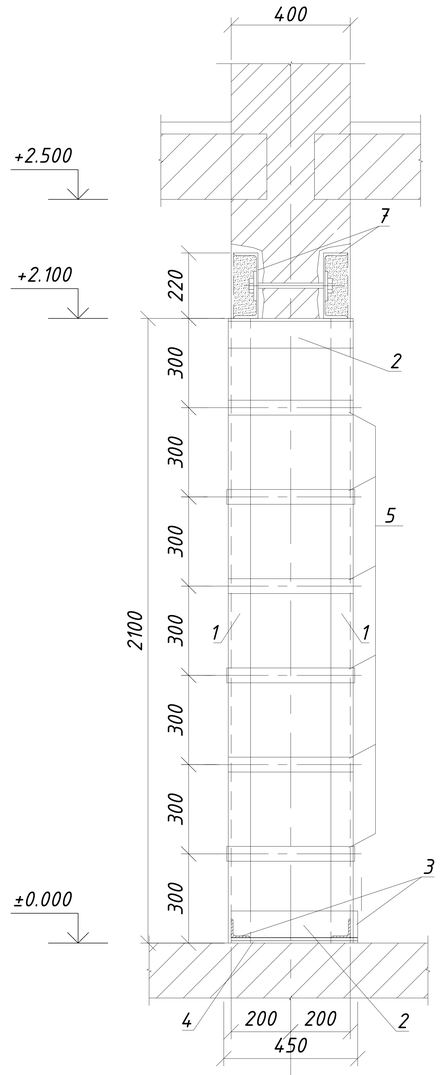

3-3

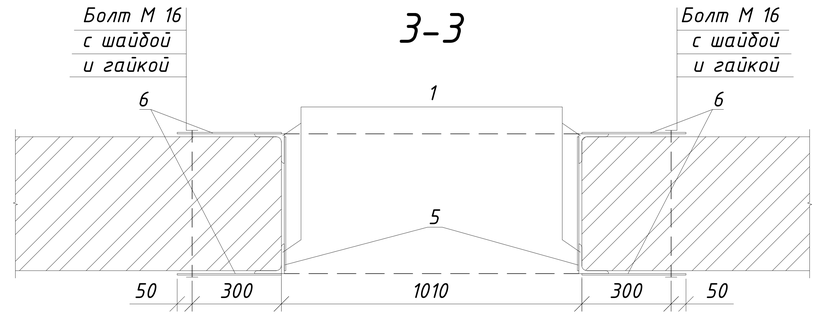

2-2

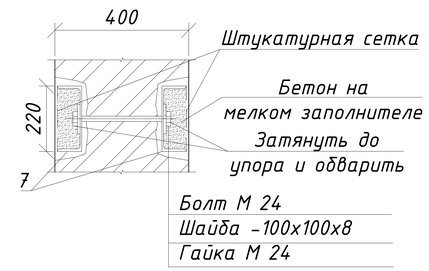

3

Все размеры уточнить по месту.

Марка стали металлических деталей ВСт3пс по ГОСТ 380-2005.

Сварку производить по контуру прилегания деталей непрерывным швом. Электроды типа Э42 по ГОСТ 9467-75*, сварные швы по ГОСТ 5264-80*, катет шва равен наименьшей толщине свариваемых деталей.

Металлические элементы покрыть эмалью ПФ115 ГОСТ 6465-75 в два слоя по грунтовке ПФ 0142.

Спецификацию материалов см. АР-41

Данный лист смотреть совместно с АР-36-42

Изм.	Лист	№ Докум.	Подп.	Дата
ГИП		Сергеев О. А.		22.02
Исполнил		Юртаев Д. Ю.		22.02
Проверил		Рейнуп А. В.		22.02
Н. контр.		Исмагамбетова А.		22.02

ЗАКАЗ №:1270/10-01 АР

Капитальный ремонт Алтынсаринской средней школы и спального корпуса пришкольного интерната в селе Алтынсарино Камыстинского района Костанайской области

Здание интерната

Стадия	Лист	Листов
РП	40	

Обрамление пробиваемого проема ПП-1, сечения 1-1, 2-2, 3-3

ТОО СК ВАМ Проект
Лицензия:№ 15017517

Согласовано

Взам. инв. №

Подпись и дата

инв. № подл.

Формат А3А

Указание по производству работ.

Пробивка дверного проема производится во внутренней несущей стене первого этажа двухэтажного здания. Стены здания из шлакоблоков. Перекрытия - железобетонные многопустотные плиты. Здание с подвалом.

Перед началом работ по устройству дверного проема назначить лицо, ответственное за технику безопасности. Работы вести в соответствие с СН РК 1.05-14-2011 "Охрана труда и техника безопасности в строительстве".

До начала работ необходимо:

1. Обесточить и убрать со стен электропроводку и другие инженерные коммуникации, при повреждении которых может возникнуть аварийная ситуация.

2. Убрать со стены штукатурку.

3. . Установить на первом этаже здания временное раскрепление перекрытия из металлических труб Ø168х10 или бревен Ø250 мм согласно фрагмента 1 плана первого этажа, сечение 1-1. Временные раскрепления установить непосредственно под перекрытие при помощи разгрузочного бруса 300х50(h), балки 300х200(h) с применением встречных клиньев из лиственных пород древесины с последующей их подбивкой для более плотного прилегания раскрепления к балкам перекрытия и включения их в работу.

Ответственному лицу проверить надежность раскрепления.в

4. Для установки перемычки из швеллеров №22 ℓ=1700 мм. необходимо аккуратно вырезать с одной из сторон стены горизонтальную нишу фрезой и установить швеллер №22.

5. Затем аккуратно вырезать с другой стороны стены горизонтальную нишу фрезой и установить швеллер №22 ℓ=1600 мм.

6. Перемычку из швеллеров №22 стянуть между собой болтами Ø24 с шагом, указанном в проекте. Болты обварить.

7. Заштрабить стену и установить ∟100х100х10 ℓ=2100 мм. по контуру пробиваемого проема.

8. Затем приступить к удалению части кладки по контуру пробиваемого проема, намеченного путем просверливания отверстий перфоратором. Кладку удалять аккуратно, вырезая участками при помощи алмазных фрез.

9. Категорически запрещается применять кувалды и отбойные молотки.

10. Приступить к установке обоймы из металлоконструкций в полученном проеме, согласно чертежей АР-40 и СНиП 3.03.01-87.

11. Сварку металлоконструкций производить электродами типа Э-42 ГОСТ 9467-75 по всему контуру прилегания свариваемых деталей непрерывным швом. Сварные швы выполнить по ГОСТ 5264-88*. Катет шва равен наименьшей толщине свариваемых деталей.

12. Зазоры между обоймой и стеной тщательно зачеканить цементным раствором М100.

13. Металлоконструкции обтянуть сеткой и оштукатурить цементным раствором М100 слоем толщиной 30 мм.

Спецификация материала на пробиваемый дверной проем ПП-1

№	Обозначение	Наименование	Кол-во	Масса кг	Прим.
	Пробиваемый проем ПП-1				
1	ГОСТ 8509-93	L100х100х10 ℓ=2100 мм.	4	31.71	126.84
2	ГОСТ 8509-93	L100х100х10 ℓ=400 мм.	4	6.1	24.4
3	ГОСТ 8509-93	L63х63х6 ℓ=1010 мм.	2	5.78	11.56
4	ГОСТ 103-2006	-120х8 ℓ=400 мм.	2	3.02	6.04
5	ГОСТ 103-2006	-50х8 ℓ=400 мм.	15	1.26	18.9
6	ГОСТ 103-2006	-50х8 ℓ=350 мм.	12	1.1	13.2
7	ГОСТ 8240-97	[22 ℓ=1700 мм.	2	35.7	71.4
8	ГОСТ 103-2006	-100х8 ℓ=100 мм.	8	0.63	5.04
9	ГОСТ 7798-70*	Болт М24 l=450 мм.	4	0.2563	1.0252
10	ГОСТ 5915-70	Гайка М24	4	0.107	0.428
11	ГОСТ 11371-78	Шайба М24	8	0.0311	0.2488
12	ГОСТ 7798-70*	Болт М16 l=450 мм.	6	0.1188	0.7128
13	ГОСТ 5915-70	Гайка М16	6	0.0332	0.1992
14	ГОСТ 11371-78	Шайба М16	12	0.011	0.132
	Прочие материалы				
		Бетон кл. В12.5 $м^3$	0.121		

Данный лист см. совместно с АР-36-42

Изм.	Лист	№ Докум.	Подп.	Дата
ГИП		Сергеев О. А.		22.02
Исполнил		Юртаев Д. Ю.		22.02
Проверил		Рейнуп А. В.		22.02
Н. контр.		Исмагамбетова А.		22.02

ЗАКАЗ №:1270/10-01 АР

Капитальный ремонт Алтынсаринской средней школы и спального корпуса пришкольного интерната в селе Алтынсарино Камыстинского района Костанайской области

Здание интерната

Стадия	Лист	Листов
РП	41	

Спецификация

ТОО СК ВАМ Проект
Лицензия:№ 15017517

Согласовано

Взам. инв. №

Подпись и дата

инв. № подл.

Формат А3А

Фрагмент 1 плана 1-го этажа

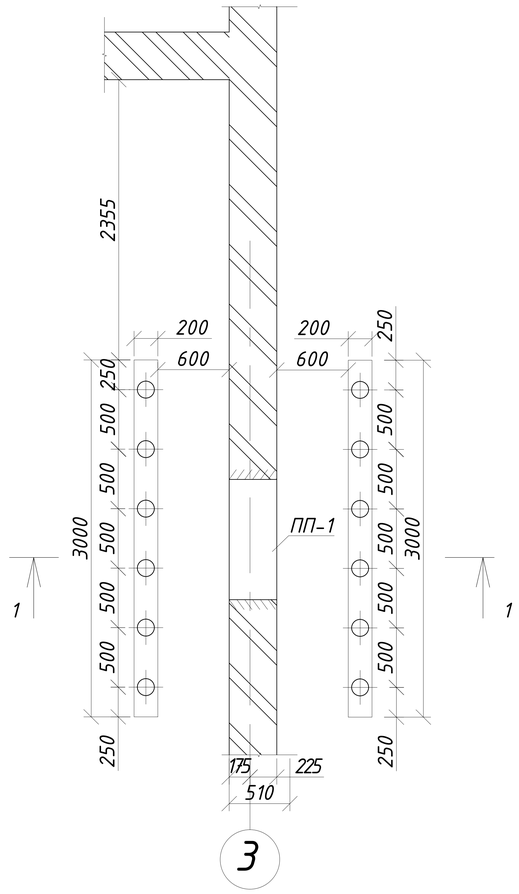

1-1

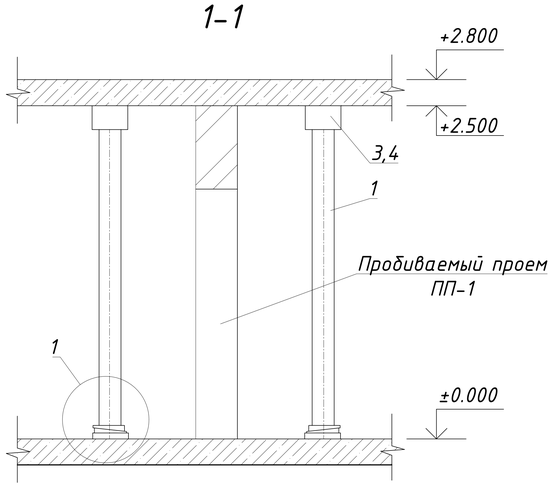

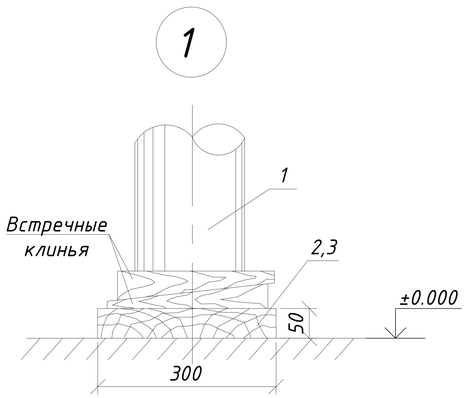

Спецификация материала на раскрепление пробиваемых проемов

№	Обозначение	Наименование	Кол-во	Масса кг	Прим.
	Раскрепление пробиваемых проемов				
1	ГОСТ 24454-80	Стойка из бревен Ф250 l=2500 мм.	12	0.162	1.944
2	ГОСТ 24454-80	Брус 300x50(h) (лежень) l=3000 мм.	12	0.045	0.54
4	ГОСТ 24454-80	Балка 300x200(h) l=3000 мм.	12	0.18	2.16

Указание по производству работ см. лист АР-41
Расположение фрагментов см. лист АР-36-41

Изм.	Лист	№ Докум.	Подп.	Дата	ЗАКАЗ №:1270/10-01 АР		
					Капитальный ремонт Алтынсаринской средней школы и спального корпуса пришкольного интерната в селе Алтынсарино Камыстинского района Костанайской области		
ГИП		Сергеев О. А.		22.02	Здание интерната	Стадия	Лист	Листов
Исполнил		Юртаев Д. Ю.		22.02		РП	42	
Проверил		Рейнуп А. В.		22.02	Фрагмент 1 плана 1-го этажа, сечение 1-1, узел 1, спецификация	ТОО СК ВАМ Проект Лицензия:№15017517	
Н. контр.		Исмагамбетова А.		22.02			

Согласовано

Взам. инв. №

Подпись и дата

инв. № подл.

Формат А3А

План 1-го этажа

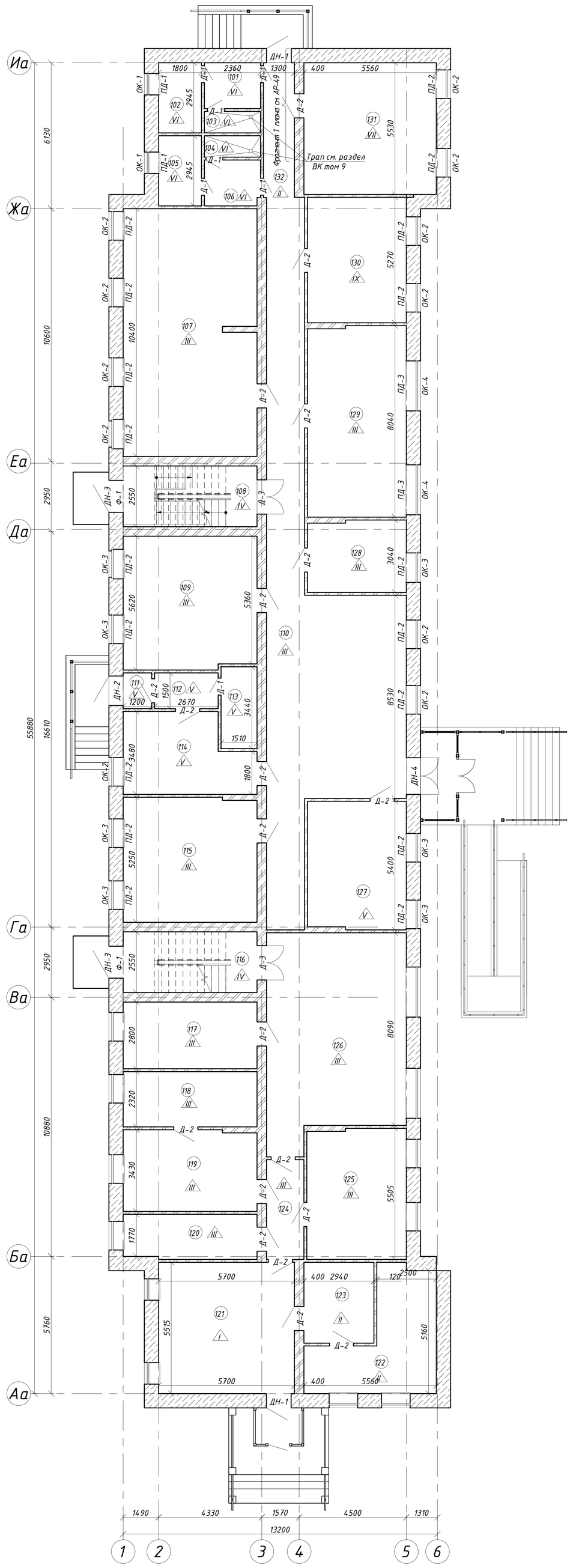

Экспликация помещений 1-го этажа

Номер	Имя	Площадь, м2
101	Коридор	4,54
102	Санузел	5,30
103	Душевая	2,12
104	Душевая	2,12
105	Санузел	5,30
106	Коридор	4,49
107	Спальня	58,09
108	Лестничная клетка	14,33
109	Комната отдыха	31,16
110	Коридор	84,87
111	Тамбур	1,80
112	Коридор	4,01
113	Электрощитовая	5,19
114	Подсобное помещение	16,82
115	Спальня	29,32
116	Лестничная клетка	14,33
117	Кабинет	15,74
118	Кабинет	13,04
119	Кабинет	19,09
120	Кабинет	10,50
121	Холл	31,44
122	Кабинет	19,57
123	Кабинет	9,98
124	Коридор	6,57
125	Кабинет	22,80
126	Библиотека	49,56
127	Склад белья	22,20
128	Кабинет	12,41
129	Спальня	33,16
130	Прачечная	21,87
131	ИТП, насосная	30,75
131	Коридор	8,11

Согласовано

Взам. инв. №

Подпись и дата

Инв. № подл.

Данный лист см. совместно с АР-44-49

Изм.	Лист	№ Докум.	Подп.	Дата	ЗАКАЗ №:1270/10-01		АР
					Капитальный ремонт Алтынсаринской средней школы и спального корпуса пришкольного интерната в селе Алтынсарино Камыстинского района Костанайской области		
ГИП		Сергеев О. А.		22.02	Здание интерната	Стадия: РП	Лист: 43 / Листов:
Исполнил		Юртаев Д. Ю.		22.02			
Проверил		Рейнуп А. В.		22.02	План 1-го этажа	ТОО СК ВАМ Проект Лицензия:№ 15017517	
Н. контр.		Исмагамбетова А.		22.02			

Формат 3А3К

План 2-го этажа

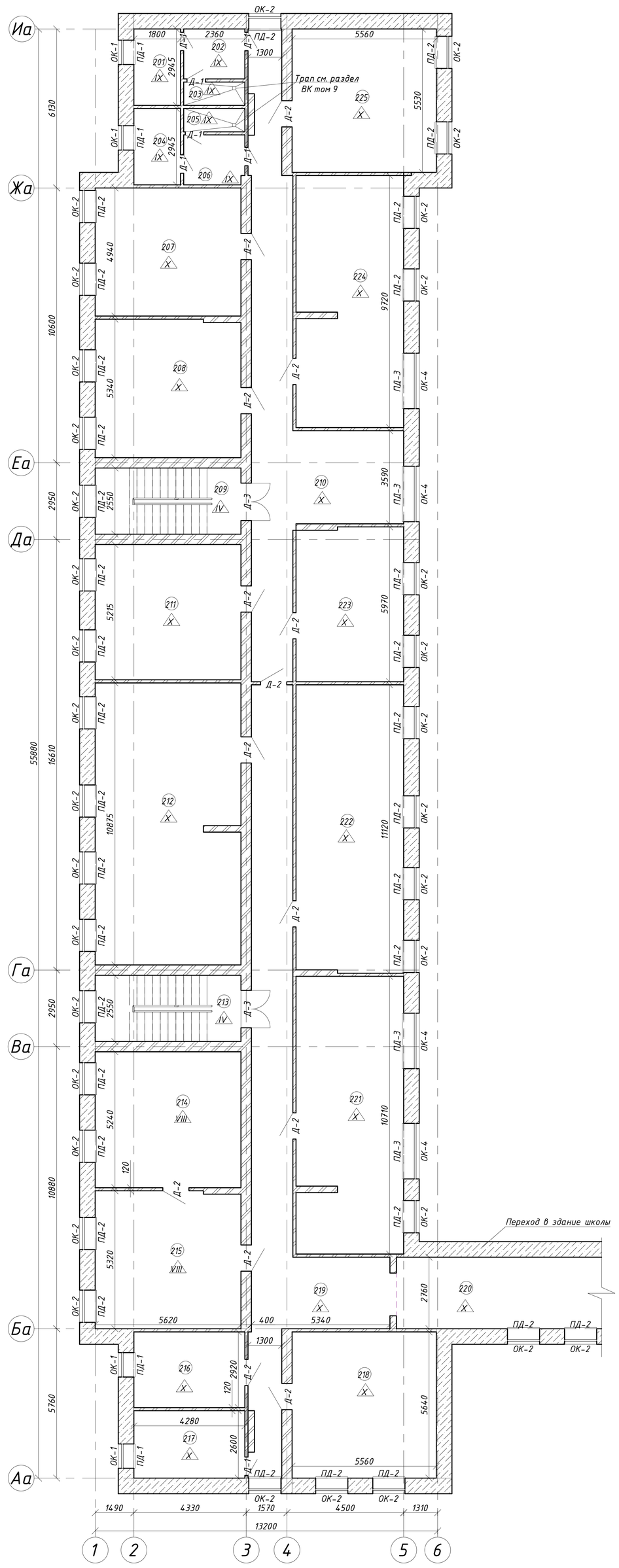

Экспликация помещений 2-го этажа

Номер	Имя	Площадь, м2
201	Санузел	5,30
202	Коридор	4,54
203	Душевая	2,12
204	Санузел	5,30
205	Душевая	2,12
206	Коридор	4,49
207	Спальня	27,76
208	Спальня	29,82
209	Лестничная клетка	14,33
210	Коридор	53,51
211	Спальня	29,31
212	Кабинет предшкольной подготовки	60,76
213	Лестничная клетка	14,33
214	Кабинет НВП	29,45
215	Кабинет НВП	29,71
216	Кабинет вожатой	12,50
217	Кабинет соц.педагога	11,13
218	Ретранслятор села	31,36
219	Коридор	57,54
220	Переход	21,89
221	Учебное помещение	44,05
222	Библиотека	45,94
223	Спальня	24,57
224	Спальня	39,94
225	Учебная комната	30,75

Данный лист см. совместно с АР-43-49

Изм.	Лист	№ Докум.	Подп.	Дата	ЗАКАЗ №:1270/10-01		АР
					Капитальный ремонт Алтынсаринской средней школы и спального корпуса пришкольного интерната в селе Алтынсарино Камыстинского района Костанайской области		
ГИП		Сергеев О. А.		22.02	Здание интерната	Стадия: РП	Лист: 44 / Листов:
Исполнил		Юртаев Д. Ю.		22.02			
Проверил		Рейнуп А. В.		22.02	План 2-го этажа	ТОО СК ВАМ Проект Лицензия:№15017517	
Н. контр.		Исмагамбетова А.		22.02			

Согласовано

Взам. инв. №

Подпись и дата

Инв. № подл.

Формат 3А3К

ОК-1

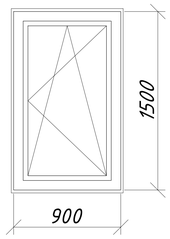

ОК-2

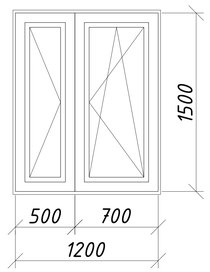

ОК-3

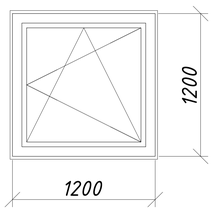

ОК-4

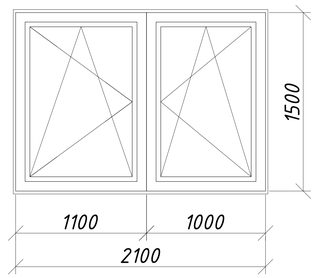

Ф-1

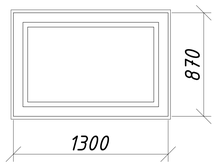

Узел устройства откосов

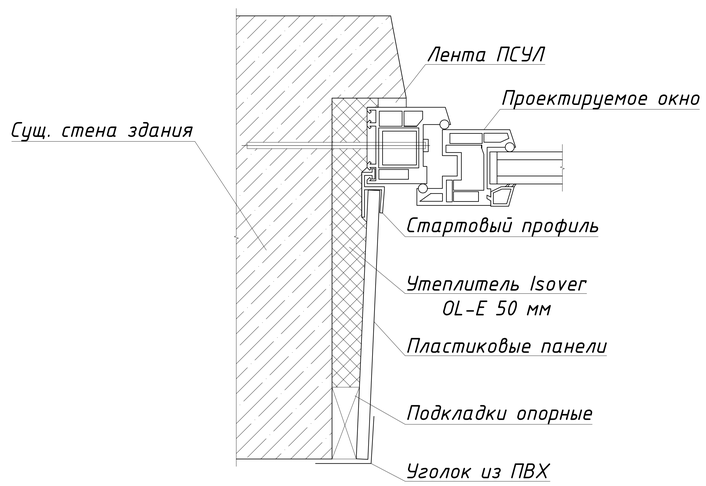

Узел установки подоконных досок и отлива

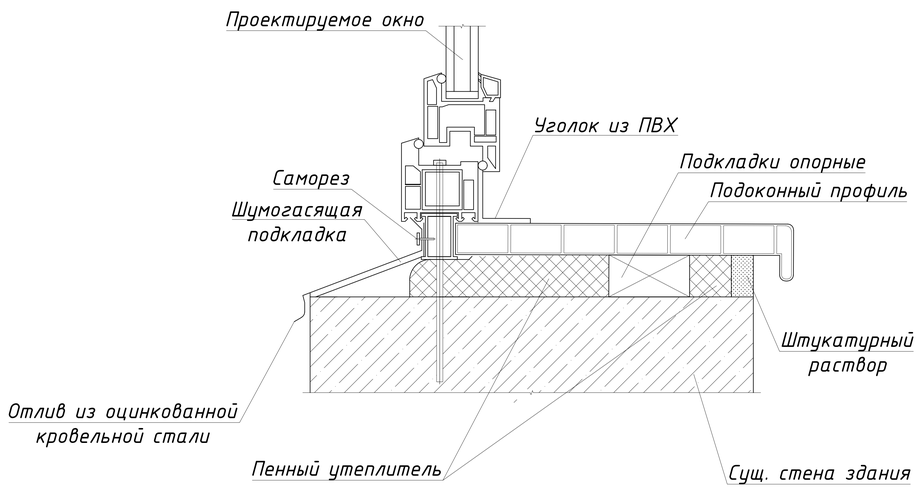

Спецификация оконных заполнений

Поз.	Обозначение	Наименование	Кол-во шт.	Масса ед. кг.	Примечание
	Окна				
ОК-1	ГОСТ 30674-99	ОП В1 1500-900 (4М1-8Ar-4М1-8Ar-K4)	6		
ОК-2	ГОСТ 30674-99	ОП В1 1500-1200 (4М1-8Ar-4М1-8Ar-K4)	44		
ОК-3	ГОСТ 30674-99	ОП В1 1200-1200 (4М1-8Ar-4М1-8Ar-K4)	7		
ОК-4	ГОСТ 30674-99	ОП В1 1500-2100 (4М1-8Ar-4М1-8Ar-K4)	6		
	Подоконные доски				
ПД-1	ГОСТ 14039-78	Подоконная доска ПД 11-4,5	6		
ПД-2	ГОСТ 14039-78	Подоконная доска ПД 14-4,5	51		
ПД-3	ГОСТ 14039-78	Подоконная доска ПД 23-4,5	6		
	Фрамуги				
Ф-1	ГОСТ 30674-99	ОП В1 870-1300 (4М1-8Ar-4М1-8Ar-K4)	2		

Размеры оконных проемов уточнить по месту перед началом работ.

Предусмотреть демонтаж деревянных окон, подоконных досок, оконных сливов в объеме монтажа.

Размеры приведенные на чертежах не являются монтажными. Оконные блоки выполняются по обмерочным чертежам, выполненные представителями монтажной организации.

Фирма изготовитель оконных блоков обязана обеспечить соответствие эксплуатационных параметров изделий в соответствии с требованиями ГОСТ30674-99.

Замену производить в соответствии с требованиями ГОСТ 30971-2012 "Швы монтажные узлов примыканий оконных блоков к стеновым проемам"

Оконные блоки выполнить из ПВХ профилей по ГОСТ 30674-99 - с двойным стеклопакетом (тройное остекление) из стекла с теплоотражающим покрытием. В соответствии с требованиями СНиП РК 2.04-03-2002 и СНиП РК 2.04-21-2004* толщина ПВХ профилей принимается не менее 60 мм, приведенное сопротивление теплопередаче стеклопакетов (ГОСТ 23166-99*) не менее 0,63м^2*°С/Вт.

Предусмотреть отделку внутренних откосов из пластиковых панелей с утеплением минераловатными плитами типа Isover OL-E толщ. 50 мм - 145.8 м^2.

Зачеканку сливов выполнить из оцинкованной кровельной стали с полимерным покрытием толщ. 0.7 мм шириной 0.45 м. -211.4 м.п.

Данный лист см. совместно с АР-43-49

					ЗАКАЗ №:1270/10-01			АР
					Капитальный ремонт Алтынсаринской средней школы и спального корпуса пришкольного интерната в селе Алтынсарино Камыстинского района Костанайской области			
Изм.	Лист	№ Докум.	Подп.	Дата				
ГИП		Сергеев О. А.		22.02	Здание интерната	Стадия	Лист	Листов
Исполнил		Юртаев Д. Ю.		22.02		РП	45	
Проверил		Рейнуп А. В.		22.02	Окна, узел устройства откосов, узел установки подоконных досок и отлива, спецификация	ТОО СК ВАМ Проект Лицензия:№15017517		
Н. контр.		Исмагамбетова А.		22.02				

Согласовано

Взам. инв. №

Подпись и дата

инв. № подл.

Формат А3А

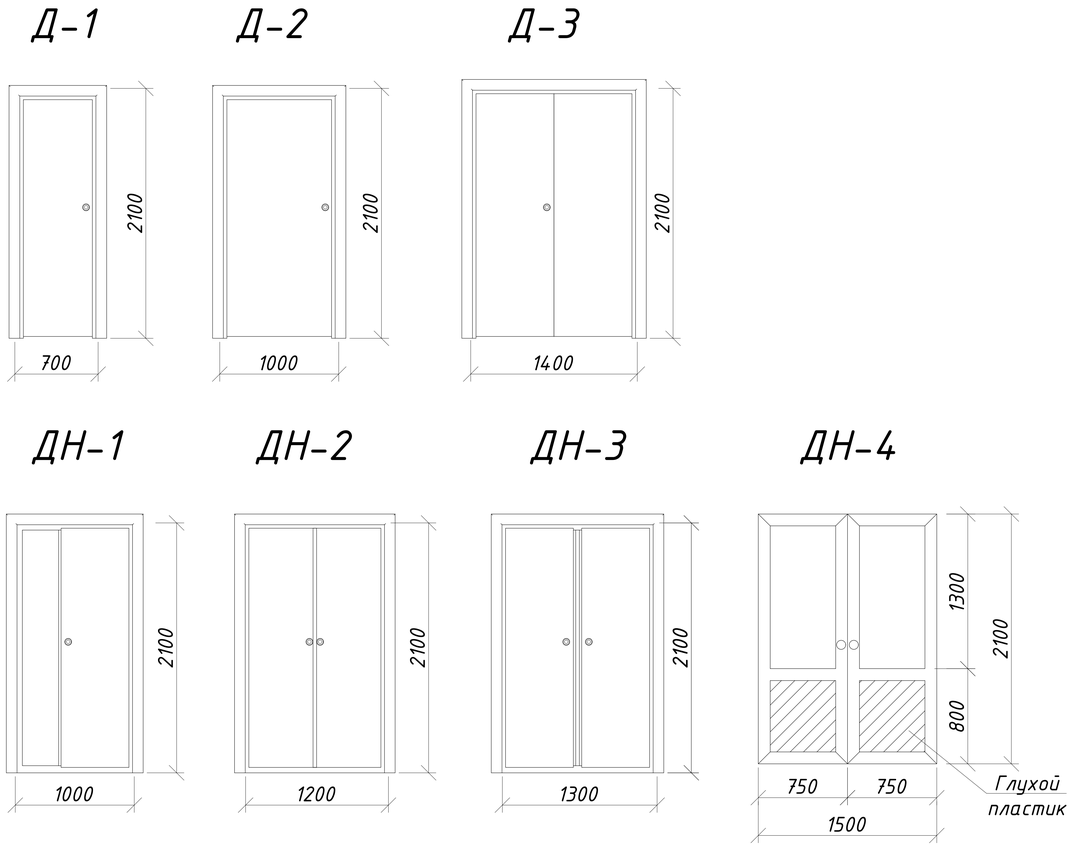

Спецификация дверных заполнений

Поз.	Обозначение	Наименование	Кол-во шт.	Масса ед. кг.	Примечание
Д-1	ГОСТ 6629-88	ДГ 21-7	14		
Д-2	ГОСТ 6629-88	ДГ 21-10	34		
Д-3	ГОСТ 6629-88	ДГ 21-14	4		
ДН-1	ГОСТ 31173-2003	ДСН КПН 2100-1000 М3	2		
ДН-2	ГОСТ 31173-2003	ДСН КПН 2100-1200 М3	1		
ДН-3	ГОСТ 31173-2003	ДСН КПН 2100-1300 М3	2		
ДН-4	ГОСТ 30970-2002	ДПН ОПК ДВ 2100-1500	1		

Размеры дверных проемов уточнить по месту перед началом работ.

Демонтаж дверей выполнить в объеме монтажа. (Количество дверей ДН-1 для демонтажа принять в количестве 1 шт). Двери ДН-1, ДН-2, Д-3 выполнить металлическими утепленными по ГОСТ 31173-2003. Дверь ДН-4 выполнить из ПВХ профилей по ГОСТ 30970-2002.

Выполнить оштукатуривание дверных откосов с выравниванием и окраской поливинилхлоридными составами - 77.5 $м^2$

Предусмотреть установку дверных доводчиков 6 класса для дверей ДН-1, ДН-2, ДН-3 и ДН-4.

Согласовано

Взам. инв. №

Подпись и дата

инв. № подл.

Данный лист см. совместно с АР-43-49

Изм.	Лист	№ Докум.	Подп.	Дата				
					ЗАКАЗ №:1270/10-01			АР
					Капитальный ремонт Алтынсаринской средней школы и спального корпуса пришкольного интерната в селе Алтынсарино Камыстинского района Костанайской области			
ГИП		Сергеев О. А.		22.02	Здание интерната	Стадия	Лист	Листов
Исполнил		Юртаев Д. Ю.		22.02		РП	46	
Проверил		Рейнуп А. В.		22.02	Двери, спецификация	ТОО СК ВАМ Проект Лицензия:№ 15017517		
Н. контр.		Исмагамбетова А.		22.02				

Формат А3А

Ведомость отделки помещений

Наименование или номер помещения	Вид отделки элементов интерьера						Примечание
	Потолок	Площадь ,м2	Стены или перегородки	Площадь , м2	Низ стен или перегородки	Площадь,...	
План 1-го этажа (интернат)							
101,106-126, 128-129,131	1. Улучшенная водоэмульсионная окраска потолков. 2. Сплошное выравнивание потолков сухими строительными смесями. 3. Перетирка штукатурки потолков, затирка швов.	552	1. Улучшенная водоэмульсионная окраска стен. 2. Сплошное выравнивание сухими строительными смесями. 3. Перетирка штукатурки стен.	1253	-		
102-105,127,130	1. Улучшенная окраска масляными составами потолков. 2. Сплошное выравнивание потолков сухими строительными смесями. 3. Перетирка штукатурки потолков, затирка швов.	59	1. Облицовка стен плитками керамическими на влагостойком клее на всю высоту помещения. 2. Простая штукатурка стен по камню.	175	-		

Ведомость отделки помещений

Наименование или номер помещения	Вид отделки элементов интерьера						Примечание
	Потолок	Площадь ,м2	Стены или перегородки	Площадь , м2	Низ стен или перегородки	Площадь,...	
План 2-го этажа (интернат)							
202,206-225	1. Улучшенная водоэмульсионная окраска потолков. 2. Сплошное выравнивание потолков сухими строительными смесями. 3. Перетирка штукатурки потолков, затирка швов.	617	1. Улучшенная водоэмульсионная окраска стен. 2. Сплошное выравнивание сухими строительными смесями. 3. Перетирка штукатурки стен.	1350	-		
201,203-205	1. Улучшенная окраска масляными составами потолков. 2. Сплошное выравнивание потолков сухими строительными смесями. 3. Перетирка штукатурки потолков, затирка швов.	15	1. Облицовка стен плитками керамическими на влагостойком клее на всю высоту помещения. 2. Простая штукатурка стен по камню.	80	-		

1-ый этаж :
Очистка стен металлическими щетками - 1336,0 м^2;
Очистка потолков металлическими щетками - 621,0 м^2;
Демонтаж керамической плитки стеновой - 105,0 м^2;
2-ый этаж :
Очистка стен металлическими щетками - 1389 м^2;
Очистка потолков металлическими щетками - 643 м^2;
Демонтаж керамической плитки стеновой - 48 м^2;
Данный лист см. совместно с АР-43-49

Изм.	Лист	№ Докум.	Подп.	Дата	ЗАКАЗ №:1270/10-01			АР
					Капитальный ремонт Алтынсаринской средней школы и спального корпуса пришкольного интерната в селе Алтынсарино Камыстинского района Костанайской области			
ГИП		Сергеев О. А.		22.02	Здание интерната	Стадия	Лист	Листов
Исполнил		Юртаев Д. Ю.		22.02		РП	47	
Проверил		Рейнуп А. В.		22.02	Ведомость отделки помещений	ТОО СК ВАМ Проект Лицензия:№ 15017517		
Н. контр.		Исмагамбетова А.		22.02				

Согласовано

Взам. инв. №

Подпись и дата

инв. № подл.

Формат А3А

Экспликация полов (начало)

Номер помещения	Тип пола	Схема пола	Данные элементов пола, мм	Площадь
1 этаж				
121	I	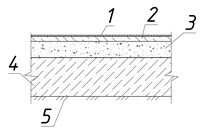	1. Покрытие полов из керамогранита 600х600х10 с шероховатой поверхностью - 10 мм. 2. Прослойка и заполнения швов см. прим. 2. 3. Стяжка поризованная из керамзитобетона γ=600 кг/м^3 - 55 мм. 4. Подстилающий слой - бетон кл. В7,5 - 80 мм. 5. Грунт основания с втрамбованным щебнем крупностью 40-60 мм.	31,44
122,123,132	II	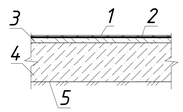	1. Покрытие - (Линолеум на теплоизолирующей подоснове ГОСТ 18108-80*) - 3,6 мм 2. Прослойка из клеящей мастики "Гумилакс" по ТУ 21-29-27-24 - 1,2 мм. 3. Стяжка из легкого бетона γ=1000 кг/м^3 М50 - 20 мм. 4. Подстилающий слой из бетона кл. В7,5 - 80 мм. 5. Грунт основания с втрамбованным щебнем крупностью 40-60 мм.	37,66
107,109,110, 115,117-120, 124-126, 128,129	III	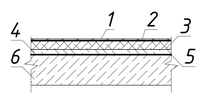	1. Покрытие - (Линолеум на теплоизолирующей подоснове ГОСТ 18108-80*) - 3,6 мм 2. Прослойка из клеящей мастики "Гумилакс" по ТУ 21-29-27-24 - 1,2 мм. 3. Стяжка из цем. песч. раствора М150 - - 20 мм. 4. Теплоизоляционный материал "Пеноплекс-35 Ф"- 50 мм. 5. Пароизоляция 2 слоя рубероида. 6. Железобетонная плита перекрытия - 220 мм (сущ)	386,29
116,108	IV	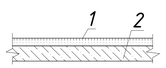	1. Покрытие полов из керамогранита 600х600х10 с шероховатой поверхностью - 10 мм. 2. Прослойка и заполнения швов см. прим. 2.	28,66
130	IX	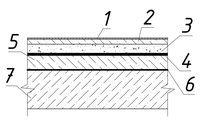	1. Керамическая плитка ГОСТ 6787-2001 - 13 мм. 2. Прослойка и заполнение швов см. прим. 2. 3. Стяжка из цем. песч. раствора М150 - 20 мм. 4. Гидроизоляционный слой из 2-х слоев гидроизола на битумной мастике МБК-Г-55 - 2мм. 5. Теплоизоляционный материал "Пеноплекс-35 Ф"- 50 мм. 6. Пароизоляция 2 слоя рубероида. 7. Железобетонная плита перекрытия - 220 мм (сущ)	21,87

Экспликация полов (начало)

Номер помещения	Тип пола	Схема пола	Данные элементов пола, мм	Площадь
111-114,127	V	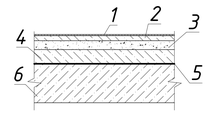	1. Керамическая плитка ГОСТ 6787-2001 - 10 мм. 2. Прослойка и заполнения швов см. прим. 2. 3. Стяжка из цем. песч. раствора М150 - 20 мм. 4. Теплоизоляционный материал "Пеноплекс-35 Ф"- 50 мм. 5. Пароизоляция 2 слоя рубероида. 6. Железобетонная плита перекрытия - 220 мм (сущ)	50,02
101-106	VI	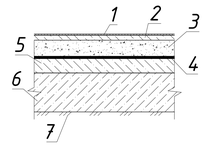	1. Керамическая плитка ГОСТ 6787-2001 - 13 мм. 2. Прослойка и заполнения швов см. прим. 2. 3. Стяжка поризованная из керамзитобетона γ=600 кг/м^3 - 55 мм. 4. Гидроизоляционный слой из 2-х слоев гидроизола на битумной мастике МБК-Г-55 - 2мм. 5. Стяжка из цем. песч. раствора М150 - 20 мм. 6. Подстилающий слой - бетон кл. В7,5 - 80 мм. 7. Грунт основания с втрамбованным щебнем крупностью 40-60 мм.	23,88
131	VII	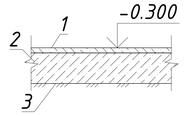	1. Бетонные из бетона класса В15 - 20 мм. 2. Подстилающий слой - бетон кл. В7,5 - 80 мм. 3. Грунт основания с втрамбованным щебнем крупностью 40-60 мм.	30,75
2 этаж				
207,208,211, 212,216-225,	X	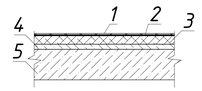	1. Покрытие - (Линолеум на теплоизолирующей подоснове ГОСТ 18108-80*) - 3,6 мм 2. Прослойка из клеящей мастики "Гумилакс" по ТУ 21-29-27-24 - 1,2 мм. 3. Сборная стяжка из ДСП двухслойная γ=800 кг/м^3 - 40 мм. 4. Выранивнив. стяжка из керамзитобетона γ=600 кг/м^3 - 35 мм. 5. Железобетонная плита перекрытия - 220 мм (сущ)	519,43

Данный лист см. совместно с АР-43-49

Изм.	Лист	№ Докум.	Подп.	Дата				
					ЗАКАЗ №:1270/10-01			АР
					Капитальный ремонт Алтынсаринской средней школы и спального корпуса пришкольного интерната в селе Алтынсарино Камыстинского района Костанайской области			
ГИП		Сергеев О. А.		22.02	Здание интерната	Стадия	Лист	Листов
Исполнил		Юртаев Д. Ю.		22.02		РП	48	
Проверил		Рейнуп А. В.		22.02	Экспликация полов (начало)	ТОО СК ВАМ Проект Лицензия:№ 15017517		
Н. контр.		Исмагамбетова А.		22.02				

Согласовано

Взам. инв. №

Подпись и дата

инв. № подл.

Формат А3А

Экспликация полов (окончание)

Номер помещения	Тип пола	Схема пола	Данные элементов пола, мм	Площадь
209,213	IV	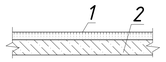	1. Покрытие полов из керамогранита 600x600x10 с шероховатой поверхностью - 10 мм. 2. Прослойка и заполнения швов см. прим. 2.	29,04
201-206	IX	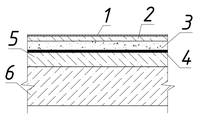	1. Керамическая плитка ГОСТ 6787-2001 - 13 мм. 2. Прослойка и заполнение швов см. прим. 2. 3. Стяжка из цем. песч. раствора М150 - 20 мм. 4. Гидроизоляционный слой из 2-х слоев гидроизола на битумной мастике МБК-Г-55 - 2мм. 5. Стяжка из цем. песч. раствора М150 - 20 мм. 6. Железобетонная плита перекрытия - 220 мм (сущ)	23,91
214,215	VIII	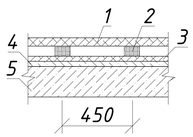	1. Покрытие - доски ДП-35 по ГОСТ 8242-88 - 37 мм. 2. Устройство лаг 100x40h мм (пролет лаг 450 мм) по ГОСТ 24454-80Е. 3. Звукоизоляционный слой из древ.-волокн. плиты γ=250 кг/м^3 - 25 мм. 4. Стяжка из цем. песч. раствора М150 - 20 мм. 5. Железобетонная плита перекрытия - 220 мм (сущ)	59,94

Демонтаж плинтусов керамических: 72 м
Демонтаж плинтусов деревянных: 1085.6 м
Демонтаж полов из плит керамических: 108.4 м^2
Демонтаж дощатых полов: 1132 м^2

Фрагмент 1 плана 1-го этажа

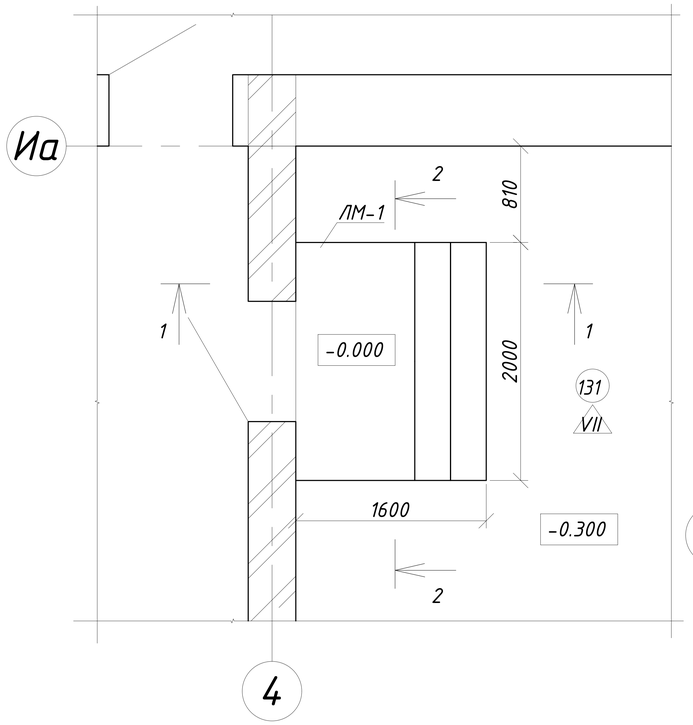

1-1

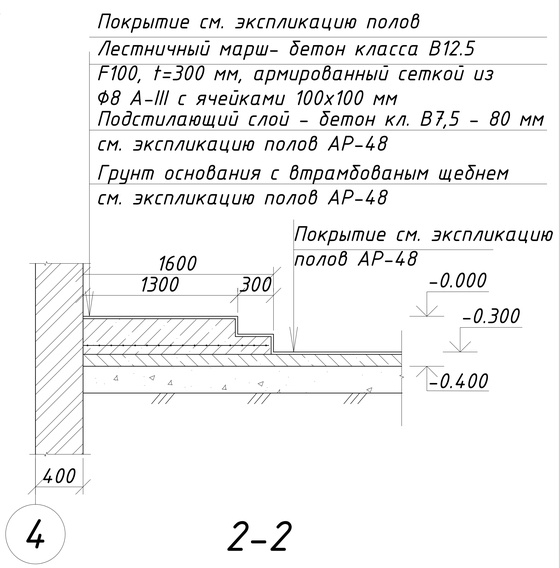

2-2

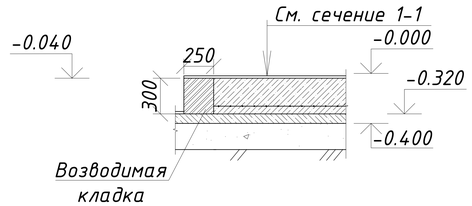

1. Экспликацию помещений см. АР-43,44.
2. Керамическая плитка и плитки керамогранит укладываются на "Алинекс" СЭТ-301 - плиточный клей (ТУ 7500РК 39369767 ТОО-02-2003).
   Затирку швов выполнять водостойкой смесью "Алинекс-фуген".
3. Все скрытые инженерные проводки выполнить до устройства полов.
4. При устройстве полов обратить внимание на тот факт, что двери должны свободно открываться.
   В сан. узлах и душевых полы устраиваются на 20 мм ниже пола основных помещений.
5. Пол из керамогранита принять "CAESAR". Плитку "CAESAR" принять противоскользящую с выраженной рельефной поверхностью.
6. Деревянные полы окрасить масляной краской за 2 раза. Общая площадь окрашиваемых полов -59.94 м².
7. При устройстве полов выполнить плинтуса:
   Пол деревянный - устройство деревянный плинтусов по ГОСТ 8242-88 - 44 м.п.;
   Пол керамическая плитка - устройство плинтуса из керамической плитки - 178 м.п.;
   Пол из линолеума - устройство плинтусов из ПВХ - 898 м.п.;
   Пол из керамогранита - устройство сапожка h=200 мм - 106 м.п.;
   Пол бетонный - устройство плинтусов бетонных - 22 м.п.;
8. В помещении №131 предусмотреть устройство пола на 300 мм ниже пола основных помещений.

Данный лист см. совместно с листами АР-43-48

Спецификация материала на ЛМ-1

№	Обозначение	Наименование	Кол-во	Масса, кг	Примечание
	ГОСТ 5781-82*	Ф8 кл. А-III, с размерами ячейки 100x100 мм. п.м.	64	0.395	25.3
		Бетон кл В12.5 F100 м^3	0,96		
	ГОСТ 530-2012	Кирпич керамический марки КР-р-по 1НФ/100/2,0/50 м^3	0,24		

Изм.	Лист	№ Докум.	Подп.	Дата	ЗАКАЗ №:1270/10-01		АР
					Капитальный ремонт Алтынсаринской средней школы и спального корпуса пришкольного интерната в селе Алтынсарино Камыстинского района Костанайской области		
ГИП		Сергеев О. А.		22.02	Здание интерната	Стадия: РП	Лист: 49 / Листов:
Исполнил		Юртаев Д. Ю.		22.02			
Проверил		Рейнуп А. В.		22.02	Фрагмент 1 плана 1-го этажа, сечения 1-1, 2-2, экспликация полов (окончание), спецификация	ТОО СК ВАМ Проект Лицензия:№ 15017517	
Н. контр.		Исмагамбетова А.		22.02			

Согласовано

Взам. инв. №

Подпись и дата

инв. № подл.

Формат А3А

План расположения элементов фундамента входной группы

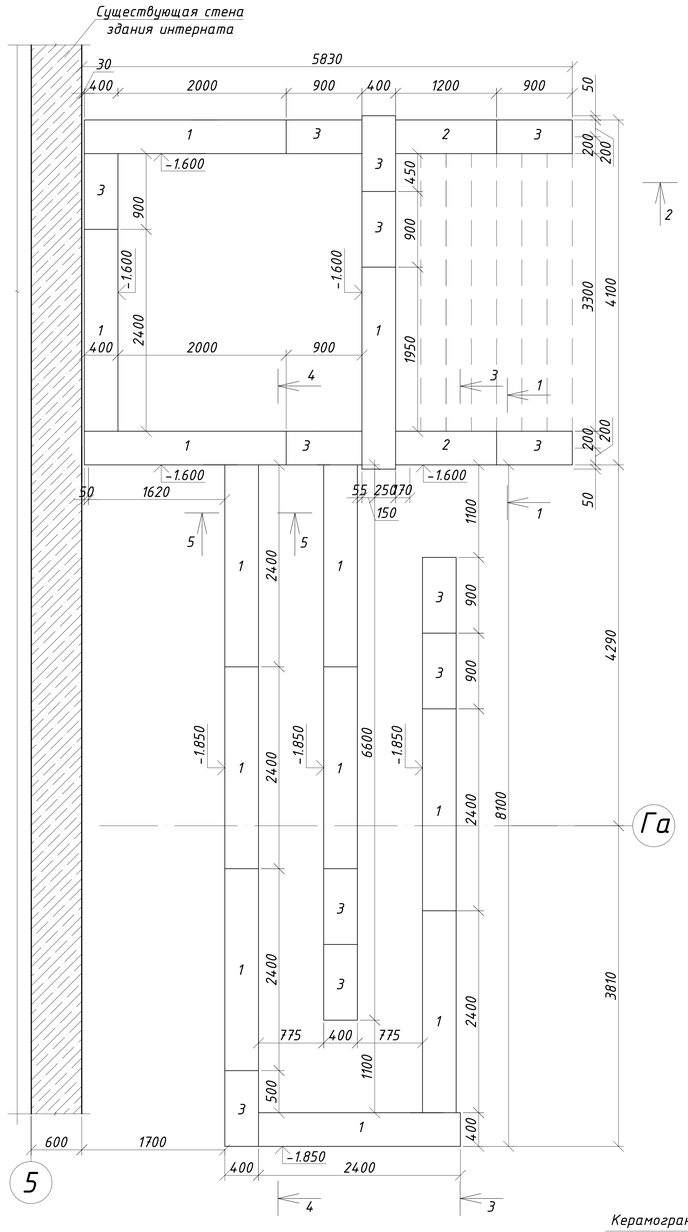

План входной группы

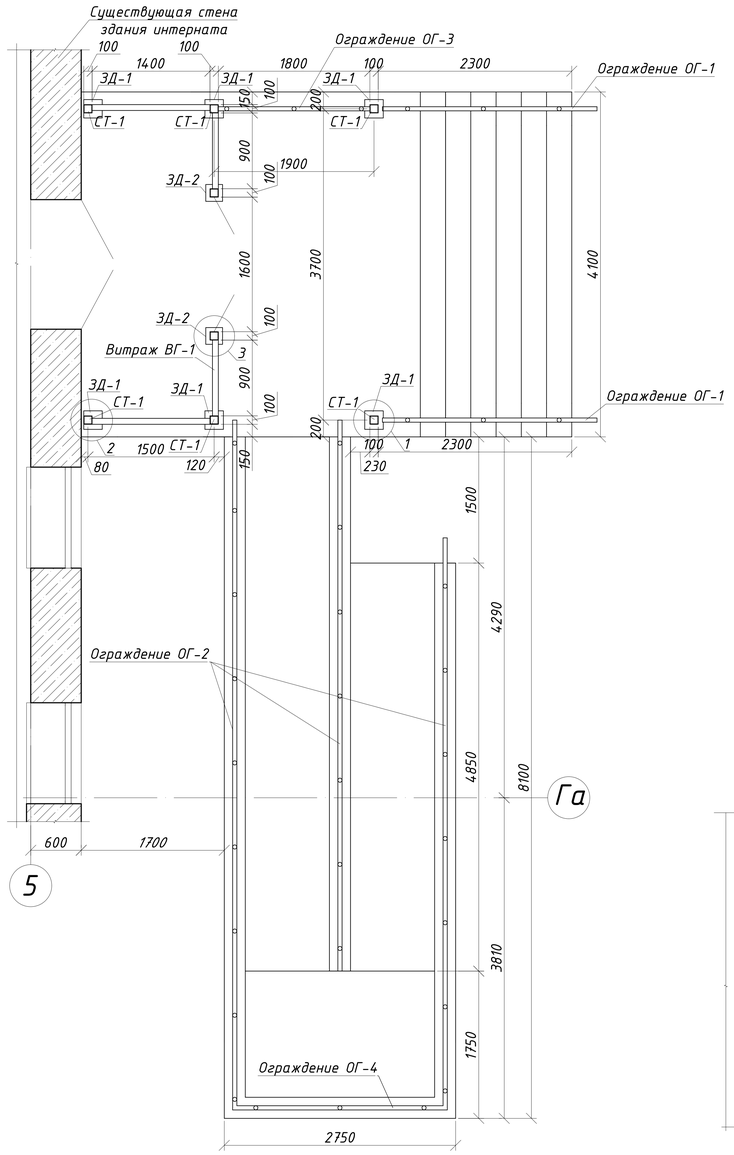

Спецификация на входную группу

№	Обозначение	Наименование	Кол-во	Масса, кг	Примечание
1	ГОСТ 13579-78	ФБС 24.4.6-т	12	1960	
	ГОСТ 13579-78	ФБС 12.4.6-т	2	640	
3	ГОСТ 13579-78	ФБС 9.4.6-т	10	700	
	Прочие материалы				
	ГОСТ 5781-82*	Ф8 кл А-II, с размерами ячейки 100х100 мм пм	628	0.395	248.1
		Основание из бетона кл В15 F100 на сульфатостойком портландцементе, $м^3$	6,2		
		Щебеночная подготовка толщ 150 мм, $м^3$	6,7		
		Грунт со щебнем с послойным трамбованием (грунт 60%, щебень 40%) толщ. 150мм $м^2$	33,5		
	ГОСТ 530-2012	Кирпич керамический марки КР-р-по 1НФ/100/2,0/50 $м^3$	8,4		
	ГОСТ 10923-93	Прокладка из 2-х слоев рубероида $м^2$	30,1		
	ГОСТ 6727-80	Ф4 Вр-I, п.м.	812	0.092	74.70
		Керамогранит 600х600х10 мм для отделки горизонтальных поверхностей $м^2$	59,1		
		Керамогранит 600х600х10 мм для отделки вертикальных поверхностей $м^2$	48,2		
		Антискользящее покрытие "STEP PLUS", $м^2$	56,8		
		Обмазка горячим битумом за 2 раза $м^2$	59,6		
		Деревянный шпунт 100х40h $м^3$	0,2		

2-2

Керамогранитные плиты с шероховатой поверхностью 600х600х10 мм
Лестничный марш- бетон класса В15 F100, t=150 мм, армированный сеткой из Ф8 А-III с ячейками 100х100 мм
Щебеночная подготовка, t=150 мм
Грунт со щебнем с послойным трамбованием состав см. в спецификации
Щебень втрамбованный в грунт

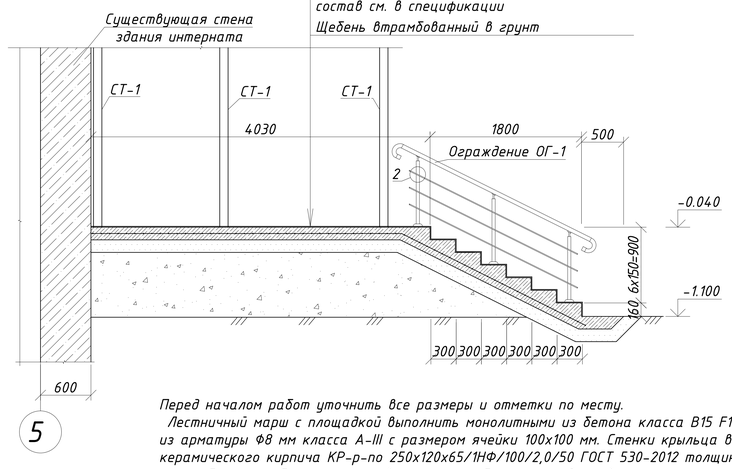

1-1

Керамогранитные плиты с шероховатой поверхностью 600х600х10 мм
Лестничный марш- бетон класса В15 F100, t=150 мм, армированный сеткой из Ф8 А-III с ячейками 100х100 мм
Щебеночная подготовка, t=150 мм
Грунт со щебнем с послойным трамбованием состав см. в спецификации
Щебень втрамбованный в грунт

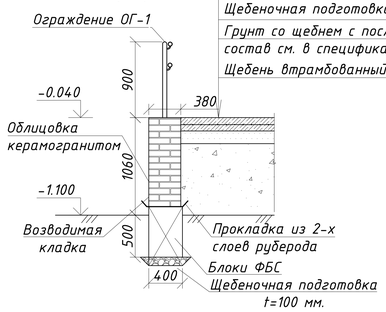

Перед началом работ уточнить все размеры и отметки по месту.

Лестничный марш с площадкой выполнить монолитными из бетона класса В15 F100, с армированием сеткой из арматуры Ф8 мм класса А-III с размером ячейки 100х100 мм. Стенки крыльца выполнить из керамического кирпича КР-р-по 250х120х65/1НФ/100/2,0/50 ГОСТ 530-2012 толщиной 380 мм, по сборным железобетонным блокам, устраиваемые на щебеночную подготовку.

Кирпичную кладку стенок армировать кладочной сеткой из арматуры Ф4 класса Вр-I с размером ячейки 50х50 мм через 3 ряда кладки.

В осадочный шов между фундаментами входной группы и здания школы забить деревянный шпунт до отм. -1.400 (но не ниже существующих фундаментов), пропитанный антисептиками и антипиренами и обмазанный горячим битумом за 2 раза.

Данный лист см. совместно с АР-49-57

Изм.	Лист	№ Докум.	Подп.	Дата	ЗАКАЗ №:1270/10-01			АР
					Капитальный ремонт Алтынсаринской средней школы и спального корпуса пришкольного интерната в селе Алтынсарино Камыстинского района Костанайской области			
ГИП		Сергеев О. А.		22.02	Здание интерната	Стадия	Лист	Листов
Исполнил		Юртаев Д. Ю.		22.02		РП	50	
Проверил		Рейнуп А. В.		22.02	План расположения элементов фундамента входной группы, план входной группы, сечения 1-1, 2-2, спецификация	ТОО СК ВАМ Проект Лицензия:№ 15017517		
Н. контр.		Исмагамбетова А.		22.02				

Согласовано

Взам. инв. №

Подпись и дата

Инв. № подл.

Формат А2А

3-3

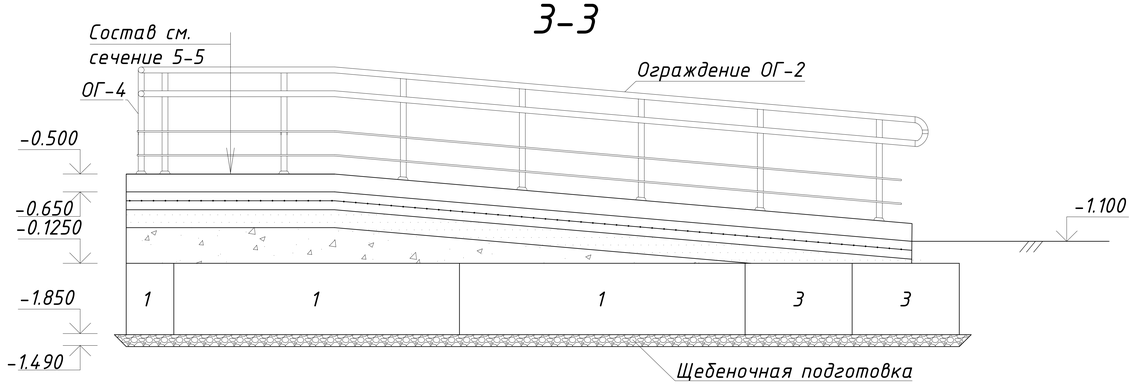

4-4

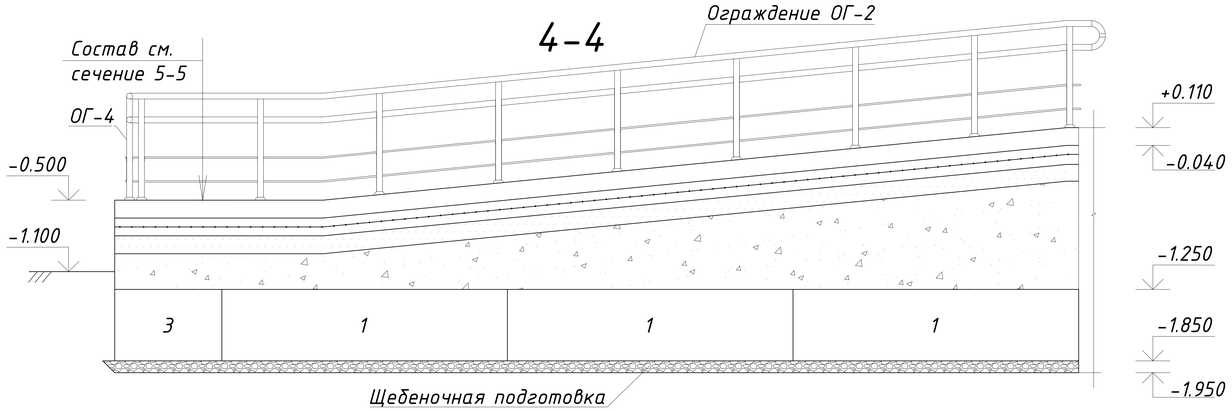

1/50

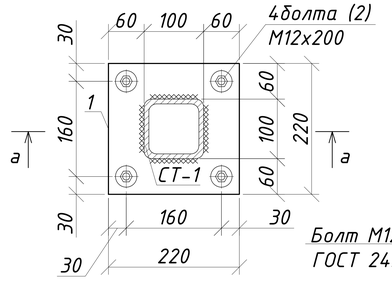

а-а

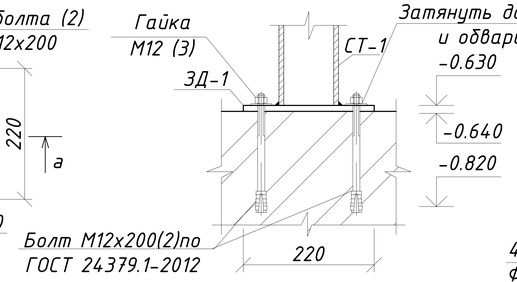

ЗД-1 (6 шт)

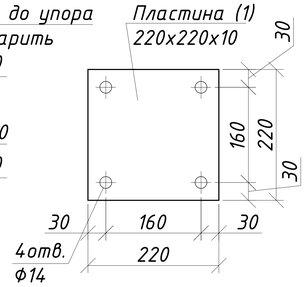

2/50

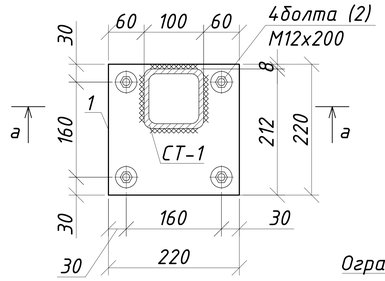

5-5

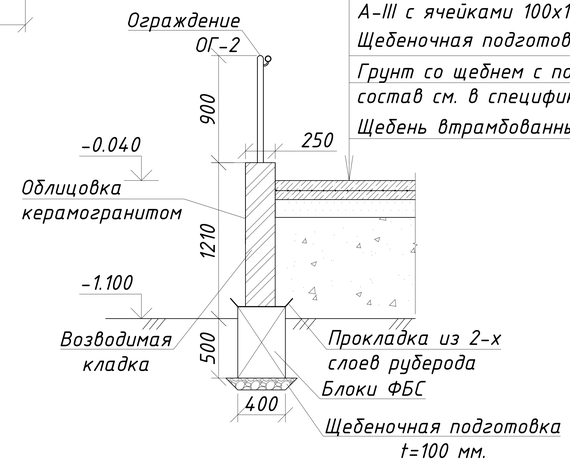

Керамогранитные плиты с шероховатой поверхностью 600x600x10 мм
Лестничный марш- бетон класса B15 F100, t=150 мм, армированный сеткой из Ф8 A-III с ячейками 100x100 мм
Щебеночная подготовка, t=150 мм
Грунт со щебнем с послойным трамбованием состав см. в спецификации
Щебень втрамбованный в грунт

Спецификация на ЗД-1

№	Обозначение	Наименование	Кол-во	Масса, кг	Примечание
	Закладная деталь ЗД-1		6	2.22	13.3
1	ГОСТ 19903-2015*	- 10x220x220	1	1,05	1.05
2	ГОСТ 24379.1-2012	Анкерный болт 12x200	4	0,27	1.08
3	ГОСТ 5915-70	Гайка M12	4	0,0154	0.0616
4	ГОСТ 11371-78	Шайба M12	4	0,007	0.0268

Данный лист см. совместно с АР-50-57

Изм.	Лист	№ Докум.	Подп.	Дата				
					ЗАКАЗ №:1270/10-01			АР
					Капитальный ремонт Алтынсаринской средней школы и спального корпуса пришкольного интерната в селе Алтынсарино Камыстинского района Костанайской области			
ГИП		Сергеев О. А.		22.02	Здание интерната	Стадия	Лист	Листов
Исполнил		Юртаев Д. Ю.		22.02		РП	51	
Проверил		Рейнуп А. В.		22.02	Сечение 3-3, 4-4, 5-5, узлы 1, 2, закладная деталь ЗД-1, сечение а-а, спецификация	ТОО СК ВАМ Проект Лицензия:№15017517		
Н. контр.		Исмагамбетова А.		22.02				

Согласовано

Взам. инв. №

Подпись и дата

инв. № подл.

Формат А3А

Витраж ВГ-1

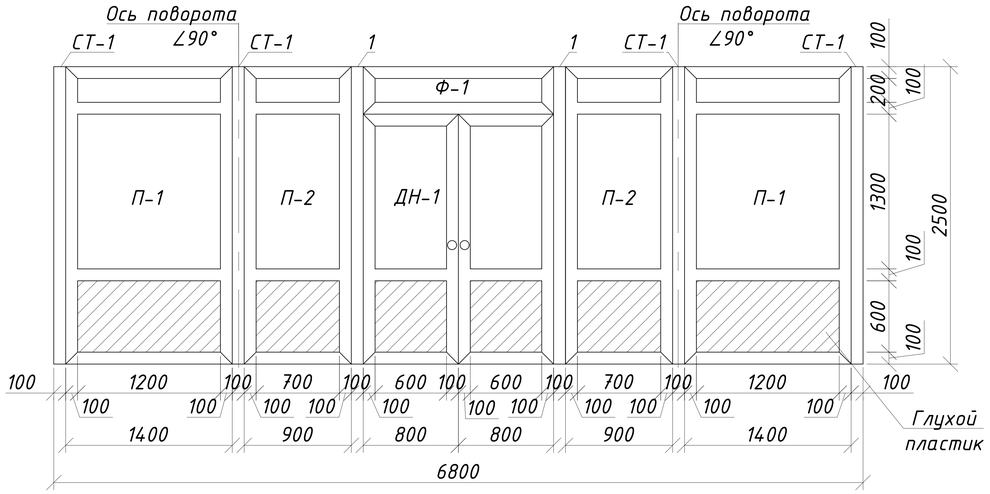

ДН-1

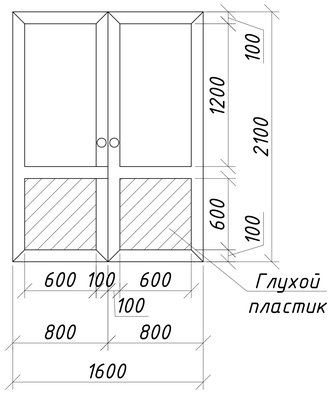

Ф-1

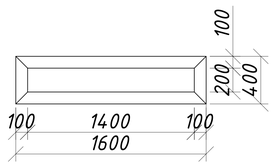

Спецификация на ЗД-2

№	Обозначение	Наименование	Кол-во	Масса, кг	Примечание
	Закладная деталь ЗД-2		2	3.74	7.5
1	ГОСТ 19903-2015*	- 10х200х200	1	3,14	3.14
2	ГОСТ 5781-82	Ф12 А-III L=170мм	4	0,15	0.6

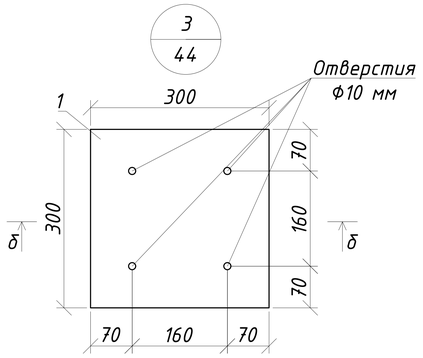

а-а

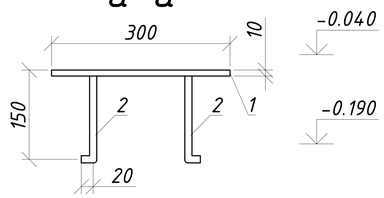

Спецификация на витраж ВГ-1

№	Обозначение	Наименование	Кол-во	Масса, кг	Примечание
	Витраж ВГ-1				
	ГОСТ 14039-78	6.8х2.75h	1		
1	ГОСТ ГОСТ 8639-82	[] 100х100х6 l=2500 мм.	2	43.1	86.20
Ф-1	ГОСТ 30674-99	ОП В1 400-1600 (4М1-8Ag-4М1-8Ag-К4)	1		
П-1	ГОСТ 30674-99	ОП В1 2750-1400 (4М1-8Ag-4М1-8Ag-К4)	2		
П-2	ГОСТ 30674-99	ОП В1 2750-900 (4М1-8Ag-4М1-8Ag-К4)	2		
ДН-1	ГОСТ 30970-2002	ДПН ОПК Дв 2100-1600	1		

Данный лист см. совместно с АР-50-57

Изм.	Лист	№ Докум.	Подп.	Дата				
					ЗАКАЗ №:1270/10-01			АР
					Капитальный ремонт Алтынсаринской средней школы и спального корпуса пришкольного интерната в селе Алтынсарино Камыстинского района Костанайской области			
ГИП		Сергеев О. А.		22.02	Здание интерната	Стадия	Лист	Листов
Исполнил		Юртаев Д. Ю.		22.02		РП	52	
Проверил		Рейнуп А. В.		22.02	Витраж ВГ-1, ДН-1, Ф-1, закладная деталь ЗД-2, сечение а-а, спецификации	ТОО СК ВАМ Проект Лицензия:№15017517		
Н. контр.		Исмагамбетова А.		22.02				

Согласовано

Взам. инв. №

Подпись и дата

инв. № подл.

Формат А3А

Спецификация на ограждение ОГ-1-ОГ-2

№	Обозначение	Наименование	Кол-во	Масса, кг	Примечание
		Ограждение крыльца ОГ-1			
1	Сталь 0Х18Н10 (AISI 304)	Труба 50.8х15 мм, м.п.	2,6		
2	Сталь 0Х18Н10 (AISI 304)	Труба 38.1х1.5 мм, м.п.	2,7		
3	Сталь 0Х18Н10 (AISI 304)	Труба 16х1,5 мм, м.п.	7,8		
4	Сталь 0Х18Н10 (AISI 304)	Держатель ригеля "Бочка для Ф38", шт	9		
5	Сталь 0Х18Н10 (AISI 304)	Заглушка-п для трубы Ф16, шт	6		
6	Сталь 0Х18Н10 (AISI 304)	Кронштейн штырь универсальный Ф38х50,8, шт	3		
7	Сталь 0Х18Н10 (AISI 304)	Отвод заглушка Ф50, шт	2		
8	ГОСТ 3262-75	Штырь в основу сварной, шт	3		
9	Сталь 0Х18Н10 (AISI 304)	Фланец-втулка Ф38.1х1,5 мм, шт	3		
10	Сталь 0Х18Н10 (AISI 304)	Декоративная крышка "средняя" на Ф80 Ф38, шт	3		
		Ограждение пандуса ОГ-2			
1	Сталь 0Х18Н10 (AISI 304)	Труба 50.8х15 мм, м.п.	43,5		
2	Сталь 0Х18Н10 (AISI 304)	Труба 38.1х1.5 мм, м.п.	20,7		
3	Сталь 0Х18Н10 (AISI 304)	Труба 16х1,5 мм, м.п.	42,5		
4	Сталь 0Х18Н10 (AISI 304)	Держатель ригеля "Бочка для Ф38", шт	23		
5	Сталь 0Х18Н10 (AISI 304)	Заглушка-п для трубы Ф16, шт	12		
6	Сталь 0Х18Н10 (AISI 304)	Кронштейн штырь универсальный прямой Ф38, шт	23		
7	Сталь 0Х18Н10 (AISI 304)	Отвод литой Ф50, шт	8		
8	ГОСТ 3262-75	Штырь в основу сварной, шт	23		
9	Сталь 0Х18Н10 (AISI 304)	Фланец-втулка Ф38.1х1,5 мм, шт	23		
10	Сталь 0Х18Н10 (AISI 304)	Декоративная крышка "средняя" на Ф80 Ф38, шт	23		
11	Сталь 0Х18Н10 (AISI 304)	Держатель поручня боковой для пандуса Ф38Х50,8, шт	23		

Спецификация посчитана на 1 ограждение, общее количество ОГ-1 - 2 шт., ОГ-2 - 1 шт.

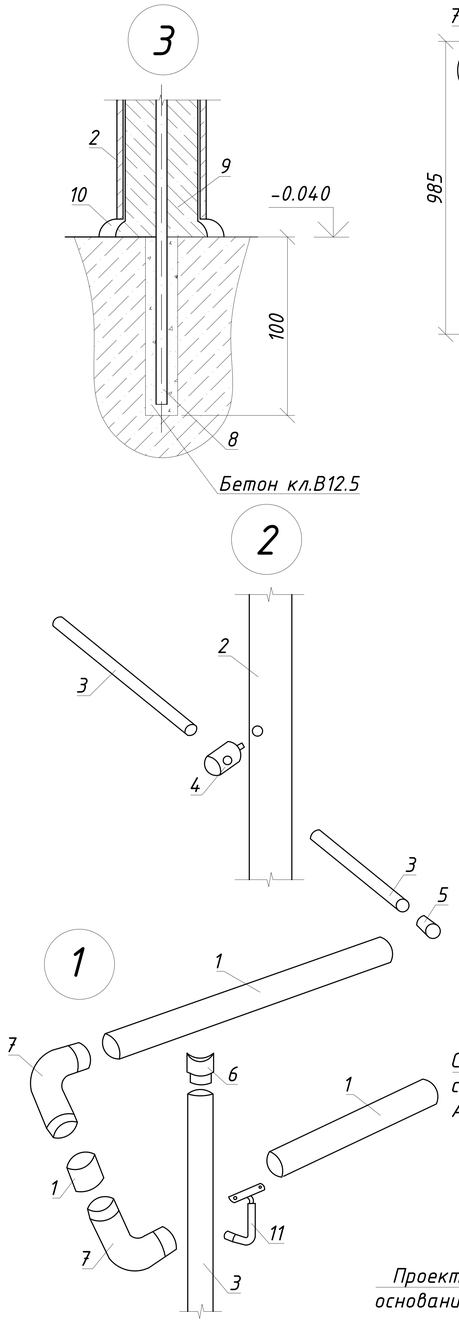

Ограждение ОГ-1

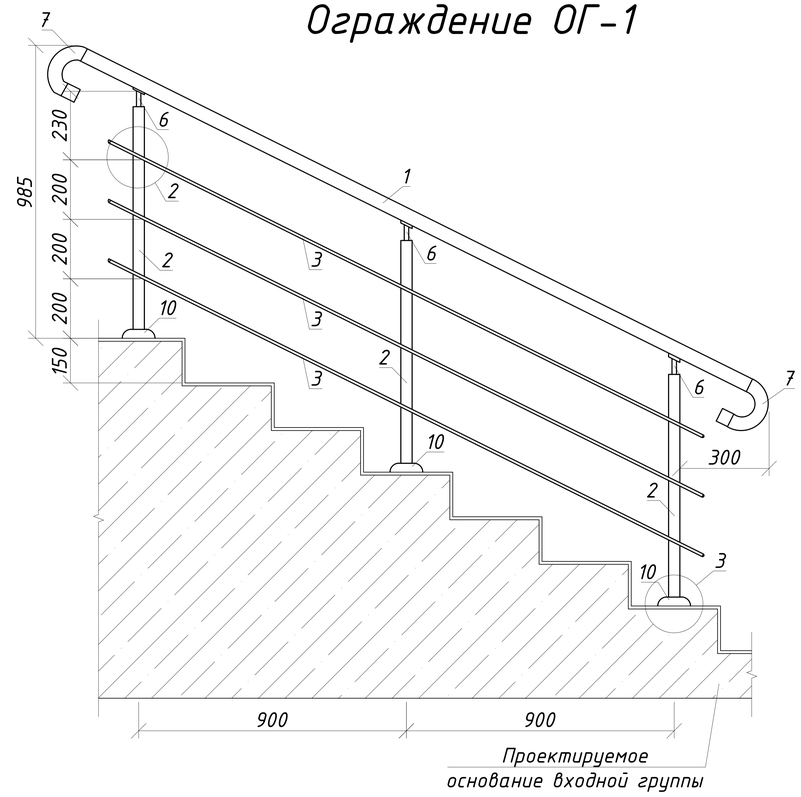

Ограждение ОГ-2

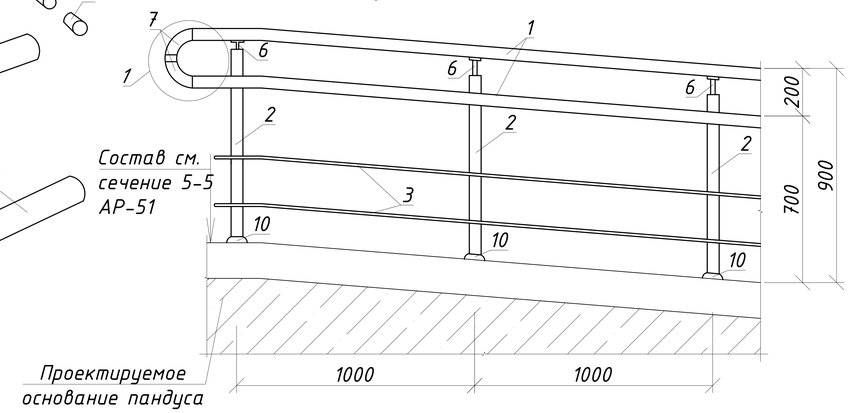

Данный лист см. совместно с АР-50-57

Изм.	Лист	№ Докум.	Подп.	Дата
ГИП		Сергеев О. А.		22.02
Исполнил		Юртаев Д. Ю.		22.02
Проверил		Рейнуп А. В.		22.02
Н. контр.		Исмагамбетова А.		22.02

ЗАКАЗ №:1270/10-01 АР

Капитальный ремонт Алтынсаринской средней школы и спального корпуса пришкольного интерната в селе Алтынсарино Камыстинского района Костанайской области

Здание интерната

Стадия	Лист	Листов
РП	53	

Ограждения ОГ-1, 2, узлы 1, 2, 3, спецификация

ТОО СК ВАМ Проект
Лицензия:№ 15017517

Согласовано

Взам. инв. №

Подпись и дата

инв. № подл.

Формат А3А

Ограждение ОГ-3

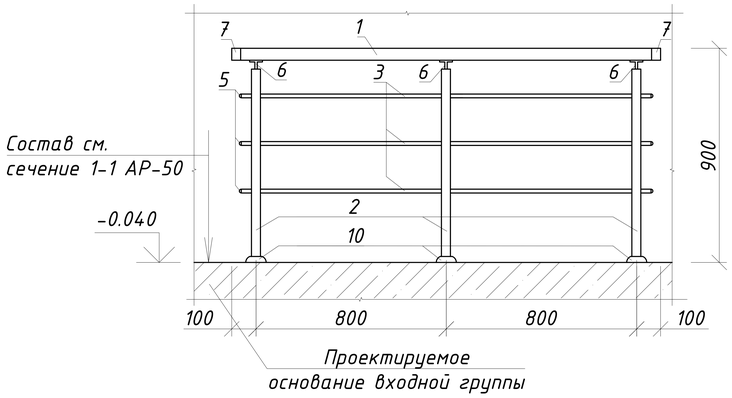

Ограждение ОГ-4

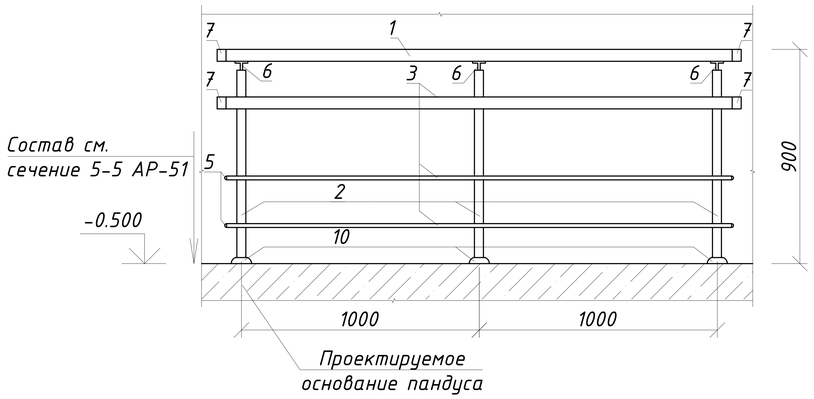

Спецификация на демонтажные работы входной группы

№	Обозначение	Наименование	Кол-во	Масса кг	Прим.
	Демонтажные работы				
	Входная группа				
		Шлакоблочная кладка $м^3$	12		
		Кирпичная кладка $м^3$	1.8		
		Плита железобетонная 3х1.5х0.22h $м^3$	4	0,99	3.96
		Бетонное основание крыльца $м^3$	12.6		
		1 слой бронированного рубероида на битумной мастике $м^2$	18		
		2 слоя рубероида на битумной мастике $м^2$	36		
		Цементно-песчанная стяжка толщ. 30 мм. $м^2$	18		
		Пароизоляция - 1 слой рубероида $м^2$	18		

Спецификация на ограждение ОГ-3, ОГ-4

№	Обозначение	Наименование	Кол-во	Масса, кг	Примечание
	Ограждение крыльца ОГ-3				
1	Сталь 0Х18Н10 (AISI 304)	Труба 50.8х15 мм, м.п.	1.8		
2	Сталь 0Х18Н10 (AISI 304)	Труба 38.1х1.5 мм, м.п.	2.7		
3	Сталь 0Х18Н10 (AISI 304)	Труба 16х1,5 мм, м.п.	5.6		
4	Сталь 0Х18Н10 (AISI 304)	Держатель ригеля "Бочка для Ф38", шт	9		
5	Сталь 0Х18Н10 (AISI 304)	Заглушка-п для трубы Ф16, шт	6		
6	Сталь 0Х18Н10 (AISI 304)	Кронштейн штырь универсальный Ф38х50,8, шт	3		
7	Сталь 0Х18Н10 (AISI 304)	Заглушка Ф50, шт	2		
8	ГОСТ 3262-75	Штырь в основу сварной, шт	3		
9	Сталь 0Х18Н10 (AISI 304)	Фланец-втулка Ф38.1х1,5 мм, шт	3		
10	Сталь 0Х18Н10 (AISI 304)	Декоративная крышка "средняя" на Ф80 Ф38, шт	3		
	Ограждение пандуса ОГ-4				
1	Сталь 0Х18Н10 (AISI 304)	Труба 50.8х15 мм, м.п.	4,9		
2	Сталь 0Х18Н10 (AISI 304)	Труба 38.1х1.5 мм, м.п.	2,7		
3	Сталь 0Х18Н10 (AISI 304)	Труба 16х1,5 мм, м.п.	4,9		
4	Сталь 0Х18Н10 (AISI 304)	Держатель ригеля "Бочка для Ф38", шт	6		
5	Сталь 0Х18Н10 (AISI 304)	Заглушка-п для трубы Ф16, шт	4		
6	Сталь 0Х18Н10 (AISI 304)	Кронштейн штырь универсальный прямой Ф38, шт	3		
7	Сталь 0Х18Н10 (AISI 304)	Отвод литой Ф50, шт	4		
8	ГОСТ 3262-75	Штырь в основу сварной, шт	6		
9	Сталь 0Х18Н10 (AISI 304)	Фланец-втулка Ф38.1х1,5 мм, шт	6		
10	Сталь 0Х18Н10 (AISI 304)	Декоративная крышка "средняя" на Ф80 Ф38, шт	6		
11	Сталь 0Х18Н10 (AISI 304)	Держатель поручня боковой для пандуса Ф38Х50,8, шт	3		

Данный лист см. совместно с АР-50-57

Изм.	Лист	№ Докум.	Подп.	Дата
ГИП		Сергеев О. А.		22.02
Исполнил		Юртаев Д. Ю.		22.02
Проверил		Рейнуп А. В.		22.02
Н. контр.		Исмагамбетова А.		22.02

ЗАКАЗ №:1270/10-01 АР

Капитальный ремонт Алтынсаринской средней школы и спального корпуса пришкольного интерната в селе Алтынсарино Камыстинского района Костанайской области

Здание интерната

Стадия	Лист	Листов
РП	54	

Ограждение ОГ-3, ОГ-4, спецификации

ТОО СК ВАМ Проект
Лицензия:№ 15017517

Согласовано

Взам. инв. №

Подпись и дата

Инв. № подл.

Формат А3А

План расположения балок козырька входной группы

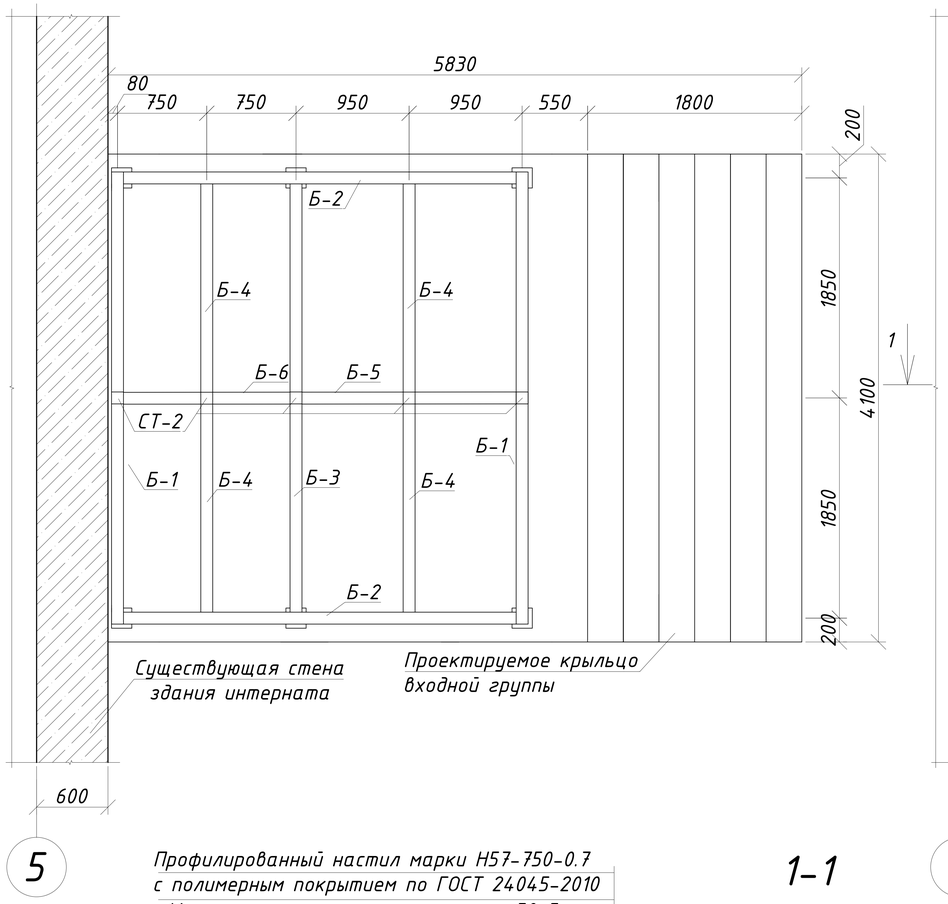

План расположения прогонов козырька входной группы

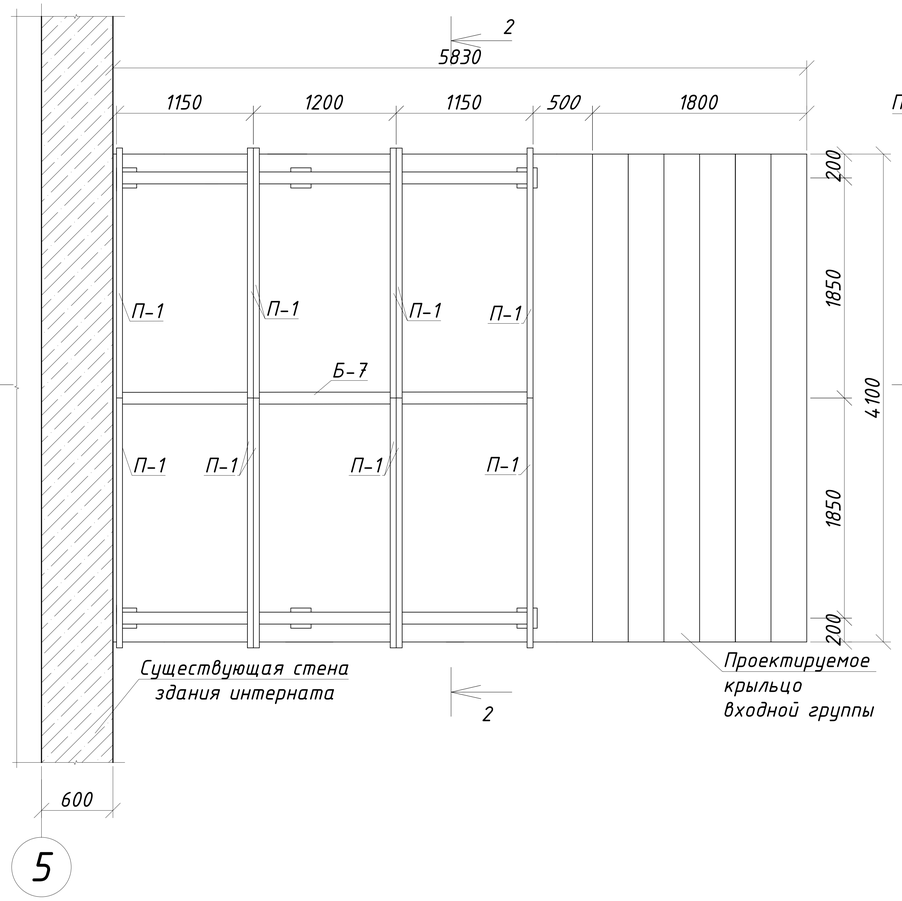

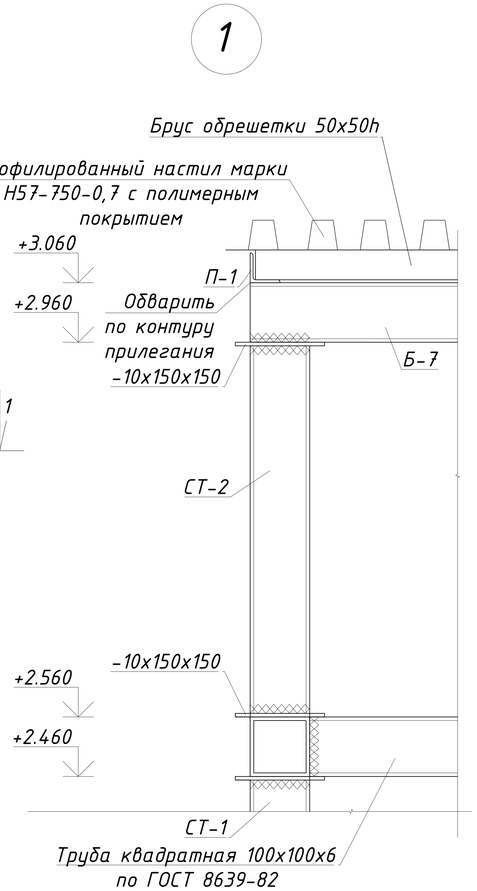

1-1

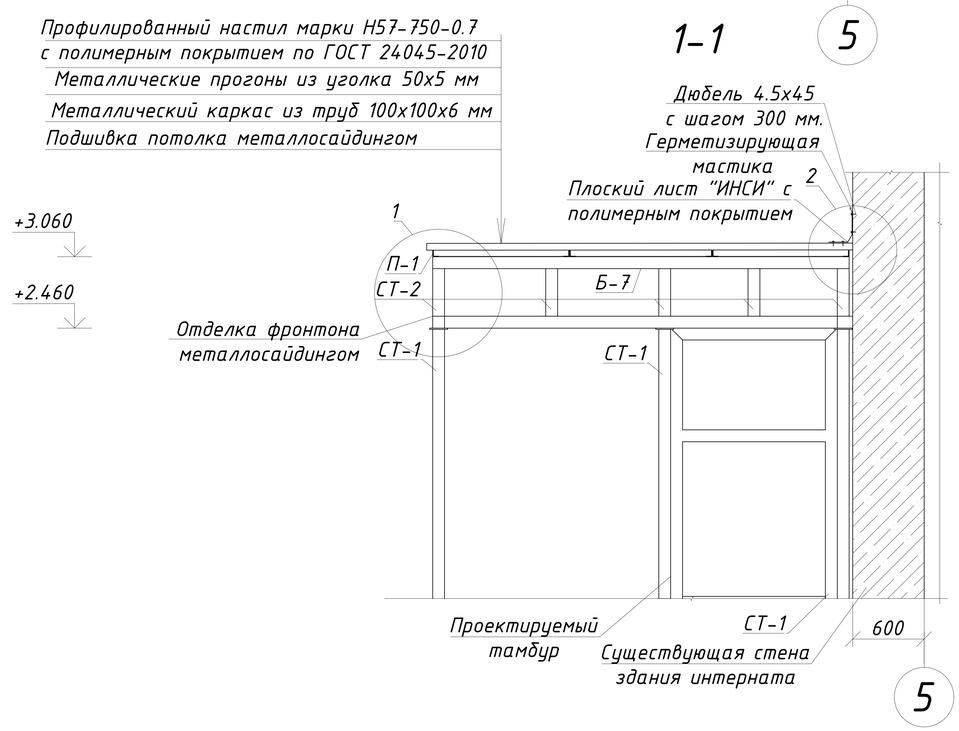

Данный лист см. совместно с АР-50-57

					ЗАКАЗ №:1270/10-01		АР
					Капитальный ремонт Алтынсаринской средней школы и спального корпуса пришкольного интерната в селе Алтынсарино Камыстинского района Костанайской области		
Изм.	Лист	№ Докум.	Подп.	Дата			
ГИП		Сергеев О. А.		22.02	Здание интерната	Стадия	Лист	Листов
Исполнил		Юртаев Д. Ю.		22.02		РП	55	
Проверил		Рейнуп А. В.		22.02	План расположения балок козырька входной группы, план расположения прогонов козырька входной группы, узел 1, сечение 1-1	ТОО СК ВАМ Проект Лицензия:№ 15017517	
Н. контр.		Исмагамбетова А.		22.02			

Согласовано

Взам. инв. №

Подпись и дата

инв. № подл.

Формат А3А

2-2

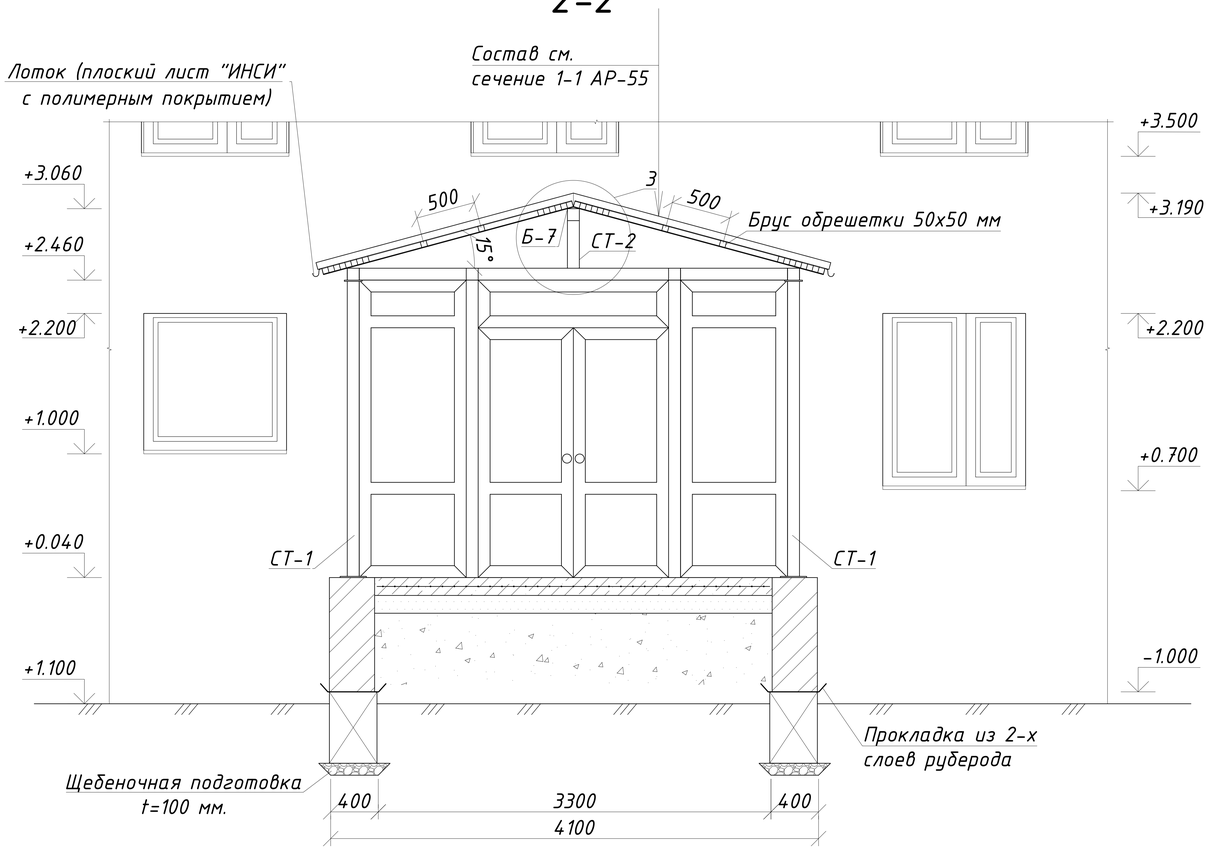

3

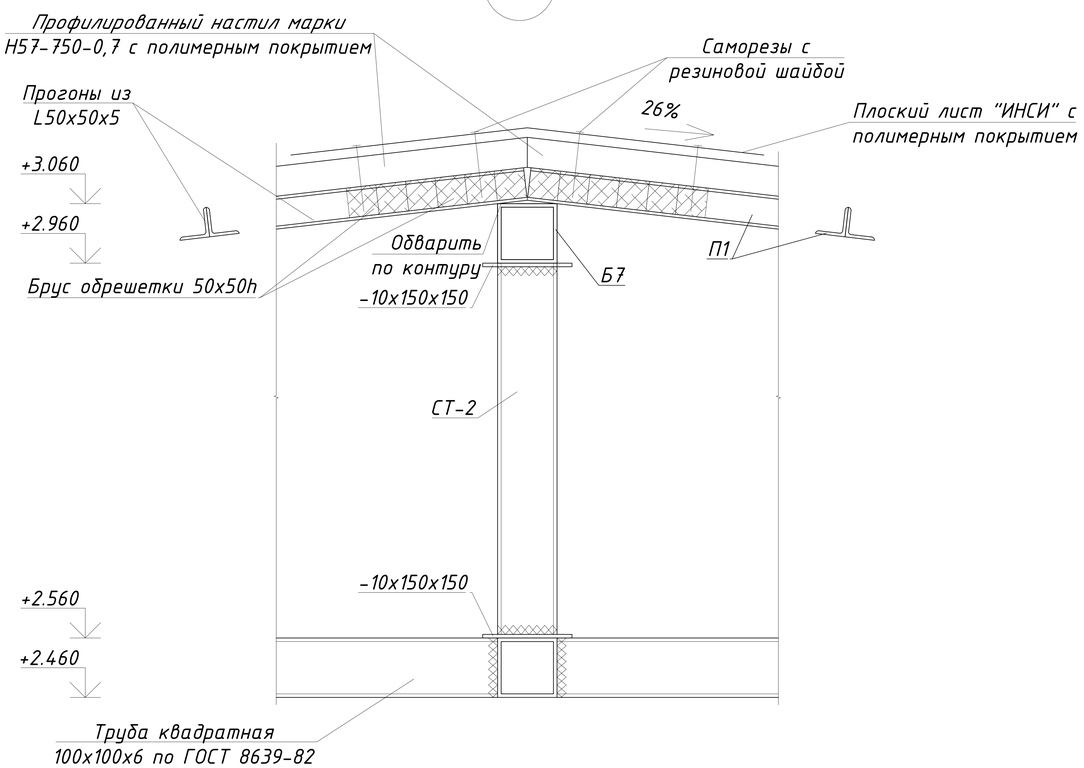

2 / 49

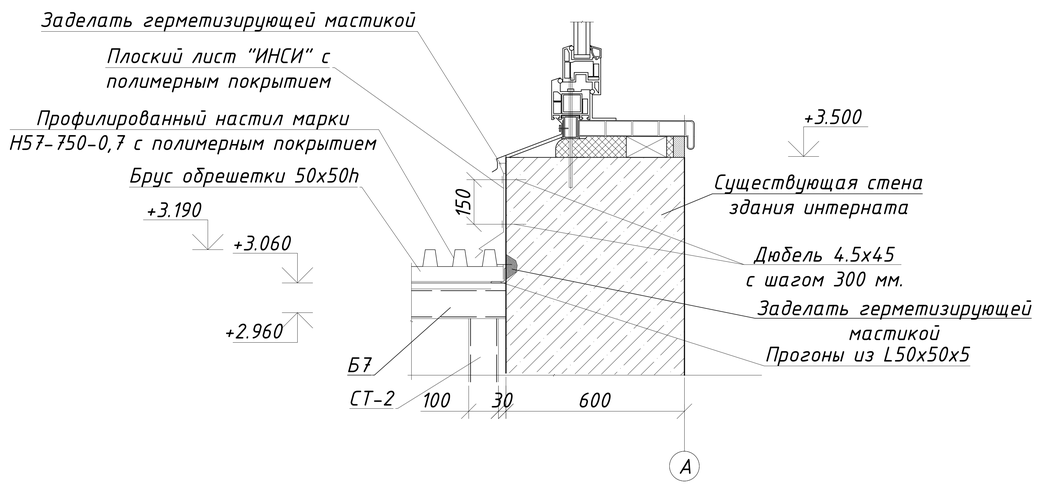

Указания по производству работ

1. Прогоны из уголков варить между собой швом с высотой катета 3 мм. К уголкам прикрепить деревянный брусок 50х50мм оцинкованными гвоздями. (Отверстия Ф5мм в уголках просверлить заранее).
2. Подшивка потолка и отделка фронтона металлосайдингом показана условно. Крепление выполнять по профилям заводской поставки, по узлам завода изготовителя.
3. Для защиты деревянных конструкций выполнить пропитку от гниения и возгорания - пропитка древесины буроугольной композицией (БК). Состав БК: буроугольный воск - 10%; олифа оксоль - 70%; сиккатив - 10%; бура - 5%; вода - 5%. Огнебиозащитный состав наносится кистью или распылителем, толщ.покрытия 1,0мм.
4. Сварку производить электродами Э-42 ГОСТ 9467-75*. Обозначение узлов сварных соединений принято по ГОСТ 5264-80.
5. Поверхности металлических элементов после выполнения сварочных работ очистить от шлака и ржавчины и окрасить эмалью ПФ-115 ГОСТ 6465-76* за 2 раза по слою грунта ПФ-0142 ТУ 6-10-1698-78.

Данный лист смотреть совместно с АР-50-57

					ЗАКАЗ №:1270/10-01			АР
					Капитальный ремонт Алтынсаринской средней школы и спального корпуса пришкольного интерната в селе Алтынсарино Камыстинского района Костанайской области			
Изм.	Лист	№ Докум.	Подп.	Дата				
					Здание интерната	Стадия	Лист	Листов
ГИП		Сергеев О. А.		22.02		РП	56	
Исполнил		Юртаев Д. Ю.		22.02				
Проверил		Рейнуп А. В.		22.02	Сечение 2-2, узлы 2, 3	ТОО СК ВАМ Проект Лицензия:№ 15017517		
Н. контр.		Исмагамбетова А.		22.02				

Согласовано

Взам. инв. №

Подпись и дата

Инв. № подл.

Формат А3А

Спецификация на козырёк входной группы

№	Обозначение	Наименование	Кол-во	Масса, кг	Примечание
	Козырёк входной группы				
Б-1	ГОСТ 8639-82	□100х100х6 мм l=3800 мм.	2	65.4	130.8
Б-2	ГОСТ 8639-82	□100х100х6 мм l=3400 мм.	2	58.54	117.08
Б-3	ГОСТ 8639-82	□100х100х6 мм l=3600 мм.	1	62.0	62
Б-4	ГОСТ 8639-82	□100х100х6 мм l=1750 мм.	4	30.1	120.4
Б-5	ГОСТ 8639-82	□100х100х6 мм l=1800 мм.	1	31.0	31
Б-6	ГОСТ 8639-82	□100х100х6 мм l=1400 мм.	1	24.1	24.1
Б-7	ГОСТ 8639-82	□100х100х6 мм l=3530 мм.	1	60.8	60.8
П-1	ГОСТ 8509-93	∟50х5 мм l=1970 мм.	12	7.43	89.16
	Стойка СТ-1		6	44.77	268.62
	ГОСТ 8639-82	□100х100х6 мм l=2500 мм.	1	43.1	43.1
	ГОСТ 19903-2015	-150х10 l=150 мм.	1	1.67	1.67
	Стойка СТ-2		5	10.24	51.2
	ГОСТ 8639-82	□100х100х6 мм l=400 мм.	1	6.9	6.9
	ГОСТ 19903-2015	-150х10 l=150 мм.	2	1.67	3.34
	Прочие материалы				
	ГОСТ 24045-2010	Профилированный настил марки Н57-750-0.7 с полимерным покрытием $м^2$	16,1		
	ГОСТ 24454-80	Брус 50х50h l=1140 мм.	48	0.0029	0.1392
	ГОСТ 24454-80	Брус 50х50h l=1190 мм.	24	0.003	0.072
	"ИНСИ"	Плоский лист "ИНСИ" с полимерным покрытием $м^2$	6,2		
		Металлосайдинг для отделки горизонтальных поверхностей $м^2$	14,4		
		Металлосайдинг для отделки вертикальных поверхностей $м^2$	2,8		

Согласовано

Взам. инв. №

Подпись и дата

инв. № подл.

Данный лист см. совместно с АР-50-56

Изм.	Лист	№ Докум.	Подп.	Дата
ГИП		Сергеев О. А.		22.02
Исполнил		Юртаев Д. Ю.		22.02
Проверил		Рейнуп А. В.		22.02
Н. контр.		Исмагамбетова А.		22.02

ЗАКАЗ №:1270/10-01 АР

Капитальный ремонт Алтынсаринской средней школы и спального корпуса пришкольного интерната в селе Алтынсарино Камыстинского района Костанайской области

Здание интерната

Стадия	Лист	Листов
РП	57	

Спецификация

ТОО СК ВАМ Проект
Лицензия:№15017517

Формат А3А

План расположения элементов фундаментов крыльца №1 по оси 1

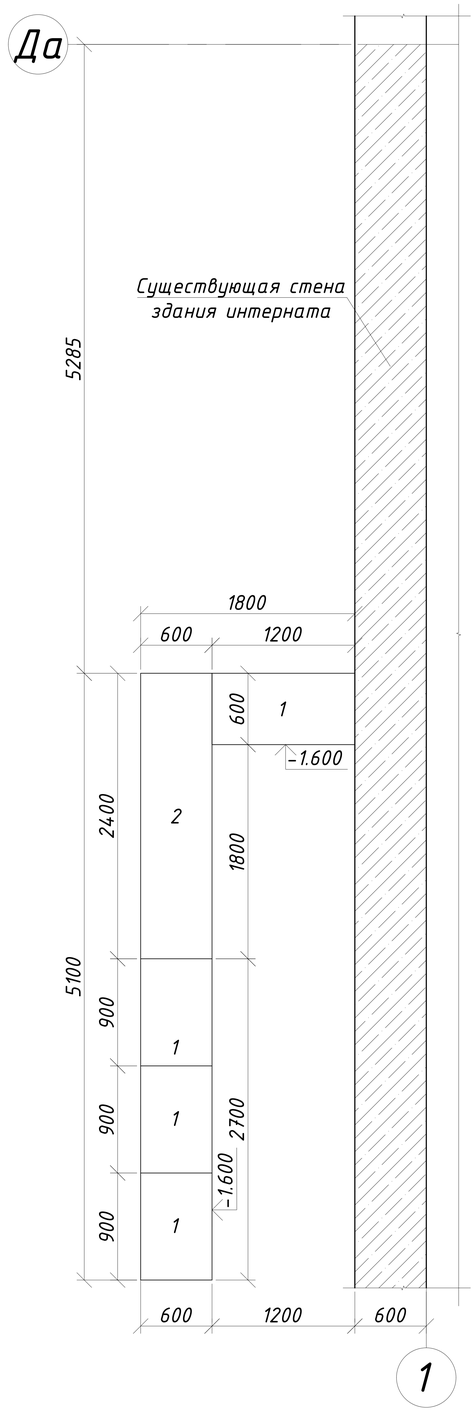

План крыльца №1 по оси 1

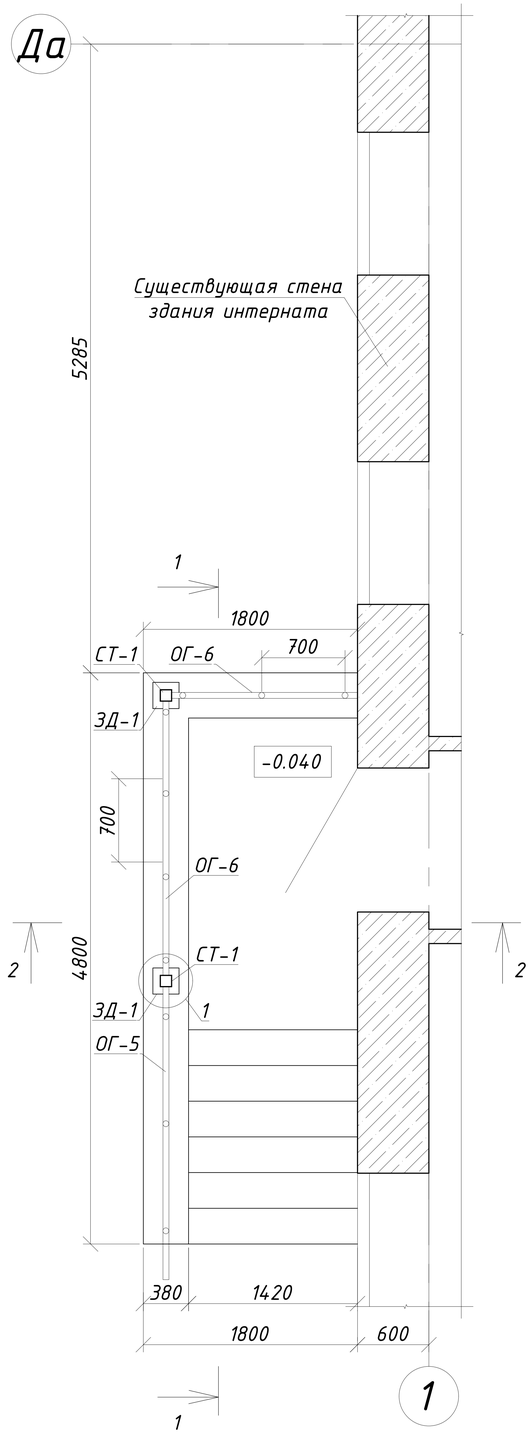

1-1

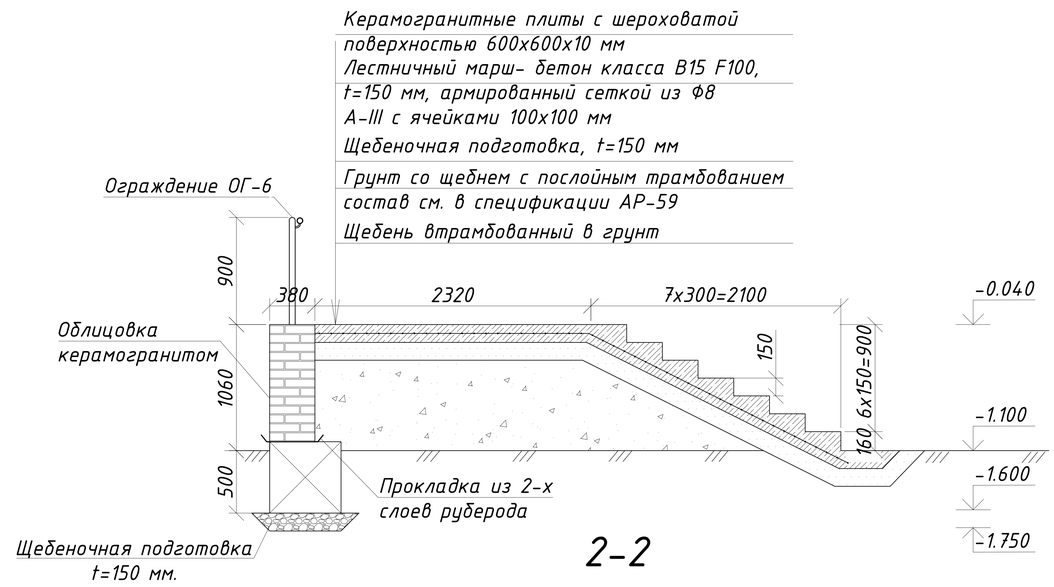

2-2

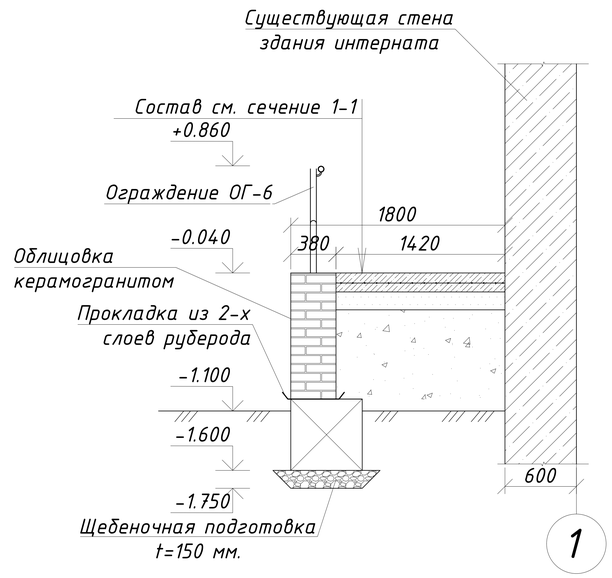

Перед началом работ по устройству крыльца №1 по оси 1 предусмотреть демонтаж существующего крыльца (кирпичная кладка -0.8 $м^3$) и ограждения (труба 50х3 мм - 4.3 м.п.)
Данный лист см. совместно с АР-59-63

					ЗАКАЗ №:1270/10-01			АР
					Капитальный ремонт Алтынсаринской средней школы и спального корпуса пришкольного интерната в селе Алтынсарино Камыстинского района Костанайской области			
Изм.	Лист	№ Докум.	Подп.	Дата				
					Здание интерната	Стадия	Лист	Листов
ГИП		Сергеев О. А.		22.02		РП	58	
Исполнил		Юртаев Д. Ю.		22.02				
Проверил		Рейнуп А. В.		22.02	План расположения элементов фундаментов крыльца №1 по оси 1, план крыльца №1 по оси 1, сечения 1-1, 2-2	ТОО СК ВАМ Проект Лицензия:№ 15017517		
Н. контр.		Исмагамбетова А.		22.02				

Согласовано

Взам. инв. №

Подпись и дата

Инв. № подл.

Формат А3А

Спецификация материала на крыльцо №1

№	Обозначение	Наименование	Кол-во	Масса, кг	Примечание
1	ГОСТ 13579-78	ФБС 24.6.6-т	1		
2	ГОСТ 13579-78	ФБС 12.6.6-т	4		
	Прочие материалы				
	ГОСТ 5781-82*	Ф8 кл. А-III, с размерами ячейки 100х100 мм. п.м.	134	0.395	52.9
		Основание из бетона кл В15 F100 на сульфатостойком портландцементе, $м^3$	0.9		
		Щебеночная подготовка толщ 150мм.,$м^3$	1.35		
		Грунт со щебнем с послойным тромбованием (грунт 60%, щебень 40%) толщ. 150мм $м^2$	6.3		
	ГОСТ 530-2012	Кирпич керамический марки КР-р-по 1НФ/100/2,0/50 $м^3$	2.5		
	ГОСТ 6727-80	Ф4 Вр-I, п.м.	348	0.098	34.104
	ГОСТ 10923-93	Прокладка из 2-х слоев рубероида $м^2$	5.1		
		Выравнивающая стяжка цементно-песчаным раствором боковых поверхностей $м^2$	7,1		
		Керамогранит 600х600х10 мм для отделки горизонтальных поверхностей $м^2$	8,64		
		Керамогранит 600х600х10 мм для отделки вертикальных поверхностей $м^2$	8,96		
		Антискользящее покрытие "STEP PLUS", $м^2$	8,64		
		Обмазка горячим битумом за 2 раза $м^2$	8,6		
		Деревянный шпунт 100х40h $м^3$	0,05		

Спецификация посчитана на 1 крыльцо №1, общее количество - 2 шт

Перед началом работ уточнить все размеры и отметки по месту.

Лестничный марш с площадкой выполнить монолитными из бетона класса В12.5 F100, с армированием сеткой из арматуры Ф8 мм класса А-III с размером ячейки 100х100 мм. Стенки крыльца выполнить из керамического кирпича КР-р-по 250х120х65/1НФ/100/2,0/50 ГОСТ 530-2012 толщиной 380 мм, по сборным железобетонным блокам, устраиваемые на щебеночную подготовку.

В осадочный шов между фундаментами крылец и здания школы забить деревянный шпунт до отм. -0.900 (но не ниже существующих фундаментов), пропитанный антисептиками и антипиренами и обмазанный горячим битумом за 2 раза.

Кирпичную кладку стенок армировать кладочной сеткой из арматуры Ф4 класса Вр-I с размером ячейки 50х50 мм через 3 ряда кладки. Поверхность кирпичных стенок крыльца, соприкасающихся с грунтом, обмазать горячим битумом за 2 раза.

Расход всех материалов см. спецификацию на данном листе.

Данный лист см. совместно с АР-58-63.

Спецификация материала на ЗД-1

№	Обозначение	Наименование	Кол-во	Масса, кг	Примечание
	Закладная деталь ЗД-1		2	2.22	4.4
1	ГОСТ 19903-2015*	- 10х220х220	1	1,05	1.05
2	ГОСТ 24379.1-2012	Анкерный болт 12х200	4	0,27	1.08
3	ГОСТ 5915-70	Гайка М12	4	0,0154	0.0616
4	ГОСТ 11371-78	Шайба М12	4	0,007	0.0268

Спецификация на ЗД-1 посчитана на 1 крыльцо №1, общее количество - 2 шт

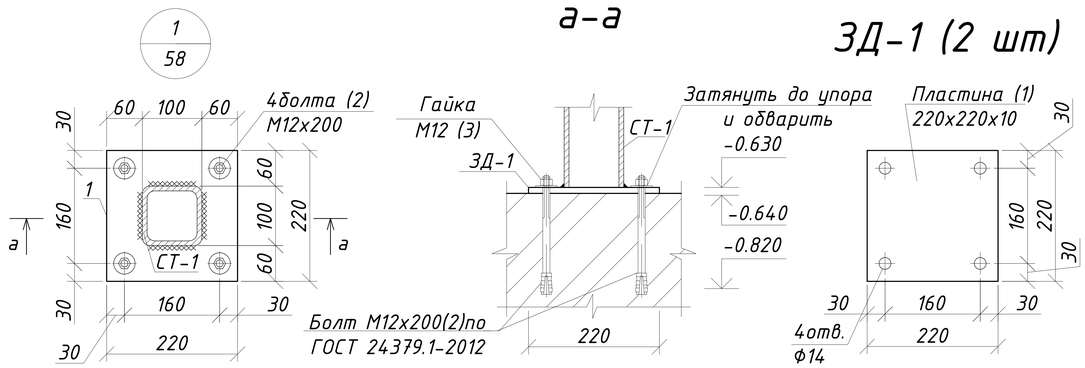

Данный лист см. совместно с АР-58-63

Изм.	Лист	№ Докум.	Подп.	Дата	ЗАКАЗ №:1270/10-01		АР
					Капитальный ремонт Алтынсаринской средней школы и спального корпуса пришкольного интерната в селе Алтынсарино Камыстинского района Костанайской области		
ГИП		Сергеев О. А.		22.02	Здание интерната	Стадия / Лист / Листов	
Исполнил		Юртаев Д. Ю.		22.02		РП / 59	
Проверил		Рейнуп А. В.		22.02	Узел 1, закладная деталь ЗД-1, сечение а-а, спецификации	ТОО СК ВАМ Проект Лицензия:№15017517	
Н. контр.		Исмагамбетова А.		22.02			

Согласовано

Взам. инв. №

Подпись и дата

инв. № подл.

Формат А3А

Спецификация на ограждения ОГ-5, ОГ-6

№	Обозначение	Наименование	Кол-во	Масса, кг	Примечание
		Ограждение крыльца ОГ-5			
1	Сталь 0Х18Н10 (AISI 304)	Труба 50.8х15 мм, м.п.	2.6		
2	Сталь 0Х18Н10 (AISI 304)	Труба 38.1х1.5 мм, м.п.	2.7		
3	Сталь 0Х18Н10 (AISI 304)	Труба 16х1,5 мм, м.п.	7.8		
4	Сталь 0Х18Н10 (AISI 304)	Держатель ригеля "Бочка для Ф38", шт	9		
5	Сталь 0Х18Н10 (AISI 304)	Заглушка-п для трубы Ф16, шт	6		
6	Сталь 0Х18Н10 (AISI 304)	Кронштейн штырь универсальный Ф38х50,8, шт	3		
7	Сталь 0Х18Н10 (AISI 304)	Отвод заглушка Ф50, шт	2		
8	ГОСТ 3262-75	Штырь в основу сварной, шт	3		
9	Сталь 0Х18Н10 (AISI 304)	Фланец-втулка Ф38.1х1,5 мм, шт	3		
10	Сталь 0Х18Н10 (AISI 304)	Декоративная крышка "средняя" на Ф80 Ф38, шт	3		
		Ограждение крыльца ОГ-6			
1	Сталь 0Х18Н10 (AISI 304)	Труба 50.8х15 мм, м.п.	3.9		
2	Сталь 0Х18Н10 (AISI 304)	Труба 38.1х1.5 мм, м.п.	6.3		
3	Сталь 0Х18Н10 (AISI 304)	Труба 16х1,5 мм, м.п.	11.7		
4	Сталь 0Х18Н10 (AISI 304)	Держатель ригеля "Бочка для Ф38", шт	21		
5	Сталь 0Х18Н10 (AISI 304)	Заглушка-п для трубы Ф16, шт	12		
6	Сталь 0Х18Н10 (AISI 304)	Кронштейн штырь универсальный Ф38х50,8, шт	7		
7	Сталь 0Х18Н10 (AISI 304)	Отвод заглушка Ф50, шт	4		
8	ГОСТ 3262-75	Штырь в основу сварной, шт	7		
9	Сталь 0Х18Н10 (AISI 304)	Фланец-втулка Ф38.1х1,5 мм, шт	7		
10	Сталь 0Х18Н10 (AISI 304)	Декоративная крышка "средняя" на Ф80 Ф38, шт	7		

Спецификация посчитана на 1 ограждение ОГ-5, ОГ-6 общее количество ОГ-5- 2 шт, ОГ-6 - 2 шт

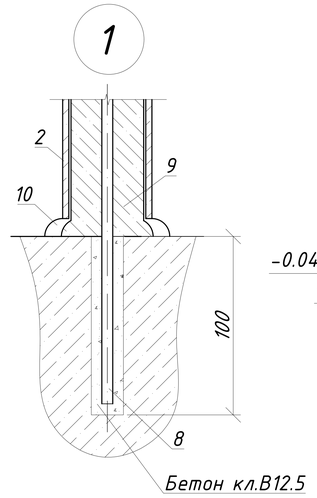

Ограждение ОГ-5

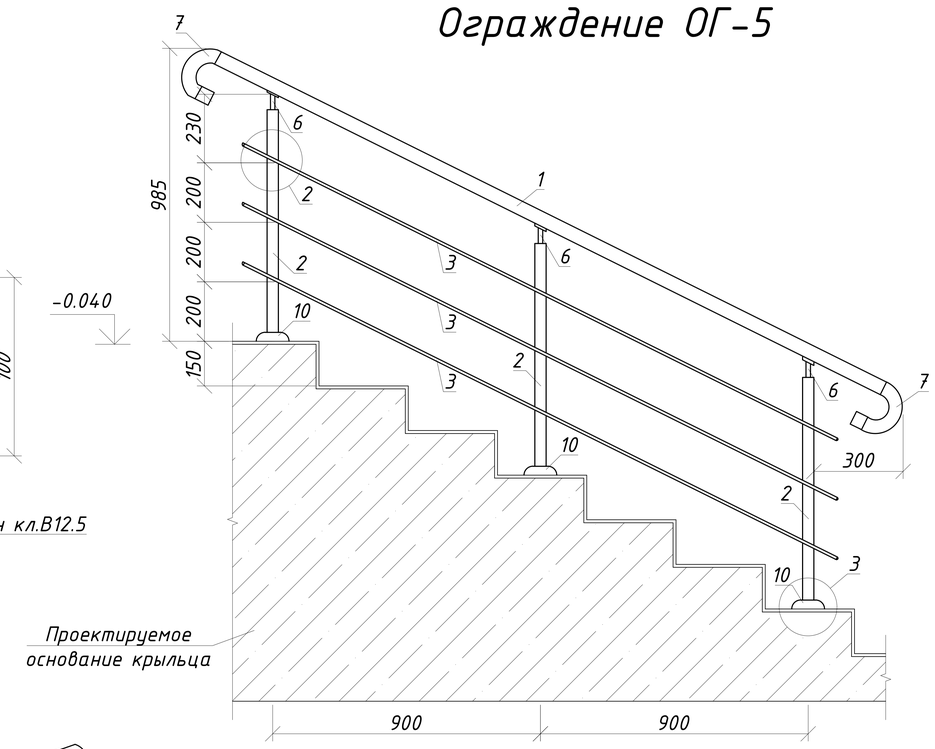

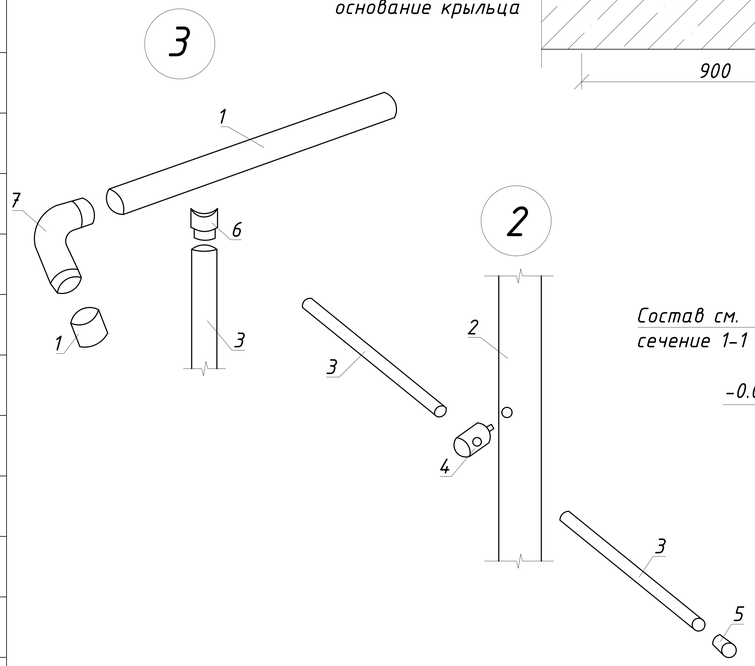

Ограждение ОГ-6

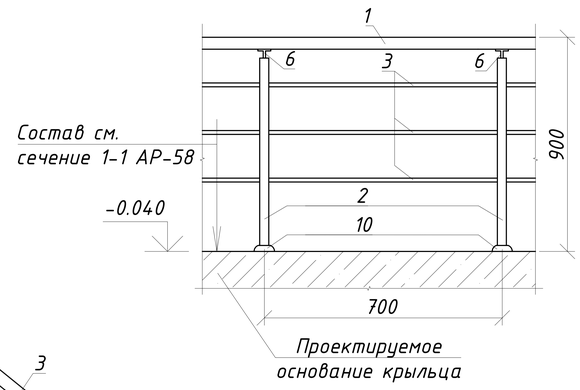

Данный лист см. совместно с АР-58-63

Изм.	Лист	№ Докум.	Подп.	Дата
ГИП		Сергеев О. А.		22.02
Исполнил		Юртаев Д. Ю.		22.02
Проверил		Рейнуп А. В.		22.02
Н. контр.		Исмагамбетова А.		22.02

ЗАКАЗ №:1270/10-01 АР

Капитальный ремонт Алтынсаринской средней школы и спального корпуса пришкольного интерната в селе Алтынсарино Камыстинского района Костанайской области

Здание интерната

Стадия	Лист	Листов
РП	60	

Ограждения ОГ-5, ОГ-6, узлы 1, 2, 3, спецификация

ТОО СК ВАМ Проект
Лицензия:№ 15017517

Согласовано

Взам. инв. №

Подпись и дата

инв. № подл.

Формат А3А

Схема расположения элементов каркаса козырька К-1

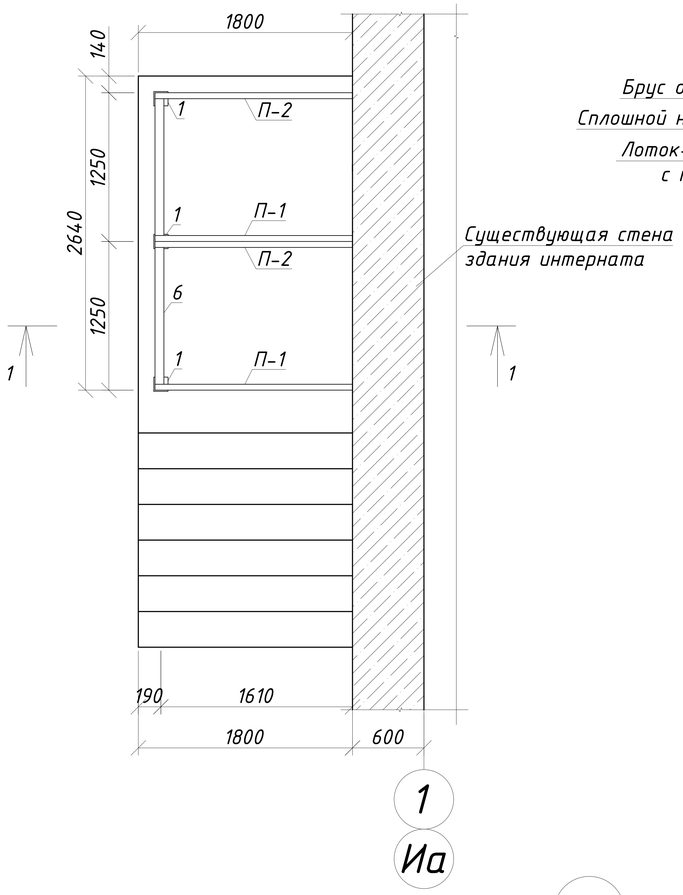

1-1

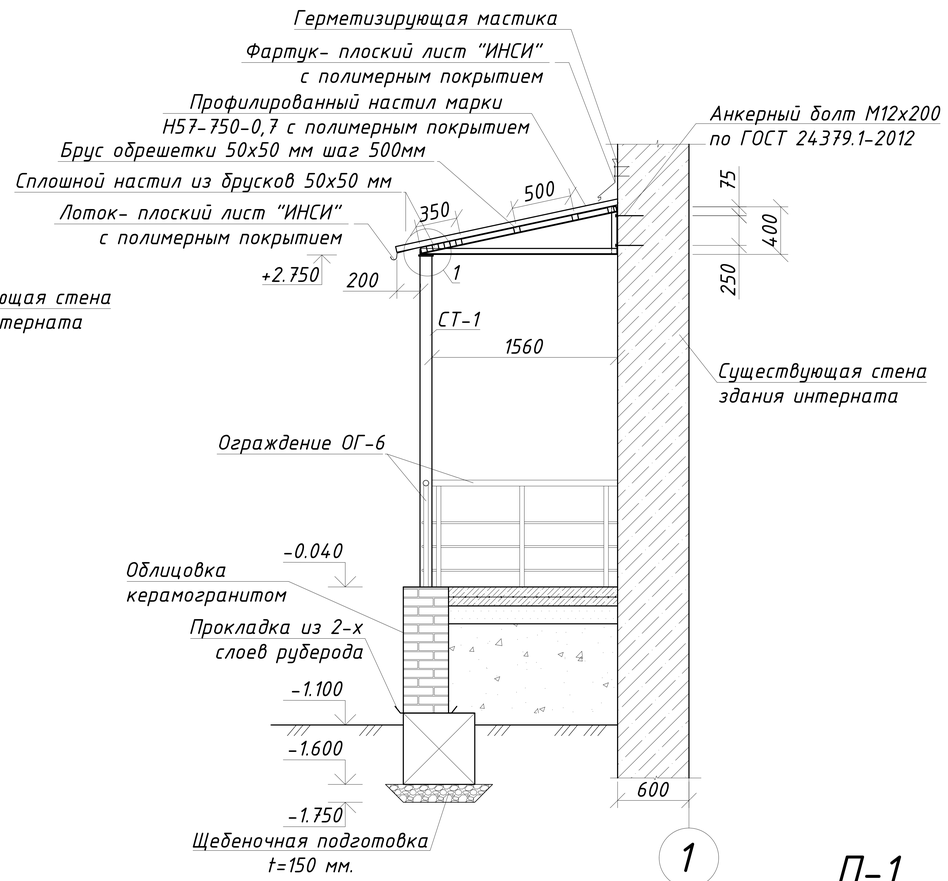

План кровли козырька К-1

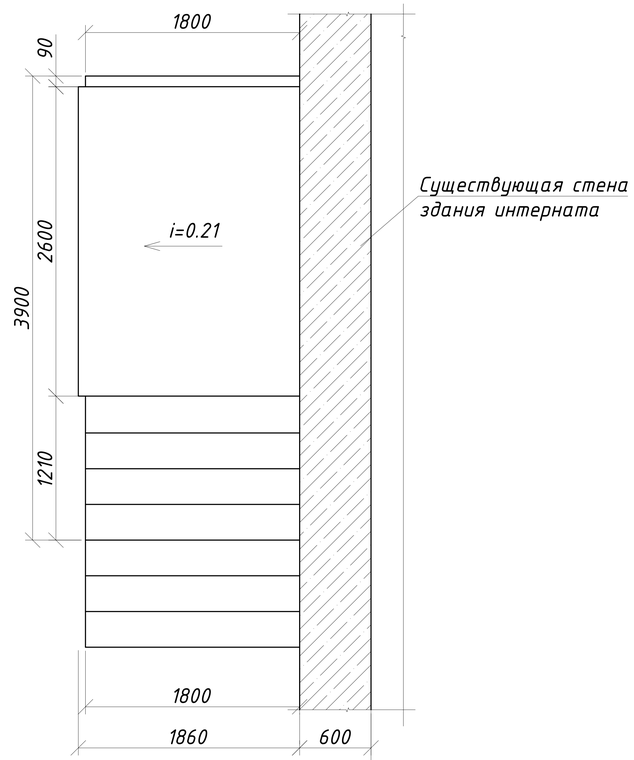

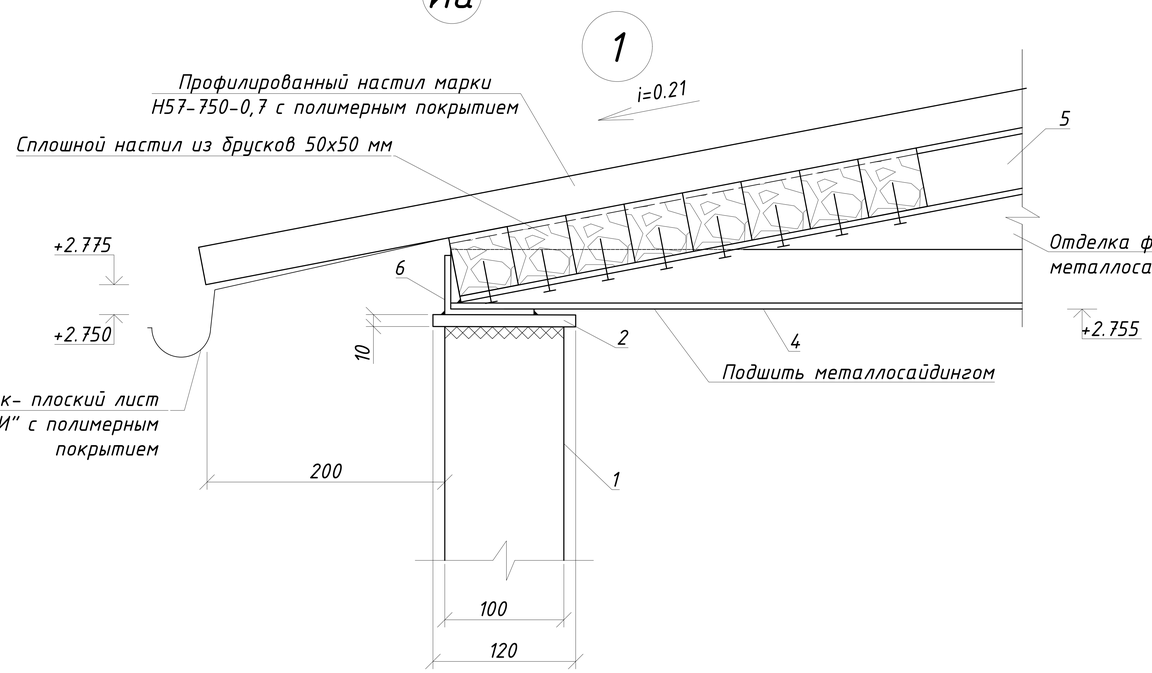

П-1

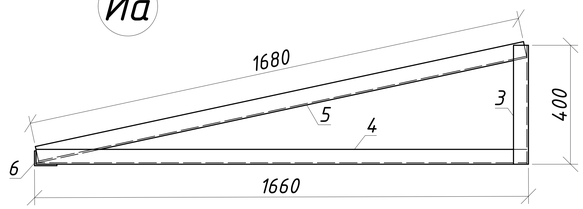

П-2

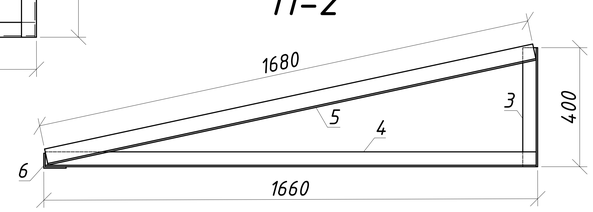

Данный лист см. совместно с АР-58-63

					ЗАКАЗ №:1270/10-01		АР
					Капитальный ремонт Алтынсаринской средней школы и спального корпуса пришкольного интерната в селе Алтынсарино Камыстинского района Костанайской области		
Изм.	Лист	№ Докум.	Подп.	Дата			
					Здание интерната	Стадия	Лист	Листов
ГИП		Сергеев О. А.		22.02		РП	61	
Исполнил		Юртаев Д. Ю.		22.02				
Проверил		Рейнуп А. В.		22.02	Схема расположения элементов каркаса козырька К-1, план кровли козырька К-1, сечение 1-1, узел 1, прогоны П-1, П-2	ТОО СК ВАМ Проект Лицензия:№ 15017517	
Н. контр.		Исмагамбетова А.		22.02			

Согласовано

Взам. инв. №

Подпись и дата

инв. № подл.

Формат А3А

Спецификация материала на козырек К-1

Поз.	Обозначение	Наименование	Кол шт	Масса ед. кг	Приме-чание
	СТ-1				
1	ГОСТ 8639-82	[] Ф100х100х6 мм l=3340 мм	2	57.5	115.00
2	ГОСТ 19903-2015	- 120х120х10 мм	3	1.05	3.15
	Козырек К-1		2	68.80	137.60
3	ГОСТ 8509-93	L50х50х5 мм l=400 мм	4	1.5	6.00
4	ГОСТ 8509-93	L50х50х5 мм l=1660 мм	4	6,3	25.20
5	ГОСТ 8509-93	L50х50х5 мм l=1680 мм	4	6.4	25.60
6	ГОСТ 8510-86	L 75х50х5 мм l=2500 мм	1	12	12
	Прочие материалы				
	ГОСТ 24379.1-2012	Анкерный болт 12х200	8	0.27	2.16
	ГОСТ 5915-70	Гайка М12	8	0.0154	0.12
	ГОСТ 11371-78	Шайба М12	8	0.0067	0.05
		Профилированный настил марки Н57-750-0.7 с полимерным покрытием $м^2$	5.1		
	ГОСТ 24454-80*	Обрешетка 50х50h $м^3$	0.2		
		Плоский лист "ИНСИ" с полимерным покрытием $м^2$	3.6		
		Металлосайдинг для отделки горизонтальных поверхностей $м^2$	5.7		
		Металлосайдинг для отделки вертикальных поверхностей $м^2$	1.1		

Спецификация посчитана на 1 козырек К-1, общее количество - 2 шт

Указания по производству работ

1. Прогоны из уголков варить между собой швом с высотой катета 3 мм. К уголкам прикрепить деревянный брусок 50х50мм оцинкованными гвоздями. (Отверстия Ф5мм в уголках просверлить заранее).
2. Подшивка потолка и отделка фронтона металлосайдингом показана условно. Крепление выполнять по профилям заводской поставки, по узлам завода изготовителя.
3. Для защиты деревянных конструкций выполнить пропитку от гниения и возгорания - пропитка древесины буроугольной композицией (БК). Состав БК: буроугольный воск - 10%; олифа оксоль - 70%; сиккатив - 10%; бура - 5%; вода - 5%. Огнебиозащитный состав наносится кистью или распылителем, толщ.покрытия 1,0мм.
4. Сварку производить электродами Э-42 ГОСТ 9467-75*. Обозначение узлов сварных соединений принято по ГОСТ 5264-80.
5. Поверхности металлических элементов после выполнения сварочных работ очистить от шлака и ржавчины и окрасить эмалью ПФ-115 ГОСТ 6465-76* за 2 раза по слою грунта ПФ-0142 ТУ 6-10-1698-78.
6. Стойки СТ-1 выше отм. -0,020 обтянуть сеткой и оштукатурить цементно-песчаным раствором с облицовкой декоративной штукатуркой. (площадь облицовки одной стойки S= 0.9 $м^2$).

Данный лист смотреть совместно с АР-58-63

Согласовано

Взам. инв. №

Подпись и дата

инв. № подл.

Изм.	Лист	№ Докум.	Подп.	Дата
ГИП		Сергеев О. А.		22.02
Исполнил		Юртаев Д. Ю.		22.02
Проверил		Рейнуп А. В.		22.02
Н. контр.		Исмагамбетова А.		22.02

ЗАКАЗ №:1270/10-01 АР

Капитальный ремонт Алтынсаринской средней школы и спального корпуса пришкольного интерната в селе Алтынсарино Камыстинского района Костанайской области

Здание интерната

Стадия	Лист	Листов
РП	62	

Спецификация

ТОО СК ВАМ Проект
Лицензия:№ 15017517

Формат А3А

План расположения элементов фундаментов крыльца №1 по оси Иа

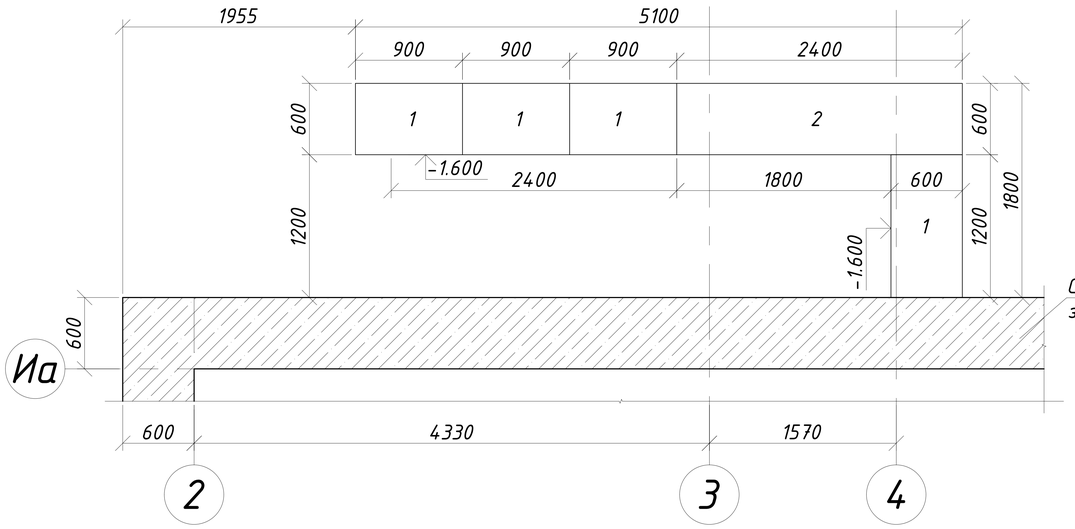

1-1

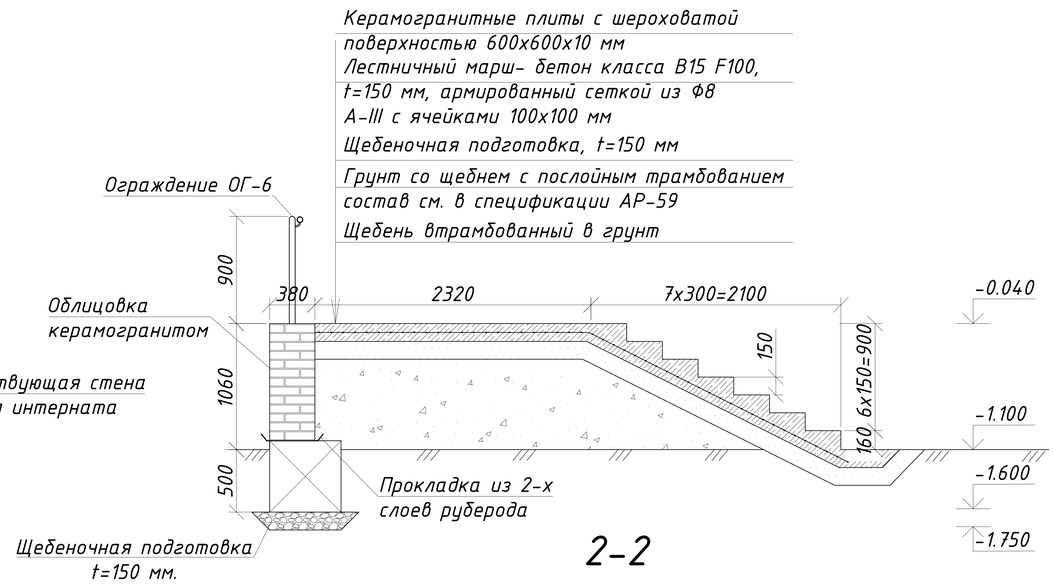

2-2

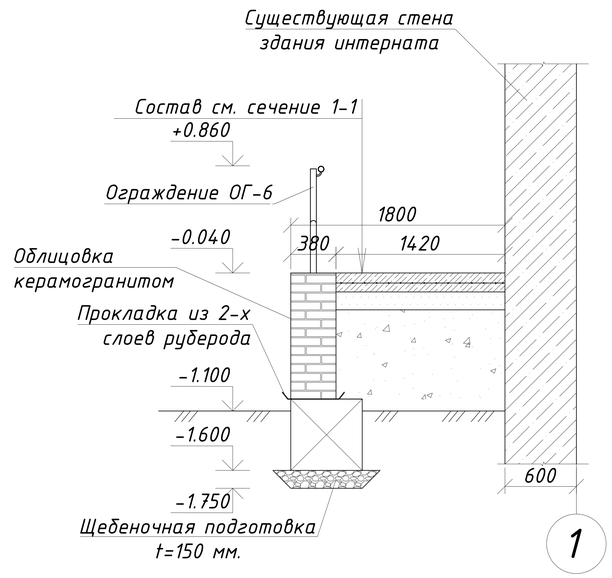

План крыльца №1 по оси Иа

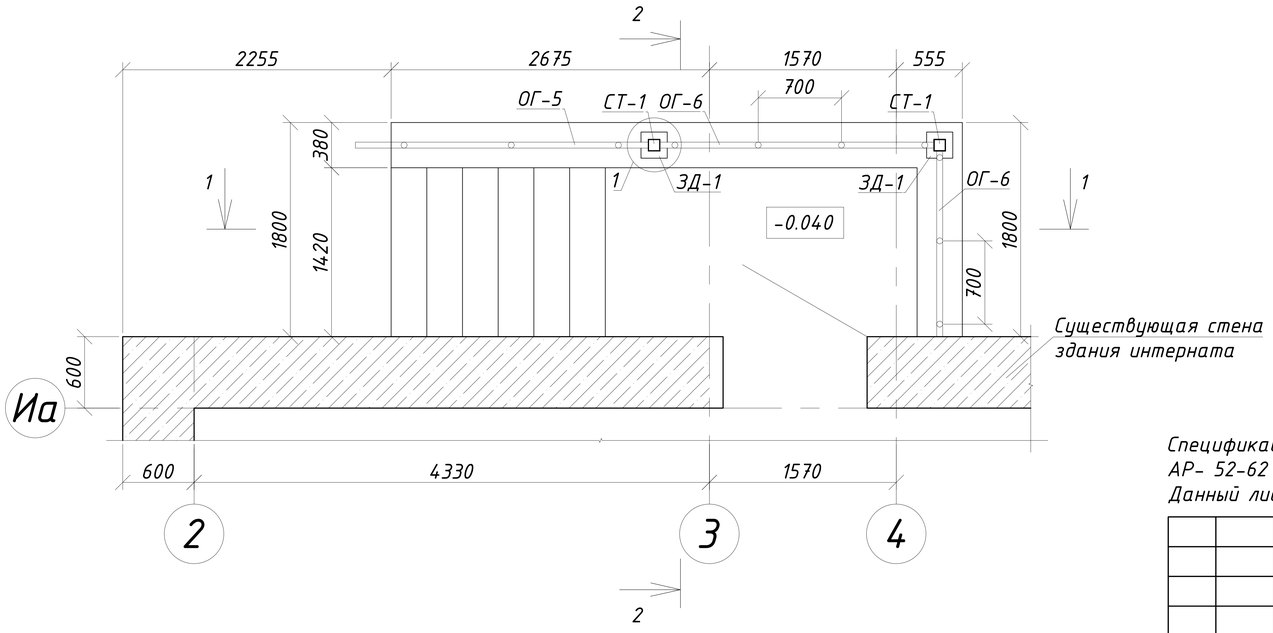

Спецификации на крыльцо №1 по оси Иа, на ограждения ОГ-5, ОГ-6, на ЗД-1, на козырек К-1 см. АР- 52-62

Данный лист см. совместно с АР-58-62

					ЗАКАЗ №:1270/10-01		АР
					Капитальный ремонт Алтынсаринской средней школы и спального корпуса пришкольного интерната в селе Алтынсарино Камыстинского района Костанайской области		
Изм.	Лист	№ Докум.	Подп.	Дата			
ГИП		Сергеев О. А.		22.02	Здание интерната	Стадия	Лист	Листов
Исполнил		Юртаев Д. Ю.		22.02		РП	63	
Проверил		Рейнуп А. В.		22.02	План расположения элементов фундаментов крыльца №1 по оси Иа, план крыльца №1 по оси Иа, сечения 1-1, 2-2	ТОО СК ВАМ Проект Лицензия:№15017517	
Н. контр.		Исмагамбетова А.		22.02			

Согласовано

Взам. инв. №

Подпись и дата

инв. № подл.

Формат А3А

План крыльца №2

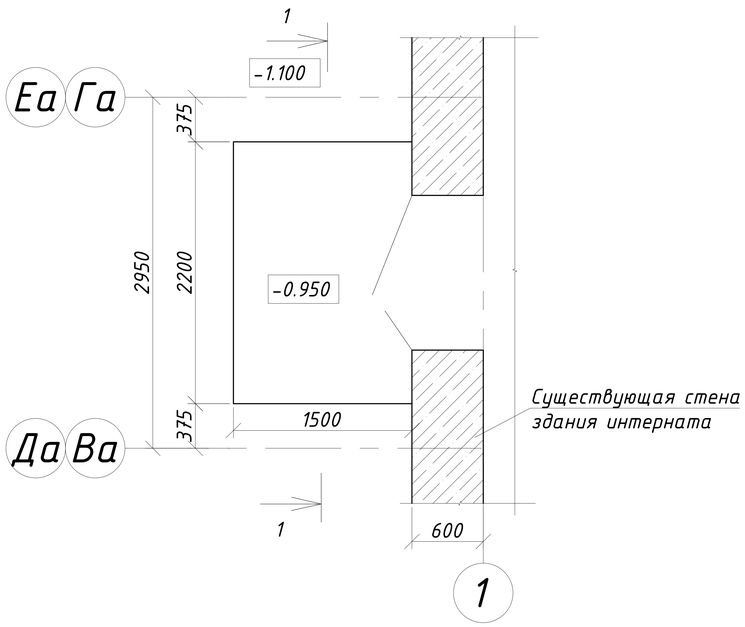

Спецификация материала на крыльцо №2

№	Обозначение	Наименование	Кол-во	Масса, кг	Примечание
	Монтажные работы				
	ГОСТ 5781-82*	Ф8 кл. А-III, с размерами ячейки 100х100 мм. п.м.	61	0.395	24.1
		Основание из бетона кл В15 F100 на сульфатостойком портландцементе, $м^3$	0.45		
		Щебеночная подготовка толщ 150мм.,$м^3$	0.56		
	Прочие материалы				
		Керамогранит 600х600х10 $м^2$	3.4		
		Антискользящее покрытие "STEP PLUS", $м^2$	3.1		

Спецификация посчитана на 1 крыльцо №2, общее количество - 2 шт

1-1

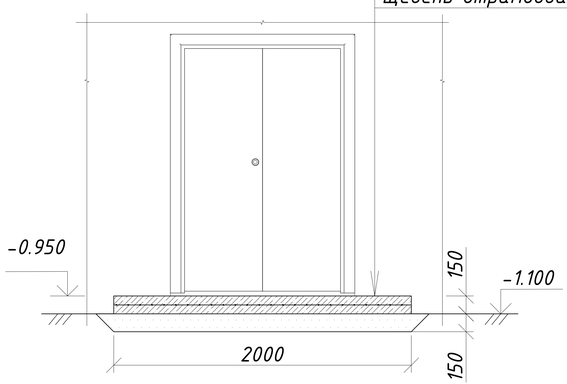

Данный лист см. совместно с АР-65

Изм.	Лист	№ Докум.	Подп.	Дата	ЗАКАЗ №:1270/10-01		АР
					Капитальный ремонт Алтынсаринской средней школы и спального корпуса пришкольного интерната в селе Алтынсарино Камыстинского района Костанайской области		
ГИП		Сергеев О. А.		22.02	Здание интерната	Стадия: РП	Лист: 64 / Листов:
Исполнил		Юртаев Д. Ю.		22.02			
Проверил		Рейнуп А. В.		22.02	План крыльца №2, сечение 1-1, спецификация	ТОО СК ВАМ Проект Лицензия:№15017517	
Н. контр.		Исмагамбетова А.		22.02			

Согласовано

Взам. инв. №

Подпись и дата

инв. № подл.

Формат А3А

Схема расположения элементов каркаса козырька К-2

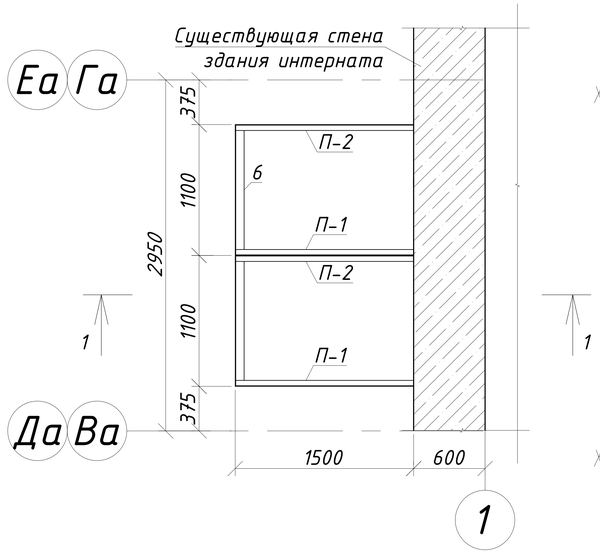

П-1

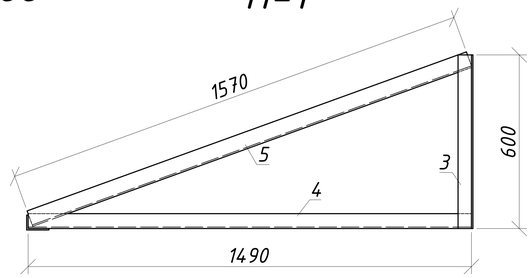

П-2

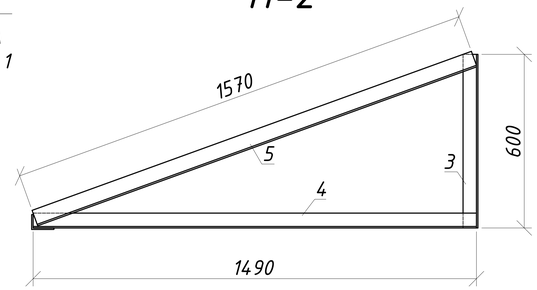

План кровли козырька К-2

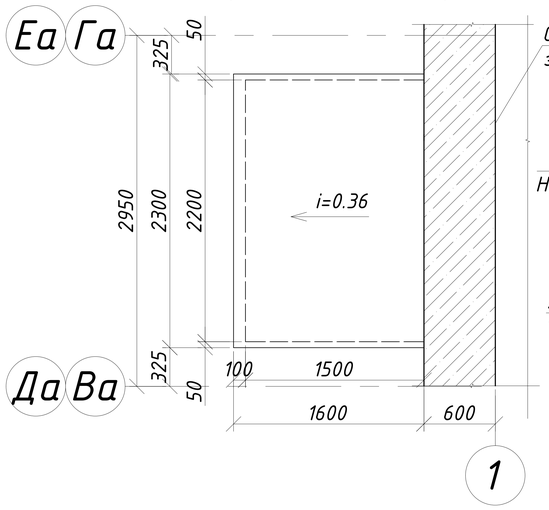

1-1

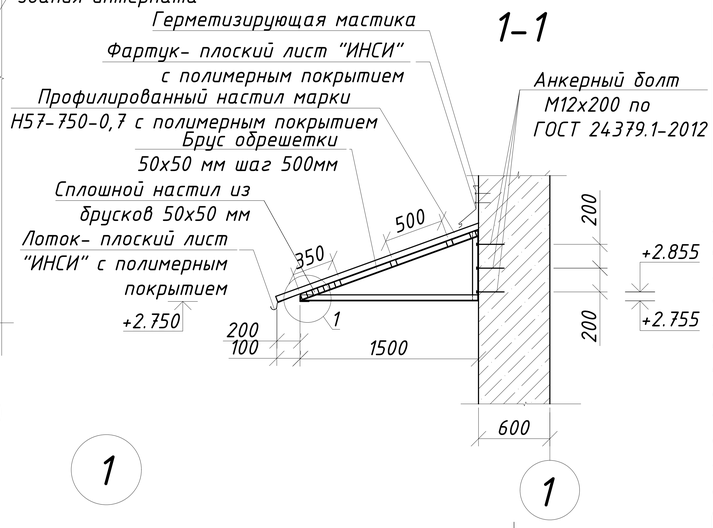

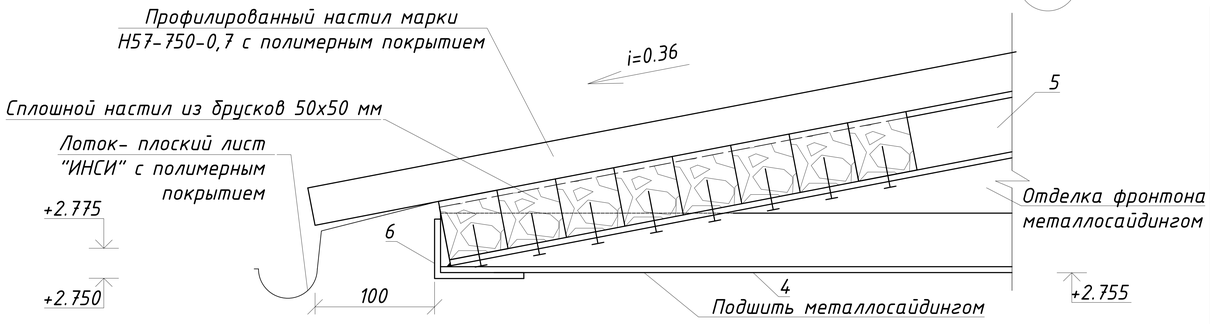

Спецификация материала на козырек К-2

Поз.	Обозначение	Наименование	Кол шт	Масса ед. кг	Приме-чание
	Демонтажные работы				
	Козырек				
		Железобетонная плита $м^3$	0,45		
	Монтажные работы				
	Козырек К-2		2	66.10	132.20
1	ГОСТ 8509-93	L50х50х5 мм l=600 мм	4	2.3	9.20
2	ГОСТ 8509-93	L50х50х5 мм l=1490 мм	4	5,6	22.40
3	ГОСТ 8509-93	L50х50х5 мм l=1570 мм	4	6.0	24.00
4	ГОСТ 8510-86	L75х50х5 мм l=2200 мм	1	10.5	10.50
	Прочие материалы				
	ГОСТ 24379.1-2012	Анкерный болт 12х200	12	0.27	3.24
	ГОСТ 5915-70	Гайка М12	12	0.0154	0.18
	ГОСТ 11371-78	Шайба М12	12	0.0067	0.08
		Профилированный настил марки Н57-750-0.7 с полимерным покрытием $м^2$	5.1		
	ГОСТ 24454-80*	Обрешетка 50х50h $м^3$	0.2		
		Плоский лист "ИНСИ" с полимерным покрытием $м^2$	2.3		
		Металлосайдинг для отделки горизонтальных поверхностей $м^2$	3.9		
		Металлосайдинг для отделки вертикальных поверхностей $м^2$	1.3		

Спецификация посчитана на 1 козырек К-2, общее количество - 2 шт

1. Прогоны из уголков варить между собой швом с высотой катета 3 мм. К уголкам прикрепить деревянный брусок 50х50мм оцинкованными гвоздями. (Отверстия Ф5мм в уголках просверлить заранее).
2. Подшивка потолка и отделка фронтона металлосайдингом показана условно. Крепление выполнять по профилям заводской поставки, по узлам завода изготовителя.
3. Для защиты деревянных конструкций выполнить пропитку от гниения и возгорания - пропитка древесины буроугольной композицией (БК). Состав БК: буроугольный воск - 10%; олифа оксоль - 70%; сиккатив - 10%; бура - 5%; вода - 5%. Огнебиозащитный состав наносится кистью или распылителем, толщ.покрытия 1,0мм.
4. Сварку производить электродами Э-42 ГОСТ 9467-75*. Обозначение узлов сварных соединений принято по ГОСТ 5264-80.
5. Поверхности металлических элементов после выполнения сварочных работ очистить от шлака и ржавчины и окрасить эмалью ПФ-115 ГОСТ 6465-76* за 2 раза по слою грунта ПФ-0142 ТУ 6-10-1698-78.

Данный лист смотреть совместно с АР-64

Изм.	Лист	№ Докум.	Подп.	Дата				
					ЗАКАЗ №:1270/10-01			АР
					Капитальный ремонт Алтынсаринской средней школы и спального корпуса пришкольного интерната в селе Алтынсарино Камыстинского района Костанайской области			
ГИП		Сергеев О. А.		22.02	Здание интерната	Стадия	Лист	Листов
Исполнил		Юртаев Д. Ю.		22.02		РП	65	
Проверил		Рейнуп А. В.		22.02	Схема расположения элементов каркаса козырька К-2, план кровли козырька К-2, сечение 1-1, узел 1, спецификация	ТОО СК ВАМ Проект Лицензия:№15017517		
Н. контр.		Исмагамбетова А.		22.02				

Согласовано

Взам. инв. №

Подпись и дата

инв. № подл.

Формат А3А

План крыльца №3

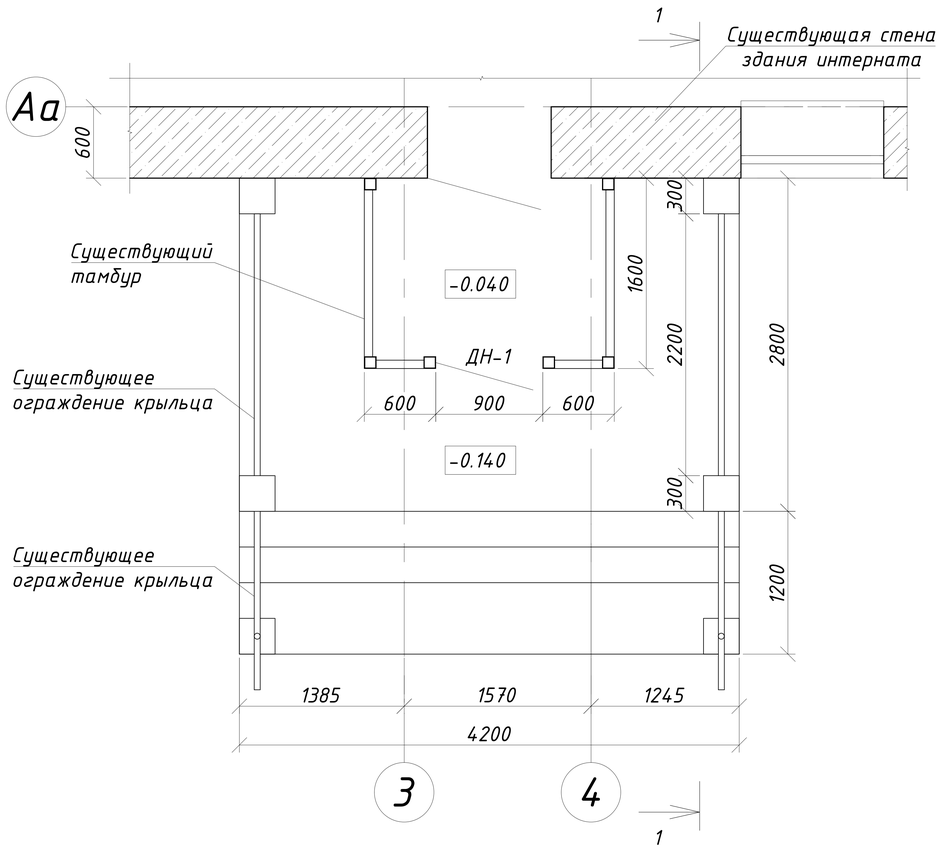

1-1

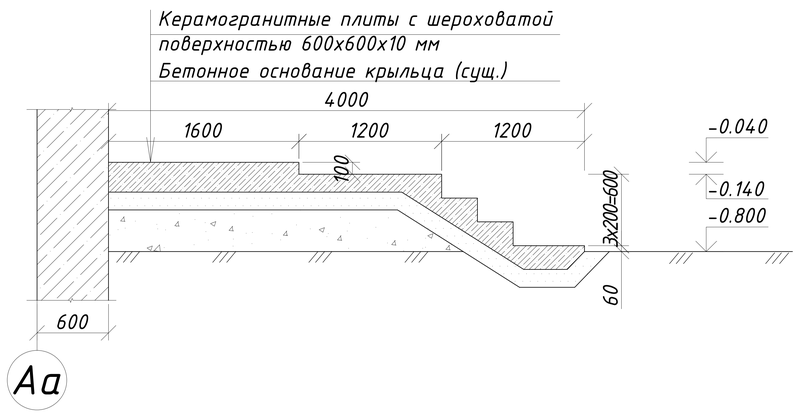

Спецификация на крыльцо №3

№	Обозначение	Наименование	Кол-во	Масса, кг	Примечание
ДН-1	ГОСТ 30970-2002	ДПН ОПК Пр 2100-900	1		
		Керамогранит 600х600х10, $м^2$	24,1		
		Антискользящее покрытие "STEP PLUS", $м^2$	18,5		

ДН-1

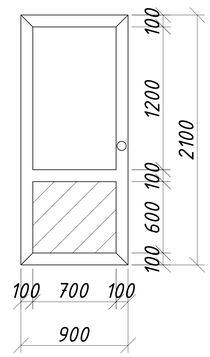

Все размеры уточнить по месту перед началом работ.
Дверь ДН-1 выполнить из ПВХ профилей по ГОСТ 30970-2002.
Предусмотреть установку дверных доводчиков 6 класса для дверей ДН-1.

Данный лист см. совместно с АР-43

Изм.	Лист	№ Докум.	Подп.	Дата	ЗАКАЗ №:1270/10-01		АР
					Капитальный ремонт Алтынсаринской средней школы и спального корпуса пришкольного интерната в селе Алтынсарино Камыстинского района Костанайской области		
ГИП		Сергеев О. А.		22.02	Здание интерната	Стадия: РП	Лист: 66 / Листов:
Исполнил		Юртаев Д. Ю.		22.02			
Проверил		Рейнуп А. В.		22.02	План крыльца №3, дверь ДН-1, сечение 1-1, спецификация	ТОО СК ВАМ Проект Лицензия:№15017517	
Н. контр.		Исмагамбетова А.		22.02			

Согласовано

Взам. инв. №

Подпись и дата

инв. № подл.

Формат А3А

План чердачного помещения

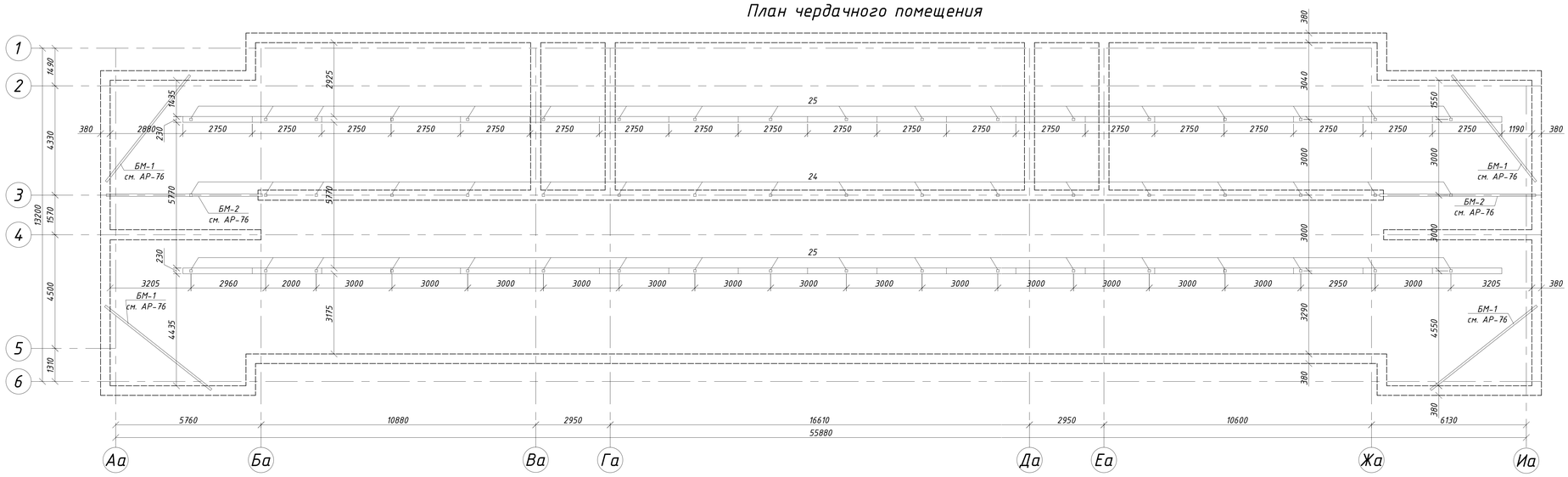

Спецификация демонтажных работ

Поз.	Обозначение	Наименование	Кол-во	Масса т.	Прим.
		Железобетонная стеновая панель 2.5х3.5 м. t=200 мм. шт.	18	3,15	
		Железобетонная стеновая панель 0.6х3.0 м. шт.	52	0,65	
		Железобетонные плиты покрытия 1.5х6.0 м шт.	76	2,8	
		Железобетонные столбики 0.5х0.5х0.5 м шт.	38	0,38	
		Цементно-песчаная стяжка t=20 мм. $м^2$	760		
		Утеплитель керамзитовый гравий t=180 мм. $м^2$	760		
		Пароизоляция 1 слой рубероида $м^2$	760		

Данный лист см. совместно с АР-68-71

Изм.	Лист	№ Докум.	Подп.	Дата
ГИП		Сергеев О. А.		22.02
Исполнил		Юртаев Д. Ю.		22.02
Проверил		Рейнуп А. В.		22.02
Н. контр.		Исмаханбетова А.		22.02

ЗАКАЗ №:1270/10-01 АР

Капитальный ремонт Алтынсаринской средней школы и спального корпуса пришкольного интерната в селе Алтынсарино Камыстинского района Костанайской области

Здание интерната

Стадия	Лист	Листов
РП	67	

План чердачного помещения, спецификация

ТОО СК ВАМ Проект
Лицензия:№ 15017517

Согласовано

Взам. инв. №

Подпись и дата

Инв. № подл.

План расположения стропильных ног

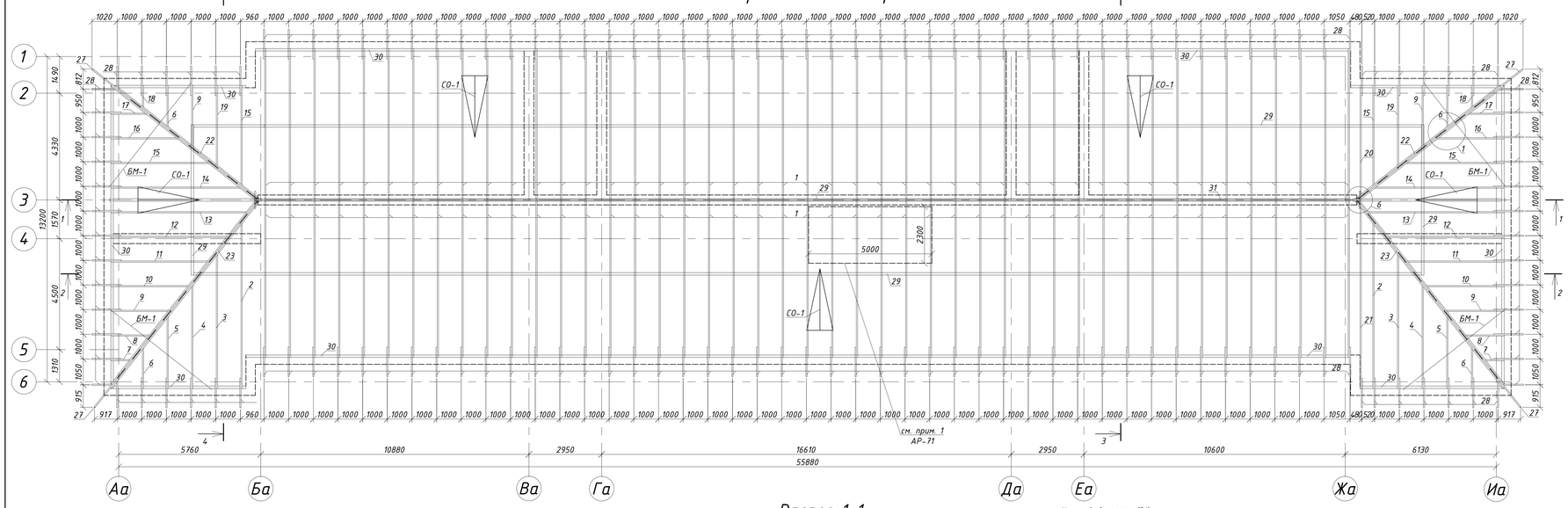

Разрез 3-3

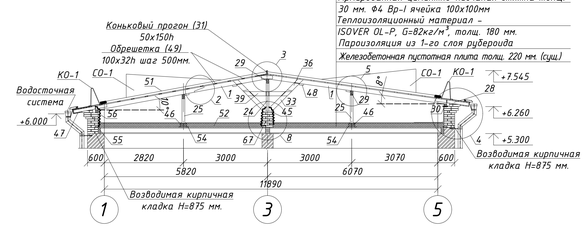

Профилированный настил с полимерным покрытием марки Н75-750-0.8
Обрешетка 100х32(h) с шагом 500мм.
Стропильная нога 50х150h с шагом 1000 мм.
Армированная цементно-песчаная стяжка толщ. 30 мм. Ф4 Вр-I ячейка 100х100мм
Теплоизоляционный материал – ISOVER OL-P, G=82кг/м³, толщ. 180 мм.
Пароизоляция из 1-го слоя рубероида
Железобетонная пустотная плита толщ. 220 мм (сух.)

Разрез 4-4

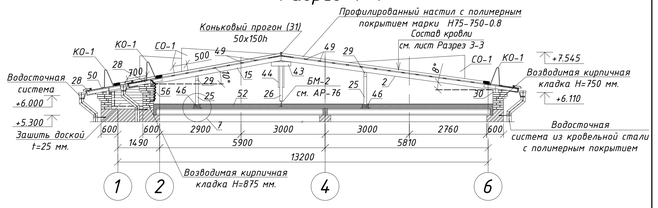

Разрез 1-1

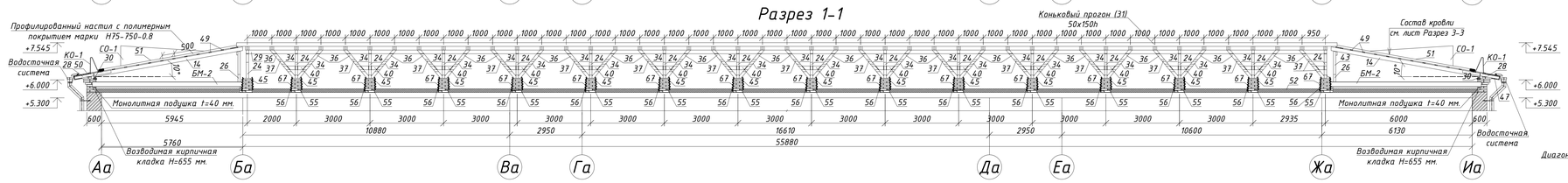

Разрез 2-2

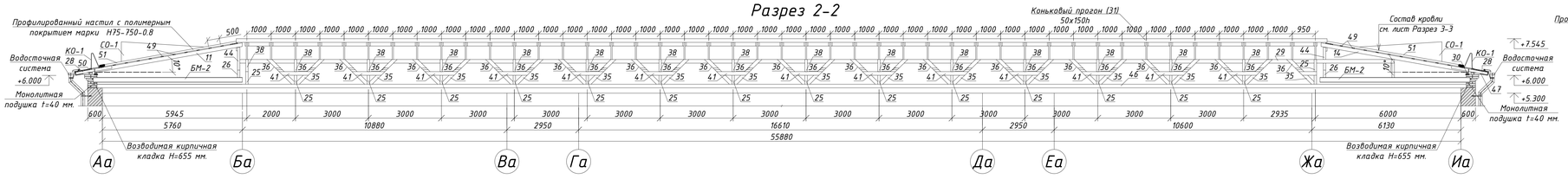

Диагональная нога

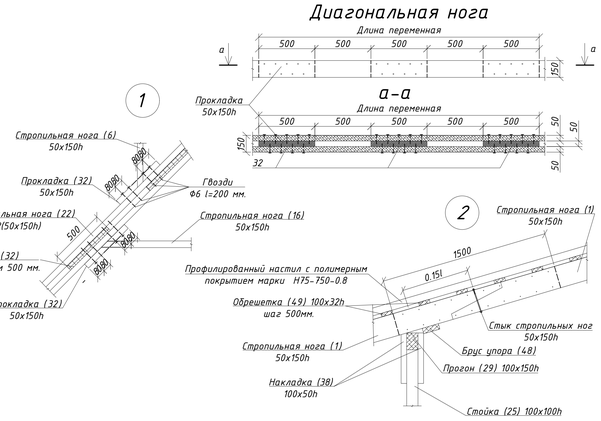

Данный лист см. совместно с АР-67-76

Изм.	Лист	№ Докум.	Подп.	Дата	ЗАКАЗ №:1270/10-01			АР
					Капитальный ремонт Алтынсаринской средней школы и спального корпуса пришкольного интерната в селе Алтынсарино Камыстинского района Костанайской области			
ГИП		Сергеев О. А.		22.02	Здание интерната	Стадия	Лист	Листов
Исполнил		Юртаев Д. Ю.		22.02		РП	68	
Проверил		Рейнгл А. В.		22.02	План расположения стропильных ног, разрезы 1-1, 2-2, 3-3, 4-4, узлы 1, 2, диагональная нога, сечение а-а	ТОО СК ВАМ Проект Лицензия:№15017517		
Н. контр.		Инкаринбекова А.		22.02				

Согласовано

Взам. инв. №

Подпись и дата

Инв. № подл.

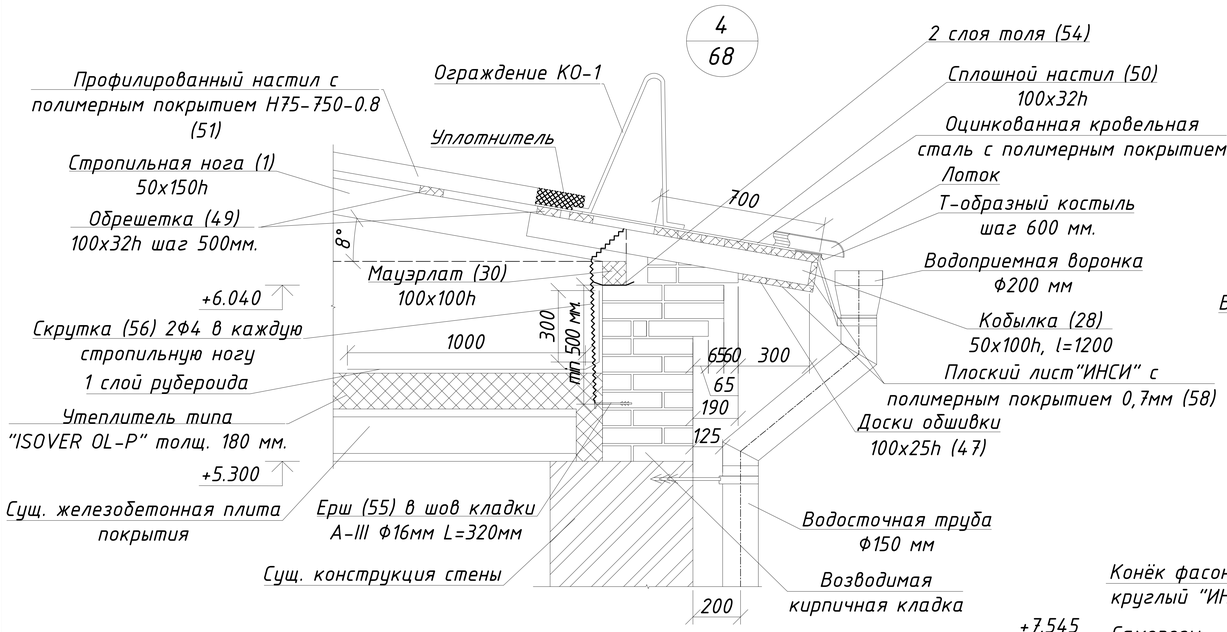

Узел крепления ограждения кровли КО-1

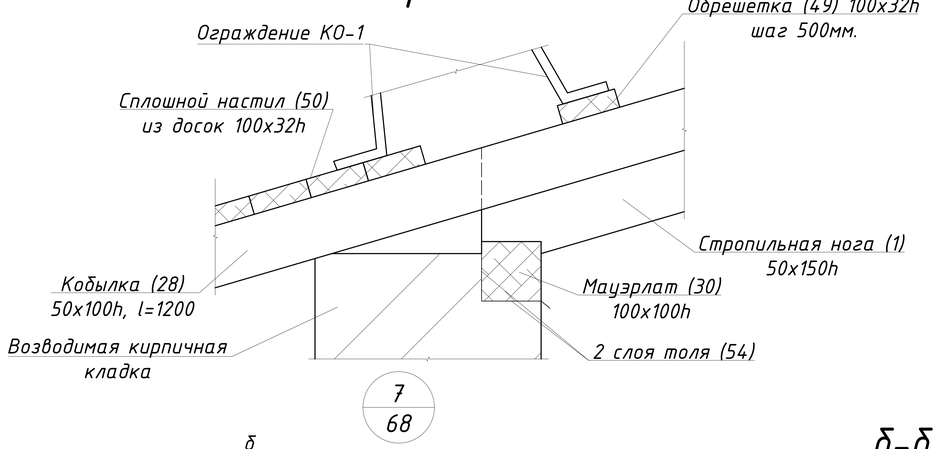

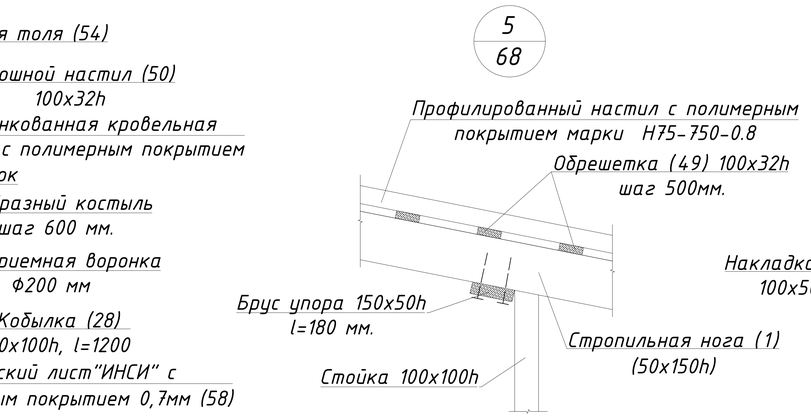

Опорная стойка

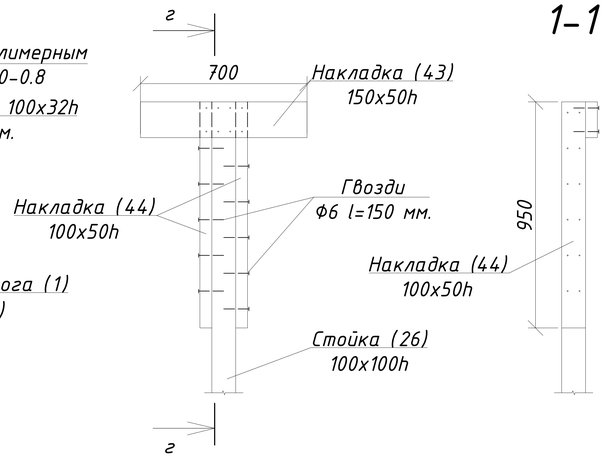

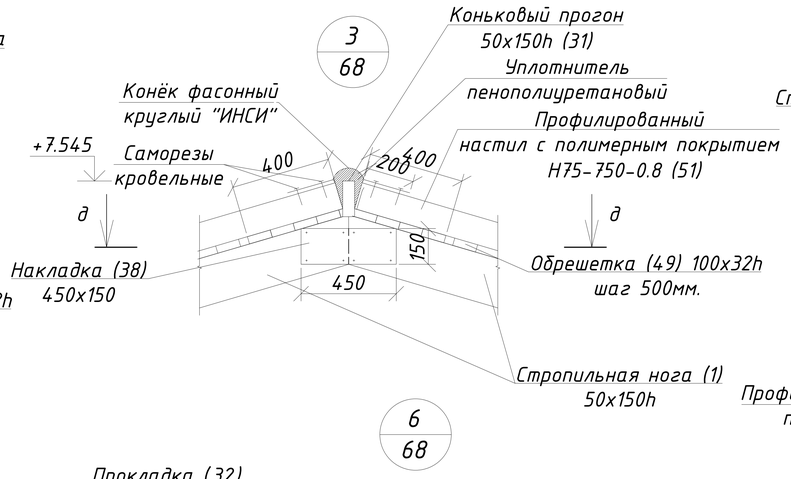

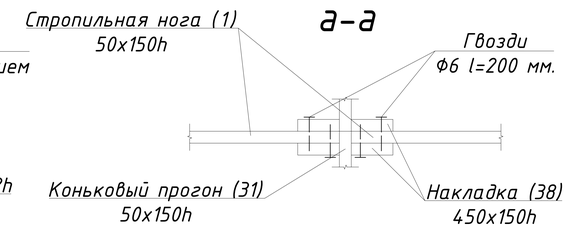

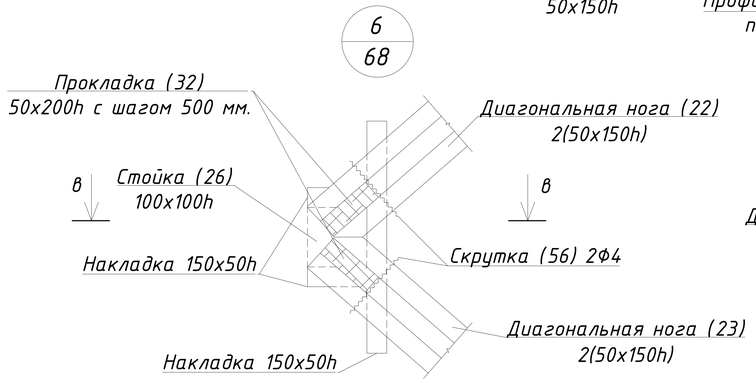

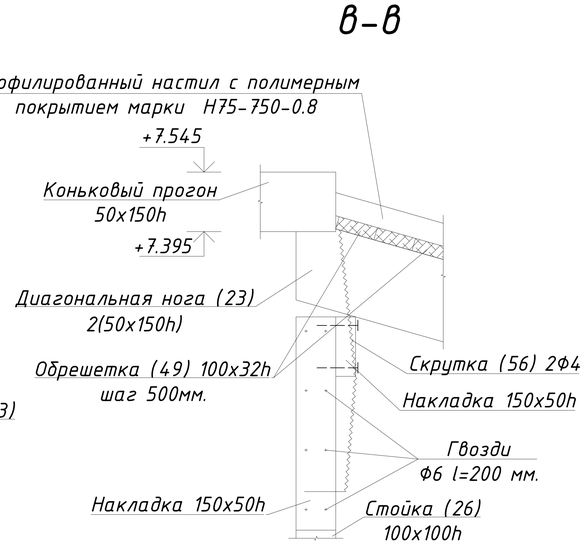

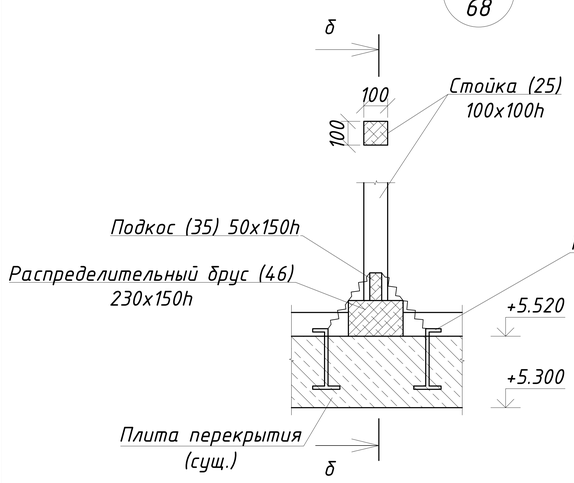

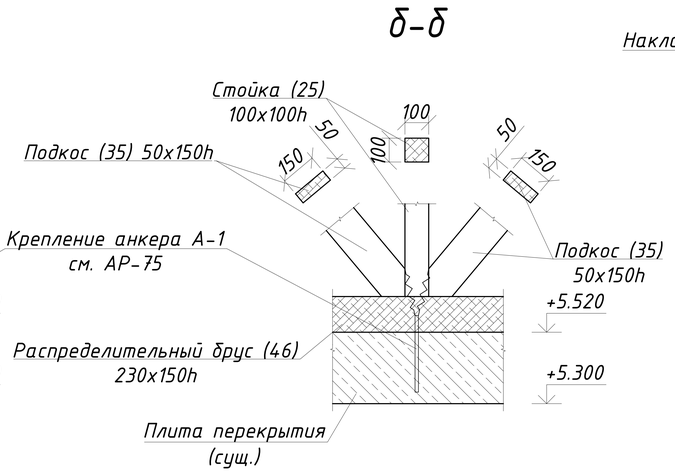

Данный лист см. совместно с АР-67-76

					ЗАКАЗ №:1270/10-01		АР
					Капитальный ремонт Алтынсаринской средней школы и спального корпуса пришкольного интерната в селе Алтынсарино Камыстинского района Костанайской области		
Изм.	Лист	№ Докум.	Подп.	Дата			
					Здание интерната	Стадия	Лист	Листов
ГИП		Сергеев О. А.		22.02		РП	69	
Исполнил		Юртаев Д. Ю.		22.02				
Проверил		Рейнуп А. В.		22.02	Узлы 3, 4, 5, 6, 7, сечения б-б, в-в, г-г, д-д, 1-1, опорная стойка	ТОО СК ВАМ Проект Лицензия:№15017517		
Н. контр.		Исмагамбетова А		22.02				

Согласовано

Взам. инв. №

Подпись и дата

инв. № подл.

Формат А3А

Спецификация материала на кровлю

Поз.	Обозначение	Наименование	Кол-во	Объём древесины м³	Прим.
1	ГОСТ 24454-80*	Стропильная нога 50х150h l=6600 мм.	92	0.05	4.6
2	ГОСТ 24454-80*	Стропильная нога 50х150h l=7200 мм.	2	0.054	0.108
3	ГОСТ 24454-80*	Стропильная нога 50х150h l=5950 мм.	2	0.045	0.09
4	ГОСТ 24454-80*	Стропильная нога 50х150h l=4700 мм.	2	0.036	0.072
5	ГОСТ 24454-80*	Стропильная нога 50х150h l=3400 мм.	2	0.026	0.052
6	ГОСТ 24454-80*	Стропильная нога 50х150h l=2140 мм.	4	0.017	0.068
7	ГОСТ 24454-80*	Стропильная нога 50х150h l=1200 мм.	2	0.01	0.02
8	ГОСТ 24454-80*	Стропильная нога 50х150h l=2000 мм.	2	0.015	0.03
9	ГОСТ 24454-80*	Стропильная нога 50х150h l=2800 мм.	4	0.021	0.084
10	ГОСТ 24454-80*	Стропильная нога 50х150h l=3600 мм.	2	0.027	0.054
11	ГОСТ 24454-80*	Стропильная нога 50х150h l=4400 мм.	2	0.033	0.066
12	ГОСТ 24454-80*	Стропильная нога 50х150h l=5200 мм.	2	0.039	0.078
13	ГОСТ 24454-80*	Стропильная нога 50х150h l=6000 мм.	2	0.045	0.09
14	ГОСТ 24454-80*	Стропильная нога 50х150h l=5750 мм.	2	0.044	0.088
15	ГОСТ 24454-80*	Стропильная нога 50х150h l=4500 мм.	4	0.034	0.136
16	ГОСТ 24454-80*	Стропильная нога 50х150h l=3200 мм.	2	0.024	0.048
17	ГОСТ 24454-80*	Стропильная нога 50х150h l=1900 мм.	2	0.015	0.03
18	ГОСТ 24454-80*	Стропильная нога 50х150h l=1000 мм.	2	0.0075	0.015
19	ГОСТ 24454-80*	Стропильная нога 50х150h l=3700 мм.	2	0.028	0.056
20	ГОСТ 24454-80*	Стропильная нога 50х150h l=4900 мм.	1	0.037	0.037
21	ГОСТ 24454-80*	Стропильная нога 50х150h l=7800 мм.	1	0.059	0.059
22	ГОСТ 24454-80*	Диагональная нога 2(50х150h) l=8200 мм.	2	0.123	0.246
23	ГОСТ 24454-80*	Диагональная нога 2(50х150h) l=10300 мм.	2	0.155	0.31
24	ГОСТ 24454-80*	Стойка 100х100 l=1200 мм.	18	0.012	0.216
25	ГОСТ 24454-80*	Стойка 100х100 l=1150 мм.	36	0.0115	0.414
26	ГОСТ 24454-80*	Стойка 100х100 l=1450 мм.	2	0.0145	0.029
27	ГОСТ 24454-80*	Кобылка 50х100h l=1500 мм.	4	0.0075	0.03
28	ГОСТ 24454-80*	Кобылка 50х100h l=1200 мм.	142	0.006	0.852
29	ГОСТ 24454-80*	Прогон 100х150h м.п.	156	0.015	2.34
30	ГОСТ 24454-80*	Мауэрлат 100х100h м.п.	137	0.01	1.37
31	ГОСТ 24454-80*	Коньковый прогон 50х150h м.п.	45	0.0075	0.3375
32	ГОСТ 24454-80*	Прокладка 50х150h l=500 мм.	88	0.00375	0.33

Данный лист см. совместно с АР-67-71

Спецификация материала на кровлю

Поз.	Обозначение	Наименование	Кол-во	Объём древесины м³	Прим.
33	ГОСТ 24454-80*	Подкос 150х50h l=1600 мм.	36	0.012	0.432
34	ГОСТ 24454-80*	Подкос 150х50h l=1500 мм.	36	0.0113	0.405
35	ГОСТ 24454-80*	Подкос 150х50h l=1450 мм.	72	0.011	0.792
36	ГОСТ 24454-80*	Накладка 150х50h l=450 мм.	432	0.0034	1.4688
37	ГОСТ 24454-80*	Прокладка 150х25h l=550 мм.	864	0.0021	1.8144
38	ГОСТ 24454-80*	Накладка 100х50h l=450 мм.	108	0.0023	0.2484
39	ГОСТ 24454-80*	Затяжка 150х50h l=1700 мм.	36	0.013	0.468
40	ГОСТ 24454-80*	Затяжка 150х50h l=1100 мм.	36	0.009	0.324
41	ГОСТ 24454-80*	Затяжка 150х50h l=1350 мм.	72	0.011	0.792
42	ГОСТ 24454-80*	Накладка 100х50h l=400 мм.	90	0.002	0.18
43	ГОСТ 24454-80*	Накладка 150х50h l=700 мм.	2	0.0053	0.0106
44	ГОСТ 24454-80*	Накладка 100х50h l=950 мм.	4	0.005	0.02
45	ГОСТ 24454-80*	Лежень 380х50h l=380 мм.	18	0.008	0.144
46	ГОСТ 24454-80*	Распределительный брус 230х150h l=2750 мм.	38	0.095	3.61
47	ГОСТ 24454-80*	Доски обшивки 100х25h м³	-	-	3.09
48	ГОСТ 24454-80*	Брус упора 150х50h l=180 мм.	144	0.0014	0.1944
49	ГОСТ 24454-80*	Обрешетка 100х32h м³	-	-	25.03
50	ГОСТ 24454-80*	Сплошной настил 100х32h м³	-	-	3.39
51	ГОСТ 24045-2010	Профилированный настил с полимерным покрытием марки Н75-750-0.8 м²	-	-	888
52	ТУ 5763-001-56846022-05	Теплоизоляционный материал - ISOVER OL-P, t=180 мм. м³	-	-	136.8
53	ГОСТ 10923-93	1 слой рубероида м²	-	-	1018
54	ГОСТ 10999-64	2 слоя толя м²	-	-	152.1
55	ГОСТ 5781-82	Ёрш из арматуры Ф16 кл. А-III l=320 мм.	176	0.51	89.76
56	ГОСТ 5781-82	Скрутка из арматура 2Ф4 кл. Вр-I м.п.	474	0.098	46.452
57	"ИНСИ"	Коньковый элемент толщ. 0.5 мм. м.п.	84		

Согласовано

Взам. инв. №

Подпись и дата

инв. № подл.

Изм.	Лист	№ Докум.	Подп.	Дата
ГИП		Сергеев О. А.		22.02
Исполнил		Юртаев Д. Ю.		22.02
Проверил		Рейнуп А. В.		22.02
Н. контр.		Исмагамбетова А.		22.02

ЗАКАЗ №:1270/10-01 АР

Капитальный ремонт Алтынсаринской средней школы и спального корпуса пришкольного интерната в селе Алтынсарино Камыстинского района Костанайской области

Здание интерната

Стадия	Лист	Листов
РП	70	

Спецификация

ТОО СК ВАМ Проект
Лицензия:№ 15017517

Формат А3А

Спецификация материала на кровлю

Поз.	Обозначение	Наименование	Кол-во	Объём древесины м³	Прим.
58	"ИНСИ"	Плоский лист с полимерным покрытием толщ. 0.7 мм. м²	-	-	302.4
59	ГОСТ 19904-74	-4х40х500 (Т-образный костыль) шт.	256	0.63	161.28
60	ГОСТ 5781-82	Ф4 кл. Вр-I с размерами ячейки 100х100 мм. мп.	16720	0.098	1638.56
61	ГОСТ 7798-70	Болт М12 шт.	70	0.192	13.44
62	ГОСТ 5915-70	Гайка М12 шт.	70	0.0157	1.099
63	ГОСТ 11371-78	Шайба М12 шт.	140	0.0061	0.854
	ГОСТ 18599-2001	Пологи для временной защиты утеплителя от атмосферных осадков, м²	-	-	760
64		Цементно-песчаная стяжка t=30 мм. м²	-	-	760
65		Уплотнитель для профилированного настила Н75-750-.0.8 м.п.	-	-	151.2
66		Временное ограждение по периметру здания, м.п.	-	-	192
67	ГОСТ 530-2012	Кирпичные столбики 380х380х600h из кирпича марки КР-р-по 250х120х65/1НФ/100/2.0/50 м³	-	-	1.6
68	ГОСТ 5781-82	Ф4 кл. Вр-I с размерами ячейки 50х50 мм. мп.	217.8	0.098	21.3444
69	ГОСТ 530-2012	Кирпичная кладка парапетов из кирпича марки КР-р-по 250х120х65/1НФ/100/2.0/50 м³	-	-	58.32
70	ГОСТ 5781-82	Ф4 кл. Вр-I с размерами ячейки 50х50 мм. мп.	1543.0	0.098	1512.14
	Помещение приточной установки				
	ГОСТ 24454-80*	Доски обшивки 100х25h м³	0.63		
	ГОСТ 24454-80*	Стойки из бруса 50х50h м³	0.18		
	ГОСТ 14918-80	Обшивка из оцинкованной кровельной стали толщ. 0.5 мм м²	25.2		
	ГОСТ 5088-2005	Петля ПН1-110Л шт.	2		
	ГОСТ 5087-80	Ручка-скоба РС-100-1 шт.	1		

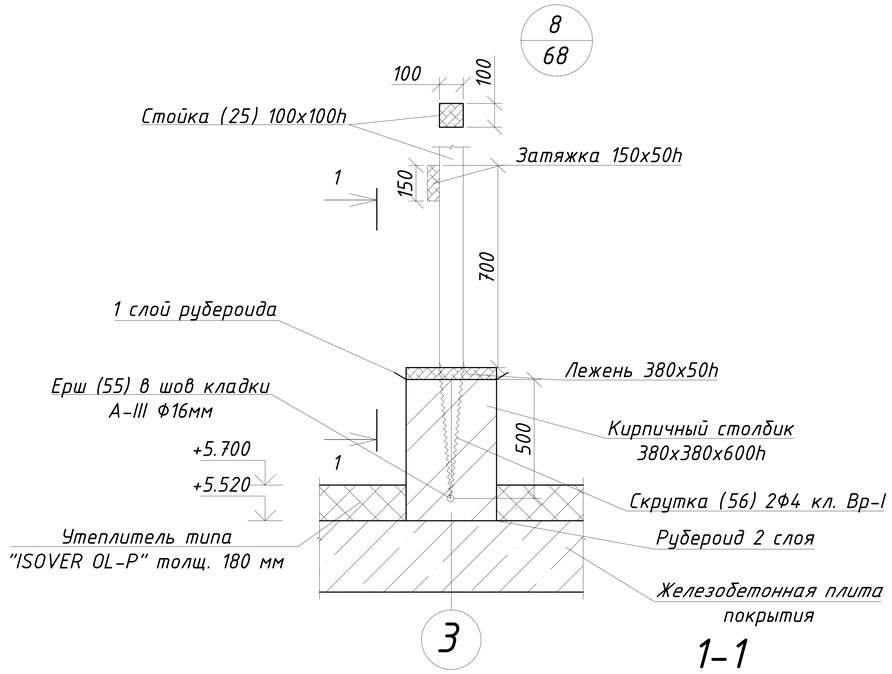

1-1

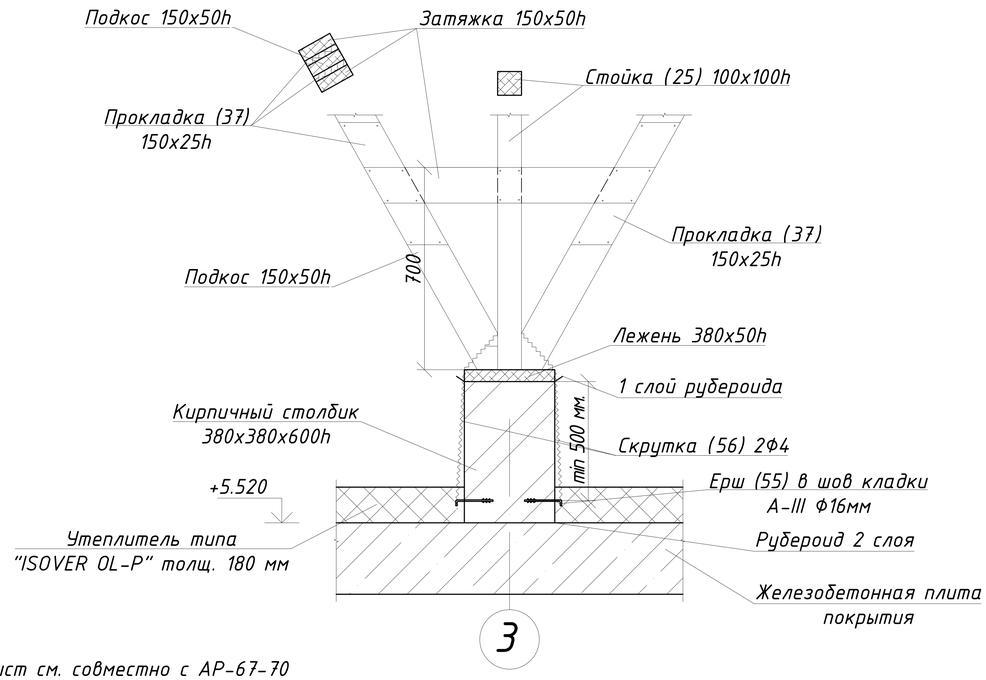

При выполнении капитального ремонта необходимо предусмотреть уборку чердачного помещения от строительного мусора, битого шифера и голубиного помета - 114 т.

1. Для защиты оборудования приточной установки предусмотреть устройство помещения с обивкой досками 100х25h и оцинкованной кровельной сталью толщ. 0,5 мм. В помещении предусмотреть вход с размерами 700х1500h. Расход материла учтен в спецификации на данном листе.

Данный лист см. совместно с АР-67-70

Изм.	Лист	№ Докум.	Подп.	Дата
ГИП		Сергеев О. А.		22.02
Исполнил		Юртаев Д. Ю.		22.02
Проверил		Рейнуп А. В.		22.02
Н. контр.		Исмагамбетова А.		22.02

ЗАКАЗ №:1270/10-01 АР

Капитальный ремонт Алтынсаринской средней школы и спального корпуса пришкольного интерната в селе Алтынсарино Камыстинского района Костанайской области

Здание интерната

Стадия	Лист	Листов
РП	71	

Узел 8, спецификация

ТОО СК ВАМ Проект
Лицензия:№ 15017517

Согласовано

Взам. инв. №

Подпись и дата

инв. № подл.

Формат А3А

Деталь устройства слухового окна СО-1

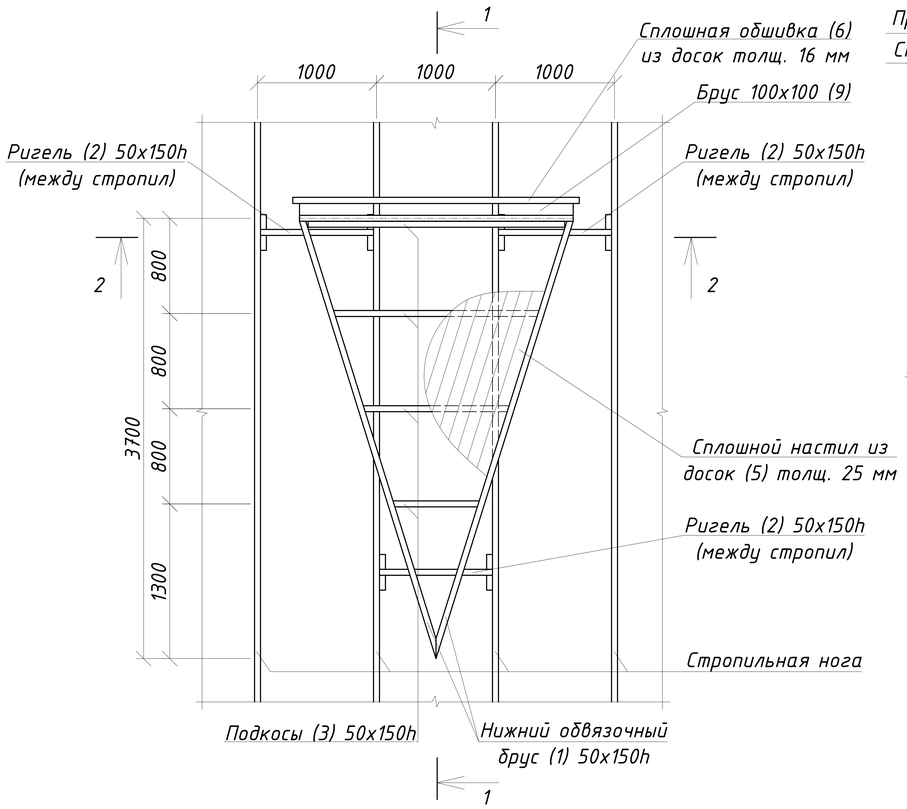

Узел 2

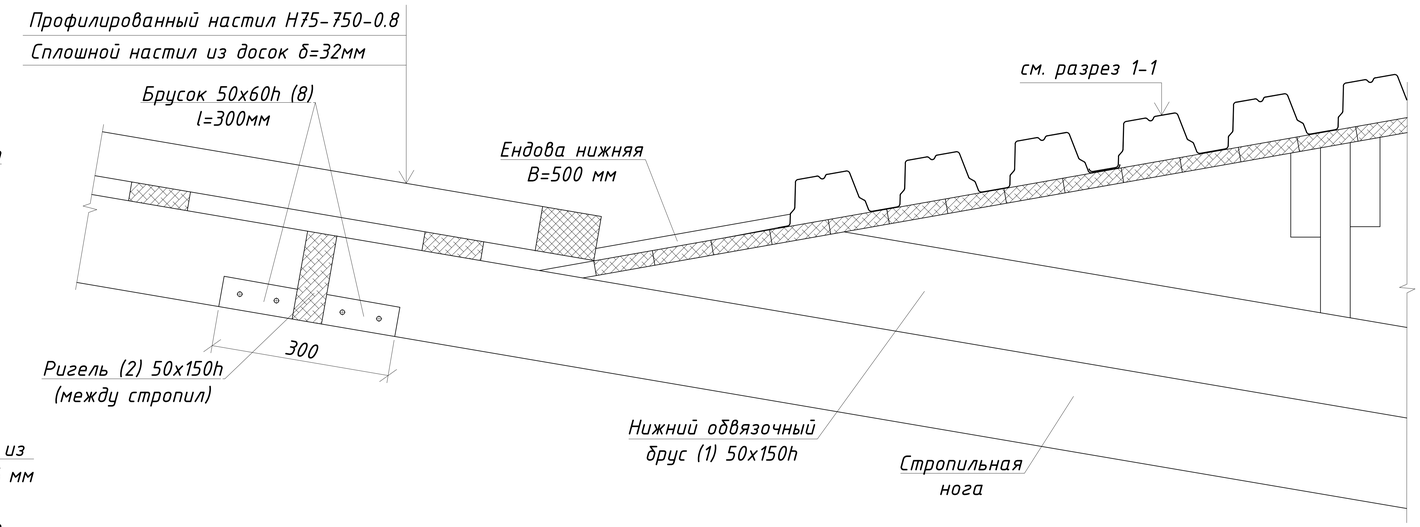

Узел 3

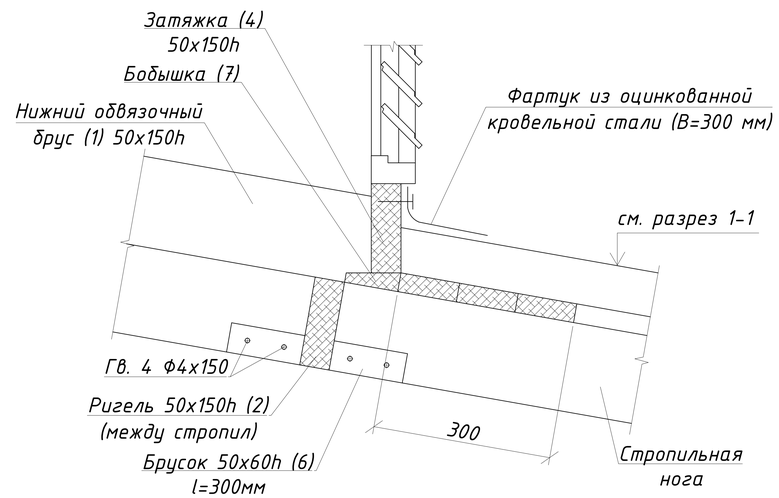

Узел 1

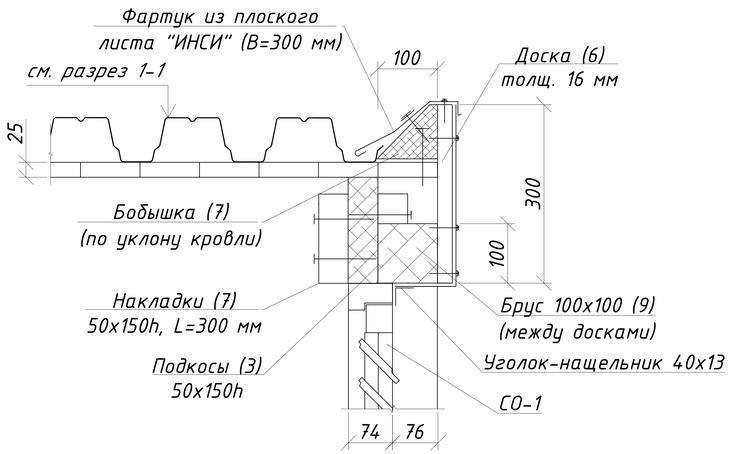

Данный лист см. совместно с листами АР-68, 67-74, 77

					ЗАКАЗ №:1270/10-01			АР
					Капитальный ремонт Алтынсаринской средней школы и спального корпуса пришкольного интерната в селе Алтынсарино Камыстинского района Костанайской области			
Изм.	Лист	№ Докум.	Подп.	Дата				
					Здание интерната	Стадия	Лист	Листов
ГИП		Сергеев О. А.		22.02		РП	72	
Исполнил		Юртаев Д. Ю.		22.02				
Проверил		Рейнуп А. В.		22.02	Деталь устройства слухового окна СО-1, узлы 1, 2, 3	ТОО СК ВАМ Проект Лицензия:№15017517		
Н. контр.		Исмагамбетова А.		22.02				

Согласовано

Взам. инв. №

Подпись и дата

инв. № подл.

Формат А3А

1-1

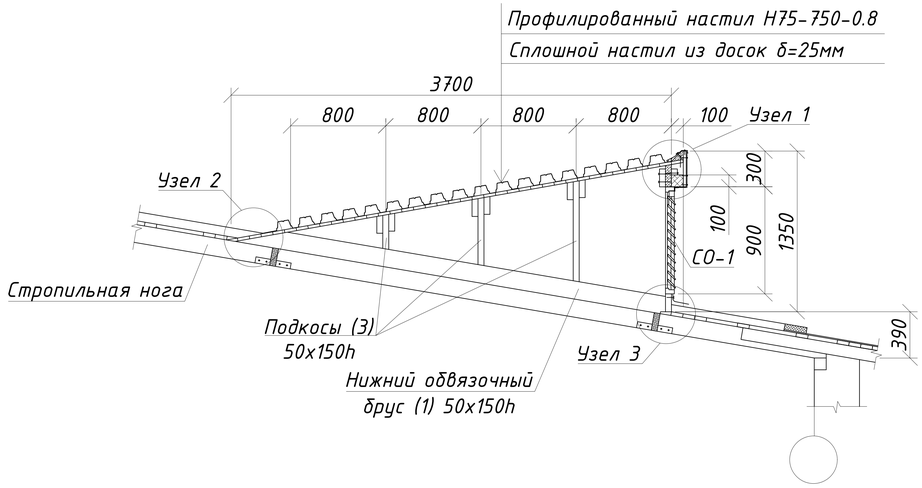

2-2

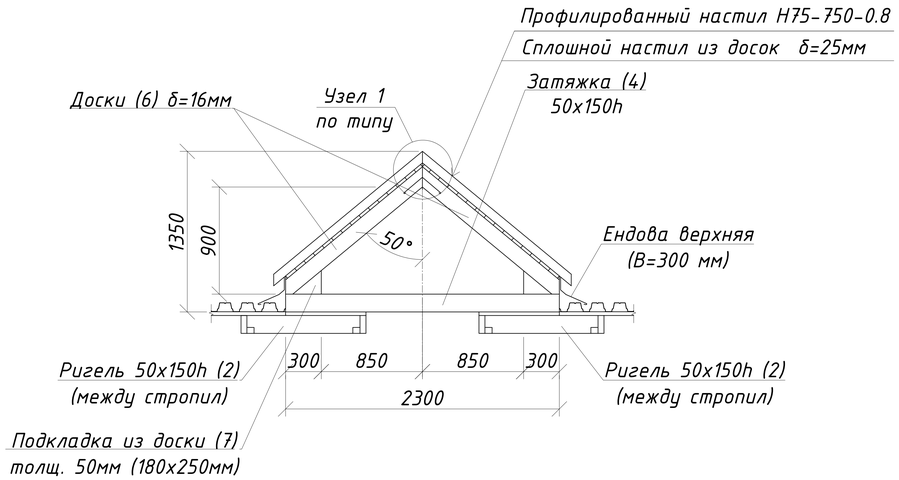

Спецификация материалов на слуховое окно СО-1

№	Обозначение	Наименование	Кол-во	Масса кг	Прим.
	Деталь устройства СО-1				
		Сборочные еденицы			
1	ГОСТ 24454-80	Обвязочный брус 50х150h, l=3900 мм	2	0.029	0.058 $м^3$
2	ГОСТ 24454-80	Ригель 50х150h, l=950 мм	3	0.007	0.021 $м^3$
3	ГОСТ 24454-80	Подкосы 50х150h, l=11.7 м.п.	-	-	0.09 $м^3$
4	ГОСТ 24454-80	Затяжка 50х150h, l=2.20м	1	0.017	0.017 $м^3$
5	ГОСТ 24454-80	Сплошной настил из досок толщ. 25 мм	-	-	0.28 $м^3$
6	ГОСТ 24454-80	Сплошная обшивка из досок толщ. 16 мм	-	-	0.025 $м^3$
7	ГОСТ 24454-80	Накладки, подкладки, бобышки, толщ. 50 мм	-	-	0.015 $м^3$
8	ГОСТ 24454-80	Бруски 50х60, l=3.6 м.п.	-	-	0.011 $м^3$
9	ГОСТ 24454-80	Брус 100х100, l=4.6 м.п.	-	-	0.046 $м^3$
10	ГОСТ 24454-80	Уголок-нащельник 40х13	-	-	5.3 м.п.
		Профилированный настил Н75-750-0.8	-	-	11.2 $м^2$
		Ендова нижняя из оцинкованной кровельной стали с полимерным покрытием t=0.7 мм. в=750 мм. $м^2$	-	-	8.41 $м^2$

Спецификация посчитана на 1 слуховое окно, общее количество слуховых окон - 5 шт.

1. Расход древесины определен по черновым заготовкам.
2. Все деревянные элементы изготовить из пиломатериала хвойных пород II категории, влажностью не более 20% ГОСТ 24454-80*, обработанных антисептиками.
3. Выполнить пропитку всех деревянных конструкций от гниения и возгорания - пропитка древесины буроугольной композицией (БК). Состав БК: буроугольный воск - 10%; олифа оксоль - 70%; сиккатив - 10%; бура - 5%; вода - 5%.

Данный лист см. совместно с листами АР-72-74

Изм.	Лист	№ Докум.	Подп.	Дата				
					ЗАКАЗ №:1270/10-01			АР
					Капитальный ремонт Алтынсаринской средней школы и спального корпуса пришкольного интерната в селе Алтынсарино Камыстинского района Костанайской области			
ГИП		Сергеев О. А.		22.02	Здание интерната	Стадия	Лист	Листов
Исполнил		Юртаев Д. Ю.		22.02		РП	73	
Проверил		Рейнуп А. В.		22.02	Разрезы 1-1, 2-2, спецификация	ТОО СК ВАМ Проект Лицензия:№ 15017517		
Н. контр.		Исмагамбетова А.		22.02				

Согласовано

Взам. инв. №

Подпись и дата

инв. № подл.

Формат А3А

Блок слухового окна

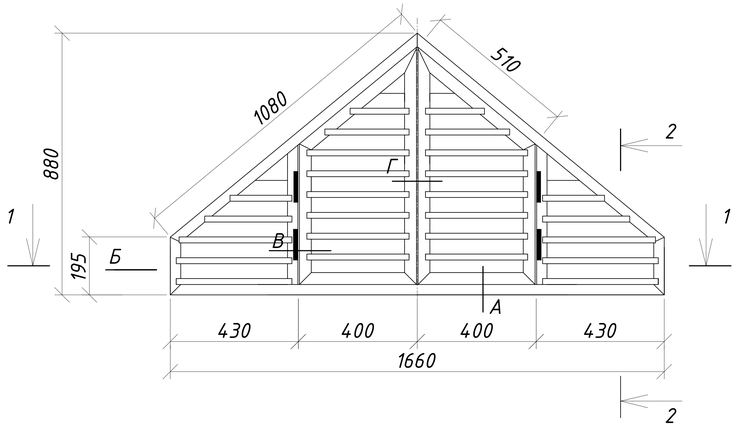

2-2

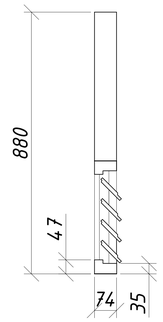

1-1

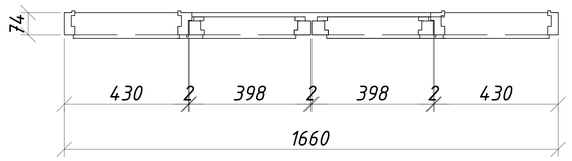

А

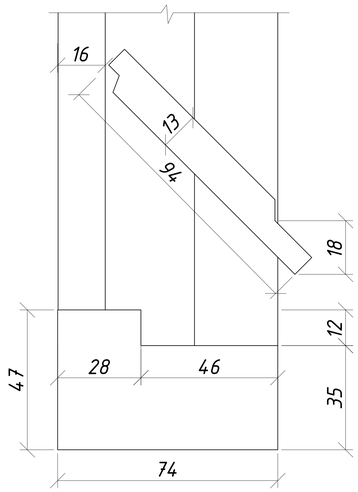

Б

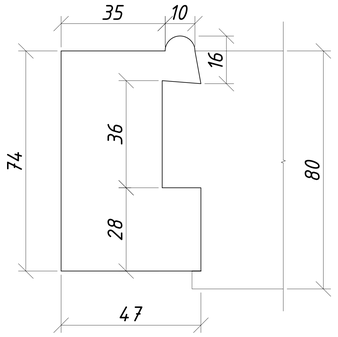

Спецификация материалов на блок слухового окна СО-1

№	Обозначение	Наименование	Кол-во	Масса кг	Прим.
	Блок слухового окна СО-1		1		0.037 $м^3$
		Сборочные еденицы			
	ГОСТ 24454-80	Древесина коробки			0.015 $м^3$
	ГОСТ 24454-80	Древесина переплетов			0.012 $м^3$
	ГОСТ 24454-80	Древесина жалюзей			0.01 $м^3$
	ГОСТ 5088-84	Петли оконные разъемные Б-75, шт	4		
	ГОСТ 5090-86	Задвижки оконные Ж0125, шт	2		
	ГОСТ 5087-80	Ручки скобы В65, шт	1		

Спецификация посчитана на 1 блок слухового окна, общее количество - 5 шт.

В

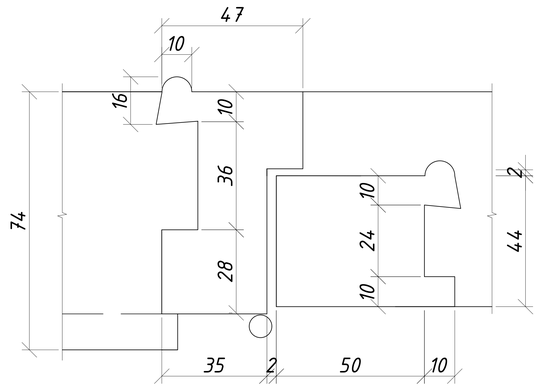

Г

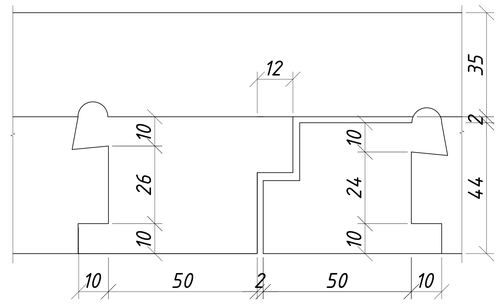

1. Изготовление, приемку, хранение и транспортирование выполнять по ГОСТ 475-78.
2. Расход древесины определен по черновым заготовкам.
3. Все деревянные элементы изготовить из пиломатериала хвойных пород II категории, влажностью не более 20% ГОСТ 24454-80*, обработанных антисептиками.
4. Выполнить пропитку всех деревянных конструкций от гниения и возгорания - пропитка древесины буроугольной композицией (БК). Состав БК: буроугольный воск - 10%; олифа оксоль - 70%; сиккатив - 10%; бура - 5%; вода - 5%.

Данный лист см. совместно с листами АР-72-73

Изм.	Лист	№ Докум.	Подп.	Дата			
					ЗАКАЗ №:1270/10-01		АР
					Капитальный ремонт Алтынсаринской средней школы и спального корпуса пришкольного интерната в селе Алтынсарино Камыстинского района Костанайской области		
ГИП		Сергеев О. А.		22.02	Здание интерната	Стадия	Лист	Листов
Исполнил		Юртаев Д. Ю.		22.02		РП	74	
Проверил		Рейнуп А. В.		22.02	Блок слухового окна, разрезы 1-1, 2-2, узлы А, Б, В, Г, спецификация	ТОО СК ВАМ Проект Лицензия:№15017517		
Н. контр.		Исмагамбетова А.		22.02				

Согласовано

Взам. инв. №

Подпись и дата

инв. № подл.

Формат А3А

Крепление деревянных шпал к ж/б пустотным плитам

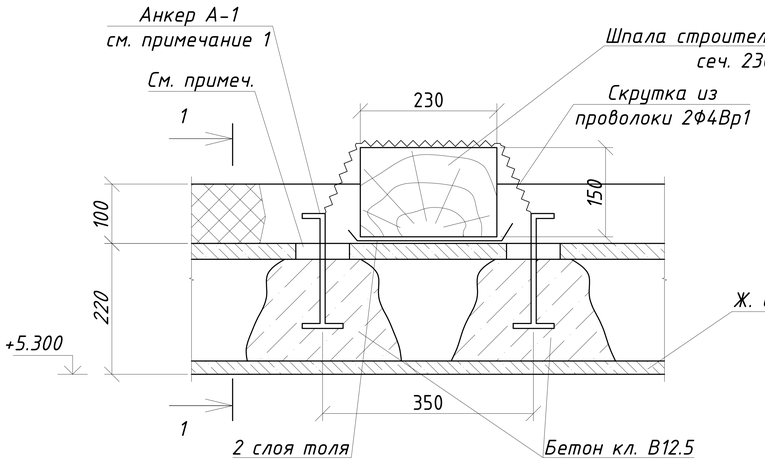

1-1

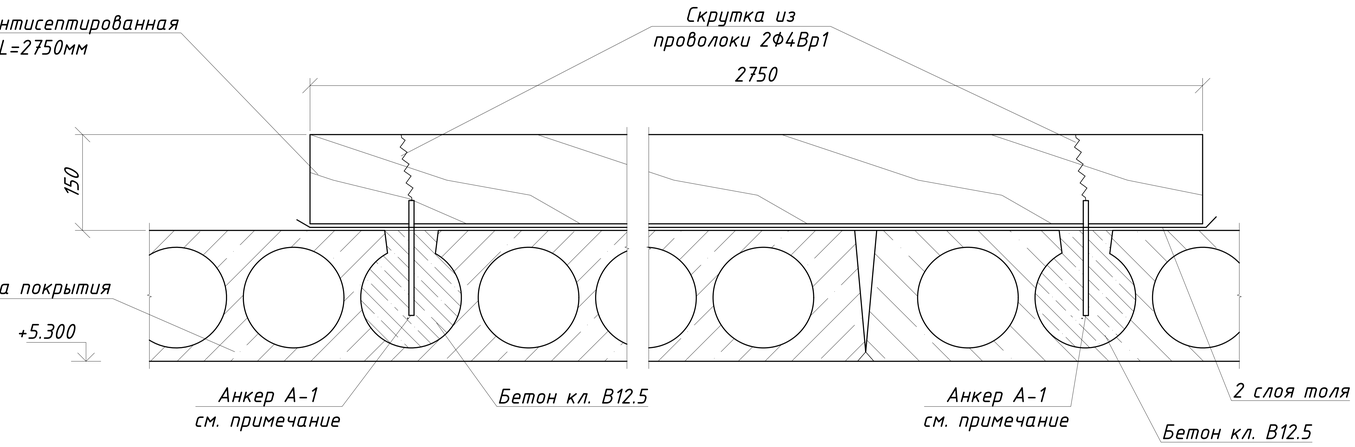

Анкер А-1

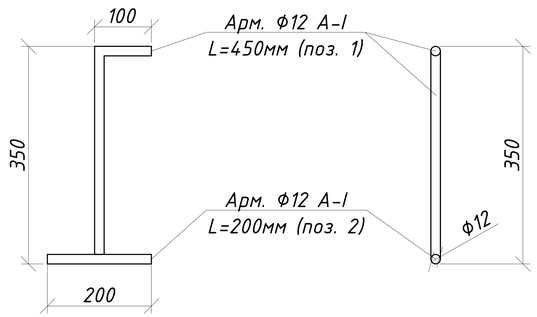

Спецификация материала на анкер А-1

Поз.	Обозначение	Наименование	Кол-во	Масса ед. кг.	Прим.
	Анкер А-1		152	0.58	88.16
1	ГОСТ 5781-82*	Ф12 А-I l=450 мм.	1	0.4	0.4
2	ГОСТ 5781-82*	Ф12 А-I l=200 мм.	1	0.18	0.18
	Прочие материалы				
	ГОСТ 26633-2012	Бетон кл. В12.5, марка по морозостойкости F100 $м^3$	1,9		марка по водонепроницаемости W4

Отверстия размером до 90х150мм (перпендикулярно пустоте плиты) просверлить по месту не нарушая ребер жесткости плиты покрытия.
Анкер А-1 выполнить из 2-х стержней Ф12 АI, сваренных между собой, завести в пустоту плиты вдоль и повернуть поперек отверстия плиты перекрытия с последующим замоноличиванием бетоном кл. В12.5.
Крепление анкера А-I к конструкциям производить с помощью скрутки из проволоки 2Ф4ВР-1.
Данный лист см. совместно с АР-68

Изм.	Лист	№ Докум.	Подп.	Дата	ЗАКАЗ №:1270/10-01			АР
					Капитальный ремонт Алтынсаринской средней школы и спального корпуса пришкольного интерната в селе Алтынсарино Камыстинского района Костанайской области			
ГИП		Сергеев О. А.		22.02	Здание интерната	Стадия	Лист	Листов
Исполнил		Юртаев Д. Ю.		22.02		РП	75	
Проверил		Рейнуп А. В.		22.02	Крепление деревянных шпал к ж/б пустотным плитам, разрез 1-1, анкер А-1, спецификация материалов на анкер	ТОО СК ВАМ Проект Лицензия:№15017517		
Н. контр.		Исмагамбетова А.		22.02				

Согласовано

Взам. инв. №

Подпись и дата

инв. № подл.

Формат А3А

Металлическая балка БМ-1, БМ-2

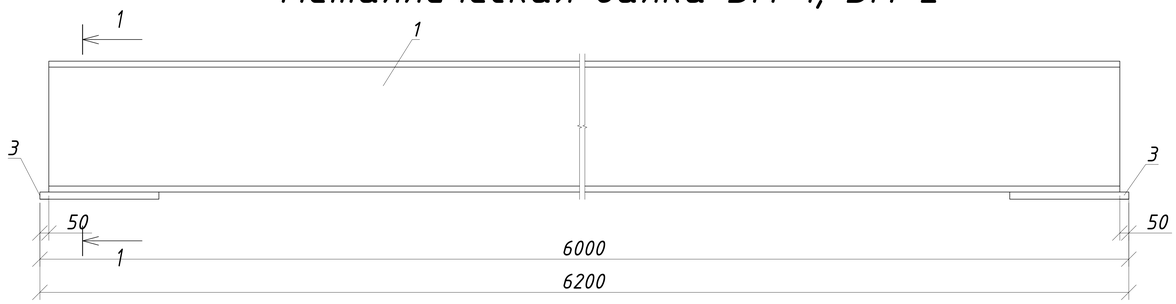

Узел установки двутавра

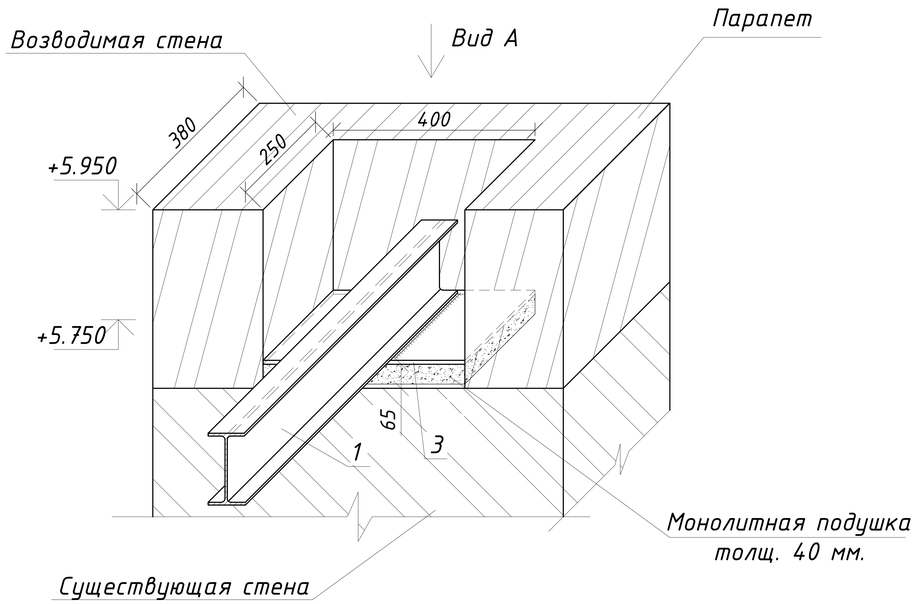

Спецификация материала на БМ-1

№	Обозначение	Наименование	Кол-во	Масса кг	Прим.
	Металлическая балка БМ-1		4	172.55	690.2
1	ГОСТ 8239-89	I 20Б1 l=6000 мм.	1	126	126.00
2	ГОСТ 380-94	Металлический башмак 100х170h l=380мм tметала=10мм	1	13.13	13.13
3	ГОСТ 19903-2015	- 250х400х20мм	2	15.7	31.4
	ГОСТ 7798-70	Болт М24х220	2	0.9	1.8
	ГОСТ 5915-70	Гайка М24х220	2	0.11	0.22
	Монолитная подушка		2		
	ГОСТ 5781-82	Сетка из арматуры Ф5 кл. Вр-II с размерами ячейки 50х50 мм, кг.	-	0.154	1.4
		Бетон кл. В7.5 $м^3$	2	0.005	0.01
	Металлическая балка БМ-2		2	176.75	353.5
1	ГОСТ 8239-89	I 20Б1 l=6200 мм.	1	130.2	130.2
2	ГОСТ 380-94	Металлический башмак 100х170h l=380мм tметала=10мм	1	13.13	13.13
3	ГОСТ 19903-2015	- 250х400х20мм	2	15.7	31.4
	ГОСТ 7798-70	Болт М24х220	2	0.9	1.8
	ГОСТ 5915-70	Гайка М24х220	2	0.11	0.22
	Монолитная подушка		2		
	ГОСТ 5781-82	Сетка из арматуры Ф5 кл. Вр-II с размерами ячейки 50х50 мм, кг.	-	0.154	1.4
		Бетон кл. В7.5 $м^3$	2	0.005	0.01

Вид А

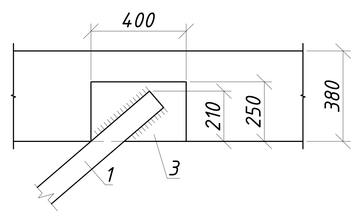

1-1

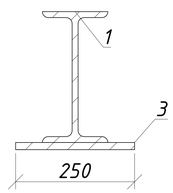

Все размеры и отметки уточнить по месту перед началом работ.
Сечение металлической балки БМ-1 принято согласно альбома ТСК-СК "Стропила и кровля" выпуск 1-1.
Перед установкой металлической балки БМ-1 в проектное положение необходимо устроить монолитную подушку 380х380 мм толщиной 40 мм из бетона кл. В7.5 с армированием сеткой из арматуры Ф5 класса Вр-II с размерами ячейки 50х50 мм. На монолитную подушку установить пластину для крепления металлической балки БМ-1. Балку приварить к пластине. После установки БМ-1 предусмотреть замоноличивание из бетона кл. В12.5 - 0.1 м3
Сварка производится по контуру прилегания деталей непрерывным швом.
Сварные швы выполняются по ГОСТ 5264-88. Катет шва равен наименьшей толщине свариваемых деталей.
Сварку производить электродами типа Э-42.
Все металлические элементы защищаются от коррозии покраской эмалью ПФ-115 по ГОСТ 6465-75 в два слоя, по грунтовке ПФ 0142 ТУ 6-10-1698-78.
Данный лист смотреть совместно с АР-68

Изм.	Лист	№ Докум.	Подп.	Дата	ЗАКАЗ №:1270/10-01			АР
					Капитальный ремонт Алтынсаринской средней школы и спального корпуса пришкольного интерната в селе Алтынсарино Камыстинского района Костанайской области			
ГИП		Сергеев О. А.		22.02	Здание интерната	Стадия	Лист	Листов
Исполнил		Юртаев Д. Ю.		22.02		РП	76	
Проверил		Рейнуп А. В.		22.02	Металлические балки БМ-1, БМ-2, узел установки двутавра, вид "А", сечение 1-1, спецификация	ТОО СК ВАМ Проект Лицензия:№15017517		
Н. контр.		Исмагамбетова А.		22.02				

Согласовано

Взам. инв. №

Подпись и дата

Инв. N° подл.

План кровли

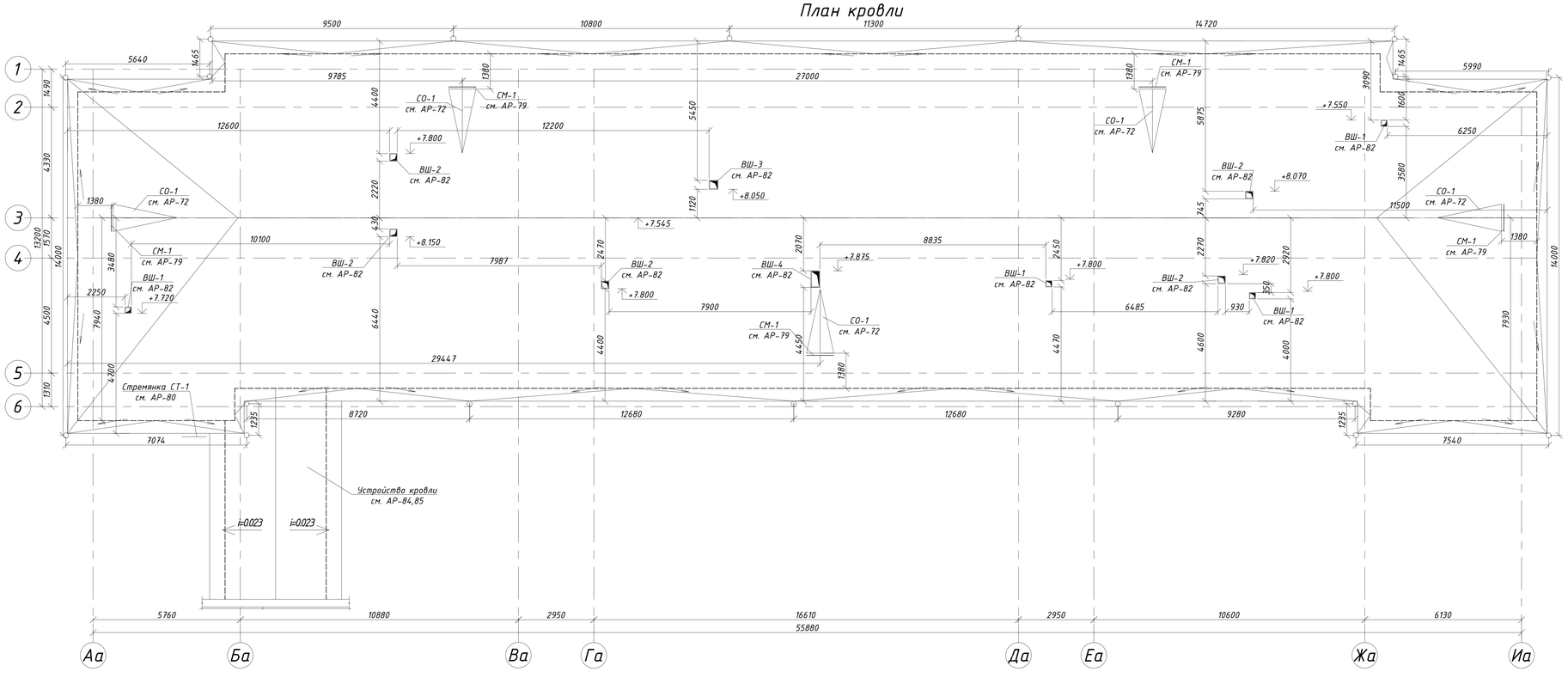

Спецификация на комплектующие элементы водосточной системы

Поз.	Обозначение	Наименование	Кол-во	Масса кг	Прим.
1		Водоприемная воронка Ф200 мм. шт.	18		
2		Колено угловое Ф150 мм. шт.	36		
3		Труба Ф150мм водосточная м.п.	121		
4		Держатель трубы Ф150 с лапками шт.	54		Шаг 2 м.
5		Сливное колено водосточной трубы шт.	18		

Комплектующие элементы водосточной системы приняты из кровельной стали с полимерным покрытием, общий расход материала на все водосточные трубы -91.2 $м^2$

Воронки и водосточные трубы устроить как единую водоприемную систему с соблюдением необходимых уклонов. (Лежащие фальцы загибать по направлению стока, лотки в нижней части заводить под желоба, колено и звенья водосточных труб вставлять один в другой, верхние внутрь нижних). Трубы, отводящие воду с кровли, должны быть подвешены вертикально на расстоянии не менее 120 мм от стены. Выпускные отверстия труб следует располагать не выше 0,4 над уровнем отмостки или тротуара.
Данный лист см. совместно с АР-68, 72-82

					ЗАКАЗ №:1270/10-01			АР
					Капитальный ремонт Алтынсаринской средней школы и спального корпуса пришкольного интерната в селе Алтынсарино Камыстинского района Костанайской области			
Изм.	Лист	№ Докум.	Подп.	Дата				
ГИП		Сергеев О. А.		22.02	Здание интерната	Стадия	Лист	Листов
Исполнил		Юртаев Д. Ю.		22.02		РП	77	
Проверил		Рейнул А. В.		22.02	План кровли, спецификация	ТОО СК ВАМ Проект Лицензия:№ 15017517		
Н. контр.		Инкажанбекова А.		22.02				

Согласовано

Взам. инв. №

Подпись и дата

Инв. № подл.

Ограждение кровли КО-1

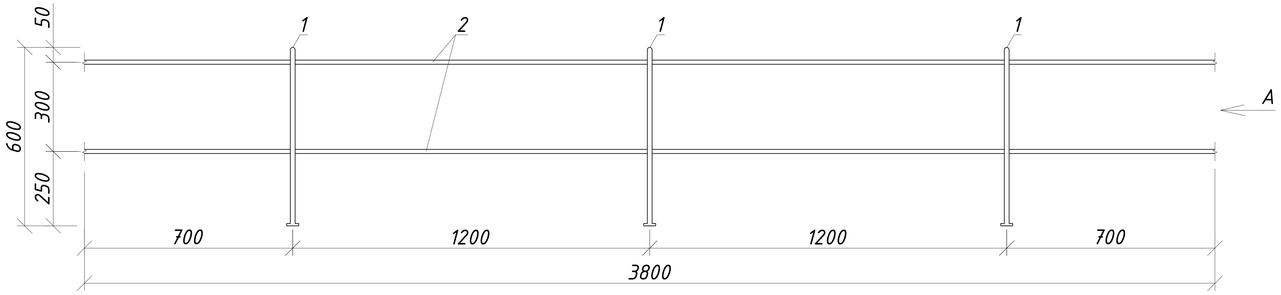

Поз. 1-развертка

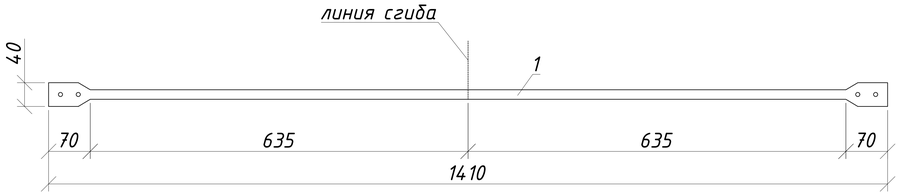

Вид А

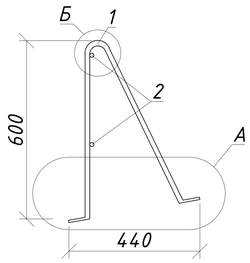

А

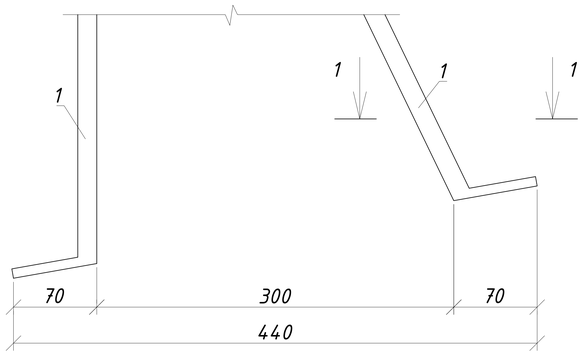

Б

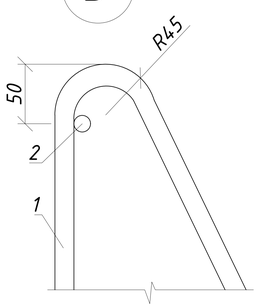

1-1

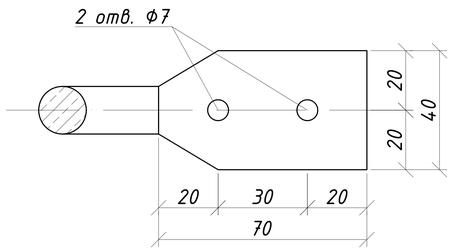

Спецификация материала на ограждение кровли КО-1

№	Обозначение	Наименование		Кол-во	Масса кг	Прим.
	Ограждение кровли КО-1/секция l=3.6м/			42	15.855	665.91
1	ГОСТ 2590-2006	Ф 16 А-I	l=1410 мм.	3	2.225	6.675
2	ГОСТ 2590-2006	Ф 14 А-I	l=3800 мм.	2	4.59	9.18

Ограждение кровли выполнено согласно ГОСТ 25772-83.
Сварку металлоконструкций производить контактно-точечной сваркой по ГОСТ 14098-2014. Все металлические элементы защитить от коррозии покраской эмалью ПФ-115 по ГОСТ 6465-76* в два слоя, по грунтовке ПФ-0142 ТУ 6-10-1698-78. Сварку производить электродами Э 42, сварные швы выполнить по ГОСТ 5264-88.
Данный лист см. совместно с АР-77

Изм.	Лист	№ Докум.	Подп.	Дата				
					ЗАКАЗ №:1270/10-01			АР
					Капитальный ремонт Алтынсаринской средней школы и спального корпуса пришкольного интерната в селе Алтынсарино Камыстинского района Костанайской области			
ГИП		Сергеев О. А.		22.02	Здание интерната	Стадия	Лист	Листов
Исполнил		Юртаев Д. Ю.		22.02		РП	78	
Проверил		Рейнуп А. В.		22.02	Ограждение кровли КО-1, вид А, узлы А, Б, разрезы 1-1, поз. 1-развертка, спецификация	ТОО СК ВАМ Проект Лицензия:№15017517		
Н. контр.		Исмагамбетова А.		22.02				

Согласовано

Взам. инв. №

Подпись и дата

инв. № подл.

Формат А3А

Стремянка СМ-1

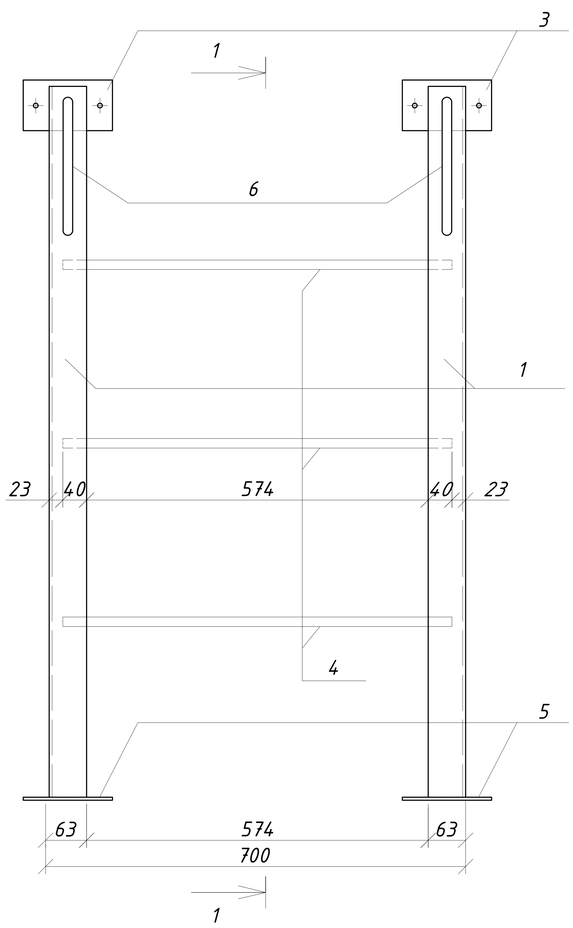

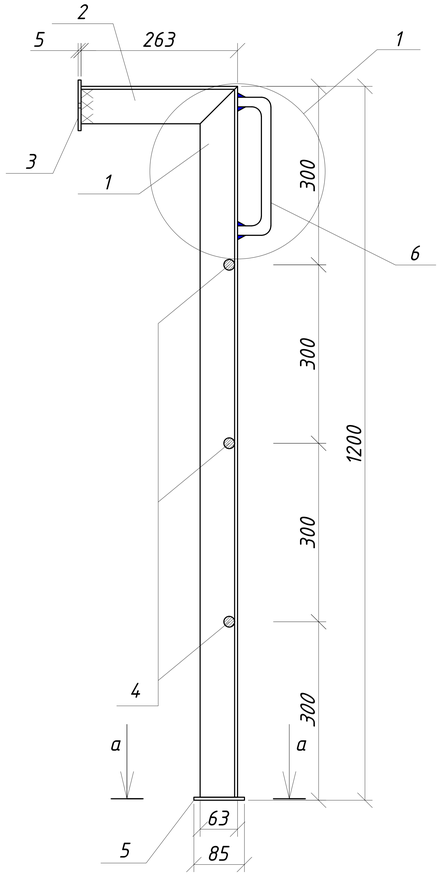

Спецификация материала на стремянку СМ-1

№	Обозначение	Наименование	Кол-во	Масса кг	Прим.
	Стремянка СМ-1		5	20.62	103.1
1	ГОСТ 8509-93	L63x5 l=1195 мм.	2	5.98	11.96
2	ГОСТ 8509-93	L63x5 l=263 мм.	2	1.3	2.6
3	ГОСТ 19903-90	- 150x85x5	2	0.5	1.0
4	ГОСТ 2590-88	Ф16 А-I l=654 мм.	3	1.1	3.3
5	ГОСТ 19903-90	- 150x85x4	2	0.4	0.8
6	ГОСТ 2590-88	Ф16 А-I l=300 мм.	2	0.48	0.96

а-а

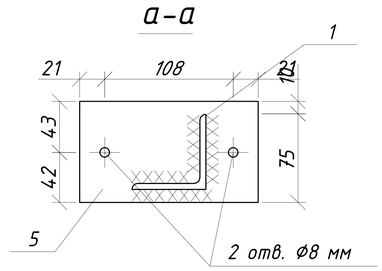

б-б

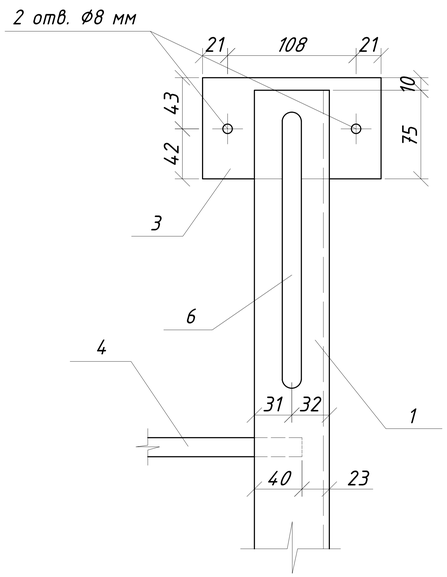

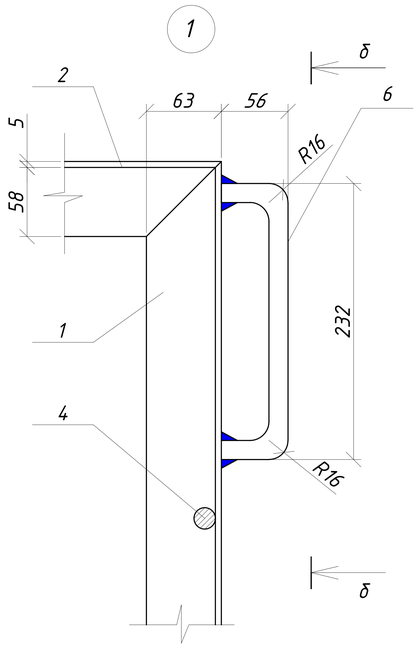

Поз. 5 пристрелить к плите дюбелями.
Поз. 3 крепить к нижнему поясу каркаса слухового окна саморезами.
Сварку металлоконструкций производить контактно-точечной сваркой по ГОСТ 14098-2014. Все металлические элементы защитить от коррозии покраской эмалью ПФ-115 по ГОСТ 64665-75* в два слоя, по грунтовке ПФ-0142 ТУ 6-10-1698-78. Сварку производить электродами Э 42, сварные швы выполнить по ГОСТ 5264-88.
Расположение стремянок СМ-1 см. АР-77

Изм.	Лист	№ Докум.	Подп.	Дата				
					ЗАКАЗ №:1270/10-01			АР
					Капитальный ремонт Алтынсаринской средней школы и спального корпуса пришкольного интерната в селе Алтынсарино Камыстинского района Костанайской области			
ГИП		Сергеев О. А.		22.02	Здание интерната	Стадия	Лист	Листов
Исполнил		Юртаев Д. Ю.		22.02		РП	79	
Проверил		Рейнуп А. В.		22.02	Стремянка СМ-1, сечение а-а, сечение б-б, узел 1, спецификация	ТОО СК ВАМ Проект Лицензия:№15017517		
Н. контр.		Исмагамбетова А.		22.02				

Согласовано

Взам. инв. №

Подпись и дата

инв. № подл.

Формат А3А

Схема пожарной лестницы СТ-1

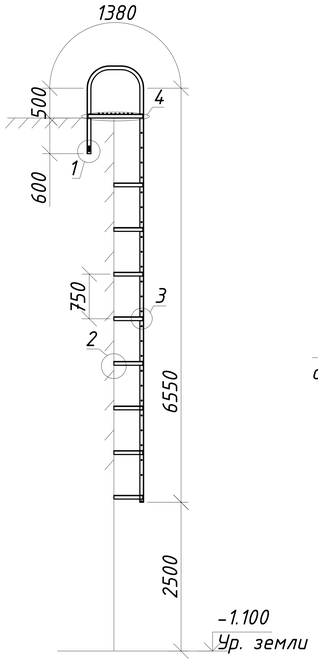

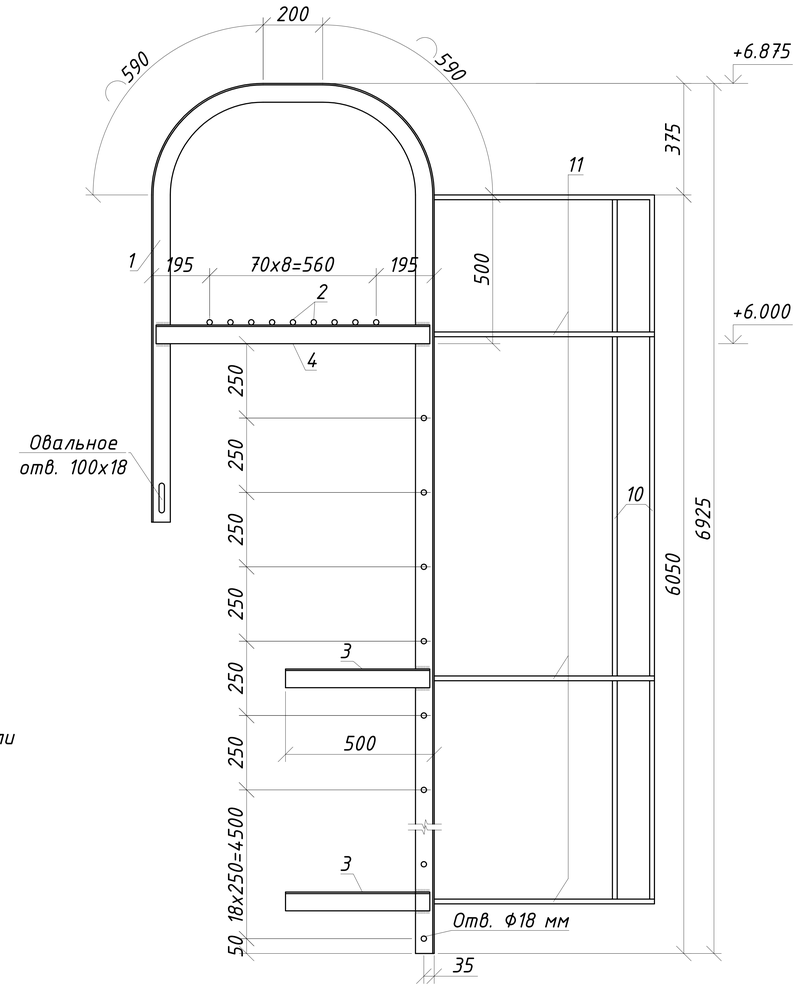

2

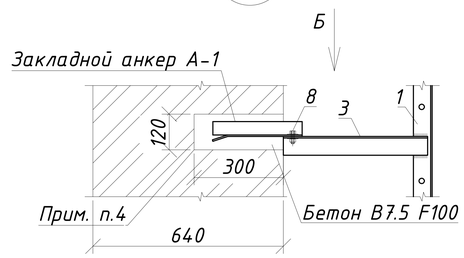

Вид Б

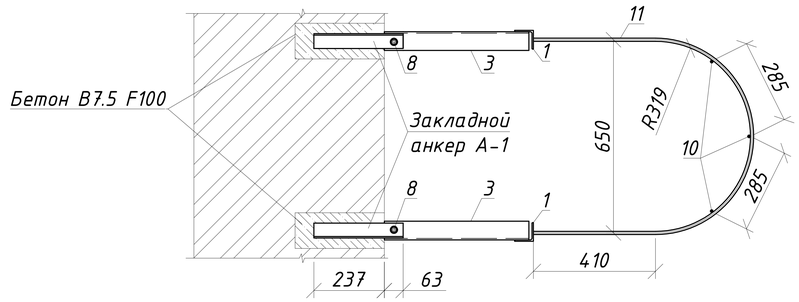

Закладной анкер А-1

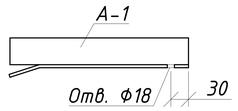

1

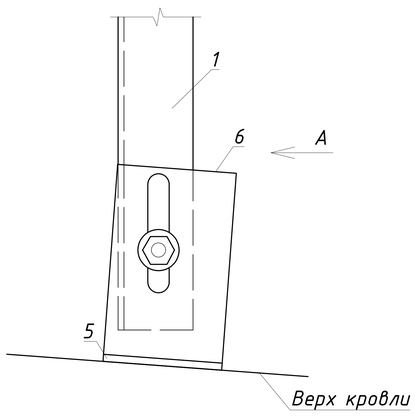

Вид А

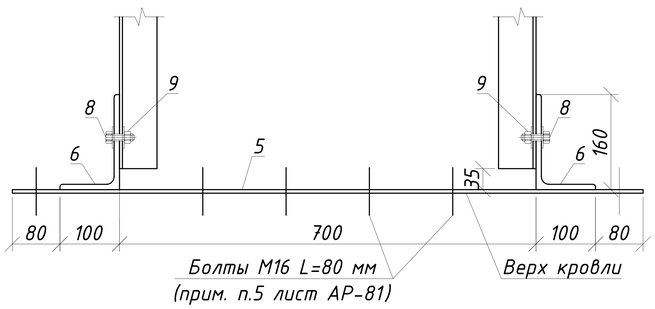

На схеме пожарной лестницы ограждение условно не показано.
Расположение стремянки СТ-1 см. АР-77
Данный лист см. совместно с листом АР-81.

					ЗАКАЗ №:1270/10-01		АР
					Капитальный ремонт Алтынсаринской средней школы и спального корпуса пришкольного интерната в селе Алтынсарино Камыстинского района Костанайской области		
Изм.	Лист	№ Докум.	Подп.	Дата			
					Здание интерната	Стадия	Лист	Листов
ГИП		Сергеев О. А.		22.02		РП	80	
Исполнил		Юртаев Д. Ю.		22.02				
Проверил		Рейнуп А. В.		22.02	Схема пожарной лестницы, СТ-1, узлы 1, 2, виды А, Б, закладной анкер А-1	ТОО СК ВАМ Проект Лицензия:№15017517	
Н. контр.		Исмагамбетова А.		22.02			

Согласовано

Взам. инв. №

Подпись и дата

Инв. № подл.

Формат А3А

3
80

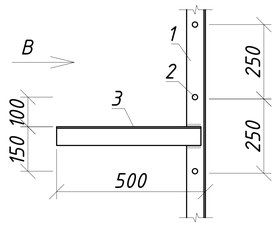

Вид В

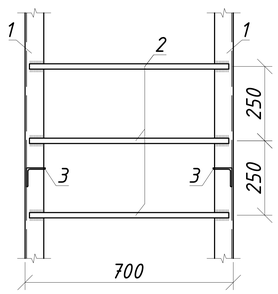

4
80

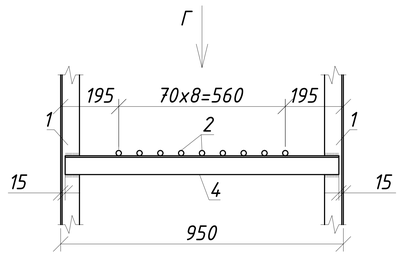

Вид Г

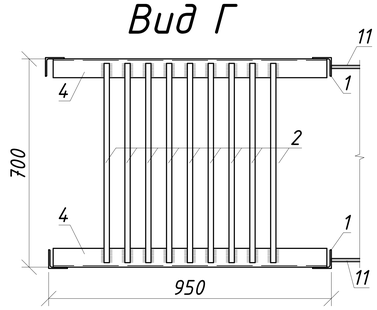

Спецификация на пожарную лестницу СТ-1

№	Обозначение	Наименование		Кол-во	Масса кг	Прим.
	СТ-2 (сборочные элементы)			1	252.5	252.5
1	ГОСТ 8509-93	L63x5, l=9030 мм	шт	2	43.43	86.86
2	ГОСТ 2590-88	Арматура Ф18 А-I, l=670 мм	шт	34	1.34	45.56
3	ГОСТ 8509-93	L63x5, l=500 мм	шт	16	2.4	38.40
4	ГОСТ 8509-93	L63x5, l=920 мм	шт	2	4.42	8.84
5	ГОСТ 103-2006	- 6x100, l=1060 мм	шт	1	4.99	4.99
6	ГОСТ 8510-86	L160x100x9, l=80 мм	шт	2	1.44	2.88
7	ГОСТ 5915-70	Гайка М16, l=50 мм	шт	18	0.04	0.68
8	ГОСТ 7805-70	Болт М16, l=50 мм	шт	18	0.11	2.04
9	ГОСТ 11371-78	Шайба 32x16,5x3	шт	36	0.01	0.41
10	ГОСТ 5781-82*	Ф16 кл. А-I	l=5200 мм.	3	8.21	24.63
11	ГОСТ 5781-82*	Ф16 кл. А-I	l=1860 мм.	10	2.94	29.35
А-1	ГОСТ 8509-93	L50x5, l=300 мм	шт	6	1.31	7.86

Перед началом работ уточнить все размеры и отметки по месту.

1. Сварка металлоконструкций производится контактно-точечной сваркой по ГОСТ 5264-80.
2. Сварку производить электродами Э-42 ГОСТ 9467-75. Высоту катета шва принимать по наименьшей толщине свариваемых элементов.
3. После изготовления (монтажа) металлические конструкции очистить от пыли, грязи, шлака, окалины, ржавчины, масла и окрасить эмалью ПФ-115 по ГОСТ 6465-76* в два слоя, по грунтовке ПФ 0142 ТУ 6-10-1698-78.
4. При установке закладного анкера обеспечить плотное прилегание поз. 3 к грани стены.
5. Поз. 5 крепить болтами М16 L=80 мм к обшивке, шаг 200 мм.
6. После установки закладных анкеров А-1 предусмотреть заделку бетоном кл. В7.5 - 0.07 $м^3$

Данный лист см. совместно с листом АР-80

Изм.	Лист	№ Докум.	Подп.	Дата	ЗАКАЗ №:1270/10-01		АР
					Капитальный ремонт Алтынсаринской средней школы и спального корпуса пришкольного интерната в селе Алтынсарино Камыстинского района Костанайской области		
ГИП		Сергеев О. А.		22.02	Здание интерната	Стадия: РП	Лист: 81 / Листов:
Исполнил		Юртаев Д. Ю.		22.02			
Проверил		Рейнуп А. В.		22.02	Узлы 3, 4, виды В, Г, спецификация	ТОО СК ВАМ Проект Лицензия:№ 15017517	
Н. контр.		Исмагамбетова А.		22.02			

Согласовано

Взам. инв. №

Подпись и дата

инв. № подл.

Формат А3А

Вентшахты: ВШ-1 (4шт), ВШ-2 (5шт), ВШ-3 (1шт), ВШ-4 (1шт.)

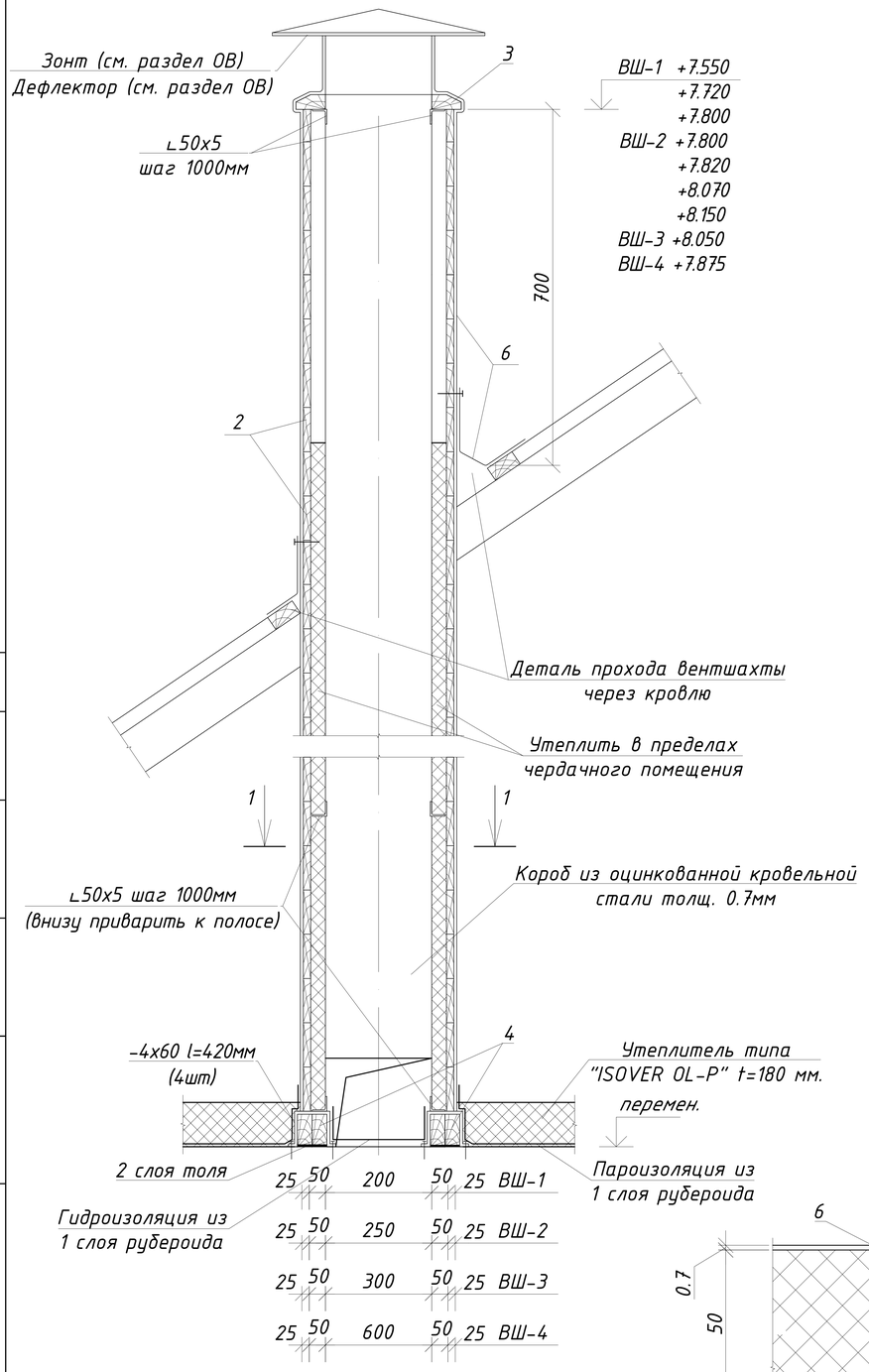

Деталь прохода канализационного стояка через кровлю

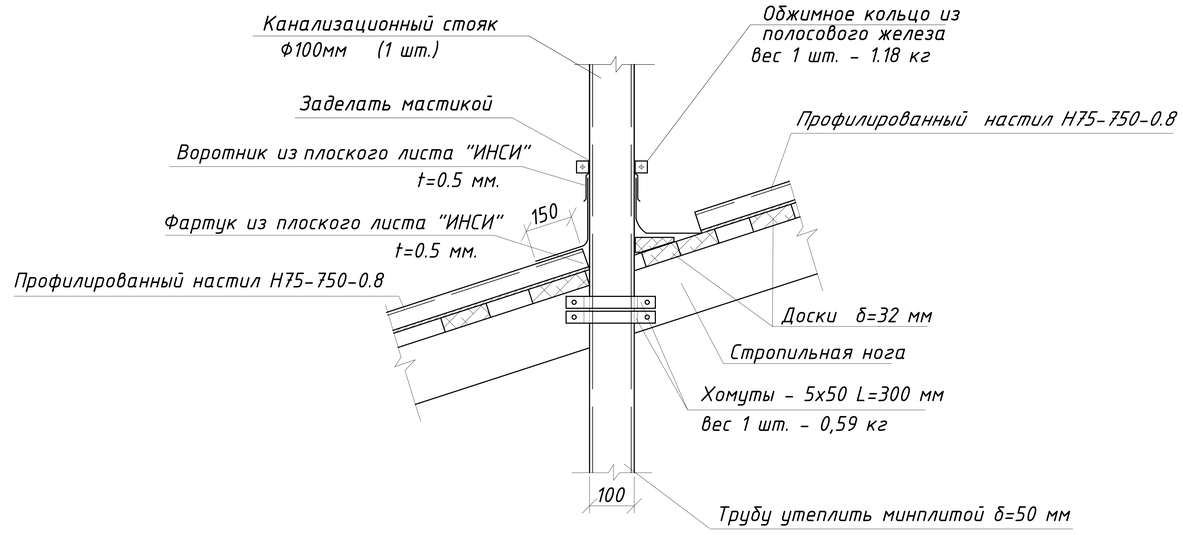

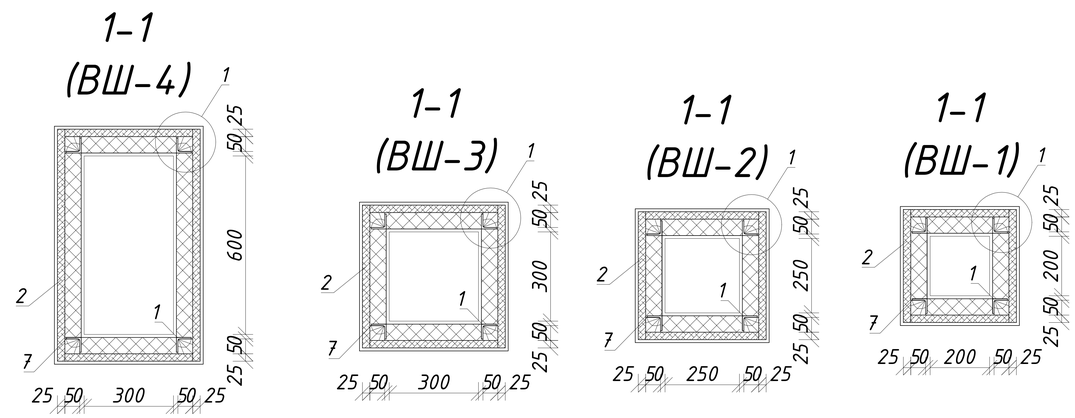

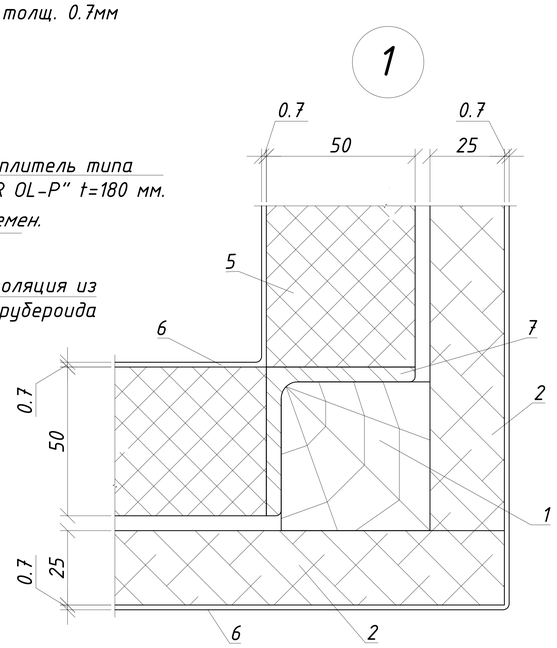

Перед началом работ уточнить все размеры и отметки по месту.

В связи с возможностью попадания влаги в вентиляционные шахты предусмотреть гидроизоляцию из 1 слоя рубероида в основании каждой шахты с внутренней стороны. С наружной стороны каждой вентиляционной шахты уложить пароизоляцию из 1 слоя рубероида по всему периметру вентиляционной шахты на высоту 300 мм. Расположение вентшахт см. АР-77.

Согласно СНиП РК 3.02-06-2009 п. 4.2.2 предусмотреть утепление вентиляционных шахт в пределах чердачного помещения.

Данный лист смотреть совместно с АР-83

					ЗАКАЗ №:1270/10-01		АР
					Капитальный ремонт Алтынсаринской средней школы и спального корпуса пришкольного интерната в селе Алтынсарино Камыстинского района Костанайской области		
Изм.	Лист	№ Докум.	Подп.	Дата			
					Здание интерната	Стадия	Лист	Листов
ГИП		Сергеев О. А.		22.02		РП	82	
Исполнил		Юртаев Д. Ю.		22.02				
Проверил		Рейнуп А. В.		22.02	Вентшахты ВШ-1, ВШ-2, ВШ-3, ВШ-4, детали прохода вентшахты, канализационного стояка через кровлю, разрез 1-1, узел 1	ТОО СК ВАМ Проект Лицензия:№ 15017517		
Н. контр.		Исмагамбетова А.		22.02				

Согласовано

Взам. инв. №

Подпись и дата

Инв. № подл.

Формат А3А

Спецификация материала на вентшахты

Марка поз.	Обозначение	Наименование	Кол. шт.	Масса ед., кг.	Примечание
	Вентиляционные шахты				
1	ГОСТ 24454-80*	Бруски 50х50 $м^3$	0.297		
2	ГОСТ 24454-80*	Доска 25х100 $м^3$	1.88		
3	ГОСТ 24454-80*	Брусок 50х100 $м^3$	0.132		
4	ГОСТ 24454-80*	Брусок 50х120 $м^3$	0.32		
	ГОСТ 10923-93	Пароизоляция 1 слой рубероида $м^2$	15.0		
	Прочие материалы				
5	ГОСТ 9573-2012	Плиты минераловатные полужесткие G=125кг/м3, толщ. 50 мм $м^2$	68.9		
6	ГОСТ 14918-80*	Сталь кровельная оцинкованная толщ. 0.7 мм $м^2$	77.22		
7	ГОСТ 8509-93	Уголок каркаса ∟50х5 м.п.	118.8	3.77	447.876
	ГОСТ 103-2006	-4х60 l=420 мм.	88	0.79	69.52
	ГОСТ 10999-64	2 слоя толя $м^2$	4.5		

Согласовано

Взам. инв. №

Подпись и дата

инв. № подл.

Данный лист смотреть совместно с АР-82

Изм.	Лист	№ Докум.	Подп.	Дата
ГИП		Сергеев О. А.		22.02
Исполнил		Юртаев Д. Ю.		22.02
Проверил		Рейнуп А. В.		22.02
Н. контр.		Исмагамбетова А.		22.02

ЗАКАЗ №:1270/10-01 АР

Капитальный ремонт Алтынсаринской средней школы и спального корпуса пришкольного интерната в селе Алтынсарино Камыстинского района Костанайской области

Здание интерната

Стадия	Лист	Листов
РП	83	

Спецификация

ТОО СК ВАМ Проект
Лицензия:№ 15017517

Формат А3А

План расположения карнизных плит

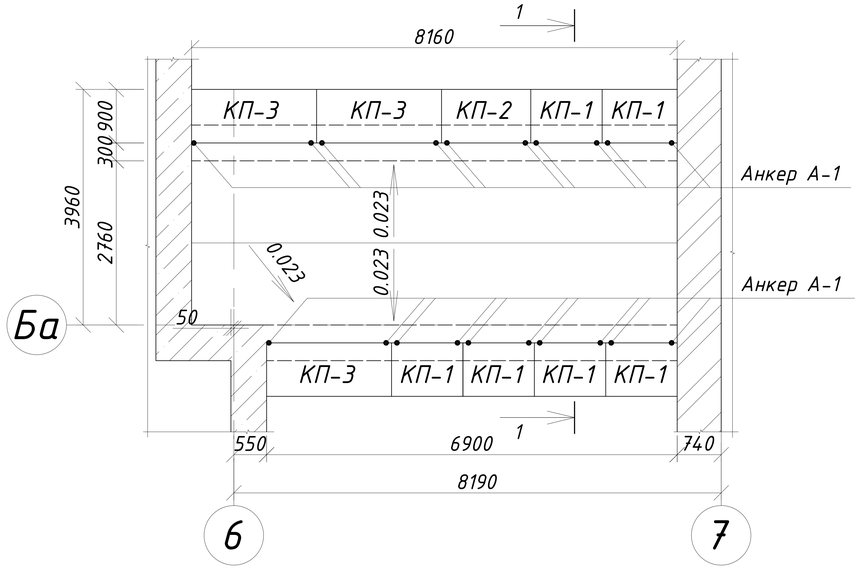

1

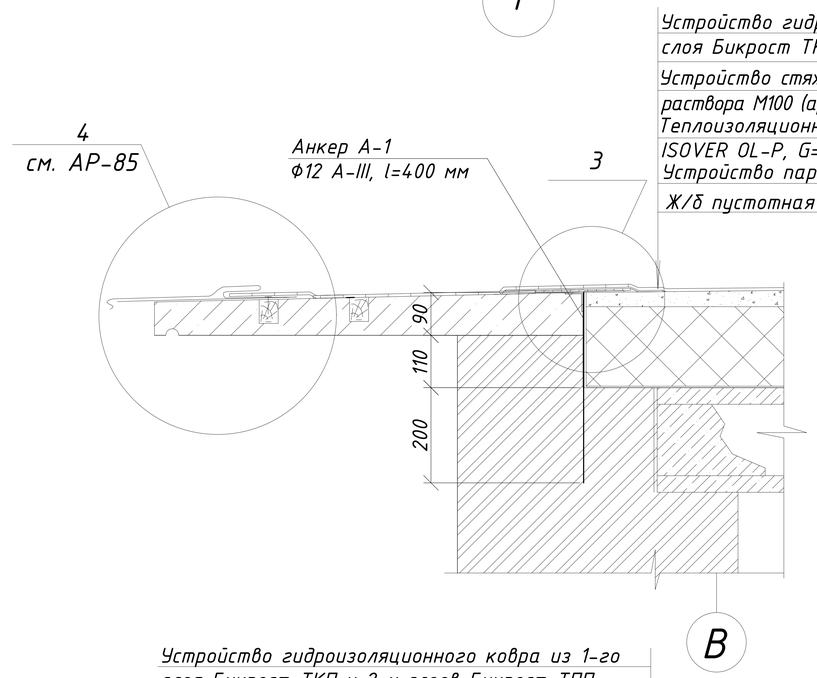

Устройство гидроизоляционного ковра из 1-го слоя Бикрост ТКП и 2-х слоев Бикрост ТПП
Устройство стяжки по уклону из цементно-песчаного раствора М100 (армированная) толщ. 40-100мм
Теплоизоляционный материал - ISOVER OL-P, G=82кг/м^3, толщ. 180 мм.
Устройство пароизоляции из 1-го слоя рубероида
Ж/б пустотная плита (существ.)

1-1

Устройство гидроизоляционного ковра из 1-го слоя Бикрост ТКП и 2-х слоев Бикрост ТПП
Устройство стяжки по уклону из цементно-песчаного раствора М100 (армированная) толщ. 40-100мм
Теплоизоляционный материал - ISOVER OL-P, G=82кг/м^3, толщ. 180 мм.
Устройство пароизоляции из 1-го слоя рубероида
Ж/б пустотная плита (существ.)

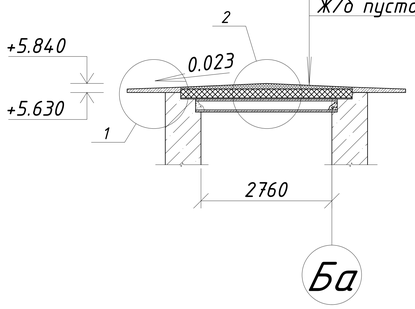

2

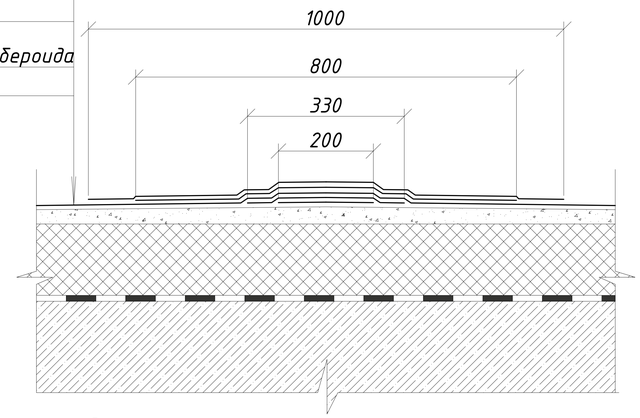

3 Гидроизоляционный ковер из 1-го слоя Бикрост ТКП и 2-х слоев Бикрост ТПП

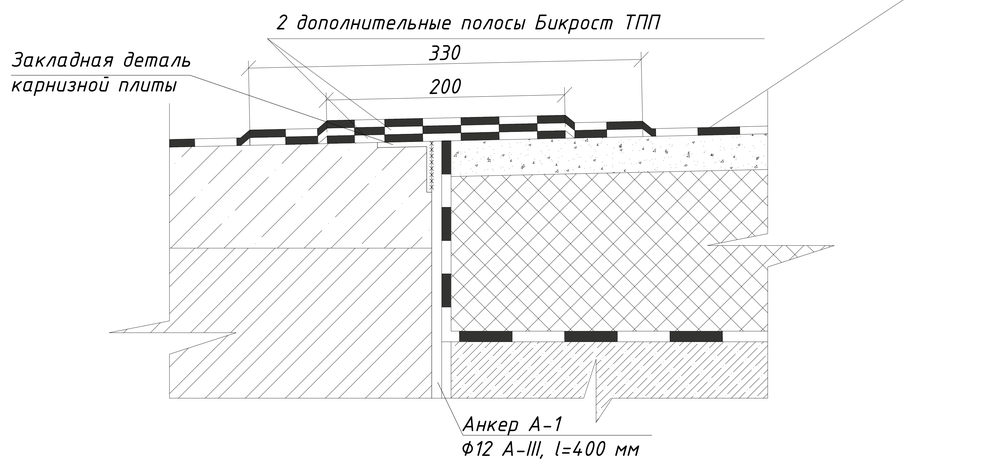

Вдоль конька устроить дополнительные слои гидроизоляционного материала:
-подкладные - шир. 200 и 330 мм (Бикрост ТПП);
-накладные - шир. 800 мм (Бикрост ТПП) и 1000 мм (Бикрост ТКП).
Нижний подкладной слой уложить насухо, верхний приклеить на битумной мастике с двух сторон.
Данный лист смотреть совместно с АР-77,85

					ЗАКАЗ №:1270/10-01		АР
					Капитальный ремонт Алтынсаринской средней школы и спального корпуса пришкольного интерната в селе Алтынсарино Камыстинского района Костанайской области		
Изм.	Лист	№ Докум.	Подп.	Дата			
					Здание интерната	Стадия	Лист	Листов
ГИП		Сергеев О. А.		22.02		РП	84	
Исполнил		Юртаев Д. Ю.		22.02				
Проверил		Рейнуп А. В.		22.02	План расположения карнизных плит, сечение 1-1, узлы 1,2,3	ТОО СК ВАМ Проект Лицензия:№ 15017517	
Н. контр.		Исмагамбетова А.		22.02			

Согласовано

Взам. инв. №

Подпись и дата

инв. № подл.

Формат А3А

Указания к производству работ

- Перед выполнением строительно-монтажных работ необходимо поверхность кровли очистить от мусора и отваливающейся посыпки непосредственно перед настилкой. До начала наклейки рулонного ковра должна быть произведена оклейка дополнительными слоями из гидроизоляционных материалов воронок внутренних водостоков, парапетов, дефлекторов канализационных стояков и вентшахт. Кровлю из рулонных материалов следует выполнять отдельными захватками в пределах водоразделов и наклеивать в направлении от пониженных мест к повышенным при уклонах кровель до 15%. Наклейка рулонных материалов должна производиться перпендикулярно направлению стока воды при уклоне покрытия до 15%. Перекрестная наклейка отдельных слоев рулонного ковра не допускается.

Рулоны кровельных материалов должны храниться и перевозиться строго в вертикальном положении.

До укладки рулоны нужно развернуть на ровной поверхности на одни сутки, чтобы устранить возникшие напряжения.

Кровельные работы нельзя производить во время дождя, а температура воздуха должна быть не менее +5 градусов, работы нельзя производить также при сильной жаре из-за увеличения размеров материала.

- Выполнить пароизоляцию из 1-го слоя рубероида по ГОСТ 10923-93 на битумной мастике МКБ-А-55. В качестве теплоизоляционного материала использовать жесткие минераловатные плиты типа "ISOVER OL-P" толщ. 180 мм, для придания нужного уклона кровли предусмотреть пенобетонную стяжку по уклону толщ. 20-100мм, стяжку армировать сеткой из арматуры Ф3 мм класса Вр-I, с размерами ячейки 100х100 мм.
- Гидроизоляционный ковер выполнить из рулонного материала из 1-го верхнего слоя Бикрост ТКП и 2-х нижних слоев Бикрост ТПП. Рулонные материалы наклеиваются с нахлесткой в продольном и поперечном направлениях и со сдвижкой в последующих слоях. Величина нахлестки принимается: в скатных кровлях (с уклоном 2,5% и более) по ширине полотнищ в нижних слоях 70 мм, а в верхних 100 мм, по длине во всех слоях не менее 100 мм.

Деформационные швы должны перекрываться, как правило, листовой сталью, а по ней укладываются все конструктивные слои покрытия, предусмотренные проектом.

Произвести примыкание горизонтальной поверхности рулонной кровли к вертикальной поверхности наружной стены - 9.4 м.п.

4
78

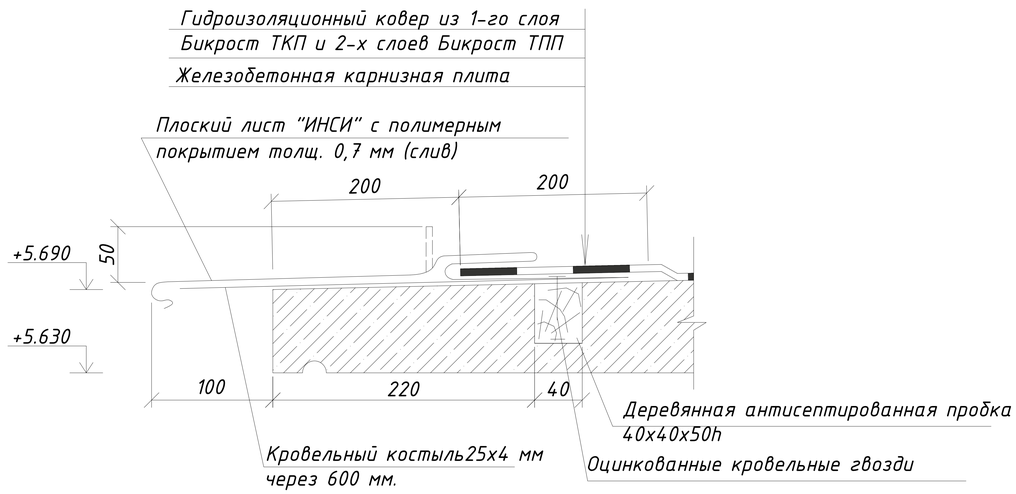

Спецификация на кровлю

Поз.	Обозначение	Наименование	Кол-во шт.	Масса ед. кг.	Примечание
	Демонтажные работы				
		3 слоя рубероида на битумной мастике $м^2$	45.7		
		Цементно-песчанная стяжка толщ. 50мм $м^2$	45.7		
		Утеплитель керамзитовый гпавий t=180 мм $м^2$	45.7		
		Пароизоляция 1 слой рубероида $м^2$	45.7		
		Карнизные плиты 1.2х0.9 t=90мм шт	7		
	Монтажные работы				
		Бикрост ТКП (1 слой) $м^2$	45.7		
		Бикрост ТПП (2 слоя) $м^2$	91.4		
		Стяжка по уклону из цементно-песчаного раствора М100 (армированная) толщ. 40-100мм $м^2$	45.7		
	ГОСТ 8478-81*	Сетка Ф3 Вр-I 100х100 $м^2$	45.7	1.21	55.297
		Утеплитель типа "ISOVER OL-P", G=82кг/$м^3$ толщ. 180 мм. $м^2$	45.7		
	ГОСТ 10923-93	Пароизоляция - 1 слой рубероида $м^2$	45.7		
	ГОСТ 14918-80	Плоский лист "ИНСИ" толщ. 0.7 мм с полимерным покрытием, $м^2$	7.5		
	ГОСТ 103-2006	Кров. костыль -25х4 шт	25	0.312	7.8
А-1	ГОСТ 5781-82	Ф12 А-III l=400 мм	20	0.36	7.2
КП-1	Серия 1.138-3	Карнизная плита АК-12.9 шт	5	215	1075
КП-2	Серия 1.138-3	Карнизная плита АК-15.9 шт	1	275	275
КП-3	Серия 1.138-3	Карнизная плита АК-21.9 шт	3	375	1125

Данный лист смотреть совместно с АР-84

Изм.	Лист	№ Докум.	Подп.	Дата				
					ЗАКАЗ №:1270/10-01			АР
					Капитальный ремонт Алтынсаринской средней школы и спального корпуса пришкольного интерната в селе Алтынсарино Камыстинского района Костанайской области			
ГИП		Сергеев О. А.		22.02	Здание интерната	Стадия	Лист	Листов
Исполнил		Юртаев Д. Ю.		22.02		РП	85	
Проверил		Рейнуп А. В.		22.02	Узел 4, спецификация	ТОО СК ВАМ Проект Лицензия:№15017517		
Н. контр.		Исмагамбетова А.		22.02				

Согласовано

Взам. инв. №

Подпись и дата

инв. № подл.

Формат А3А

План пробиваемых отверстий 1 этажа

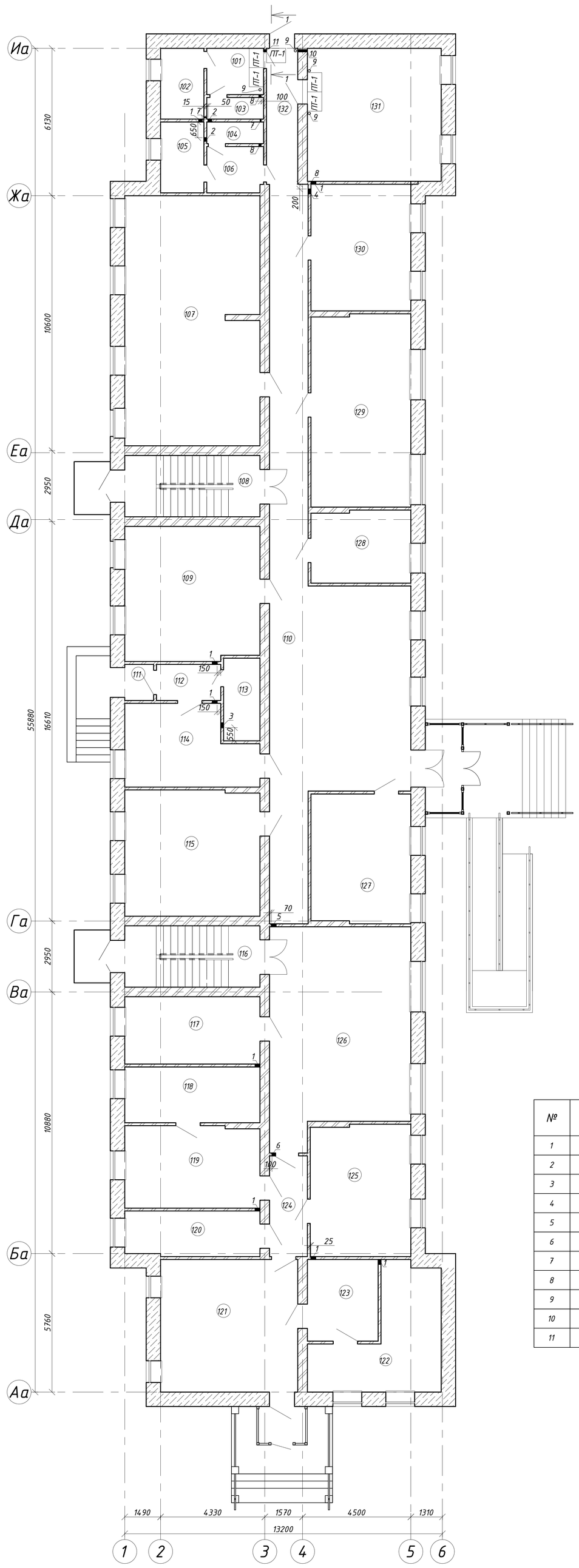

Экспликация помещений 1-го этажа

Номер	Имя	Площадь, м2
101	Коридор	4,54
102	Санузел	5,30
103	Душевая	2,12
104	Душевая	2,12
105	Санузел	5,30
106	Коридор	4,49
107	Спальня	58,09
108	Лестничная клетка	14,33
109	Комната отдыха	31,16
110	Коридор	84,87
111	Тамбур	1,80
112	Коридор	4,01
113	Электрощитовая	5,19
114	Подсобное помещение	16,82
115	Спальня	29,32
116	Лестничная клетка	14,33
117	Кабинет	15,74
118	Кабинет	13,04
119	Кабинет	19,09
120	Кабинет	10,50
121	Холл	31,44
122	Кабинет	19,57
123	Кабинет	9,98
124	Коридор	6,57
125	Кабинет	22,80
126	Библиотека	49,56
127	Склад белья	22,20
128	Кабинет	12,41
129	Спальня	33,16
130	Прачечная	21,87
131	ИТП, насосная	30,75
131	Коридор	8,11

1-1

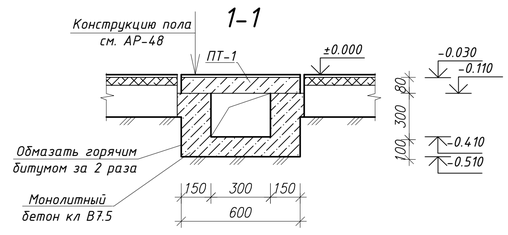

Ведомость отверстий

№	Размер, мм	Стена, мм.	Назначение	Кол-во шт.	Отм. низа отв.
1	200x200h	120	ОВ	8	+2.200
2	150x150h	120	ОВ	2	+2.225
3	200x150h	120	ОВ	1	+2.200
4	200x200h	120	ОВ	1	2.000
5	200x250h	120	ОВ	1	+2.300
6	150x200h	120	ОВ	1	+2.300
7	Ф50	120	ВК	3	+0.100
8	Ф100	120	ВК	3	+0.200
9	Ф100	220	ВК	4	перекр.
10	Ф100	400	ВК	1	-0.250
11	Ф100	120	ВК	1	-0.250

Спецификация материала на подпольные каналы

№	Обозначение	Наименование	Кол-во	Масса кг	Прим.
	Материалы подпольных каналов				
ПТ-1	Серия 1.243.1-4	ПТ 12.5-8.6	5	96	480
		Бетон кл. В7.5 $м^3$	0.7		
		Щебень $м^3$	0.36		
		Выемка грунта $м^3$	2.3		
		Песок $м^3$	0.98		

Спецификация материалов на пробиваемые отверстия 1 этажа

Поз.	Обозначение	Наименование	Кол-во шт.	Масса ед., (кг)	Прим.
	Демонтажные работы				
		Пробиваемые отверстия в стенах 400 мм $м^3$	-	-	0.004
		Пробиваемые отверстия в стенах 120 мм $м^3$	-	-	0.064
		Пробивка отверстия в плите перекрытия и покрытия $м^3$	-	-	0.0088

Указания по производству работ

1. Перед началом работ необходимо уточнить все размеры и отметки по месту. Разобрать основание под чистые полы в местах устройства подпольных каналов.
2. Предусмотреть устройство траншеи под подпольные каналы. Выемка грунта учтена в спецификации на данном листе.
3. Под основание каналов тщательно втрамбовать щебень в грунт и засыпать щебеночную подготовку толщ. 100 мм. По щебеночной подготовке выставить опалубку и замонолитить дно канала из бетона кл. В7,5 толщ. 100 мм. на сульфатостойком портландцементе.
4. После возведения стен, наружную их поверхность необходимо обмазать горячим битумом за 2 раза.
5. Пазухи между возведенными стенами канала и грунтом заполнить песком с тщательным послойным трамбованием.
6. Покрытие каналов предусмотрено из плоских железобетонных плит по Серии 1.243.1-4 (ПТ 12.5-8.6).

Согласовано

Взам. инв. №

Подпись и дата

Инв. № подл.

Данный лист см. совместно с АР-87,88

Изм.	Лист	№ Докум.	Подп.	Дата				
					ЗАКАЗ №:1270/10-01			АР
					Капитальный ремонт Алтынсаринской средней школы и спального корпуса пришкольного интерната в селе Алтынсарино Камыстинского района Костанайской области			
ГИП		Сергеев О. А.		22.02	Здание интерната	Стадия	Лист	Листов
Исполнил		Юртаев Д. Ю.		22.02		РП	86	
Проверил		Рейнуп А. В.		22.02	План пробиваемых отверстий 1 этажа, сечение 1-1, ведомость отверстий, спецификации	ТОО СК ВАМ Проект Лицензия:№15017517		
Н. контр.		Исмагамбетова А.		22.02				

Формат 3А3К

План пробиваемых отверстий 2 этажа

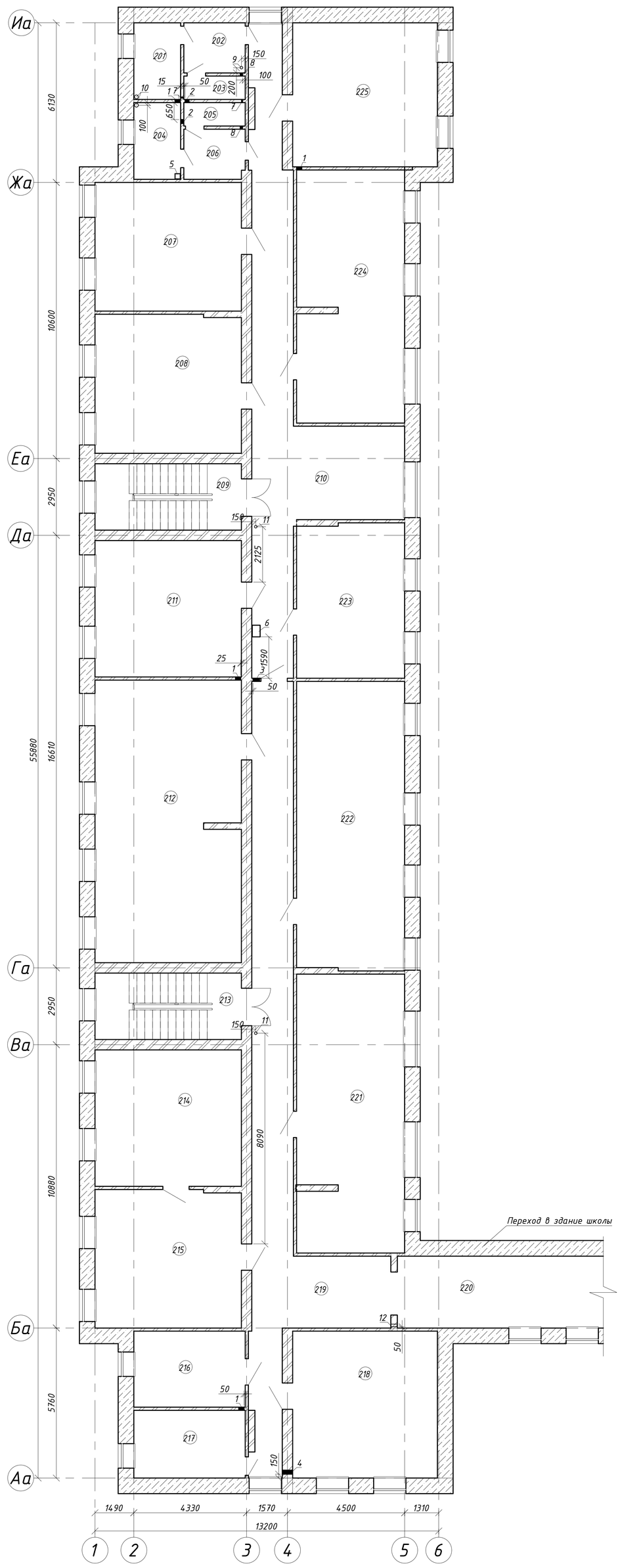

Экспликация помещений 2-го этажа

Номер	Имя	Площадь, м2
201	Санузел	5,30
202	Коридор	4,54
203	Душевая	2,12
204	Санузел	5,30
205	Душевая	2,12
206	Коридор	4,49
207	Спальня	27,76
208	Спальня	29,82
209	Лестничная клетка	14,33
210	Коридор	53,51
211	Спальня	29,31
212	Кабинет предшкольной подготовки	60,76
213	Лестничная клетка	14,33
214	Кабинет НВП	29,45
215	Кабинет НВП	29,71
216	Кабинет вожатой	12,50
217	Кабинет соц.педагога	11,13
218	Ретранслятор села	31,36
219	Коридор	57,54
220	Переход	21,89
221	Учебное помещение	44,05
222	Библиотека	45,94
223	Спальня	24,57
224	Спальня	39,94
225	Учебная комната	30,75

Ведомость отверстий

№	Размер, мм	Стена, мм.	Назначение	Кол-во шт.	Отм. низа отв.
1	200x200h	120	ОВ	4	+5.000
2	150x150h	120	ОВ	2	+5.025
3	250x250h	120	ОВ	1	+5.000
4	150x200h	400	ОВ	1	+5.000
5	250x200h	220	ОВ	1	перекр.
6	300x450h	220	ОВ	1	перекр.
7	Ф50	120	ВК	3	+2.900
8	Ф100	120	ВК	2	+3.000
9	Ф100	220	ВК	1	перекр.
10	Ф150	220	ВК	2	перекр.
11	Ф100	220	ВК	2	перекр.
12	Ф100	120	ВК	1	+5.100

Спецификация материалов на пробиваемые отверстия 2 этажа

Поз.	Обозначение	Наименование	Кол-во шт.	Масса ед., (кг)	Прим.
	Демонтажные работы				
		Пробиваемые отверстия в стенах 400 мм $м^3$	-	-	0.0012
		Пробиваемые отверстия в стенах 120 мм $м^3$	-	-	0.0426
		Пробивка отверстия в плите перекрытия и покрытия $м^3$	-	-	0.0492

Данный лист см. совместно с АР-86-88

Изм.	Лист	№ Докум.	Подп.	Дата
ГИП		Сергеев О. А.		22.02
Исполнил		Юртаев Д. Ю.		22.02
Проверил		Рейнуп А. В.		22.02
Н. контр.		Исмагамбетова А.		22.02

ЗАКАЗ №:1270/10-01 АР

Капитальный ремонт Алтынсаринской средней школы и спального корпуса пришкольного интерната в селе Алтынсарино Камыстинского района Костанайской области

Здание интерната

Стадия	Лист	Листов
РП	87	

План пробиваемых отверстий 2 этажа, ведомость отверстий, спецификация

ТОО СК ВАМ Проект
Лицензия:№ 15017517

Согласовано

Взам. инв. №

Подпись и дата

Инв. № подл.

Формат 3А3К

План пробиваемых отверстий чердака

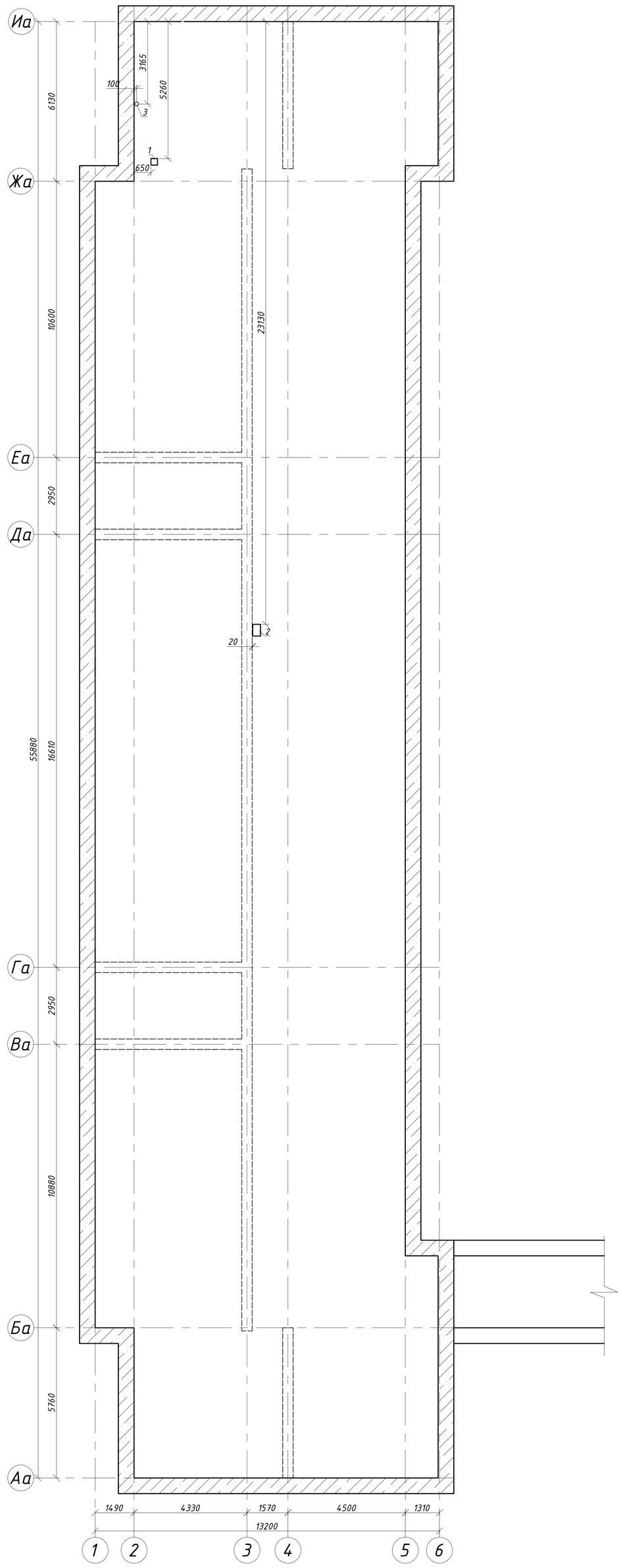

Ведомость отверстий

№	Размер, мм	Стена, мм.	Назначение	Кол-во шт.	Отм. низа отв.
1	250x200h	220	ОВ	1	перекр.
2	300x450h	220	ОВ	1	перекр.
3	Ф150	220	ВК	1	перекр.

Спецификация материалов на пробиваемые отверстия чердака

Поз.	Обозначение	Наименование	Кол-во шт.	Масса ед., (кг)	Прим.
	Демонтажные работы				
		Пробивка отверстия в плите перекрытия и покрытия $м^3$	-	-	0.0457

Данный лист см. совместно с АР-86,87

Изм.	Лист	№ Докум.	Подп.	Дата
ГИП		Сергеев О. А.		22.02
Исполнил		Юртаев Д. Ю.		22.02
Проверил		Рейнуп А. В.		22.02
Н. контр.		Исмагамбетова А.		22.02

ЗАКАЗ №:1270/10-01 АР

Капитальный ремонт Алтынсаринской средней школы и спального корпуса пришкольного интерната в селе Алтынсарино Камыстинского района Костанайской области

Здание интерната

Стадия	Лист	Листов
РП	88	

План пробиваемых отверстий чердака, ведомость отверстий, спецификация

ТОО СК ВАМ Проект
Лицензия:№15017517

Согласовано

Взам. инв. №

Подпись и дата

Инв. № подл.

Формат 3А3К