РЕСПУБЛИКА КАЗАХСТАН
ТОО "СК ВАМПроект"
Лицензия: №15017517

Капитальный ремонт Алтынсаринской средней школы и спального корпуса пришкольного интерната в селе Алтынсарино, Камыстинского района, Костанайской области

Накопитель сточных вод. Архитектурно-строительные чертежи

Том 11

г. Петропавловск
2017г.

РЕСПУБЛИКА КАЗАХСТАН
ТОО "СК ВАМПроект"
Лицензия: №15017517

ЗАКАЗ № 1270/10-01

Заказчик: ГУ "Отдел образования акимата Камыстинского района"

Капитальный ремонт Алтынсаринской средней школы и спального корпуса пришкольного интерната в селе Алтынсарино, Камыстинского района, Костанайской области

Накопитель сточных вод. Архитектурно-строительные чертежи

Том 11

Генпроектировщик ТОО "СК ВАМПроект" Ворона М. А.

г. Петропавловск
2017г.

Содержание альбома

Лист	Наименование	Примечание
1	Содержание альбома, пояснительная записка	
2	Сводная спецификация	
3	План накопителя. План покрытия	
4	Разрезы "1-1", "2-2". Узел "1","2"	
5	Опалубочный план днища	
6	Раскладка сеток и каркасов. Спецификация.	
7	Днище. Пакеты ПК1 - ПК-5. Каркасы. К-1 ÷ К-7.	
8	Каркасы К-8 ÷ К-10. Сопряжение пакетов в узлах. Ведомость стержней	
9	Спецификация	
10	Плита П-1, сечения "1-1", "2-2", армирование плиты, узел "А", каркас К-1	
11	Сетка С-1, закладная деталь М-1, спецификация	
12	Стеновые панели ПС 1-24-Б1-1; ПС 1-24-Б1-2.	
13	Плита П26д-5-I. Опалубочный чертёж	

Пояснительная записка

Проект разработан для строительства в Костанайской области области в конструкциях серии 3.900.1-14 в.1. Накопитель на 16м3 предназначен для использования в качестве закрытой ёмкости для приёма канализационных стоков. Стены рассчитаны на воздействие горизонтальных и вертикальных нагрузок - тип4 (см.серию 3.900.1-14 в.1).

Конструктивное решение

Накопитель на 16м3 запроектирован в сборном варианте по железобетонному монолитному днищу, имеет прямоугольную форму в плане. Все железобетонные изделия накопителя выполнены без предварительного напряжения.

Стены из сборных железобетонных панелей балочного типа h=2,4м по серии 3.900.1-10 в.1-1
Железобетонная плита днища разработана в монолитном варианте. Поверхности днища придан уклон i=0.03. Под днищем предусмотрена бетонная подготовка из бетона кл. В7,5
Железобетонная плита днища разработана в монолитном варианте. Поверхности днища придан уклон i=0.03. Под днищем предусмотрена бетонная подготовка из бетона кл. В7,5 толщиной 100мм. Соединение стеновых панелей в углах - гибкое с применением тиоколового герметика, который обеспечивает водонепроницаемость и не препятствует свободным деформациям стен.
При строительстве накопителя с гибким соединением стен необходимо руководствоваться "Рекомендациями по проектированию железобетонных ёмкостных сооружений с полносборными стенами с применением тиоколовых герметиков" и "Рекомендациями по строительству", изложенными в серии 3.900
Плиты перекрытия сборные железобетонные по серии 3.006.1-8 и индивидуальная с отверстием Ф700мм
Все изделия и материалы выполнить из бетона на сульфатостойком портландцементе

Настоящий проект разработан в соответствии с действующими строительными нормами и правилами и предусматривает мероприятия, обеспечивающие взрывобезопасность и пожаробезопасность при эксплуатации здания,сооружения.
Главный инженер проекта: Сергеев О. А.

Согласовано

Взам. инв. N

Подпись и дата

Инв. N подл.

Изм.	Лист	№ Докум.	Подп.	Дата
ГИП		Сергеев О. А.		20.02.17
Исполнил		Юртаев Д.		20.02.17
Проверил		Галато И. М.		20.02.17
Н. Контр.		Исмагамбетова А.Т.		20.02.17

ЗАКАЗ №: 1270/10-01 АС

Капитальный ремонт Алтынсаринской средней школы и спального корпуса пришкольного интерната в селе Алтынсарино, Камыстинского района, Костанайской области

Накопитель на 16м3

Стадия	Лист	Листов
РП	1	13

Содержание альбома, пояснительная записка

ТОО "СК ВАМПроект"
Лицензия:ГСЛ№15017517

Сводная спецификация

Марка поз.	Обозначение	Наименование	Кол.	Масса ед., т	Примеч.
		Изделия железобетонные:			
		Ж/б изделия для колодцев			
К06	Серия 3.900.1-14 в.1	К06	1	0.050	
КС7.3	Серия 3.900.1-14 в.1	КС7.3	1	0.130	
КС7.9	Серия 3.900.1-14 в.1	КС7.9	3	0.380	
		Плиты покрытия			
П-1	См. л.АС- данного альбома	П-1	1	2.5	
П26д-5-I	См. серия 3.006.1-8 и л.АС- данного альбома	П26д-5-I	2	1.25	
		Стеновые панели			
ПС1-24--БГ1-1	См. серия серия 3.900.1-10 в.1-1 и л.АС- данного альбома	ПС24-Б1-1	1	2.75	
ПС1-24--БГ1-2	См. серия серия 3.900.1-10 в.1-1 и л.АС- данного альбома	ПС24-Б1-2	3	2.75	
		Изделия металлические:			
	Серия-135 раздел 10.7-1	Лестница 7-1 ИМ-18	1		
Люк	ГОСТ 3634-89	Люк чугунный	1	0.065	
	ГОСТ 5781-82*	Скоба Ф16 А-I l=900мм	5	0.001	

Расход материалов на монолитные конструкции

Наименование	Марка бетона	Расход бетона, м3	Расход стали, кг			
			класс А-I	класс А-II	класс А-III	заклад. дет.
Днище	В15	4.74	137.15		404.01	
Набетонка на днище	В7.5	0.041				
Подготовка под днище	В3.5	2.22				
Замоноличивание стен в пазу фундамента	В25	0.82				
Замоноличивание плит покрытия	В25	0.61				

Все изделия и материалы выполнить из бетона на сульфатостойком портландцементе

Согласовано

Взам. инв. N

Подпись и дата

Инв. N подл.

Изм.	Лист	№ Докум.	Подп.	Дата
ГИП		Сергеев О. А.		20.02.17
Исполнил		Юртаев Д.		20.02.17
Проверил		Галато И. М.		20.02.17
Н. Контр.		Исмагамбетова А.Т.		20.02.17

ЗАКАЗ №: 1270/10-01 АС

Капитальный ремонт Алтынсаринской средней школы и спального корпуса пришкольного интерната в селе Алтынсарино, Камыстинского района, Костанайской области

Накопитель на 16м3

Стадия	Лист	Листов
РП	2	

Сводная спецификация

ТОО "СК ВАМПроект"
Лицензия:ГСЛ№15017517

План накопителя

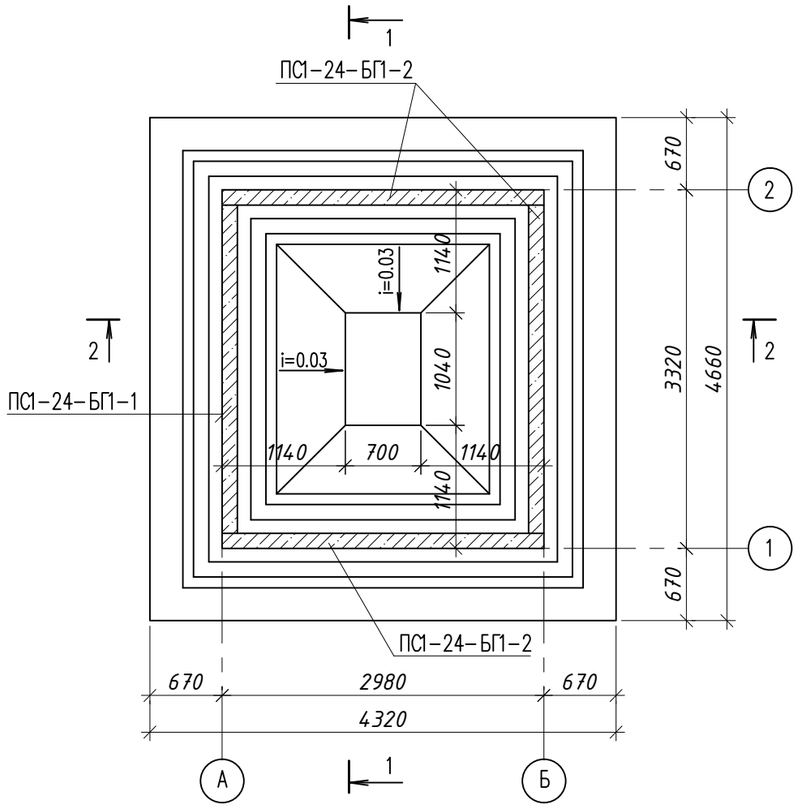

План покрытия

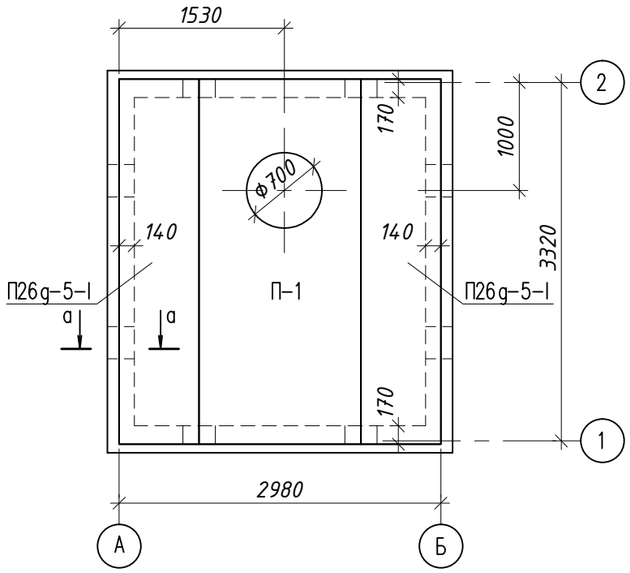

Спецификация бетонных и железобетонных изделий

Марка поз.	Обозначение	Наименование	Кол.	Масса ед., т	Примеч.
К06	ГОСТ 8020-90	Кольцо опорное			
	Серия 3.900.1-14 в.1	К06	1	0.050	
КС7.3	То же	Кольцо стеновое			
		КС7.3	1	0.130	
КС7.9	То же	Кольцо стеновое			
		КС7.9	3	0.380	
П1	См. лист АС-	Плита покрытия	1	2.50	
П26g-5-I	См. лист АС-	Плита покрытия	2	1.25	
ПС1-24--БГ1-1	См. лист АС-	Стеновая балочная панель	1	2.75	
ПС1-24--БГ1-2	См. лист АС-	Стеновая балочная панель	3	2.75	
ж/б днище	См. лист АС-	Железобетонное днище, м3	1	4.74	

а-а

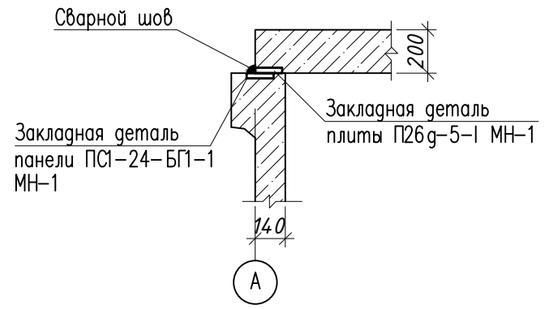

1. Все сборные железобетонные элементы устанавливаются на минимальную толщину подливки из цементного раствора состава 1:2.
2. Люк-лаз оборудуется лестницей 7-1 ИМ-18 серия-135 раздел 10.7-1.
3. Разрезы "1-1", "2-2" см. л. АС-

Согласовано

Взам. инв. N

Подпись и дата

Инв. N подл.

Изм.	Лист	№ Докум.	Подп.	Дата	ЗАКАЗ №: 1270/10-01			АС
					Капитальный ремонт Алтынсаринской средней школы и спального корпуса пришкольного интерната в селе Алтынсарино, Камыстинского района, Костанайской области			
ГИП		Сергеев О. А.		20.02.17	Накопитель на 16м3	Стадия	Лист	Листов
Исполнил		Юртаев Д.		20.02.17		РП	3	
Проверил		Галато И. М.		20.02.17	План накопителя. План покрытия	ТОО "СК ВАМПроект" Лицензия:ГС/№15017517		
Н. Контр.		Исмагамбетова А.Т.		20.02.17				

Разрез 1-1

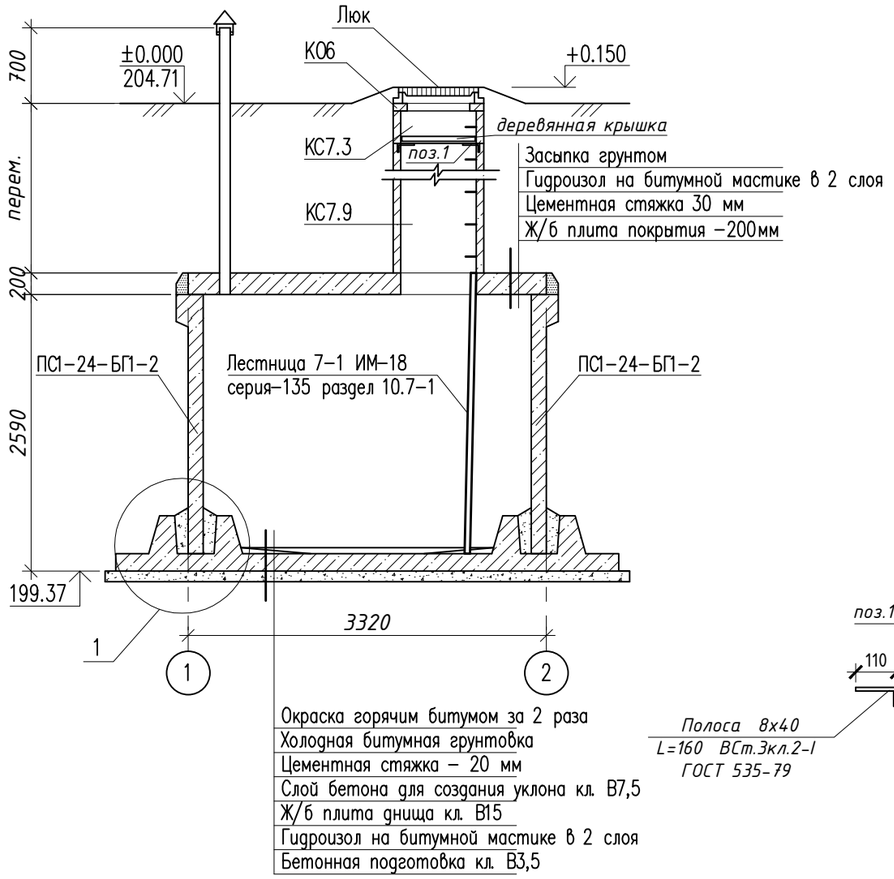

Разрез 2-2

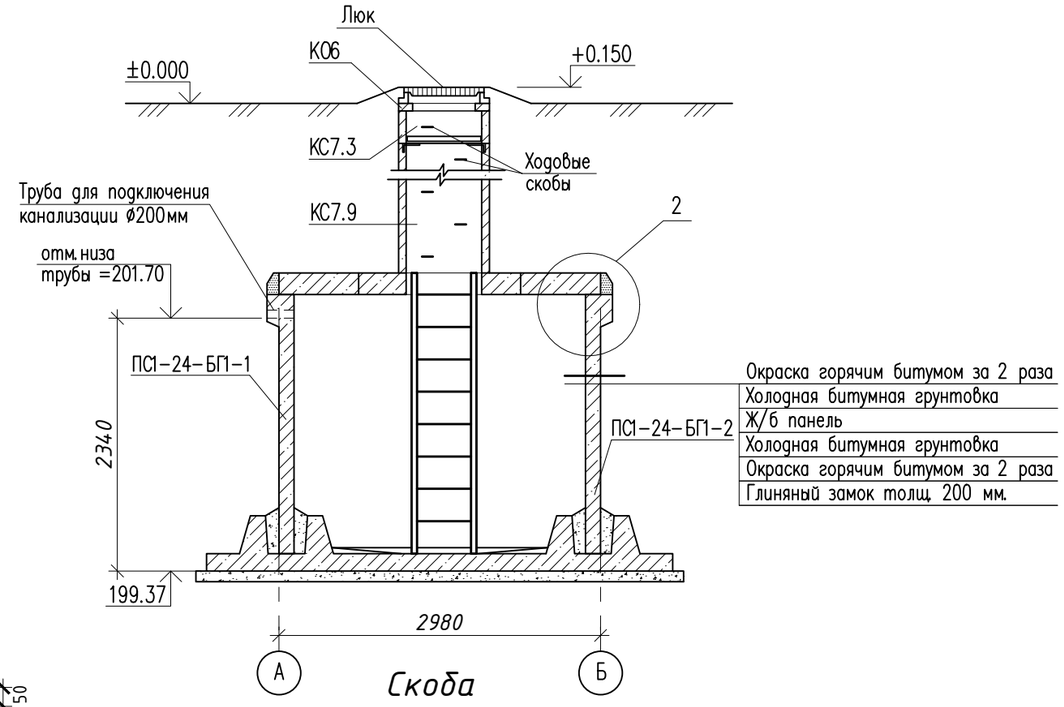

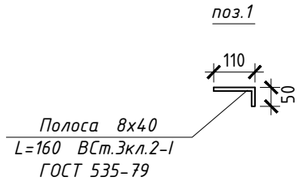

Скоба

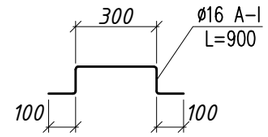

1

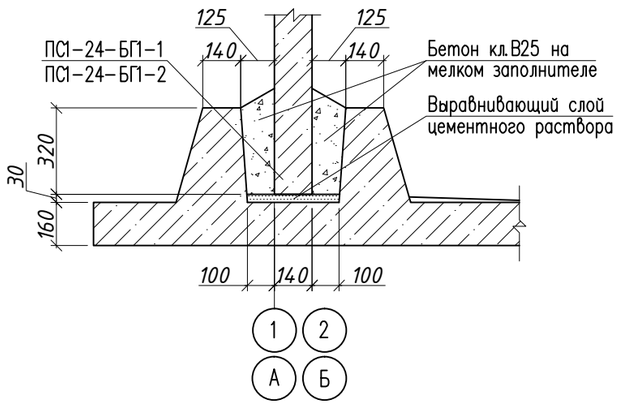

2

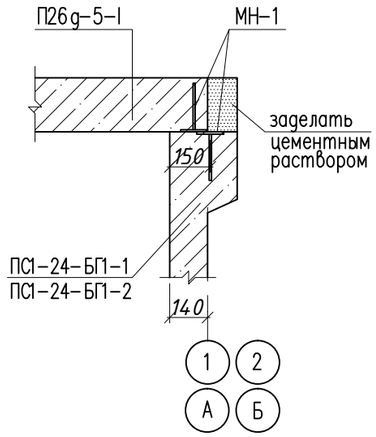

1. Данный лист смотри совместно с л. АС–
2. Максимальная высота грунтовой засыпки принята 1.4 м.
3. Максимальный расчетный уровень грунтовых вод на 2м выше низа панелей.
4. Для вентиляции накопителя предусмотреть отверстие в плите перекрытия Ø200мм. В отверстие замонолитить бетоном кл. В7,5 V=0.019м3 асбестоцементную трубу Ø100мм L=3.51м. На трубу предусмотреть установку зонта серии 5.904–51 марки 3К.00.000 Ø100мм.
5. Деревянная крышка для утепления колодцев КД–1 –2шт.
6. Поз.1 – полоса 8х40мм L=160мм ВСт.3кл2–I по ГОСТ 535–79 – 1,6кг.

					ЗАКАЗ №: 1270/10-01			АС
					Капитальный ремонт Алтынсаринской средней школы и спального корпуса пришкольного интерната в селе Алтынсарино, Камыстинского района, Костанайской области			
Изм.	Лист	№ Докум.	Подп.	Дата				
ГИП		Сергеев О. А.		20.02.17	Накопитель на 16м3	Стадия	Лист	Листов
Исполнил		Юртаев Д.		20.02.17		РП	4	
Проверил		Галато И. М.		20.02.17	Разрезы "1-1", "2-2". Узел "1","2"	ТОО "СК ВАМПроект" Лицензия:ГС/№15017517		
Н. Контр.		Исмагамбетова А. Т.		20.02.17				

Согласовано

Взам. инв. N

Подпись и дата

Инв. N подл.

Опалубочный план днища

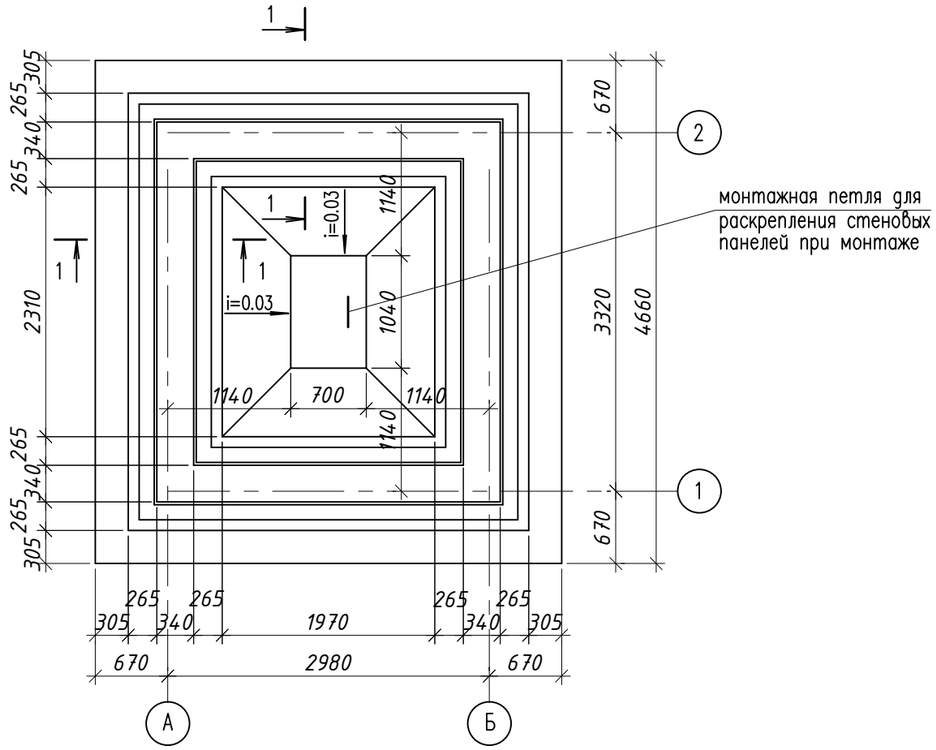

Показатели на одно днище

Наименование	Марка бетона	Расход бетона, м3	Расход арматуры, кг	Расход арматуры на 1м3 бетона
Железобетон	В15	4.74	541.16	114.17
Набетонка	В7.5	0.041		
Подготовка	В3.5	2.22		

1-1

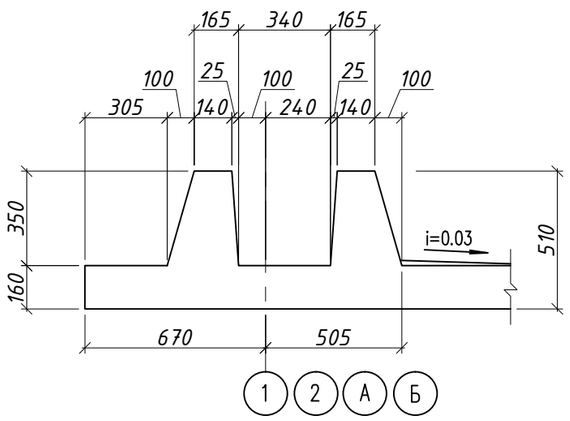

Монтажная петля ПМ-1

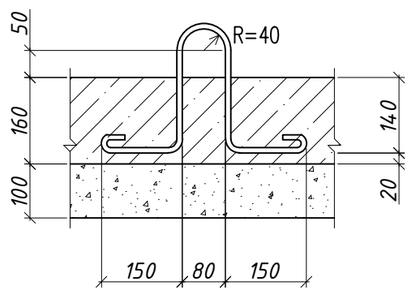

1. За отметку 0.000 принята абсолютная отметка земли.
2. Бетонирование днища производить в соответствии со СНиП РК 5.03-37-2005.

Изм.	Лист	№ Докум.	Подп.	Дата	ЗАКАЗ №: 1270/10-01			АС
					Капитальный ремонт Алтынсаринской средней школы и спального корпуса пришкольного интерната в селе Алтынсарино, Камыстинского района, Костанайской области			
ГИП		Сергеев О. А.		20.02.17	Накопитель на 16м3	Стадия	Лист	Листов
Исполнил		Юртаев Д.		20.02.17		РП	5	
Проверил		Галато И. М.		20.02.17	Опалубочный план днища	ТОО "СК ВАМПроект" Лицензия:ГС/№15017517		
Н. Контр.		Исмагамбетова А.Т.		20.02.17				

Согласовано

Взам. инв. N

Подпись и дата

Инв. N подл.

Раскладка сеток и каркасов

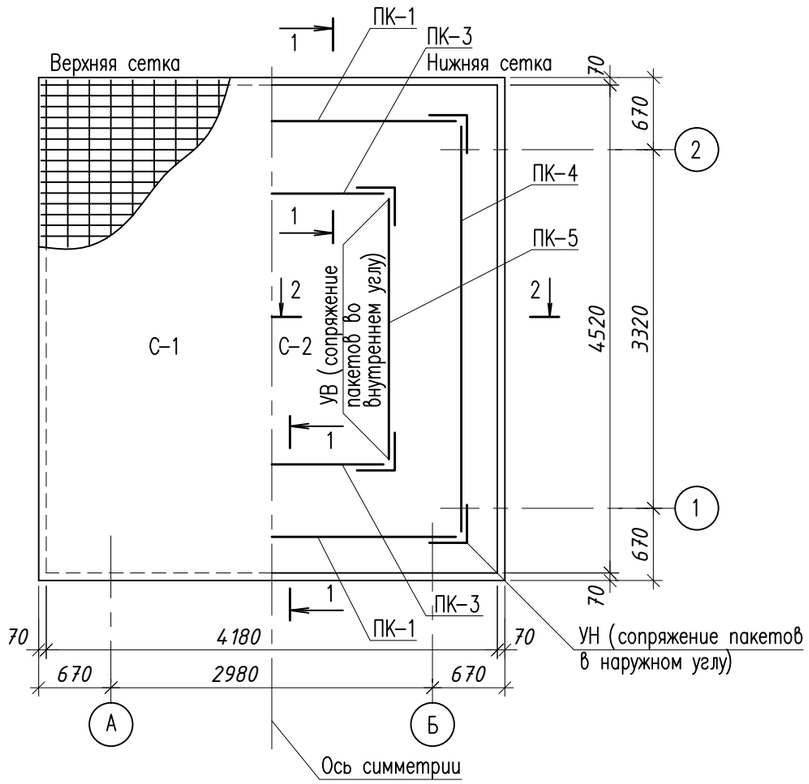

Спецификация

Марка поз.	Обозначение	Наименование	Кол.	Масса ед.,кг	Примеч.
		Сетка С-1	1	263,87	263,87
11	ГОСТ 5781-82*	Ф12 А-III l=4260мм м.п.	195,96	0,888	174
12	ГОСТ 5781-82*	Ф12 А-III l=4600мм м.п.	101,2	0,888	89,87
		Сетка С-2	1	66	66
11	ГОСТ 5781-82*	Ф6 А-III l=4260мм м.п.	195,96	0,222	43,5
12	ГОСТ 5781-82*	Ф6 А-III l=4600мм м.п.	101,2	0,222	22,5
		Монтажная "лягушка"	57	0,33	18.81
13	ГОСТ 5781-82*	Ф10 А-I l=530мм	1	0,33	0,33
		Монтажная петля ПМ-1	1	0,6	0,6
	ГОСТ 5781-82*	Ф10 А-I l=960мм	1	0,6	0,6

Сетка С-1 (С-2)

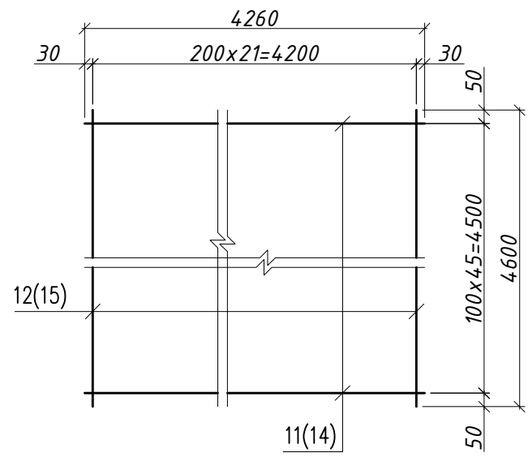

1-1 (2-2)

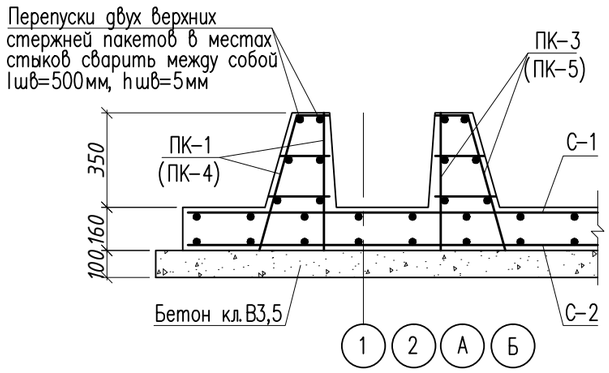

Монтажная "лягушка" (3шт на 1м2 днища)

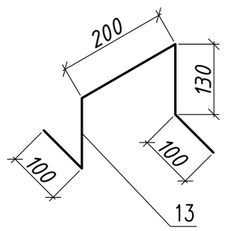

1. Арматурные пакеты и их сопряжения см.л.АС-

Изм.	Лист	№ Докум.	Подп.	Дата
ГИП		Сергеев О. А.		20.02.17
Исполнил		Юртаев Д.		20.02.17
Проверил		Галато И. М.		20.02.17
Н. Контр.		Исмагамбетова А.Т.		20.02.17

ЗАКАЗ №: 1270/10-01 АС

Капитальный ремонт Алтынсаринской средней школы и спального корпуса пришкольного интерната в селе Алтынсарино, Камыстинского района, Костанайской области

Накопитель на 16м3

Стадия	Лист	Листов
РП	6	

Раскладка сеток и каркасов. Спецификация.

ТОО "СК ВАМПроект" Лицензия:ГСЛ№15017517

Согласовано

Взам. инв. N

Подпись и дата

Инв. N подл.

Пакет ПК-1

1-1

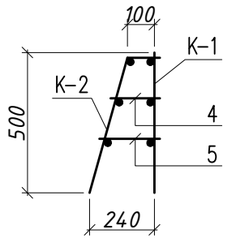

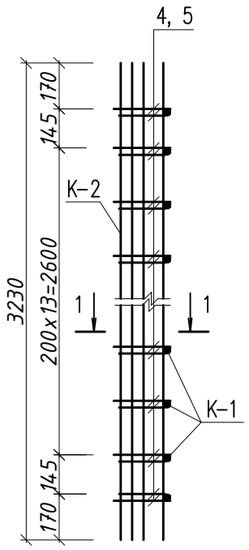

Пакет ПК-3

3-3

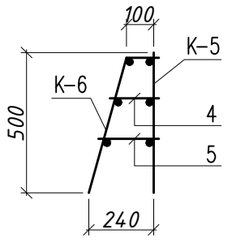

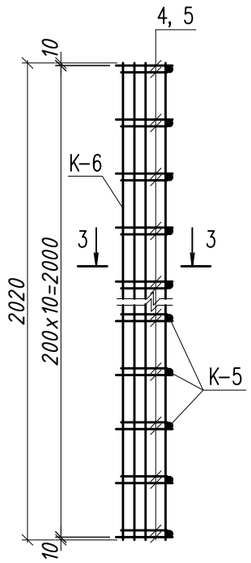

Пакет ПК-4

4-4

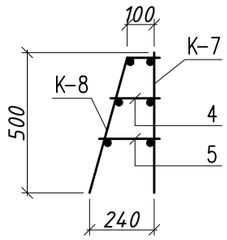

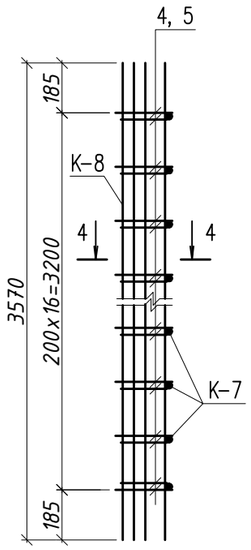

Пакет ПК-5

5-5

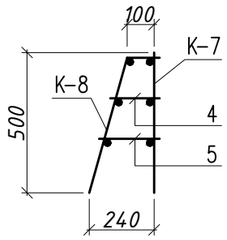

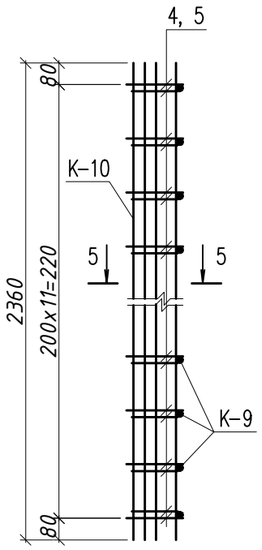

Каркас К-1

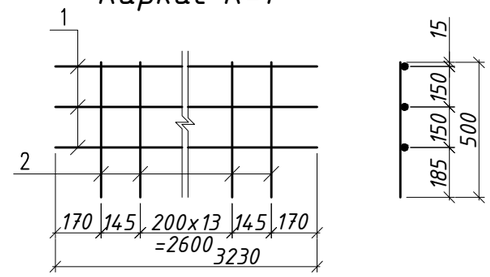

Каркас К-2

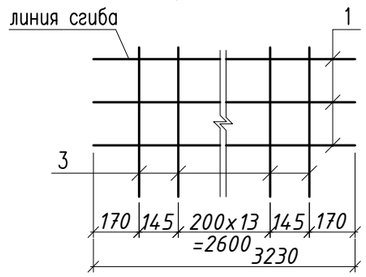

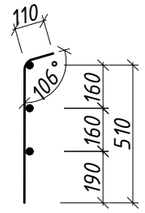

Каркас К-5

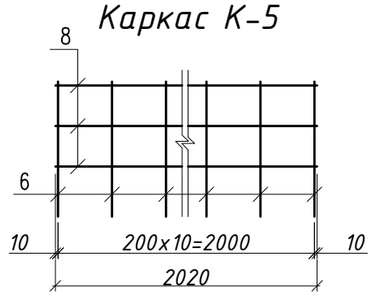

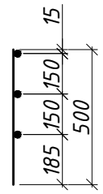

Каркас К-6

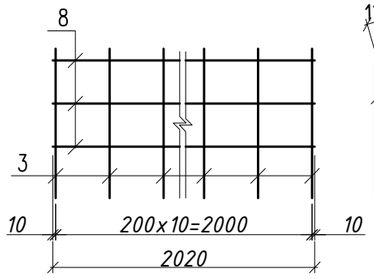

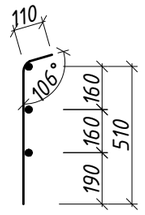

Каркас К-7

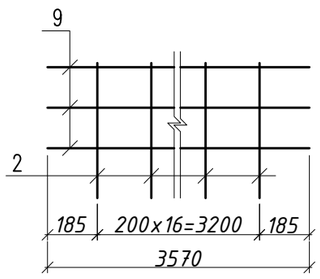

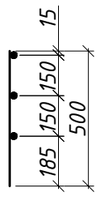

1. Данный лист смотри совместно с л. АС–

					ЗАКАЗ №: 1270/10-01		АС
					Капитальный ремонт Алтынсаринской средней школы и спального корпуса пришкольного интерната в селе Алтынсарино, Камыстинского района, Костанайской области		
Изм.	Лист	№ Докум.	Подп.	Дата			
					Накопитель на 16м3	Стадия	Лист	Листов
ГИП		Сергеев О. А.		20.02.17		РП	7	
Исполнил		Юртаев Д.		20.02.17				
Проверил		Галато И. М.		20.02.17	Днище Пакеты ПК1 ÷ ПК-5. Каркасы К-1 ÷ К-7.	ТОО "СК ВАМПроект" Лицензия:ГСЛ№15017517		
Н. Контр.		Исмагамбетова А. Т.		20.02.17				

Согласовано

Взам. инв. N

Подпись и дата

Инв. N подл.

Каркас К-8

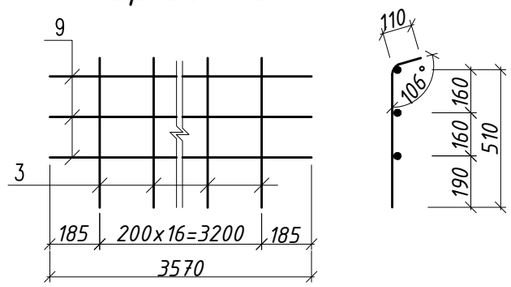

Каркас К-9

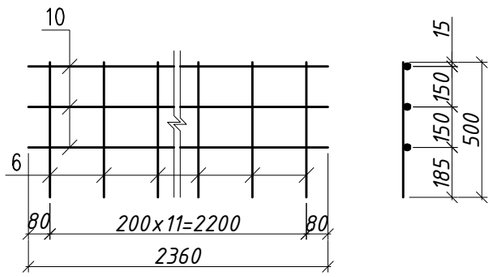

Каркас К-10

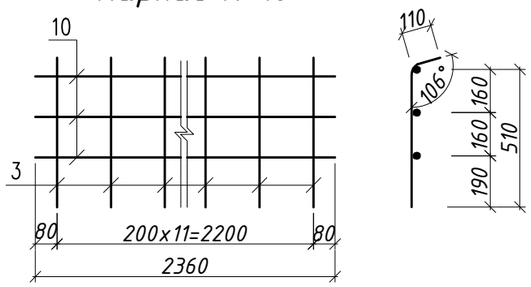

Сопряжение пакетов в узлах

наружном (УН)
1-1

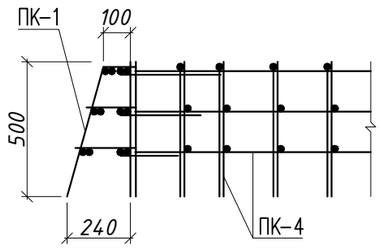

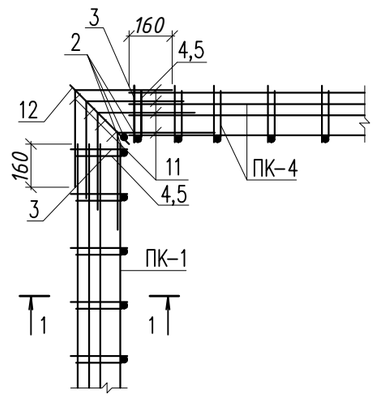

внутреннем (УВ)
2-2

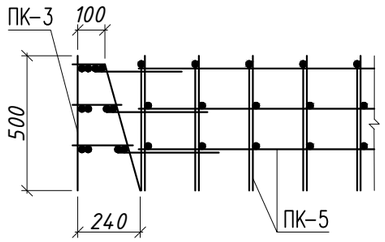

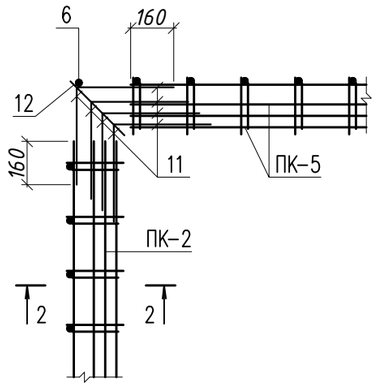

Ведомость стержней

Марка эл-та	Позиция	Эскиз или сечение	Ф, мм	Длина мм
УН	2	500	12А-III	3100
	3	110 106° 510	8А-I	620
	4	170	8А-I	170
	5	210	8А-I	210
	11	360 360	8А-I	720
	12	140 106° 760	8А-I	900

Марка эл-та	Позиция	Эскиз или сечение	Ф, мм	Длина мм
УВ	6	500	16А-III	3100
	11	360 360	8А-I	720
	12	140 106° 760	8А-I	900

1. Для обеспечения проектной толщины защитного слоя нижние арматурные сетки следует укладывать на бетонные "сухарики" толщиной 20мм.
2. Данный лист смотреть совместно с л.АС-

Изм.	Лист	№ Докум.	Подп.	Дата
ГИП		Сергеев О. А.		20.02.17
Исполнил		Юртаев Д.		20.02.17
Проверил		Галато И. М.		20.02.17
Н. Контр.		Исмагамбетова А.Т.		20.02.17

ЗАКАЗ №: 1270/10-01 АС

Капитальный ремонт Алтынсаринской средней школы и спального корпуса пришкольного интерната в селе Алтынсарино, Камыстинского района, Костанайской области

Накопитель на 16м3

Стадия	Лист	Листов
РП	8	

Каркасы К-8 ÷ К-10. Сопряжение пакетов в узлах. Ведомость стержней

ТОО "СК ВАМПроект" Лицензия:ГСЛ№15017517

Согласовано

Взам. инв. N

Подпись и дата

Инв. N подл.

Спецификация

Марка поз.	Обозначение	Наименование	Кол.	Масса ед., кг	Примеч.
1	2	3	4	5	6
		Пакет ПК-1	2	21.23	42.46
К-1	см. лист АС-	Каркас К-1	1	10.94	10.94
К-2	см. лист АС-	Каркас К-2	1	7.84	7.84
4	ГОСТ 5781-82*	Арм.Ф8 А-I l=170мм	16	0.07	1.12
5	ГОСТ 5781-82*	Арм.Ф8 А-I l=210мм	16	0.083	1.33
		Пакет ПК-3	2	17.93	35.86
К-5	см. лист АС-	Каркас К-5	1	11.1	11.1
К-6	см. лист АС-	Каркас К-6	1	5.15	5.15
4	ГОСТ 5781-82*	Арм.Ф8 А-I l=170мм	11	0.07	0.77
5	ГОСТ 5781-82*	Арм.Ф8 А-I l=210мм	11	0.083	0.91
		Пакет ПК-4	2	22.86	45.72
К-7	см. лист АС-	Каркас К-7	1	11.78	11.78
К-8	см. лист АС-	Каркас К-8	1	8.48	8.48
4	ГОСТ 5781-82*	Арм.Ф8 А-I l=170мм	17	0.07	1.19
5	ГОСТ 5781-82*	Арм.Ф8 А-I l=210мм	17	0.083	1.41
		Пакет ПК-5	2	19.9	39.8
К-9	см. лист АС-	Каркас К-9	1	12.27	12.27
К-10	см. лист АС-	Каркас К-10	1	5.79	5.79
4	ГОСТ 5781-82*	Арм.Ф8 А-I l=170мм	12	0.07	0.84
5	ГОСТ 5781-82*	Арм.Ф8 А-I l=210мм	12	0.083	1.0
		УН	4	4.18	16.72
2	ГОСТ 5781-82*	Арм. Ф12 А-III l=500мм	3	0.444	1.33
3	ГОСТ 5781-82*	Арм. Ф8 А-I l=620мм	2	0.25	0.5
4	ГОСТ 5781-82*	Арм.Ф8 А-I l=170мм	2	0.07	0.14
5	ГОСТ 5781-82*	Арм.Ф8 А-I l=210мм	2	0.083	0.17
11	ГОСТ 5781-82*	Арм. Ф8 А-I l=720мм	6	0.28	1.68
12	ГОСТ 5781-82*	Арм. Ф8 А-I l=900мм	1	0.36	0.36
		УВ	4	2.83	11.32
6	ГОСТ 5781-82*	Арм. Ф16 А-III l=500мм	1	0.79	0.79
11	ГОСТ 5781-82*	Арм. Ф8 А-I l=720мм	6	0.28	1.68
12	ГОСТ 5781-82*	Арм. Ф8 А-I l=900мм	1	0.36	0.36

1	2	3	4	5	6
		Каркас К-1		10.94	
1	ГОСТ 5781-82*	Арм. Ф8 А-I l=3230мм	3	1.28	3.84
2	ГОСТ 5781-82*	Арм. Ф12 А-III l=500мм	16	0.444	7.1
		Каркас К-2		7.84	
1	ГОСТ 5781-82*	Арм. Ф8 А-I l=3230мм	3	1.28	3.84
3	ГОСТ 5781-82*	Арм. Ф8 А-I l=620мм	16	0.25	4.0
		Каркас К-5		11.1	
6	ГОСТ 5781-82*	Арм. Ф16 А-III l=500мм	11	0.79	8.7
8	ГОСТ 5781-82*	Арм. Ф8 А-I l=2020мм	3	0.8	2.4
		Каркас К-6		5.15	
8	ГОСТ 5781-82*	Арм. Ф8 А-I l=2020мм	3	0.8	2.4
3	ГОСТ 5781-82*	Арм. Ф8 А-I l=620мм	11	0.25	2.75
		Каркас К-7		11.78	
2	ГОСТ 5781-82*	Арм. Ф12 А-III l=500мм	17	0.444	7.55
9	ГОСТ 5781-82*	Арм. Ф8 А-I l=3570мм	3	1.41	4.23
		Каркас К-8		8.48	
3	ГОСТ 5781-82*	Арм. Ф8 А-I l=620мм	17	0.25	4.25
9	ГОСТ 5781-82*	Арм. Ф8 А-I l=3570мм	3	1.41	4.23
		Каркас К-9		12.27	
6	ГОСТ 5781-82*	Арм. Ф16 А-III l=500мм	12	0.79	9.48
10	ГОСТ 5781-82*	Арм. Ф8 А-I l=2360мм	3	0.93	2.79
		Каркас К-10		5.79	
3	ГОСТ 5781-82*	Арм. Ф8 А-I l=620мм	12	0.25	3.0
10	ГОСТ 5781-82*	Арм. Ф8 А-I l=2360мм	3	0.93	2.79

Согласовано

Взам. инв. N

Подпись и дата

Инв. N подл.

Изм.	Лист	№ Докум.	Подп.	Дата
ГИП		Сергеев О. А.		20.02.17
Исполнил		Юртаев Д.		20.02.17
Проверил		Галато И. М.		20.02.17
Н. Контр.		Исмагамбетова А.Т.		20.02.17

ЗАКАЗ №: 1270/10-01 АС

Капитальный ремонт Алтынсаринской средней школы и спального корпуса пришкольного интерната в селе Алтынсарино, Камыстинского района, Костанайской области

Накопитель на 16м3

Стадия	Лист	Листов
РП	9	

Спецификация

ТОО "СК ВАМПроект"
Лицензия:ГСЛ№15017517

Плита П-1

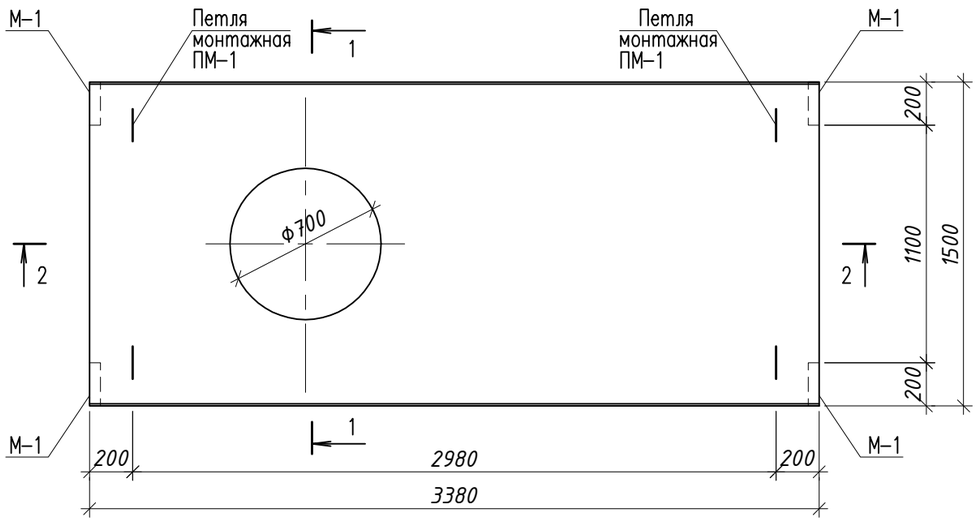

Каркас КР-1

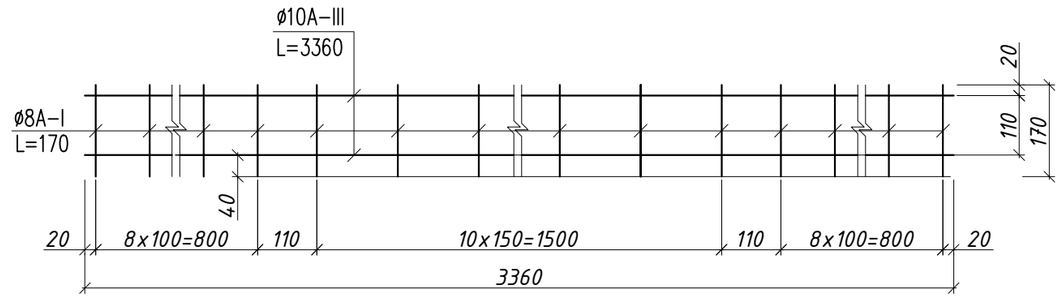

2-2

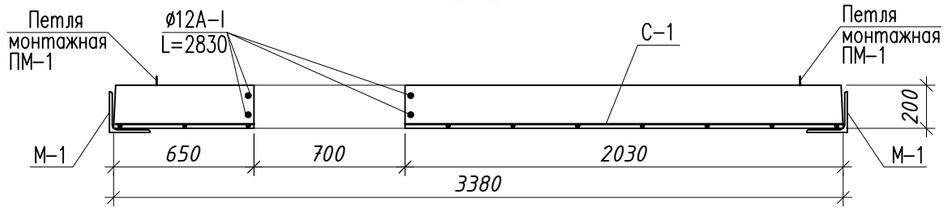

1-1

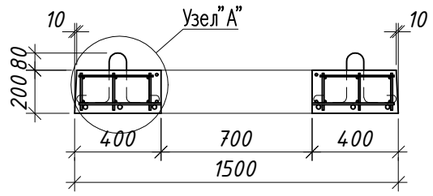

А

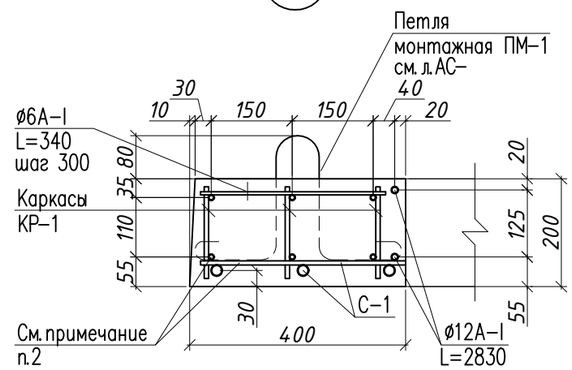

Армирование плиты

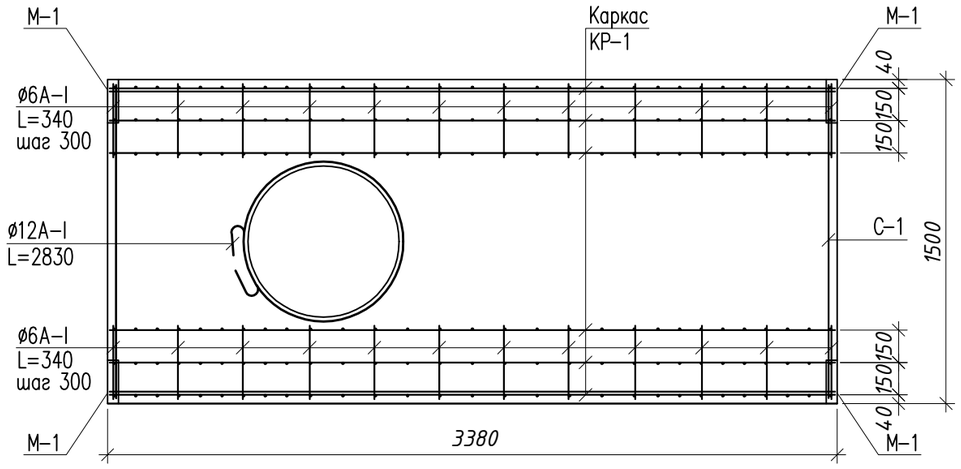

1. Данный лист смотри совместно с л. АС-
2. Продольные стержни каркаса К-1 приварить к поперечным стержням сетки С-1.

Изм.	Лист	№ Докум.	Подп.	Дата	ЗАКАЗ №: 1270/10-01		АС
					Капитальный ремонт Алтынсаринской средней школы и спального корпуса пришкольного интерната в селе Алтынсарино, Камыстинского района, Костанайской области		
ГИП		Сергеев О. А.		20.02.17	Накопитель на 16м3	Стадия: РП	Лист: 10 / Листов:
Исполнил		Юртаев Д.		20.02.17			
Проверил		Галато И. М.		20.02.17	Плита П-1, сечения "1-1", "2-2", армирование плиты, узел "А", каркас К-1	ТОО "СК ВАМПроект" Лицензия:ГСЛ№15017517	
Н. Контр.		Исмагамбетова А.Т.		20.02.17			

Согласовано

Взам. инв. N

Подпись и дата

Инв. N подл.

Сетка С-1

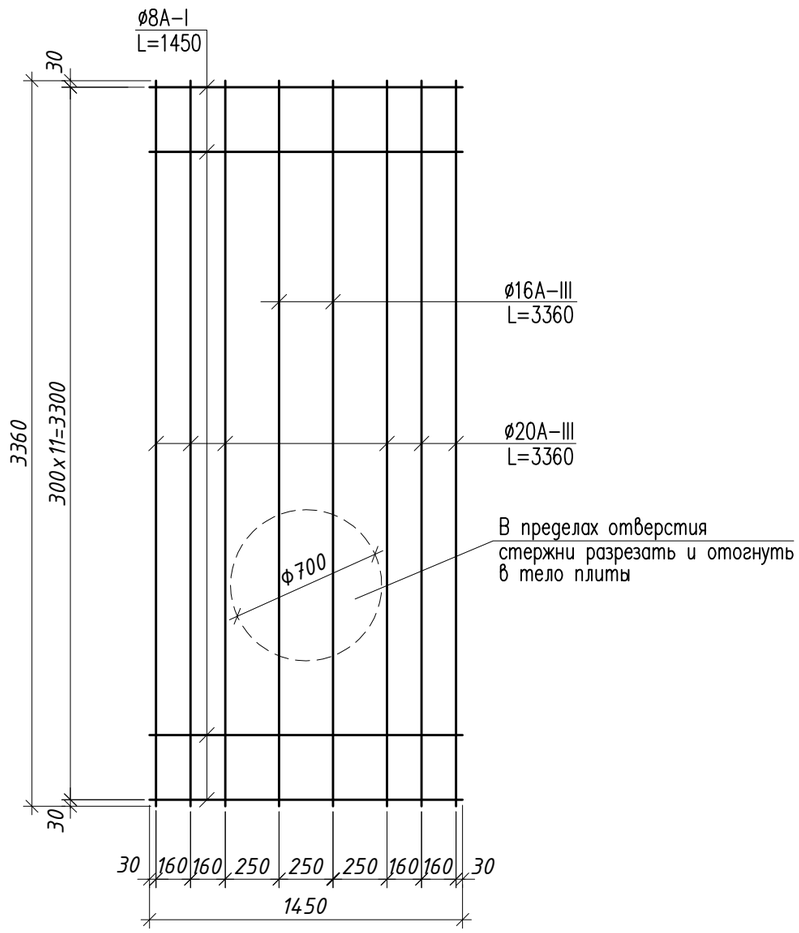

М-1

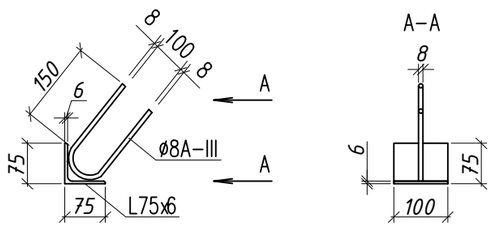

Спецификация

Марка поз.	Обозначение	Наименование	Кол.	Масса ед., кг	Примеч.
		Плита П-1			
С-1	см. данный лист	Сетка С-1	1	67.24	67.24
К-1	см. лист АС-	Каркас КР-1	6	6.17	37.02
ф12А-I	ГОСТ 5781-82*	Арм. ф12 А-I l=2830мм	2	2.51	5.02
ф6А-I	ГОСТ 5781-82*	Арм. ф6 А-I l=340мм	24	0.08	1.92
ПМ-1	см. лист АС-	Петля монтажная ПМ-1	4	0.6	2.4
М-1	см. данный лист	Закладная деталь М-1	4	0.86	3.44
		Бетон кл.В25, м3	1.01		F100
		Сетка С-1		67.24	
ф20А-III	ГОСТ 5781-82*	Арм. ф20 А-III l=3360мм	6	8.3	49.8
ф16А-III	ГОСТ 5781-82*	Арм. ф16 А-III l=3360мм	2	5.3	10.6
ф8А-I	ГОСТ 5781-82*	Арм. ф8 А-I l=1450мм	12	0.57	6.84
		Каркас КР-1		6.17	
ф10А-III	ГОСТ 5781-82*	Арм. ф10 А-III l=3360мм	2	2.07	4.14
ф8А-I	ГОСТ 5781-82*	Арм. ф8 А-I l=170мм	29	0.07	2.03
		Закладная деталь М-1		0.86	
L75х6	ГОСТ 8509-93	L75х6 l=100мм	1	0.7	0.7
ф8А-I	ГОСТ 5781-82*	Арм. ф8 А-I l=400мм	1	0.16	0.16

1. Данный лист смотри совместно с л. АС-

Согласовано

Взам. инв. N

Подпись и дата

Инв. N подл.

Изм.	Лист	№ Докум.	Подп.	Дата
ГИП		Сергеев О. А.		20.02.17
Исполнил		Юртаев Д.		20.02.17
Проверил		Галато И. М.		20.02.17
Н. Контр.		Исмагамбетова А.Т.		20.02.17

ЗАКАЗ №: 1270/10-01 АС

Капитальный ремонт Алтынсаринской средней школы и спального корпуса пришкольного интерната в селе Алтынсарино, Камыстинского района, Костанайской области

Накопитель на 16м3

Стадия	Лист	Листов
РП	11	

Сетка С-1, закладная деталь М-1, спецификация

ТОО "СК ВАМПроект"
Лицензия:ГСЛ№15017517

ПС 1-24-Б1-1; ПС 1-24-Б1-2

3-3

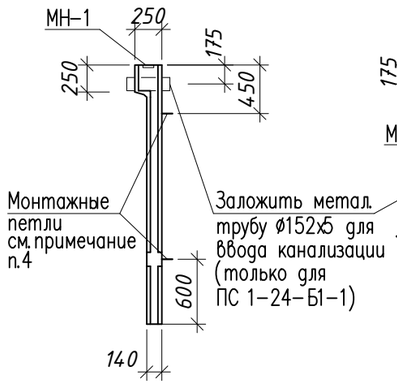

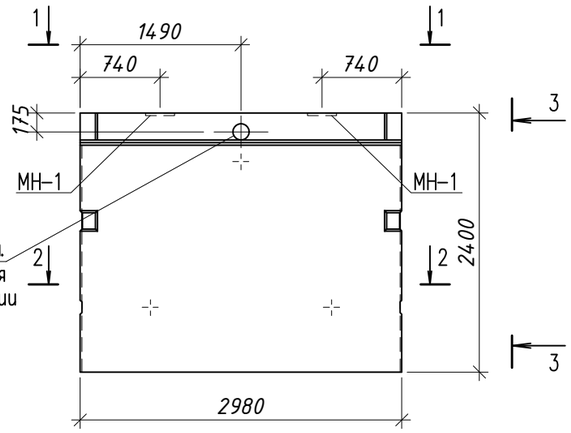

1-1

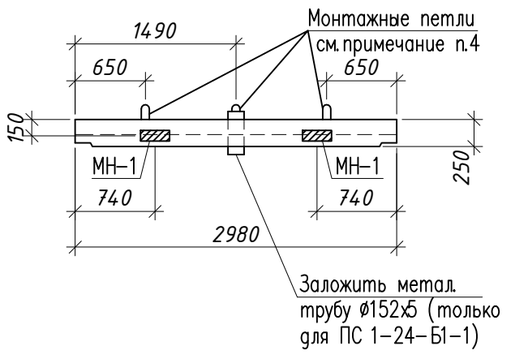

2-2

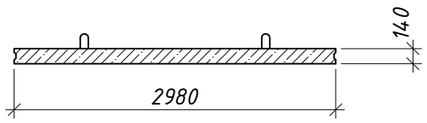

Спецификация дополнительных закладных элементов

Марка поз.	Обозначение	Наименование	Кол.	Масса ед., кг	Примеч.
		ПС 1-24-Б1-1	1	2711.33	
МН-1	см. данный лист	Закладная деталь МН-1	2	2.04	4.08
труба ф152х5	ГОСТ 10704-91	Труба ф152х5 L=400мм	1	7.25	7.25
		ПС 1-24-Б1-2	3	2704.08	
МН-1	см. данный лист	Закладная деталь МН-1	2	2.04	4.08
		Закладная деталь МН-1		2.04	
1	ГОСТ 19903-74*	-100х8 l=270мм	1	1.7	1.7
2	ГОСТ 5781-82*	Арм. ф8 А-III l=180мм	4	0.07	0.28
3	ГОСТ 5781-82*	Арм. ф8 А-III l=50мм	3	0.02	0.06

МН-1

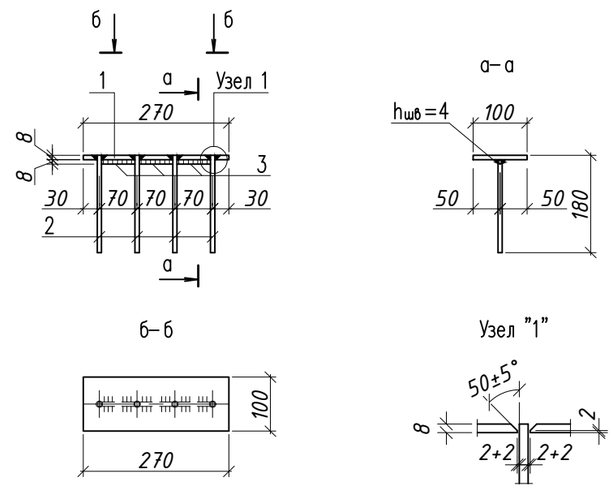

1. Панель ПС 1-24-Б1-1 отличается от типовой ПС 1-24-Б1 (серия 3.900.1-10 в.1-1) наличием закладных деталей МН-1 и трубы ф152х5 для пропуска канализации.
2. Панель ПС 1-24-Б1-2 отличается от типовой ПС 1-24-Б1 (серия 3.900.1-10 в.1-1) наличием закладных деталей МН-1.
3. Данный лист рассматривать вместе с л.1 серии 3.900.1-10 в. 1-1.
4. Расположение монтажных петель принять согласно данному чертежу.

Согласовано

Взам. инв. N

Подпись и дата

Инв. N подл.

Изм.	Лист	№ Докум.	Подп.	Дата
ГИП		Сергеев О. А.		20.02.17
Исполнил		Юртаев Д.		20.02.17
Проверил		Галато И. М.		20.02.17
Н. Контр.		Исмагамбетова А.Т.		20.02.17

ЗАКАЗ №: 1270/10-01 АС

Капитальный ремонт Алтынсаринской средней школы и спального корпуса пришкольного интерната в селе Алтынсарино, Камыстинского района, Костанайской области

Накопитель на 16м3

Стадия	Лист	Листов
РП	12	

Стеновые панели ПС 1-24-Б1-1; ПС 1-24-Б1-2.

ТОО "СК ВАМПроект" Лицензия:ГСЛ№15017517

Плита П-26д-5-I

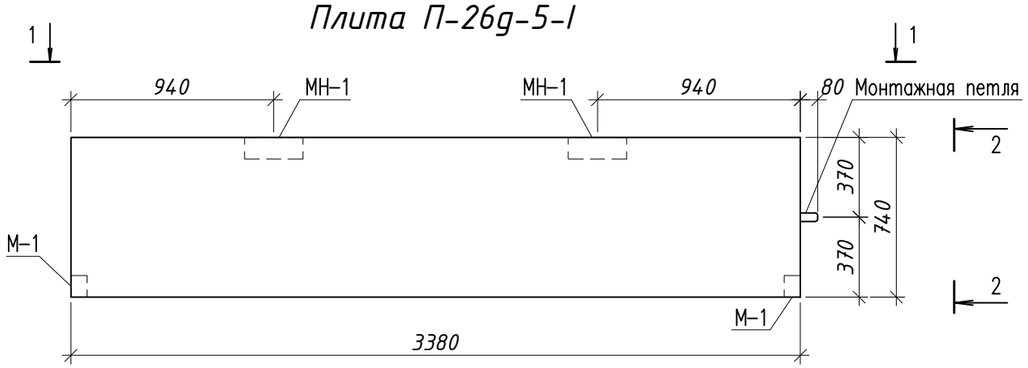

1-1

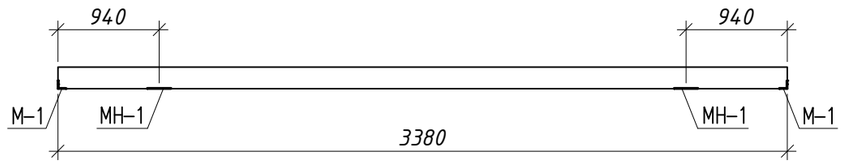

2-2

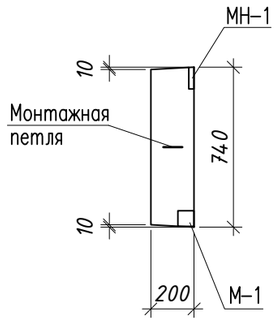

Спецификация дополнительных закладных элементов

Марка поз.	Обозначение	Наименование	Кол.	Масса ед., кг	Примеч.
		П-26д-5-I		1255.8	
МН-1	см. лист АС-	Закладная деталь МН-1	2	2.04	4.08
М-1	см. лист АС-	Закладная деталь М-1	2	0.86	1.72

1. Плита П26д-5-I отличается от типовой П26д-5 серия 3.006.1-8 наличием закладных деталей МН-1, М-1.

Согласовано

Взам. инв. N

Подпись и дата

Инв. N подл.

Изм.	Лист	№ Докум.	Подп.	Дата				
ГИП		Сергеев О. А.		20.02.17	ЗАКАЗ №: 1270/10-01 АС			
Исполнил		Юртаев Д.		20.02.17	Капитальный ремонт Алтынсаринской средней школы и спального корпуса пришкольного интерната в селе Алтынсарино, Камыстинского района, Костанайской области			
Проверил		Галато И. М.		20.02.17	Накопитель на 16м3	Стадия	Лист	Листов
Н. Контр.		Исмагамбетова А.Т.		20.02.17		РП	13	
					Плита П26д-5-I. Опалубочный чертёж	ТОО "СК ВАМПроект" Лицензия:ГСЛ№15017517		