Товарищество с ограниченной ответственностью
«ПАВЛОДАРЭНЕРГОПРОЕКТ»
государственная лицензия I категории № 13015367 от 11.09.13г
Республика Казахстан, г. Павлодар, ул. Торайгырова, 62

Строительство водораспределительных сетей села Надеждинка Карабалыкского района Костанайской области
Насосная станция I подъема

Эскизный проект
721-17-1-АР

Руководитель
ГУ «Отдел архитектуры и градостроительства Карабалыкского район»
_____ Срымбетов С.А.
«___» _____ 2018г.

Директор
ТОО «Павлодарэнергопроект»
_____ Ефимов А.В.
«___» _____ 2018г.

Павлодар
2018

Ведомость рабочих чертежей основного комплекта

Лист	Наименование	Примечание
1	Общие данные	
2	Разбивочный план. М1:500	
3	Фасады	
4	Таблица наружной отделки фасадов	
5	План на отм. 0,000. План кровли. Разрез 1-1.	
6	Ночной вид	
7	Объемный вид	
8	Ведомость внутренней отделки помещений. Экспликация полов. Спецификация	
	элементов заполнения проемов	

Ведомость основных комплектов рабочих чертежей

Обозначение	Наименование	Примечание
721-17-1-АР	Эскизный проект	
721-17-1-АР1	Паспорт наружной отделки	
721-17-1-КЖ1	Конструкции железобетонные	
721-17-1-КМ1	Конструкции металлические	

Технико-экономические показатели здания

Лист	Наименование	Показатель
1	Строительный объем	55,00м3
2	Площадь застройки	18,30м2
3	Общая площадь	10,62м2

Технические решения принятые в рабочем проекте, соответствуют требованиям экологических, санитарных, гигиенических, противопожарных и других норм, действующих на территории Республики Казахстан и обеспечивают безопасную для жизни и здоровья людей эксплуатацию объекта при соблюдении мероприятий, предусмотренных рабочим проектом.

Главный инженер проекта _____ Свинцов М.С.

Общие указания:

1. Данный рабочий проект разработан на основании задания на проектирование, выданного заказчиком от 27.11.2017г руководителем ГУ "Отдел строительства акимата Карабалыкского района" Таныловым М.Б.

2. Район строительства -село Надеждинка Карабалыкского района Костанайской области Климатические условия строительства:

а) Расчетная температура наиболее холодной пятидневки - -35°

б) Нормативный вес снегового покрова -70 кгс/м^2

в) Нормативное давление ветра - 38 кгс/м^2

3. Класс функциональной пожарной опасности- Ф5. Уровень ответственности здания - II.

4. Степень огнестойкости здания- IIIа

5. Класс конструктивной пожарной опасности- С0.

6. Категория производства внутренних помещений: Д.

7. Категория производства внутренних помещений: Д.

8. За отм. 0,000 для первой насосной станции I подъема принята абсолютная отметка 180,40; за отм. 0,000 для второй насосной станции I подъема принята абсолютная отметка 180,40. Схему расположения насосных станций см. комплект чертежей ГП.

9. Проект предусматривает возведение нового здания насосной станции I подъема. Здание одноэтажное с размерами в осях: 3,0х3,0м.
Отметка верха кровли здания на отм. +4,020. Кровля наклоная, из трехслойных кровельных панелей Сэндвич **t**=150мм.

10. Несущий каркас здания из металлических конструкций. Наружные стены - из панелей Сэндвич, **t**=120мм. Цокольная часть наружных стен **t**=380мм выполнены из красного керамического кирпича КР-р-по 250х120х65/1НФ/100/2,0/25/ГОСТ 530-2012 на растворе М75, с утеплением ИЗОВЕР П-32, t-50мм, с облицовкой лицевым керамическим кирпичом **t**=120мм КР-л-по 250х120х65/1НФ/100/2,0/25/ГОСТ 530-2012 на растворе М75 под расшивку швов.
Фундаменты под наружные стены - монолитные фундаментные балки.
Фундаменты под металлические колонны - монолитные железобетонные.

11. Выполнить отмостку вокруг здания бетонную по Сер.2.430-20 Вып.1, узел 7, шириной в=1,00м.

12. Двери металлические.

13. Наружная отделка здания: наружные стены -металлические элементы фасада (ворота) окраска, за 2 раза, эмалью ПФ-133 по ГОСТ 18374-79 по слою грунтовки ГФ-0119 ГОСТ 23343-78, - стеновые панели Сэндвич:защитно-декоративное лакокрасочное покрытие заводского изготовления,
-цоколь: красный керамический кирпич под расшивку швов.

14. Полы: бетонные с упрочненным верхним слоем MASTERTOP®.

ВНИМАНИЕ!
Производство работ без проекта производства работ ЗАПРЕЩАЕТСЯ!

Изм.	Кол.уч.	Лист	№док.	Подп.	Дата
Директор		Ефимов			02.18
Гл. инж.		Свинцов			02.18
ГИП		Свинцов			02.18
Нач. отд.		Коваленко			02.18
Проверил		Коваленко			02.18
Разраб.		Апоченкова			02.18
Н. контр.		Кубышкина			02.18

721-17-1-АР

Строительство водораспределительных сетей села Надеждинка Карабалыкского района Костанайской области

Насосная станция I подъема

Стадия	Лист	Листов
ЭП	1	

Общие данные

ТОО "ПАВЛОДАРЭНЕРГОПРОЕКТ"

Взам. инв. № | Подп. и дата | Инв. № подл.

Формат А3

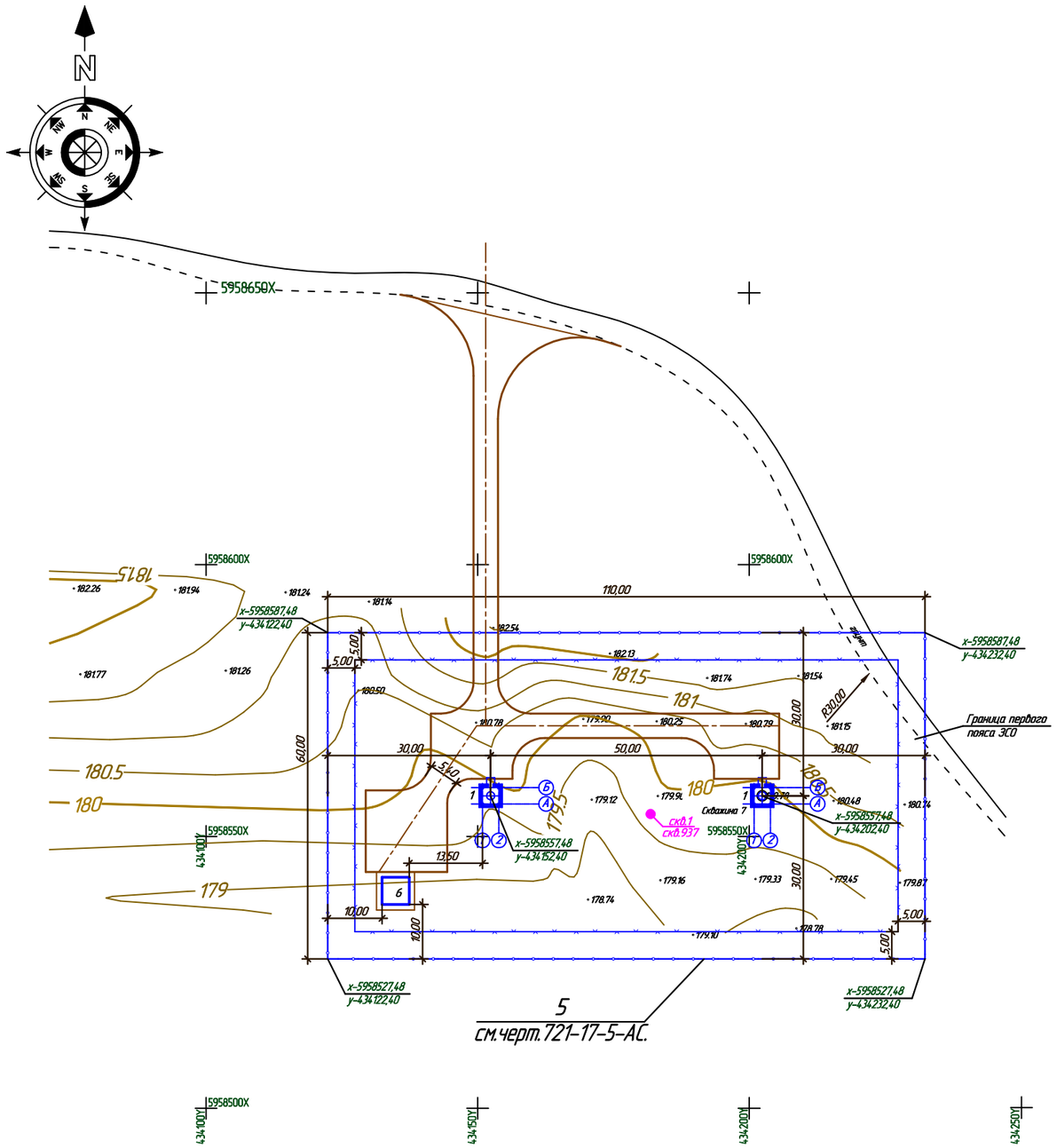

ЭКСПЛИКАЦИЯ ЗДАНИЙ И СООРУЖЕНИЙ

Номер по генпл.	Наименование	Примечание
1	Насосная станция I подъема (2шт.)	Проект.
5	Ограждение территории	Проект.
6	Комплектная трансформаторная подстанция №1	Проект.

Условные обозначения

- Проектируемые здания и сооружения
- ц. — Проектируемый авто.проезд
- Проектируемое ограждение
- Граница подсчета объемов работ
- x-5958527,48 / y-434232,40 — Координаты

Общие указания.

1. Чертежи разработаны на топографической съемке М 1:500, выполненной ТОО "ABRIS" в ноябре 2017 года.
2. Система высот – Балтийская.
3. Система координат – местная.
4. За разбивочный базис принята координатная сетка.
5. Привязку элементов благоустройства вести от наружных граней стен зданий.
6. Все размеры даны в метрах.
7. Проект ограждения площадки выполнен в части АС, чертежи 721-17-5-АС.

Изм.	Кол.уч	Лист	Nдок	Подпись	Дата
Директор		Ефимов			11.17
Гл. инж.		Свинцов			11.17
ГИП		Свинцов			11.17
Проверил		Ашифина			11.17
Н. контр.		Кубышкина			11.17

721-17-1-АР

Строительство водораспределительных сетей села Надеждинка Карабалыкского района Костанайской области.

Насосная станция I подъема

Стадия	Лист	Листов
ЭП	2	

Разбивочный план. М 1:500

ТОО "ПАВЛОДАРЭНЕРГОПРОЕКТ"

Взам.инв.N | Подпись и дата | Инв.N подл.

Формат А3

Фасад 1–2

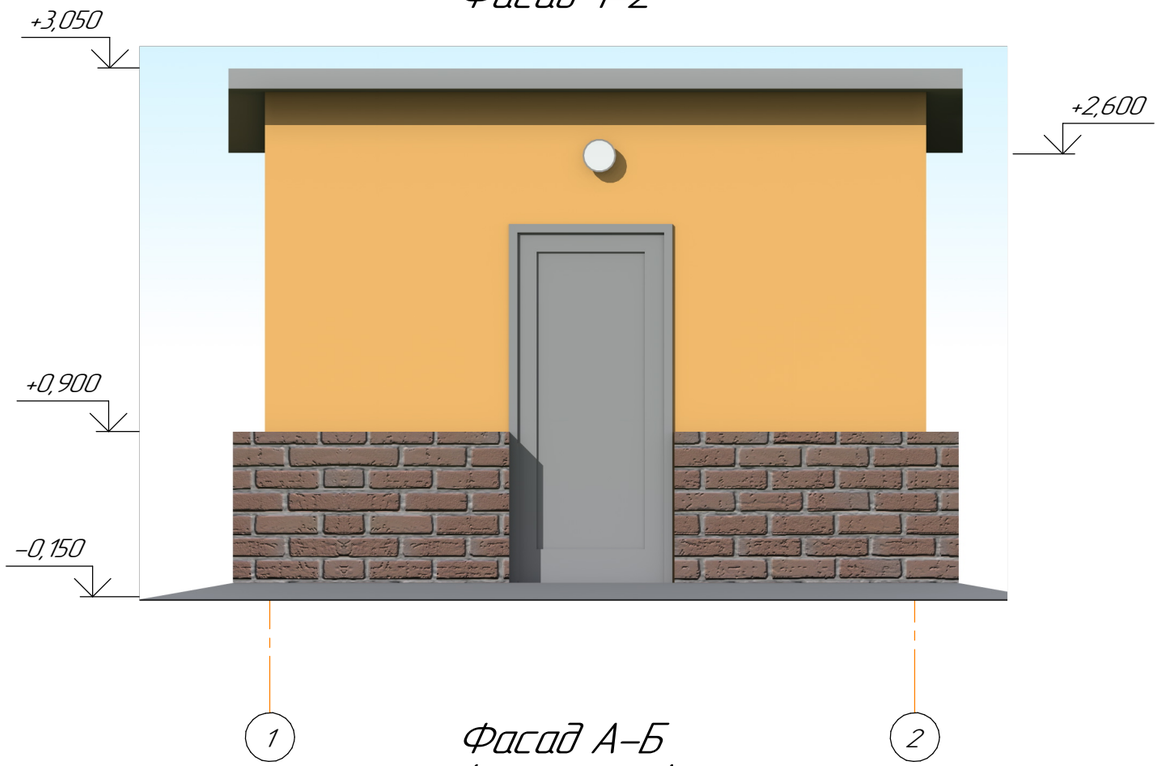

Фасад 2–1

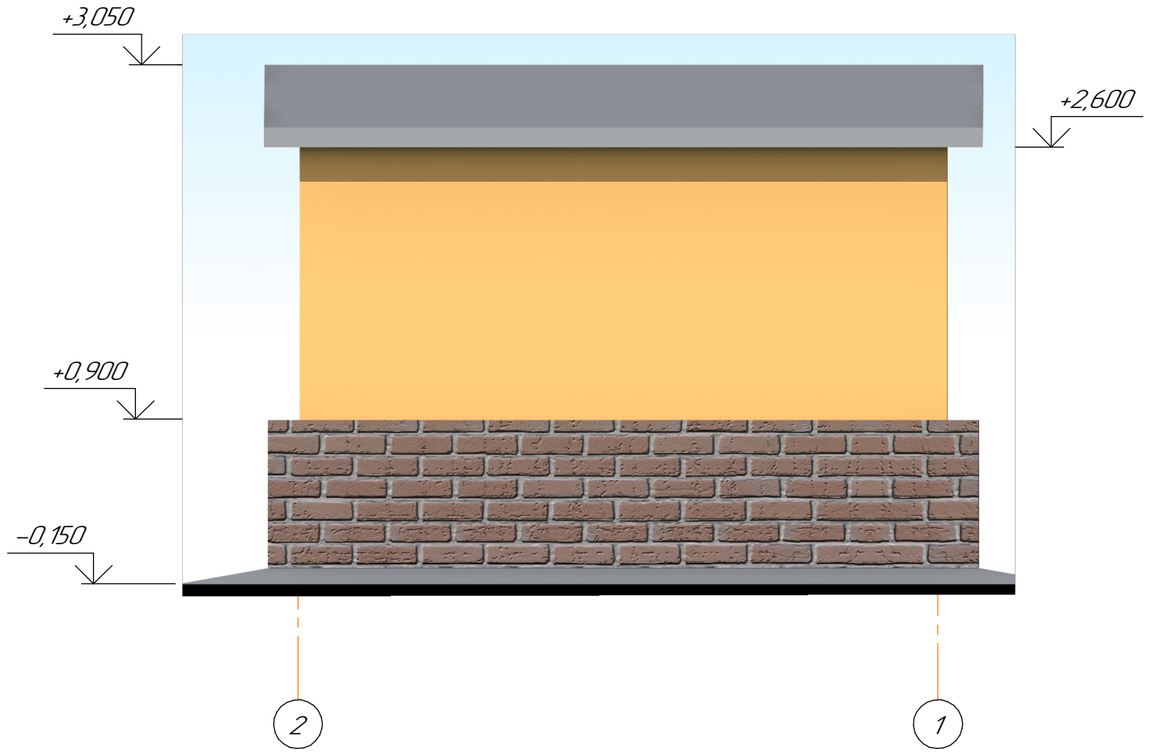

Фасад А–Б (зеркально)

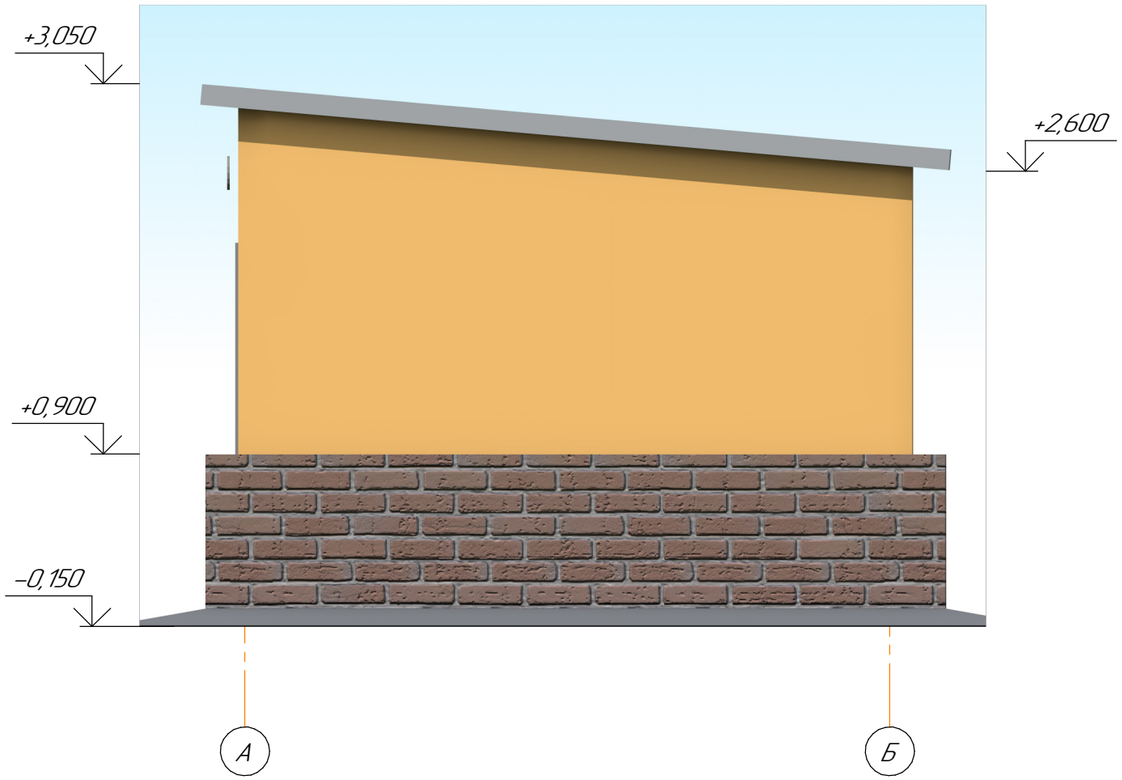

Изм.	Кол.уч.	Лист	№док.	Подп.	Дата
Директор		Ефимов			02.18
Гл. инж.		Свинцов			02.18
ГИП		Свинцов			02.18
Нач. отд.		Коваленко			02.18
Проверил		Коваленко			02.18
Разраб.		Апоченкова			02.18
Н. контр.		Кубышкина			02.18

721–17–1–АР

Строительство водораспределительных сетей села Надеждинка Карабалыкского района Костанайской области

Насосная станция I подъема

Стадия	Лист	Листов
ЭП	3	

Фасады

ТОО "ПАВЛОДАРЭНЕРГОПРОЕКТ"

Формат А3

Взам. инв. №

Подп. и дата

Инв. № подл.

Таблица наружной отделки фасадов

№ п/п	Наименование элемента фасада	Вид отделки	Колер	Условное обозначение отделки	Примечание
1	Наружные стены	Панели Сэндвич, t=120мм.	RAL 1023		44,80м2
2	Кровля	Панели Сэндвич, t=150мм.	RAL 7000		18,30м2
3	Двери	Окраска эмалью ПФ-133 ГОСТ 18374-79 за 2 раза по одному слою грунтовки ГФ-0119 ГОСТ 23343-78	RAL 7000		-
4	Цоколь	Кирпич красный керамический под расшивку швов	-		16,0м2

Изм.	Кол.уч.	Лист	№док.	Подп.	Дата
Директор		Ефимов			02.18
Гл. инж.		Свинцов			02.18
ГИП		Свинцов			02.18
Нач. отд.		Коваленко			02.18
Проверил		Коваленко			02.18
Разраб.		Апоченкова			02.18
Н. контр.		Кубышкина			02.18

721-17-1-АР

Строительство водораспределительных сетей села Надеждинка Карабалыкского района Костанайской области

Насосная станция I подъема

Стадия	Лист	Листов
ЭП	4	

Таблица наружной отделки фасадов

ТОО "ПАВЛОДАРЭНЕРГОПРОЕКТ"

Формат А3

Взам. инв. №

Подп. и дата

Инв. № подл.

План на отм.0,000

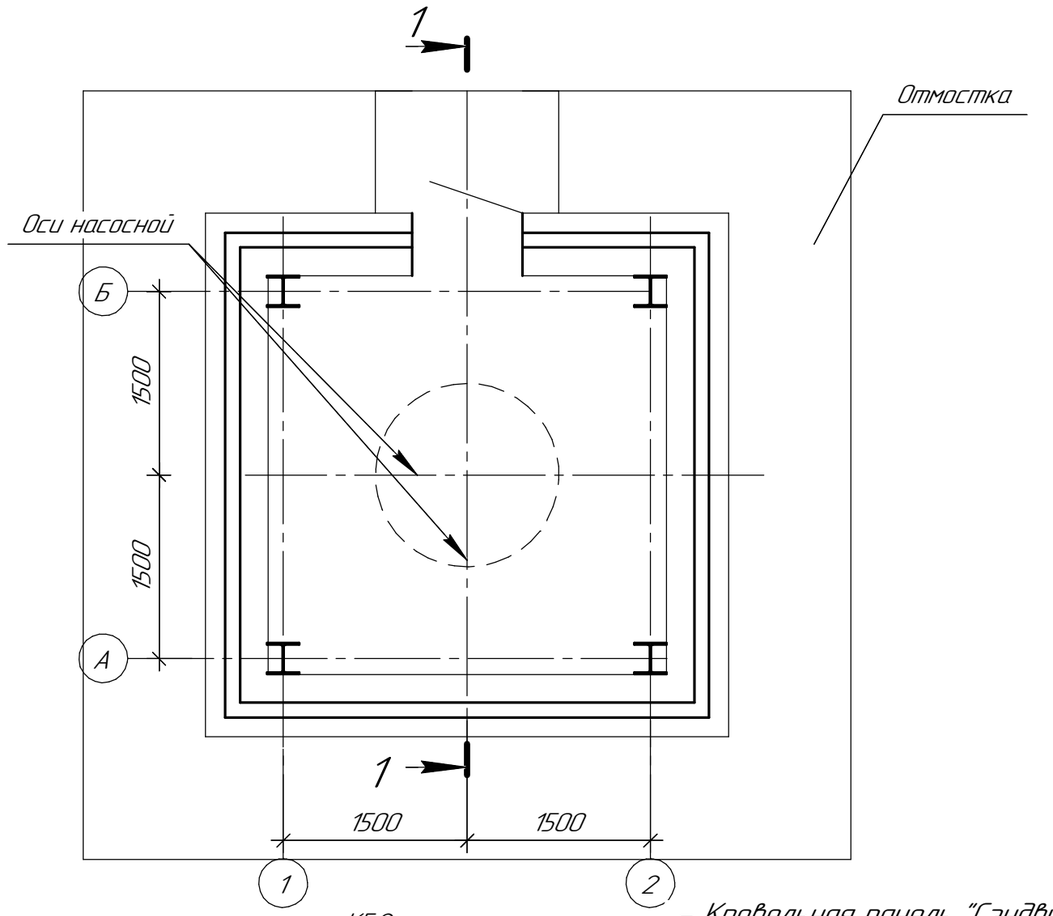

План кровли

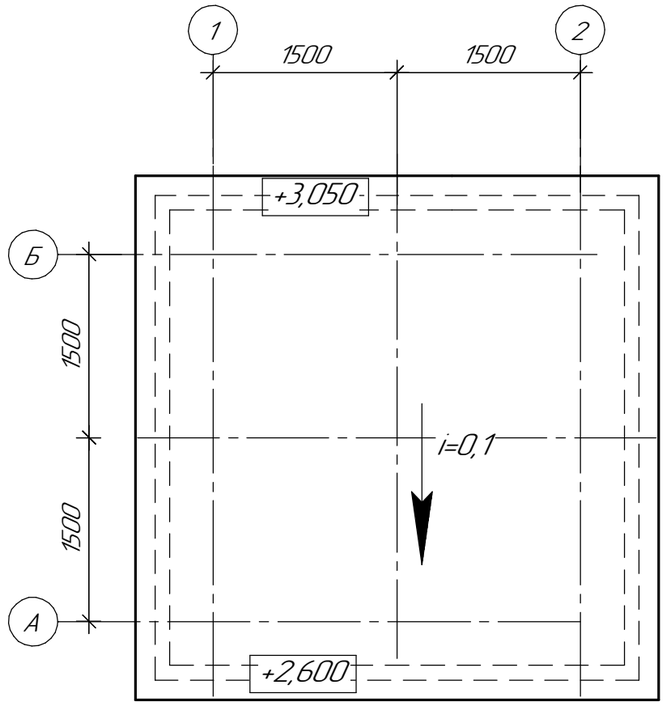

1 – 1

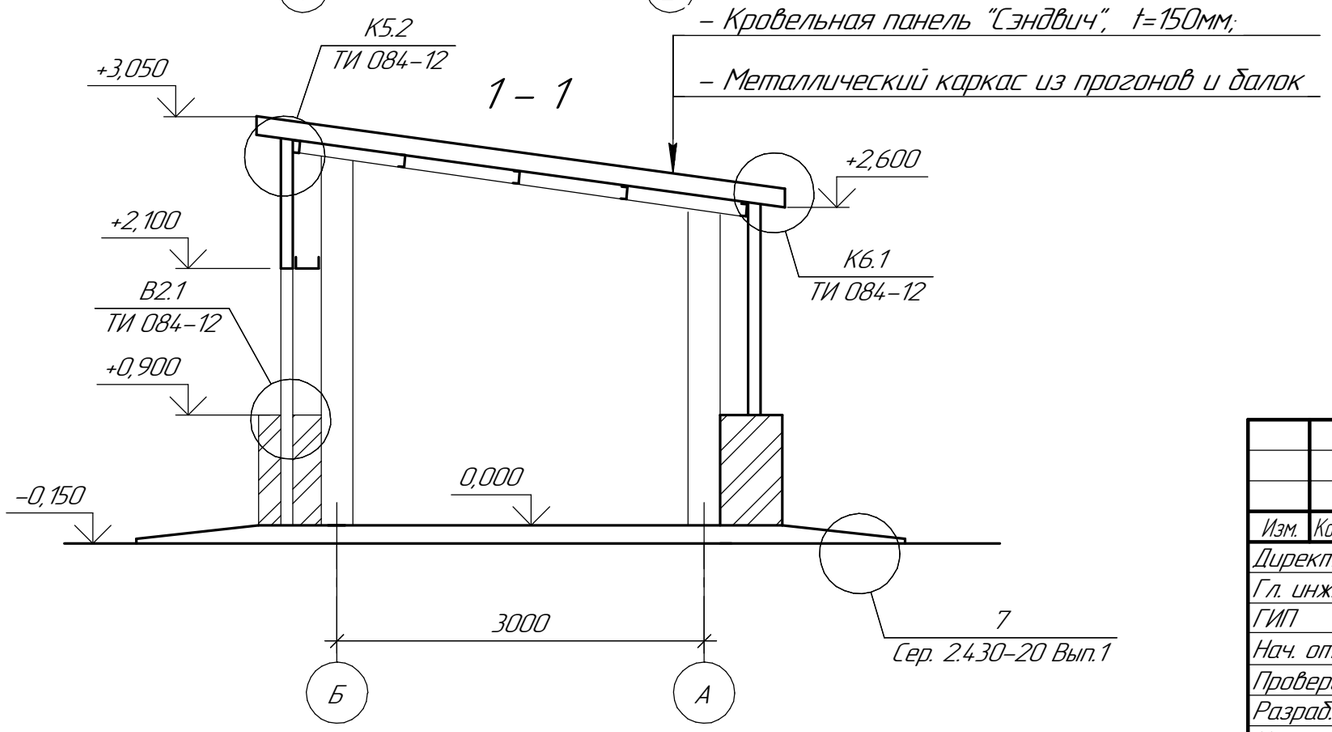

Изм.	Кол.уч.	Лист	№док.	Подп.	Дата
Директор		Ефимов			02.18
Гл. инж.		Свинцов			02.18
ГИП		Свинцов			02.18
Нач. отд.		Коваленко			02.18
Проверил		Коваленко			02.18
Разраб.		Апоченкова			02.18
Н. контр.		Кубышкина			02.18

721-17-1-АР

Строительство водораспределительных сетей села Надеждинка Карабалыкского района Костанайской области

Насосная станция I подъема

Стадия	Лист	Листов
ЭП	5	

План на отм.0,000.
План кровли. Разрез 1-1

ТОО "ПАВЛОДАРЭНЕРГОПРОЕКТ"

Взам. инв. №

Подп. и дата

Инв. № подл.

Формат А3

Ночной вид

Взам. инв. №

Подп. и дата

Инв. № подл.

Изм.	Кол.уч.	Лист	№док.	Подп.	Дата
Директор		Ефимов			02.18
Гл. инж.		Свинцов			02.18
ГИП		Свинцов			02.18
Нач. отд.		Коваленко			02.18
Проверил		Коваленко			02.18
Разраб.		Апоченкова			02.18
Н. контр.		Кубышкина			02.18

721-17-1-АР

Строительство водораспределительных сетей села Надеждинка Карабалыкского района Костанайской области

Насосная станция I подъема

Стадия	Лист	Листов
ЭП	6	

Ночной вид

ТОО "ПАВЛОДАРЭНЕРГОПРОЕКТ"

Формат А3

Объемный вид

Взам. инв. №	Подп. и дата	Инв. № подл.

Изм.	Кол.уч.	Лист	№док.	Подп.	Дата
Директор		Ефимов			11.17
Гл. инж.		Свинцов			11.17
ГИП		Свинцов			11.17
Нач. отд.		Коваленко			11.17
Проверил		Коваленко			11.17
Разраб.		Апоченкова			11.17
Н. контр.		Кубышкина			11.17

721-17-1-АР

Строительство водораспределительных сетей села Надеждинка Карабалыкского района Костанайской области

Насосная станция I подъема

Стадия	Лист	Листов
ЭП	7	

Объемный вид

ТОО "ПАВЛОДАРЭНЕРГОПРОЕКТ"

Формат А3

Ведомость внутренней отделки помещений

Номер помещения	Вид отделки элементов интерьеров						Примечание
	Потолок	Площадь, $м^2$	Стены или перегородки	Площадь, $м^2$	Низ стен или перегородок	Площадь, $м^2$	
					Масляная окраска МА-025 ГОСТ 8292-85 светлых тонов за 2 раза на высоту цоколя (900мм) по штукатурке	15,00	

Экспликация полов

Номер помещения	Тип пола	Схема пола или тип пола по Серии	Состав пола, мм	Площадь, $м^2$	Примечание
1	1	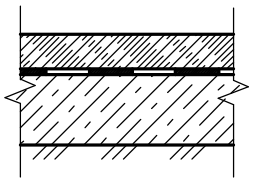	– Покрытие: бетон В20, t=50мм, с упрочненным верхним слоем смесью MASTERTOP®100, светло-серого цвета; – Полиэтиленовая пленка, t=0,2мм; – Подстилающий слой из бетона В15, t=150мм; – Грунт основания уплотненный щебнем	10,62	Плинтус из цем. песч. р-ра 14,0м.п.

Спецификация элементов заполнения проемов

Поз.	Обозначение	Наименование	Кол., шт.	Масса, ед., кг	Примеч.
		Двери			
Д-1	ГОСТ 31173-2003	ДСН КПГН 2100-900 М3	1	173	

Примечания:

1. Данный лист см. совместно с л.3.
2. Штукатурка из цементно-песчаного раствора М25, t=20мм.
3. Дверь оборудовать приборами по ГОСТ 5087-80, ГОСТ 5088-2005 и ГОСТ 5089-2011.

Взам. инв. №

Подп. и дата

Инв. № подл.

Изм.	Кол.уч.	Лист	№док.	Подп.	Дата
Директор		Ефимов			02.18
Гл. инж.		Свинцов			02.18
ГИП		Свинцов			02.18
Нач. отд.		Коваленко			02.18
Проверил		Коваленко			02.18
Разраб.		Апоченкова			02.18
Н. контр.		Кубышкина			02.18

721-17-1-АР

Строительство водораспределительных сетей села Надеждинка Карабалыкского района Костанайской области

Насосная станция I подъема

Стадия	Лист	Листов
ЭП	8	

Ведомость внутренней отделки помещений. Экспликация полов. Спецификация элементов заполнения проемов

ТОО "ПАВЛОДАРЭНЕРГОПРОЕКТ"

Формат А4