Ведомость рабочих чертежей основного комплекта

Лист	Наименование	Примечание
1	Общие данные	
2	План фундамента под водоочистные сооружения. Виды А, Б (2 листа)	

Ведомость основных комплектов рабочих чертежей

Обозначение	Наименование	Примечание
721-17-2-АС1	Архитектурно-строительные чертежи	

Ведомость ссылочных и прилагаемых документов

Обозначение	Наименование	Примечание
	Ссылочные документы	
ГОСТ 13579-78	Фундаментные бетонные стеновые блоки	
Серия 2.430-20 выпуск 1	Узлы стен из кирпича одноэтажных зданий	
	промышленных предприятий	
	Прилагаемые документы	
721-17-2-СМ.АС2	Смета	

ВНИМАНИЕ!

Производство работ без проекта производства работ ЗАПРЕЩАЕТСЯ!

Технические решения принятые в рабочем проекте, соответствуют требованиям экологических, санитарных, гигиенических, противопожарных и других норм, действующих на территории Республики Казахстан и обеспечивают безопасную для жизни и здоровья людей эксплуатацию объекта при соблюдении мероприятий, предусмотренных рабочим проектом.

Главный инженер проекта _____ Свинцов М.С.

Согласовано

ОГС	Цой	02.18
ГПиТ	Ашифина	02.18

Взам. инв. №

Подп. и дата

Инв. № подл.

ОБЩИЕ УКАЗАНИЯ

1. Данный рабочий проект разработан на основании задания на проектирование, выданного заказчиком от 27.11.2017г руководителем ГУ "Отдел строительства акимата Карабалыкского района" Таныловым М.Б.

2. Климатические характеристики района строительства:
расчетная температура наружного воздуха -35°С;
нормативный вес снегового покрова -70кгс/м^2;
нормативный скоростной напор ветра -38кгс/м^2.

3. Инженерно-геологические изыскания на объекте: «Строительство водораспределительных сетей села Надеждинка Карабалыкского района Костанайской области» произведены ТОО «КарГИИЗ» по техническому заданию ТОО «Павлодарэнергопроект».

Основанием под строительные конструкции служит (скв. 1):

Основанием под фундаменты служит - суглинок желто-коричневый, твердой консистенции, с прослойками песка 5-10 см.
c_{II}=20,00 КПа; ρ_{II}=1,88 г/см^3; φ_{II}=20°; Е=10,00 МПа.

4. Нормативная глубина сезонного промерзания для глинистых грунтов - 2,10 м, для песчаных - 2,52 м от поверхности земли.

5. За отм. 0,000 (планировочная отметка земли) принята абсолютная отметка 193,60. Схему расположения водоочистного сооружения см. чертежи ГПиТ.

6. Закладные детали монолитных железобетонных изделий, сварные швы, соединительные детали, поверхности закладных и соединительных деталей, поврежденных при сварочных работах, покрыть эмалью ПФ-115 ГОСТ 6465-76 -2 слоя по грунтовке ГФ-021 ГОСТ 25129-82 - 1 слой, согласно СНиП РК 2.01-19-2004 "Защита строительных конструкций от коррозии".

7. Сварные соединения арматуры и закладных деталей производить в соответствии с требованиями СНиП РК 5.04-18-2002 и ГОСТ 14.098-14.

8. Бетонные и железобетонные конструкции разработаны в соответствии с требованиями СНиП РК 5.03-34-2005.

9. Все ж/бетонные сборные конструкции выполнять на сульфатостойких марках портландцемента по ГОСТ 22266-13. Марка бетона по морозостойкости F75, по водонепроницаемости W6.

10. Боковые поверхности фундаментов, соприкасающихся с грунтами, окрасить горячим битумом за два раза.

11. Электроды для сварных соединений марки Э42, 42а по ГОСТ 9467-75.

12. Наружные поверхности бетонных и железобетонных конструкций, подверженные атмосферным воздействиям, окрасить кремнийорганической краской КО-174 ТУ6-02-576-75 в один слой по грунту разбавленной краской.

13. Акты освидетельствования работ по СН РК 1.03.00-2011 "Строительное производство. Организация строительства предприятий, зданий и сооружений."

14. При производстве строительно-монтажных и прочих работ руководствоваться указаниями СНиП на данные виды работ и СН РК 1.03.05-2011 "Охрана труда и техника безопасности в строительстве".

15. Установка очистки воды комбинированная "ДВУ1-112/с", производительностью 4,68м3/сут, расположенная в мобильном здании габаритами 9х2,4х2,95м. Площадь застройки 24,9м2. Масса модульного здания 4,5т. Поставщик ТОО "ВодЭкоФильтр".

Изм.	Кол.уч.	Лист	№док.	Подп.	Дата
Директор		Ефимов			02.18
Гл. инж.		Свинцов			02.18
ГИП		Свинцов			02.18
Нач. отд.		Коваленко			02.18
Проверил		Бадулина			02.18
Разраб.		Коваленко			02.18
Н. контр.		Кубышкина			02.18

721-17-2-АС1

Строительство водораспределительных сетей села Надеждинка Карабалыкского района Костанайской области

Водоочистные сооружения

Стадия	Лист	Листов
РП	1	

Общие данные

ТОО "ПАВЛОДАРЭНЕРГОПРОЕКТ"

Формат А3

План фундамента под водоочистные сооружения

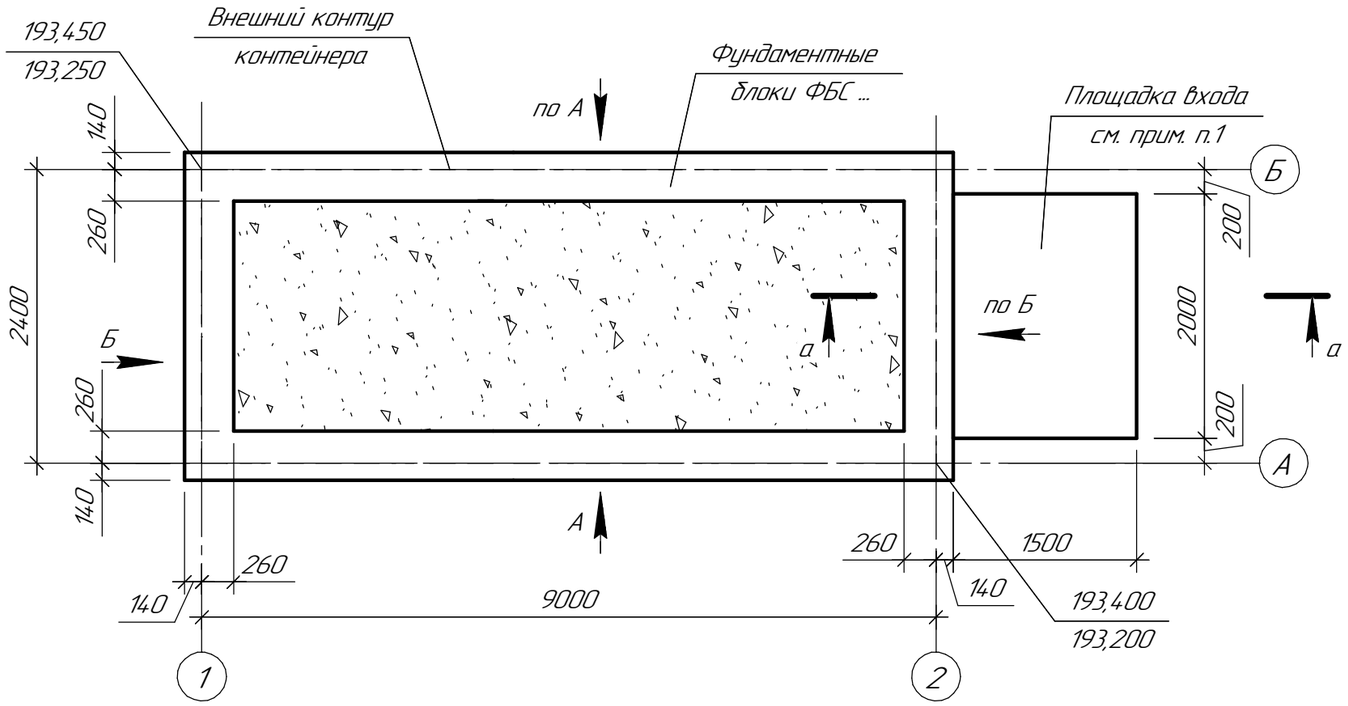

а–а

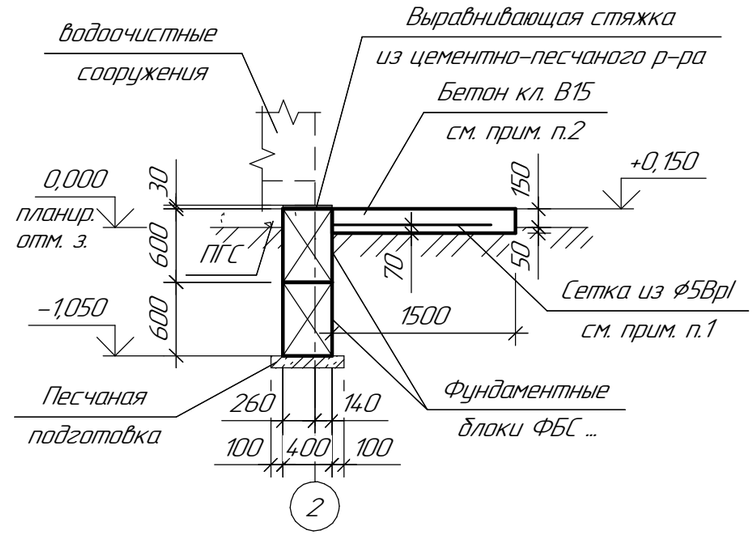

Примечания:

1. Площадку входа армировать сеткой из ⌀5Вр1 с ячейкой 100х100мм. Расход арматуры ⌀5Вр1 – 12,08 кг. Бетон кл.В15 – 0,60м^3.
2. Фундаментные блоки ФБС ... укладывать на песчаную подушку толщиной 100 мм.
3. Фундаментные блоки ФБС ... укладывать на растворе М100.
4. Боковые поверхности фундаментов, соприкасающиеся с грунтом, окрасить горячим битумом в два слоя.
5. Отмостка вокруг фундаментов под электролизную установку асфальтовая по Сер.2.430–20 Выпуск 1 узел 7, шириной=1,00м.
6. В целях предотвращения прогиба пола водоочистного сооружения от технологического оборудования необходимо выполнить подсыпку из песчано-гравийной смеси с отм. 0,000 до отм. +0,180. Общий объем – 2,00 м^3.

Спецификация элементов

Поз.	Обозначение	Наименование	Кол.	Масса ед,кг	Приме-чание
		Фундамент ленточный:			
1	ГОСТ 13579-78	ФБС24.4.6-Т	8	1300,00	
2	ГОСТ 13579-78	ФБС12.4.6-Т	8	640,00	
3	ГОСТ 13579-78	ФБС9.4.6-Т	16	470,00	
		Материалы:			
		Бетон кл. В7,5 (заделки в ФБС)	0,40		м^3
		Песчаная подсыпка	1,40		м^3
		Цементно-песчаная стяжка М75	0,30		м^3

Взам. инв. №

Подп. и дата

Инв. № подл.

Изм.	Кол.уч.	Лист	№док.	Подп.	Дата
Проверил		Бадулина			11.17
Разраб.		Коваленко			11.17
Н. контр.		Кубышкина			11.17

721-17-2-АС1

Строительство водораспределительных сетей села Надеждинка Карабалыкского района Костанайской области

Водоочистные сооружения

Стадия	Лист	Листов
РП	2.1	2

План фундамента под водоочистные сооружения. Виды А, Б

ТОО "ПАВЛОДАРЭНЕРГОПРОЕКТ"

Формат А3

Вид А

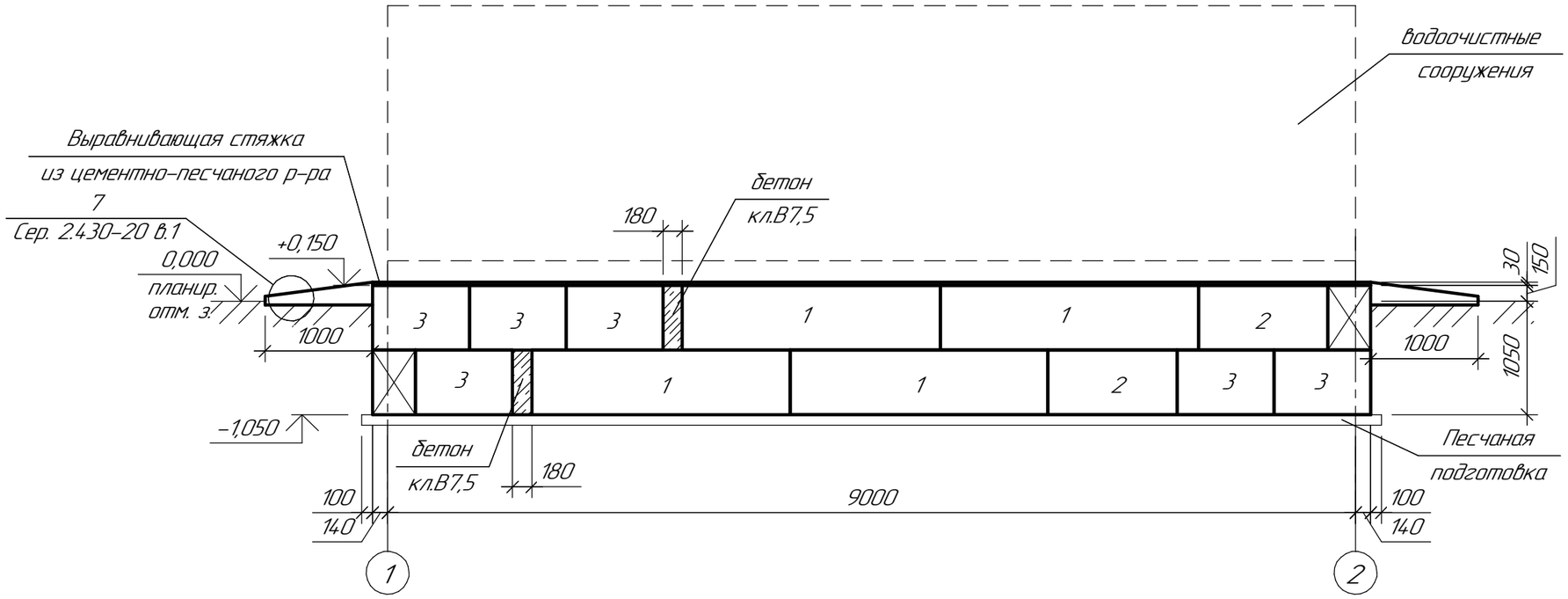

Вид Б

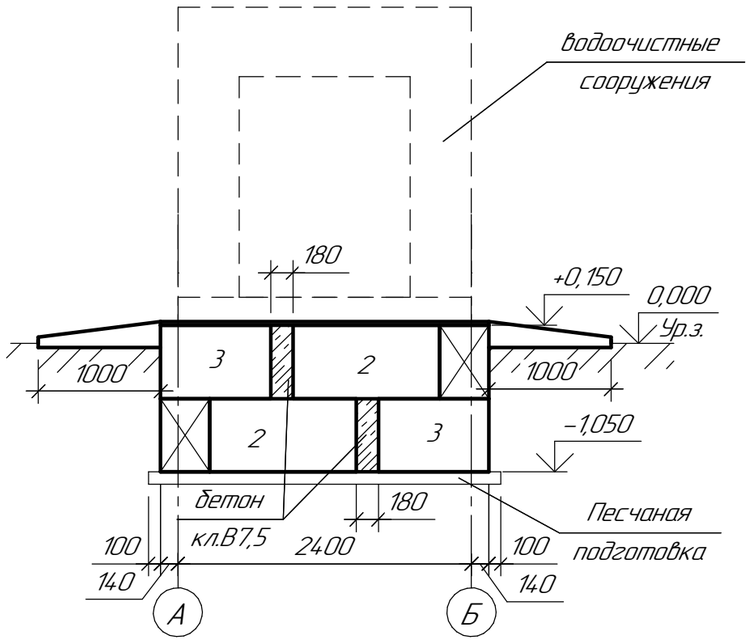

						721-17-2-АС1		
						Строительство водораспределительных сетей села Надеждинка Карабалыкского района Костанайской области		
Изм.	Кол.уч.	Лист	№док.	Подп.	Дата			
						Водоочистные сооружения	Стадия	Лист	Листов
							РП	2.2	
Проверил		Бадулина			11.17	План фундамента под водоочистные сооружения. Виды А, Б	ТОО "ПАВЛОДАРЭНЕРГОПРОЕКТ"		
Разраб.		Коваленко			11.17				
Н. контр.		Кубышкина			11.17				

Взам. инв. №

Подп. и дата

Инв. № подл.

Формат А3