Ведомость чертежей основного комплекта

Лист	Наименование	Примечание
1	Общие данные	
2	Компановочный план.	
3	План резервуара М 1:100. Разрез 1-1.	
4	Переливная и спускная труба. Разрез 1-1; 2-2	

Ведомость ссылочных и прилагаемых документов

Обозначение	Наименование	Примечание
	Ссылочные документы.	
ГОСТ 10704-91	Трубы стальные электросварные прямошовные	
ГОСТ 17375-01 -	Детали трубопроводов бесшовные приварные	
-ГОСТ 17380-01.	из углеродистой и низколегированной стали.	
ТП 901-4-63.83.	Резервуары для воды емк. от 50 - 20000 м3.	
	Прилагаемые документы.	
721-17-3-ТХ.СО	Спецификация оборудования, изделий	
	и материалов.	
721-17-3-СМ.ТХ1	Смета	

Ведомость основных комплектов рабочих чертежей

Обозначение	Наименование	Примечание
721-17-1-ТХ	Насосная станция I подъема	
721-17-2-ТХ	Водоочистные сооружения	
721-17-3-ТХ	Резервуары чистой воды V=100 м3	2 шт.
721-17-4-ТХ	Насосная станция II подъема	

Общие указания

Данный комплект рабочих чертежей разработан на основании задания на проектирование и в соответствии с требованиями СНиП РК 4.01-02-2009 "Водоснабжение. Наружные сети и сооружения".

Резервуары предназначены для хозяйственно-питьевого и противопожарного водоснабжения. Установлены на площадке водозаборных сооружений, перед насосной станцией II подъема.

Резервуары чистой воды оборудованы:

-люками-лазами; лестницей; вентиляционным устройством с фильтрами-поглотителями;

-подводящим (подающим), отводящим, спускным и переливным трубопроводами;

-резервуар №2 дополнительно оборудован трубопроводом для промывки фильтров водоочистных сооружений.

Фильтр-поглотитель ФП-50 предназначен для очистки воздуха поступающего в резервуар.

Относительной отметке 0.000 соответствует абсолютная отметка 191,300 (дно резервуара).

Отводящий трубопровод вмонтирован в днище резервуара. Вход в отводящий трубопровод приподнят над днищем и оборудован сороудерживающей решеткой.

Размещение подающего и отводящего трубопроводов обеспечивают равномерность обмена воды в резервуаре и предотвращает образование застойных зон.

Переливное устройство гарантирует защиту резервуара от переполнения, сброс производится в мокрый колодец. Опорожнение резервуара, на случай ремонта, также осуществляется в мокрый колодец.

Производство и приемку работ выполнять в соответствии со СНиП РК 1.03.05-2001, СН РК 1.03.00-2011, законом РК N 242-II от 16.07.2001г.

ВНИМАНИЕ!

Производство работ без проекта производства работ ЗАПРЕЩАЕТСЯ!

Технические решения, принятые в рабочем проекте, соответствуют требованиям экологических, санитарно-гигиенических, противопожарных и других норм, действующих на территории Республики Казахстан и обеспечивают безопасную для жизни и здоровья людей эксплуатацию объекта при соблюдении мероприятий, предусмотренных рабочим проектом.

Главный инженер проекта Свинцов М.С.

Согласовано: ГПиТ Ашифина 11.17

Согласовано: АСО Коваленко 11.17; ЭТО Короленко 11.17; КИПиА Клоков 11.17

Взамен инв.N | Подпись и дата | Инв. N подл.

Изм.	Кол.уч	Лист	Nдок	Подпись	Дата
Директор		Ефимов			11.17
Гл. инж.		Свинцов			11.17
ГИП		Свинцов			11.17
Нач. отд.		Цой			11.17
Проверил		Сеитова			11.17
Разраб.		Комаренко			11.17
Н. контр.		Кубышкина			11.17

721-17-3-ТХ

Строительство водораспределительных сетей села Надеждинка Карабалыкского района Костанайской области

Резервуары чистой воды V=100 м3

Стадия	Лист	Листов
РП	1	

Общие данные

ТОО "ПАВЛОДАРЭНЕРГОПРОЕКТ"

Формат А3

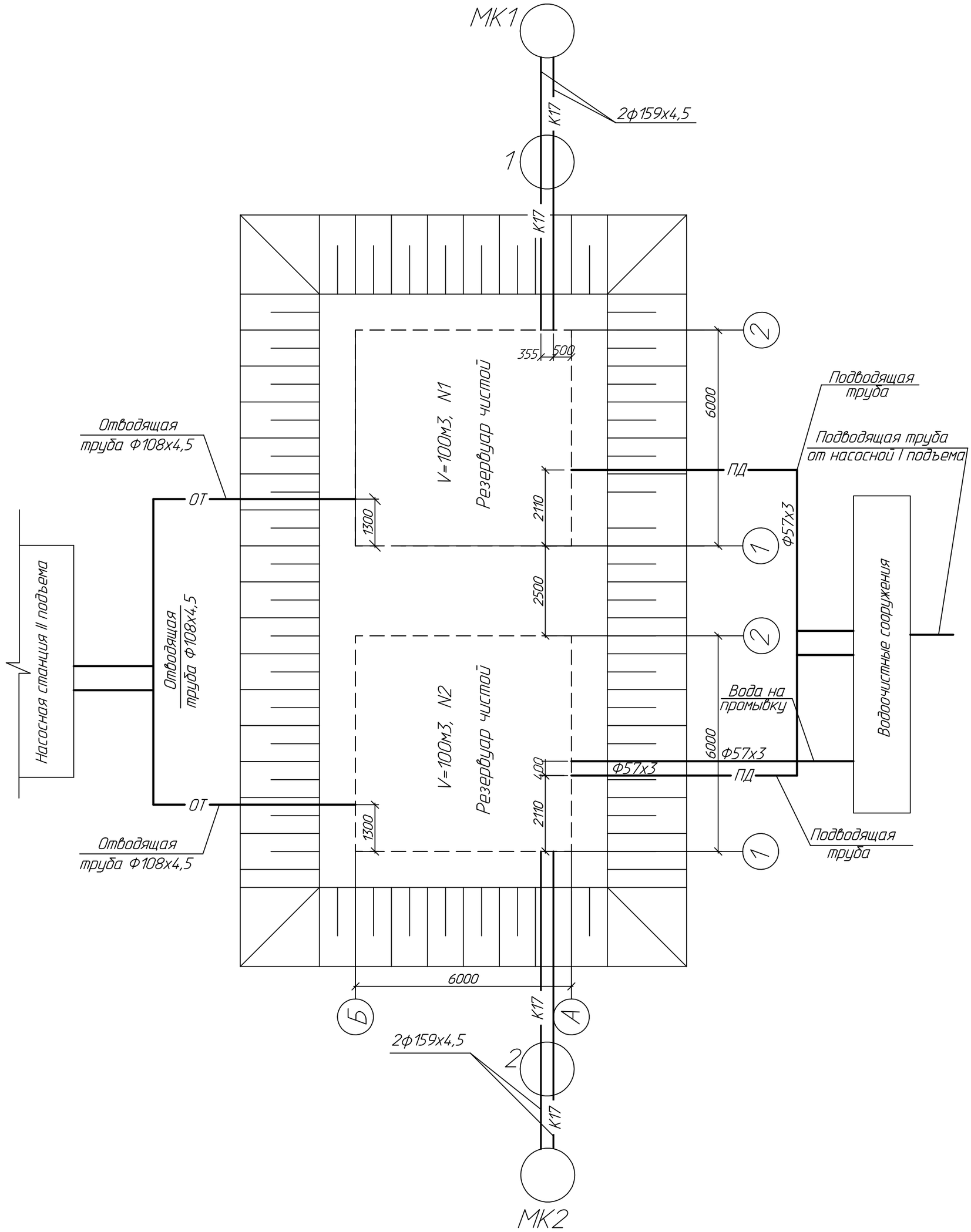

Изм.	Кол.уч	Лист	Nдок	Подпись	Дата
Директор		Ефимов			11.17
Гл. инж.		Свинцов			11.17
ГИП		Свинцов			11.17
Нач. отд.		Цой			11.17
Проверил		Сеитова			11.17
Разраб.		Комаренко			11.17
Н. контр.		Кубышкина			11.17

721-17-3-ТХ

Строительство водораспределительных сетей села Надеждинка Карабалыкского района Костанайской области

Резервуары чистой воды 2 V=100 м3

Стадия	Лист	Листов
РП	2	

Компановочный план

ТОО "ПАВЛОДАРЭНЕРГОПРОЕКТ"

Взам.инв.N

Подпись и дата

Инв.N подл.

Формат А3

План резервуара М 1:100

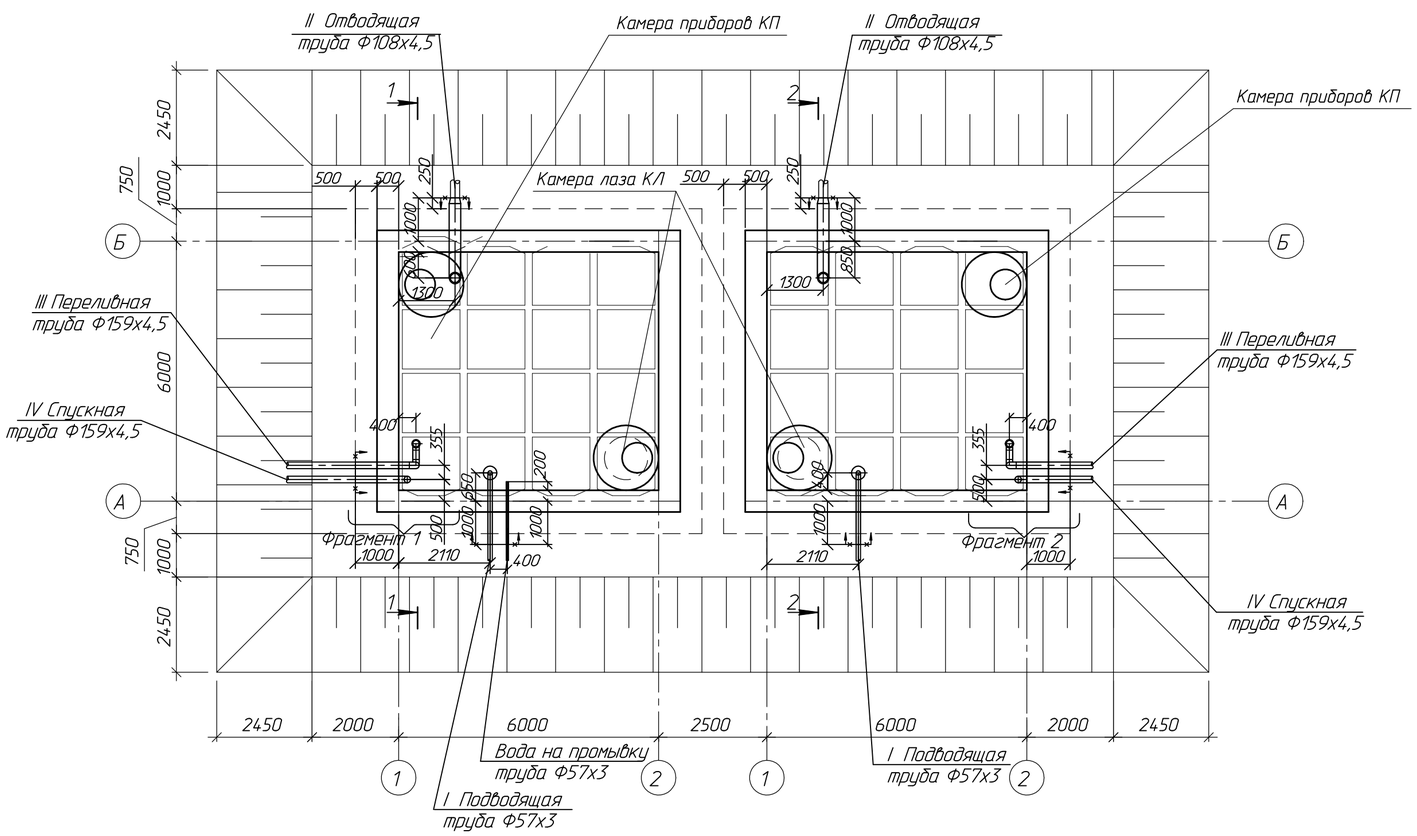

1 – 1

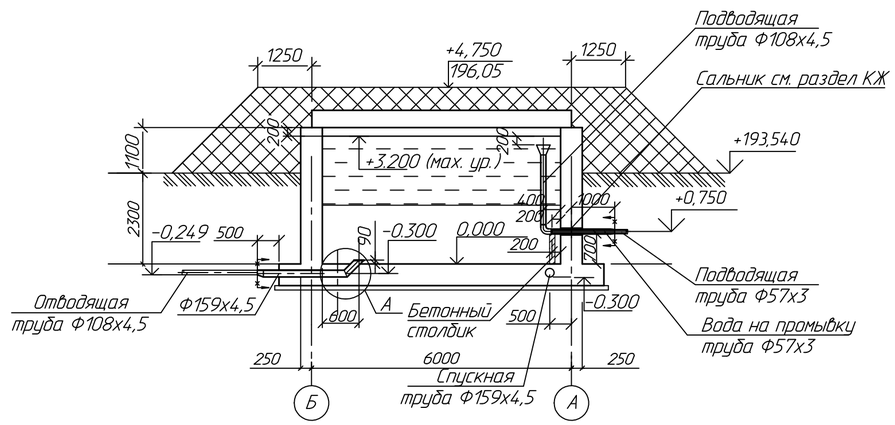

2–2

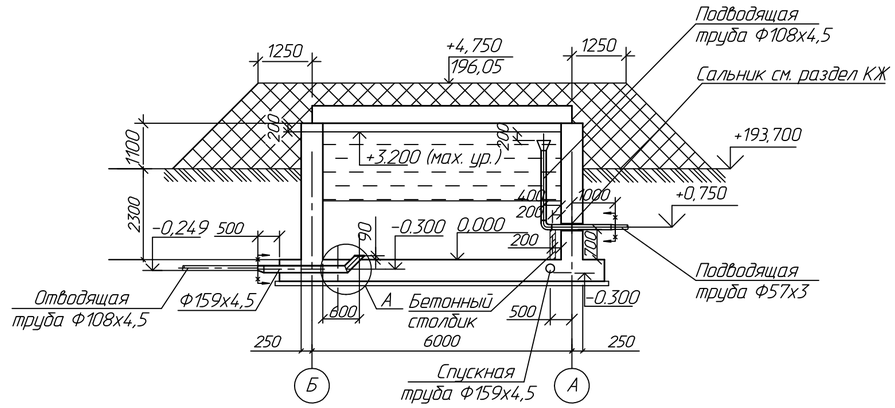

А

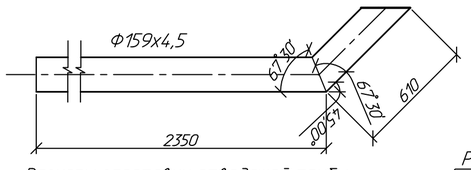

Размеры заготовки отводящей трубы

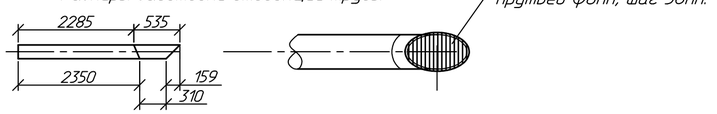

Размеры заготовки спускной трубы

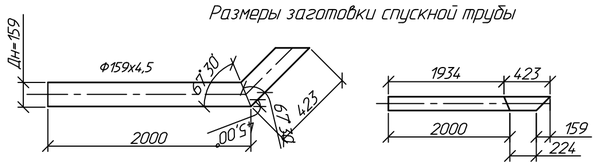

1. Сварку производить электродами типа Э-42.
2. Решетку окрасить двумя слоями эмали ХП-799, по слою грунта ГФ-021.
3. В скобках дана отметка для второго резервуара

Изм.	Кол.уч	Лист	№док	Подпись	Дата	721-17-3-ТХ		
						Строительство водораспределительных сетей села Надеждинка Карабалыкского района Костанайской области		
Директор		Ефимов			11.17	Резервуары чистой воды 2 V=100 м3	Стадия	Лист	Листов
Гл. инж.		Свинцов			11.17		РП	3	
ГИП		Свинцов			11.17				
Нач. отд.		Цой			11.17				
Проверил		Сеитова			11.17	План резервуара М 1:100 Разрез 1-1	ТОО "ПАВЛОДАРЭНЕРГОПРОЕКТ"	
Разраб.		Комаренко			11.17			
Н. контр.		Кубышкина			11.17			

Взам.инв.N | Подпись и дата | Инв.N подл.

Формат А2

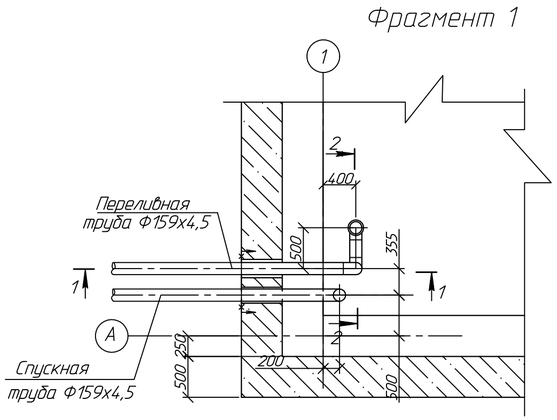

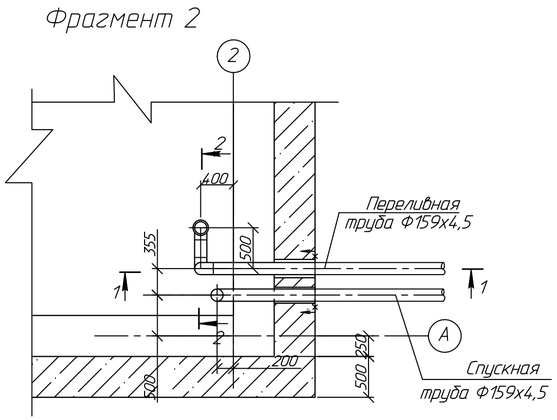

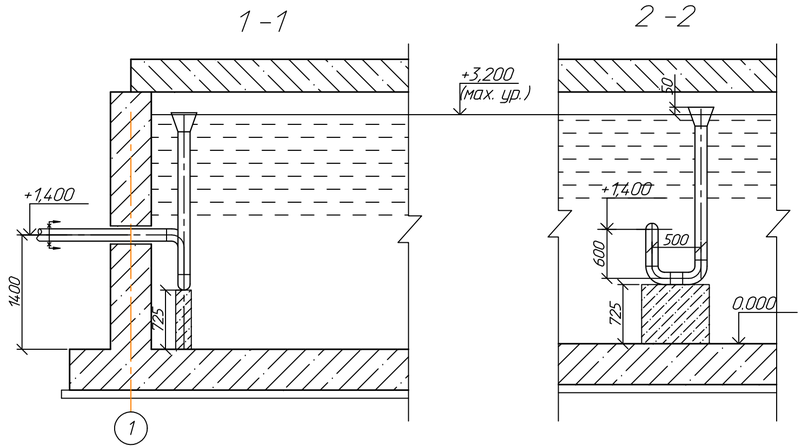

Спецификация

Марка, поз.	Обозначение	Наименование	Кол.	Масса ед. кг.	Примечание
		I Подводящая труба ф108х4,5			
1	ГОСТ 10704-91	Труба стальная Дн=108х4.5мм	3,80	11,49	м
2	ГОСТ 17375-2001	Отвод 90-108х4,5	1	2,80	шт.
3	ГОСТ 17378-2001	Переход К-159х4,5-108х4	1	2,30	шт. (воронка)
4	ГОСТ 17378-2001	Переход Э-108х4-57х3	1	0,9	шт.
		II Отводящая труба ф159х4,5			
1	ГОСТ 10704-91	Труба стальная Дн=159х4.5мм	2,5	17,15	м
2	ГОСТ 2590-06	Сталь горячекатанная круг-	1,50	0,222	м
		лая Ф 6мм			(на изготовл решетки)
3	ГОСТ 17378-2001	Переход Э-159х4.5-108х4,0	1	2,3	шт.
		III Переливная труба ф159х4,5			
1	ГОСТ 10704-91	Труба стальная Дн=159х4.5мм	5,00	17,15	м
2	ГОСТ 17375-2001	Отвод 90-159х4,5	3	6,1	шт.
3	ГОСТ 17378-2001	Переход К-273х7,0-159х4	1	6,0	шт. (воронка)
		IV Спускная труба ф159х4,5			
1	ГОСТ 10704-91	Труба стальная Дн=159х4.5мм	2,00	17,15	м
	ГОСТ 17375-2001	Отвод 90-159х4,5	1	6,1	шт.
		Вода на промывку ф57х3			
1	ГОСТ 10704-91	Труба стальная Дн=57х3мм	1,20	4,00	м (для резервуара №2)

1. Спецификация дана на однин резервуар. Необходимое количество два.

Изм.	Кол.уч	Лист	N док	Подпись	Дата
Директор		Ефимов			11.17
Гл. инж.		Свинцов			11.17
ГИП		Свинцов			11.17
Нач. отд.		Цой			11.17
Проверил		Сеитова			11.17
Разраб.		Комаренко			11.17
Н. контр.		Кудышкина			11.17

721-17-3-ТХ

Строительство водораспределительных сетей села Надеждинка Карабалыкского района Костанайской области

Резервуары чистой воды 2 V=100 м3

Стадия	Лист	Листов
РП	4	

Переливная и спускная труба. Разрез 1-1; 2-2

ТОО "ПАВЛОДАРЭНЕРГОПРОЕКТ"

Формат А4х3

Взам.инв.N | Подпись и дата | Инв.N подл.

ТОО "ПАВЛОДАРЭНЕРГОПРОЕКТ"

Строительство водораспределительных сетей села Надеждинка Карабалыкского района Костанайской области

Резервуары чистой воды V=100 м3

Спецификация оборудования,
изделий и материалов

721-17-3-ТХ.СО

Главный инженер проекта Свинцов М.С.

г. Павлодар

2017г.

Взам. инв. №	
Подп. и дата	
Инв. № подл.	

Формат А4

Поз.	Наименование и техническая характеристика	Тип, марка, обозначение документа, опросного листа	Код продукции	Поставщик	Единица измерения	Кол-во	Масса 1 ед. кг	Примечание
	Оборудование резервуара:							
	1. Окрасочная изоляция трубопроводов резервуара:							
	Спускной и отводящий трубопровод ф 159х4,5 мм							
	а) Окраска трубопроводов краской ХС-720 за 1 раз по грунтовке.				м2	4,5		
	б) Окраска решетки из прутьев ф6мм двумя слоями эмали ХП-799							
	по ТУ 6-10-1653-78 по слою грунта ГФ-021				м2	0,06		
	Подводящий трубопровод ф 108х4,5 мм							
	а) Окраска трубопроводов краской ХС-720 за 1 раз по грунтовке.				м2	2,58		
	Переливной трубопровод ф 159х4,5 мм							
	а) Окраска трубопроводов краской ХС-720 за 1 раз по грунтовке.				м2	4,5		
	Трубопровод воды на промывку ф 57х3 мм							
	а) Окраска трубопроводов краской ХС-720 за 1 раз по грунтовке.				м2	0,226		
	2. Бетон марки М100 (для бетонных столбиков 200х200х700(h);				м3	0,202		
	200х500х725(h);							
	3. Крепление трубопроводов:							
	- уголок, L=330мм	В 65х50ммГОСТ 8509-93 / ст 3 СП ГОСТ 535-2005			шт	2	1,44	
	- полоса, L=350мм	В-12 10х5мм ГОСТ 103-2006 / В ст 3 ГОСТ 380-2005			шт	2	0,1179	

Взам. инв. №

Подп. и дата

Инв. № подл.

Изм.	Кол.уч.	Лист	№док.	Подп.	Дата
Нач. отд.		Цой		Цой	11.17
Проверил		Сеитова			11.17
Разраб.		Комаренко			11.17
Н.контр.		Кубышкина			11.17

721-17-3-ТХ.СО

Спецификация оборудования, изделий и материалов

Стадия	Лист	Листов
РП	2	2

ТОО "ПАВЛОДАРЭНЕРГОПРОЕКТ"

Формат А3