Товарищество с ограниченной ответственностью
«ПАВЛОДАРЭНЕРГОПРОЕКТ»
государственная лицензия I категории № 13015367 от 11.09.13г
Республика Казахстан, г. Павлодар, ул. Торайгырова, 62

Строительство водораспределительных сетей села Надеждинка Карабалыкского района Костанайской области
Насосная станция II подъема

Эскизный проект
721-17-4-АР

Руководитель
ГУ «Отдел архитектуры и градостроительства Карабалыкского район»
_____ Срымбетов С.А.
«___» _____ 2018г.

Директор
ТОО «Павлодарэнергопроект»
_____ Ефимов А.В.
«___» _____ 2018г.

Павлодар
2018

Ведомость рабочих чертежей основного комплекта

Лист	Наименование	Примечание
1	Общие данные	
2	Разбивочный план. М1:500	
3	Фасады	
4	Таблица наружной отделки фасадов	
5	План на отм. 0,000	
6	Разрез 1-1. План кровли	
7	Экспликация полов. Спецификация элементов заполнения проемов	
8	Ведомость внутренней отделки помещений	
9	Объемный вид	
10	Ночной вид	

Ведомость основных комплектов рабочих чертежей

Обозначение	Наименование	Примечание
721-17-4-АР	Эскизный проект	
721-17-4-АР1	Паспорт наружной отделки	
721-17-4-АС1	Архитектурно-строительные чертежи	
721-17-4-КЖ1	Конструкции железобетонные	
721-17-4-КМ1	Конструкции металлические	

Технико-экономические показатели здания

Лист	Наименование	Показатель
1	Строительный объем	209,38м3
2	Площадь застройки	55,10м2
3	Общая площадь	41,14м2

Технические решения принятые в рабочем проекте, соответствуют требованиям экологических, санитарных, гигиенических, противопожарных и других норм, действующих на территории Республики Казахстан и обеспечивают безопасную для жизни и здоровья людей эксплуатацию объекта при соблюдении мероприятий, предусмотренных рабочим проектом.

Главный инженер проекта _____ Свинцов М.С.

Общие указания:

1. Данный рабочий проект разработан на основании задания на проектирование, выданного заказчиком от 27.11.2017г руководителем ГУ "Отдел строительства акимата Карабалыкского района" Таныловым М.Б.

2. Район строительства – село Надеждинка Карабалыкского района Костанайской области

Климатические условия строительства:

а) Расчетная температура наиболее холодной пятидневки – –35°

б) Расчетный вес снегового покрова – 70кгс/м^2

в) Нормативное давление ветра – 38кгс/м^2

3. Класс функциональной пожарной опасности– Ф5. Уровень ответственности здания – II.

4. Степень огнестойкости здания– IIIа

5. Класс конструктивной пожарной опасности– С0.

6. Категория производства внутренних помещений: Д.

7. Категория производства внутренних помещений: Д.

8. Категория производства внутренних помещений: Д.

9. За отм. 0,000 принята отметка чистого пола, что соответствует абсолютной отметке 194,00.

10. Проект предусматривает возведение нового здания насосной станции II подъема. Здание одноэтажное с размерами в осях: 7,5х5,0м.

В здании расположены помещения: помещения насосов, электропомещение, операторная и санузел. Отметка верха кровли здания на отм. +4,040. Кровля наклоная, из трехслойных кровельных панелей Сэндвич **t**=150мм.

11. Несущий каркас здания из металлических конструкций. Наружные стены – из панелей Сэндвич, **t**=120мм. Цокольная часть наружных стен **t**=380мм выполнены из красного керамического кирпича КР-р-по 250х120х65/1НФ/100/2,0/25/ГОСТ 530-2012 на растворе М75, с утеплением ИЗОВЕР П-32, с облицовкой лицевым керамическим кирпичом **t**=120мм КР-л-по 250х120х65/1НФ/100/2,0/25/ГОСТ 530-2012 на растворе М75 под расшивку швов.

Перегородки **t**=120мм – из красного керамического кирпича КР-р-по 250х120х65/1НФ/75/2,0/25/ГОСТ 530-2012 на цементно-песчаном растворе М50.

Фундаменты под наружные стены – монолитные фундаментные балки и блоки ФБС.

Фундаменты под металлические колонны – монолитные железобетонные. Фундаменты под перегородки : монолитные железобетонные.

Перемычки: железобетонные брусковые по Сер. 1.038.1-1 Вып.1.

12. Выполнить отмостка вокруг здания бетонную по Сер.2.430-20 Вып.1, узел 7, шириной в=1,00м.

13. Ворота металлические. Двери металлические и пластиковые. Окна пластиковые.

14. Наружная отделка здания: наружные стены –металлические элементы фасада (ворота) окраска, за 2 раза, эмалью ПФ-133 по ГОСТ 18374-79 по слою грунтовки ГФ-0119 ГОСТ 23343-78, – стеновые панели Сэндвич:защитно-декоративное лакокрасочное покрытие заводского изготовления,

–цоколь: красный керамический кирпич под расшивку швов.

15. Внутренняя отделка: водоэмульсионная влагостойкая окраска, керамическая плитка по ГОСТ 6141-91.

16. Полы: бетонные с упрочненным верхним слоем MASTERTOP®, керамическая плитка, линолеум.

ВНИМАНИЕ!
Производство работ без проекта производства работ ЗАПРЕЩАЕТСЯ!

Изм.	Кол.уч.	Лист	№док.	Подп.	Дата
Директор		Ефимов			02.18
Гл. инж.		Свинцов			02.18
ГИП		Свинцов			02.18
Нач. отд.		Коваленко			02.18
Проверил		Коваленко			02.18
Разраб.		Апоченкова			02.18
Н. контр.		Кубышкина			02.18

721-17-4-АР

Строительство водораспределительных сетей села Надеждинка Карабалыкского района Костанайской области

Насосная станция II подъема

Стадия	Лист	Листов
ЭП	1	

Общие данные

ТОО "ПАВЛОДАРЭНЕРГОПРОЕКТ"

Взам. инв. №

Подп. и дата

Инв. № подл.

Формат А3

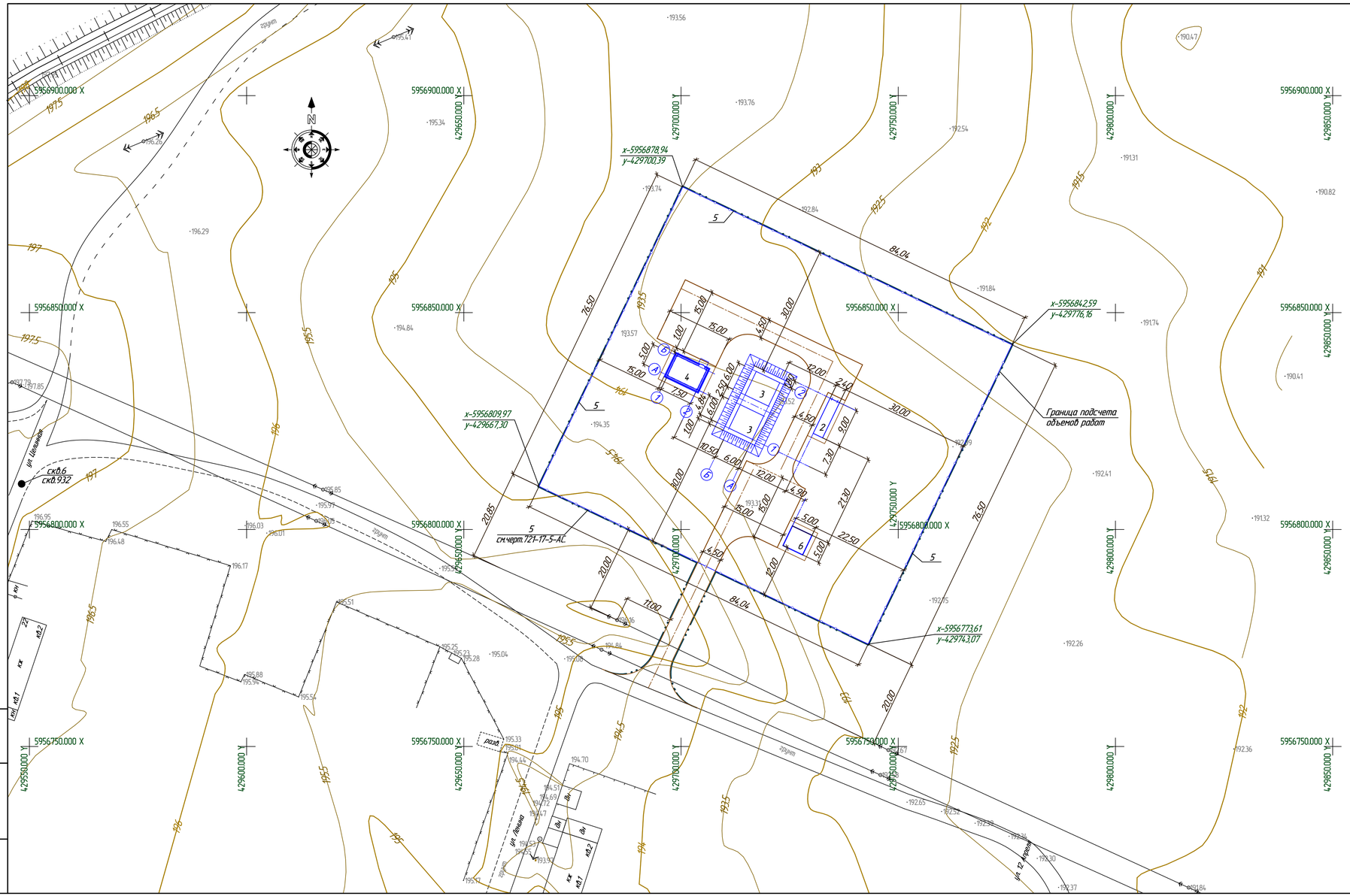

ЭКСПЛИКАЦИЯ ЗДАНИЙ И СООРУЖЕНИЙ

Номер по генпл.	Наименование	Примечание
2	Водоочистные сооружения	Проект.
3	Резервуары чистой воды V=100м3 (2 шт)	Проект.
4	Насосная станция II подъема	Проект.
5	Ограждение территории	Проект.
6	Комплектная трансформаторная подстанция №2	Проект.

Условные обозначения

— Проектируемые здания и сооружения

— Проектируемый авто.проезд

— Проектируемое ограждение

— Граница подсчета объемов работ

x-5956773,61 / y-429743,07 — Координаты

Общие указания.

1. Чертежи разработаны на топографической съемке М 1:500, выполненной ТОО "ABRIS" в ноябре 2017 года.
2. Система высот – Балтийская.
3. Система координат – местная.
4. За разбивочный базис принята Т.1, расположенная на углу строящегося здания.
5. Привязку элементов благоустройства вести от наружных граней стен зданий.
6. Все размеры даны в метрах.
7. Проект ограждения площадки выполнен в части АС, чертежи 721-17-5-АС.

Изм.	Кол.уч.	Лист	N док.	Подпись	Дата	721-17-4-АР		
						Строительство водораспределительных сетей села Надеждинка Карабалыкского района Костанайской области.		
Директор		Ефимов			11.17	Насосная станция II подъема	Стадия	Лист	Листов
Гл. инж.		Свинцов			11.17		ЭП	2	
ГИП		Свинцов			11.17				
Проверил		Ашихина			11.17	Разбивочный план. М 1:500	ТОО "ПАВЛОДАРЭНЕРГОПРОЕКТ"		
Н. контр.		Кудышкина			11.17				

Формат А3х3

Взам.инв.N | Подпись и дата | Инв.N подл.

Фасад 2–1

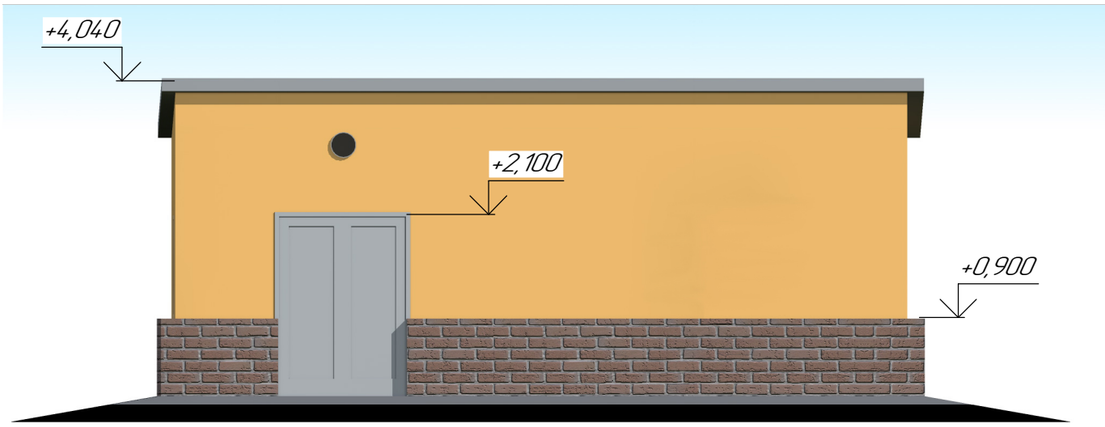

Фасад 1–2

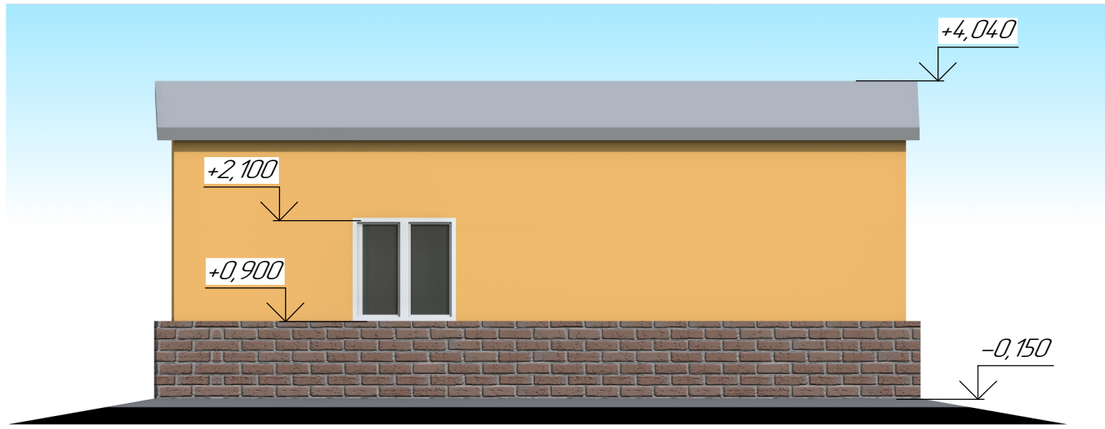

Фасад Б–А

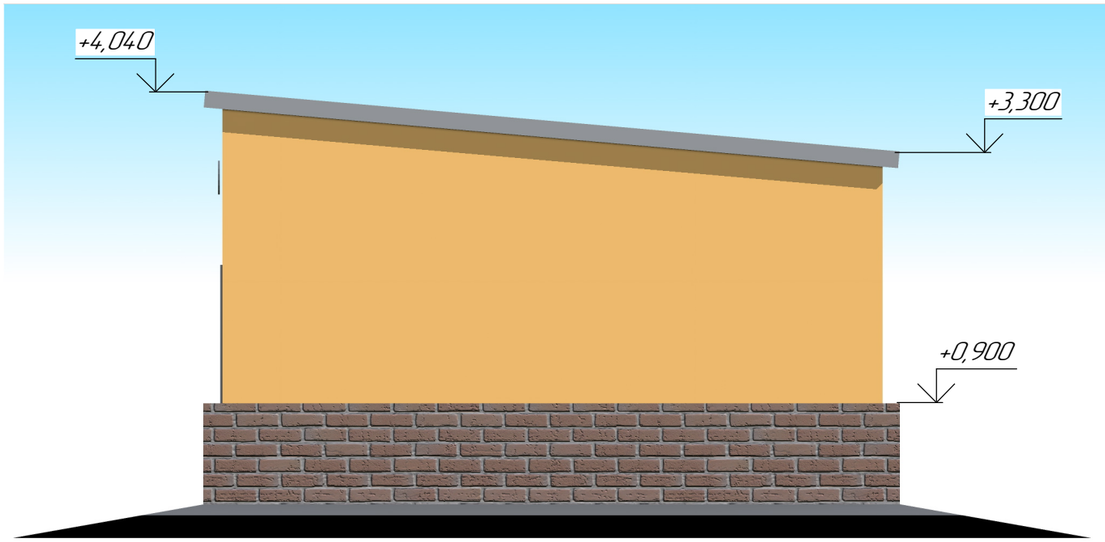

Фасад А–Б

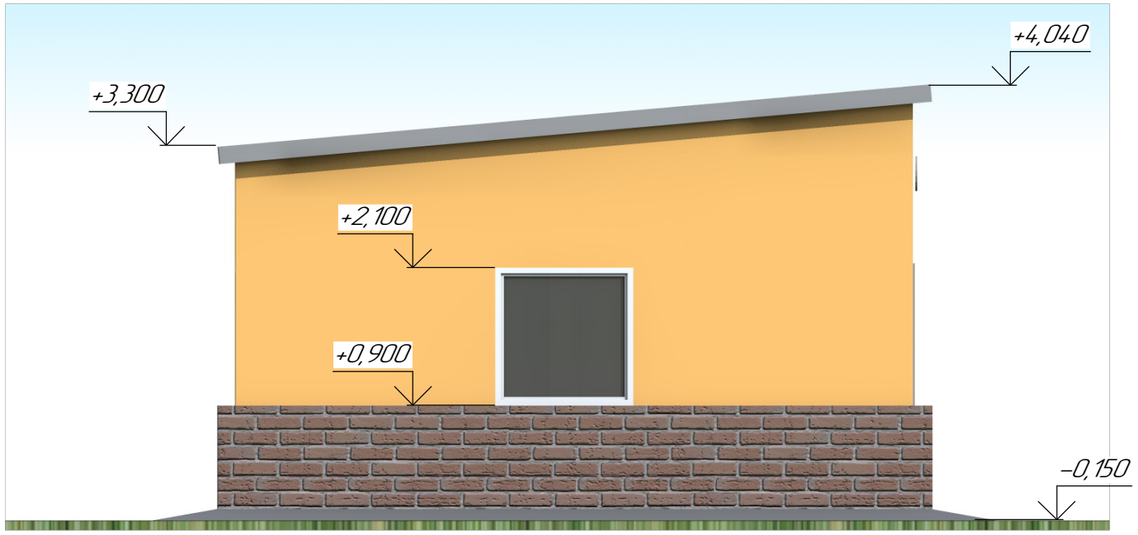

Взам. инв. №

Подп. и дата

Инв. № подл.

Изм.	Кол.уч.	Лист	№док.	Подп.	Дата	721–17–4–АР		
						Строительство водораспределительных сетей села Надеждинка Карабалыкского района Костанайской области		
Директор		Ефимов			02.18			
Гл. инж.		Свинцов			02.18	Насосная станция II подъема	Стадия	Лист	Листов
ГИП		Свинцов			02.18		ЭП	3	
Нач. отд.		Коваленко			02.18				
Проверил		Коваленко			02.18	Фасады	ТОО "ПАВЛОДАРЭНЕРГОПРОЕКТ"	
Разраб.		Апоченкова			02.18			
Н. контр.		Кубышкина			02.18			

Формат А3

Таблица наружной отделки фасадов

№ п/п	Наименование элемента фасада	Вид отделки	Колер	Условное обозначение отделки	Примечание
1	Наружные стены	Панели Сэндвич, t=120мм.	RAL 1023		133,0
2	Кровля	Панели Сэндвич, t=150мм.	RAL 7000		57,00
3	Двери	Окраска эмалью ПФ-133 ГОСТ 18374-79 за 2 раза по одному слою грунтовки ГФ-0119 ГОСТ 23343-78	RAL 7000		-
4	Окна	Металлопластиковые	-		-
5	Цоколь	Кирпич красный керамический под расшивку швов	-		25,00

Взам. инв. №

Подп. и дата

Инв. № подл.

Изм.	Кол.уч.	Лист	№док.	Подп.	Дата
Директор		Ефимов			02.18
Гл. инж.		Свинцов			02.18
ГИП		Свинцов			02.18
Нач. отд.		Коваленко			02.18
Проверил		Коваленко			02.18
Разраб.		Апоченкова			02.18
Н. контр.		Кубышкина			02.18

721-17-4-АР

Строительство водораспределительных сетей села Надеждинка Карабалыкского района Костанайской области

Насосная станция II подъема

Стадия	Лист	Листов
ЭП	4	

Таблица наружной отделки фасадов

ТОО "ПАВЛОДАРЭНЕРГОПРОЕКТ"

Формат А3

План на отм. 0,000

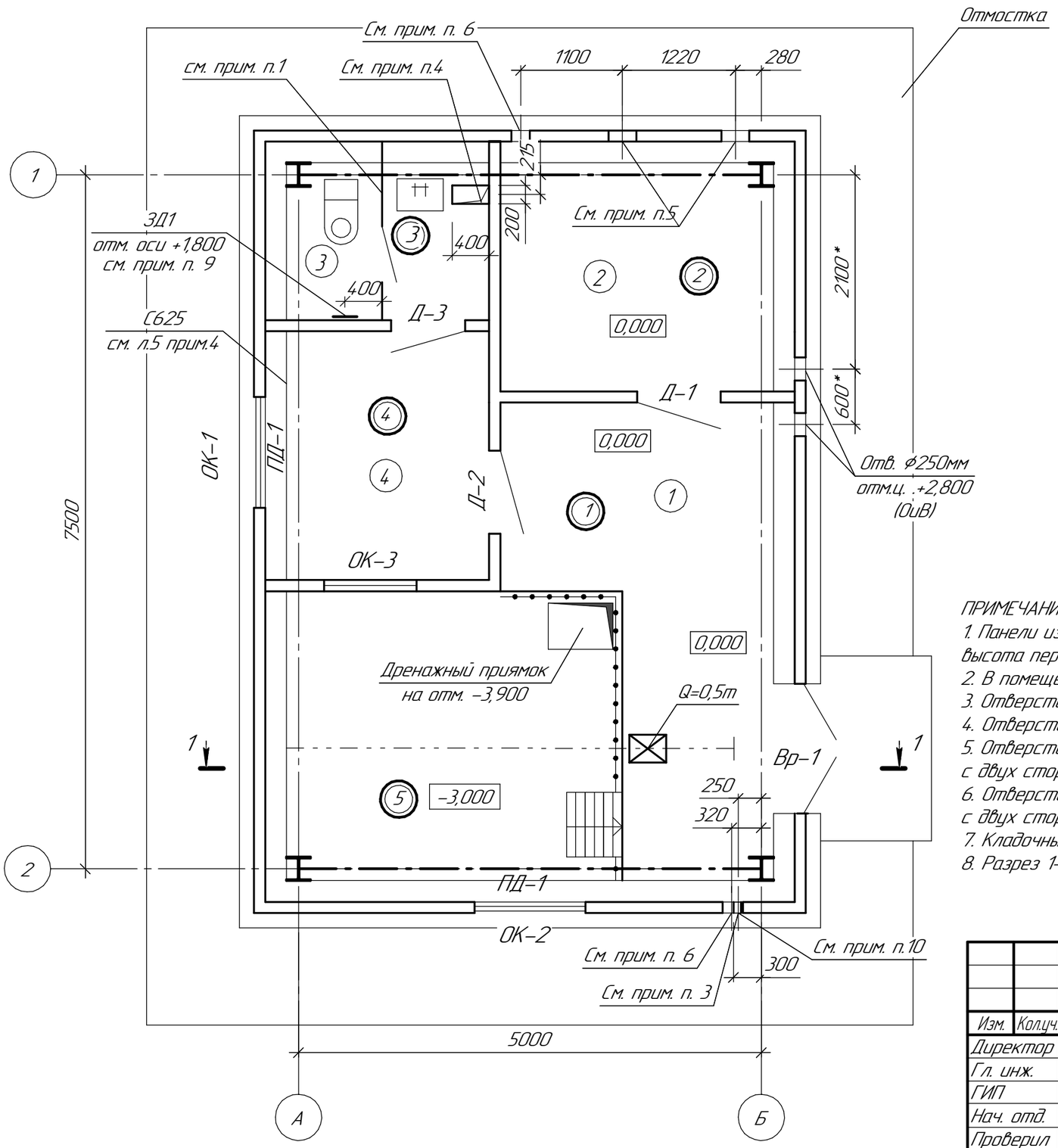

Экспликация помещений

Номер поме-щения	Наименование	Площадь, $м^2$	Кат. поме-ще-ния
1	Помещение насосов	22,46	Д
2	Электропомещение	7,29	Д
3	Санузел	3,73	Д
4	Операторная	5,89	Д

ПРИМЕЧАНИЕ:

1. Панели из ЛДСП выполнить по металлокаркасу. Всего 12,0м2. Высота от пола 300мм, высота перегородок 1,8м.
2. В помещении №4 предусмотреть подвесной потолок Армстронг на высоте 3,0м от уровня пола.
3. Отверстие (ОКИПиА) размером 100х100 на отм. +1,000.
4. Отверстие (ОГС) 200х400мм обрамить ∟50х5. Всего 1,6м.п. (6,0кг)
5. Отверстия (ЭТО) 300х300мм выполнить на отм. +2,300. Отверстия обрамить уголком ∟50х5 с двух сторон. Всего 6,4м.п. (24,13кг)
6. Отверстия (ОиВ) 200х200мм выполнить на отм. +2,700. Отверстия обрамить уголком ∟50х5 с двух сторон. Всего 4,8м.п. (18,1кг)
7. Кладочный план цоколя см. л.8.часть АС.
8. Разрез 1-1 см. на л.3

Изм.	Кол.уч.	Лист	№док.	Подп.	Дата
Директор		Ефимов			02.18
Гл. инж.		Свинцов			02.18
ГИП		Свинцов			02.18
Нач. отд.		Коваленко			02.18
Проверил		Коваленко			02.18
Разраб.		Апоченкова			02.18
Н. контр.		Кубышкина			02.18

721-17-4-АР

Строительство водораспределительных сетей села Надеждинка Карабалыкского района Костанайской области

Насосная станция II подъема

Стадия	Лист	Листов
ЭП	5	

План на отм. 0,000

ТОО "ПАВЛОДАРЭНЕРГОПРОЕКТ"

Взам. инв. №

Подп. и дата

Инв. № подл.

Формат А3

1 – 1

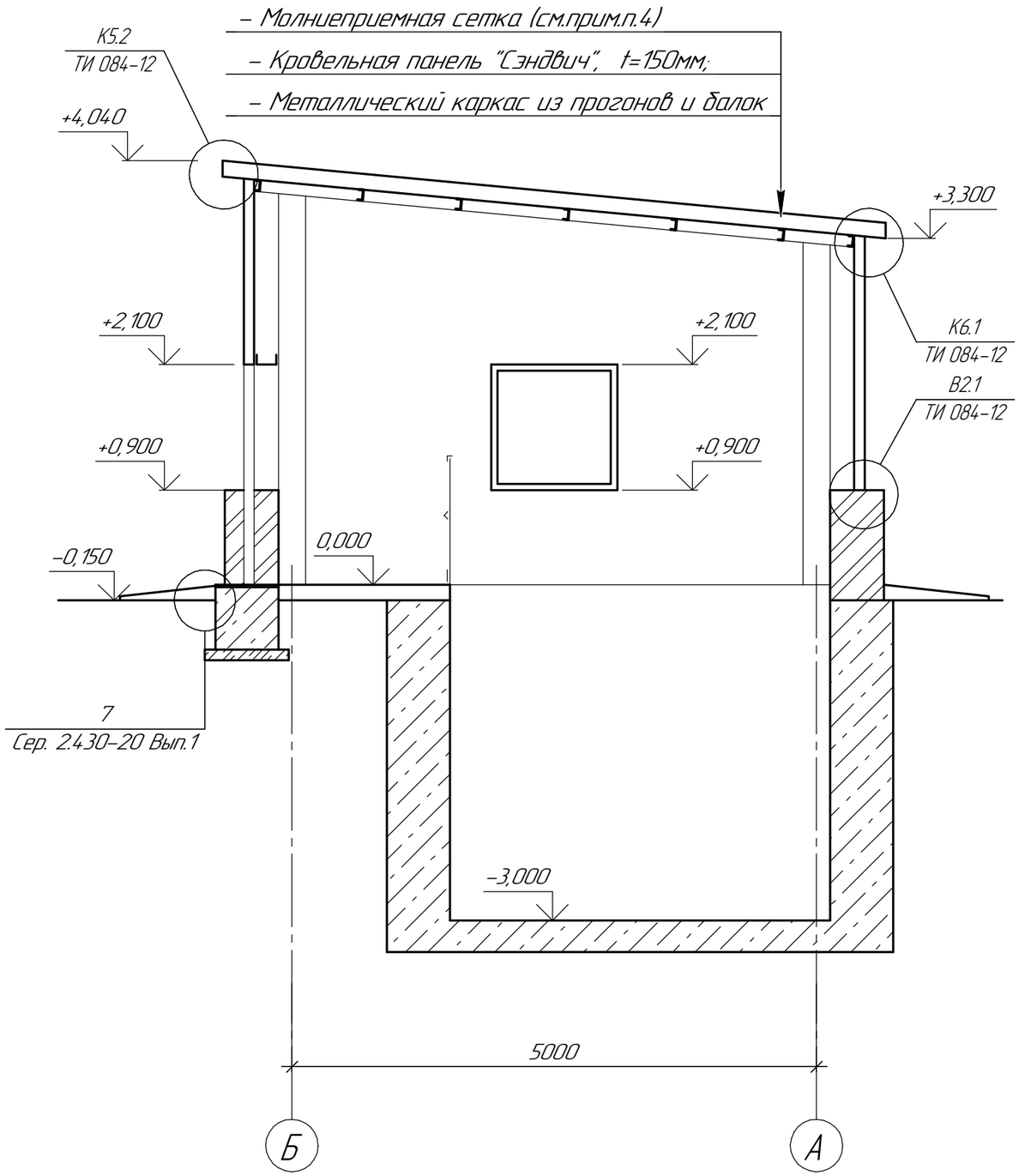

План кровли

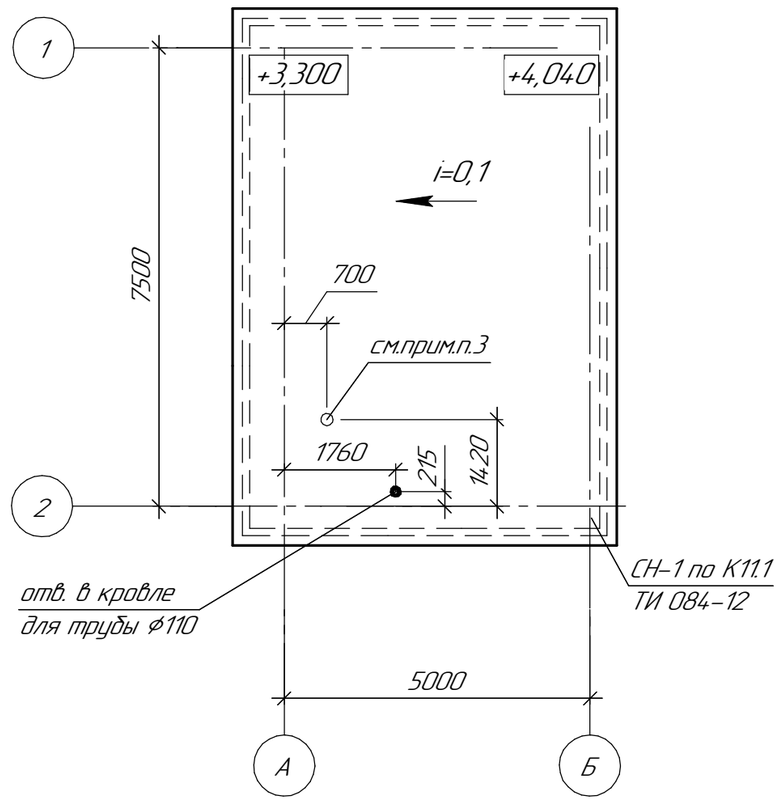

Примечание:
1. Площадь оконных сливов из оцинкованной стали 5,60 м2.
2. Снегозадержатели СН–1, l=8,0 м.п. Ограждение ОГ–1, l=8,0 м.п.

Изм.	Кол.уч.	Лист	№док.	Подп.	Дата	721–17–4–АР		
						Строительство водораспределительных сетей села Надеждинка Карабалыкского района Костанайской области		
Директор		Ефимов			02.18	Насосная станция II подъема	Стадия	Лист	Листов
Гл. инж.		Свинцов			02.18		ЭП	6	
ГИП		Свинцов			02.18				
Нач. отд.		Коваленко			02.18				
Проверил		Коваленко			02.18	Разрез 1–1. План кровли	ТОО "ПАВЛОДАРЭНЕРГОПРОЕКТ"	
Разраб.		Апоченкова			02.18			
Н. контр.		Кубышкина			02.18			

Взам. инв. №
Подп. и дата
Инв. № подл.

Формат А3

Экспликация полов

Номер помещения	Тип пола	Схема пола или тип пола по Серии	Состав пола, мм	Площадь, $м^2$	Примечание
1	1	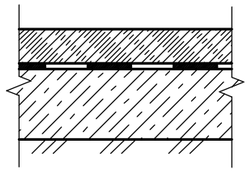	– Покрытие: бетон В20, t=50мм, с упрочненным верхним слоем смесью MASTERTOP®100, светло-серого цвета; – Полиэтиленовая пленка, t=0,2мм; – Подстилающий слой из бетона В15, t=100мм; – Грунт основания уплотненный щебнем	11,70	Плинтус из цем. песч. р-ра 15,0м.п.
2	2	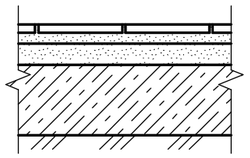	– Керамическая плитка 300х300мм по ГОСТ 6787-2001 с шероховатой поверхностью, с прослойкой и заполнением швов из клеевого состава "Алинекс", t=25*мм; – Стяжка из цементно-песчаного раствора М150, t=30мм; – Полиэтиленовая пленка, t=0,2мм; – Подстилающий слой из бетона В15, t=100мм; – Грунт основания уплотненный щебнем	7,29	Плинтус из кер. плитки 12,0м.п.
3	3	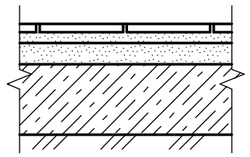	– Керамическая плитка 300х300 по ГОСТ 6787-2001 с шероховатой поверхностью, с прослойкой и заполнением швов из клеевого состава "Алинекс", t=25*мм; – Гидроизоляция YAPFLEKS 305 (MASTERSEAL 565) в 2 слоя, t=4мм; – Полиэтиленовая пленка, t=0,2мм; – Подстилающий слой из бетона В15, t=100мм; – Грунт основания уплотненный щебнем	3,73	Плинтус из кер. плитки 13,2м.п.
4	4	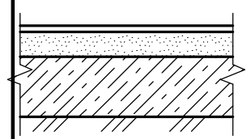	– Линолеум по прослойке из холодной мастики на водостойких вяжущих, t=8*мм; – Стяжка из цементно-песчаного раствора М150, t=30мм; – Полиэтиленовая пленка, t=0,2мм; – Подстилающий слой из бетона В15, t=100мм; – Грунт основания уплотненный щебнем	5,89	Плинтус из ПВХ 10,0м.п.
1	5	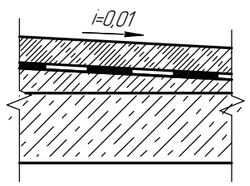	– Керамическая плитка 300х300 по ГОСТ 6787-2001 с шероховатой поверхностью, с прослойкой и заполнением швов из клеевого состава "Алинекс", t=25*мм; – Гидроизоляция YAPFLEKS 305 (MASTERSEAL 565) в 2 слоя, t=4мм; –Стяжка по уклону i=0,01, из бетона В 12,5 t=20...56; –Ж/б плита, t=300мм,	11,36	Плинтус из кер. плитки 15,0м.п.

Спецификация элементов заполнения проемов

Поз.	Обозначение	Наименование	Кол., шт.	Масса, ед., кг	Примеч.
		Окна			
ОК-1	ГОСТ 30674-99	ОП В2 ОСП 1200(h)-1200 ПО (4м1-16-К4)	1		
ОК-2	ГОСТ 30674-99	ОП В2 ОСП 1200(h)-1200 (4м1)	1		
ОК-3	ГОСТ 30674-99	ОП В2 ОСП 1200(h)-1000 (4м1)	1		
		Подоконные плиты			
ПД-1	ГОСТ 30673-2013	1300х550х40(h)	2		
		Двери и ворота			
Вр-1	721-17-4-АС1 л.7	ВР 14х21	1	239,66	
Д-1	ГОСТ 31173-2003	ДСВ ПН 2100-900 М3	1	173	
Д-2	ГОСТ 30970-2014	ДПВ О Бп Оп Л Р 2100-900	1		
Д-3	ГОСТ 30970-2014	ДПВ Г Бп Оп Пр Р 2100-800	1		

Примечания:

1. Экспликацию помещений см. на л.2.
2. Тип пола на планах указан в двойном кружке.
3. Детали полов и примыкания полов (плинтусы) к стенам, приняты согласно требованиям СНиП РК 3.02-03-2003 "Полы". Тип пола на планах указан в треугольнике
4. Плинтус окрасить эмалью ПФ-133, за 2 раза.
5. Гидроизоляционный слой завести на стены на высоту на высоту h=300мм. Примыкание усилить дополнительным слоем гидроизоляции YAPFLEKS 305 (MASTERSEAL 565) шириной 500мм (из них 300мм на пол и 200мм на стены).
6. В помещении №1 на отм. -3,000 выполнить на стенах гидроизоляцию YAPFLEKS 305 (MASTERSEAL 565) в 2 слоя, t=4мм, затем облицевать стены керамической плиткой по ГОСТ 6141-91 светлых тонов по штукатурке. Всего 45,0м2.

Изм.	Кол.уч.	Лист	№док.	Подп.	Дата
Проверил		Бадулина			02.18
Разраб.		Апоченкова			02.18
Н. контр.		Кубышкина			02.18

721-17-4-АР

Строительство водораспределительных сетей села Надеждинка Карабалыкского района Костанайской области

Насосная станция II подъема

Стадия	Лист	Листов
ЭП	7	

Экспликация полов. Спецификация элементов заполнения проемов

ТОО "ПАВЛОДАРЭНЕРГОПРОЕКТ"

Взам. инв. № | Подп. и дата | Инв. № подл.

Формат А3

Ведомость внутренней отделки помещений

Номер помещения	Вид отделки элементов интерьеров						Прим.
	Потолок	Площадь, $м^2$	Стены или перегородки	Площадь, $м^2$	Низ стен или перегородок	Площадь, $м^2$	
1,2	–	–	Сплошное выравнивание сухими смесями, улучшенная окраска водоэмульсионной влагостойкой краской, светлых тонов за 2 раза	70,00			
3	–		Керамическая плитка по ГОСТ 6141-91 светлых тонов по штукатурке	20,00			
4	Подвесной потолок Армстронг	5,89	Сплошное выравнивание сухими смесями, улучшенная окраска водоэмульсионной влагостойкой краской, светлых тонов за 2 раза	35,00			

Примечания:

1. Данный лист см.совместно с л.2.
2. Штукатурка из цементно-песчаного раствора М25, t=20мм.
3. Откосы окрасить в.э. краской. Всего 52,0м2.
4. Облицовка С625 по Сер. 1.073.9-2.08 Вып.1 (Расход всего: 9,80$м^2$).
Гипсокартонные листы марки ГКЛ. Выполнить без утепляющего слоя.
Монтаж облицовки выполнять согласно указаниям по Сер. 1.073.9-2.08 Вып.1.
По покрытию из ГКЛ выполнить устройство отделки. Площадь отделки учтена в таблице внутренней отделки помещений.
5. Отделку цокольной части со стороны помещений, выполнить в соответствии с ведомостью внутренней отделки помещений. Площадь отделки учтена в таблице.

Взам. инв. №

Подп. и дата

Инв. № подл.

Изм.	Кол.уч.	Лист	№док.	Подп.	Дата
Проверил		Бадулина			02.18
Разраб.		Апоченкова			02.18
Н. контр.		Кубышкина			02.18

721-17-4-АР

Строительство водораспределительных сетей села Надеждинка Карабалыкского района Костанайской области

Насосная станция II подъема

Стадия	Лист	Листов
ЭП	8	

Ведомость внутренней отделки помещений

ТОО "ПАВЛОДАРЭНЕРГОПРОЕКТ"

Формат А4

Объемный вид

Взам. инв. №	
Подп. и дата	
Инв. № подл.	

Изм.	Кол.уч.	Лист	№док.	Подп.	Дата
Директор		Ефимов			02.18
Гл. инж.		Свинцов			02.18
ГИП		Свинцов			02.18
Нач. отд.		Коваленко			02.18
Проверил		Коваленко			02.18
Разраб.		Апоченкова			02.18
Н. контр.		Кубышкина			02.18

721-17-4-АР

Строительство водораспределительных сетей села Надеждинка Карабалыкского района Костанайской области

Насосная станция II подъема

Стадия	Лист	Листов
ЭП	9	

Объемный вид

ТОО "ПАВЛОДАРЭНЕРГОПРОЕКТ"

Формат А3