Ведомость рабочих чертежей основного комплекта

Лист	Наименование	Примечание
1	Общие данные на 2-х листах	
2	План фундамента под КТП	
3	Схема расположения площадок	

Ведомость ссылочных и прилагаемых документов

Обозначение	Наименование	Примечание
	Ссылочные документы	
ГОСТ 13579-78	Фундаментные бетонные стеновые блоки	
	Прилагаемые документы	
721-17-6-АС1.И л.1	Стойка СТ1	
721-17-1-СМ.АС4	Смета	Для КТП №1
721-17-4-СМ.АС5	Смета	Для КТП №2

Ведомость основных комплектов рабочих чертежей

Обозначение	Наименование	Примечание
721-17-6-АС1	Архитектурно-строительные чертежи	

ВНИМАНИЕ!

Производство работ без проекта производства работ ЗАПРЕЩАЕТСЯ!

Технические решения принятые в рабочем проекте, соответствуют требованиям экологических, санитарных, гигиенических, противопожарных и других норм, действующих на территории Республики Казахстан и обеспечивают безопасную для жизни и здоровья людей эксплуатацию объекта при соблюдении мероприятий, предусмотренных рабочим проектом.

Главный инженер проекта _____ Свинцов М.С.

ОБЩИЕ УКАЗАНИЯ

1. Данный рабочий проект разработан на основании задания на проектирование, выданного заказчиком от 27.11.2017г руководителем ГУ "Отдел строительства акимата Карабалыкского района" Таныловым М.Б.

2. Климатические характеристики района строительства:
расчетная температура наружного воздуха -35°С;
нормативный вес снегового покрова -70кгс/м^2;
нормативный скоростной напор ветра -38кгс/м^2.

3. Инженерно-геологические изыскания на объекте: «Строительство водораспределительных сетей села Надеждинка Карабалыкского района Костанайской области» произведены ТОО «КарГИИЗ» по техническому заданию ТОО «Павлодарэнергопроект».

Основанием под строительные конструкции для КТП №1 служит (скв. 6)
для КТП №2 служит (скв. 1):

Основанием под фундаменты КТП №1 служит - суглинок коричневый, твердой консистенции, с прослойками песка 10-15 см.
c_{II}=20,00 КПа; ρ_{II}=1,88 г/см^3; φ_{II}=20°; E=10,00 МПа.

Основанием под фундаменты КТП №2 служит - суглинок желто-коричневый, твердой консистенции, с прослойками песка 5-10 см.
c_{II}=20,00 КПа; ρ_{II}=1,88 г/см^3; φ_{II}=20°; E=10,00 МПа.

4. Нормативная глубина сезонного промерзания для глинистых грунтов - 2,10 м, для песчаных - 2,52 м от поверхности земли.

5. За отм. 0,000 для комплектной трансформаторной подстанции №1 принята абсолютная отметка 180,05 (низ опорной части контейнеров), для комплектной трансформаторной подстанции №2 принята абсолютная отметка 194,380 (низ опорной части контейнеров). Схему расположения КТП см. чертежи ГП.

6. Закладные детали монолитных железобетонных изделий, сварные швы, соединительные детали, поверхности закладных и соединительных деталей, металлические площадки, поврежденных при сварочных работах, покрыть эмалью ПФ-115 ГОСТ 6465-76 -2 слоя по грунтовке ГФ-021 ГОСТ 25129-82 - 1 слой, согласно СНиП РК 2.01-19-2004 "Защита строительных конструкций от коррозии".

7. Сварные соединения арматуры и закладных деталей производить в соответствии с требованиями СНиП РК 5.04-18-2002 и ГОСТ 14.098-14.

Изм.	Кол.уч.	Лист	№док.	Подп.	Дата
Директор	Ефимов				11.17
Гл. инж.	Свинцов				11.17
ГИП	Свинцов				11.17
Нач. отд.	Коваленко				11.17
Проверил	Коваленко				11.17
Разраб.	Соколова				11.17
Н. контр.	Кубышкина				11.17

721-17-6-АС1

Строительство водораспределительных сетей села Надеждинка Карабалыкского района Костанайской области

Комплектная трансформаторная подстанция. Опорные конструкции

Стадия	Лист	Листов
РП	1.1	2

Общие данные

ТОО "ПАВЛОДАРЭНЕРГОПРОЕКТ"

Согласовано
ЭТО Короленко 11.17
ГПиТ Ашифина 11.17

Взам. инв. №
Подп. и дата
Инв. № подл.

Формат А3

7. Сварные соединения арматуры и закладных деталей производить в соответствии с требованиями СНиП РК 5.04-18-2002 и ГОСТ 14.098-14.

8. Бетонные и железобетонные конструкции разработаны в соответствии с требованиями СНиП РК 5.03-34-2005.

9. Все ж/бетонные сборные конструкции выполнять на сульфатостойких марках портландцемента по ГОСТ 22266-13.

Марка бетона по морозостойкости F75, по водонепроницаемости W6.

10. Боковые поверхности фундаментов, соприкасающихся с грунтами, окрасить горячим битумом за два раза.

11. Электроды для сварных соединений марки Э42, 42а по ГОСТ 9467-75.

12. Монтаж конструкций производить на монтажных болтах нормальной точности по ГОСТ 7798-70 и монтажной сварке.

13. Длину и катеты сварных швов назначать по усилиям в ведомости элементов. Элементы принятые конструктивно, крепить на усилие 5т.

14. Во время монтажа обеспечить устойчивость как отдельных элементов, так и8 сооружения в целом.

15. Все сварные швы по ГОСТ 5264-80, тавровые и угловые - по усилиям в элементах, стыковые - с полным проваром.

16. Степень очистки конструкций перед нанесением покрытия - II по ГОСТ 9.402-2004.

17. Покрытие металлических конструкций - эмаль ПФ-115, ГОСТ 6465-76 два слоя по грунту ГФ-021, ГОСТ 25129-82 один слой.

18. Контроль качества антикоррозийного покрытия производить в соответствии со СНиП РК 2.01-19-2004 "Правила производства и приемки работ. Защита строительных конструкций от коррозии".

19. Наружные поверхности бетонных и железобетонных конструкций, подверженные атмосферным воздействиям, окрасить кремнийорганической краской КО-174 ТУ6-02-576-75 в один слой по грунту разбавленной краской.

20. Акты освидетельствования работ по СН РК 1.03.00-2011 "Строительное производство. Организация строительства предприятий, зданий и сооружений."

21. При производстве строительно-монтажных и прочих работ руководствоваться указаниями СНиП на данные виды работ и СН РК 1.03.05-2011 "Охрана труда и техника безопасности в строительстве".

22. Количество комплектных трансформаторных подстанций на исполнение 2 шт. Схему расположения фундаментов под КТП см. чертежи ГП.

23. Трансформатор силовой трехфазный двухобмоточный сухой ТСЛЗ-40/10-0,4 кВ расположенный в мобильном контейнере габаритами 4,93х4,94х2,6(h). Площадь застройки 28,5м2. Масса модульного контейнера 5т. Поставщик АО "Alageum Electric".

Взам. инв. №

Подп. и дата

Инв. № подл.

Изм.	Кол.уч.	Лист	№док.	Подп.	Дата
Директор		Ефимов			11.17
Гл. инж.		Свинцов			11.17
ГИП		Свинцов			11.17
Нач. отд.		Коваленко			11.17
Проверил		Коваленко			11.17
Разраб.		Соколова			11.17
Н. контр.		Кубышкина			11.17

721-17-6-АС1

Строительство водораспределительных сетей села Надеждинка Карабалыкского района Костанайской области

Комплектная трансформаторная подстанция. Опорные конструкции

Стадия	Лист	Листов
РП	1.2	

Общие данные

ТОО "ПАВЛОДАРЭНЕРГОПРОЕКТ"

Формат А4

План фундамента под КТП

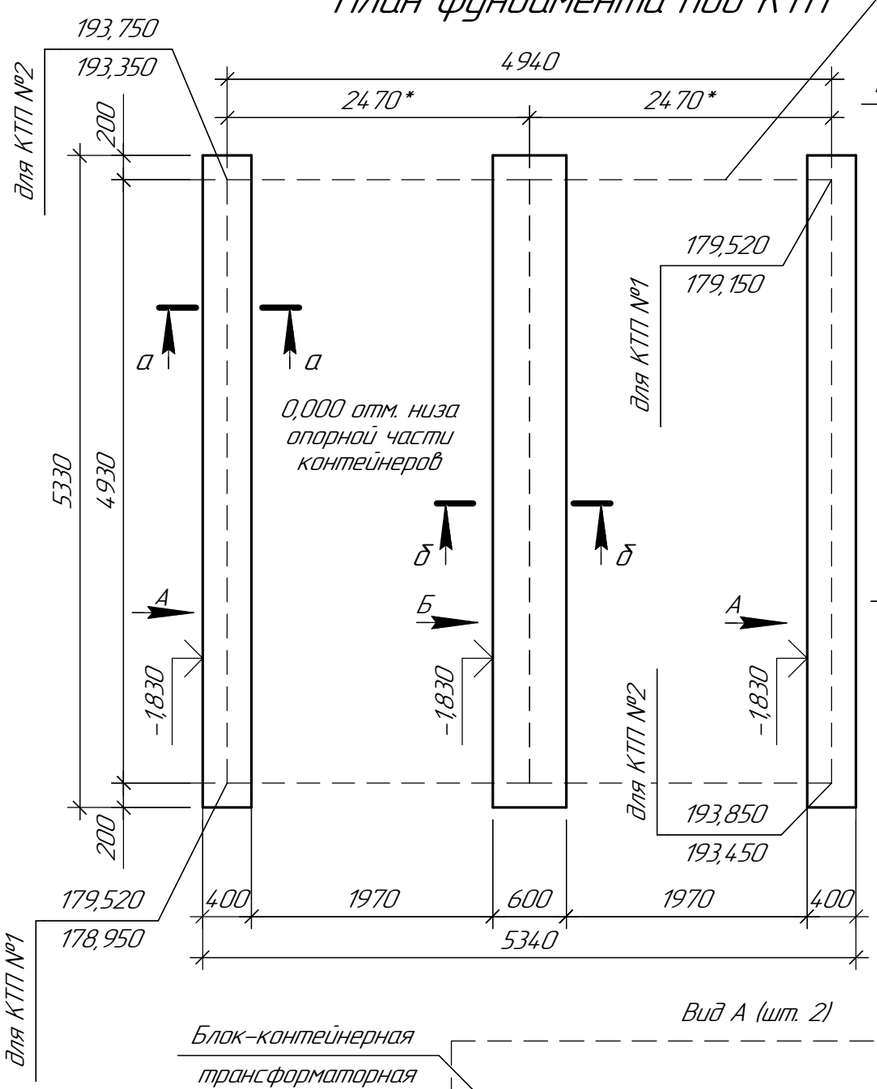

а–а

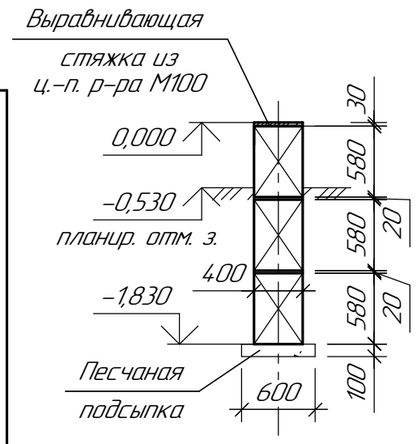

б–б

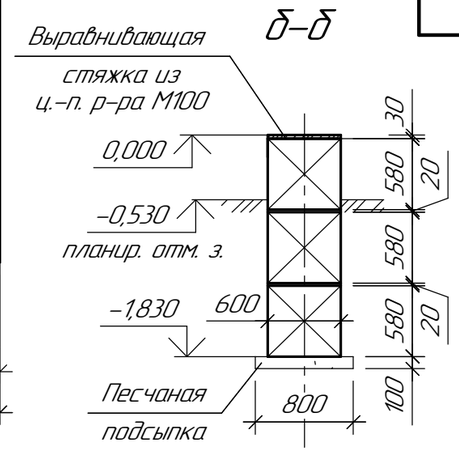

Спецификация элементов

Поз.	Обозначение	Наименование	Кол.	Масса ед.,кг	Примечание
		Фундамент ленточный			
1	ГОСТ 13579-78	ФБС24.4.6-Т	6	1300,0	
2	ГОСТ 13579-78	ФБС9.4.6-Т	18	470,0	
3	ГОСТ 13579-78	ФБС24.6.6-Т	3	1960,0	
4	ГОСТ 13579-78	ФБС9.6.6-Т	9	700,0	
		Материалы			
		Бетон кл. В7,5 (заделки в ФБС)		0,60	$м^3$
		Песчаная подсыпка		1,20	$м^3$
		Цементно-песчаная стяжка М100		0,23	$м^3$

Вид А (шт. 2)

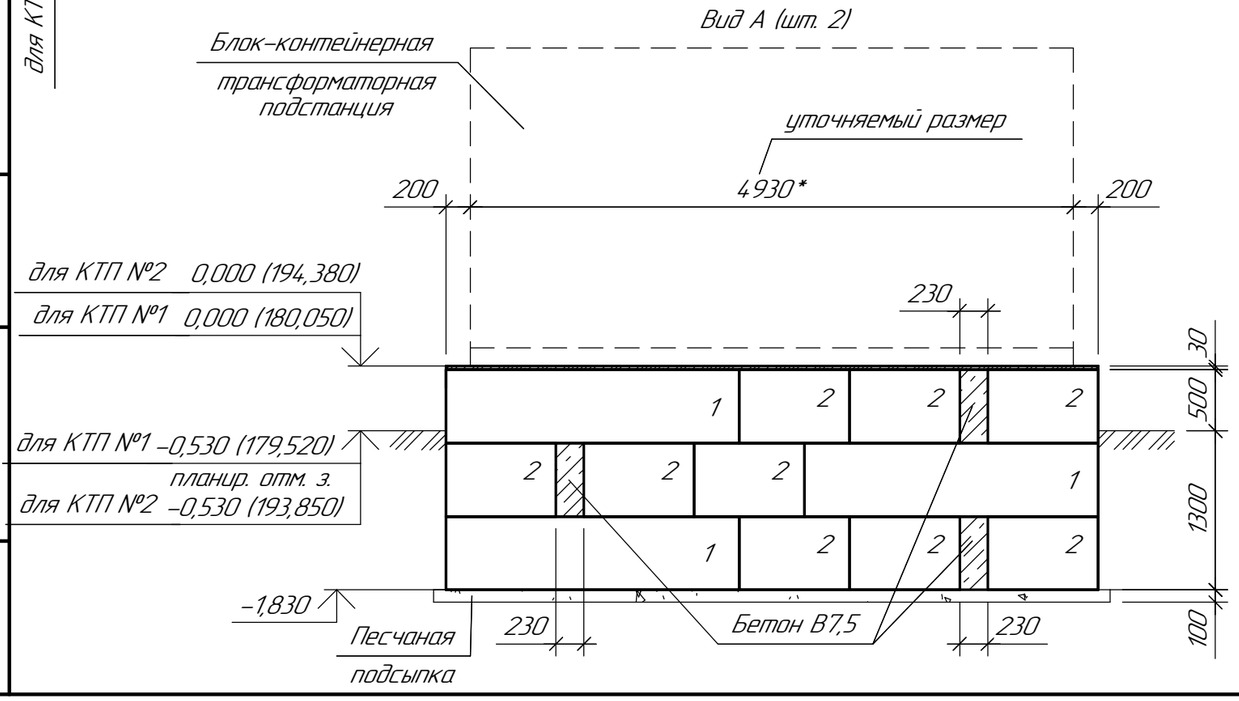

Вид Б

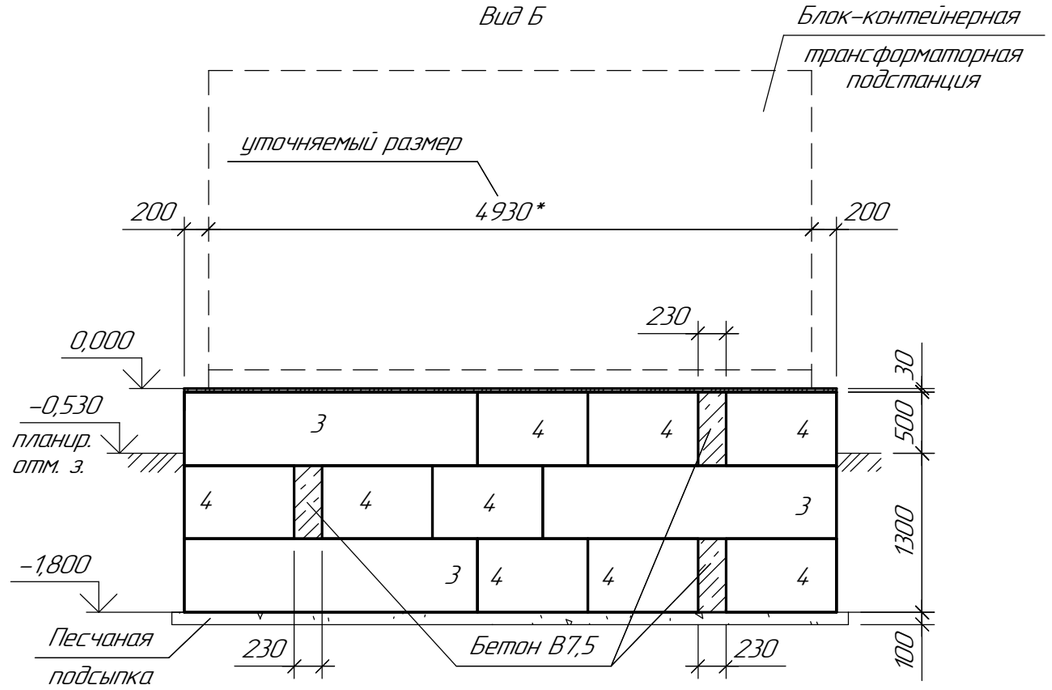

1. Размеры со знаком * уточняются при поставке оборудования.

Изм.	Кол.уч.	Лист	№док.	Подп.	Дата
Проверил		Коваленко			11.17
Разраб.		Бадулина			11.17
Н. контр.		Кубышкина			11.17

721-17-6-АС1

Строительство водораспределительных сетей села Надеждинка Карабалыкского района Костанайской области

Комплектная трансформаторная подстанция. Опорные конструкции

Стадия	Лист	Листов
РП	2	

План фундамента под КТП

ТОО "ПАВЛОДАРЭНЕРГОПРОЕКТ"

Взам. инв. № | Подп. и дата | Инв. № подл.

Формат А3

Схема расположения площадок

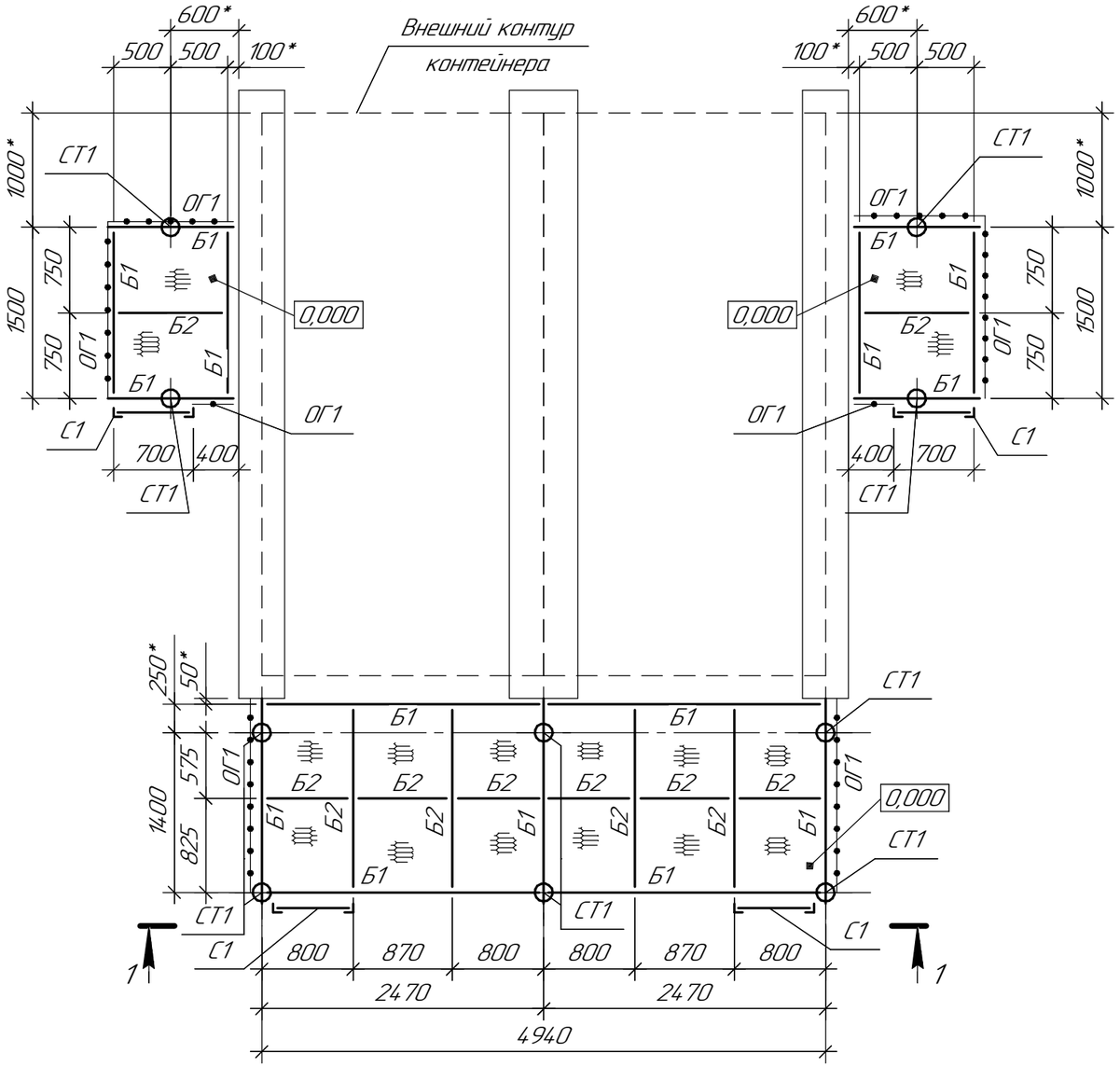

1–1

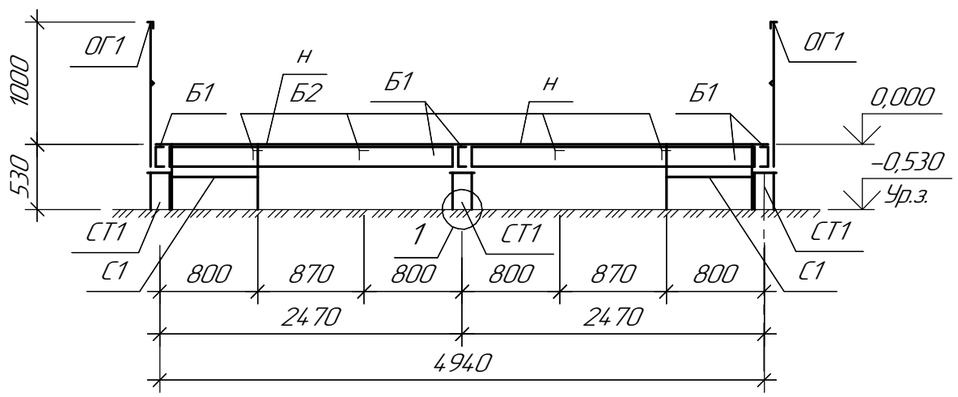

1. Размеры со знаком * уточняются при поставке оборудования.

Спецификация элементов

Поз.	Обозначение	Наименование	Кол.	Масса ед, кг	Примечание
		Металлические площадки			
СТ1	721-17-6-АС1.И л.1	Стойка СТ1	10	37,65	
Б1		⊏16 ГОСТ 8240-97 L=25,53		14,2	п.м.
Б2		∟75х5 ГОСТ 8509-93 L=13,54		5,8	п.м.
Н		ПВ506 ТУ 36.26.11-5-89	12,7	16,4	м2
		Ограждение площадок ОГ1			
1		∟50х5 ГОСТ 8509-93 L=33,40		3,77	п.м.
2		∟25х3 ГОСТ 8509-93 L=9,40		1,12	п.м.
		Стремянка С1	4		
1		∟75х5 ГОСТ 8509-93 L=500	2	2,9	мм
2		●18 ГОСТ 5781-82 L=700	1	1,4	мм
		Материалы			
		Бетон кл. В15	1,30		м3
		Щебень	0,30		м3

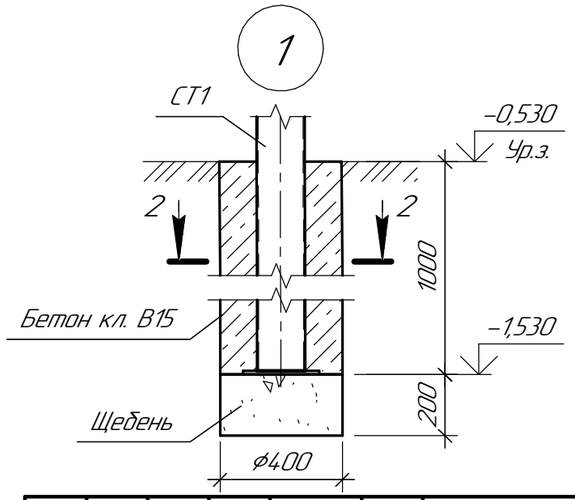

2–2

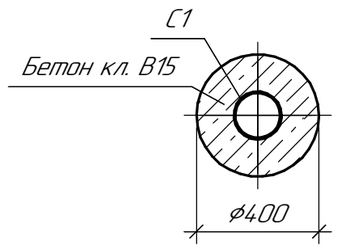

Изм.	Кол.уч.	Лист	№док.	Подп.	Дата
Проверил		Коваленко			11.17
Разраб.		Бадулина			11.17
Н. контр.		Кубышкина			11.17

721-17-6-АС1

Строительство водораспределительных сетей села Надеждинка Карабалыкского района Костанайской области

Комплектная трансформаторная подстанция. Опорные конструкции

Стадия	Лист	Листов
РП	3	

Схема расположения площадок

ТОО "ПАВЛОДАРЭНЕРГОПРОЕКТ"

Взам. инв. № | Подп. и дата | Инв. № подл.

Формат А3

СТ1

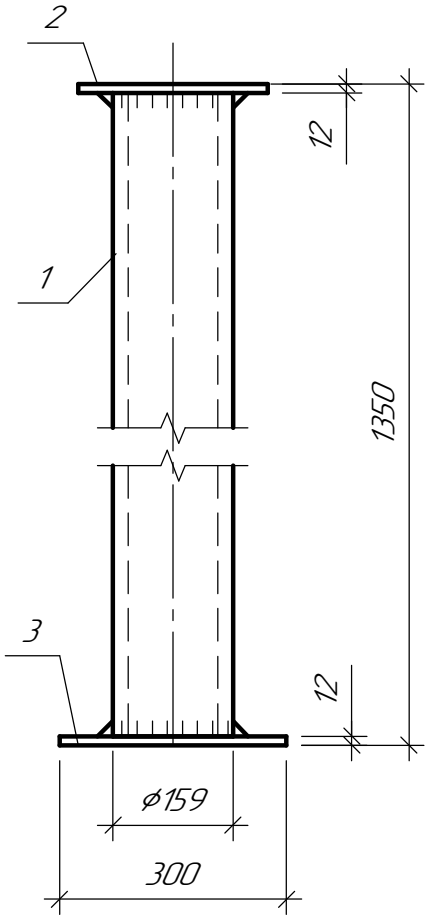

Поз. 2

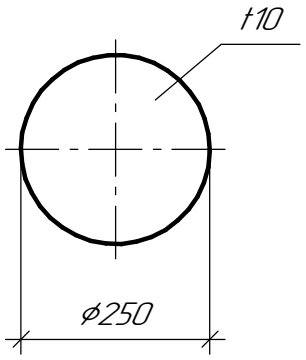

Спецификация элементов

Марка изделия	Поз.	Наименование	Кол.	Масса дет. (кг)	Масса издел. (кг)
СТ1	1	ø159х5 ГОСТ 10704-91 L=1350	1	25,64	37,65
	2	-10х250 ГОСТ 19903-15 L=250	1	4,91	
	3	-10х300 ГОСТ 19903-15 L=300	1	7,10	

Поз. 3

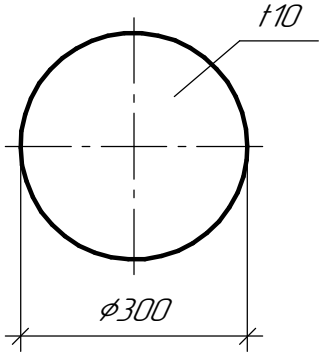

Изм.	Кол.уч.	Лист	№док.	Подп.	Дата
Проверил		Коваленко			11.17
Разраб.		Бадулина			11.17
Н. контр.		Кубышкина			11.17

721-17-6-АС1.И

Стойка СТ1

Стадия	Масса	Масштаб
РП	37.65	

Лист 1 Листов

ТОО "ПАВЛОДАРЭНЕРГОПРОЕКТ"

Взам. инв. №

Подп. и дата

Инв. № подл.

Формат А4