## Ведомость чертежей основного комплекта

| Лист | Наименование | Примечание |
|---|---|---|
| 1 | Общие данные. На 4-х листах | |
| 2 | План сетей В1. На 8-ми листах | |
| 3.1 | Продольный профиль В1 от поз.4 до кол.1 | |
| 3.2 | Продольный профиль В1 от кол. 1 до кол. 7 и от кол. 7 до кол. 7' | |
| 3.3 | Продольный профиль В1 от кол. 7 до кол. 17 | |
| 3.4 | Продольный профиль В1 от кол. 17 до кол. 29 | |
| 3.5 | Продольный профиль В1 от кол. 29 до кол. 1 | |
| 3.6 | Продольный профиль В1 от кол. 21 до кол. 49 | |
| 3.7 | Продольный профиль В1 от кол. ПГ6 до кол. 48 | |
| 3.8 | Продольный профиль В1 от кол. 24 до кол. 56 (МК7) | |
| 3.9 | Продольный профиль В1 от кол. ПГ59 до кол. ПГ34 и от кол. 57(МК8) до кол. 61 | |
| 3.10 | Продольный профиль В1 от кол.11 до кол.17 | |
| 3.11 | Продольный профиль В1 от кол.ПГ38 до кол.45(МК4) | |
| 3.12 | Продольный профиль В1 от кол.67 до УП23 | |
| 3.13 | Продольный профиль В1 от УП23 до кол.23 | |
| 3.14 | Продольный профиль В1 от кол. 20 до кол. ПГ72 | |
| 3.15 | Продольный профиль В1 от кол. ПГ69 до кол. 111(МК18) | |
| | и от кол. 90 до кол. 71 | |
| 3.16 | Продольный профиль В1 от кол. 74 до УП34 | |
| 3.17 | Продольный профиль В1 от УП34 до кол. 74 и от кол. ПГ86 до кол. 91 | |

## Ведомость чертежей основного комплекта

| Лист | Наименование | Примечание |
|---|---|---|
| 3.18 | Продольный профиль В1 от кол. 92 до кол. 74 и от кол. 94 до кол. ПГ75 | |
| 3.19 | Продольный профиль В1 от кол. 74 до УП40 | |
| 3.20 | Продольный профиль В1 от УП40 до кол. 101 | |
| 3.21 | Продольный профиль В1 от кол. 101 до кол. ПГ109(МК17) | |
| 3.22 | Продольный профиль В1 от кол. 101 до кол. ПГ103 и | |
| | от кол. 105 до кол. 42 | |
| 3.23 | Продольный профиль В1 от кол. ПГ103 до кол. 105 | |
| 4 | Деталировка колодцев. На 6-ти листах | |
| 5 | Привязочная таблица круглых водопроводных колодцев. На 9-ти листах | |
| 6 | Привязочная таблица прямоугольных водопроводных колодцев | |
| 7 | Узлы и детали прохода полиэтиленовых труб в стальном футляре | |
| | (открытым способом). На 2-х листах | |
| 8 | Указатель пожарного гидранта | |
| | | |

## Основные показатели по системе водопровода

| Наименование системы | Расчетный расход | | | Примечание |
|---|---|---|---|---|
| | м3/сут | м3/ч | л/с | |
| В1 | 112,11 | 12,00 | 3,31 | 13,31л/с при пожаре |
| | | | | |

## ВНИМАНИЕ!

Производство работ без проекта производства работ ЗАПРЕЩАЕТСЯ !

Технические решения, принятые в рабочем проекте, соответствуют требованиям экологических, санитарно-гигиенических, противопожарных и других норм, действующих на территории Республики Казахстан и обеспечивают безопасную для жизни и здоровья людей эксплуатацию объекта при соблюдении мероприятий, предусмотренных рабочим проектом.

Главный инженер проекта Свинцов М.С.

Взам.инв.N | Подпись и дата | Инв.N подл.

| Изм. | Кол.уч | Лист | Nдок | Подпись | Дата |
|---|---|---|---|---|---|
| Директор | | Ефимов | | | 02.18 |
| Гл. инж. | | Свинцов | | | 02.18 |
| ГИП | | Свинцов | | | 02.18 |
| Нач. отд. | | Цой | | Цой | 02.18 |
| Проверил | | Цой | | Цой | 02.18 |
| Разраб. | | Сеитова | | | 02.18 |
| Н. контр. | | Кубышкина | | | 02.18 |

721-17-НВ2

Строительство водораспределительных сетей села Надеждинка Карабалыкского района Костанайской области.

Разводящий водопровод по с. Надеждинка

| Стадия | Лист | Листов |
|---|---|---|
| РП | 1.1 | 3 |

Общие данные

ТОО "ПАВЛОДАРЭНЕРГОПРОЕКТ"

Формат А3

## Ведомость ссылочных и прилагаемых документов

| Обозначение | Наименование | Примечание |
|---|---|---|
| | Ссылочные документы | |
| СТ РК ISO 4427-2-2014 | Трубы полиэтиленовые напорные | |
| ГОСТ 10704-91 | Трубы стальные электросварные прямошовные | |
| ГОСТ 17375-2001 | Детали трубопроводов стальные бесшовные при- | |
| ГОСТ 17380-2001 | варные из углеродистой и низколегированной стали | |
| ГОСТ 12815-12822-80 | Фланцы арматуры, соединительных частей | |
| | и трубопроводов | |
| Арматура 2000 | Номенклатурный каталог-справочник по | |
| | трубопроводной арматуре, выпускаемой в СНГ | |
| т.п.901-09-11.84 а.II | Колодцы водопроводные круглые из | |
| | сборного ж.б. для труб Д=50-600мм | |
| т.п.901-09-11.84 а.IV | Колодцы прямоугольные из бетона для | |
| | труб Ду=250-1200мм | |
| ГОСТ 5525-88 | Части соединительные чугунные, изготовленные | |
| | литьем в песчаные формы для трубопроводов | |
| 901-09-9.87 а.I, II, III. | Переходы трубопроводами водопровода и кана- | |
| | лизации под железнодорожными путями на стан- | |
| | циях и перегонах и под автомобильными дорогами | |
| | | |
| | | |
| | Прилагаемые документы. | |
| 721-17-НВ2.СО | Спецификация оборудования, изделий и материалов | |
| 721-17-8-СМ.НВ1 | Смета | |
| | | |

## Ведомость основных комплектов рабочих чертежей

| Обозначение | Наименование | Примечание |
|---|---|---|
| 721-17-НВ1 | Магистральный водовод от насосной станции | |
| | I подъема до насосной станции II подъема | |
| 721-17-НВ2 | Разводящий водопровод по с. Надеждинка | |
| 721-17-НВК | Внутриплощадочные сети водопровода и канализации | |
| | насосной станции II подъема | |
| | | |

## Условные обозначения грунтов

Слой почвенно-растительный

Суглинок

Насыпной слой - строительный и бытовой мусор

Песок средней крупности, бурый с прослойками суглинка и включением гравия, мелкой гальки и щебня

Включения:

Линза глины, песка

Щебень

| Изм. | Кол.уч | Лист | Nдок | Подпись | Дата |
|---|---|---|---|---|---|
| Директор | | Ефимов | | | 11.17 |
| Гл. инж. | | Свинцов | | | 11.17 |
| ГИП | | Свинцов | | | 11.17 |
| Нач. отд. | | Цой | | | 11.17 |
| Проверил | | Остапенко | | | 11.17 |
| Разраб. | | Сеитова | | | 11.17 |
| Н. контр. | | Кубышкина | | | 11.17 |

721-17-НВ2

Строительство водораспределительных сетей села Надеждинка Карабалыкского района Костанайской области.

Разводящий водопровод по с. Надеждинка

| Стадия | Лист | Листов |
|---|---|---|
| РП | 1.2 | |

Общие данные

ТОО "ПАВЛОДАРЭНЕРГОПРОЕКТ"

Взам.инв.N | Подпись и дата | Инв.N подл.

Формат А3

# Общие указания

Данный комплект рабочих чертежей выполнен на основании задания на проектирование, технических условий № 136 от 13.04.2017г., выданных КГП "Жылу" и в соответствии с требованиями СНиП РК 4.01-02-2009 "Водоснабжение. Наружные сети и сооружения".

Рабочим проектом предусмотрено новое строительство наружных сетей объединенного хозяйственно-питьевого и противопожарного водопровода В1.

В настоящих чертежах выполнены разводящие сети, обеспечивающие водоснабжение индивидуальной жилой застройки и других социальных объектов села Надеждинка.

Рабочей документацией предусматривается установка колодцев, для подключения индивидуальных жилых домов.

Проектируемый водопровод - кольцевой, обеспечивающий подачу воды на хозбытовые нужды и на наружное пожаротушение зданий. Вода в кольцевую сеть подается двумя водоводами ф110мм. с запиткой от насосной станции II подъема см. черт. 721-17-НВК.

Наружное пожаротушение предусматривается передвижной пожарной техникой от пожарных гидрантов, установленных в колодцах на проектируемой сети. Местонахождение пожарного гидранта определяется указателями типового образца, плоскими, выполненными с использованием фотолюминесцентного покрытия. Расход воды на наружное пожаротушение составляет 10л/с.

Система хозяйственно-питьевого и противопожарного водопровода запроектирована из напорных полиэтиленовых труб (питьевая) ф32, 40, 50, 63, 110мм PE100, SDR17 по СТ РК ISO 4427-2-2014 общей протяженностью 9047,00м. Подводки к домам-4100,00м.

В местах прохода полиэтиленовых труб через стенки колодцев предусмотрены стальные гильзы, зазор между гильзой и трубопроводом заделать упругим эластичным материалом, предотвращающим попадание влаги внутрь колодца. Для опорожнения сети в пониженных точках профиля предусмотрены мокрые колодцы, с последующей откачкой воды передвижной техникой. Для удаления воздуха при заполнении трубопровода водой в повышенных переломных точках профиля предусмотрены воздухосборники.

Глубина заложения сети от 2,40 до 3,48м от поверхности земли до низа трубы.

Колодцы на сети приняты прямоугольные и круглые из сборных ж.-б. элементов по т.п. 901-09-11.84 а. II; IV. Сборные железобетонные изделия для круглых колодцев приняты по серии 3.900.1-14 выпуск 1.

Монтаж трубопроводов из полиэтиленовых труб производить согласно требований СП 40-102-2000, п.7.7. Земляные работы производить в соответствии с требованиями СНиП 3.02.01-87 "Земляные сооружения, основания и фундаменты". Обратную засыпку траншеи производить с коэффициентом уплотнения Ксот не менее 0,95.

В местах пересечения с существующей асфальтированной автодорогой предусмотрены стальные футляры ф325х6, открытым способом прокладки из стальных электросварных труб по ГОСТ 10706-76 из стали марки В ст3сп2-5 по ГОСТ 380-05, с наружным антикоррозионным покрытием весьма усиленного типа. Обратная засыпка траншеи

В местах пересечения с существующей асфальтированной автодорогой предусмотрены стальные футляры ф325х6, открытым способом прокладки из стальных электросварных труб по ГОСТ 10706-76 из стали марки В ст3сп2-5 по ГОСТ 380-05, с наружным антикоррозионным покрытием весьма усиленного типа. Обратная засыпка траншеи песком, с восстановлением асфальтового покрытия.

Грунтовые условия приняты на основании отчета по инженерно-геологическим изысканиям, выполненного ТОО "КарГИИЗ" г. Костанай в 2017г. Величина проникновения "0" достигает 250см.

Согласно инженерно-геологическим изысканиям грунтовые воды, на момент проведения изысканий вскрыты скважинами №№9,11.

В геологическом строении участок изысканий сложен делювиально-пролювиальными глинистыми отложениями средне-верхнечетвертичного возраста, подстилаемыми щебнем опоки, глинами опоковыми, песками тасаранской свиты палеогена и скальными грунтами палеозоя, перекрываемыми с поверхности земли почвенно-растительным слоем и насыпными грунтами техногенного возраста.

Освидетельствованию с оформлением актов на скрытые работы подлежат:

1) Устройство колодцев;
2) Внутренняя гидроизоляция мокрых колодцев;
3) Укладка трубопроводов;
4.) Обратная засыпка трубопроводов местным грунтом с уплотнением;
5) Герметизация мест прохода трубопроводов через стенки колодцев;
6) Устройство упоров;
7) Гидравлическое испытание напорных трубопроводов;
8) Промывка и дезинфекция.
9) Устройство песчаной подготовки.
10) Противокоррозионная защита стальных трубопроводов;

Производство и приемку работ выполнять в соответствии со СНиП 3.05.04-85 СН РК 1.03-00-2011, СНиП РК 1.03-05-2001, с законом РК N 242-II от 16.07.2001г., СНиП 3.04.03-85.

| Изм. | Кол.уч | Лист | Nдок | Подпись | Дата | 721-17-НВ2 | | | |
|---|---|---|---|---|---|---|---|---|---|
| | | | | | | Строительство водораспределительных сетей села Надеждинка Карабалыкского района Костанайской области | | | |
| Директор | | Ефимов | | | 02.18 | Разводящий водопровод по с. Надеждинка | Стадия | Лист | Листов |
| Гл. инж. | | Свинцов | | | 02.18 | | РП | 1.3 | |
| ГИП | | Свинцов | | | 02.18 | | | | |
| Нач. отд. | | Цой | | Цой | 02.18 | | | | |
| Проверил | | Цой | | Цой | 02.18 | Общие данные | ТОО "ПАВЛОДАРЭНЕРГОПРОЕКТ" | | |
| Разраб. | | Сеитова | | | 02.18 | | | | |
| Н. контр. | | Кубышкина | | | 02.18 | | | | |

Взам.инв.N | Подпись и дата | Инв.N подл.

Формат А3

# Ситуационный план

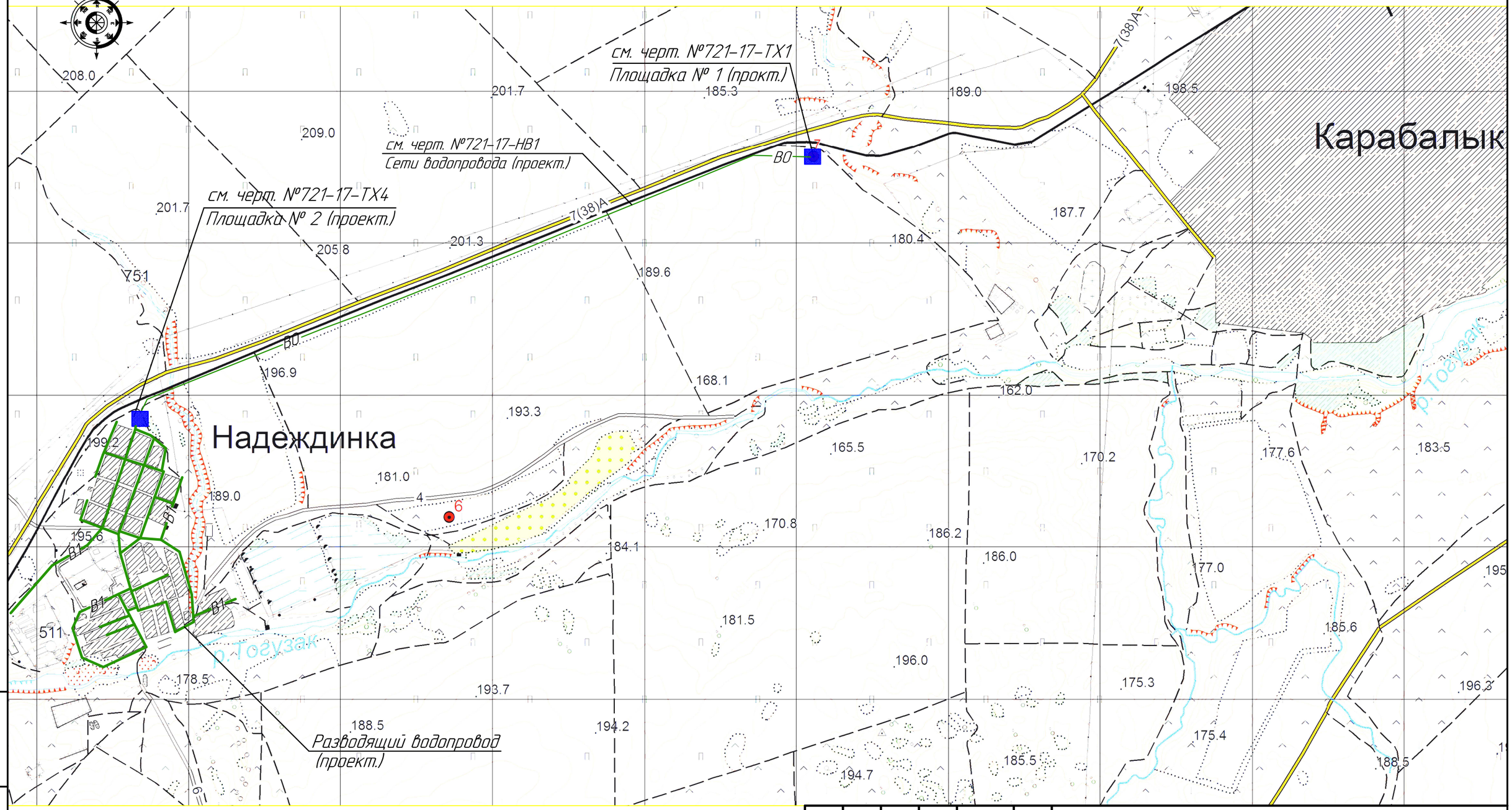


## Условные обозначения

— Проектируемый участок

В1 — Разводящий водопровод проектируемый

| Изм. | Кол.уч | Лист | Nдок | Подпись | Дата |
|---|---|---|---|---|---|
| Директор | | Ефимов | | | 02.18 |
| Гл. инж. | | Свинцов | | | 02.18 |
| ГИП | | Свинцов | | | 02.18 |
| Нач. отд. | | Цой | | Цой | 02.18 |
| Проверил | | Сеитова | | | 02.18 |
| Разраб. | | Комаренко | | | 02.18 |
| Н. контр. | | Кубышкина | | | 02.18 |

**721-17-НВ2**

Строительство водораспределительных сетей села Надеждинка Карабалыкского района Костанайской области.

Разводящий водопровод по с. Надеждинка

| Стадия | Лист | Листов |
|---|---|---|
| РП | 1.4 | |

Общие данные

ТОО "ПАВЛОДАРЭНЕРГОПРОЕКТ"

Взам.инв.N

Подпись и дата

Инв.N подл.

Формат А3

## ЭКСПЛИКАЦИЯ ЗДАНИЙ И СООРУЖЕНИЙ

| Номер по генпл. | Наименование | Примечание |
|---|---|---|
| 2 | Водоочистные сооружения | Проект. |
| 3 | Резервуары чистой воды V=100м3 (2шт) | Проект. |
| 4 | Насосная станция II подъема | Проект. |
| 5 | Ограждение территории | Проект. |
| 6 | Комплектная трансформаторная подстанция №2 | Проект. |
| | | |

## Условные обозначения

- В1 — хозяйственно-питьевой и противопожарный водопровод;
- труба в футляре;
- ПГ5 — колодец с пожарным гидрантом;
- 44 — колодец с бантузом;
- МК1 — мокрый колодец;
- подводки к жилым домам;

Схема совмещения листов

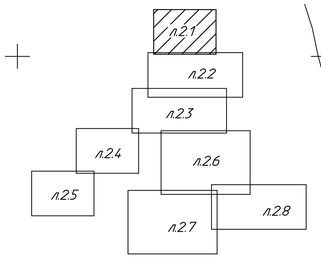


М 1:500

| Изм. | Кол.уч. | Лист | Nдок. | Подпись | Дата | 721-17-НВ2 | | |
|---|---|---|---|---|---|---|---|---|
| | | | | | | Строительство водораспределительных сетей села Надеждинка Карабалыкского района Костанайской области | | |
| Директор | | Ефимов | | | 11.17 | | | |
| Гл. инж. | | Свинцов | | | 11.17 | Разводящий водопровод по с. Надеждинка | Стадия | Лист | Листов |
| ГИП | | Свинцов | | | 11.17 | | РП | 2.1 | 8 |
| Нач. отд. | | Цой | | | 11.17 | | | | |
| Проверил | | Остапенко | | | 11.17 | | | | |
| Разраб. | | Цой | | | 11.17 | План сетей В1 | ТОО "ПАВЛОДАРЭНЕРГОПРОЕКТ" | |
| Н. контр. | | Кубышкина | | | 11.17 | | | |

Формат А1

Инв.N подл. | Подпись и дата | Взам.инв.N

Схема совмещения листов

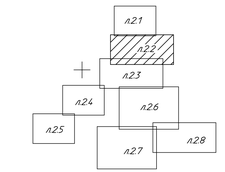


М 1:500

| | | | | | | | | | |
|---|---|---|---|---|---|---|---|---|---|
| | | | | | | 721-17-НВ2 | | | |
| Изм. | Кол.уч. | Лист | N док. | Подпись | Дата | Строительство водораспределительных сетей села Надеждинка Карасукского района Костанайской области | | | |
| Директор | | Ефимов | | | 11.17 | | | | |
| Гл. инж. | | Свинцов | | | 11.17 | Разводящий водопровод по с. Надеждинка | Стадия | Лист | Листов |
| ГИП | | Свинцов | | | 11.17 | | РП | 22 | |
| Нач. отд. | | Цой | | | 11.17 | | | | |
| Проверил | | Остапенко | | | 11.17 | План сетей В1 | ТОО ПАВЛОДАРЭНЕРГОПРОЕКТ | | |
| Разраб. | | Цой | | | 11.17 | | | | |
| Н. контр. | | Кубышкина | | | 11.17 | | | | |

Формат А2х3

Инв.N подл. | Подпись и дата | Взам.инв.N

Линия совмещения с листом 2.2

Линия совмещения с листом 2.4

Линия совмещения с листом 2.6

Футляр стальной открытым способом Ø219х4, L=9,00

Футляр стальной открытым способом Ø325х6, L=8,00

Футляр стальной открытым способом Ø325х6, L=16,50

Футляр стальной Ø57х3, L=6,50

Футляр стальной Ø219х4, L=5,50

Схема совмещения листов

| | | | | | | |
|---|---|---|---|---|---|---|
| Изм. | Кол.уч. | Лист | №док. | Подпись | Дата | 721-17-НВ2 |
| Директор | | Евгимов | | | 11.17 | Строительство водораспределительных сетей села Надеждинка Карабалыкского района Костанайской области |
| Гл. инж. | | Обмицов | | | 11.17 | Разводящий водопровод по с. Надеждинка |
| ГИП | | Обмицов | | | 11.17 | |
| Нач. отд. | | Цой | | | 11.17 | |
| Проверил | | Сеитова | | | 11.17 | План сетей В1 |
| Разраб. | | Белоглазов | | | 11.17 | |
| Н. контр. | | Кубышкина | | | 11.17 | |

| Стадия | Лист | Листов |
|---|---|---|
| РП | 23 | |

ТОО ПАВЛОДАРЭНЕРГОПРОЕКТ

Формат А2х3

Инв.№ подл. | Подпись и дата | Взам.инв.№

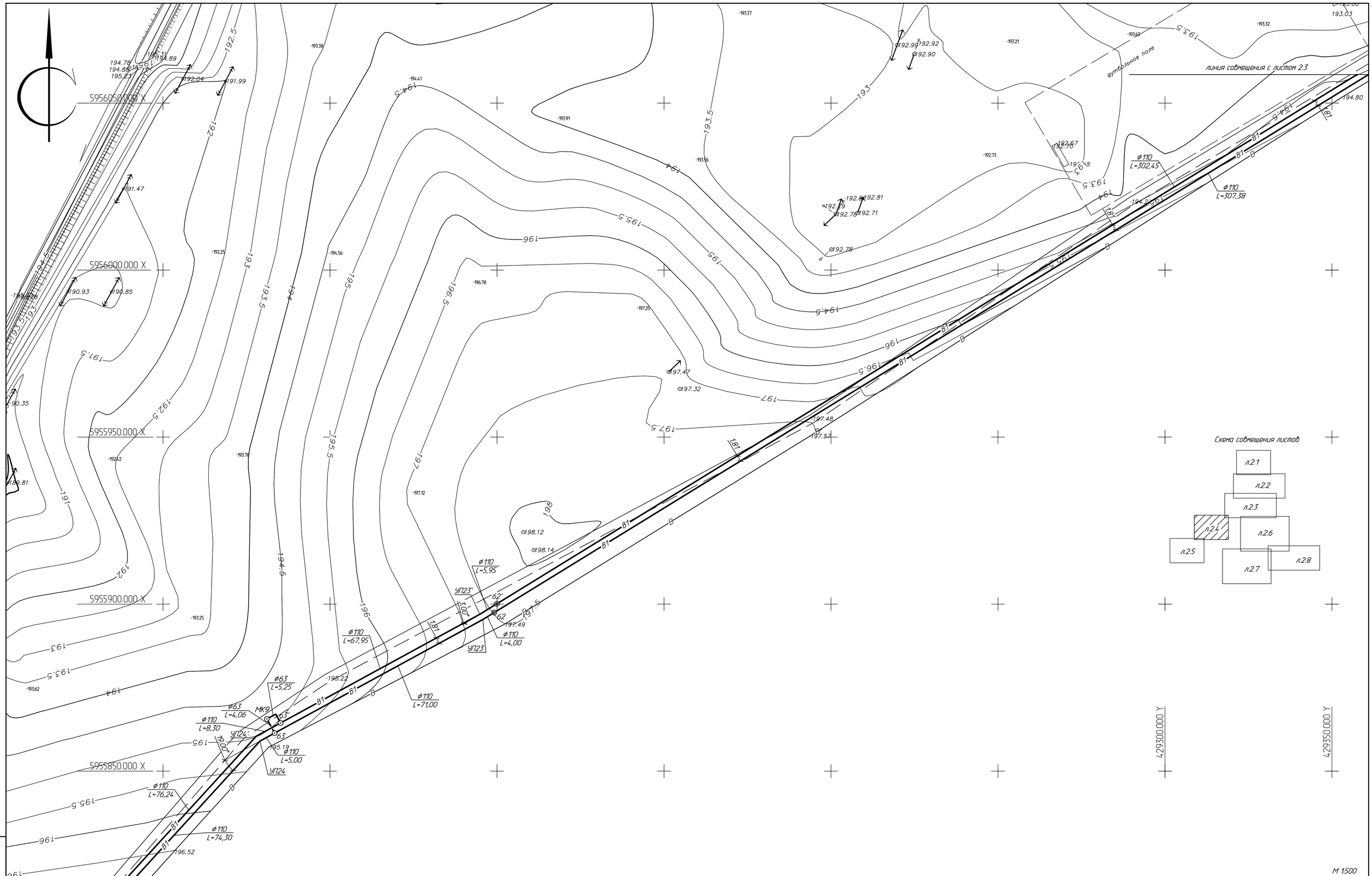


Схема совмещения листов




М 1:500

| Изм. | Кол.уч. | Лист | N док. | Подпись | Дата | 721-17-НВ2 | | | |
|---|---|---|---|---|---|---|---|---|---|
| | | | | | | Строительство водораспределительных сетей села Надеждинка Карабалыкского района Костанайской области | | | |
| Директор | | Ефимов | | | 11.17 | | | | |
| Гл. инж. | | Свинцов | | | 11.17 | Разводящий водопровод по с. Надеждинка | Стадия | Лист | Листов |
| ГИП | | Свинцов | | | 11.17 | | РП | 2.4 | |
| Нач. отд. | | Цой | | | 11.17 | | | | |
| Проверил | | Остапенко | | | 11.17 | | | | |
| Разраб. | | Цой | | | 11.17 | План сетей В1 | ТОО "ПАВЛОДАРЭНЕРГОПРОЕКТ" | | |
| Н. контр. | | Кубышкина | | | 11.17 | | | | |

Формат А1

Взам.инв.N | Подпись и дата | Инв.N подл.

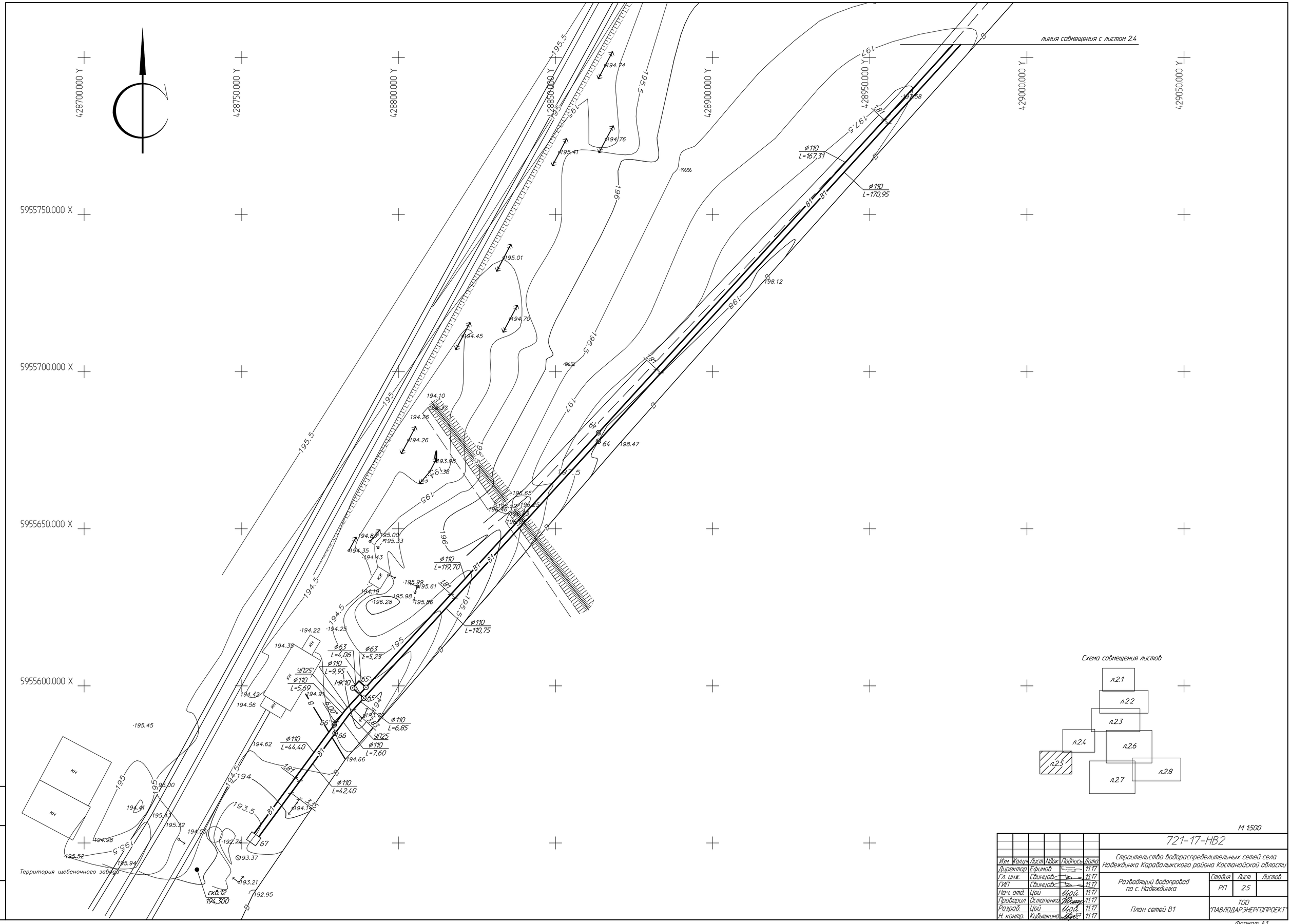


Схема совмещения листов




М 1:500

| | | | | | | |
|---|---|---|---|---|---|---|
| | | | | | | 721-17-НВ2 |
| Изм. | Кол.уч. | Лист | N док. | Подпись | Дата | Строительство водораспределительных сетей села Надеждинка Карабалыкского района Костанайской области |
| Директор | | Ефимов | | | 11.17 | |
| Гл. инж. | | Свинцов | | | 11.17 | Разводящий водопровод по с. Надеждинка — Стадия: РП; Лист: 2.5; Листов: |
| ГИП | | Свинцов | | | 11.17 | |
| Нач. отд. | | Цой | | Цой | 11.17 | |
| Проверил | | Остапенко | | | 11.17 | ТОО "ПАВЛОДАРЭНЕРГОПРОЕКТ" |
| Разраб. | | Цой | | Цой | 11.17 | План сетей В1 |
| Н. контр. | | Кубышкина | | | 11.17 | |

Формат А1

Взам.инв.N | Подпись и дата | Инв.N подл.

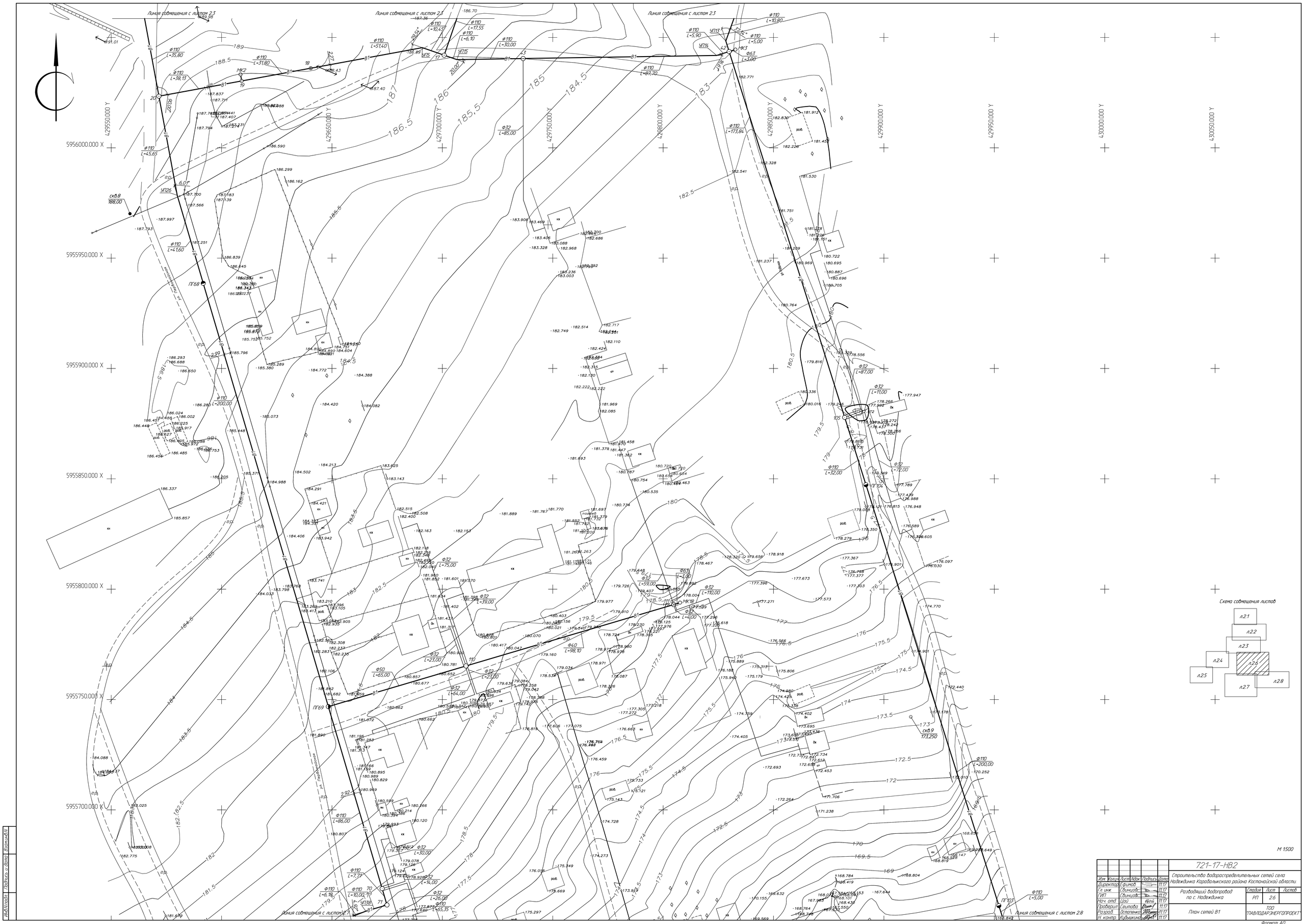


М 1:500

| | | | | | | | |
|---|---|---|---|---|---|---|---|
| | | | | | | 721-17-НВ2 | |
| Изм. | Кол.уч. | Лист | N док. | Подпись | Дата | Строительство водораспределительных сетей села Надеждинка Карабалыкского района Костанайской области. | |
| Директор | | С.Фимов | | | 11.17 | | |
| Гл. инж. | | Свинцов | | | 11.17 | Разводящий водопровод по с. Надеждинка | Стадия: РП; Лист: 26; Листов: |
| ГИП | | Свинцов | | | 11.17 | | |
| Нач. отд. | | Цой | | | 11.17 | | |
| Проверил | | Сеитова | | | 11.17 | План сетей В1 | ТОО "ТАВРОДАР-ЭНЕРГОПРОЕКТ" |
| Разраб. | | Остапенко | | | 11.17 | | |
| Н. контр. | | Кувшинова | | | 11.17 | | |

Формат А0

Инв.№ подл. | Подпись и дата | Взам.инв.№

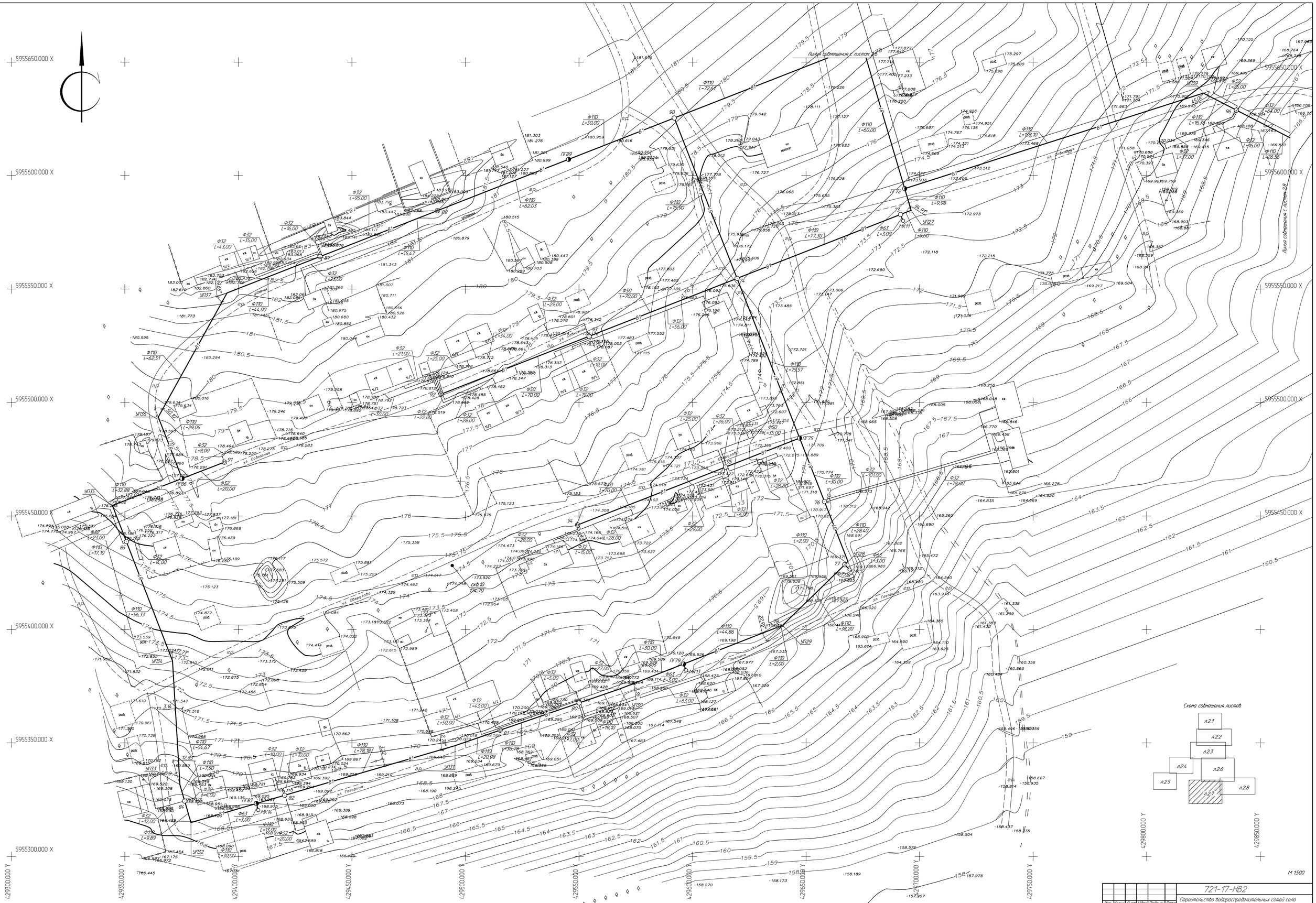


| | | | | | | | |
|---|---|---|---|---|---|---|---|
| Изм. | Кол.уч. | Лист | №док. | Подпись | Дата | 721-17-НВ2 | |
| Директор | | Сергиенко | | | 11.17 | Строительство водораспределительных сетей села Надеждинка Карабалыкского района Костанайской области. | |
| Гл.инж. | | Свинцов | | | 11.17 | | |
| ГИП | | Свинцов | | | 11.17 | Разводящий водопровод по с. Надеждинка | Стадия: РП; Лист: 2.7; Листов: |
| Нач.отд. | | Цой | | | 11.17 | | |
| Проверил | | Сергиенко | | | 11.17 | План сетей В1 | ТОО ТАВЛОДАРЭНЕРГОПРОЕКТ |
| Разраб. | | Осталенко | | | 11.17 | | |
| Н.контр. | | Кубыкина | | | 11.17 | | |

Формат А0

Инв.№подл. | Подпись и дата | Взам.инв.№

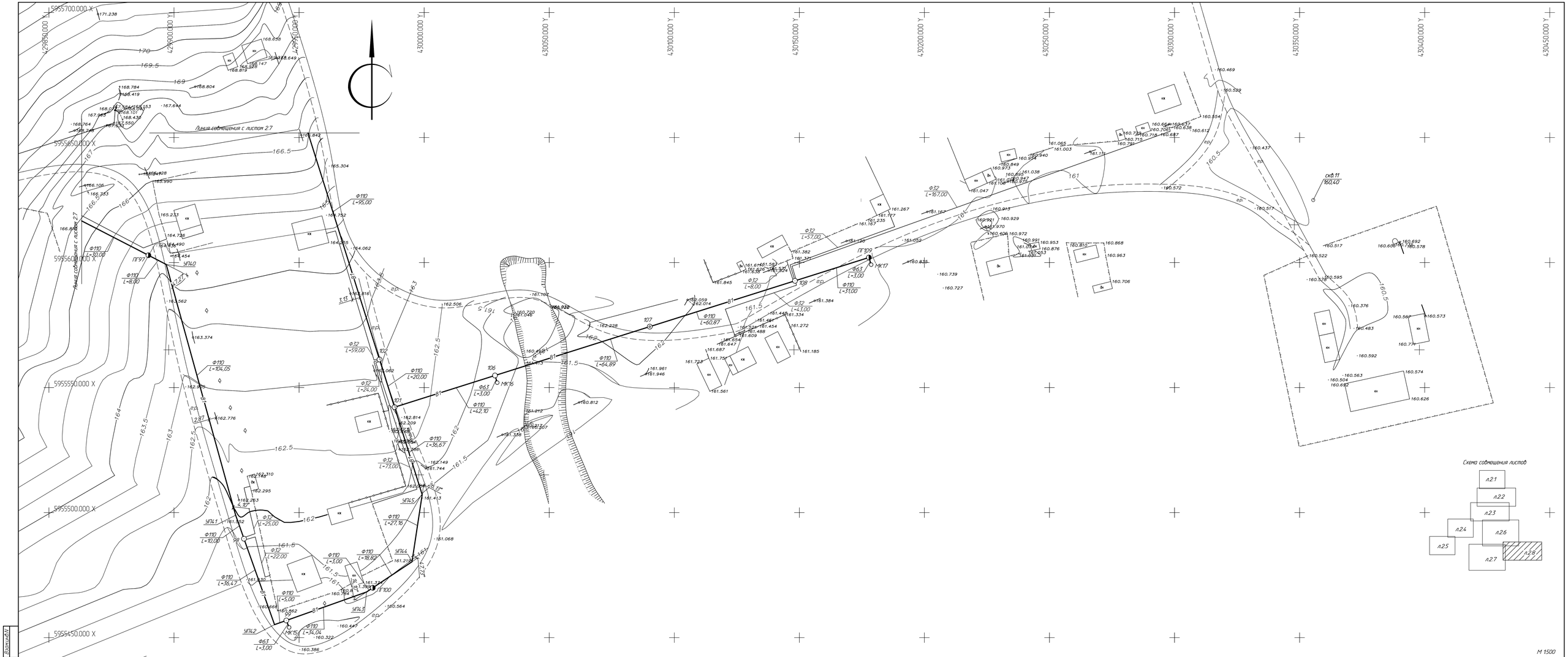


М 1:500

| | | | | | | | |
|---|---|---|---|---|---|---|---|
| | | | | | 721-17-НВ2 | | |
| Изм. | Кол.уч. | Лист | №док. | Подпись | Дата | Строительство водораспределительных сетей села Надеждинка Кара-Балыкского района Костанайской области | |
| Директор | | Ефимов | | | 11.17 | | |
| Гл. инж. | | Обинцов | | | 11.17 | Разводящий водопровод по с. Надеждинка | Стадия: РП; Лист: 28; Листов: |
| ГИП | | Обинцов | | | 11.17 | | |
| Нач. отд. | | Цой | | | 11.17 | | |
| Проверил | | Сеитова | | | 11.17 | План сетей В1 | ТОО ПАВЛОДАРЭНЕРГОПРОЕКТ |
| Разраб. | | Белоглинко | | | 11.17 | | |
| Н. контр. | | Кубышкина | | | 11.17 | | |

Формат А2х3

Инв.№ подл. | Подпись и дата | Взам.инв.№

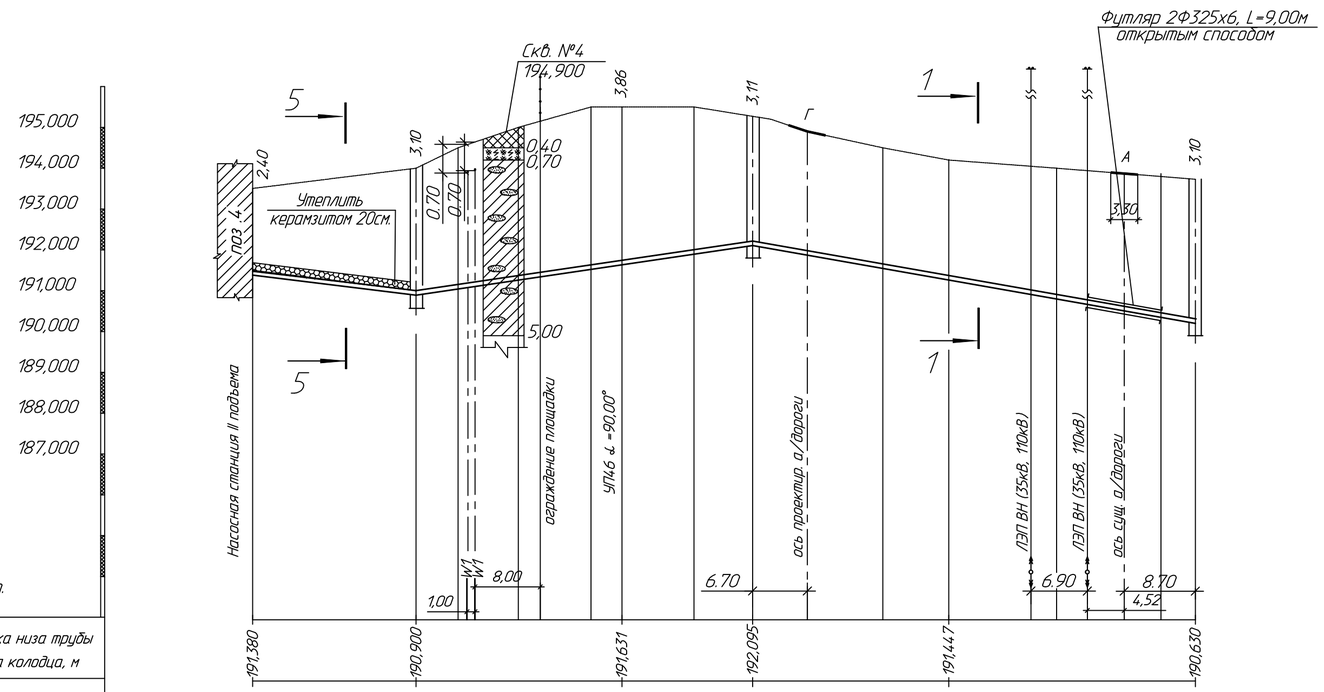


М 1:500 гор.
М 1:100 верт.

| |
|---|
| Проектная отметка низа трубы или низа лотка колодца, м |
| Проектная отметка земли |
| Натурная отметка земли |
| Обозначение трубы и тип изоляции |
| Основание |
| Длина / Уклон |
| Расстояние, м |
| Номер колодца, точки, углы поворота |

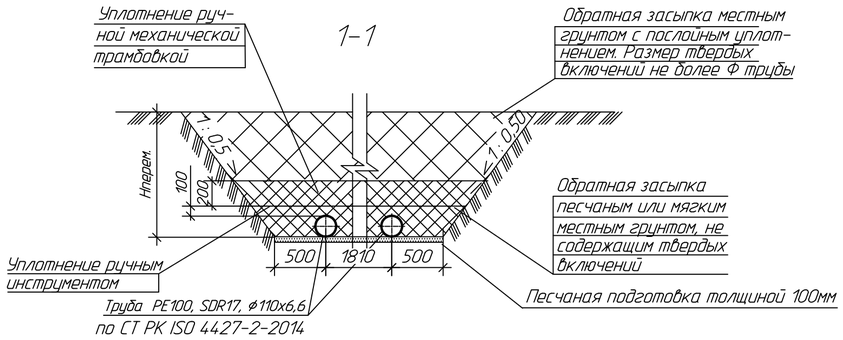


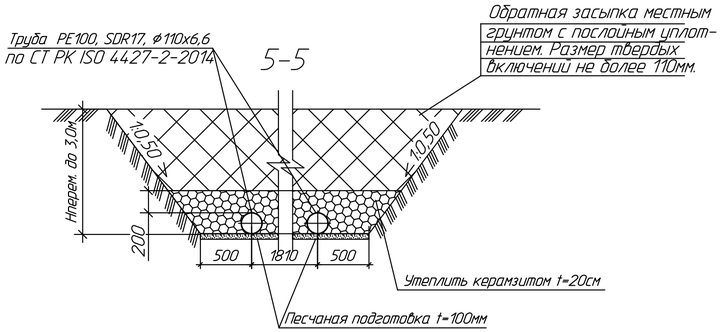


1. Продольный профиль от поз.4 до камеры 1 построен по левой нитке трубопроводов, считая по ходу движения воды от источника водоснабжения.
2. Значения расстояний, указанные в скобках, приведены для правой нитки водопровода.

| Изм. | Кол.уч. | Лист | N док. | Подпись | Дата | 721-17-НВ2 | | | |
|---|---|---|---|---|---|---|---|---|---|
| | | | | | | Строительство водораспределительных сетей села Надеждинка Карабалыкского района Костанайской области | | | |
| Нач.отд. | | Цой | | | 11.17 | Разводящий водопровод по с. Надеждинка | Стадия | Лист | Листов |
| Гл.техн. | | Остапенко | | | 11.17 | | РП | 3.1 | 23 |
| Проверил | | Сеитова | | | 11.17 | Продольный профиль В1 от поз.4 до кол.1 | ТОО "ПАВЛОДАРЭНЕРГОПРОЕКТ" | | |
| Разраб. | | Дедюхина | | | 11.17 | | | | |
| Н.контр. | | Кубышкина | | | 11.17 | | | | |

Формат А4х3

Взам.инв.N | Подпись и дата | Инв.N подл.

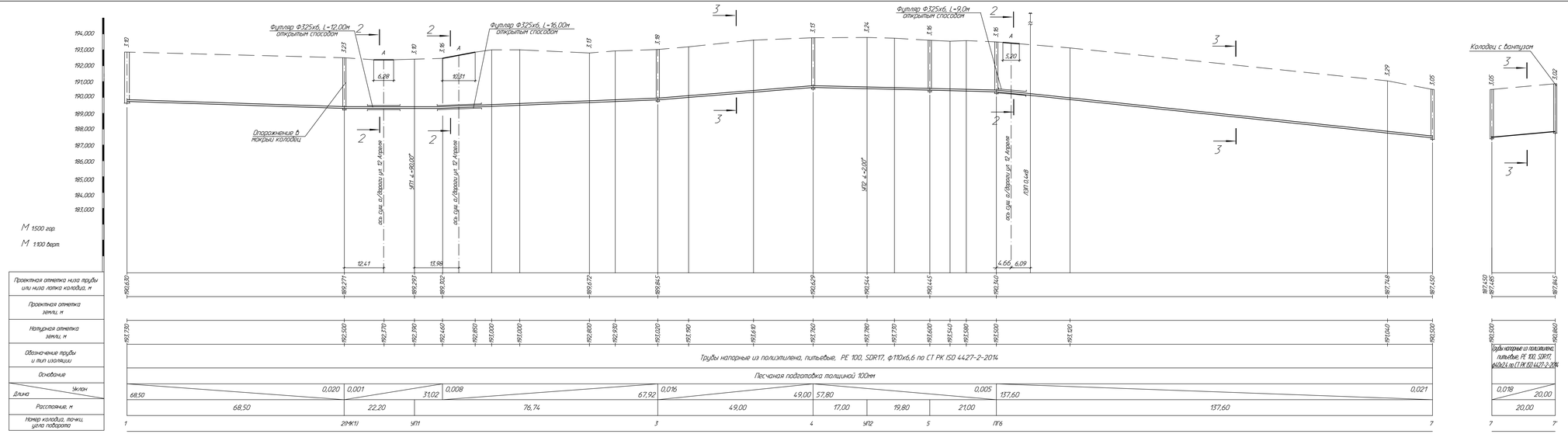


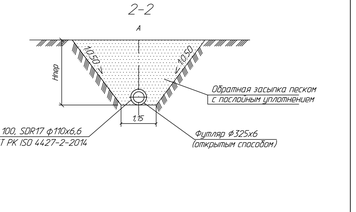


| | | | | | | |
|---|---|---|---|---|---|---|
| Изм. | Кол.уч. | Лист | №док. | Подпись | Дата | 721-17-НВ2 |
| | | | | | | Строительство водораспределительных сетей села Надеждинка Карабалыкского района Костанайской области |
| Нач. отд. | Цой | | | | 11.17 | Разводящий водопровод по с. Надеждинка |
| Проверил | Силтабаева | | | | 11.17 | Продольный профиль В1 от кол. 1 до кол. 7 и от кол. 7 до кол. 7' |
| Разраб. | Ганжева | | | | 11.17 | |
| Н. контр. | Курбыжина | | | | 11.17 | |

Стадия: РП | Лист: 3.2 | Листов:

ТОО "ТАВЛОДАРЭНЕРГОПРОЕКТ"

Формат А4х6

Инв.№ подл. | Подпись и дата | Взам.инв.№

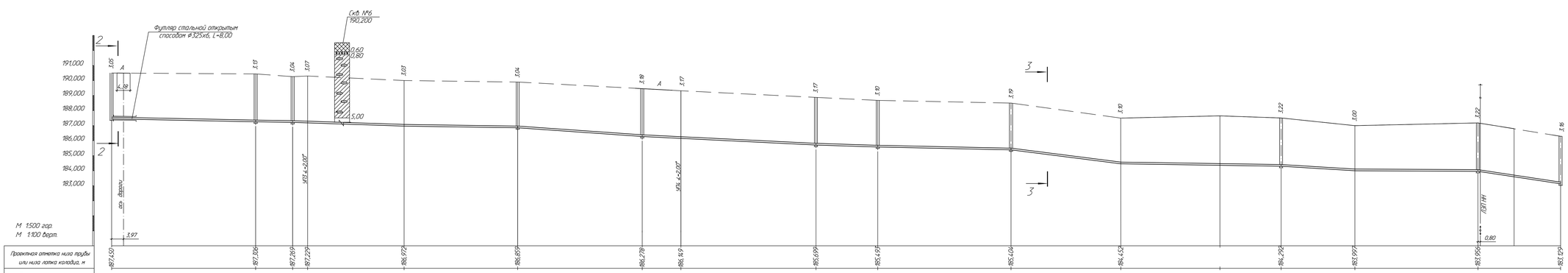


Разрезы 2-2, 3-3 смотри лист 3.2

| | | | | | | | | | | | | | | | | | | | | | | | | | | | | | | | | |
|---|---|---|---|---|---|---|---|---|---|---|---|---|---|---|---|---|---|---|---|---|---|---|---|---|---|---|---|---|---|---|---|---|
| Проектная отметка низа трубы или низа лотка колодца, м | 187,150 | | 187,100 | | 187,260 | | 187,220 | | 186,972 | | 186,859 | | 186,278 | | 186,149 | | 185,699 | | 185,493 | | 185,404 | | 184,452 | | 184,292 | | 183,997 | | 183,950 | | 183,620 | |
| Проектная отметка земли | | | | | | | | | | | | | | | | | | | | | | | | | | | | | | | | |
| Натурная отметка земли | 190,500 | | 190,407 | | 190,260 | | 190,320 | | 190,000 | | 189,900 | | 189,460 | | 189,320 | | 188,800 | | 188,688 | | 188,500 | | 187,500 | | 187,650 | | 187,570 | | 187,000 | | 187,180 | | 186,250 |
| Обозначение трубы и тип изоляции | Трубы напорные из полиэтилена, питьевые, PE 100, SDR17, ф110х6,6 по СТ РК ISO 4427-2-2014. | | | | | | | | | | | | | | | | | | | | | | | | | | | | | | | |
| Основание | Песчаная подготовка толщиной 100мм | | | | | | | | | | | | | | | | | | | | | | | | | | | | | | | |
| Длина / Уклон | 60,32 | 0,003 | 37,14 | 0,008 | 37,86 | 0,003 | 41,50 | 0,014 | 78,50 | 0,010 | 44,40 | 0,002 | 36,60 | 0,026 | 53,40 | 0,003 | 24,60 | 0,012 | 41,00 | 0,001 | 27,55 | 0,030 | | | | | | | | | | |
| Расстояние, м | 48,00 | | 12,32 | 5,00 | 70,00 | | 41,50 | | 12,90 | 45,00 | | 20,60 | 44,40 | | 90,00 | | | | 65,60 | | 27,55 | | | | | | | | | | | |
| Номер колодца, точки, углы поворота | 7 | | 8 | ПУ9 | УП3 | | 10 | | 11 | УП4 | | 12 | ПУ13 | | 14 | | | | 15 | | ПУ16 | | 17 | | | | | | | | | |

| | | | | | | | | |
|---|---|---|---|---|---|---|---|---|
| Изм. | Кол.уч. | Лист | №док. | Подпись | Дата | 721-17-НВ2 | | |
| | | | | | | Строительство водораспределительных сетей села Надеждинка Карабалыкского района Костанайской области | | |
| Нач. отд. | | Цой | | | 11.17 | Разделы водопровод по с. Надеждинка | Стадия | Лист | Листов |
| Проверил | | Салтова | | | 11.17 | | РП | 3.3 | |
| Разраб. | | Ангаева | | | 11.17 | Продольный профиль В1 от кол. 7 до кол. 17 | ТОО "ПАВЛОДАРЭНЕРГОПРОЕКТ" | | |
| Н. контр. | | Курьжикина | | | 11.17 | | | | |

Формат А4х6

Инв.№ подл. | Подпись и дата | Взам.инв.№

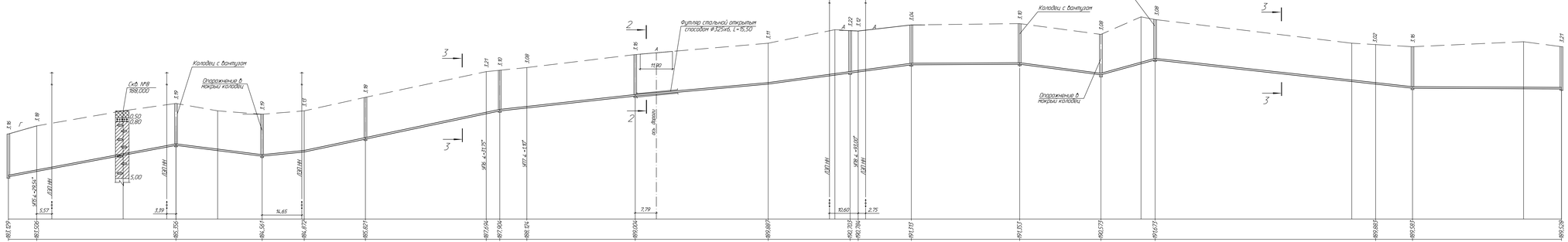


Разрезы 2-2, 3-3 смотри лист 3.2

| | | | | | | | |
|---|---|---|---|---|---|---|---|
| | | | | | | 721-17-НВ2 | |
| | | | | | | Строительство водораспределительных сетей села Надежинка Карабалыкского района Костанайской области | |
| Изм | Кол.уч. | Лист | №док | Подпись | Дата | | |
| | | | | | | Разводящий водопровод по с. Надежинка | Стадия: Р/Т; Лист: 3.4; Листов: |
| Нач. отд. | | Цер | | | 11.17 | | |
| Проверил | | Шилова | | | 11.17 | Продольный профиль В1 от кол. 17 до кол. 29 | ТОО "ПАВЛОДАРЭНЕРГОПРОЕКТ" |
| Разраб. | | Кочетова | | | 11.17 | | |
| Н. контр. | | Кубыжина | | | 11.17 | | |

Формат А4х7

Инв.№ подл. | Подпись и дата | Взам.инв.№

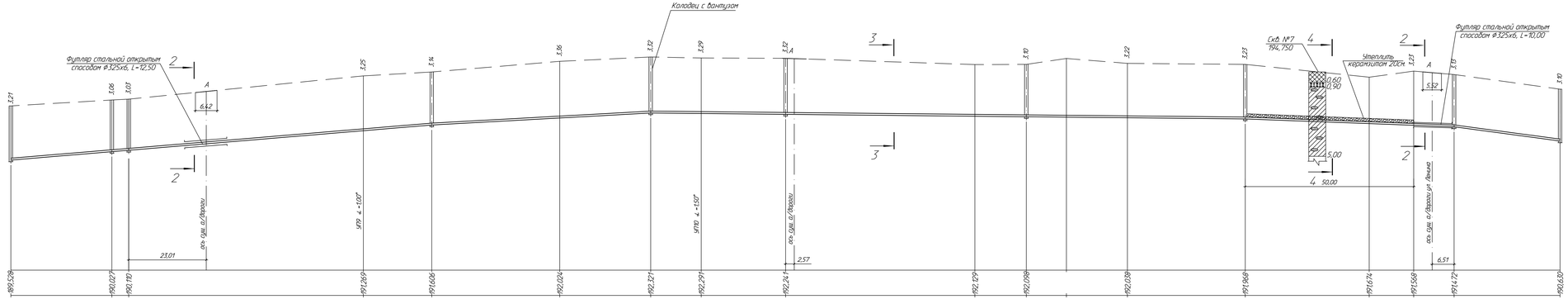


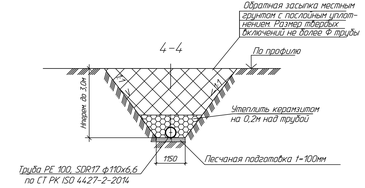


Разрезы 2-2, 3-3 смотри лист 3.2

| Изм. | Кол.уч. | Лист | №док. | Подпись | Дата | 721-17-НВ2 | | | |
|---|---|---|---|---|---|---|---|---|---|
| | | | | | | Строительство водораспределительных сетей села Надеждинка Каратальского района Костанайской области | | | |
| | | | | | | Разрабатываемый водопровод по с. Надеждинка | Стадия | Лист | Листов |
| Нач. отд. | Цой | | | | 11.17 | | РП | 3.5 | |
| Проверил | Салтова | | | | 11.17 | Продольный профиль В1 от кол. 29 до кол. 1 | ТОО "ТАЛДЫКОРГАНЭНЕРГОПРОЕКТ" | | |
| Разраб. | Ганаева | | | | 11.17 | | | | |
| Н. контр. | Курышкина | | | | 11.17 | | | | |

Формат А4х6

Инв.№ подл. | Подпись и дата | Взам.инв.№

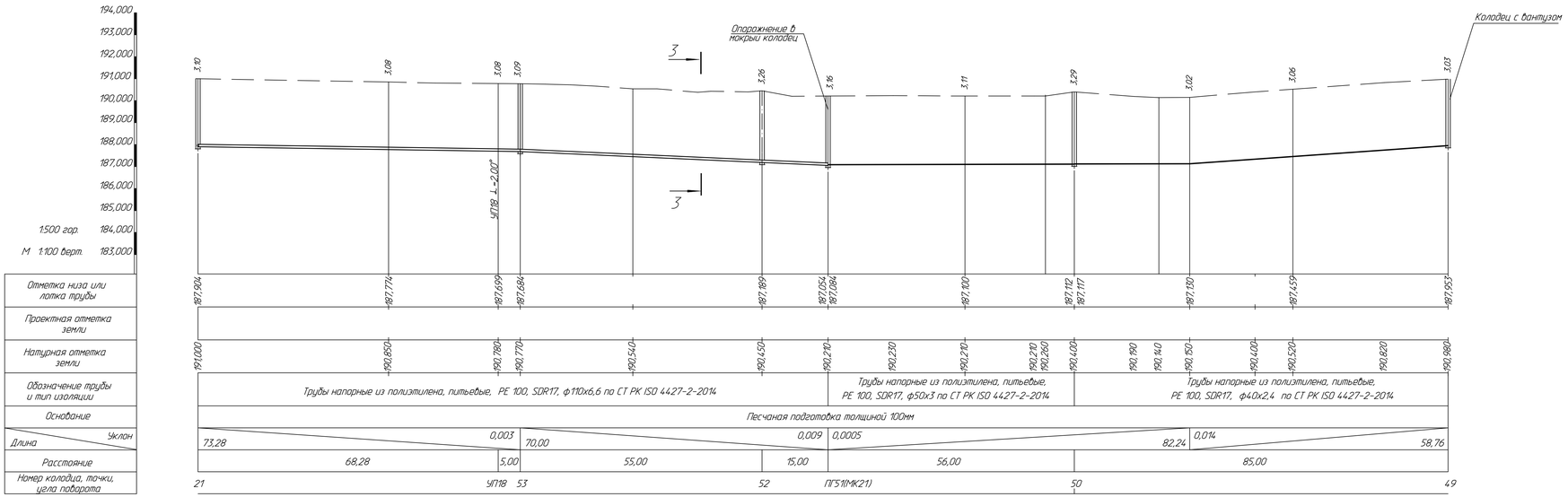


Разрез 3-3 смотри лист 3.2

| Изм. | Кол.уч. | Лист | N док. | Подп. | Дата | 721-17-НВ2 | | |
|---|---|---|---|---|---|---|---|---|
| | | | | | | Строительство водораспределительных сетей села Надеждинка Карабалыкского района Костанайской области | | |
| Нач. отд. | Цой | | | | 11.17 | Разводящий водопровод по с. Надеждинка | Стадия | Лист | Листов |
| Гл. технол. | Остапенко | | | | 11.17 | | РП | 3.6 | |
| Проверил | Сеитова | | | | 11.17 | | | | |
| Разраб. | Ганагева | | | | 11.17 | Продольный профиль В1 от кол. 21 до кол. 49 | ТОО "ПАВЛОДАРЭНЕРГОПРОЕКТ" | | |
| Разраб. | Кондаенко | | | | 11.17 | | | | |
| Н. контр. | Кубыжина | | | | 11.17 | | | | |

Формат А4х5

Инв.N подл. | Подпись и дата | Взамен инв.N

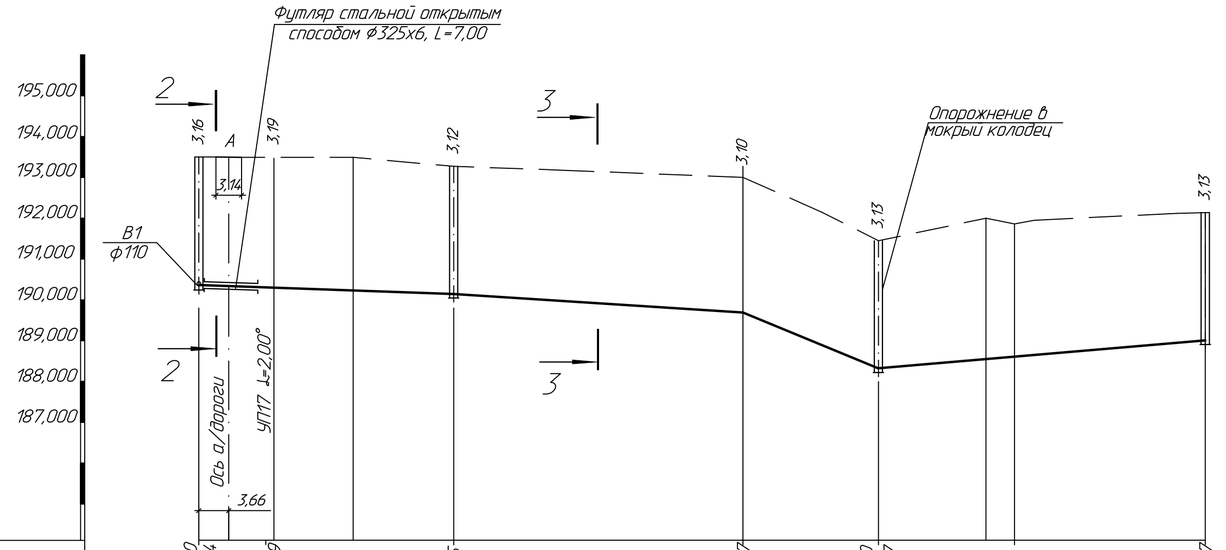


1:500 гор.

М 1:100 верт.

| | | | | | | | | | | | | |
|---|---|---|---|---|---|---|---|---|---|---|---|---|
| Отметка низа или лотка трубы | 190,340 190,364 | 190,299 | 190,145 | 189,897 | 188,320 188,327 | 189,007 |
| Проектная отметка земли | | | | | | |
| Натурная отметка земли | 193,500 | 193,490 | 193,490 | 190,145 | 193,000 | 191,450 | 192,000 | 191,860 | 192,140 |
| Обозначение трубы и тип изоляции | Трубы напорные из полиэтилена, питьевые, PE 100, SDR17, ф63х3,8 по СТ РК ISO 4427-2-2014 | | | | | Трубы напорные из полиэтилена, питьевые, PE 100, SDR17, ф50х3 по СТ РК ISO 4427-2-2014 | | |
| Основание | Песчаная подготовка толщиной 100мм | | | | | | | |
| Уклон / Длина | 66,60 | 0,007 | | | 16,60 | 0,095 | 0,017 | 40,00 |
| Расстояние | 9,20 | 22,00 | | 52,00 | | | 40,00 | |
| Номер колодца, точки, угла поворота | ПГ6 | УП17 | | 46 | | 47(МК5) | | 48 |

Разрез 2-2 смотри лист 3.2

Разрез 3-3 смотри лист 3.2

| | | | | | | | | |
|---|---|---|---|---|---|---|---|---|
| | | | | | | 721-17-НВ2 | | |
| Изм. | Кол.уч. | Лист | N док. | Подп. | Дата | Строительство водораспределительных сетей села Надеждинка Карабалыкского района Костанайской области | | |
| Нач. отд. | Цой | | | Цой | 11.17 | Разводящий водопровод по с. Надеждинка | Стадия | Лист | Листов |
| Гл. технол. | Остапенко | | | | 11.17 | | РП | 3.7 | |
| Проверил | Сеитова | | | Цой | 11.17 | | | | |
| Разраб. | Гангаева | | | | 11.17 | Продольный профиль В1. от кол. ПГ6 до кол. 48 | ТОО "ПАВЛОДАРЭНЕРГОПРОЕКТ" | |
| Разраб. | Комаренко | | | | 11.17 | | | |
| Н. контр. | Кубышкина | | | | 11.17 | | | |

Формат А4х3

Взам.инв.N | Подпись и дата | Инв.N подл.

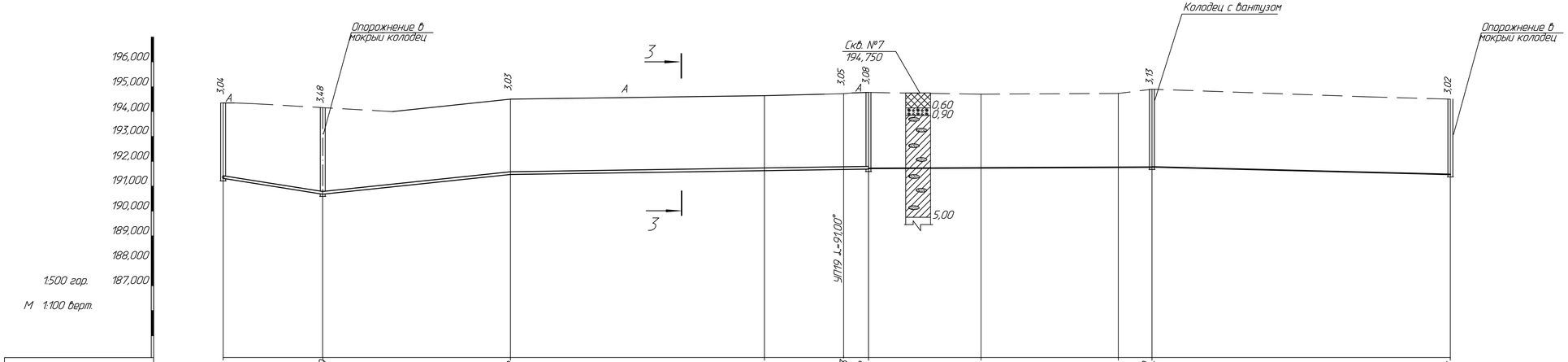


| | | | | | | | | | | | | | | | | | | | | | | | |
|---|---|---|---|---|---|---|---|---|---|---|---|---|---|---|---|---|---|---|---|---|---|---|---|
| Отметка низа или лотка трубы | 191,313 | 190,679 | 191,472 | 191,673 | 191,688 191,713 | 191,770 191,775 | 191,475 |
| Проектная отметка земли | | | | | | | |
| Натурная отметка земли | 194,350 | 194,160 | 194,500 | 194,640 | 194,720 | 194,770 | 194,700 | 194,800 | 194,820 | 194,730 | 194,900 | 194,500 |
| Обозначение трубы и тип изоляции | Трубы напорные из полиэтилена, питьевые, PE 100, SDR17, ф110х6,6 по СТ РК ISO 4427-2-2014 | | | | | Трубы напорные из полиэтилена, питьевые, PE 100, SDR17, ф50х3 по СТ РК ISO 4427-2-2014 | | | | | Трубы напорные из полиэтилена, питьевые, PE 100, SDR17, ф40х2,4 по СТ РК ISO 4427-2-2014 | |
| Основание | Песчаная подготовка толщиной 100мм | | | | | Песчаная подготовка толщиной 100мм | | | | | | |
| Уклон | 0,032 | 0,021 | 0,003 | | | 0,001 | | | | | 0,005 | |
| Длина | 20,00 | 37,77 | 72,00 | | | 57,00 | 60,00 | |
| Расстояние | 20,00 | 104,77 | 5,00 | 57,00 | 60,00 |
| Номер колодца, точки, угла поворота | 24 | 24'(МК6) | УП19 | ПГ54 | 55 | 56(МК7) |

Разрез 3-3 смотри лист 3.2

| | | | | | | | | | |
|---|---|---|---|---|---|---|---|---|---|
| Изм. | Кол.уч. | Лист | N док. | Подп. | Дата | 721-17-НВ2 | | | |
| | | | | | | Строительство водораспределительных сетей села Надеждинка Карабалыкского района Костанайской области | | | |
| Нач. отд. | | Цой | | Цой | 11.17 | Разводящий водопровод по с. Надеждинка | Стадия | Лист | Листов |
| Гл. технол. | | Остапенко | | | 11.17 | | РП | 3.8 | |
| Проверил | | Сеитова | | Цой | 11.17 | | | | |
| Разраб. | | Гангаева | | | 11.17 | Продольный профиль В1. от кол. 24 до кол. 56(МК7) | ТОО "ПАВЛОДАРЭНЕРГОПРОЕКТ" | | |
| Разраб. | | Комаренко | | | 11.17 | | | | |
| Н. контр. | | Кубышкина | | | 11.17 | | | | |

Формат А4х4

Взам.инв.N | Подпись и дата | Инв.N подл.

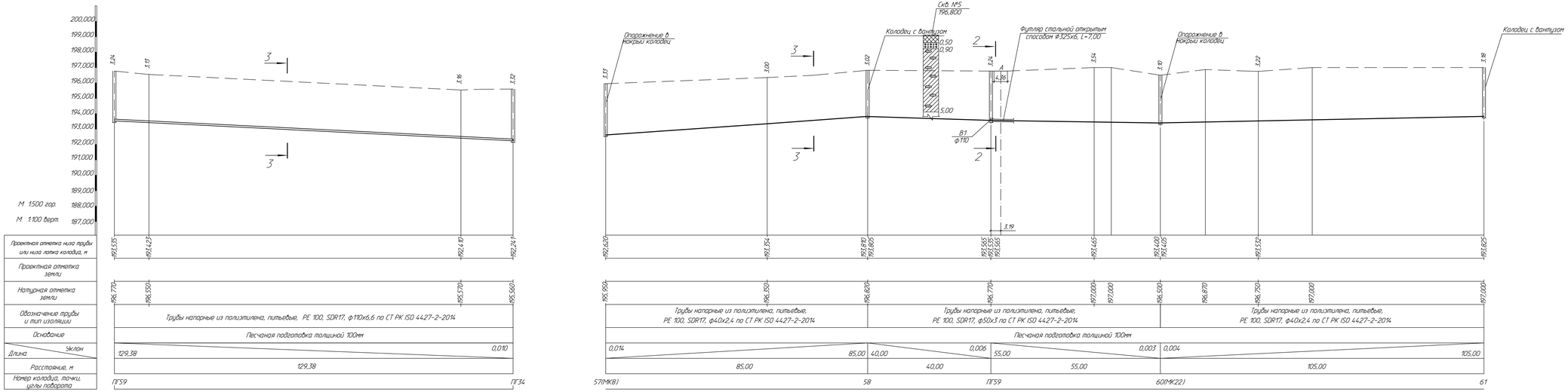


Разрезы 2-2, 3-3 смотри лист 3.2

| | | | | | | | | | |
|---|---|---|---|---|---|---|---|---|---|
| | | | | | | | 721-17-НВ2 | | |
| Изм. | Кол.уч. | Лист | N док. | Подп. | Дата | | Строительство водораспределительных сетей села Надеждинка Карабалыкского района Костанайской области | | |
| Нач. отд. | | Цой | | | 11.17 | Разработчик водопровод по с. Надеждинка | Стадия | Лист | Листов |
| Гл. технол. | | Остапенко | | | 11.17 | | РП | 3.9 | |
| Проверил | | Сеитова | | | 11.17 | | | | |
| Разраб. | | Сингалиева | | | 11.17 | Продольный профиль В1 от кол. ПГ59 до кол. ПГ34 и от кол. 5710(МК8) до кол. 61 | ТОО "ПАВЛОДАРЭНЕРГОПРОЕКТ" | | |
| Разраб. | | Камеренко | | | 11.17 | | | | |
| Н. контр. | | Кульшикова | | | 11.17 | | | | |

Формат А4х6

Инв.№подл. | Подпись и дата | Взам.инв.№

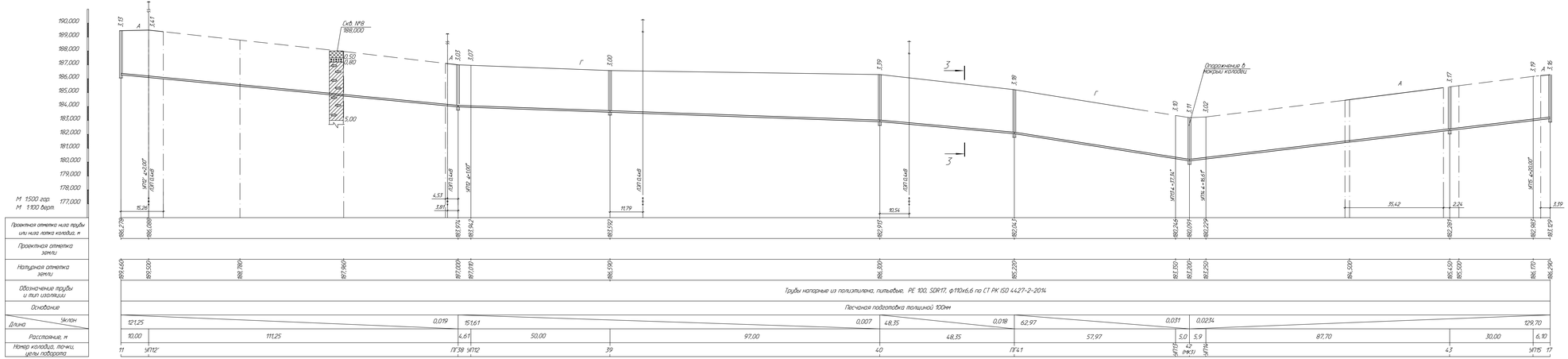


Разрез 3-3 смотри лист 3.2

| | | |

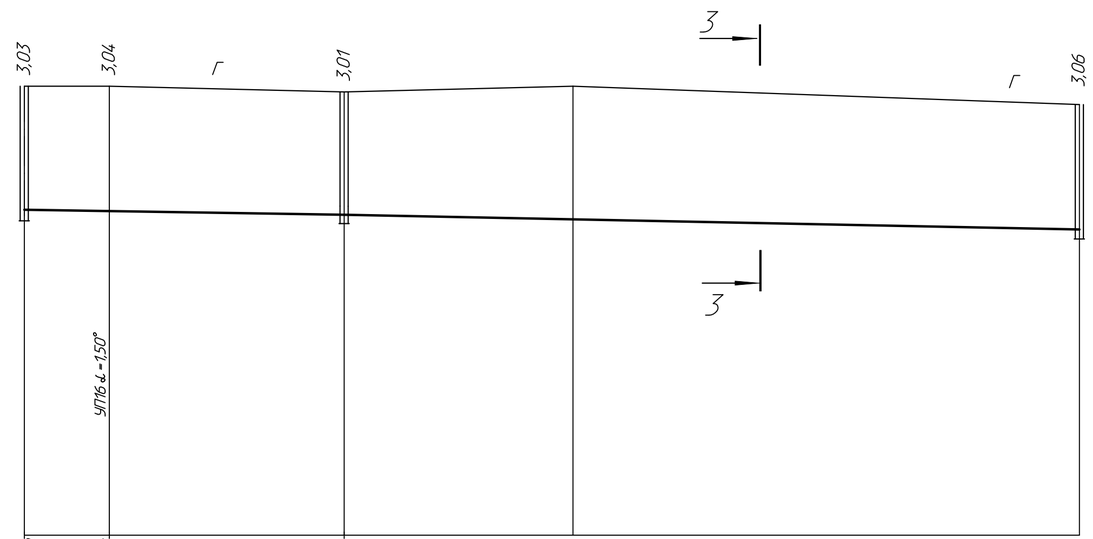


| | | | | |
|---|---|---|---|---|
| Проектная отметка низа трубы или низа лотка колодца, м | 183,974 / 184,009 | 183,967 | 183,852 | 183,492 |
| Проектная отметка земли | | | | |
| Натурная отметка земли | 187,000 | 187,010 | 186,860 | 187,000 | 186,550 |
| Обозначение трубы и тип изоляции | Трубы напорные из полиэтилена, питьевые, PE 100, SDR17, ф40х2,4 по СТ РК ISO 4427-2-2014 | | | |
| Основание | Песчаная подготовка толщиной 100мм | | | |
| Уклон / Длина | 129,150 | | | 0,004 |
| Расстояние, м | 10,40 | 28,75 | 90,00 | |
| Номер колодца, точки, углы поворота | ПГ38 | УП16 | 44 | 45(МК4) |

Разрез 3-3 смотри лист 3.2

| | | | | | | | | |
|---|---|---|---|---|---|---|---|---|
| Изм. | Кол.уч. | Лист | N док. | Подпись | Дата | 721-17-НВ2 | | |
| | | | | | | Строительство водораспределительных сетей села Надеждинка Карабалыкского района Костанайской области | | |
| Нач.отд. | | Цой | | Цой | 11.17 | Разводящий водопровод по с. Надеждинка | Стадия | Лист | Листов |
| Гл.техн. | | Остапенко | | | 11.17 | | РП | 3.11 | |
| Проверил | | Сеитова | | | 11.17 | | | | |
| Разраб. | | Татаринцева | | | 11.17 | Продольный профиль В1 от кол.ПГ38 до кол.45(МК4) | ТОО "ПАВЛОДАРЭНЕРГОПРОЕКТ" | |
| Разраб. | | Дедюхина | | | 11.17 | | | |
| Н.контр. | | Кубышкина | | | 11.17 | | | |

Формат А4х3

Взам.инв.N | Подпись и дата | Инв.N подл.

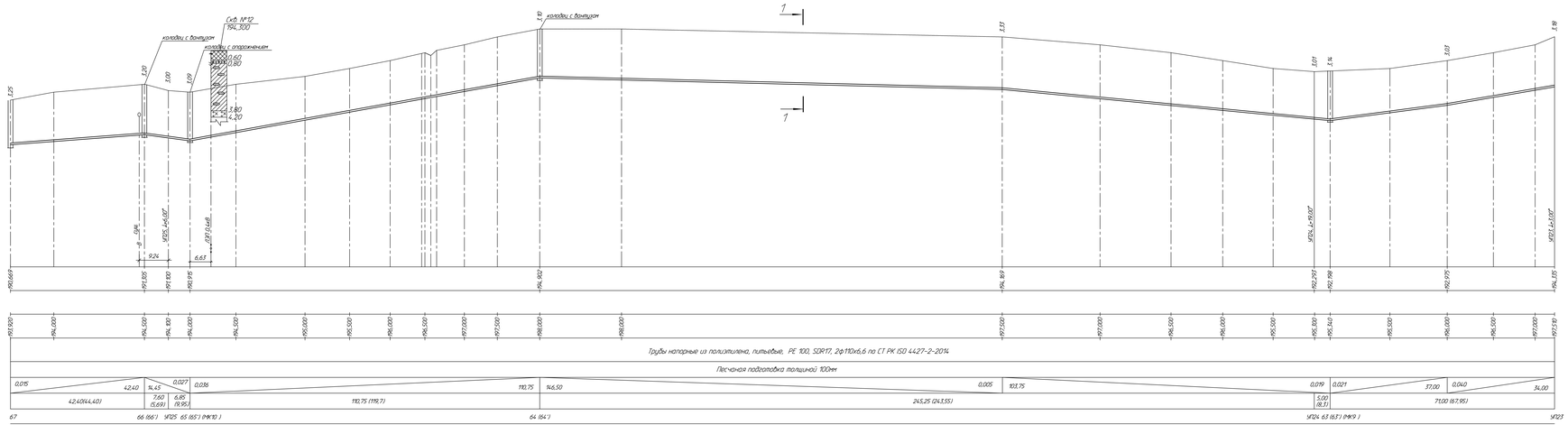


1. Продольный профиль от кол.23 до кол.67 построен по левой нитке трубопроводов, считая по ходу движения воды от источника водоснабжения.
2. Значения расстояний, указанные в скобках, приведены для правой нитки водопровода.

Разрез 1-1 смотри лист 3.1

| | | | | | | | | | |
|---|---|---|---|---|---|---|---|---|---|
| | | | | | | | 721-17-НВ2 | | |
| Изм. | Кол.уч. | Лист | N док. | Подпись | Дата | | Строительство водораспределительных сетей села Надеждинка Карабалыкского района Костанайской области | | |
| Начальник | | Цех | | | 11.17 | Разобщающий водопровод по с. Надеждинка | Стадия | Лист | Листов |
| Главный | | Отделение | | | 11.17 | | РП | 3.12 | |
| Проверил | | Специалист | | | 11.17 | Продольный профиль В1 от кол.67 до УК23 | ТОО ТІМАВ/ПОДАР-ЭНЕРГОПРОЕКТ | | |
| Разраб. | | Шебекина | | | 11.17 | | | | |
| Инженер | | Кубышкина | | | 11.17 | | | | |

Формат А4х7

Инв.№ подл. | Подпись и дата | Взам.инв.№

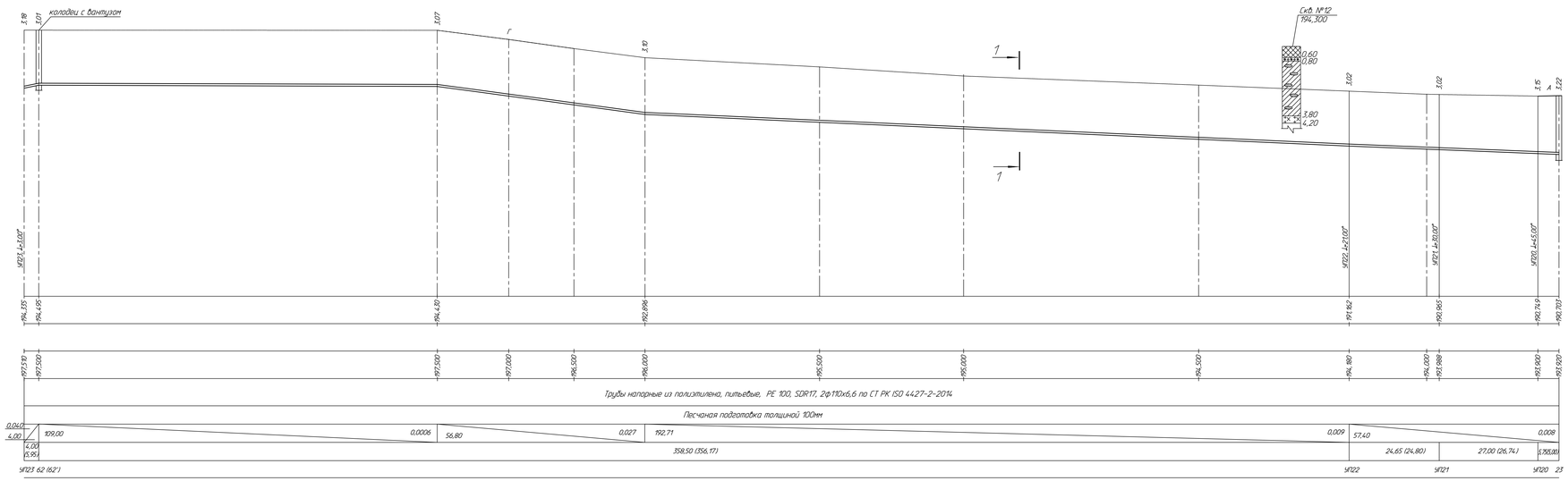


Разрез 1-1 смотри лист 3.1

| | |
|---|---|
| Проектная отметка низа трубы или низа лотка колодца, м | |
| Проектная отметка земли, м | |
| Natурная отметка земли, м | |
| Обозначение трубы и тип изоляции | |
| Основание | |
| Уклон / Длина | |
| Расстояние, м | |
| Номер колодца, точки, угла поворота | |

| | | | | | | | | |
|---|---|---|---|---|---|---|---|---|
| | | | | | | | 721-17-НВ2 | |
| Изм. | Кол.уч. | Лист | N док. | Подпись | Дата | | Строительство водораспределительных сетей села Надеждинка Карабалыкского района Костанайской области | |
| Начальник | | Цой | | | 11.17 | Разводящий водопровод по с. Надеждинка | Стадия | Лист | Листов |
| Гл.специ. | | Остапенко | | | 11.17 | | РП | 3.13 | |
| Проверил | | Сеитова | | | 11.17 | Продольный профиль В1 от УП23 до кол.23 | ТОО "ПАВЛОДАРЭНЕРГОПРОЕКТ" | | |
| Разраб. | | Дедюкина | | | 11.17 | | | | |
| Н.контр. | | Кузьмина | | | 11.17 | | | | |

Формат А4х6

Инв.№подл. | Подпись и дата | Взам.инв.№

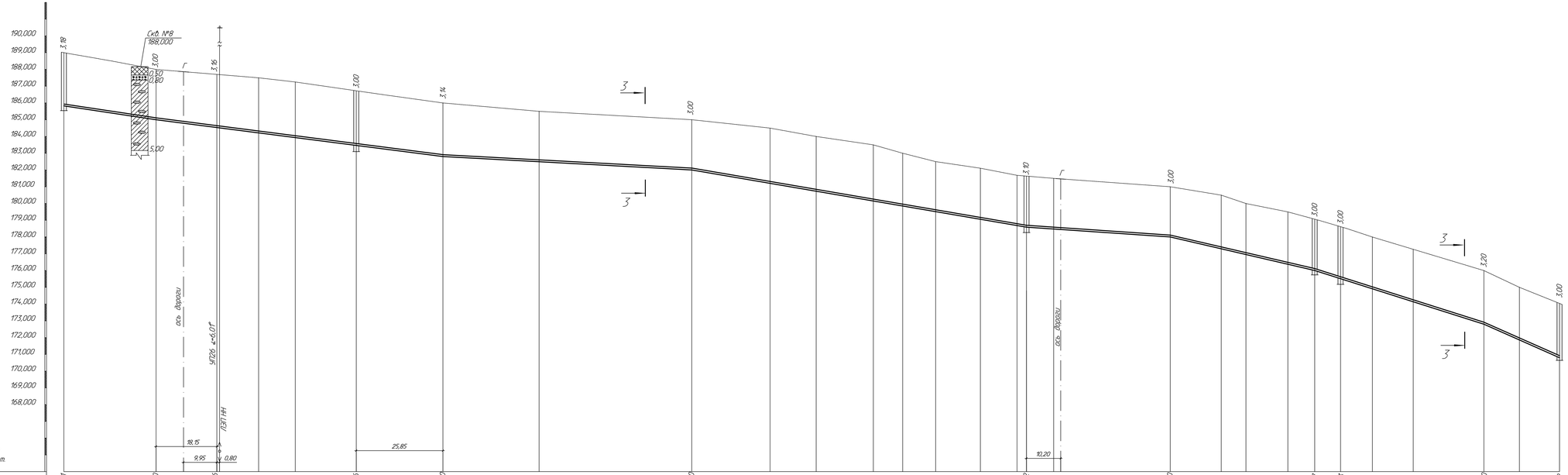


Разрез 3-3 смотри лист 3.2

| | | |

М 1:500 гор.
М 1:100 верт.

| | | | | | | | | | | | | | | | | | | | |
|---|---|---|---|---|---|---|---|---|---|---|---|---|---|---|---|---|---|---|---|
| Проектная отметка низа трубы или низа лотка колодца, м | 178,582<br>178,609 | | 177,550 | | 176,560 | | 176,400 | | 175,800 | | 177,100 | | 176,471 | | 175,700 | | 175,523 | | |
| Проектная отметка земли | | | | | | | | | | | | | | | | | | | |
| Натурная отметка земли | 181,560 | | 181,000 | | 180,550 | | 179,600 | | 179,400 | | 178,800 | 180,100 | | 180,000 | | 179,500 | | 179,000 | | 178,700 | | 178,500 |
| Обозначение трубы и тип изоляции | Трубы напорные из полиэтилен, питьевая PE 100, SDR17, ф50х3,0 по СТ РК ISO 4427-2-2014 | | | | | | | | | | | Трубы напорные из полиэтилена, питьевые, PE 100, SDR17, ф110х6,6 по СТ РК ISO 4427-2-2014 | | | | | | | | | |
| Основание | Песчаная подготовка толщиной 100мм | | | | | | | | | | | Песчаная подготовка толщиной 100мм | | | | | | | | | |
| Уклон / Длина | | 0,016 / 65.00 | | 0,028 / 33,00 | | 0,0048 / 33,00 | | 0,019 / 32,10 | | | | | 0,0177 / 88,79 | | | | | | | | |
| Расстояние, м | | 65,00 | | | 98,10 | | | | | | | | 78,79 | | | | 10,00 | | | | |
| Номер колодца, точки, углы поворота | ПГ69 | | 110 | | | | | | 111(МК18 ) | | | 90 | | | | | УП38 | | | | 71 |

Разрез 3-3 смотри лист 3.2

| | | | | | | | | |
|---|---|---|---|---|---|---|---|---|
| | | | | | | 721-17-НВ2 | | |
| | | | | | | Строительство водораспределительных сетей села Надеждинка Карабалыкского района Костанайской области | | |
| Изм. | Кол.уч. | Лист | №док. | Подпись | Дата | | | |
| Нач. отд. | Цой | | | Цой | 11.17 | Разводящий водопровод по с. Надеждинка | Стадия: РП | Лист: 3.15 / Листов: |
| Гл. технол. | Остапенко | | | | 11.17 | | | |
| Проверил | Сеитова | | | | 11.17 | Продольный профиль В1 от кол.ПГ69 до кол. 111(МК18) и от кол.90 до кол.71 | ТОО "ПАВЛОДАРЭНЕРГОПРОЕКТ" | |
| Разраб. | Цой | | | Цой | 11.17 | | | |
| Н.контр. | Кубышкина | | | | 11.17 | | | |

Формат А4х4

Взам.инв.N | Подпись и дата | Инв.N подл.

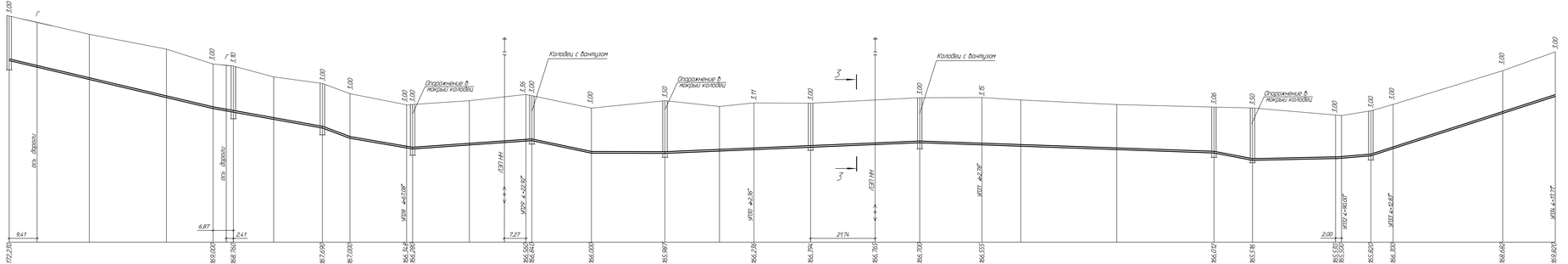


| | | | | | | | |
|---|---|---|---|---|---|---|---|
| | | | | | | 721-17-НВ2 | |
| Изм. | Кол.уч. | Лист | №Док. | Подпись | Дата | Строительство водораспределительных сетей села Надеждинка Карабалыкского района Костанайской области | |
| Нач. отд. | Шоу | | | | ТПТ | Разработки водопровод по с. Надеждинка | Стадия: Лист: Листов: |
| Гл. инженер | Оразалина | | | | ТПТ | | РП 3 16 |
| Проверил | Сеитова | | | | ТПТ | | |
| Разраб. | Шоу | | | | ТПТ | Продольный профиль В1 от кол.74 до УП34 | ТОО ТЛАВКОДАР ЭНЕРГОПРОЕКТ |
| Разраб. | Карабаев | | | | ТПТ | | |
| Н.контр. | Кубенжанова | | | | ТПТ | | |

Формат А4х7

Взам.инв.№ | Подпись и дата
Инв.№подл.

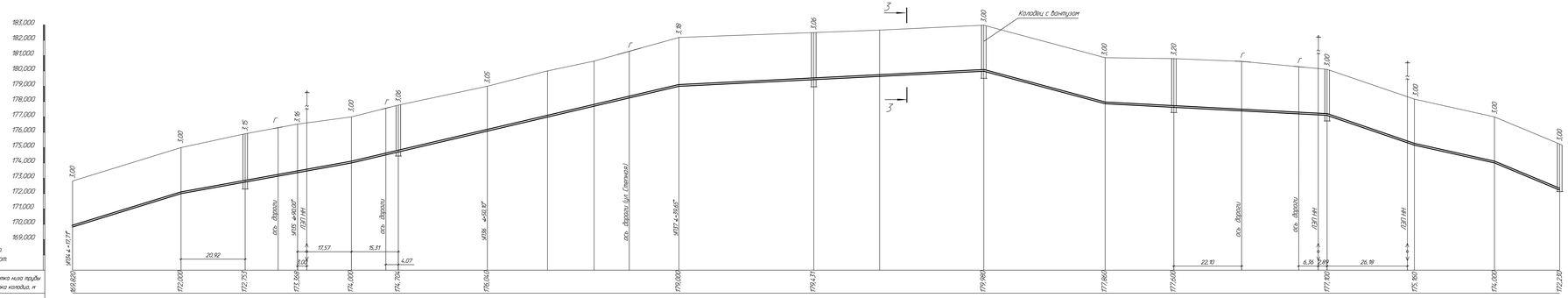
183,000
182,000
181,000
180,000
179,000
178,000
177,000
176,000
175,000
174,000
173,000
172,000
171,000
170,000
169,000
М 1:500 гор.
М 1:100 верт.
УП34 ▲=171,77
УП35 ▲=169,87
УП36 ▲=169,87
УП37 ▲=169,67
ПГ86
ПГ89
ось дороги
ось дороги (для Смежных)
ось дороги
ось дороги
Колодец с бонтузом
20,92
17,57
15,31
1,05
4,07
22,10
6,36
2,89
26,18
3,00
3,15
3,16
3,06
3,05
3,18
3,06
3,00
3,20
3,00
3,00
3,00

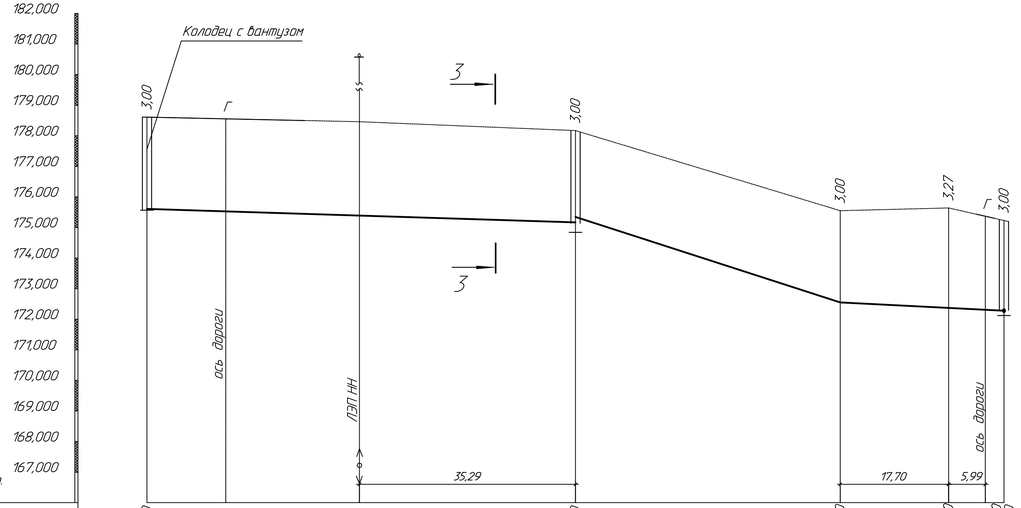


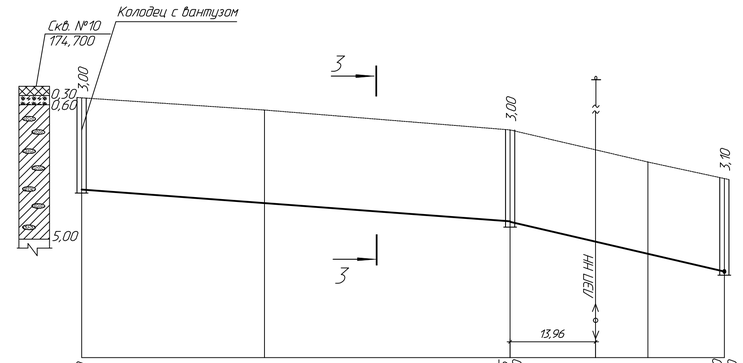


Разрез 3-3 смотри лист 3.2

| | | | | | | | | | | | | | |
|---|---|---|---|---|---|---|---|---|---|---|---|---|---|
| Проектная отметка низа трубы или низа лотка колодца, м | 175,610 | | 175,170 | | 172,550 | | 172,370 | 172,260 / 172,230 | 171,500 | | 170,455 / 170,450 | | 168,790 / 168,760 |
| Проектная отметка земли | | | | | | | | | | | | | |
| Натурная отметка земли | 178,610 | 178,460 | 178,170 | | 175,550 | | 175,640 | 175,230 | 174,500 | 174,100 | 173,450 | 172,400 | 171,860 |
| Обозначение трубы и тип изоляции | Трубы напорные из полиэтилен, питьевая PE 100, SDR17, ф50х3,0 по СТ РК ISO 4427-2-2014 | | | | | | | | Трубы напорные из полиэтилен, питьевая PE 100, SDR17, ф40х2,4 по СТ РК ISO 4427-2-2014 | | Трубы напорные из полиэтилена, питьевая PE 100, SDR17, ф50х3 по СТ РК ISO 4427-2-2014 | | |
| Основание | Песчаная подготовка толщиной 100мм | | | | | | | | Песчаная подготовка толщиной 100мм | | | | |
| Длина / Уклон | 70,00 | 0,0063 | 43,26 | 0,06 | 26,74 | 0,012 | | | 70,00 | 0,015 | 35,00 | 0,047 | |
| Расстояние, м | 70,00 | | 70,00 | | | | | | 70,00 | | 35,00 | | |
| Номер колодца, точки, углы поворота | 92 | | 93 | | | | | 74 | 94 | | 95 | | ПГ75 |

| | | | | | | | | | |
|---|---|---|---|---|---|---|---|---|---|
| | | | | | | 721-17-НВ2 | | | |
| | | | | | | Строительство водораспределительных сетей села Надеждинка Карабалыкского района Костанайской области | | | |
| Изм. | Кол.уч. | Лист | №док. | Подпись | Дата | | | | |
| Нач. отд. | | Цой | | | 11.17 | Разводящий водопровод по с. Надеждинка | Стадия | Лист | Листов |
| Гл. технол. | | Остапенко | | | 11.17 | | РП | 3.18 | |
| Проверил | | Сеитова | | | 11.17 | | | | |
| Разраб. | | Цой | | | 11.17 | Продольный профиль В1 от кол.92 до кол.74 и от кол. 94 до кол. ПГ75 | ТОО "ПАВЛОДАРЭНЕРГОПРОЕКТ" | | |
| Разраб. | | Елембаев | | | 11.17 | | | | |
| Н.контр. | | Кубышкина | | | 11.17 | | | | |

Формат А4х4

Взам.инв.N | Подпись и дата | Инв.N подл.

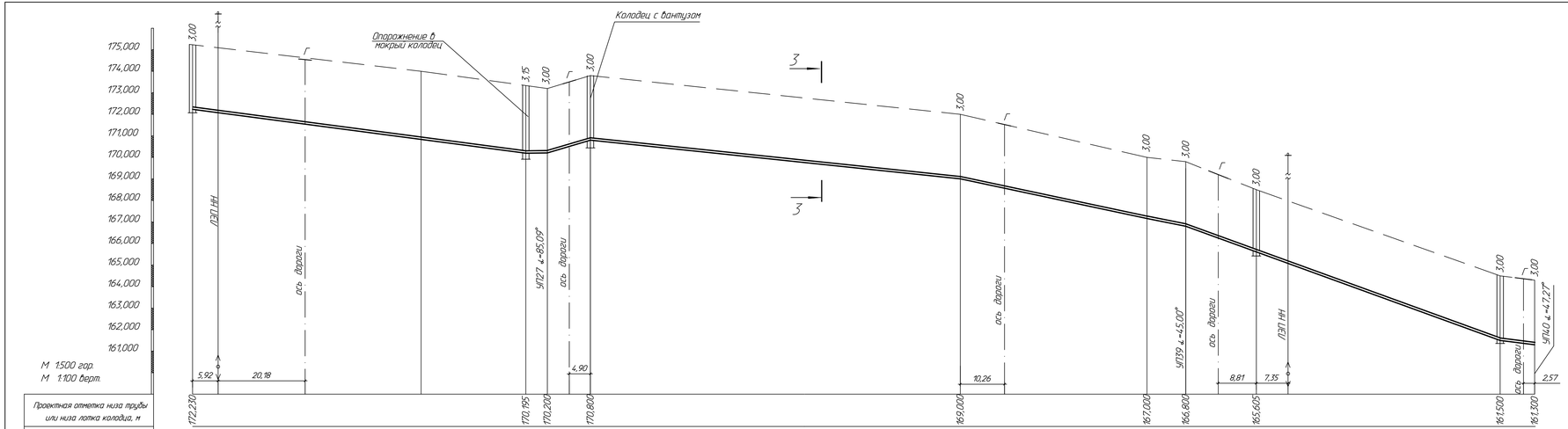


Разрез 3-3 смотри лист 3.2

| | | |

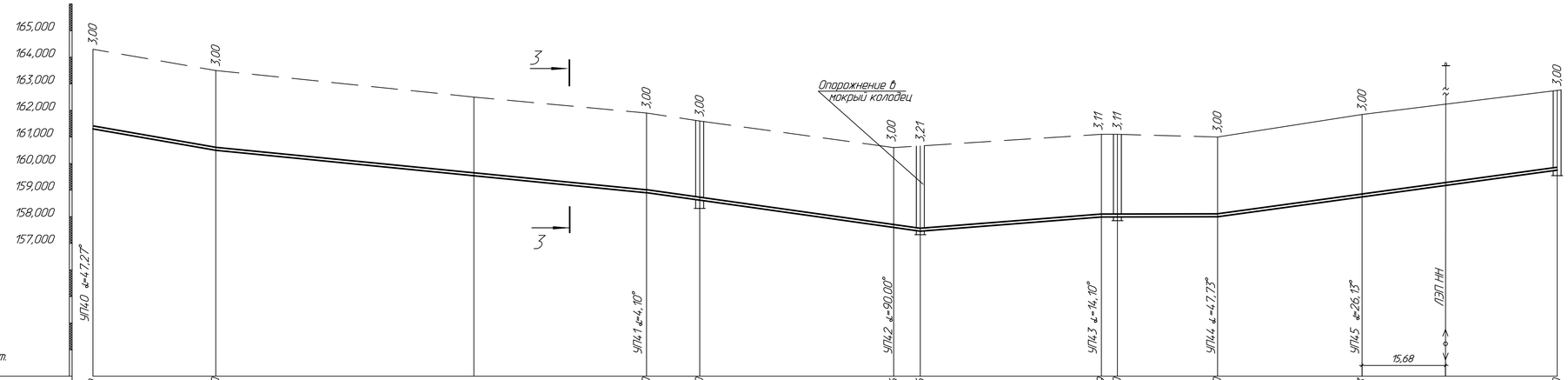


М 1:500 гор.
М 1:100 верт.

| | | | | | | | | | | | | | | | | | | | | | | | |
|---|---|---|---|---|---|---|---|---|---|---|---|---|---|---|---|---|---|---|---|---|---|---|---|
| Проектная отметка низа трубы или низа лотка колодца, м | 161,300 | | 160,500 | | | | 158,900 | 158,620 | | | 157,596 | 157,456 | | 157,989 | 157,990 | | 158,000 | | 158,733 | | | 159,750 |
| Проектная отметка земли | | | | | | | | | | | | | | | | | | | | | | | |
| Натурная отметка земли | 164,300 | | 163,500 | | | 162,500 | 161,900 | 161,620 | | | 160,600 | 160,664 | | 161,100 | 161,100 | | 161,000 | | 161,733 | | | 162,750 |
| Обозначение трубы и тип изоляции | Трубы напорные из полиэтилена, питьевые, PE 100, SDR17, ф110х6,6 по СТ РК ISO 4427-2-2014 | | | | | | | | | | | | | | | | | | | | | | |
| Основание | Песчаная подготовка толщиной 100мм | | | | | | | | | | | | | | | | | | | | | | |
| Уклон | | 0,035 | | | | 0,02 | | | | 0,028 | | | 0,019 | | | 0,0005 | | 0,027 | | | | | |
| Длина | 23,10 | | 80,95 | | | | 51,47 | | | | | | 34,04 | | | 21,82 | | | | | 63,83 | | |
| Расстояние, м | 104,05 | | | | | | 10,00 | 36,47 | | | 5,00 | 34,04 | | | 3,00 | 18,82 | | 27,16 | | 36,67 | | | |
| Номер колодца, точки, углы поворота | УП4.0 | | | | | | УП4.1 | 98 | | | УП4.2 | 99(МК15) | | | УП4.3 | ПГ100 | | УП4.4 | | УП4.5 | | | 101 |

Разрез 3-3 смотри лист 3.2

| | | | | | | | | | |
|---|---|---|---|---|---|---|---|---|---|
| | | | | | | | 721-17-НВ2 | | |
| | | | | | | | Строительство водораспределительных сетей села Надеждинка Карабалыкского района Костанайской области | | |
| Изм. | Кол.уч. | Лист | №док. | Подпись | Дата | | | | |
| Нач. отд. | | Цой | | | 11.17 | | Разводящий водопровод по с. Надеждинка | Стадия: РП | Лист: 3.20 | Листов: |
| Гл. технол. | | Остапенко | | | 11.17 | | | | |
| Проверил | | Сеитова | | | 11.17 | | Продольный профиль В1 от УП4.0 до кол.101 | ТОО "ПАВЛОДАРЭНЕРГОПРОЕКТ" | |
| Разраб. | | Цой | | | 11.17 | | | | |
| Н.контр. | | Кубышкина | | | 11.17 | | | | |

Формат А4х4

Взам.инв.N | Подпись и дата | Инв.N подл.

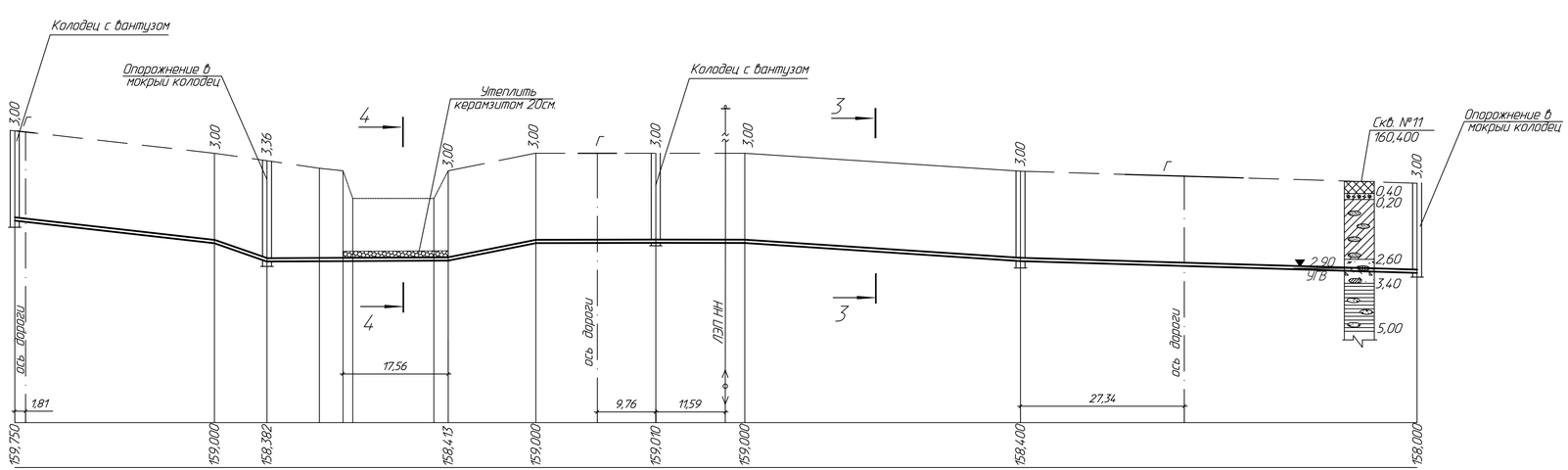


М 1:500 гор.
М 1:100 верт.

Разрез 3-3 смотри лист 3.2

Разрез 4-4 смотри лист 3.5

| | |
|---|---|
| Проектная отметка низа трубы или низа лотка колодца, м | |
| Проектная отметка земли | |
| Натурная отметка земли | |
| Обозначение трубы и тип изоляции | Трубы напорные из полиэтилена, питьевые, PE 100, SDR17, ф110х6,6 по СТ РК ISO 4427-2-2014 |
| Основание | Песчаная подготовка толщиной 100мм |
| Уклон / Длина | 0,022 / 33,33; 0,046 / 8,77; 0,001 / 30,24; 0,04 / 14,66; 0,0005 / 20,00; 0,0005 / 14,85; 0,013 / 46,02; 0,006 / 66,20 |
| Расстояние, м | 42,10; 64,89; 60,87; 66,20 |
| Номер колодца, точки, углы поворота | 101; 106(МК16.); 107; 108; ПГ109(МК17.) |

| | | | | | | |
|---|---|---|---|---|---|---|
| Изм. | Кол.уч. | Лист | N док. | Подпись | Дата | 721-17-НВ2 |
| | | | | | | Строительство водораспределительных сетей села Надеждинка Карабалыкского района Костанайской области |
| Нач. отд. | | Цой | | | 11.17 | Разводящий водопровод по с. Надеждинка |
| Гл. технол. | | Остапенко | | | 11.17 | Стадия: РП; Лист: 3.21; Листов: |
| Проверил | | Сеитова | | | 11.17 | Продольный профиль В1 от кол.101 до кол. ПГ109(МК17.) |
| Разраб. | | Цой | | | 11.17 | ТОО "ПАВЛОДАРЭНЕРГОПРОЕКТ" |
| Н.контр. | | Кубышкина | | | 11.17 | |

Формат А4х4

Взам.инв.N | Подпись и дата | Инв.N подл.

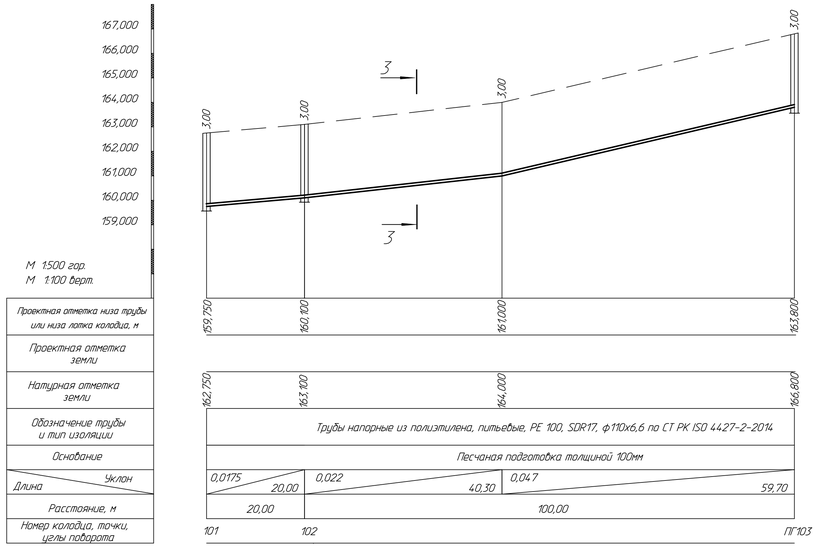


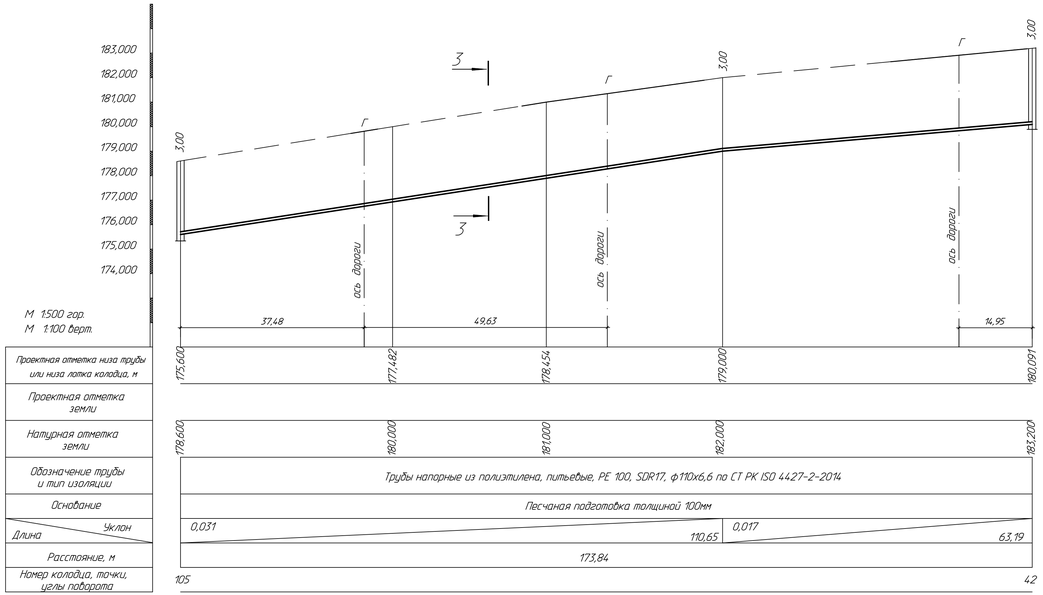


Разрез 3-3 смотри лист 3.2

| | | | | | | | | |
|---|---|---|---|---|---|---|---|---|
| | | | | | | 721-17-НВ2 | | |
| | | | | | | Строительство водораспределительных сетей села Надеждинка Карадалькского района Костанайской области | | |
| Изм. | Кол.уч. | Лист | №док. | Подпись | Дата | | | |
| Нач. отд. | Цой | | | Цой | 11.17 | Разводящий водопровод по с. Надеждинка | Стадия | Лист | Листов |
| Гл. технол. | Остапенко | | | | 11.17 | | РП | 3.22 | |
| Проверил | Сеитова | | | | 11.17 | Продольный профиль В1 от кол.101 до кол. ПГ103, от кол.105 до кол.4.2 | ТОО "ПАВЛОДАРЭНЕРГОПРОЕКТ" | | |
| Разраб. | Цой | | | Цой | 11.17 | | | | |
| Н.контр. | Кудыкина | | | | 11.17 | | | | |

Формат А4х5

Инв.№подл. | Подпись и дата | Взамен.№

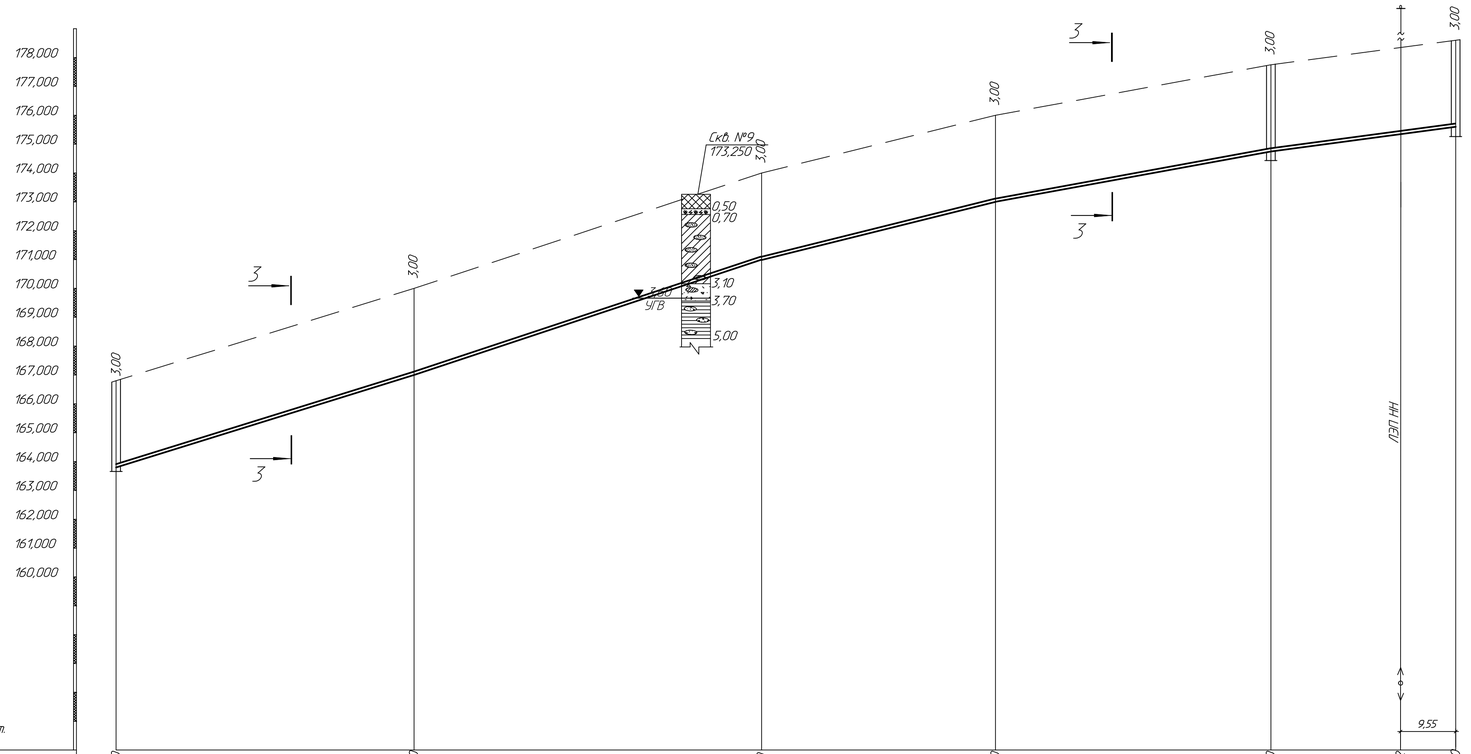


М 1:500 гор.
М 1:100 верт.

| | | | | | | |
|---|---|---|---|---|---|---|
| Проектная отметка низа трубы или низа лотка колодца, м | 163,800 | 167,000 | 171,000 | 173,000 | 174,750 | 175,882 | 175,600 |
| Проектная отметка земли | | | | | | | |
| Натурная отметка земли | 166,800 | 170,000 | 174,000 | 176,000 | 177,750 | 178,600 | |
| Обозначение трубы и тип изоляции | Трубы напорные из полиэтилена, питьевые, PE 100, SDR17, ф110х6,6 по СТ РК ISO 4427-2-2014 | | | | | | |
| Основание | Песчаная подготовка толщиной 100мм | | | | | | |
| Уклон / Длина | 0,062 / 51,60 | 0,066 / 60,20 | 0,049 / 40,50 | 0,037 / 47,70 | 0,027 / 32,00 | | |
| Расстояние, м | 200,00 | | | | 32,00 | | |
| Номер колодца, точки, углы поворота | ПГ103 | | | | ПГ104 | | 105 |

Разрез 3-3 смотри лист 3.2

| Изм. | Кол.уч. | Лист | N док. | Подпись | Дата | 721-17-НВ2 | | | |
|---|---|---|---|---|---|---|---|---|---|
| | | | | | | Строительство водораспределительных сетей села Надеждинка Карабалыкского района Костанайской области | | | |
| Нач. отд. | Цой | | | | 11.17 | Разводящий водопровод по с. Надеждинка | Стадия | Лист | Листов |
| Гл. технол. | Остапенко | | | | 11.17 | | РП | 3.23 | |
| Проверил | Сеитова | | | | 11.17 | Продольный профиль В1 от кол. ПГ103 до кол.105 | ТОО "ПАВЛОДАРЭНЕРГОПРОЕКТ" | | |
| Разраб. | Цой | | | | 11.17 | | | | |
| Н.контр. | Кубышкина | | | | 11.17 | | | | |

Формат А3х3

Взам.инв.N | Подпись и дата | Инв.N подл.

## 1, 23

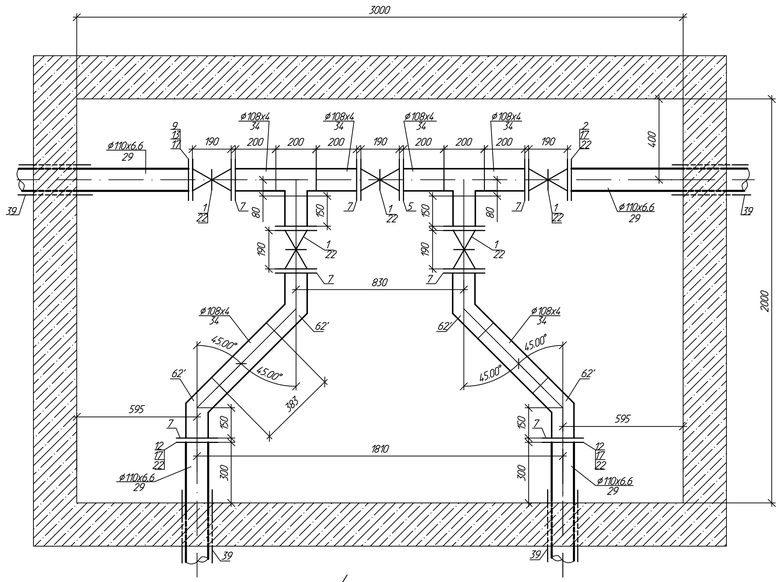


## 2, 19, 24', 63', 65', 73, 77, 99, 106, 112

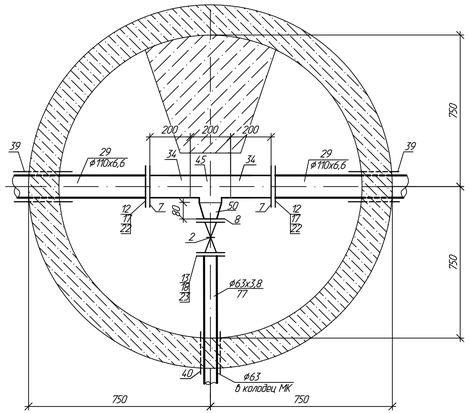


## 3, 15, 76, 84, 85, 98

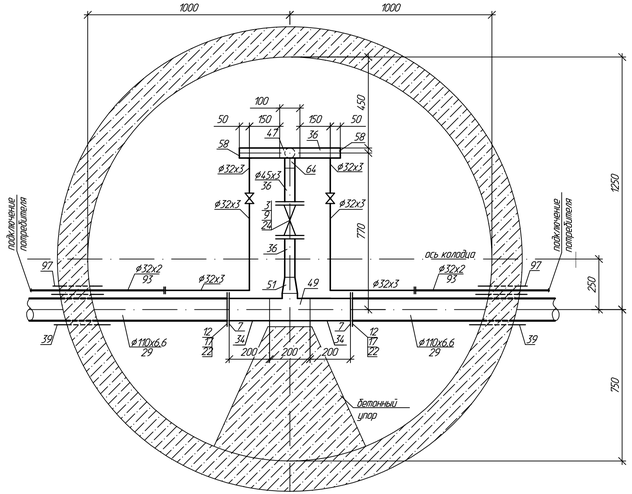


## ПГ6, ПГ34, ПГ72

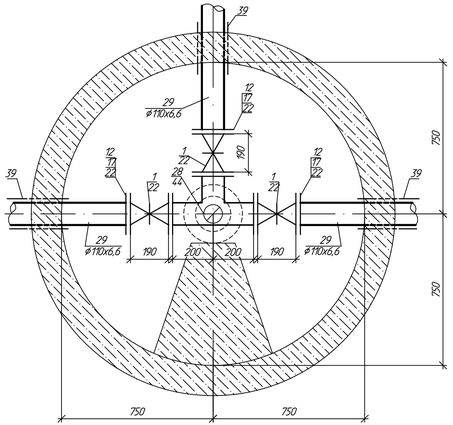


## 4

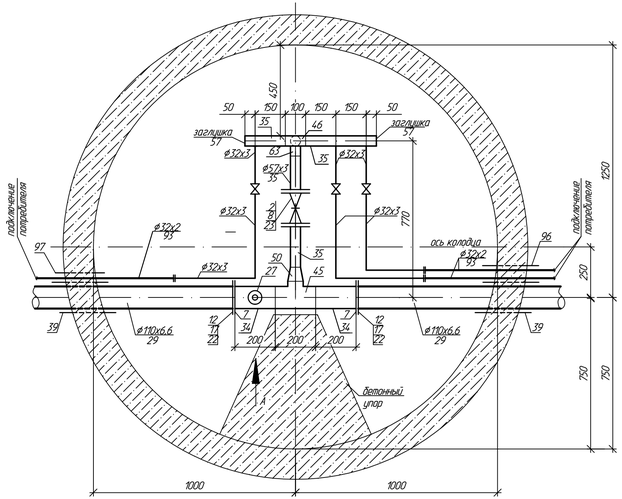


## 5, 8, 27, 28, 29, 31, 52, 70, 82, 102, 105

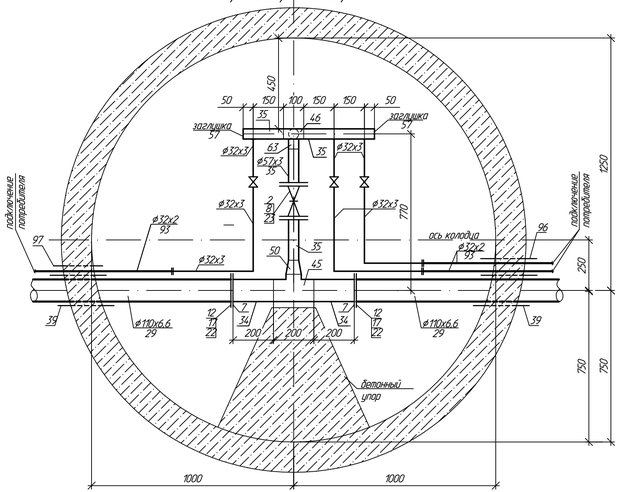


## А-А

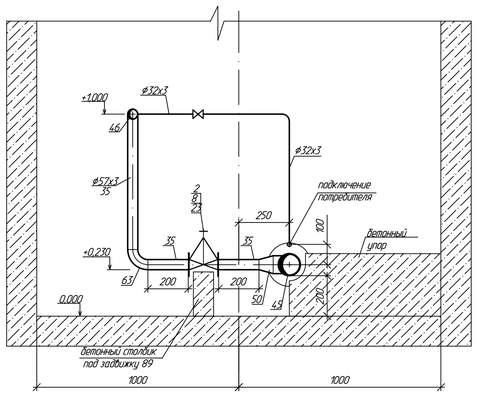


## Б-Б

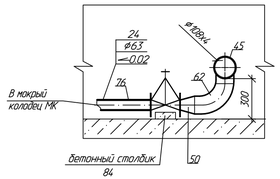


| | | | | | | | | |
|---|---|---|---|---|---|---|---|---|
| | | | | | | 721-17-НВ2 | | |
| | | | | | | Строительство водораспределительных сетей села Надеждинка Карабалыкского района Костанайской области | | |
| Изм. | Кол.уч. | Лист | N док. | Подпись | Дата | | | |
| Начальник | Цой | | | Цой | 02.18 | Разводящий водопровод по с. Надеждинка | Стадия | Лист | Листов |
| Проверил | Сеитова | | | | 02.18 | | РП | 4.1 | 6 |
| Разраб. | Цой | | | Цой | 02.18 | Деталировка колодцев | ТОО "ПАВЛОДАРЭНЕРГОПРОЕКТ" | | |
| Н.контр. | Кубышкина | | | | 02.18 | | | | |

Формат А3х3

Инв.N подл. | Подпись и дата | Взам.инв.N

## 7

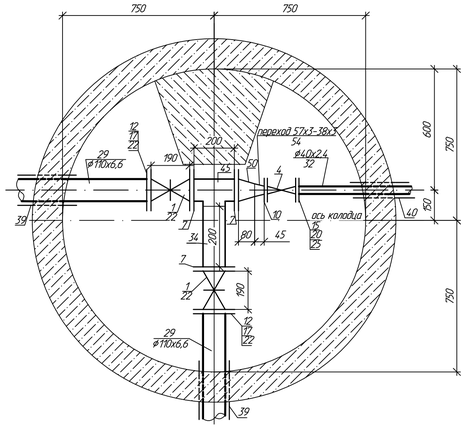


## ПГ9, ПГ13, ПГ16, ПГ22, ПГ30, ПГ37, ПГ41, ПГ68, ПГ89, ПГ97, ПГ100, ПГ103, ПГ104

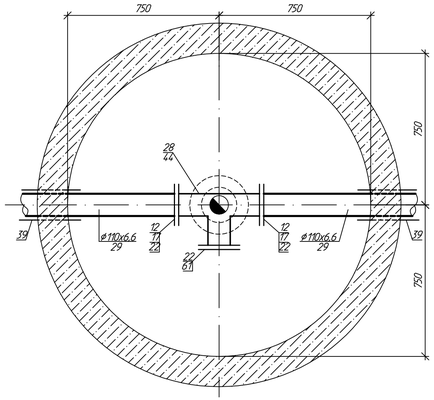


## 10, 12, 14, 33, 35, 36, 39, 96, 108

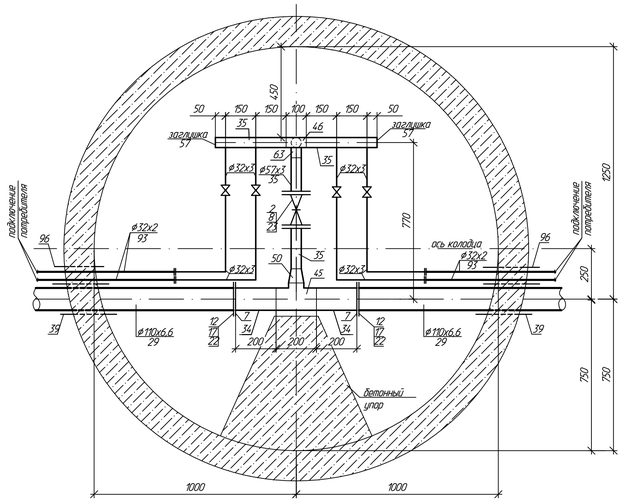


## 11, 17, 20, 21, 24, 71, 90, 101

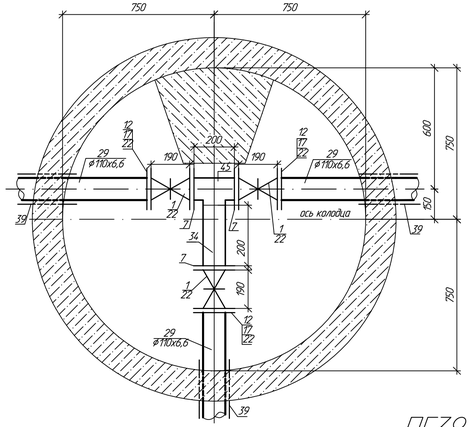


## 25

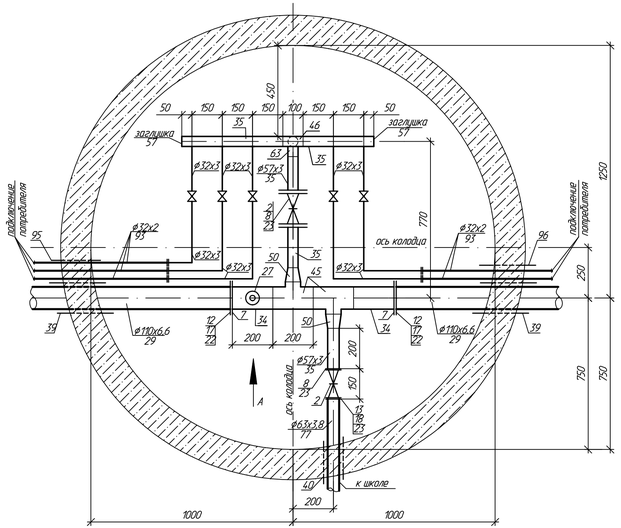


## 18, 62, 62', 64, 64', 66, 66', 78, 81, 88, 107, 113, 113'

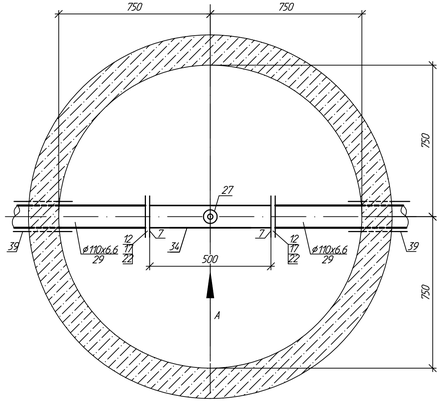


## 32, 53, 87

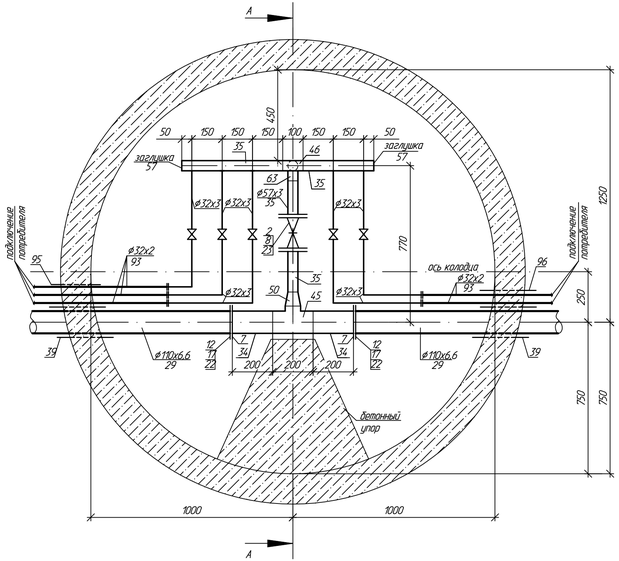


## ПГ38

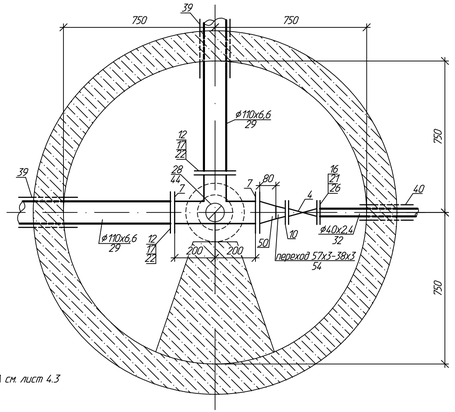


Вид А см. лист 4.3

| | | | | | | | | |
|---|---|---|---|---|---|---|---|---|
| | | | | | | 721-17-НВ2 | | |
| | | | | | | Строительство водораспределительных сетей села Надеждинка Карабалыкского района Костанайской области | | |
| Изм. | Кол.уч. | Лист | N док. | Подпись | Дата | | | |
| Начальн. | Цой | | | | 02.18 | Разводящий водопровод по с. Надеждинка | Стадия: РП | Лист: 4.2 / Листов: |
| Проверил | Сеитова | | | | 02.18 | | | |
| Разраб. | Цой | | | | 02.18 | Детализировка колодцев | ТОО "ПАВЛОДАРЭНЕРГОПРОЕКТ" | |
| Н.контр. | Курышкина | | | | 02.18 | | | |

Формат А3х3

Инв.N подл. | Подпись и дата | Взам.инв.N

## 40, 43

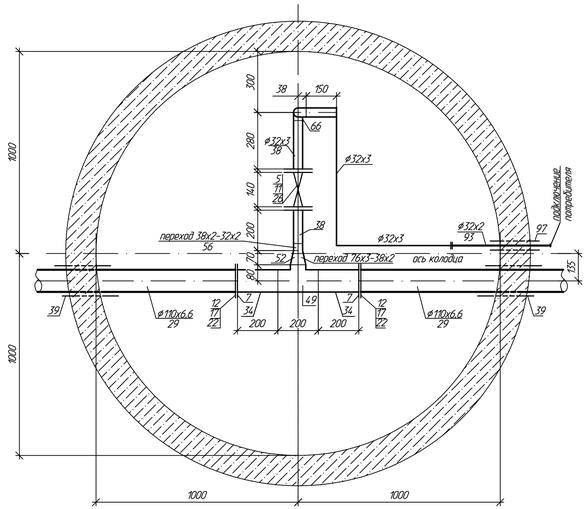


## 44

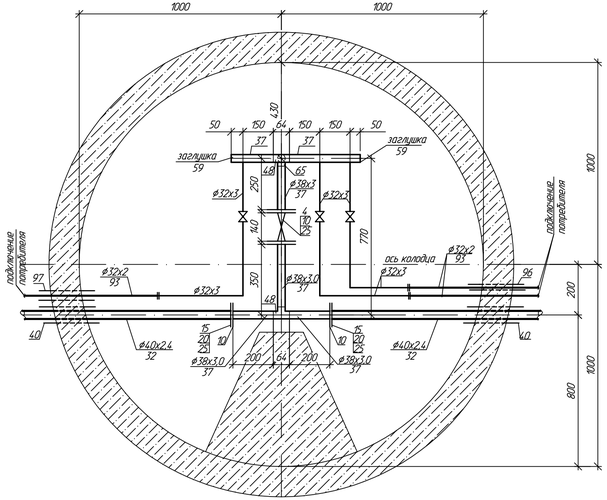


## 46

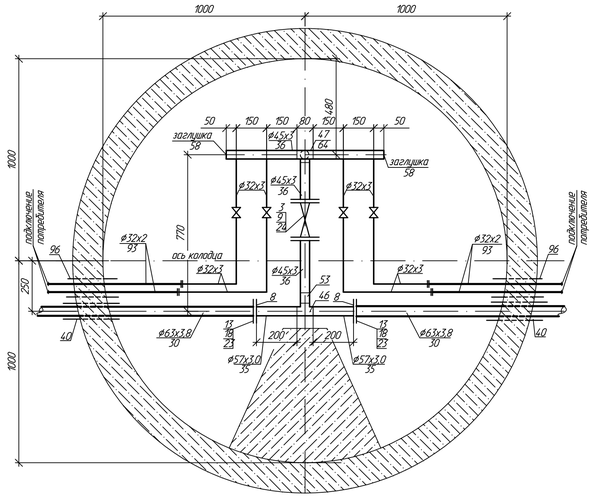


## 47

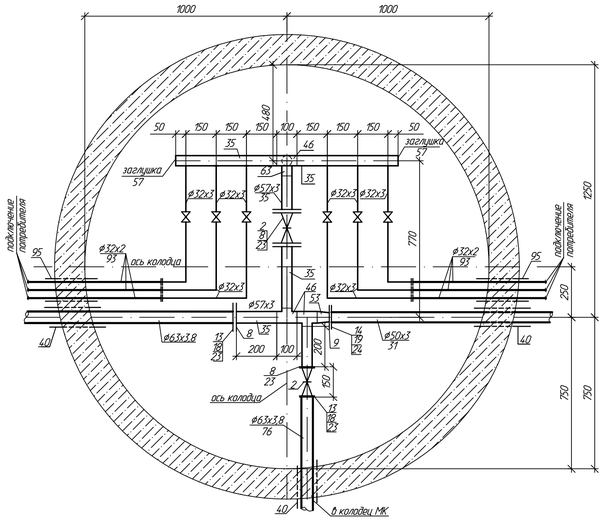


## 48, 92

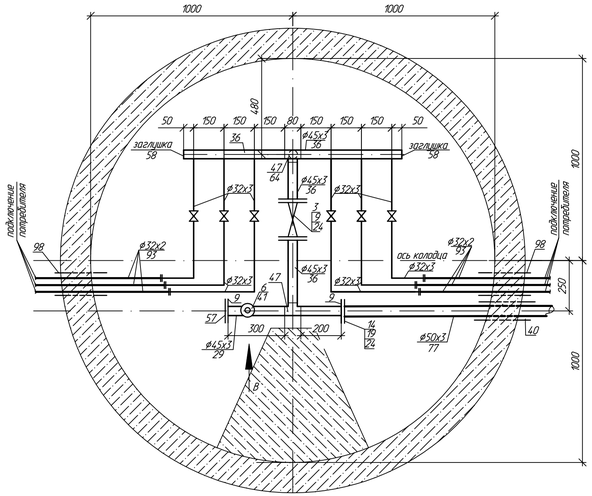


## 49

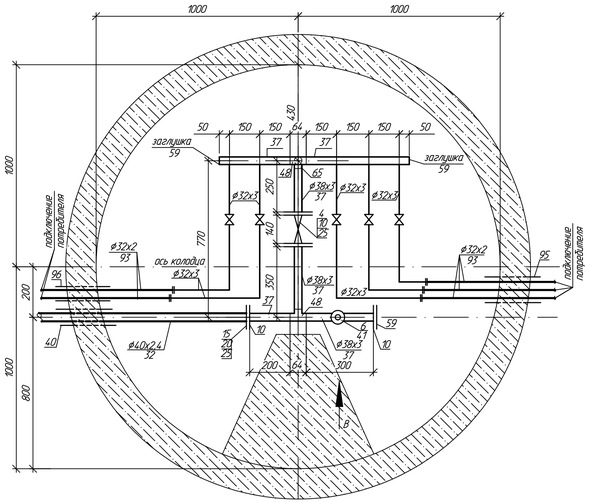


## 50

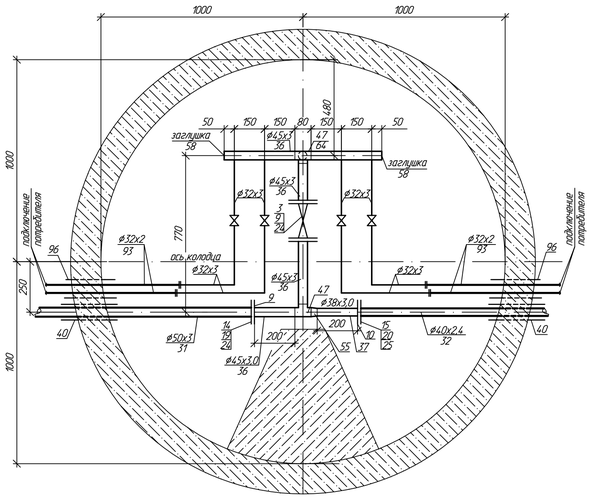


## Вид А (поз.27)

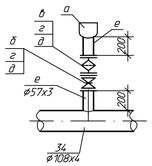


Вид В см. лист 4.6.

| | | | | | | | | |
|---|---|---|---|---|---|---|---|---|
| | | | | | | 721-17-НВ2 | | |
| | | | | | | Строительство водораспределительных сетей села Надеждинка Карабалыкского района Костанайской области | | |
| Изм. | Кол.уч. | Лист | N док. | Подпись | Дата | | | |
| Нач.отд. | Цой | | | | 02.18 | Разводящий водопровод по с. Надеждинка | Стадия | Лист | Листов |
| Проверил | Сеитова | | | | 02.18 | | РП | 4.3 | |
| Разраб. | Цой | | | | 02.18 | Деталировка колодцев | ТОО "ПАВЛОДАРЭНЕРГОПРОЕКТ" | | |
| Н.контр. | Курышкина | | | | 02.18 | | | | |

Инв.N подл. | Подпись и дата | Взам.инв.N

Формат А3х3

## 45

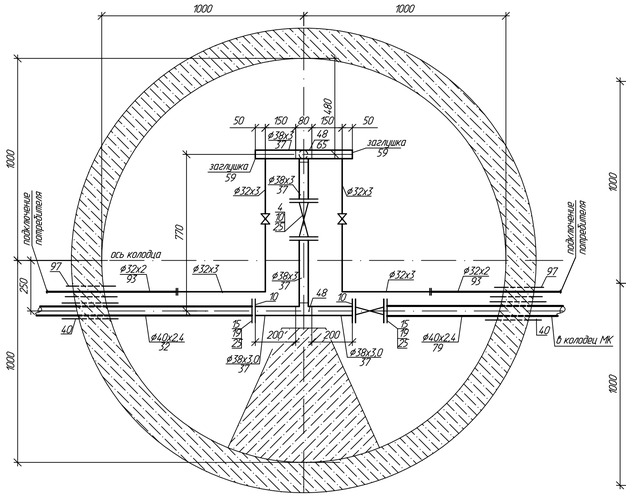


## 42

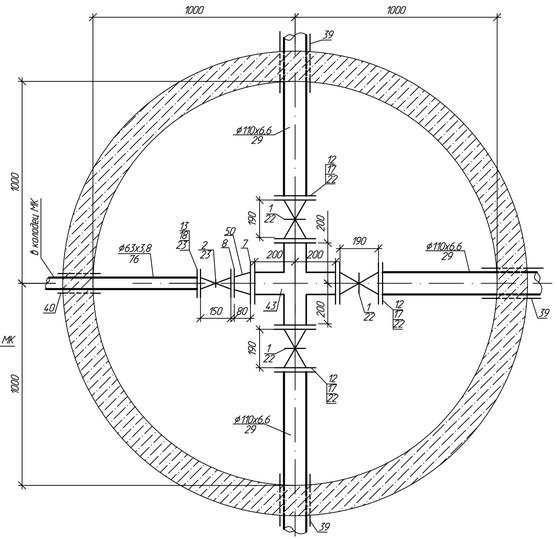


## 55

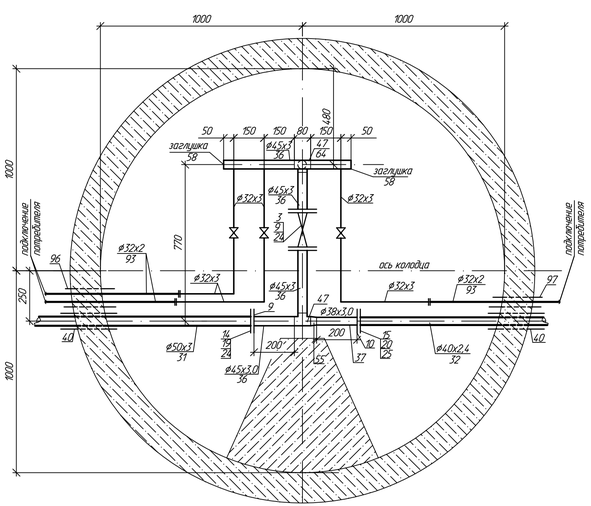


## 56, 57, 111

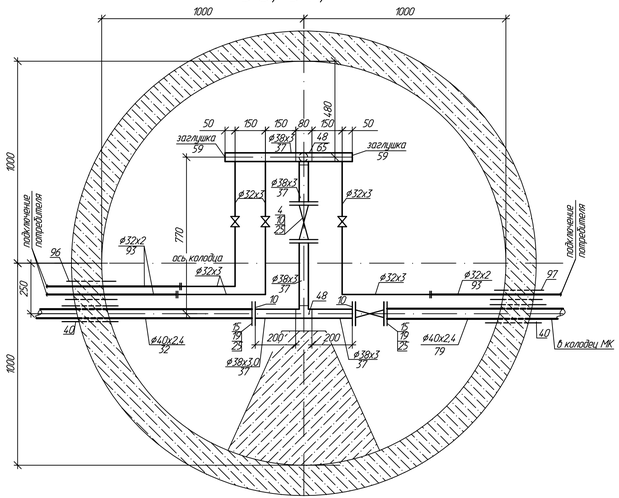


## 58

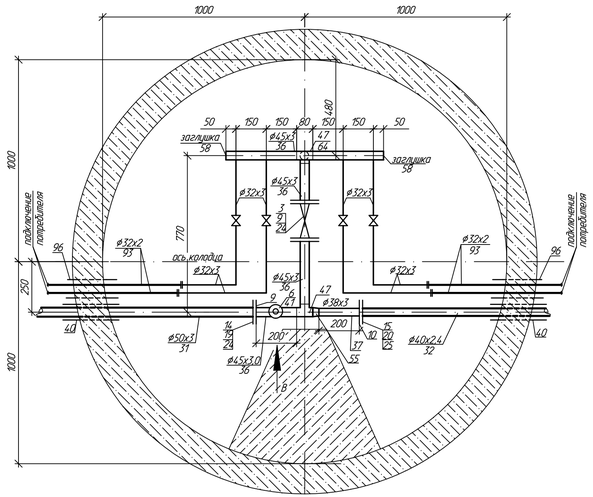


## ПГ59

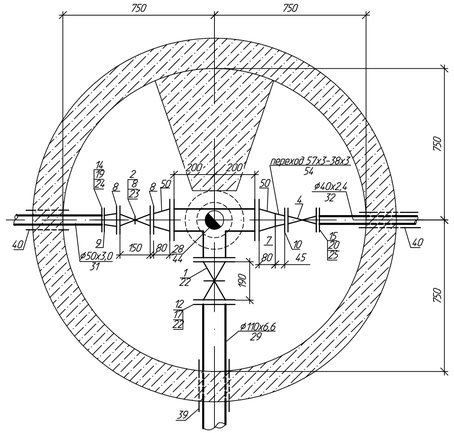


## 7', 61

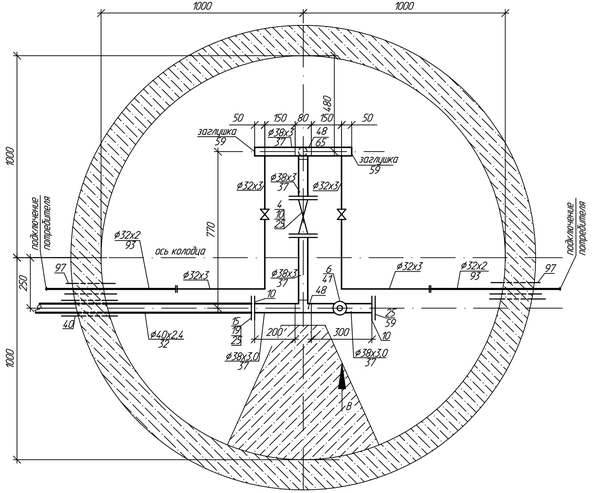


## ПГ51, ПГ54

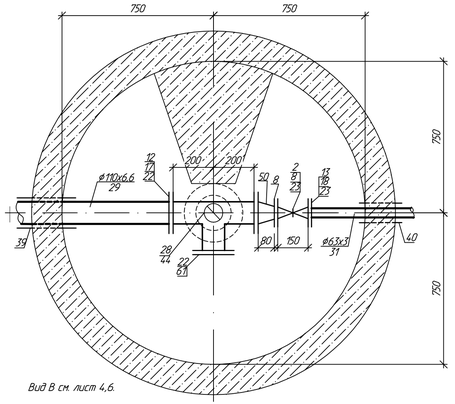


Вид В см. лист 4,6.

| | | | | | | | | |
|---|---|---|---|---|---|---|---|---|
| | | | | | | 721-17-НВ2 | | |
| Изм. | Кол.уч. | Лист | N док. | Подпись | Дата | Строительство водораспределительных сетей села Надеждинка Карабалыкского района Костанайской области | | |
| Начальник отд. | | Цой | | | 02.18 | Разводящий водопровод по с. Надеждинка | Стадия | Лист | Листов |
| Проверил | | Сеитова | | | 02.18 | | РП | 4.4 | |
| Разраб. | | Цой | | | 02.18 | Деталировка колодцев | ТОО "ПАВЛОДАРЭНЕРГОПРОЕКТ" | | |
| Н.контр. | | Курышкина | | | 02.18 | | | | |

Инв.N подл. | Подпись и дата | Взам.инв.N

Формат А3х3

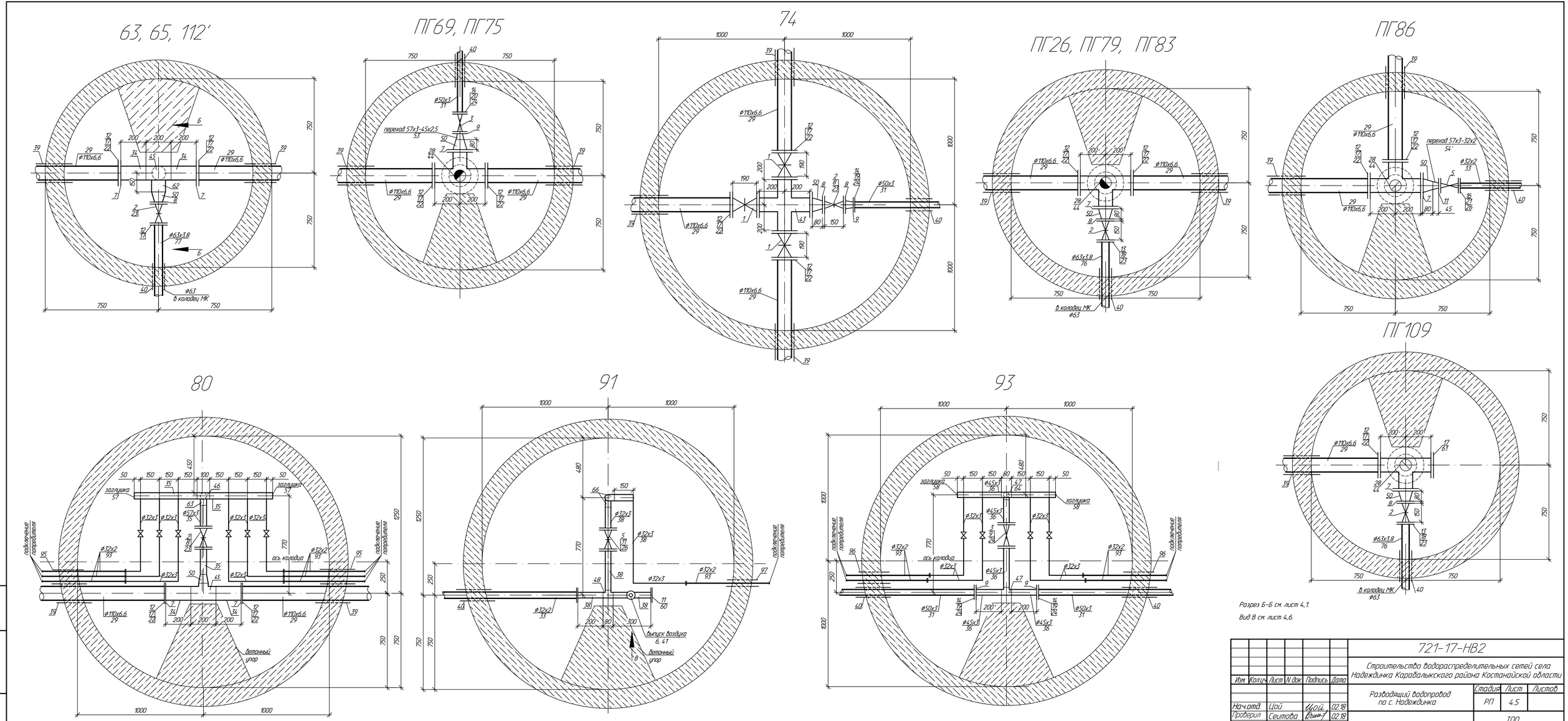


| | | | | | | | | |
|---|---|---|---|---|---|---|---|---|
| | | | | | | 721-17-НВ2 | | |
| | | | | | | Строительство водораспределительных сетей села Надеждинка Карабалыкского района Костанайской области | | |
| Изм. | Кол.уч. | Лист | N док. | Подпись | Дата | | | |
| Нач.отд. | Цой | | | | 02.18 | Разводящий водопровод по с. Надеждинка | Стадия | Лист | Листов |
| Проверил | Сеитова | | | | 02.18 | | РП | 4.5 | |
| Разраб. | Цой | | | | 02.18 | Деталировка колодцев | ТОО "ПАВЛОДАРЭНЕРГОПРОЕКТ" | | |
| Н.контр. | Курышкина | | | | 02.18 | | | | |

Инв.N подл. | Подпись и дата | Взам.инв.N

Формат А3х3

## 94

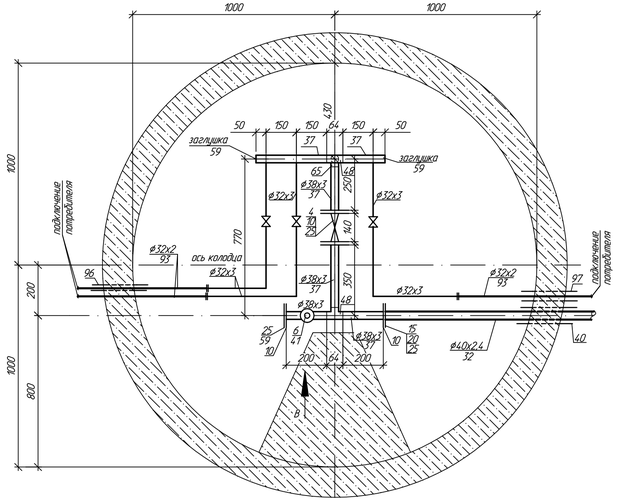


## 95, 110

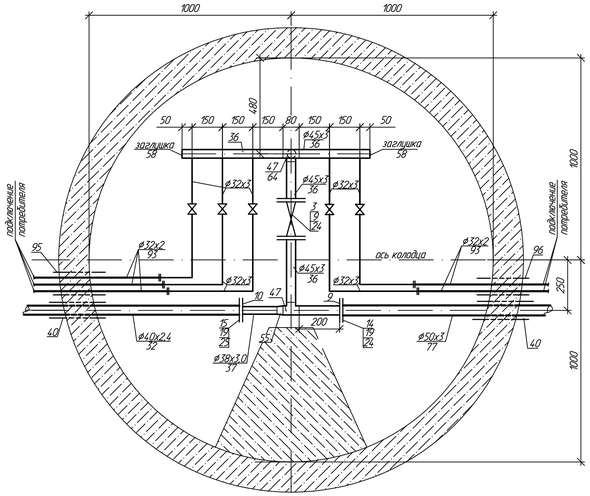


## 60

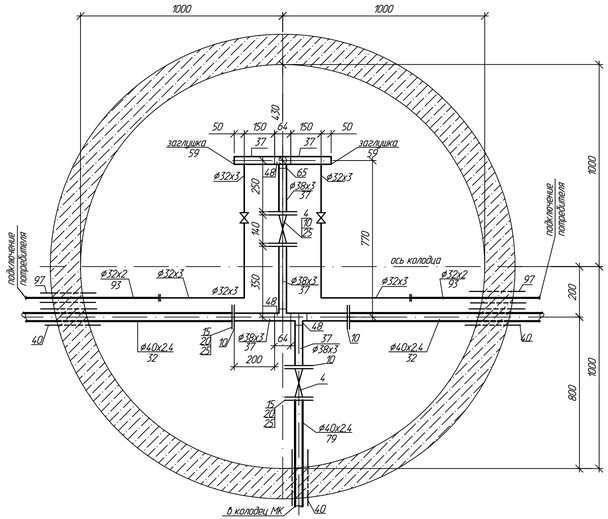


## 67

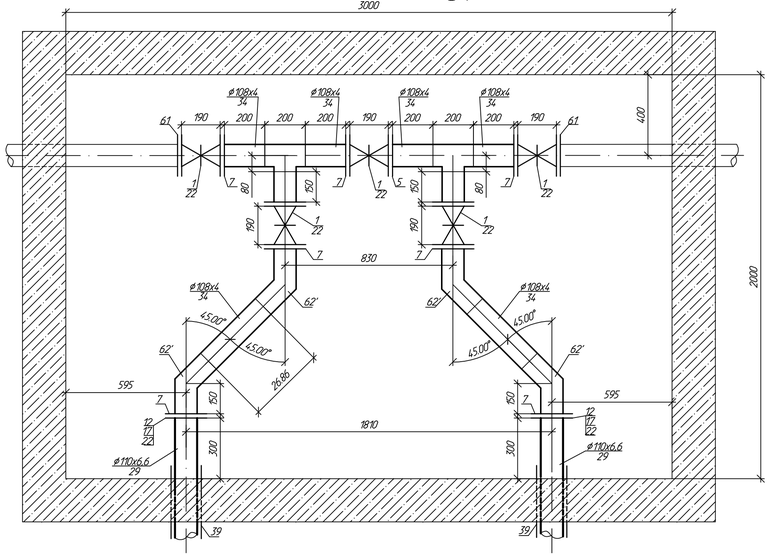


## ПГ51

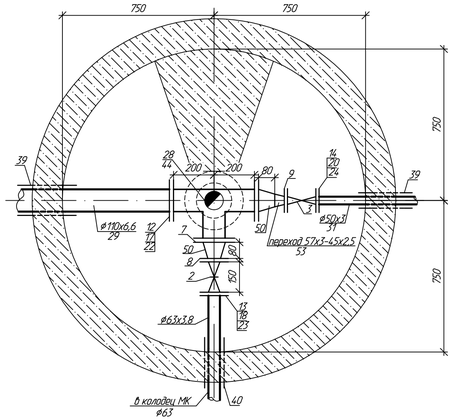


## Вид В

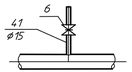


Вид В см. лист 4.4.

| | | | | | | | | |
|---|---|---|---|---|---|---|---|---|
| | | | | | | 721-17-НВ2 | | |
| | | | | | | Строительство водораспределительных сетей села Надеждинка Карабалыкского района Костанайской области | | |
| Изм. | Кол.уч. | Лист | N док. | Подпись | Дата | | | |
| | | | | | | Разводящий водопровод по с. Надеждинка | Стадия | Лист | Листов |
| | | | | | | | РП | 4.6 | |
| Начальник отд. | | Цой | | | 02.18 | | | | |
| Проверил | | Сеитова | | | 02.18 | Деталировка колодцев | ТОО "ПАВЛОДАРЭНЕРГОПРОЕКТ" | | |
| Разраб. | | Цой | | | 02.18 | | | | |
| Н.контр. | | Курышкина | | | 02.18 | | | | |

Формат А3х3

Инв.N подл. | Подпись и дата | Взам.инв.N

# Привязочная таблица круглых водопроводных колодцев

| N колодца по плану | Марка колодца по грунтовым условиям | Диаметры трубопроводов, мм | | N схемы узла | Диаметр колодца, Дк мм | Полная глубина колодца по профилю Н1 мм | Высота рабочей части, Н мм | N строительно-монтажной схемы | Высота горловины с перекрытием, hг мм | Объем бетона на упоры, м3 | Расход материалов | | | | | | | | | | | | | | | | | | | | | | | | | | | | | |
|---|---|---|---|---|---|---|---|---|---|---|---|---|---|---|---|---|---|---|---|---|---|---|---|---|---|---|---|---|---|---|---|---|---|---|---|---|---|---|---|---|
| | | | | | | | | | | | Днище | | | Рабочая часть | | | | | | | | | | | Плита перекрытия | | | | | | | | | | Горловина | | | | | | | |
| | | | | | | | | | | | Сборные железобетонные элементы. Серия 3.900.1-14.1 | | | | | | | | | | | | | | | | | | | | | | | | | | | | | | | |
| | | Ду | dy | | | | | | | | ПН10 | ПН15 | ПН20 | КС10.6 | КС10.9 | КС10.9а | КС15.6 | КС15.6а | КС15.9 | КС15.9а | КС20.6 | КС20.6а | КС20.9 | КС20.9а | 1ПП10-1 | 1ПП10-2 | 1ПП15-1 | 1ПП15-2 | 3ПП15-1 | 3ПП15-2 | 1ПП20-1 | 1ПП20-2 | 2ПП20-1 | 2ПП20-2 | К06 | ПП10-1 | КС 10.3 | КС 10.6 | Кирпичная кладка, ряды | Тип люка | Стремянка | Гидроизоляция |
| 1 | 2 | 3 | 4 | 5 | 6 | 7 | 8 | 9 | 10 | 11 | 12 | 13 | 14 | 15 | 16 | 17 | 18 | 19 | 20 | 21 | 22 | 23 | 24 | 25 | 26 | 27 | 28 | 29 | 30 | 31 | 32 | 33 | 34 | 35 | 36 | 37 | 38 | 39 | 40 | 41 | 42 | 43 |
| | | | | | | | | | | -В1- | | | | | | | | | | | | | | | | | | | | | | | | | | | | | | | | |
| 2 | В-1 | 110 | - | - | 1500 | 3490 | 2700 | - | 830 | 0,05 | - | 1 | - | - | - | - | - | - | 2 | 1 | - | - | - | - | - | - | - | - | 1 | - | - | - | - | - | 1 | 1 | 1 | - | 1 | Л | С-5 | - |
| МК1 | В-1 | 63 | - | - | 1500 | 4140 | 3300 | - | 880 | - | - | 1 | - | - | - | - | 1 | - | 2 | 1 | - | - | - | - | - | - | - | - | - | 1 | - | - | - | - | 3 | 1 | 1 | - | - | Т | С-1 С-2 | - |
| 3 | В-1 | 110 | - | - | 2000 | 3440 | 2700 | - | 780 | 0,10 | - | - | 1 | - | - | - | - | - | - | - | 3 | - | - | 1 | - | - | - | - | - | - | - | - | 1 | - | 1 | 1 | 1 | - | - | Л | С-5 | - |
| 4 | В-1 | 110 | - | - | 2000 | 3390 | 2700 | - | 730 | 0,10 | - | - | 1 | - | - | - | - | - | - | - | 3 | - | - | 1 | - | - | - | - | - | - | - | - | 1 | - | 1 | 1 | 1 | - | - | Л | С-5 | - |
| 5 | В-1 | 110 | - | - | 2000 | 3420 | 2700 | - | 760 | 0,10 | - | - | 1 | - | - | - | - | - | - | - | 3 | - | - | 1 | - | - | - | - | - | - | - | - | 1 | - | 1 | 1 | 1 | - | - | Л | С-5 | - |
| ПГ6 | В-1 | 110 | 63 | - | 1500 | 3370 | 2400 | - | 960 | 0,05 | - | 1 | - | - | - | - | 1 | - | 1 | 1 | - | - | - | - | - | - | - | - | - | 1 | - | - | - | - | 4 | 1 | 1 | - | - | Т | С-4 | - |
| 7 | В-1 | 110 | 40 | - | 1500 | 3310 | 2700 | - | 650 | 0,05 | - | 1 | - | - | - | - | - | - | 2 | 1 | - | - | - | - | - | - | - | - | 1 | - | - | - | - | - | 1 | 1 | 1 | - | - | Л | С-5 | - |
| 7' | В-1 | 40 | - | - | 2000 | 3280 | 2400 | - | 920 | 0,10 | - | - | 1 | - | - | - | - | - | - | - | 1 | - | 1 | 1 | - | - | - | - | - | - | - | - | 1 | - | 1 | 1 | 1 | - | 3 | Л | С-4 | - |
| 8 | В-1 | 110 | - | - | 2000 | 3390 | 2700 | - | 730 | 0,10 | - | - | 1 | - | - | - | - | - | - | - | - | - | 2 | 1 | - | - | - | - | - | - | - | - | 1 | - | 1 | 1 | 1 | - | - | Л | С-5 | - |
| ПГ9 | В-1 | 110 | - | - | 1500 | 3250 | 2400 | - | 840 | - | - | 1 | - | - | - | - | 1 | - | 1 | 1 | - | - | - | - | - | - | - | - | - | 1 | - | - | - | - | 2 | 1 | 1 | - | - | Т | С-4 | - |
| 10 | В-1 | 110 | - | - | 2000 | 3300 | 2700 | - | 640 | 0,10 | - | - | 1 | - | - | - | - | - | - | - | - | - | 2 | 1 | - | - | - | - | - | - | - | - | 1 | - | 1 | 1 | 1 | - | - | Л | С-5 | - |
| 11 | В-1 | 110 | - | - | 1500 | 3440 | 2700 | - | 730 | 0,05 | - | 1 | - | - | - | - | - | - | 2 | 1 | - | - | - | - | - | - | - | - | - | 1 | - | - | - | - | 1 | 1 | 1 | - | - | Т | С-5 | - |
| 12 | В-1 | 110 | - | - | 2000 | 3430 | 2700 | - | 770 | 0,10 | - | - | 1 | - | - | - | - | - | - | - | - | - | 2 | 1 | - | - | - | - | - | - | - | - | 1 | - | 1 | 1 | 1 | - | - | Л | С-5 | - |
| ПГ13 | В-1 | 110 | - | - | 1500 | 3310 | 2400 | - | 900 | - | - | 1 | - | - | - | - | - | - | 1 | 1 | - | - | - | - | - | - | - | - | - | 1 | - | - | - | - | 3 | 1 | 1 | - | - | Т | С-4 | - |
| 14 | В-1 | 110 | - | - | 2000 | 3450 | 2700 | - | 790 | 0,10 | - | - | 1 | - | - | - | - | - | - | - | - | - | 2 | 1 | - | - | - | - | - | - | - | - | 1 | - | 1 | 1 | 1 | - | - | Л | С-5 | - |
| | | | | | | | | | Итого | | - | 7 | 8 | - | - | - | 3 | | 11 | 7 | 10 | - | 9 | 8 | - | - | - | - | 2 | 5 | - | - | 8 | - | 23 | 15 | 15 | - | 4 | | | |

1. Для колодцев в мокрых грунтах выполнить бетонную подготовку из бетона М50 толщиной 100мм согласно ТПР 901-09-11.84.
2. Все конструкции колодца приняты по серии 3.900.1-14
3. Стремянка и скобы ходовые по т.п. 901-09-11.84.
4. Наружная гидроизоляция колодцев- оклеечная рулонными материалами в 2 слоя с огрунтовкой поверхности и устройством защитной стенки из цементного раствора, днище - изоляция штукатурная асфальтовая из горячего асфальтового раствора толщиной 10мм из горячего асфальтового раствора толщиной 10мм по огрунтовке разжиженным битумом в два слоя.
5. Железобетонные элементы колодцев принять на сульфатостойком портландцементе. Бетон принять марки W4.(В мокрых грунтах).

Взам.инв.N | Подпись и дата | Инв.N подл

| Изм. | Кол.уч. | Лист | N док. | Подпись | Дата |
|---|---|---|---|---|---|
| Нач.отд. | | Цой | | Цой | 02.18 |
| Проверил | | Сеитова | | | 02.18 |
| Разраб. | | Татаринцева | | | 02.18 |
| Н.контр. | | Кубышкина | | | 02.18 |

721-17-НВ2

Строительство водораспределительных сетей села Надеждинка Карабалыкского района Костанайской области

Разводящий водопровод по с. Надеждинка

| Стадия | Лист | Листов |
|---|---|---|
| РП | 5.1 | 9 |

Привязочная таблица круглых водопроводных колодцев

ТОО "ПАВЛОДАРЭНЕРГОПРОЕКТ"

Формат А3

# Привязочная таблица круглых водопроводных колодцев

| N колодца по плану | Марка колодца по грунтовым условиям | Диаметры трубопроводов, мм | | N схемы узла | Диаметр колодца, Дк мм | Полная глубина колодца по профилю Н1 мм | Высота рабочей части, Н мм | N строительно-монтажной схемы | Высота горловины с перекрытием, hг мм | Объем бетона на упоры, м3 | Расход материалов | | | | | | | | | | | | | | | | | | | | | | | | | | | | | | |
|---|---|---|---|---|---|---|---|---|---|---|---|---|---|---|---|---|---|---|---|---|---|---|---|---|---|---|---|---|---|---|---|---|---|---|---|---|---|---|---|---|
| | | | | | | | | | | | Днище | | | Рабочая часть | | | | | | | | | | | Плита перекрытия | | | | | | | | | | Горловина | | | | | | | |
| | | | | | | | | | | | Сборные железобетонные элементы. Серия 3.900.1-14.1 | | | | | | | | | | | | | | | | | | | | | | | | | | | | | | | |
| | | Ду | dy | | | | | | | | ПН10 | ПН15 | ПН20 | КС10.6 | КС10.9 | КС10.9а | КС15.6 | КС15.6а | КС15.9 | КС15.9а | КС20.6 | КС20.6а | КС20.9 | КС20.9а | 1ПП10-1 | 1ПП10-2 | 1ПП15-1 | 1ПП15-2 | 3ПП15-1 | 3ПП15-2 | 1ПП20-1 | 1ПП20-2 | 2ПП20-1 | 2ПП20-2 | К06 | ПП10-1 | КС 10.3 | КС 10.6 | Кирпичная кладка, ряды | Тип люка | Стремянка | Гидроизоляция |
| 1 | 2 | 3 | 4 | 5 | 6 | 7 | 8 | 9 | 10 | 11 | 12 | 13 | 14 | 15 | 16 | 17 | 18 | 19 | 20 | 21 | 22 | 23 | 24 | 25 | 26 | 27 | 28 | 29 | 30 | 31 | 32 | 33 | 34 | 35 | 36 | 37 | 38 | 39 | 40 | 41 | 42 | 43 |
| 15 | В-1 | 110 | – | – | 2000 | 3480 | 2700 | – | 770 | 0,10 | – | – | 1 | – | – | – | – | – | – | – | – | – | 2 | 1 | – | – | – | – | – | – | – | – | – | 1 | 1 | 1 | 1 | – | – | Т | С-5 | – |
| ПГ16 | В-1 | 110 | – | – | 1500 | 3430 | 2700 | – | 720 | – | – | 1 | – | – | – | – | – | – | 2 | 1 | – | – | – | – | – | – | – | – | – | 1 | – | – | – | – | 4 | 1 | – | – | – | Т | С-5 | – |
| 17 | В-1 | 110 | – | – | 1500 | 3420 | 2700 | – | 710 | 0,05 | – | 1 | – | – | – | – | – | – | 2 | 1 | – | – | – | – | – | – | – | – | – | 1 | – | – | – | – | 4 | 1 | – | – | – | Т | С-5 | – |
| 18 | В-1 | 110 | – | – | 1500 | 3450 | 2700 | – | 790 | – | – | 1 | – | – | – | – | – | – | 2 | 1 | – | – | – | – | – | – | – | – | 1 | – | – | – | – | – | 1 | 1 | 1 | – | 1 | Л | С-5 | – |
| 19 | В-1 | 110 | – | – | 1500 | 3450 | 2700 | – | 790 | 0,05 | – | 1 | – | – | – | – | – | – | 2 | 1 | – | – | – | – | – | – | – | – | 1 | – | – | – | – | – | 1 | 1 | 1 | – | 1 | Л | С-5 | – |
| МК2 | В-1 | 63 | – | – | 1500 | 4100 | 3300 | – | 840 | – | – | 1 | – | – | – | – | 1 | – | 2 | 1 | – | – | – | – | – | – | – | – | – | 1 | – | – | – | – | 2 | 1 | 1 | – | – | Т | С-1<br>С-2 | – |
| 20 | В-1 | 110 | – | – | 1500 | 3440 | 2700 | – | 780 | 0,05 | – | 1 | – | – | – | – | – | – | 2 | 1 | – | – | – | – | – | – | – | – | 1 | – | – | – | – | – | 1 | 1 | 1 | – | – | Л | С-5 | – |
| 21 | В-1 | 110 | – | – | 1500 | 3360 | 2700 | – | 700 | 0,05 | – | 1 | – | – | – | – | – | – | 2 | 1 | – | – | – | – | – | – | – | – | 1 | – | – | – | – | – | 1 | 1 | 1 | – | – | Л | С-5 | – |
| ПГ22 | В-1 | 110 | – | – | 1500 | 3370 | 2700 | – | 660 | – | – | 1 | – | – | – | – | – | – | 2 | 1 | – | – | – | – | – | – | – | – | – | 1 | – | – | – | – | 4 | 1 | – | – | – | Т | С-5 | – |
| 24 | В-1 | 110 | – | – | 1500 | 3300 | 2400 | – | 890 | 0,05 | – | 1 | – | – | – | – | 1 | – | 1 | 1 | – | – | – | – | – | – | – | – | – | 1 | – | – | – | – | 3 | 1 | 1 | – | – | Т | С-4 | – |
| 24' | В-1 | 110 | – | – | 1500 | 3740 | 3000 | – | 780 | – | – | 1 | – | – | – | – | 2 | – | 1 | 1 | – | – | – | – | – | – | – | – | – | 1 | – | – | – | – | 1 | 1 | 1 | – | – | Л | С-1<br>С-1 | – |
| МК6 | В-1 | 63 | – | – | 1500 | 4390 | 3600 | – | 830 | – | – | 1 | – | – | – | – | – | – | 3 | 1 | – | – | – | – | – | – | – | – | – | 1 | – | – | – | – | 2 | 1 | 1 | – | – | Т | С-2<br>С-2 | – |
| 25 | В-1 | 110 | – | – | 2000 | 3360 | 2700 | – | 700 | – | – | – | 1 | – | – | – | – | – | – | – | – | – | 2 | 1 | – | – | – | – | – | – | – | – | 1 | – | 1 | 1 | 1 | – | – | Л | С-5 | – |
| ПГ26 | В-1 | 110 | – | – | 1500 | 3290 | 2400 | – | 880 | – | – | 1 | – | – | – | – | 1 | – | 1 | 1 | – | – | – | – | – | – | – | – | – | 1 | – | – | – | – | 3 | 1 | 1 | – | – | Т | С-4 | – |
| МК20 | В-1 | 63 | – | – | 1500 | 3990 | 3300 | – | 730 | – | – | 1 | – | – | – | – | 1 | – | 2 | 1 | – | – | – | – | – | – | – | – | – | 1 | – | – | – | – | 1 | 1 | 1 | – | – | Т | С-1<br>С-2 | – |
| 27 | В-1 | 110 | – | – | 2000 | 3340 | 2700 | – | 680 | 0,10 | – | – | 1 | – | – | – | – | – | – | – | – | – | 2 | 1 | – | – | – | – | – | – | – | – | 1 | – | 1 | 1 | – | – | 3 | Л | С-5 | – |
| | | | | | | | | | Итого | | – | 13 | 3 | – | – | – | 6 | – | 24 | 13 | – | – | 6 | 3 | – | – | – | – | 5 | 8 | – | – | 2 | 1 | 31 | 16 | 12 | – | 5 | | | |

Примечание смотри лист 5.1

Взам.инв.N | Подпись и дата | Инв.N подл

| Изм. | Кол.уч. | Лист | N док. | Подпись | Дата |
|---|---|---|---|---|---|
| Нач.отд. | | Цой | | Цой | 02.18 |
| Проверил | | Сеитова | | | 02.18 |
| Разраб. | | Татаринцева | | | 02.18 |
| Н.контр. | | Кубышкина | | | 02.18 |

721-17-НВ2

Строительство водораспределительных сетей села Надеждинка Карабалыкского района Костанайской области

Разводящий водопровод по с. Надеждинка

| Стадия | Лист | Листов |
|---|---|---|
| РП | 5.2 | |

Привязочная таблица круглых водопроводных колодцев

ТОО "ПАВЛОДАРЭНЕРГОПРОЕКТ"

Формат А3

# Привязочная таблица круглых водопроводных колодцев

| N колодца по плану | Марка колодца по грунтовым условиям | Диаметры трубопроводов, мм | | N схемы узла | Диаметр колодца, Дк мм | Полная глубина колодца по профилю Н1 мм | Высота рабочей части, Н мм | N строительно-монтажной схемы | Высота горловины с перекрытием, hг мм | Объем бетона на упоры, м3 | Расход материалов | | | | | | | | | | | | | | | | | | | | | | | | | | | | | |
|---|---|---|---|---|---|---|---|---|---|---|---|---|---|---|---|---|---|---|---|---|---|---|---|---|---|---|---|---|---|---|---|---|---|---|---|---|---|---|---|---|
| | | | | | | | | | | | Днище | | | Рабочая часть | | | | | | | | | | | Плита перекрытия | | | | | | | | | | Горловина | | | | | | | |
| | | | | | | | | | | | Сборные железобетонные элементы. Серия 3.900.1-14.1 | | | | | | | | | | | | | | | | | | | | | | | | | | | | | | | |
| | | Ду | dy | | | | | | | | ПН10 | ПН15 | ПН20 | КС10.6 | КС10.9 | КС10.9а | КС15.6 | КС15.6а | КС15.9 | КС15.9а | КС20.6 | КС20.6а | КС20.9 | КС20.9а | 1ПП10-1 | 1ПП10-2 | 1ПП15-1 | 1ПП15-2 | 3ПП15-1 | 3ПП15-2 | 1ПП20-1 | 1ПП20-2 | 2ПП20-1 | 2ПП20-2 | К06 | ПП10-1 | КС 10.3 | КС 10.6 | Кирпичная кладка, ряды | Тип люка | Стремянка | Гидроизоляция |
| 1 | 2 | 3 | 4 | 5 | 6 | 7 | 8 | 9 | 10 | 11 | 12 | 13 | 14 | 15 | 16 | 17 | 18 | 19 | 20 | 21 | 22 | 23 | 24 | 25 | 26 | 27 | 28 | 29 | 30 | 31 | 32 | 33 | 34 | 35 | 36 | 37 | 38 | 39 | 40 | 41 | 42 | 43 |
| 28 | В-1 | 110 | – | – | 2000 | 3420 | 2700 | – | 760 | 0,10 | – | – | 1 | – | – | – | – | – | – | – | – | – | 2 | 1 | – | – | – | – | – | – | – | – | 1 | – | 1 | 1 | 1 | – | – | Л | С-5 | – |
| 29 | В-1 | 110 | – | – | 2000 | 3470 | 2700 | – | 810 | 0,10 | – | – | 1 | – | – | – | – | – | – | – | – | – | 2 | 1 | – | – | – | – | – | – | – | – | 1 | – | 1 | 1 | 1 | – | 1 | Л | С-5 | – |
| ПГ30 | В-1 | 110 | – | – | 1500 | 3270 | 2400 | – | 860 | – | – | 1 | – | – | – | – | 1 | – | 1 | 1 | – | – | – | – | – | – | – | – | – | 1 | – | – | – | – | 2 | 1 | 1 | – | – | Т | С-4 | – |
| 31 | В-1 | 110 | – | – | 2000 | 3290 | 2400 | – | 930 | 0,10 | – | – | 1 | – | – | – | – | – | – | – | 1 | – | 1 | 1 | – | – | – | – | – | – | – | – | 1 | – | 1 | 1 | 1 | – | 2 | Л | С-4 | – |
| 32 | В-1 | 110 | – | – | 2000 | 3400 | 2700 | – | 740 | 0,10 | – | – | 1 | – | – | – | – | – | – | – | 3 | – | – | 1 | – | – | – | – | – | – | – | – | 1 | – | 1 | 1 | 1 | – | – | Л | С-5 | – |
| 33 | В-1 | 110 | – | – | 2000 | 3580 | 2700 | – | 920 | 0,10 | – | – | 1 | – | – | – | – | – | – | – | 3 | – | – | 1 | – | – | – | – | – | – | – | – | 1 | – | 1 | 1 | 1 | – | 2 | Л | С-5 | – |
| ПГ34 | В-1 | 110 | – | – | 1500 | 3530 | 2700 | – | 820 | 0,05 | – | 1 | – | – | – | – | 3 | – | – | 1 | – | – | – | – | – | – | – | – | – | 1 | – | – | – | – | 2 | 1 | 1 | – | – | Т | С-5 | – |
| 35 | В-1 | 110 | – | – | 2000 | 3360 | 2700 | – | 700 | 0,10 | – | – | 1 | – | – | – | – | – | – | – | 3 | – | – | 1 | – | – | – | – | – | – | – | – | 1 | – | 1 | 1 | 1 | – | – | Л | С-5 | – |
| 36 | В-1 | 110 | – | – | 2000 | 3490 | 2700 | – | 830 | 0,10 | – | – | 1 | – | – | – | – | – | – | – | 3 | – | – | 1 | – | – | – | – | – | – | – | – | 1 | – | 1 | 1 | 1 | – | 1 | Л | С-5 | – |
| ПГ37 | В-1 | 110 | – | – | 1500 | 3340 | 2400 | – | 930 | – | – | 1 | – | – | – | – | 1 | – | 1 | 1 | – | – | – | – | – | – | – | – | – | 1 | – | – | – | – | 3 | 1 | 1 | – | – | Т | С-4 | – |
| ПГ38 | В-1 | 110 | 40 | – | 1500 | 3240 | 2400 | – | 830 | 0,05 | – | 1 | – | – | – | – | 1 | – | 1 | 1 | – | – | – | – | – | – | – | – | – | 1 | – | – | – | – | 2 | 1 | 1 | – | – | Т | С-4 | – |
| 39 | В-1 | 110 | – | – | 2000 | 3260 | 2400 | – | 850 | 0,10 | – | – | 1 | – | – | – | – | – | – | – | 1 | – | 1 | 1 | – | – | – | – | – | – | – | – | – | 1 | 2 | 1 | 1 | – | – | Т | С-4 | – |
| 40 | В-1 | 110 | – | – | 2000 | 3650 | 3000 | – | 640 | – | – | – | 1 | – | – | – | – | – | – | – | 2 | – | 1 | 1 | – | – | – | – | – | – | – | – | – | 1 | 3 | 1 | – | – | – | Т | С-1<br>С-1 | – |
| ПГ41 | В-1 | 110 | – | – | 1500 | 3390 | 2700 | – | 680 | – | – | 1 | – | – | – | – | – | – | 2 | 1 | – | – | – | – | – | – | – | – | – | 1 | – | – | – | – | 4 | 1 | – | – | – | Т | С-5 | – |
| 42 | В-1 | 110 | – | – | 2000 | 3370 | 2700 | – | 710 | – | – | – | 1 | – | – | – | – | – | – | – | – | – | 2 | 1 | – | – | – | – | – | – | – | – | 1 | – | 1 | 1 | 1 | – | – | Л | С-5 | – |
| МК3 | В-1 | 63 | – | – | 1500 | 4020 | 3300 | – | 760 | – | – | 1 | – | – | – | – | 1 | – | 2 | 1 | – | – | – | – | – | – | – | – | – | 1 | – | – | – | – | 1 | 1 | 1 | – | – | Т | С-1<br>С-2 | – |
| | | | | | | | | | Итого | | – | 6 | 10 | – | – | – | 7 | – | 7 | 6 | 16 | – | 9 | 10 | – | – | – | – | – | 6 | – | – | 8 | 2 | 27 | 16 | 14 | – | 6 | | | |

Примечание смотри лист 5.1

| Изм. | Кол.уч. | Лист | N док. | Подпись | Дата |
|---|---|---|---|---|---|
| Нач.отд. | | Цой | | Цой | 02.18 |
| Проверил | | Сеитова | | | 02.18 |
| Разраб. | | Татаринцева | | | 02.18 |
| Н.контр. | | Кубышкина | | | 02.18 |

721-17-НВ2

Строительство водораспределительных сетей села Надеждинка Карабалыкского района Костанайской области

Разводящий водопровод по с. Надеждинка

| Стадия | Лист | Листов |
|---|---|---|
| РП | 5.3 | |

Привязочная таблица круглых водопроводных колодцев

ТОО "ПАВЛОДАРЭНЕРГОПРОЕКТ"

Взам.инв.N | Подпись и дата | Инв.N подл

Формат А3

# Привязочная таблица круглых водопроводных колодцев

| N колодца по плану | Марка колодца по грунтовым условиям | Диаметры трубопроводов, мм | | N схемы узла | Диаметр колодца, Дк мм | Полная глубина колодца по профилю Н1 мм | Высота рабочей части, Н мм | N строительно-монтажной схемы | Высота горловины с перекрытием, hг мм | Объем бетона на упоры, м3 | Расход материалов | | | | | | | | | | | | | | | | | | | | | | | | | | | | | | |
|---|---|---|---|---|---|---|---|---|---|---|---|---|---|---|---|---|---|---|---|---|---|---|---|---|---|---|---|---|---|---|---|---|---|---|---|---|---|---|---|---|
| | | | | | | | | | | | Днище | | | Рабочая часть | | | | | | | | | | | Плита перекрытия | | | | | | | | | | Горловина | | | | | | | |
| | | | | | | | | | | | Сборные железобетонные элементы. Серия 3.900.1-14.1 | | | | | | | | | | | | | | | | | | | | | | | | | | | | Кирпичная кладка, ряды | Тип люка | Стремянка | Гидроизоляция |
| | | Ду | dy | | | | | | | | ПН10 | ПН15 | ПН20 | КС10.6 | КС10.9 | КС10.9а | КС15.6 | КС15.6а | КС15.9 | КС15.9а | КС20.6 | КС20.6а | КС20.9 | КС20.9а | 1ПП10-1 | 1ПП10-2 | 1ПП15-1 | 1ПП15-2 | 3ПП15-1 | 3ПП15-2 | 1ПП20-1 | 1ПП20-2 | 2ПП20-1 | 2ПП20-2 | К06 | ПП10-1 | КС 10.3 | КС 10.6 | | | | |
| 1 | 2 | 3 | 4 | 5 | 6 | 7 | 8 | 9 | 10 | 11 | 12 | 13 | 14 | 15 | 16 | 17 | 18 | 19 | 20 | 21 | 22 | 23 | 24 | 25 | 26 | 27 | 28 | 29 | 30 | 31 | 32 | 33 | 34 | 35 | 36 | 37 | 38 | 39 | 40 | 41 | 42 | 43 |
| 43 | В-1 | 110 | – | – | 2000 | 3430 | 2700 | – | 770 | – | – | – | 1 | – | – | – | – | – | – | – | – | – | 2 | 1 | – | – | – | – | – | – | – | – | 1 | – | 1 | 1 | 1 | – | – | Л | С-5 | – |
| 44 | В-1 | 40 | – | – | 2000 | 3270 | 2400 | – | 860 | 0,10 | – | – | 1 | – | – | – | – | – | – | – | 1 | – | 1 | 1 | – | – | – | – | – | – | – | – | – | 1 | 2 | 1 | 1 | – | – | Т | С-4 | – |
| 45 | В-1 | 40 | – | – | 2000 | 3320 | 2400 | – | 910 | 0,10 | – | – | 1 | – | – | – | – | – | – | – | 1 | – | 1 | 1 | – | – | – | – | – | – | – | – | – | 1 | 3 | 1 | 1 | – | – | Т | С-4 | – |
| МК4 | В-1 | 40 | – | – | 1500 | 3970 | 3300 | – | 710 | – | – | 1 | – | – | – | – | 1 | – | 2 | 1 | – | – | – | – | – | – | – | – | – | 1 | – | – | – | – | 4 | 1 | – | – | – | Т | С-1<br>С-2 | – |
| 46 | В-1 | 63 | – | – | 2000 | 3380 | 2700 | – | 720 | 0,10 | – | – | 1 | – | – | – | – | – | – | – | 3 | – | – | 1 | – | – | – | – | – | – | – | – | 1 | – | 1 | 1 | 1 | – | – | Л | С-5 | – |
| 47 | В-1 | 63 | 50 | – | 2000 | 3390 | 2700 | – | 730 | – | – | – | 1 | – | – | – | – | – | – | – | 3 | – | – | 1 | – | – | – | – | – | – | – | – | 1 | – | 1 | 1 | 1 | – | – | Л | С-5 | – |
| МК5 | В-1 | 40 | – | – | 1500 | 4040 | 3300 | – | 780 | – | – | 1 | – | – | – | – | 1 | – | 2 | 1 | – | – | – | – | – | – | – | – | – | 1 | – | – | – | – | 1 | 1 | 1 | – | – | Т | С-1<br>С-2 | – |
| 48 | В-1 | 50 | – | – | 2000 | 3390 | 2700 | – | 730 | 0,10 | – | – | 1 | – | – | – | – | – | – | – | 3 | – | – | 1 | – | – | – | – | – | – | – | – | 1 | – | 1 | 1 | 1 | – | – | Л | С-5 | – |
| 49 | В-1 | 40 | – | – | 2000 | 3290 | 2400 | – | 930 | 0,10 | – | – | 1 | – | – | – | – | – | – | – | 1 | – | 1 | 1 | – | – | – | – | – | – | – | – | 1 | – | 1 | 1 | 1 | – | 2 | Л | С-4 | – |
| 50 | В-1 | 50 | 40 | – | 2000 | 3550 | 2700 | – | 890 | 0,10 | – | – | 1 | – | – | – | – | – | – | – | – | – | 2 | 1 | – | – | – | – | – | – | – | – | 1 | – | 1 | 1 | 1 | – | 2 | Л | С-5 | – |
| ПГ51 | В-1 | 110 | 50 | – | 1500 | 3370 | 2700 | – | 660 | 0,05 | – | 1 | – | – | – | – | – | – | 2 | 1 | – | – | – | – | – | – | – | – | – | 1 | – | – | – | – | 4 | 1 | – | – | – | Т | С-5 | – |
| МК21 | В-1 | 40 | – | – | 1500 | 4070 | 3300 | – | 810 | – | – | 1 | – | – | – | – | 1 | – | 2 | 1 | – | – | – | – | – | – | – | – | – | 1 | – | – | – | – | 2 | 1 | 1 | – | – | Т | С-1<br>С-2 | – |
| 52 | В-1 | 110 | – | – | 2000 | 3520 | 2700 | – | 860 | 0,10 | – | – | 1 | – | – | – | – | – | – | – | – | – | 2 | 1 | – | – | – | – | – | – | – | – | 1 | – | 1 | 1 | 1 | – | 1 | Л | С-5 | – |
| 53 | В-1 | 110 | – | – | 2000 | 3350 | 2700 | – | 690 | 0,10 | – | – | 1 | – | – | – | – | – | – | – | – | – | 2 | 1 | – | – | – | – | – | – | – | – | 1 | – | 1 | 1 | – | – | 3 | Л | С-5 | – |
| ПГ54 | В-1 | 110 | 50 | – | 1500 | 3290 | 2400 | – | 880 | 0,05 | – | 1 | – | – | – | – | 1 | – | 1 | 1 | – | – | – | – | – | – | – | – | – | 1 | – | – | – | – | 3 | 1 | 1 | – | – | Т | С-4 | – |
| 55 | В-1 | 50 | 40 | – | 2000 | 3390 | 2700 | – | 730 | 0,10 | – | – | 1 | – | – | – | – | – | – | – | – | – | 2 | 1 | – | – | – | – | – | – | – | – | 1 | – | 1 | 1 | 1 | – | – | Л | С-5 | – |
| | | | | | | | | | Итого | | – | 5 | 11 | – | – | – | 4 | – | 9 | 5 | 12 | – | 13 | 11 | – | – | – | – | – | 5 | – | – | 9 | 2 | 28 | 16 | 13 | – | 8 | | | |

Примечание смотри лист 5.1

Взам.инв.N | Подпись и дата | Инв.N подл

| Изм. | Кол.уч. | Лист | N док. | Подпись | Дата |
|---|---|---|---|---|---|
| Нач.отд. | | Цой | | Цой | 02.18 |
| Проверил | | Сеитова | | | 02.18 |
| Разраб. | | Татаринцева | | | 02.18 |
| Н.контр. | | Кубышкина | | | 02.18 |

721-17-НВ2

Строительство водораспределительных сетей села Надеждинка Карабалыкского района Костанайской области

Разводящий водопровод по с. Надеждинка

| Стадия | Лист | Листов |
|---|---|---|
| РП | 5.4 | |

Привязочная таблица круглых водопроводных колодцев

ТОО "ПАВЛОДАРЭНЕРГОПРОЕКТ"

Формат А3

# Привязочная таблица круглых водопроводных колодцев

| N колодца по плану | Марка колодца по грунтовым условиям | Диаметры трубопроводов, мм | | N схемы узла | Диаметр колодца, Дк мм | Полная глубина колодца по профилю Н1 мм | Высота рабочей части, Н мм | N строительно-монтажной схемы | Высота горловины с перекрытием, hг мм | Объем бетона на упоры, м3 | Расход материалов | | | | | | | | | | | | | | | | | | | | | | | | | | | | | | |
|---|---|---|---|---|---|---|---|---|---|---|---|---|---|---|---|---|---|---|---|---|---|---|---|---|---|---|---|---|---|---|---|---|---|---|---|---|---|---|---|---|
| | | | | | | | | | | | Днище | | | Рабочая часть | | | | | | | | | | | Плита перекрытия | | | | | | | | | | Горловина | | | | | | | |
| | | | | | | | | | | | Сборные железобетонные элементы. Серия 3.900.1-14.1 | | | | | | | | | | | | | | | | | | | | | | | | | | | | | | | |
| | | Ду | dy | | | | | | | | ПН10 | ПН15 | ПН20 | КС10.6 | КС10.9 | КС10.9а | КС15.6 | КС15.6а | КС15.9 | КС15.9а | КС20.6 | КС20.6а | КС20.9 | КС20.9а | 1ПП10-1 | 1ПП10-2 | 1ПП15-1 | 1ПП15-2 | 3ПП15-1 | 3ПП15-2 | 1ПП20-1 | 1ПП20-2 | 2ПП20-1 | 2ПП20-2 | К06 | ПП10-1 | КС 10.3 | КС 10.6 | Кирпичная кладка, ряды | Тип люка | Стремянка | Гидроизоляция |
| 1 | 2 | 3 | 4 | 5 | 6 | 7 | 8 | 9 | 10 | 11 | 12 | 13 | 14 | 15 | 16 | 17 | 18 | 19 | 20 | 21 | 22 | 23 | 24 | 25 | 26 | 27 | 28 | 29 | 30 | 31 | 32 | 33 | 34 | 35 | 36 | 37 | 38 | 39 | 40 | 41 | 42 | 43 |
| 56 | В-1 | 40 | – | – | 2000 | 3280 | 2400 | – | 920 | 0,10 | – | – | 1 | – | – | – | – | – | – | – | 1 | – | 1 | 1 | – | – | – | – | – | – | – | – | 1 | – | 1 | 1 | 1 | – | 2 | Л | С-4 | – |
| МК7 | В-1 | 40 | – | – | 1500 | 3930 | 3300 | – | 670 | – | – | 1 | – | – | – | – | 1 | – | 2 | 1 | – | – | – | – | – | – | – | – | – | 1 | – | – | – | – | 4 | 1 | – | – | – | Т | С-1<br>С-2 | – |
| 57 | В-1 | 40 | – | – | 2000 | 3590 | 2700 | – | 930 | 0,10 | – | – | 1 | – | – | – | – | – | – | – | – | – | 2 | 1 | – | – | – | – | – | – | – | – | 1 | – | 1 | 1 | 1 | – | 2 | Л | С-5 | – |
| МК8 | В-1 | 40 | – | – | 1500 | 4240 | 3600 | – | 680 | – | – | 1 | – | – | – | – | – | – | 3 | 1 | – | – | – | – | – | – | – | – | – | 1 | – | – | – | – | 4 | 1 | – | – | – | Т | С-2<br>С-2 | – |
| 58 | В-1 | 50 | 40 | – | 2000 | 3280 | 2400 | – | 920 | 0,10 | – | – | 1 | – | – | – | – | – | – | – | 1 | – | 1 | 1 | – | – | – | – | – | – | – | – | 1 | – | 1 | 1 | 1 | – | 2 | Л | С-4 | – |
| ПГ59 | В-1 | 110 | 50 | – | 1500 | 3450 | 2700 | – | 740 | 0,05 | – | 1 | – | – | – | – | 3 | – | – | 1 | – | – | – | – | – | – | – | – | – | 1 | – | – | – | – | 1 | 1 | 1 | – | – | Т | С-5 | – |
| 60 | В-1 | 40 | – | – | 2000 | 3360 | 2700 | – | 700 | 0,10 | – | – | 1 | – | – | – | – | – | – | – | 3 | – | – | 1 | – | – | – | – | – | – | – | – | 1 | – | 1 | 1 | – | – | 3 | Л | С-5 | – |
| МК22 | В-1 | 40 | – | – | 1500 | 4010 | 3300 | – | 750 | – | – | 1 | – | – | – | – | 1 | – | 2 | 1 | – | – | – | – | – | – | – | – | – | 1 | – | – | – | – | 1 | 1 | 1 | – | – | Т | С-1<br>С-2 | – |
| 61 | В-1 | 40 | – | – | 2000 | 3440 | 2700 | – | 780 | 0,10 | – | – | 1 | – | – | – | – | – | – | – | 3 | – | – | 1 | – | – | – | – | – | – | – | – | 1 | – | 1 | 1 | 1 | – | – | Л | С-5 | – |
| 62 | В-1 | 110 | – | – | 1500 | 3270 | 2400 | – | 910 | – | – | 1 | – | – | – | – | 1 | – | 1 | 1 | – | – | – | – | – | – | – | – | 1 | – | – | – | – | – | 1 | 1 | 1 | – | 2 | Л | С-4 | – |
| 62' | В-1 | 110 | – | – | 1500 | 3270 | 2400 | – | 910 | – | – | 1 | – | – | – | – | 1 | – | 1 | 1 | – | – | – | – | – | – | – | – | 1 | – | – | – | – | – | 1 | 1 | 1 | – | 2 | Л | С-4 | – |
| 63 | В-1 | 110 | – | – | 1500 | 3400 | 2700 | – | 740 | 0,05 | – | 1 | – | – | – | – | – | – | 2 | 1 | – | – | – | – | – | – | – | – | 1 | – | – | – | – | – | 1 | 1 | 1 | – | – | Л | С-5 | – |
| 63' | В-1 | 110 | – | – | 1500 | 3400 | 2700 | – | 740 | 0.05 | – | 1 | – | – | – | – | – | – | 2 | 1 | – | – | – | – | – | – | – | – | 1 | – | – | – | – | – | 1 | 1 | 1 | – | – | Л | С-5 | – |
| МК9 | В-1 | 63 | – | – | 1500 | 4050 | 3300 | – | 790 | – | – | 1 | – | – | – | – | 1 | – | 2 | 1 | – | – | – | – | – | – | – | – | – | 1 | – | – | – | – | 5 | 1 | – | – | – | Т | С-1<br>С-2 | – |
| 64 | В-1 | 110 | – | – | 1500 | 3360 | 2700 | – | 700 | – | – | 1 | – | – | – | – | – | – | 2 | 1 | – | – | – | – | – | – | – | – | 1 | – | – | – | – | – | 1 | 1 | – | – | 3 | Л | С-5 | – |
| 64' | В-1 | 110 | – | – | 1500 | 3360 | 2700 | – | 700 | – | – | 1 | – | – | – | – | – | – | 2 | 1 | – | – | – | – | – | – | – | – | 1 | – | – | – | – | – | 1 | 1 | – | – | 3 | Л | С-5 | – |
| | | | | | | | | | Итого | | – | 11 | 5 | – | – | – | 8 | – | 19 | 11 | 8 | – | 4 | 5 | – | – | – | – | 6 | 5 | – | – | 5 | – | 26 | 16 | 10 | – | 19 | | | |

Примечание смотри лист 5.1

| Изм. | Кол.уч. | Лист | N док. | Подпись | Дата |
|---|---|---|---|---|---|
| Нач.отд. | | Цой | | Цой | 02.18 |
| Проверил | | Сеитова | | | 02.18 |
| Разраб. | | Татаринцева | | | 02.18 |
| Н.контр. | | Кубышкина | | | 02.18 |

721-17-НВ2

Строительство водораспределительных сетей села Надеждинка Карабалыкского района Костанайской области

Разводящий водопровод по с. Надеждинка

| Стадия | Лист | Листов |
|---|---|---|
| РП | 5.5 | |

Привязочная таблица круглых водопроводных колодцев

ТОО "ПАВЛОДАРЭНЕРГОПРОЕКТ"

Взам.инв.N | Подпись и дата | Инв.N подл

Формат А3

# Привязочная таблица круглых водопроводных колодцев

| N колодца по плану | Марка колодца по грунтовым условиям | Диаметры трубопроводов, мм | | N схемы узла | Диаметр колодца, Дк мм | Полная глубина колодца по профилю Н1 мм | Высота рабочей части, Н мм | N строительно-монтажной схемы | Высота горловины с перекрытием, hг мм | Объем бетона на упоры, м3 | Расход материалов | | | | | | | | | | | | | | | | | | | | | | | | | | | | | | |
|---|---|---|---|---|---|---|---|---|---|---|---|---|---|---|---|---|---|---|---|---|---|---|---|---|---|---|---|---|---|---|---|---|---|---|---|---|---|---|---|---|
| | | | | | | | | | | | Днище | | | Рабочая часть | | | | | | | | | | | Плита перекрытия | | | | | | | | | Горловина | | | | | | | |
| | | | | | | | | | | | Сборные железобетонные элементы. Серия 3.900.1-14.1 | | | | | | | | | | | | | | | | | | | | | | | | | | | | | | | |
| | | Ду | dy | | | | | | | | ПН10 | ПН15 | ПН20 | КС10.6 | КС10.9 | КС10.9а | КС15.6 | КС15.6а | КС15.9 | КС15.9а | КС20.6 | КС20.6а | КС20.9 | КС20.9а | 1ПП10-1 | 1ПП10-2 | 1ПП15-1 | 1ПП15-2 | 3ПП15-1 | 3ПП15-2 | 1ПП20-1 | 1ПП20-2 | 2ПП20-1 | 2ПП20-2 | К06 | ПП10-1 | КС 10.3 | КС 10.6 | Кирпичная кладка, ряды | Тип люка | Стремянка | Гидроизоляция |
| 1 | 2 | 3 | 4 | 5 | 6 | 7 | 8 | 9 | 10 | 11 | 12 | 13 | 14 | 15 | 16 | 17 | 18 | 19 | 20 | 21 | 22 | 23 | 24 | 25 | 26 | 27 | 28 | 29 | 30 | 31 | 32 | 33 | 34 | 35 | 36 | 37 | 38 | 39 | 40 | 41 | 42 | 43 |
| 65 | В-1 | 110 | – | – | 1500 | 3350 | 2700 | – | 690 | 0,05 | – | 1 | – | – | – | – | – | – | 2 | 1 | – | – | – | – | – | – | – | – | 1 | – | – | – | – | – | 1 | 1 | – | – | 3 | Л | С-5 | – |
| 65' | В-1 | 110 | – | – | 1500 | 3350 | 2700 | – | 690 | 0,05 | – | 1 | – | – | – | – | – | – | 2 | 1 | – | – | – | – | – | – | – | – | 1 | – | – | – | – | – | 1 | 1 | – | – | 3 | Л | С-5 | – |
| МК10 | В-1 | 63 | – | – | 1500 | 4000 | 3300 | – | 740 | – | – | 1 | – | – | – | – | 1 | – | 2 | 1 | – | – | – | – | – | – | – | – | – | 1 | – | – | – | – | 1 | 1 | 1 | – | – | Т | С-1<br>С-2 | – |
| 66 | В-1 | 110 | – | – | 1500 | 3460 | 2700 | – | 800 | – | – | 1 | – | – | – | – | – | – | 2 | 1 | – | – | – | – | – | – | – | – | 1 | – | – | – | – | – | 1 | 1 | 1 | – | 1 | Л | С-5 | – |
| 66' | В-1 | 110 | – | – | 1500 | 3460 | 2700 | – | 800 | – | – | 1 | – | – | – | – | – | – | 2 | 1 | – | – | – | – | – | – | – | – | 1 | – | – | – | – | – | 1 | 1 | 1 | – | 1 | Л | С-5 | – |
| ПГ68 | В-1 | 110 | – | – | 1500 | 3210 | 2400 | – | 800 | – | – | 1 | – | – | – | – | 1 | – | 1 | 1 | – | – | – | – | – | – | – | – | – | 1 | – | – | – | – | 5 | 1 | – | – | – | Т | С-4 | – |
| ПГ69 | В-1 | 110 | – | – | 1500 | 3210 | 2400 | – | 800 | 0,05 | – | 1 | – | – | – | – | 1 | – | 1 | 1 | – | – | – | – | – | – | – | – | – | 1 | – | – | – | – | 5 | 1 | – | – | – | Т | С-4 | – |
| 70 | В-1 | 110 | – | – | 2000 | 3260 | 2400 | – | 910 | 0,10 | – | – | 1 | – | – | – | – | – | – | – | 1 | – | 1 | 1 | – | – | – | – | – | – | – | – | 1 | – | 1 | 1 | 1 | – | 2 | Л | С-4 | – |
| 71 | В-1 | 110 | – | – | 1500 | 3260 | 2400 | – | 910 | 0,05 | – | 1 | – | – | – | – | 1 | – | 1 | 1 | – | – | – | – | – | – | – | – | 1 | – | – | – | – | – | 1 | 1 | 1 | – | 2 | Л | С-4 | – |
| ПГ72 | В-1 | 63 | – | – | 1500 | 3210 | 2400 | – | 800 | 0,05 | – | 1 | – | – | – | – | 1 | – | 1 | 1 | – | – | – | – | – | – | – | – | – | 1 | – | – | – | – | 5 | 1 | – | – | – | Т | С-4 | – |
| 73 | В-1 | 110 | – | – | 1500 | 3410 | 2400 | – | 1060 | 0,05 | – | 1 | – | – | – | – | 1 | – | 1 | 1 | – | – | – | – | – | – | – | – | 1 | – | – | – | – | – | 1 | 1 | 2 | – | – | Л | С-4 | – |
| МК11 | В-1 | 63 | – | – | 1500 | 4060 | 3000 | – | 1100 | – | – | 1 | – | – | – | – | 2 | – | 1 | 1 | – | – | – | – | – | – | – | – | – | 1 | – | – | – | – | 5 | 1 | 1 | – | – | Т | С-1<br>С-1 | – |
| 74 | В-1 | 110 | 50 | – | 2000 | 3260 | 2400 | – | 910 | 0,10 | – | – | 1 | – | – | – | – | – | – | – | 1 | – | 1 | 1 | – | – | – | – | – | – | – | – | 1 | – | 1 | 1 | 1 | – | 2 | Л | С-4 | – |
| ПГ75 | В-1 | 110 | 50 | – | 1500 | 3310 | 2400 | – | 900 | 0,05 | – | 1 | – | – | – | – | 1 | – | 1 | 1 | – | – | – | – | – | – | – | – | – | 1 | – | – | – | – | 3 | 1 | 1 | – | – | Т | С-4 | – |
| 76 | В-1 | 110 | – | – | 2000 | 3260 | 2400 | – | 910 | 0,10 | – | – | 1 | – | – | – | – | – | – | – | 1 | – | 1 | 1 | – | – | – | – | – | – | – | – | 1 | – | 1 | 1 | 1 | – | 2 | Л | С-4 | – |
| 77 | В-1 | 110 | – | – | 1500 | 3260 | 2400 | – | 910 | 0,05 | – | 1 | – | – | – | – | 1 | – | 1 | 1 | – | – | – | – | – | – | – | – | 1 | – | – | – | – | – | 1 | 1 | 1 | – | 2 | Л | С-4 | – |
| | | | | | | | | | Итого | | – | 13 | 3 | – | – | – | 10 | – | 18 | 13 | 3 | – | 3 | 3 | – | – | – | – | 7 | 6 | – | – | 3 | – | 34 | 16 | 12 | – | 18 | | | |

Примечание смотри лист 5.1

| Изм. | Кол.уч. | Лист | N док. | Подпись | Дата |
|---|---|---|---|---|---|
| Нач.отд. | | Цой | | Цой | 02.18 |
| Проверил | | Сеитова | | | 02.18 |
| Разраб. | | Татаринцева | | | 02.18 |
| Н.контр. | | Кубышкина | | | 02.18 |

721-17-НВ2

Строительство водораспределительных сетей села Надеждинка Карабалыкского района Костанайской области

Разводящий водопровод по с. Надеждинка

| Стадия | Лист | Листов |
|---|---|---|
| РП | 5.6 | |

Привязочная таблица круглых водопроводных колодцев

ТОО "ПАВЛОДАРЭНЕРГОПРОЕКТ"

Взам.инв.N | Подпись и дата | Инв.N подл

Формат А3

# Привязочная таблица круглых водопроводных колодцев

| N колодца по плану | Марка колодца по грунтовым условиям | Диаметры трубопроводов, мм | | N схемы узла | Диаметр колодца, Дк мм | Полная глубина колодца по профилю Н1 мм | Высота рабочей части, Н мм | N строительно-монтажной схемы | Высота горловины с перекрытием, hг мм | Объем бетона на упоры, м3 | Расход материалов | | | | | | | | | | | | | | | | | | | | | | | | | | | | | | |
|---|---|---|---|---|---|---|---|---|---|---|---|---|---|---|---|---|---|---|---|---|---|---|---|---|---|---|---|---|---|---|---|---|---|---|---|---|---|---|---|---|
| | | | | | | | | | | | Днище | | | Рабочая часть | | | | | | | | | | | Плита перекрытия | | | | | | | | | | Горловина | | | | | | | |
| | | | | | | | | | | | Сборные железобетонные элементы. Серия 3.900.1-14.1 | | | | | | | | | | | | | | | | | | | | | | | | | | | | Кирпичная кладка, ряды | Тип люка | Стремянка | Гидроизоляция |
| | | Ду | dy | | | | | | | | ПН10 | ПН15 | ПН20 | КС10.6 | КС10.9 | КС10.9а | КС15.6 | КС15.6а | КС15.9 | КС15.9а | КС20.6 | КС20.6а | КС20.9 | КС20.9а | 1ПП10-1 | 1ПП10-2 | 1ПП15-1 | 1ПП15-2 | 3ПП15-1 | 3ПП15-2 | 1ПП20-1 | 1ПП20-2 | 2ПП20-1 | 2ПП20-2 | К06 | ПП10-1 | КС 10.3 | КС 10.6 | | | | |
| 1 | 2 | 3 | 4 | 5 | 6 | 7 | 8 | 9 | 10 | 11 | 12 | 13 | 14 | 15 | 16 | 17 | 18 | 19 | 20 | 21 | 22 | 23 | 24 | 25 | 26 | 27 | 28 | 29 | 30 | 31 | 32 | 33 | 34 | 35 | 36 | 37 | 38 | 39 | 40 | 41 | 42 | 43 |
| МК12 | В-1 | 63 | – | – | 1500 | 3910 | 3000 | – | 950 | – | – | 1 | – | – | – | – | 2 | – | 1 | 1 | – | – | – | – | – | – | – | – | – | 1 | – | – | – | – | 4 | 1 | 1 | – | – | Т | С-5 | – |
| 78 | В-1 | 110 | – | – | 1500 | 3260 | 2400 | – | 910 | – | – | 1 | – | – | – | – | 1 | – | 1 | 1 | – | – | – | – | – | – | – | – | 1 | – | – | – | – | – | 1 | 1 | 1 | – | 2 | Л | С-4 | – |
| ПГ79 | В-1 | 110 | – | – | 1500 | 3510 | 2700 | – | 800 | 0,05 | – | 1 | – | – | – | – | 3 | – | – | 1 | – | – | – | – | – | – | – | – | – | 1 | – | – | – | – | 2 | 1 | 1 | – | – | Т | С-5 | – |
| МК13 | В-1 | 63 | – | – | 1500 | 4410 | 3300 | – | 1150 | – | – | 1 | – | – | – | – | 1 | – | 2 | 1 | – | – | – | – | – | – | – | – | – | 1 | – | – | – | – | 2 | 1 | 2 | – | – | Т | С-5 | – |
| 80 | В-1 | 110 | – | – | 2000 | 3260 | 2400 | – | 910 | 0,10 | – | – | 1 | – | – | – | – | – | – | – | 1 | – | 1 | 1 | – | – | – | – | – | – | – | – | 1 | – | 1 | 1 | 1 | – | 2 | Л | С-4 | – |
| 81 | В-1 | 110 | – | – | 1500 | 3260 | 2400 | – | 910 | – | – | 1 | – | – | – | – | 1 | – | 1 | 1 | – | – | – | – | – | – | – | – | 1 | – | – | – | – | – | 1 | 1 | 1 | – | 2 | Л | С-4 | – |
| 82 | В-1 | 110 | – | – | 2000 | 3320 | 2400 | – | 960 | 0,10 | – | – | 1 | – | – | – | – | – | – | – | 1 | – | 1 | 1 | – | – | – | – | – | – | – | – | 1 | – | 1 | 1 | 1 | – | 3 | Л | С-4 | – |
| ПГ83 | В-1 | 110 | – | – | 1500 | 3710 | 2700 | – | 1000 | 0,05 | – | 1 | – | – | – | – | – | – | 2 | 1 | – | – | – | – | – | – | – | – | – | 1 | – | – | – | – | 4 | 1 | 1 | – | – | Т | С-5 | – |
| МК14 | В-1 | 63 | – | – | 1500 | 4410 | 3300 | – | 1150 | – | – | 1 | – | – | – | – | 1 | – | 2 | 1 | – | – | – | – | – | – | – | – | – | 1 | – | – | – | – | 2 | 1 | 2 | – | – | Т | С-1<br>С-2 | – |
| 84 | В-1 | 110 | – | – | 2000 | 3260 | 2400 | – | 910 | 0,10 | – | – | 1 | – | – | – | – | – | – | – | 1 | – | 1 | 1 | – | – | – | – | – | – | – | – | 1 | – | 1 | 1 | 1 | – | 2 | Л | С-4 | – |
| 85 | В-1 | 110 | – | – | 2000 | 3410 | 2700 | – | 750 | 0,10 | – | – | 1 | – | – | – | – | – | – | – | – | – | 2 | 1 | – | – | – | – | – | – | – | – | 1 | – | 1 | 1 | 1 | – | – | Л | С-5 | – |
| ПГ86 | В-1 | 110 | 32 | – | 1500 | 3270 | 2400 | – | 860 | 0,05 | – | 1 | – | – | – | – | 1 | – | 1 | 1 | – | – | – | – | – | – | – | – | – | 1 | – | – | – | – | 2 | 1 | 1 | – | – | Т | С-4 | – |
| 87 | В-1 | 110 | – | – | 2000 | 3320 | 2400 | – | 960 | 0,10 | – | – | 1 | – | – | – | – | – | – | – | 1 | – | 1 | 1 | – | – | – | – | – | – | – | – | 1 | – | 1 | 1 | 1 | – | 3 | Л | С-4 | – |
| 88 | В-1 | 110 | – | – | 1500 | 3260 | 2400 | – | 910 | – | – | 1 | – | – | – | – | 1 | – | 1 | 1 | – | – | – | – | – | – | – | – | 1 | – | – | – | – | – | 1 | 1 | 1 | – | 2 | Л | С-4 | – |
| ПГ89 | В-1 | 110 | – | – | 1500 | 3410 | 2400 | – | 1000 | – | – | 1 | – | – | – | – | 1 | – | 1 | 1 | – | – | – | – | – | – | – | – | – | 1 | – | – | – | – | 4 | 1 | 1 | – | – | Т | С-4 | – |
| 90 | В-1 | 110 | – | – | 1500 | 3260 | 2400 | – | 910 | 0,05 | – | 1 | – | – | – | – | 1 | – | 1 | 1 | – | – | – | – | – | – | – | – | 1 | – | – | – | – | – | 1 | 1 | 1 | – | 2 | Л | С-4 | – |
| | | | | | | | | | Итого | | – | 11 | 5 | – | – | – | 13 | – | 13 | 11 | 4 | – | 6 | 5 | – | – | – | – | 4 | 7 | – | – | 5 | – | 29 | 16 | 18 | – | 18 | | | |

Примечание смотри лист 5.1

Взам.инв.N | Подпись и дата | Инв.N подл

| Изм. | Кол.уч. | Лист | N док. | Подпись | Дата |
|---|---|---|---|---|---|
| Нач.отд. | | Цой | | Цой | 02.18 |
| Проверил | | Сеитова | | | 02.18 |
| Разраб. | | Татаринцева | | | 02.18 |
| Н.контр. | | Кубышкина | | | 02.18 |

721-17-НВ2

Строительство водораспределительных сетей села Надеждинка Карабалыкского района Костанайской области

Разводящий водопровод по с. Надеждинка

| Стадия | Лист | Листов |
|---|---|---|
| РП | 5.7 | |

Привязочная таблица круглых водопроводных колодцев

ТОО "ПАВЛОДАРЭНЕРГОПРОЕКТ"

Формат А3

# Привязочная таблица круглых водопроводных колодцев

| N колодца по плану | Марка колодца по грунтовым условиям | Диаметры трубопроводов, мм | | N схемы узла | Диаметр колодца, Дк мм | Полная глубина колодца по профилю Н1 мм | Высота рабочей части, Н мм | N строительно-монтажной схемы | Высота горловины с перекрытием, hг мм | Объем бетона на упоры, м3 | Расход материалов | | | | | | | | | | | | | | | | | | | | | | | | | | | | | | |
|---|---|---|---|---|---|---|---|---|---|---|---|---|---|---|---|---|---|---|---|---|---|---|---|---|---|---|---|---|---|---|---|---|---|---|---|---|---|---|---|---|
| | | | | | | | | | | | Днище | | | Рабочая часть | | | | | | | | | | | Плита перекрытия | | | | | | | | | | Горловина | | | | | | | |
| | | | | | | | | | | | Сборные железобетонные элементы. Серия 3.900.1-14.1 | | | | | | | | | | | | | | | | | | | | | | | | | | | | Кирпичная кладка, ряды | Тип люка | Стремянка | Гидроизоляция |
| | | Ду | dy | | | | | | | | ПН10 | ПН15 | ПН20 | КС10.6 | КС10.9 | КС10.9а | КС15.6 | КС15.6а | КС15.9 | КС15.9а | КС20.6 | КС20.6а | КС20.9 | КС20.9а | 1ПП10-1 | 1ПП10-2 | 1ПП15-1 | 1ПП15-2 | 3ПП15-1 | 3ПП15-2 | 1ПП20-1 | 1ПП20-2 | 2ПП20-1 | 2ПП20-2 | К06 | ПП10-1 | КС10.3 | КС10.6 | | | | |
| 1 | 2 | 3 | 4 | 5 | 6 | 7 | 8 | 9 | 10 | 11 | 12 | 13 | 14 | 15 | 16 | 17 | 18 | 19 | 20 | 21 | 22 | 23 | 24 | 25 | 26 | 27 | 28 | 29 | 30 | 31 | 32 | 33 | 34 | 35 | 36 | 37 | 38 | 39 | 40 | 41 | 42 | 43 |
| 91 | В-1 | 32 | – | – | 2000 | 3260 | 2400 | – | 910 | 0,10 | – | – | 1 | – | – | – | – | – | – | – | 1 | – | 1 | 1 | – | – | – | – | – | – | – | – | 1 | – | 1 | 1 | 1 | – | 2 | Л | С-4 | – |
| 92 | В-1 | 50 | – | – | 2000 | 3260 | 2400 | – | 910 | 0,10 | – | – | 1 | – | – | – | – | – | – | – | 1 | – | 1 | 1 | – | – | – | – | – | – | – | – | – | 1 | 3 | 1 | 1 | – | – | Т | С-4 | – |
| 93 | В-1 | 50 | – | – | 2000 | 3260 | 2400 | – | 910 | 0,10 | – | – | 1 | – | – | – | – | – | – | – | 1 | – | 1 | 1 | – | – | – | – | – | – | – | – | 1 | – | 1 | 1 | 1 | – | 2 | Л | С-4 | – |
| 94 | В-1 | 40 | – | – | 2000 | 3260 | 2400 | – | 910 | 0,10 | – | – | 1 | – | – | – | – | – | – | – | 1 | – | 1 | 1 | – | – | – | – | – | – | – | – | 1 | – | 1 | 1 | 1 | – | 2 | Л | С-4 | – |
| 95 | В-1 | 50 | 40 | – | 2000 | 3260 | 2400 | – | 910 | 0,10 | – | – | 1 | – | – | – | – | – | – | – | 1 | – | 1 | 1 | – | – | – | – | – | – | – | – | 1 | – | 1 | 1 | 1 | – | 2 | Л | С-4 | – |
| 96 | В-1 | 40 | – | – | 2000 | 3260 | 2400 | – | 910 | 0,10 | – | – | 1 | – | – | – | – | – | – | – | 1 | – | 1 | 1 | – | – | – | – | – | – | – | – | 1 | – | 1 | 1 | 1 | – | 2 | Л | С-4 | – |
| ПГ97 | В-1 | 110 | – | – | 1500 | 3210 | 2400 | – | 800 | – | – | 1 | – | – | – | – | 1 | – | 1 | 1 | – | – | – | – | – | – | – | – | – | 1 | – | – | – | – | 1 | 1 | 1 | – | – | Т | С-4 | – |
| 98 | В-1 | 110 | – | – | 2000 | 3260 | 2400 | – | 910 | 0,10 | – | – | 1 | – | – | – | – | – | – | – | 1 | – | 1 | 1 | – | – | – | – | – | – | – | – | 1 | – | 1 | 1 | 1 | – | 2 | Л | С-4 | – |
| 99 | В-1 | 110 | – | – | 1500 | 3470 | 2700 | – | 810 | 0,05 | – | 1 | – | – | – | – | – | – | 2 | 1 | – | – | – | – | – | – | – | – | 1 | – | – | – | – | – | 1 | 1 | 1 | – | 1 | Л | С-5 | – |
| МК15 | В-1 | 63 | – | – | 1500 | 4120 | 3300 | – | 860 | – | – | 1 | – | – | – | – | 1 | – | 2 | 1 | – | – | – | – | – | – | – | – | – | 1 | – | – | – | – | 2 | 1 | 1 | – | – | Т | С-1<br>С-2 | – |
| ПГ100 | В-1 | 110 | – | – | 1500 | 3320 | 2400 | – | 910 | – | – | 1 | – | – | – | – | 1 | – | 1 | 1 | – | – | – | – | – | – | – | – | – | 1 | – | – | – | – | 1 | 1 | 1 | – | 2 | Т | С-4 | – |
| 101 | В-2 | 110 | – | – | 1500 | 3260 | 2400 | – | 910 | 0,05 | – | 1 | – | – | – | – | 1 | – | 1 | 1 | – | – | – | – | – | – | – | – | 1 | – | – | – | – | – | 1 | 1 | 1 | – | 2 | Л | С-4 | да |
| 102 | В-2 | 110 | – | – | 2000 | 3260 | 2400 | – | 910 | 0,10 | – | – | 1 | – | – | – | – | – | – | – | 1 | – | 1 | 1 | – | – | – | – | – | – | – | – | 1 | – | 1 | 1 | 1 | – | 2 | Л | С-4 | да |
| ПГ103 | В-2 | 110 | – | – | 1500 | 3210 | 2400 | – | 800 | – | – | 1 | – | – | – | – | 1 | – | 1 | 1 | – | – | – | – | – | – | – | – | – | 1 | – | – | – | – | 1 | 1 | 1 | – | – | Т | С-4 | да |
| ПГ104 | В-1 | 110 | – | – | 1500 | 3210 | 2400 | – | 800 | – | – | 1 | – | – | – | – | 1 | – | 1 | 1 | – | – | – | – | – | – | – | – | – | 1 | – | – | – | – | 1 | 1 | 1 | – | – | Т | С-4 | – |
| 105 | В-1 | 110 | – | – | 2000 | 3260 | 2400 | – | 910 | 0,10 | – | – | 1 | – | – | – | – | – | – | – | 1 | – | 1 | 1 | – | – | – | – | – | – | – | – | 1 | – | 1 | 1 | 1 | – | 2 | Л | С-4 | – |
| | | | | | | | | | Итого | | – | 7 | 9 | – | – | – | 6 | – | 9 | 7 | 9 | – | 9 | 9 | – | – | – | – | 2 | 5 | – | – | 8 | 1 | 19 | 16 | 16 | – | 21 | | | |

Примечание смотри лист 5.1

Взам.инв.N | Подпись и дата | Инв.N подл

| Изм. | Кол.уч. | Лист | N док. | Подпись | Дата |
|---|---|---|---|---|---|
| Нач.отд. | | Цой | | Цой | 02.18 |
| Гл.техн. | | Остапенко | | | 02.18 |
| Проверил | | Сеитова | | | 02.18 |
| Разраб. | | Татаринцева | | | 02.18 |
| Н.контр. | | Кубышкина | | | 02.18 |

721-17-НВ2

Строительство водораспределительных сетей села Надеждинка Карабалыкского района Костанайской области

Разводящий водопровод по с. Надеждинка

| Стадия | Лист | Листов |
|---|---|---|
| РП | 5.8 | |

Привязочная таблица круглых водопроводных колодцев

ТОО "ПАВЛОДАРЭНЕРГОПРОЕКТ"

Формат А3

# Привязочная таблица круглых водопроводных колодцев

| N колодца по плану | Марка колодца по грунтовым условиям | Диаметры трубопроводов, мм | | N схемы узла | Диаметр колодца, Дк мм | Полная глубина колодца по профилю Н1 мм | Высота рабочей части, Н мм | N строительно-монтажной схемы | Высота горловины с перекрытием, hг мм | Объем бетона на упоры, м3 | Расход материалов | | | | | | | | | | | | | | | | | | | | | | | | | | | | | |
|---|---|---|---|---|---|---|---|---|---|---|---|---|---|---|---|---|---|---|---|---|---|---|---|---|---|---|---|---|---|---|---|---|---|---|---|---|---|---|---|---|
| | | | | | | | | | | | Днище | | | Рабочая часть | | | | | | | | | | | Плита перекрытия | | | | | | | | | | Горловина | | | | | | | |
| | | | | | | | | | | | Сборные железобетонные элементы. Серия 3.900.1-14.1 | | | | | | | | | | | | | | | | | | | | | | | | | | | | | | | |
| | | Ду | dy | | | | | | | | ПН10 | ПН15 | ПН20 | КС10.6 | КС10.9 | КС10.9а | КС15.6 | КС15.6а | КС15.9 | КС15.9а | КС20.6 | КС20.6а | КС20.9 | КС20.9а | 1ПП10-1 | 1ПП10-2 | 1ПП15-1 | 1ПП15-2 | 3ПП15-1 | 3ПП15-2 | 1ПП20-1 | 1ПП20-2 | 2ПП20-1 | 2ПП20-2 | КО6 | ПП10-1 | КС10.3 | КС10.6 | Кирпичная кладка, ряды | Тип люка | Стремянка | Гидроизоляция |
| 1 | 2 | 3 | 4 | 5 | 6 | 7 | 8 | 9 | 10 | 11 | 12 | 13 | 14 | 15 | 16 | 17 | 18 | 19 | 20 | 21 | 22 | 23 | 24 | 25 | 26 | 27 | 28 | 29 | 30 | 31 | 32 | 33 | 34 | 35 | 36 | 37 | 38 | 39 | 40 | 41 | 42 | 43 |
| 106 | В-2 | 110 | - | - | 1500 | 3620 | 2700 | - | 960 | 0,05 | - | 1 | - | - | - | - | - | - | 2 | 1 | - | - | - | - | - | - | - | - | 1 | - | - | - | - | - | 1 | 1 | 1 | - | 3 | Л | С-5 | да |
| МК16 | В-2 | 63 | - | - | 1500 | 4270 | 3300 | - | 1010 | - | - | 1 | - | - | - | - | 1 | - | 2 | 1 | - | - | - | - | - | - | - | - | - | 1 | - | - | - | - | 4 | 1 | 1 | - | - | Т | С-1<br>С-2 | да |
| 107 | В-2 | 110 | - | - | 1500 | 3260 | 2400 | - | 910 | - | - | 1 | - | - | - | - | 1 | - | 1 | 1 | - | - | - | - | - | - | - | - | 1 | - | - | - | - | - | 1 | 1 | 1 | - | 2 | Л | С-4 | да |
| 108 | В-2 | 110 | - | - | 2000 | 3260 | 2400 | - | 910 | 0,10 | - | - | 1 | - | - | - | - | - | - | - | 1 | - | 1 | 1 | - | - | - | - | - | - | - | - | 1 | - | 1 | 1 | 1 | - | 2 | Л | С-4 | да |
| ПГ109 | В-2 | 110 | - | - | 1500 | 3210 | 2400 | - | 800 | 0,05 | - | 1 | - | - | - | - | 1 | - | 1 | 1 | - | - | - | - | - | - | - | - | - | 1 | - | - | - | - | 1 | 1 | 1 | - | - | Т | С-4 | да |
| МК17 | В-2 | 63 | - | - | 1500 | 3910 | 3000 | - | 950 | - | - | 1 | - | - | - | - | 2 | - | 1 | 1 | - | - | - | - | - | - | - | - | - | 1 | - | - | - | - | 3 | 1 | 1 | - | - | Т | С-1<br>С-1 | да |
| 110 | В-1 | 50 | 40 | - | 2000 | 3260 | 2400 | - | 910 | 0,10 | - | - | 1 | - | - | - | - | - | - | - | 1 | - | 1 | 1 | - | - | - | - | - | - | - | - | 1 | - | 1 | 1 | 1 | - | 2 | Л | С-4 | - |
| 111 | В-1 | 40 | - | - | 2000 | 3260 | 2400 | - | 910 | 0,10 | - | - | 1 | - | - | - | - | - | - | - | 1 | - | 1 | 1 | - | - | - | - | - | - | - | - | 1 | - | 1 | 1 | 1 | - | 2 | Л | С-4 | - |
| МК18 | В-1 | 40 | - | - | 1500 | 3410 | 2700 | - | 750 | - | - | 1 | - | - | - | - | 3 | - | - | 1 | - | - | - | - | - | - | - | - | - | 1 | - | - | - | - | 1 | 1 | 1 | - | - | Т | С-5 | - |
| 112 | В-1 | 110 | - | - | 1500 | 3360 | 2700 | - | 700 | 0,05 | - | 1 | - | - | - | - | 3 | - | - | 1 | - | - | - | - | - | - | - | - | 1 | - | - | - | - | - | 1 | 1 | 1 | - | - | Л | С-5 | - |
| 112' | В-1 | 110 | - | - | 1500 | 3410 | 2700 | - | 750 | 0,05 | - | 1 | - | - | - | - | 3 | - | - | 1 | - | - | - | - | - | - | - | - | 1 | - | - | - | - | - | 1 | 1 | 1 | - | - | Л | С-5 | - |
| МК19 | В-1 | 63 | - | - | 1500 | 4010 | 3300 | - | 750 | - | - | 1 | - | - | - | - | 1 | - | 2 | 1 | - | - | - | - | - | - | - | - | - | 1 | - | - | - | - | 1 | 1 | 1 | - | - | Т | С-1<br>С-2 | - |
| 113 | В-1 | 110 | - | - | 1500 | 3370 | 2700 | - | 710 | - | - | 1 | - | - | - | - | 3 | - | - | 1 | - | - | - | - | - | - | - | - | 1 | - | - | - | - | - | 1 | 1 | 1 | - | - | Л | С-5 | - |
| 113' | В-1 | 110 | - | - | 1500 | 3370 | 2700 | - | 710 | - | - | 1 | - | - | - | - | 3 | - | - | 1 | - | - | - | - | - | - | - | - | 1 | - | - | - | - | - | 1 | 1 | 1 | - | - | Л | С-5 | - |
| | | | | | | | | | Итого | | - | 11 | 3 | - | - | - | 21 | - | 9 | 11 | 3 | - | 3 | 3 | - | - | - | - | 6 | 5 | - | - | 3 | - | 19 | 14 | 14 | - | 11 | | | |

Примечание смотри лист 5.1

| Изм. | Кол.уч. | Лист | N док. | Подпись | Дата |
|---|---|---|---|---|---|
| Нач.отд. | | Цой | | Цой | 02.18 |
| Гл.техн. | | Остапенко | | | 02.18 |
| Проверил | | Сеитова | | | 02.18 |
| Разраб. | | Татаринцева | | | 02.18 |
| Н.контр. | | Кубышкина | | | 02.18 |

721-17-НВ2

Строительство водораспределительных сетей села Надеждинка Карабалыкского района Костанайской области

Разводящий водопровод по с. Надеждинка

| Стадия | Лист | Листов |
|---|---|---|
| РП | 5.9 | |

Привязочная таблица круглых водопроводных колодцев

ТОО "ПАВЛОДАРЭНЕРГОПРОЕКТ"

Взам.инв.N | Подпись и дата | Инв.N подл

Формат А3

# Привязочная таблица прямоугольных водопроводных колодцев

| N колодца по плану | Марка колодца по грунтовым условиям | Диаметры трубопроводов, мм | | N схемы узла | Размеры колодца мм | | Полная глубина колодца по профилю, H1, мм | Высота рабочей части, H мм | Высота горловины с перекрытием, hг мм | Расход материалов | | | | | | | | | | | | | | | | | | | | | | | | | | | | | |
|---|---|---|---|---|---|---|---|---|---|---|---|---|---|---|---|---|---|---|---|---|---|---|---|---|---|---|---|---|---|---|---|---|---|---|---|---|---|---|---|
| | | | | | | | | | | Рабочая часть | | | Днище | | | | | | | Плита перекрытия | | | | | | | | | | | Балка | | Горловина | | | | | | | | Стремянка | Гидроизоляция |
| | | | | | | | | | | | | | ТПР. Альбом V. | | | | | | | Сборные ж.-б. элементы серия 3.006.1-8 выпуск 0-2; серия 3.900.1-14.1 | | | | | | | | | | | | | | | | | | Люк | | | |
| | | Ду | dy | | А | Б | | | | Расход стали, (сетка рулонная) ГОСТ 8478-81, кг | Бетон М-100, м3 | Бетон М-50, м3 (для бетонной подготовки) | П1(Д-25-20) | П2 (Д-30-20) | П3(Д-35-20) | П4(Д-35-25) | П4(Д-30-25) | П14(Д-40-35) | П15(Д45х35) | П20-01 (П21-5Б) | П20 (П21-5А) | П23 (П2-5Б) | П23 (П24-5Б) | П29 (П21g-5А) | П25(П2-5В) | П30 (П24d-5А) | П24d-5 | П27(П26-5Б) | П35(П18d-5) | П39(П04) | Б4 | Б8 | К06 | ПП10-1 | КС10.3 | КС10.6 | Кирпичная кладка, ряды | Бетон, м3. | Тип | Кол. | | |
| 1 | 2 | 3 | 4 | 5 | 6 | 7 | 8 | 9 | 10 | 11 | 12 | 13 | 14 | 15 | 16 | 17 | 18 | 19 | 20 | 21 | 22 | 23 | 24 | 25 | 26 | 27 | 28 | 29 | 30 | 31 | 32 | 33 | 34 | 35 | 36 | 37 | 38 | 39 | 40 | 41 | 42 | 43 |
| | | | | | | | | | | | | | -В1- | | | | | | | | | | | | | | | | | | | | | | | | | | | | | |
| 1 | В-1 | 110 | 110 | - | 3000 | 2000 | 3450 | 2700 | 800 | - | 9,7 | 0,94 | - | 1 | - | - | - | - | - | - | 1 | - | - | 2 | - | - | - | - | - | - | - | - | 2 | 2 | 2 | - | 2 | - | Л | 2 | С-5<br>С-5 | - |
| 23 | В-1 | 110 | 110 | - | 3000 | 2000 | 3570 | 2700 | 920 | - | 9.7 | 0.94 | - | 1 | - | - | - | - | - | - | 1 | - | - | 2 | - | - | - | - | - | - | - | - | 2 | 2 | 2 | - | 4 | - | Л | 2 | С-5<br>С-5 | - |
| 67 | В-1 | 110 | 110 | - | 3000 | 2000 | 3600 | 3000 | 650 | - | 9.7 | 0.94 | - | 1 | - | - | - | - | - | - | 1 | - | - | 2 | - | - | - | - | - | - | - | - | 2 | 2 | 2 | - | 2 | - | Л | 2 | С-6<br>С-6 | - |

1. Все конструкции колодца приняты по серии 3.900.1-14
2. Стремянка и скобы ходовые по т.п. 901-09-11.84.
3. Данные в таблице поз34-42, указаны на 2 горловины каждого колодца

Взам.инв.N | Подпись и дата | Инв.N подл.

| Изм. | Кол.уч. | Лист | N док. | Подп. | Дата |
|---|---|---|---|---|---|
| Нач. отд. | | Цой | | Цой | 02.18 |
| Гл. технол. | | Остапенко | | | 02.18 |
| Проверил | | Сеитова | | | 02.18 |
| Разраб. | | Татаринцева | | | 02.18 |
| Н. контр. | | Кубышкина | | | 02.18 |

721-17-НВ2

Строительство водораспределительных сетей села Надеждинка Карабалыкского района Костанайской области

Разводящий водопровод по с. Надеждинка

| Стадия | Лист | Листов |
|---|---|---|
| РП | 6 | |

Привязочная таблица прямоугольных водопроводных колодцев

ТОО "ПАВЛОДАРЭНЕРГОПРОЕКТ"

Формат А3

# Поперечное сечение трубы в футляре.

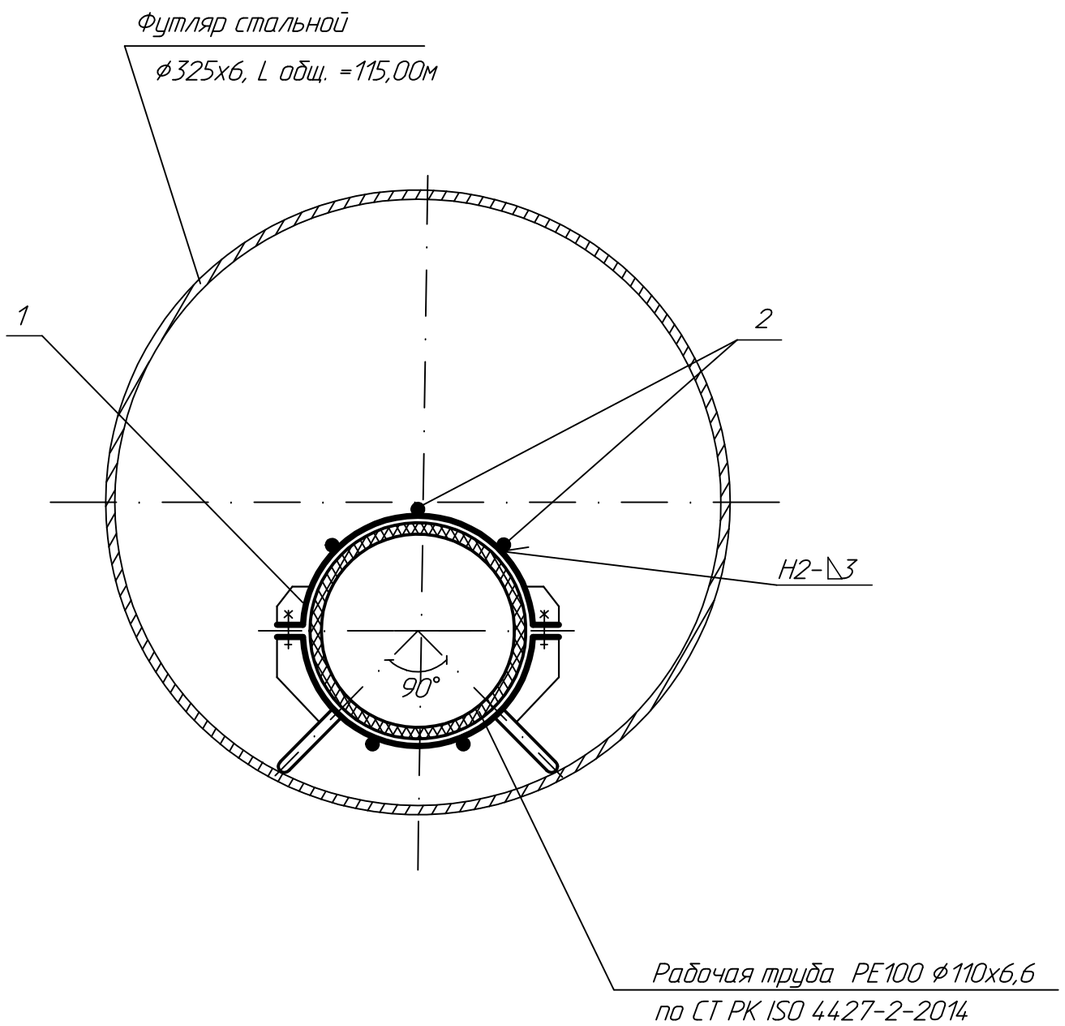


Спецификация

| Марка, поз. | Обозначение | Наименование | Кол. | Масса ед, кг | Примечание |
|---|---|---|---|---|---|
| | | Рабочая труба ф110 | | | |
| 1 | черт.721-17-НВ2 л.7.2 | Опора хомутовая | 38 | 12,67 | шт |
| 2 | ГОСТ 2590-06 | Продольная связь из круглой | 575,0 | 0.222 | м |
| | | стали А-1-6 | | | |
| | | | | | |
| | | | | | |
| | | | | | |

1. Шаг расположения опор принимается 3м,
   чертеж опоры см. черт. 721-17-НВ2 л. 7.2
2. Продольные связи поз.2 привариваются к хомутам поз. 1 на всю длину футляра.
3. Сварные швы выполнять по ГОСТ 5264-80

| Изм. | Кол.уч | Лист | Nдок | Подпись | Дата |
|---|---|---|---|---|---|
| Нач. отд. | | Цой | | Цой | 11.17 |
| Проверил | | Остапенко | | | 11.17 |
| Разраб. | | Сеитова | | | 11.17 |
| Н. контр. | | Кубышкина | | | 11.17 |

721-17-НВ2

Строительство водораспределительных сетей села Надеждинка Карабалыкского района Костанайской области

Разводящий водопровод по с. Надеждинка

| Стадия | Лист | Листов |
|---|---|---|
| РП | 7.1 | 2 |

Узлы и детали прохода полиэтиленовых труб в стальном футляре. (открытым способом)

ТОО "ПАВЛОДАРЭНЕРГОПРОЕКТ"

Формат А3

Взамен инв.N | Подпись и дата | Инв. N подл.

## Опора хомутовая

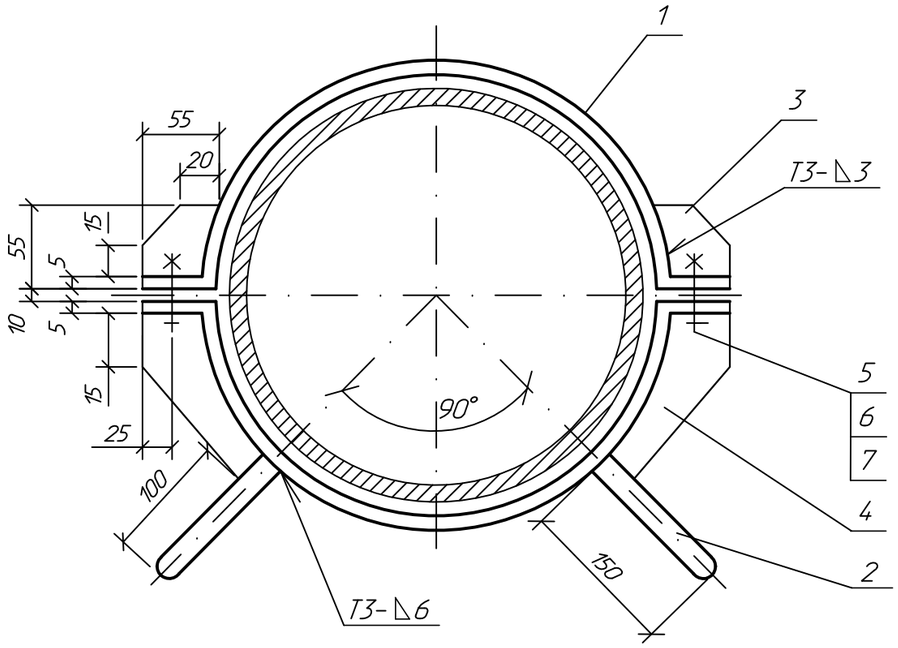


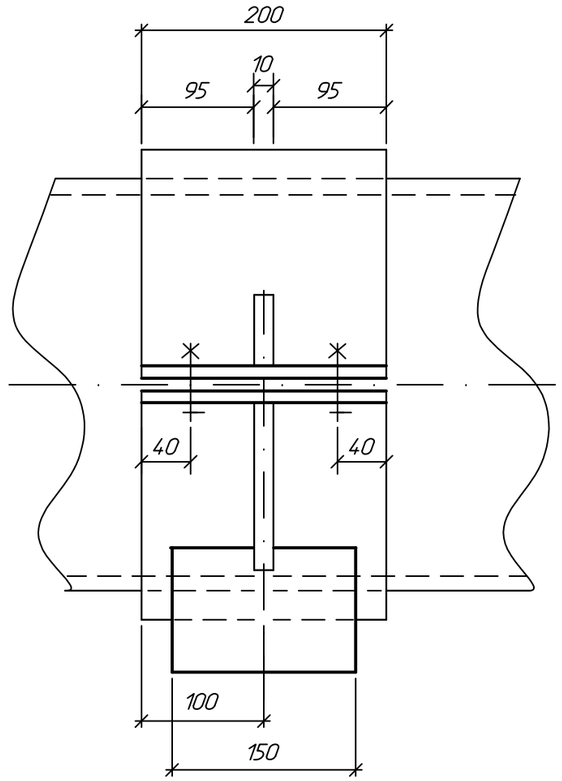


## Спецификация

| Марка, поз. | Обозначение | Наименование | Кол. | Масса ед, кг | Примечание |
|---|---|---|---|---|---|
| 1 | ГОСТ 103-06 | Полоса $\frac{Б-2\ \ 5х200,\ l_1=283,0}{В-ст.3кп\ ГОСТ380-05}$ | 2 | 2,22 | шт |
| 2 | ГОСТ 103-06 | Полоса $\frac{Б-2\ 20х150,\ l=150}{В-ст.3кп\ ГОСТ380-05}$ | 2 | 3.54 | шт |
| 3 | ГОСТ 19903-2015 | Лист $\frac{Б-10}{В-ст.2кп2}$ | 2 | 0.24 | шт |
| 4 | ГОСТ 19903-2015 | Лист $\frac{Б-10}{В-ст.2кп2}$ | 2 | 0,20 | шт |
| 5 | ГОСТ 7798-70 | Болт М12х60.4.6 | 4 | 0.058 | шт |
| 6 | ГОСТ 5915-70 | Гайка М12х4.6 | 4 | 0.015 | шт |
| 7 | ГОСТ 6958-78 | Шайба 12.01 | 4 | 0.02 | шт |
| | | | | | |

1. Сварные швы по ГОСТ 5264-80
2. Сварку производить электродами Э-42А по ГОСТ 9467-75.
3. Спецификация дана на 1 хомутовую опору. Необходимое количество опор см. л. 7.1

Взамен инв.N | Подпись и дата | Инв. N подл.

| Изм. | Кол.уч | Лист | Nдок | Подпись | Дата | 721-17-НВ2 | | | |
|---|---|---|---|---|---|---|---|---|---|
| | | | | | | Строительство водораспределительных сетей села Надеждинка Карабалыкского района Костанайской области | | | |
| Нач. отд. | | Цой | | Цой | 11.17 | Разводящий водопровод по с. Надеждинка | Стадия | Лист | Листов |
| | | | | | | | РП | 7.2 | |
| Проверил | | Остапенко | | | 11.17 | Узлы и детали прохода полиэтиленовых труб в стальном футляре. (открытым способом) | ТОО "ПАВЛОДАРЭНЕРГОПРОЕКТ" | | |
| Разраб. | | Сеитова | | | 11.17 | | | | |
| Н. контр. | | Кубышкина | | | 11.17 | | | | |

Формат А3

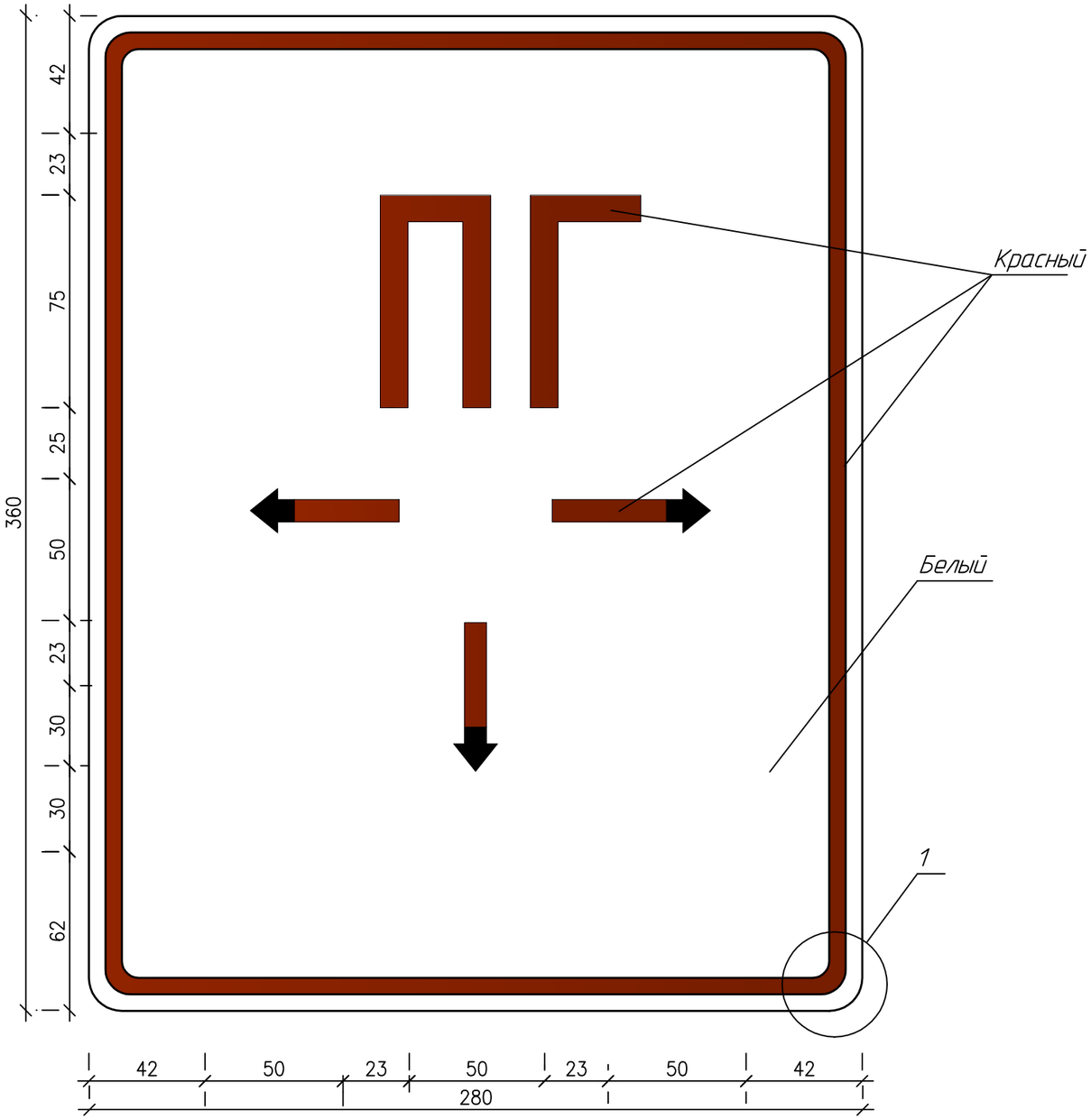


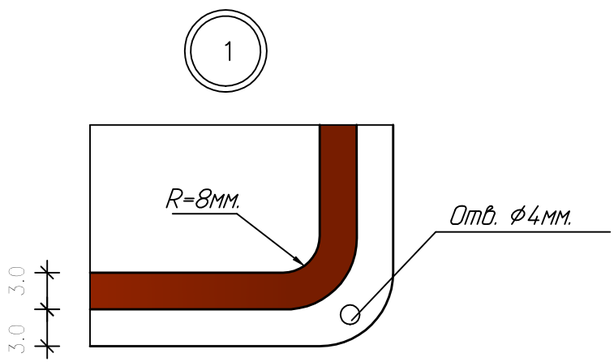


## Ведомость стержней

| Марка элемента | Поз. | Эскиз или сечение | мм. | Длина мм. | Кол. | Масса общая кг. |
|---|---|---|---|---|---|---|
| ПГ | 1 | 280х1.4 | мм. | 360 | 1 | 1.11 |
| | | | | | | |
| | | | | | | |

## Примечания.

1. Указатель запроектирован в соответствии с ГОСТ 12.4.009-83 "Пожарная техника для защиты объектов", ГОСТ Р.12.4.026-2001 "Цвета сигнальные, знаки безопасности и разметка сигнальная".
2. Указатель располагать на высоте 2.0-2.5м. от планировочной поверхности земли.
3. Указатель ПГ крепить на стене дюбелями.
4. Место расположения гидранта согласовать с горводоканалом.
5. Окрасить эмалью ПФ-115 в 2 слоя по грунтовке ГФ-021. Цвет см. на чертеже
6. Знак оклееть фотолюминисцентной пленкой 0,36х0,28м по ГОСТ 52-290-2004.
7. Всего изготовить 27 шт.

| Изм. | Кол.уч. | Лист | N док. | Подпись | Дата | 720-17-НВ2 | | |
|---|---|---|---|---|---|---|---|---|
| | | | | | | Строительство водораспределительных сетей села Надеждинка Карабалыкского района Костанайской области | | |
| | | | | | | Разводящий водопровод по с. Надеждинка | Стадия | Лист | Листов |
| | | | | | | | РП | 8 | |
| Нач.отд. | | Цой | | Цой | 02.18 | Указатель пожарного гидранта | ТОО "ПАВЛОДАРЭНЕРГОПРОЕКТ" | | |
| Проверил | | Сеитова | | | 02.18 | | | | |
| Разраб. | | Комаренко | | | 02.18 | | | | |
| Н.контр. | | Кубышкина | | | 02.18 | | | | |

Взам.инв.N

Подпись и дата

Инв.N подл

ТОО "ПАВЛОДАРЭНЕРГОПРОЕКТ"

# Строительство водораспределительных сетей села Надеждинка Карабалыкского района Костанайской области

## Разводящий водопровод по с.Надеждинка

## Спецификация оборудования, изделий и материалов

721-17-НВ2.СО

Главный инженер проекта Свинцов М.С.

Павлодар
2018г.

| | |
|---|---|
| Взам инв. N | |
| Подпись и дата | |
| Инв n подл. | |

| Поз. | Наименование и техническая характеристика | Тип, марка, обозначение документа, опросного листа | Код продукции | Поставщик | Единица измере-ния | Кол. | Масса 1 ед., кг | Примечание |
|---|---|---|---|---|---|---|---|---|
| | Хозяйственно-питьевой и противопожарный водопровод В1 | | | | | | | |
| | 1. Задвижки фланцевые с обрезиненным клином для воды кл. гер- | | | | | | | |
| | метичности А с ручным управлением, F4, Ру=1,0 МПа; Ду=100мм | Chevron | | | шт. | 57 | 23,00 | |
| | 2. То же, Ру=1,0 МПа; Ду=50мм | AVK | | | шт. | 51 | 11,00 | |
| | 3. Вентиль запорный проходной фланцевый Ру=1,6 МПа; Ду=40мм | 15с65нж | | | шт. | 17 | 11,80 | |
| | 4. Вентиль запорный проходной фланцевый Ру=1,6 МПа; Ду=32мм | 15с65нж | | | шт. | 15 | 5,70 | |
| | 5. Вентиль запорный проходной фланцевый Ру=1,6 МПа; Ду=25мм | 15с65нж | | | шт. | 5 | 3,20 | |
| | 6. Клапан запорный проходной муфтовый Ру=1,6 МПа, Ду=15мм | 15ч8р | | | шт. | 8 | 0,75 | |
| | 7. Фланец 1-100-10 ст.25 | ГОСТ 12820-80 | | | шт | 206 | 3,96 | |
| | 8. Фланец 1-50-10 ст.25 | ГОСТ 12820-80 | | | шт. | 83 | 2,06 | |
| | 9. Фланец 1-40-16 ст.25 | ГОСТ 12820-80 | | | шт. | 44 | 1,96 | |
| | 10. Фланец 1-32-16 ст.25 | ГОСТ 12820-80 | | | шт. | 40 | 1,58 | |
| | 11. Фланец 1-25-16 ст.25 | ГОСТ 12820-80 | | | шт. | 13 | 1,17 | |
| | 12. Фланец свободный 1-100-10 ст.25 | ГОСТ 12822-80 | | | шт. | 215 | 4,55 | |
| | 13. Фланец свободный 1-50-10 ст.25 | ГОСТ 12822-80 | | | шт. | 25 | 2,27 | |
| | 14. Фланец свободный 1-40-16 ст.25 | ГОСТ 12822-80 | | | шт. | 14 | 2,13 | |
| | 15. Фланец свободный 1-32-16 ст.25 | ГОСТ 12822-80 | | | шт. | 24 | 1,68 | |
| | 16. Фланец свободный 1-25-16 ст.25 | ГОСТ 12822-80 | | | шт. | 2 | 0,31 | |
| | 17. Втулка под фланец PE100, SDR17 - 110х6,6 | СТ РК ГОСТ Р 52134-2010 | | | шт. | 217 | 0,40 | |
| | 18. Втулка под фланец PE100, SDR17 - 63х3,8 | СТ РК ГОСТ Р 52134-2010 | | | шт. | 25 | 0,11 | |
| | 19. Втулка под фланец PE100, SDR17 - 50х3,0 | СТ РК ГОСТ Р 52134-2010 | | | шт. | 13 | 0,07 | |
| | 20. Втулка под фланец PE100, SDR17 - 40х2,4 | СТ РК ГОСТ Р 52134-2010 | | | шт. | 21 | 0,05 | |
| | 21. Втулка под фланец PE100, SDR17 - 32х2 | СТ РК ГОСТ Р 52134-2010 | | | шт. | 2 | 0,04 | |
| | 22. Прокладка А-100-10 ПОН | ГОСТ 15180-86 | | | шт. | 314 | 0,047 | |
| | 23. Прокладка А-50-10 ПОН | ГОСТ 15180-86 | | | шт. | 105 | 0,026 | |

Взам. инв. №

Подпись и дата

Инв. N подл.

| Изм. | Кол.уч | Лист | №док | Подп. | Дата |
|---|---|---|---|---|---|
| Нач. отд. | | Цой | | Цой | 02.18 |
| Гл.технол. | | Остапенко | | | 02.18 |
| Рук.группы | | Сеитова | | | 02.18 |
| Разраб. | | Дедюхина | | | 02.18 |
| Н.контр. | | Кубышкина | | | 02.18 |

721-17-НВ2.СО

Спецификация оборудования, изделий и материалов

| Стадия | Лист | Листов |
|---|---|---|
| РП | 2 | 9 |

ТОО "ПАВЛОДАРЭНЕРГОПРОЕКТ"

Формат А3

| Поз. | Наименование и техническая характеристика | Тип, марка, обозначение документа, опросного листа | Код продукции | Поставщик | Единица измере-ния | Кол. | Масса 1 ед., кг | Примечание |
|---|---|---|---|---|---|---|---|---|
| | 24. Прокладка А-40-16 ПОН | ГОСТ 15180-86 | | | шт. | 47 | 0,020 | |
| | 25. Прокладка А-32-16 ПОН | ГОСТ 15180-86 | | | шт. | 51 | 0,016 | |
| | 26. Прокладка А-25-16 ПОН | ГОСТ 15180-86 | | | шт. | 10 | 0,013 | |
| | 27. Воздухосборник, в том числе на 1 комплект: | | | | компл. | 15 | | |
| | а) вантуз ВТМ-50 | ТУ 3722-008-49751841-2001 | | | шт. | 1 | 34,00 | |
| | б) задвижка фланцевая с обрезиненным клином Ру=1,0 МПа; Ду=50мм | AVK | | | шт. | 1 | 11,00 | |
| | в) фильтр сетчатый чугунный фланцевый Ру=1,6 МПа, Ду=50мм | СТ РК ГОСТ Р 50553-2010 | | | шт. | 1 | | |
| | г) фланец 1-50-10 ст.25 | ГОСТ 12820-80 | | | шт. | 2 | 2,06 | |
| | д) прокладка А-50-10 ПОН | ГОСТ 15180-86 | | | шт. | 3 | 0,026 | |
| | е) труба стальная электросварная ф57х3 | ГОСТ 10704-91 | | | м | 0,50 | 4,00 | |
| | 28. Гидрант пожарный подземный Ду=125мм: Н=2,50м/Н=2,75м | ГОСТ 8220-85 | | | шт./шт. | 18/7 | | |
| | Н=3,00м | | | | шт | 2 | | |
| | 29. Труба полиэтиленовая напорная "питьевая" PE100, SDR17, ф110х6,6 | СТ РК ISO 4427-2-2014 | | | м | 7795,00 | 2,20 | |
| | 30. То же, PE100, SDR17, ф63х3,8 | СТ РК ISO 4427-2-2014 | | | м | 145,00 | 0,70 | |
| | 31. То же, PE100, SDR17, ф50х3,0 | СТ РК ISO 4427-2-2014 | | | м | 590,00 | 0,50 | |
| | 32. То же, PE100, SDR17, ф40х2,4 | СТ РК ISO 4427-2-2014 | | | м | 497,00 | 0,29 | |
| | 33. То же, PE100, SDR17, ф32х2,0 | СТ РК ISO 4427-2-2014 | | | м | 20,00 | 0,19 | |
| | 34. Трубы стальные электросварные, изготовленные по группе В | | | | | | | |
| | ГОСТ 10705-80 из стали марки В ст3сп2, ГОСТ 380-05 | | | | | | | |
| | для фасонных элементов внутри колодцев: ф108х4,0 | ГОСТ 10704-91 | | | м | 33,00 | 10,26 | |
| | 35. То же ф57х3,0 | ГОСТ 10704-91 | | | м | 55,00 | 4,00 | |
| | 36. То же ф45х3,0 | ГОСТ 10704-91 | | | м | 31,00 | 3,11 | |
| | 37. То же ф38х3,0 | ГОСТ 10704-91 | | | м | 21,00 | 2,59 | |
| | 38. То же ф32х3,0 | ГОСТ 10704-91 | | | м | 6,00 | 2,15 | |
| | 39. То же ф 219х5 (для гильз, на трубу ф110), L=250 | ГОСТ 10704-91 | | | шт. | 183 | 6,59 | |
| | 40. То же ф 108х4 (для гильз, на трубу ф63, 50, 40, 32) L=250 | ГОСТ 10704-91 | | | шт. | 64 | 2,57 | |
| | 41. Трубы стальные водогазопроводные оцинкованные Ду=15мм | ГОСТ 3262-75 | | | м | 4,00 | 1,28 | |
| | 42. Крест фланцевый с пож. подст. ППКФ 100-100 | ГОСТ 5525-88 | | | шт | - | - | |

Взам. инв. N | Подпись и дата | Инв.N подл.

| Поз. | Наименование и техническая характеристика | Тип, марка, обозначение документа, опросного листа | Код продукции | Поставщик | Единица измере-ния | Кол. | Масса 1 ед., кг | Примечание |
|---|---|---|---|---|---|---|---|---|
| | 43. Крест фланцевый КФ 100-100 | ГОСТ 5525-88 | | | шт | 2 | 34,30 | |
| | 44. Тройник фланцевый с пожарной подставкой ППТФ 100 | ГОСТ 5525-88 | | | шт | 27 | 46,00 | |
| | 45. Тройник 108х4,0 | ГОСТ 17376-2001 | | | шт | 55 | 2,20 | |
| | 46. Тройник 57х3,0 | ГОСТ 17376-2001 | | | шт | 30 | 0,40 | |
| | 47. Тройник 45х2,5 | ГОСТ 17376-2001 | | | шт | 21 | 0,30 | |
| | 48. Тройник 38х3,0 | ГОСТ 17376-2001 | | | шт | 19 | 0,40 | |
| | 49. Тройник 108х4-76х3,5 | ГОСТ 17376-2001 | | | шт | 8 | 2,20 | |
| | 50. Переход К-1-108х4,0-57х3,0 | ГОСТ 17378-2001 | | | шт | 56 | 0,90 | |
| | 51. Переход К-1-76х3,0-45х2,5 | ГОСТ 17378-2001 | | | шт | 6 | 0,40 | |
| | 52. Переход К-1-76х3,0-38х3,0 | ГОСТ 17378-2001 | | | шт | 2 | 0,60 | |
| | 53. Переход К-1-57х3,0-45х2,5 | ГОСТ 17378-2001 | | | шт | 7 | 0,20 | |
| | 54. Переход К-1-57х3,0-38х3 | ГОСТ 17378-2001 | | | шт | 3 | 0,30 | |
| | 54'. Переход К-1-57х3,0-32х3 | ГОСТ 17378-2001 | | | шт | 1 | 0,30 | |
| | 55. Переход К-1-45х2,5-38х2,0 | ГОСТ 17378-2001 | | | шт | 4 | 0,10 | |
| | 56. Переход К-1-38х3,0-32х3,0 | ГОСТ 17378-2001 | | | шт | 2 | 0,20 | |
| | 57. Заглушка 57х3,0 | ГОСТ 17379-2001 | | | шт | 54 | 0,20 | |
| | 58. Заглушка 45х2,5 | ГОСТ 17379-2001 | | | шт | 30 | 0,10 | |
| | 59. Заглушка 38х2,0 | ГОСТ 17379-2001 | | | шт | 22 | 0,10 | |
| | 60. Заглушка 32х2,0 | ГОСТ 17379-2001 | | | шт | - | - | |
| | 61. Заглушка из стали листовой горячекатаной t=10мм ⌀205 | ГОСТ 19903-2015 | | | шт. | 17 | 2,07 | |
| | 62. Отвод 90-108х4 | ГОСТ 17375-2001 | | | шт. | 3 | 2,50 | |
| | 62'. Отвод 45-108х4 | ГОСТ 17375-2001 | | | шт. | 12 | 1,25 | |
| | 63. Отвод 90-57х3 | ГОСТ 17375-2001 | | | шт. | 27 | 0,50 | |
| | 64. Отвод 90-45х3 | ГОСТ 17375-2001 | | | шт. | 14 | 0,30 | |
| | 65. Отвод 90-38х3 | ГОСТ 17375-2001 | | | шт. | 9 | 0,20 | |
| | 66. Отвод 90-32х2 | ГОСТ 17375-2001 | | | шт. | 6 | 0,20 | |
| | 67. Лента сигнальная "Внимание Водопровод" | ЛСВ-200 | | | м | 9047,00 | | |
| | 68. Отвод сварной полиэтиленовый 90° PE100, SDR17-DN110 | СТ РК ГОСТ Р 52134-2010 | | | шт. | 7 | 1,40 | |

Взам. инв. N

Подпись и дата

Инв.N подл.

| Поз. | Наименование и техническая характеристика | Тип, марка, обозначение документа, опросного листа | Код продукции | Поставщик | Единица измере-ния | Кол. | Масса 1 ед., кг | Примечание |
|---|---|---|---|---|---|---|---|---|
| | 69. Отвод сварной полиэтиленовый 45° PE100, SDR17-DN110 | СТ РК ГОСТ Р 52134-2010 | | | шт. | 3 | 0,85 | |
| | 70. Отвод сварной полиэтиленовый 30° PE100, SDR17-DN110 | СТ РК ГОСТ Р 52134-2010 | | | шт. | 4 | 0,94 | |
| | 71. Труба полиэтиленовая напорная "питьевая" PE100, SDR17, | | | | | | | |
| | ф110х6,6 для изготовления отводов | СТ РК ISO 4427-2-2014 | | | м | 60,00 | 2,18 | |
| | 72. Труба полиэтиленовая напорная "питьевая" PE100, SDR17, | | | | | | | |
| | ф63х3,8 для изготовления отводов | СТ РК ISO 4427-2-2014 | | | м | 1,50 | 0,70 | |
| | 73. Труба полиэтиленовая напорная "питьевая" PE100, SDR17, | | | | | | | |
| | ф40х2,4 для изготовления отводов | СТ РК ISO 4427-2-2014 | | | м | 1,50 | 0,29 | |
| | 74. Труба полиэтиленовая напорная "питьевая" PE100, SDR17, | | | | | | | |
| | для опорожнения в мокрый колодец ф63х3,8 | СТ РК ISO 4427-2-2014 | | | м | 77,00 | 0,72 | |
| | 75. То же, ф40х2,4 | СТ РК ISO 4427-2-2014 | | | м | 16,00 | 0,29 | |
| | 76. Трубы стальные электросварные, изготовленные по группе В | | | | | | | |
| | ГОСТ 10705-80 из стали марки В ст3сп2, ГОСТ 380-05 с наруж- | | | | | | | |
| | ным антикоррозионным покрытием весьма усиленного типа, | | | | | | | |
| | для футляра ф325х6 | ГОСТ 10704-91 | | | м | 115,00 | 47,20 | |
| | 77. Лестница к гидранту L=2,00м, из круглой стали Д=20 | ГОСТ 2590-2006 | | | шт. | 12 | 24,13 | |
| | 78. Лестница к гидранту L=2,50м, из круглой стали Д=20 | ГОСТ 2590-2006 | | | шт. | 15 | 26,64 | |
| | 79. Внутренняя окрасочная гидроизоляция мокрых колодцев | | | | | | | |
| | а) битум БН 50/50 | | | | т | 0,988 | | |
| | б) бензин автомобильный | | | | т | 0,462 | | |
| | 80. Краска масляная (окраска скоб,стремянок,опор) | ГОСТ 8292-85 | | | $м^2$ | 190,00 | | |
| | 81. Люк тяжелый "Т" из высокопрочного композита Fiberglass BMC | СТ РК 2384-2013 | | | шт. | 58 | | |
| | 82. Люк легкий "Л" из высокопрочного композита Fiberglass BMC | СТ РК 2384-2013 | | | шт. | 89 | | |
| | 83. Отмостка: | | | | | | | |
| | - уплотнение грунта щебнем толщиной 60мм. | | | | $м^2$ | 600,48 | | |
| | - устройство уплотняемых трамбовками подстилающих слоев | | | | | | | |
| | бетонных толщиной 100мм (бетон кл. В15). | | | | $м^3$ | 60,05 | | |
| | | | | | | | | |

Взам. инв. N

Подпись и дата

Инв.N подл.

| Поз. | Наименование и техническая характеристика | Тип, марка, обозначение документа, опросного листа | Код продукции | Поставщик | Единица измере-ния | Кол. | Масса 1 ед., кг | Примечание |
|---|---|---|---|---|---|---|---|---|
| | 84. Бетон марки М100 (для бетонных столбиков в колодцах) | | | | $м^3$ | 0,36 | | |
| | 85. Крепежные изделия для фланцевых соединений Ду=100мм | | | | | | | |
| | а) Болт М16х65 | ГОСТ 7798-70 | | | шт. | 2512 | 0,137 | |
| | б) Гайка М16 | ГОСТ 5915-70 | | | шт. | 2512 | 0,037 | |
| | в) Шайба 16 | ГОСТ 11371-78 | | | шт. | 2512 | 0,011 | |
| | 86. Крепежные изделия для фланцевых соединений Ду=50мм | | | | | | | |
| | а) Болт М16х55 | ГОСТ 7798-70 | | | шт. | 420 | 0,122 | |
| | б) Гайка М16 | ГОСТ 5915-70 | | | шт. | 420 | 0,037 | |
| | в) Шайба 16 | ГОСТ 11371-78 | | | шт. | 420 | 0,011 | |
| | 87. Крепежные изделия для фланцевых соединений Ду=40,32мм | | | | | | | |
| | а) Болт М16х60 | ГОСТ 7798-70 | | | шт. | 392 | 0,129 | |
| | б) Гайка М16 | ГОСТ 5915-70 | | | шт. | 392 | 0,037 | |
| | в) Шайба 16 | ГОСТ 11371-78 | | | шт. | 392 | 0,011 | |
| | 88. Крепежные изделия для фланцевых соединений Ду=25мм | | | | | | | |
| | а) Болт М12х50 | ГОСТ 7798-70 | | | шт. | 40 | 0,059 | |
| | б) Гайка М12 | ГОСТ 5915-70 | | | шт. | 40 | 0,0157 | |
| | в) Шайба 12 | ГОСТ 11371-78 | | | шт. | 40 | 0,006 | |
| | 89. Разборка а/ бетонного покрытия t= 0.30м в том числе: | | | | $м^2$ | 1377,00 | | |
| | - крупнозернистый асфальтобетон - 80мм | | | | $м^3$ | 110,16 | | |
| | - щебень -220мм | | | | $м^3$ | 303,00 | | |
| | 90. Восстановление а/бетонного покрытия t= 0.39м в том числе: | | | | $м^2$ | 1377,00 | | |
| | - мелкозернистый асфальтобетон тип БI - 50мм | | | | $м^3$ | 68,85 | | |
| | - щебень -240мм | | | | $м^3$ | 330,48 | | |
| | - песок -100мм | | | | $м^3$ | 137,70 | | |
| | 91. Узлы и детали прохода полиэтиленовых труб в стальном | черт.721-17-НВ2, л.7.1,7.2 | | | | | | |
| | футляре (открытым способом) | | | | | | | |
| | | | | | | | | |
| | | | | | | | | |

Взам. инв. N | Подпись и дата | Инв.N подл.

| Поз. | Наименование и техническая характеристика | Тип, марка, обозначение документа, опросного листа | Код продукции | Поставщик | Единица измере-ния | Кол. | Масса 1 ед., кг | Примечание |
|---|---|---|---|---|---|---|---|---|
| | 91'. Наружная оклеечная гидроизоляция колодцев | | | | | | | |
| | а) битум БН 50/50 | | | | т | 1,024 | | |
| | б) бензин автомобильный | | | | т | 0,085 | | |
| | в) порошок минеральный | | | | т | 1,25 | | |
| | г) песок | | | | $м^3$ | 5,96 | | |
| | д) асбест 7-370 | | | | т | 0,12 | | |
| | е) цемент М300 | | | | т | 2,23 | | |
| | ж) гидроизол | | | | $м^2$ | 332,6 | | |
| | 103. Привязочная таблица круглых водопроводных колодцев | черт. 721-17-НВ1, л. 5.1-5.9 | | | | | | |
| | 104. Привязочная таблица прямоугольных водопроводных колодцев | черт. 721-17-НВ1, л. 6 | | | | | | |
| | 105. Указатель пожарного гидранта. | черт. 721-17-НВ1, л.8 | | | | | | |
| | | | | | | | | |
| | | | | | | | | |
| | | | | | | | | |
| | Водоотлив | | | | | | | |
| | а. Водопонижение из траншеи с помощью передвижных насосных | | | | | | | |
| | насосных установок (Насос марки "Гном" 53х10), | | | | маш.час | 16.80 | | |
| | подача 53 м3/ч, напор 10м, мощность дв. 4кВт. | | | | | | | |
| | б. Трубы ст. электросварные, изготовленные по гр. В ГОСТ 10705-80 | | | | | | | |
| | из стали марки В ст3сп2-5 по ГОСТ 380-05, ⌀76х3 | | | | м | 92,00 | | количество захваток-5 |
| | (с демонтажем и монтажем, по количеству захваток) | | | | | | | |

Взам. инв. N

Подпись и дата

Инв.N подл.

| Поз. | Наименование и техническая характеристика | Тип, марка, обозначение документа, опросного листа | Код продукции | Поставщик | Единица измере-ния | Кол. | Масса 1 ед., кг | Примечание |
|---|---|---|---|---|---|---|---|---|
| | Подвод водопровода ф32 к жилым зданиям | | | | | | | |
| | 92. Подключение жилых домов, в том числе на 1 комплект: | | | | компл. | 188 | | |
| | а) вентиль запорный муфтовый Ру=1,6 МПа; Ду=25мм | 15ч8р2 | | | шт. | 1 | 5,70 | |
| | б) клапан запорный проходной муфтовый Ру=1,6 МПа, Ду=15мм | 15ч8р | | | шт. | 1 | 0,75 | |
| | в) фланец 1-25-16 ст.25 | ГОСТ 12820-80 | | | шт. | 1 | 1,17 | |
| | г) фланец свободный 1-25-16 ст.25 | ГОСТ 12822-80 | | | шт. | 1 | 1,10 | |
| | д) втулка под фланец PE100, SDR17 - 32х2,0 | СТ РК ГОСТ Р 52134-2010 | | | шт. | 1 | 0,10 | |
| | е) прокладка А-25-16 ПОН | ГОСТ 15180-86 | | | шт. | 1 | 0,013 | |
| | ж) трубы стальные электросварные, изготовленные по группе В | | | | | | | |
| | ГОСТ 10705-80 из стали марки В ст3сп2, ГОСТ 380-2005 ф32х3,0 | ГОСТ 10704-91 | | | м | 2,00 | 1,48 | |
| | з) то же (на опорожнение) Ду=15мм | ГОСТ 3262-75 | | | м | 0,20 | 1,16 | |
| | и) Отвод 90-32х2 | ГОСТ 17375-2001 | | | шт. | 2 | 0,20 | |
| | к) Заглушка Ду32 | СТ РК ГОСТ Р 52134-2010 | | | шт. | 1 | 0,14 | |
| | 93. Труба полиэтиленовая напорная "питьевая" PE100, SDR17, | СТ РК ISO 4427-2-2014 | | | м | 4100,00 | 0,19 | |
| | ф32х2 для подводок к жилым домам | | | | | | | |
| | 94. Крепежные изделия для фланцевых соединений Ду=25мм (подводки) | | | | | | | |
| | а) Болт М12х50 | ГОСТ 7798-70 | | | шт. | 752 | 0,059 | |
| | б) Гайка М12 | ГОСТ 5915-70 | | | шт. | 752 | 0,0157 | |
| | в) Шайба 12 | ГОСТ 11371-78 | | | шт. | 752 | 0,006 | |
| | 95. Трубы стальные электросварные, изготовленные по группе В | | | | | | | |
| | ГОСТ 10705-80 из стали марки В ст3сп2, ГОСТ 380-05 с наруж- | | | | | | | |
| | ным антикоррозионным покрытием весьма усиленного типа, | | | | | | | |
| | ф 325х4 для гильз, ( на 3 трубы ф32,) L=250 | ГОСТ 10704-91 | | | шт. | 15 | 7,90 | |
| | 96. То же ф 219х4 для гильз, ( на 2 трубы ф32,) L=250 | ГОСТ 10704-91 | | | шт. | 51 | 5,30 | |
| | 97. То же ф 57х3 для гильз, ( на 1 трубу ф32,) L=250 | ГОСТ 10704-91 | | | шт. | 41 | 1,00 | |
| | 98. Трубы стальные электросварные, изготовленные по группе В | | | | | | | |
| | ГОСТ 10705-80 из стали марки В ст3сп2, ГОСТ 380-05 с наруж- | | | | | | | |
| | ным антикоррозионным покрытием весьма усиленного типа, | | | | | | | |

Взам.инв.N | Подпись и дата | Инв.N подл.

| Поз. | Наименование и техническая характеристика | Тип, марка, обозначение документа, опросного листа | Код продукции | Поставщик | Единица измере-ния | Кол. | Масса 1 ед., кг | Примечание |
|---|---|---|---|---|---|---|---|---|
| | ф 325х6 для футляра | ГОСТ 10704-91 | | | м | 15,50 | 47,20 | |
| | 99. То же Ф219х4 для футляра | ГОСТ 10704-91 | | | м | 72,50 | 21,21 | |
| | 100. То же Ф57х3 для футляра | ГОСТ 10704-91 | | | м | 38,50 | 4,00 | |
| | | | | | | | | |
| | Подвод водопровода Ф63 к школе | | | | | | | |
| | 101. Труба полиэтиленовая напорная "питьевая" PE100, SDR17 | СТ РК ISO 4427-2-2014 | | | м | 53,00 | 0,72 | |
| | 102. Заглушка полиэтиленовая литая ПЭ 100 SDR17 Ду63 | СТ РК ГОСТ Р 52134-2010 | | | шт. | 1 | 0,16 | |

Взам.инв.N

Подпись и дата

Инв.N подл.