ТОО " СтройЦентр Плюс"

Лицензия КСЛ № II-0163 от 27.08.2005г.

Заказчик: Государственное учреждение "Карабалыкский районный Дом культуры" отдела культуры и развития языков акимата Карабалыкского района.

Согласовано: _____

Рабочий проект

Капитальный ремонт здания ГУ "Карабалыкский Дом культуры" отдела культуры и развития языков акимата Карабалыкского района.

Генеральный план

Том №3

01-2017-ГП

г. Костанай

2017г.

ТОО " СтройЦентр Плюс"

Лицензия КСЛ № II-0163 от 27.08.2005г.

Заказчик: Государственное учреждение "Карабалыкский районный Дом культуры" отдела культуры и развития языков акимата Карабалыкского района.

Согласовано: _____

Рабочий проект

Капитальный ремонт здания ГУ "Карабалыкский Дом культуры" отдела культуры и развития языков акимата Карабалыкского района.

Генеральный план

Том №3

01-2017-ГП

Директор ТОО "Стройцентр Плюс" Павловский А.В.

ГИП: Павловский А.В.

Н. контроль Прокопенко И.А.

г. Костанай

2017г.

Ведомость рабочих чертежей основного комплекта ГП

Лист	Наименование	Примечание
ГП-1	Общие данные	
ГП-2	Разбивочный план. План организации рельефа. План благоустройства территори. Сводный план инженерных сетей.	
ГП-3	План земляных масс	

Ведомость основных комплектов рабочих чертежей

Обозначение	Наименование	Примечание
ПП	Паспорт проекта	
ПЗ	Пояснительная записка	
ГП	Генеральный план	
АС	Архитектурно-строительная часть	
ТХ	Технологическая часть	
ВК	Водопровод и канализация	
ОВ	Отопление и вентиляция	
ЭОМ	Электротехническая часть	
СС	Слаботочные сети	
НВ	Наружный водопровод	
ПОС	Проект организации строительства	
ЭП	Энергетический паспорт	
СД	Сметная документация	

Технические решения, принятые в рабочих чертежах, соответствуют требованиям экологических, санитарно-гигиенических, противопожарных и других норм, действующих на территории Республики Казахстан, и обеспечивают безопасную для жизни и здоровья людей эксплуатацию объекта при соблюдении предусмотренных чертежами мероприятий.

Главный инженер проекта_____ Павловский А.В.

Общие указания:

Основанием для разработки генплана является:
- архитектурно-планировочное задание № KZ17VUA00012674 от 14 декабря 2016 года выданное ГУ "Отделом архитектуры и градостроительства Карабалыкского района";
- топографическая съемка выполена ТОО "АрхГеоПроект-2011" в масштабе 1:500 от 10.01.2017года;
- технический отчет об инженерно-геологических изысканиях выполнен ИП "Елисеев А.В." по заказу №15/2017 по объекту капитальный ремонт ГУ "Карабалыкский районный Дом культуры" в п. Карабалык Карабалыкского района Костанайской области по ул. Космонавтов,33.

Участок расположения объекта проектирования

Участок относится к I климатическому району, I-В климатическому подрайону со следующими характеристиками:
- Глубина промерзания грунтов - 2-2,1 м;
- Расчетная температура наружного воздуха - 35^{0}С;
- Снеговая нагрузка - 70 кгс/м^2;
- Господствующее направление ветров - юго- западное с нормативным напором ветра - 38 кгс/м^2;
- Район строительства несейсмичен.

Генеральный план

Генплан выполнен на основе топосъемки выполненной в масштабе 1:500.

Вертикальная планировка обеспечивает отвод поверхностных вод в сторону естественного уклона рельефа.

Ведомость ссылочных документов.

Обозначение	Наименование	Примечание
т.п. 320-18	Малые архитектурные формы и элементы благоустройства жилых зон и микрорайонов	
ГОСТ 21.508-93	Правила выполнения рабочей документации генеральных планов предприятий, сооружений и жилищно-гражданских объектов	
ГОСТ 21.204-93	Система проектной документации для строительства. Условные графические обозначения и изображения элементов генеральных планов и сооружений транспорта	

Изм.	Кол.уч.	Лист	№док.	Подп.	Дата
ГИП		Павловский А.			01.17
Исполнил		Сыкало В.В.			01.17
Проверил		Павловский А.			01.17
Норм.контр.		Прокопенко И.			01.17

Заказчик: Государственное учреждение "Карабалыкский районный Дом культуры" отдела культуры и развития языков акимата Карабалыкского района — АС

Капитальный ремонт здания ГУ "Карабалыкский Дом культуры" отдела культуры и развития языков акимата Карабалыкского района

Карабалыкский Дом культуры

Стадия	Лист	Листов
РП	1	3

Общие данные

ТОО "Стройцентр плюс" 2017год

Разбивочный план. План организации рельефа. План благоустройства трритории. Сводный план инженерных сетей. М1:500

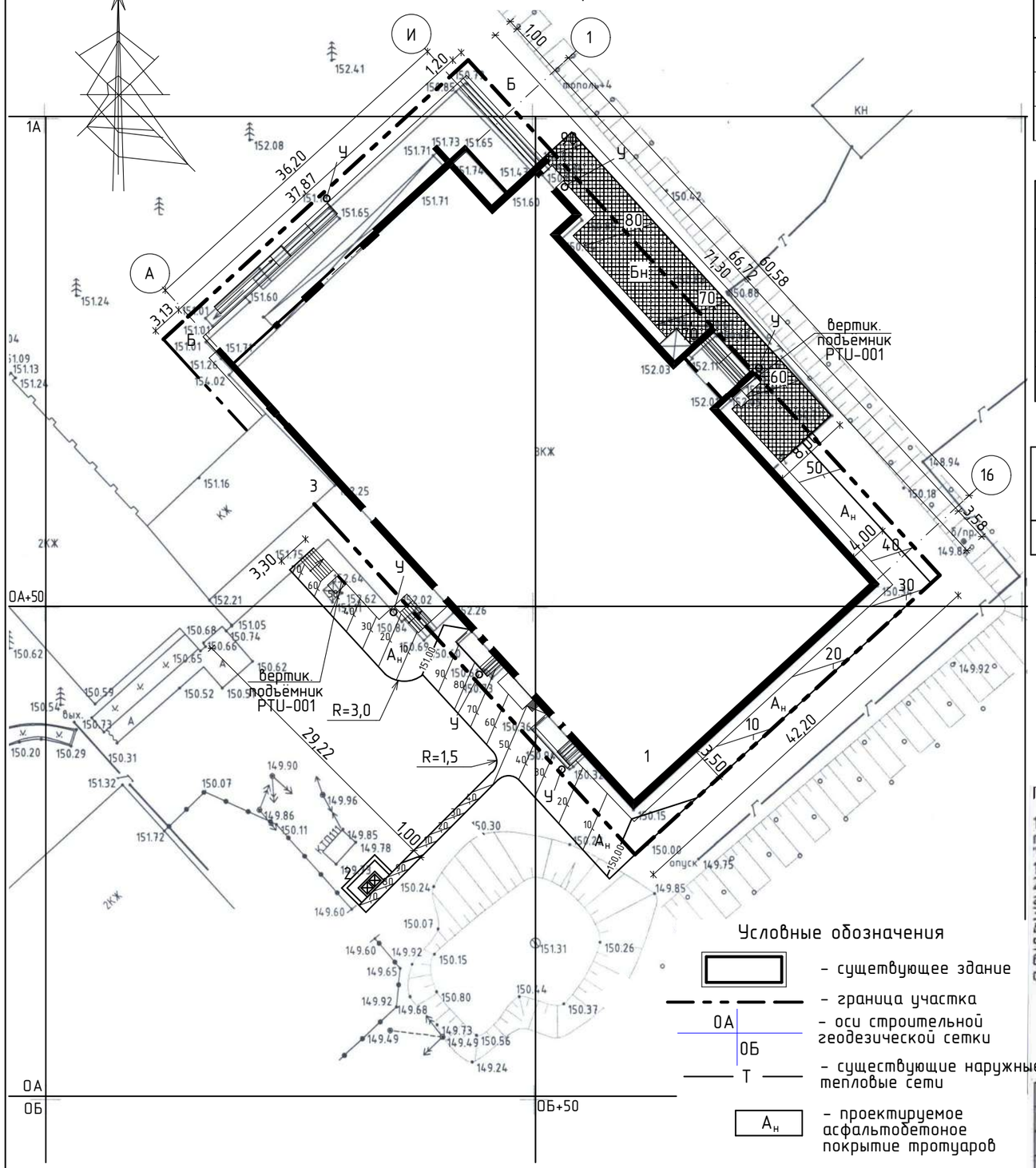

Условные обозначения

- сущетвующее здание
- граница участка
- ОА, ОБ – оси строительной геодезической сетки
- Т – существующие наружные тепловые сети
- $А_н$ – проектируемое асфальтобетоное покрытие тротуаров
- $Б_н$ – проектируемое брусчатое покрытие тротуаров
- Б – существующее брусчатое покрытие тротуаров

Экспликация зданий и сооружений

Номер по плану	Наименование	Координаты квадрата сетки
1	Дом культуры	ОА; ОБ+50
2	Площадка для сбора ТБО (существующая)	ОА; ОБ
3	Переход в спортзал	ОА+50; ОБ

Технико – экономические показатели

№ поз.	Наименование показателей	Ед. изм.	Площадь, м²	%
1	площадь участка в границах проектирования	м²	3009,0	100
2	площадь застройки дома культуры	м²	2458,8	82,7
3	площадь покрытий	м²	413,5	13,7
4	площадь отмостки	м²	106,75	3,6
3	площадь покрытия вне участка застройки	м²	301,9	

Ведомость малых архитектурных форм и переносных изделий

Поз.	Обозначение	Наименование	Кол.	Примечание
У	Т.П. 320 – 10	Урна	6	

Ситуационная схема М1:2000

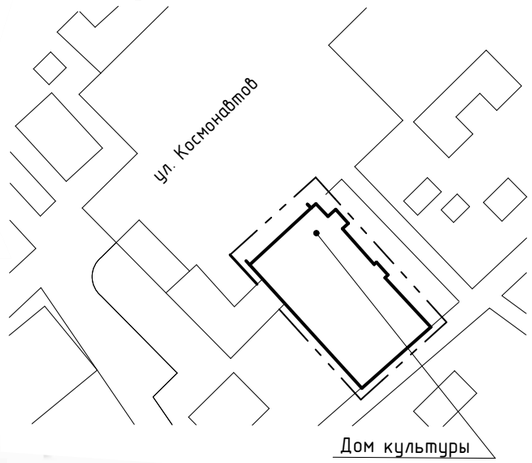

Примечание:

1. Данный чертеж разработан на основе топосъемки, выполненной ТОО "АрхГеоПроект-2011" в 2017г. в масштабе 1:500.
2. Горизонтальная привязка дана от границ территории, прилегающей к зданию.
3. Все размеры на чертеже даны в метрах.
4. Система координат – местная.
5. Система высот – балтийская.
6. Благоустройство территории существующее.

Согласовано:
М.о главного архитектора
Карабалыкского района — Мирманова А.С.

Технические решения, принятые в рабочих чертежах, соответствуют требованиям экологических, санитарно-гигиенических, противопожарных и других норм, действующих на территории Республики Казахстан, и обеспечивают безопасную для жизни и здоровья людей эксплуатацию объекта при соблюдении предусмотреных чертежами мероприятий

ГИП _____ Павловский А.В.

Изм	Кол.уч	Лист	№док.	Подп.	Дата
ГИП		Павловский А.			01.17
Исполнил		Сыкало В.В.			01.17
Проверил		Павловский А.			01.17
Норм.контр.		Прокопенко И.			01.17

Заказчик: Государственное учреждение "Карабалыкский районный Дом культуры" отдела культуры и развития языков акимата Карабалыкского района — ГП

Капитальный ремонт здания ГУ "Карабалыкский Дом культуры" отдела культуры и развития языков акимата Карабалыкского района

Карабалыкский Дом культуры

Стадия	Лист	Листов
РП	2	

Разбивочный план. План организации рельефа. План благоустройства территори. Сводный план инженерных сетей.

ТОО "Стройцентр плюс" 2017год

План земляных масс.

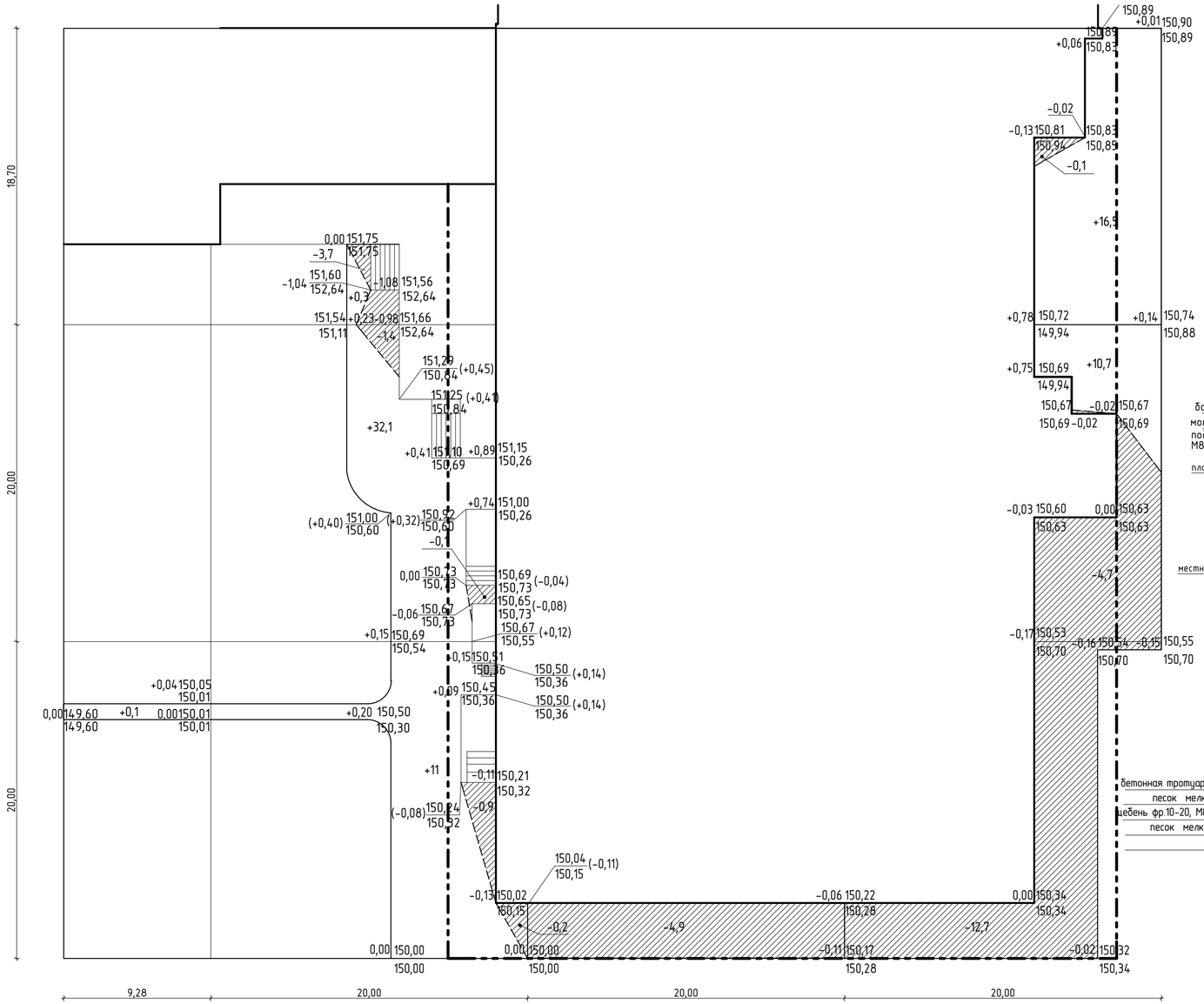

Насыпь	Итого, м³	0,1	43,4	–	27,2	Всего, м³	70,7
Выемка		–	6,3	4,9	17,5		28,7
Срезка растительного слоя H=0,02м							
Выемка	Итого, м³	0,19	5,14	1,39	7,48	Всего, м³	14,2

Ведомость объемов земляных масс

Наименование грунта	Количество, м³		Примечание
	Проектируемая территория		
	Насыпь (+)	Выемка (-)	
1. Грунт планировки территории	70,7	28,7	
2. Вытесненный грунт от устройства:	–	227,71	
а) асфальто-бетонных покрытий в том числе бортовых камней	–	115,13	
б) брусчатого покрытий в том числе бортовых камней	–	112,58	
3. Грунт существующего пожрезервуара			
5. Поправка на уплотнение при установки нового пожрезервуара (10%)	77,77		
6. Плодородный грунт всего		14,2	
Всего пригодного грунта	77,77	270,61	
7. Избыток пригодного грунта	192,84		
Итого перерабатываемого грунта	270,61	270,61	

Ведомости тротуаров, дорожек, площадок и проездов

Поз.	Наименование	Тип	Площадь покрытия, м2	Примечание
Б	Брусчатое покрытие тротуаров и площадок в пределах границ участка		101,9	существующее
$Б_н$	Брусчатое покрытие тротуаров с бордюром из бортового камня БР.100.20.08, l = 50 м	2	216,5	
$А_н$	Асфальто-бетнное покрытие тротуаров с бордюром из бортового камня БР.100.20.08, l = 150 м	1	397,0	

Примечание:

1. при производстве земляных работ рабочие отметки подлежат корректировке с учетом глубины корыта под одежду дорог, площадок и устраиваемые газоны.
2. Привязка разбивочной сетки дана от ограждения участка (красных линий)

Асфальтобетонное покрытие тротуаров (тип 1)

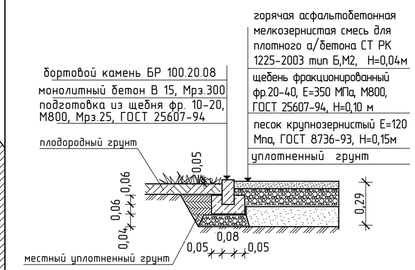

Асфальтобетонное и брусчатое покрытие тротуаров (тип 3)

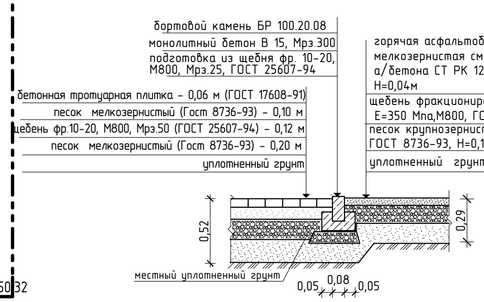

Покрытие тротуара из тротуарной плитки (тип 2)

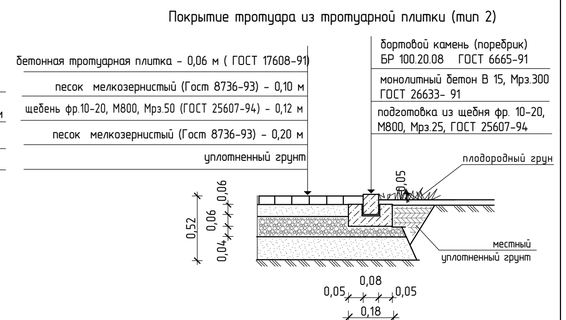

Изм.	Кол.уч.	Лист	№док.	Подп.	Дата
ГИП		Павловский А.			01.17
Исполнил		Сыкало В.В.			01.17
Проверил		Павловский А.			01.17
Норм.контр.		Прокопенко И.			01.17

Заказчик: Государственное учреждение "Карабалыкский районный Дом культуры" отдела культуры и развития языков акимата Карабалыкского района

ГП

Капитальный ремонт здания ГУ "Карабалыкский Дом культуры" отдела культуры и развития языков акимата Карабалыкского района

Карабалыкский Дом культуры

Стадия	Лист	Листов
РП	3	

Земляные массы

ТОО "Стройцентр плюс" 2017год