ТОО " СтройЦентр Плюс"

Лицензия КСЛ № II-0163 от 27.08.2005г.

Заказчик: Государственное учреждение "Карабалыкский районный Дом культуры" отдела культуры и развития языков акимата Карабалыкского района.

Согласовано: _____

Рабочий проект

Капитальный ремонт здания ГУ "Карабалыкский Дом культуры" отдела культуры и развития языков акимата Карабалыкского района.

Архитектурно-строительные чертежи

Том №4

01-2017-АС

г. Костанай

2017г.

ТОО " СтройЦентр Плюс"

Лицензия КСЛ № II-0163 от 27.08.2005г.

Заказчик: Государственное учреждение "Карабалыкский районный Дом культуры" отдела культуры и развития языков акимата Карабалыкского района.

Согласовано: _____

Рабочий проект

Капитальный ремонт здания ГУ "Карабалыкский Дом культуры" отдела культуры и развития языков акимата Карабалыкского района.

Архитектурно-строительные чертежи

Том №4

01-2017-АС

Директор ТОО "Стройцентр Плюс"		Павловский А.В.
ГИП:		Павловский А.В.
Н. контроль		Прокопенко И.А.

г. Костанай

2017г.

Ведомость рабочих чертежей основного комплекта АС

Лист	Наименование	Примечание
1	Общие данные	
2	Общие данные (продолжение)	
3	Общие данные (окончание)	
4	Обмерочный план подвала	
5	Обмерочный план первого этажа	
6	Экспликация помещений первого этажа до капитального ремонта	
7	Обмерочный план второго этажа	
8	Обмерочный план третьего этажа	
9	Разрезы 1-1	
10	Разрезы 2-2	
11	Разрезы 3-3	
12	Разрезы 4-4	
13	Разрезы 5-5	
14	Разрезы 6-6	
15	Обмерочный план кровли	
16	Цветовое решение фасадов: 10-1, А-К и перспективы. Ведомость отделки фасадов	
17	Фасад 16-1	
18	Фасад И-А	
19	Фасад 1-16	
20	Фасад А-И	
21	План подвала	
22	План первого этажа	
23	Экспликация помещений первого этажа	
24	План второго этажа	
25	План третьего этажа	
26	Спецификация элементов заполнения проемов	
27	Эскизы окон и витражей	
28	Эскизы витражей	
29	Ведомость отделки помещений (начало)	
30	Ведомость отделки помещений (окончание)	
31	План полов (начало)	
32	План полов (окончание). План гипспокартонных коробов в зрительном зале	

Технические решения, принятые в рабочих чертежах, соответствуют требованиям экологических, санитарно-гигиенических, противопожарных и других норм, действующих на территории Республики Казахстан, и обеспечивают безопасную для жизни и здоровья людей эксплуатацию объекта при соблюдении предусмотренных чертежами мероприятий.

Главный инженер проекта_____ Павловский А.В.

Ведомость рабочих чертежей основного комплекта АС

Лист	Наименование	Примечание
33	План демонтажа подвесных потолков первого этажа. План существующих подвесных потолков подвала	
34	План демонтажа подвесных потолков второго этажа	
35	План подвесных потолков первого этажа	
36	План подвесных потолков второго этажа	
37	Схема раскладки фризовых и аккустических плит. Крепление подвисного потолка П127, П112. Узлы крепления потолков.	
38	Перегородка ПС-1. Фрагмент установки ПС-1, ПС-2 в санузлах. Прегородка ПС-3. Фрагмент установки ПС-3, ПС-4 в санузлах. Сечения 1-1, 2-2, 4-4, 5-5.	
39	Спецификация перегородок между санкабинами. Сечение 3-3. Болтовая деталь крепления.	
40	Узел 1. Узел 2. Поз.1. Поз 3. Сечения а-а, б-б. Спецификация на узелы крепления потолка к металлической балке	
41	Фрагменты планов подвала, первого и второго этажей. Развертка между осями 1-2, по оси 15. Деталь устройства проема Пр-3. сечение а-а. Ведомость и спецификация перемычек. Общие указания	
42	Общий план кровли	
43	План кровли в осях 5-16, А-Ж.Общие указания по устройству кровли. Схема блокировки	
44	План стропильной системы в осях 5-16, А-Ж. Разрез 1-1, 2-2, 3-3, 4-4. Схема блокировки	
45	План лежней и вентшахт в осях 5-16, А-Ж.Указания по устройству вентшахт. Ведомость вентшахт. узел примыкания кровли к вентшахте. Схема блокировки	
46	Сечение а-а, сечение б-б. Схема каркаса вентшахт. Сечение 1-1. Спецификация вентшахт	
47	Узел А, Б, В. Сечения а-а, б-б, в-в. Кровельный костыль Кк-1. Петля П-1	
48	Сечение А-А.Узлы креплений, сращивания прогонов.Кровельный костыль Кк-2. Сечение а-а	
49	Спецификация кровли в осях А-Ж, 5-16	
50	План кровли в осях 5-14, Б-Д. Общие указания по устройству кровли. Схема блокировки	
51	План стропильной системы в осях 5-14, Б-Д. Схема блокировки. Разрез 1-1, 2-2, 3-3	
52	План раскладки лежней и стоек в осях 5-14, Б-Д. Схема блокировки	
53	Схема раскладки ребристых плит покрытия и уголков для крепления лежней в осях 5-11, Б-Д. Схема блокировки	
54	Узел 1, 2, 3. Поз.1.	
55	Узел 4, 5, 6. Сечение а-а.	
56	Сечение А-А. Узел 7. Кровельный костыль Кк-3	
57	Спецификация кровли в осях 5-14, Б-Д	
58	Спецификация кровли в осях 5-14, Б-Д	
59	План кровли в осях 1-5, А-И. Схема блокировки. Общие указания по устройству кровли	
60	План лежней и стоек в осях 1-5, А-И. Схема раскладки ребристых плит покрытия и уголков для крепления лежней в осях 1-5, А-И. Схема блокировки	
61	План стропильной системы в осях 1-5, А-И. Разрез 1-1, 2-2, 3-3, 4-4, 5-5. Схема блокировки	
62	Узел 1. Сечение 1-1	
63	Узел 2. Узел 3.Сечения 1-1, 2-2. Узел устройства ендов	
64	Узел 4. Узел 5	
65	Узел 6. Спецификация кровли в осях А-И,1-5	
66	Узел 7. Спецификация кровли в осях А-И,1-5	
67	План Вх-1. Сечение А-А. План кровли в осях Б-Е, по оси 1. Сечение 1-1, 2-2	
68	Узел А, Б, В. КЭ-1. Кровельный костыль Кк-1. Экран Э-1. Общая спецификация кровли в осях Б-Е, по оси 1	
69	План Вх-2. Кладочный план Вх-2. Сечение 1-1, 2-2, 3-3, а-а.	

Ведомость рабочих чертежей основного комплекта АС

Лист	Наименование	Примечание
70	План Вх-3. Демонтажный план Вх-3. Кладочный план Вх-3. Сечение 1-1, 2-2	
71	План Вх-4. Демонтажный план Вх-4. Кладочный план Вх-4. План фундаментов Вх-4.Сечение 1-1, 2-2. Спецификация фундаментов Вх-4	
72	План Вх-5. Сечение 1-1. План Вх-6.Сечения А-А,Б-Б. Спецификация элементов Вх-6	
73	Ог-1. Ог-2. Узел А,Б,В,Г,Д. Сечения I-I, II-II, III-III. Спецификация ограждения Вх-2	
74	Ог-4. Ог-5. Ог-6. Спецификация ограждения Вх-3, Вх-4	
75	Ог-1. Ог-3. Спецификация ограждения Вх-5	
76	План площадки ЛП-1 до облицовки. План площадки ЛП-1 после облицовки. Сечение 1-1, 2-2, 3-3, а-а. Узел А	
77	Спецификация пожарных лестниц	
78	Схема раскладки элементов Э-2. Сечение 1-1, 2-2	
79	КЭ-2 - КЭ-10. Кр-2 - Кр-9. Сечение а-а, б-б. Спецификация элементов экрана Э-2	
80	Спецификация элементов экрана Э-2	
81	Раскладка облицовки фасада И-А	
82	Раскладка облицовки фасада А-И	
83	Раскладка облицовки фасада 1-16	
84	Раскладка облицовки фасада 16-1	
85	Раскладка направляющих профилей и кронштейнов фасада И-А	
86	Раскладка направляющих профилей и кронштейнов фасада А-И	
87	Раскладка направляющих профилей и кронштейнов фасада 1-16	
88	Раскладка направляющих профилей и кронштейнов фасада 16-1	
89	Узлы 1,2,3	
90	Узлы 4,5	
91	Узлы 6,7,8. Ведомость деталей	
92	Спецификация элементов облицовки. Общие указания по облицовке фасадов. Схема устройства отмостки. Узлы отмостки	
93	ФМ-1. Сечение 1-1, 2-2, а-а. С-1. Спецификация фундамента ФМ-1.	
94	План лестниц Л-1, Л-2. Схема деревянного каркаса Л-1, Л-2. Сечение а-а, 1-1, 2-2. Спецификация элементов лестниц.	
95	Схема устройства отверстия в подвале. Сечение а-а, б-б, 1-1. Обрешетка Р-1. Спецификация приямка.	
96	Схема ограждения ОГ-1. Узел А, Б, В, Г, Е. Спецификация ограждения ОГ-1	

Изм.	Кол.уч.	Лист	№док.	Подп.	Дата				
						Заказчик: Государственное учреждение "Карабалыкский районный Дом культуры" отдела культуры и развития языков акимата Карабалыкского района			АС
						Капитальный ремонт здания ГУ "Карабалыкский Дом культуры" отдела культуры и развития языков акимата Карабалыкского района			
ГИП		Павловский А.			01.17	Карабалыкский Дом культуры	Стадия	Лист	Листов
Исполнил		Сыкало В.В.			01.17		РП	01	93
Проверил		Павловский А.			01.17	Общие данные (начало)	ТОО "Стройцентр плюс" 2017год		
Норм.контр.		Прокопенко И.			01.17				

Ведомость основных комплектов рабочих чертежей

Обозначение	Наименование	Примечание
ПП	Паспорт проекта	
ПЗ	Пояснительная записка	
ГП	Генеральный план	
АС	Архитектурно-строительная часть	
ТХ	Технологическая часть	
ВК	Водопровод и канализация	
ОВ	Отопление и вентиляция	
ЭОМ	Электротехническая часть	
СС	Слаботочные сети	
ПОС	Проект организации строительства	
ЭП	Энергетический паспорт	
СД	Сметная документация	

Ведомость ссылочных документов.

Обозначение	Наименование	Примечание
серия 1.100.2-5 вып. 1	Металлические изделия жилых зданий. Технические условия.	
серия 1.159.2-Кр-1	Пожарные лестницы вертикальные. Рабочие чертежи	
ГОСТ 30970-2014	Блоки дверные из поливинилхлоридных профилей	
ГОСТ 30674-99	Блоки оконные из поливинилхлоридных профилей	
ГОСТ 24698-81	Двери деревянные наружные для жилых и общественных зданий	
ГОСТ 6629-88	Двери деревянные внутренние для жилых и общественных зданий	
серия 1.045.9-2.00 вып. 1	Комплектные системы Кнауф. Подвисные потолки. Работчие чертежи	
серия 1.038.1-1 вып. 1	Перемычки брусковые для жилых и общественных зданий. Рабочие чертежи	

Технические решения, принятые в рабочих чертежах, соответствуют требованиям экологических, санитарно-гигиенических, противопожарных и других норм, действующих на территории Республики Казахстан, и обеспечивают безопасную для жизни и здоровья людей эксплуатацию объекта при соблюдении предусмотренных чертежами мероприятий.

Главный инженер проекта_____ Павловский А.В.

Ведомость спецификаций

Лист	Наименование	Примечание
АС-26	Спецификация элементов заполнения проемов	
АС-39	Спецификация перегородок между санкабинами	
АС-40	Спецификация на узелы крепления потолка к металлической балке	
АС-41	Спецификация перемычек	
АС-46	Спецификация вентшахт	
АС-49	Спецификация кровли в осях А-Ж, 5-16	
АС-57	Спецификация кровли в осях 5-14, Б-Д	
АС-65	Спецификация кровли в осях А-И,1-5	
АС-68	Общая спецификация кровли в осях Б-Е, по оси 1	
АС-71	Спецификация фундаментов Вх-4	
АС-72	Спецификация элементов Вх-6	
АС-73	Спецификация ограждения Вх-2	
АС-74	Спецификация ограждения Вх-3, Вх-4	
АС-75	Спецификация ограждения Вх-5	
АС-77	Спецификация пожарных лестниц	
АС-79	Спецификация элементов экрана Э-2	
АС-92	Спецификация элементов облицовки фасада.	
АС-93	Спецификация фундамента ФМ-1.	
АС-94	Спецификация элементов лестниц.	
АС-95	Спецификация приямка.	
АС-96	Спецификация ограждений ОГ-1.	

Технико-экономические показатели

№ п/п	Наименование показателя	ед.изм.	Количество
1	Число этажей	этаж	2+подвадл
2	Площадь застройки	$м^2$	2458,8
3	Общая площадь в т.ч. подвал	$м^2$ $м^2$	4145,4 1020,7
4	Строительный объем	$м^3$	17440

Изм.	Кол.уч.	Лист	№док.	Подп.	Дата
ГИП		Павловский А.			01.17
Исполнил		Сыкало В.В.			01.17
Проверил		Павловский А.			01.17
Норм.контр.		Прокопенко И.			01.17

Заказчик: Государственное учреждение "Карабалыкский районный Дом культуры" отдела культуры и развития языков акимата Карабалыкского района

АС

Капитальный ремонт здания ГУ "Карабалыкский Дом культуры" отдела культуры и развития языков акимата Карабалыкского района

Карабалыкский Дом культуры

Стадия	Лист	Листов
РП	02	

Общие данные (продолжение)

ТОО "Стройцентр плюс" 2017год

Характеристика проектируемого объекта

§ Уровень ответственности - II.
§ Степень огнестойкости - II.
§ Категория здания по взрывопожарной и пожарной опасности - В.
§ Класс конструктивной пожарной опасности здания - С0
§ Класс функциональной пожарной опасности здания - Ф 2.1.
§ Класс пожарной опасности строительных конструкций -К0.
§ Срок службы здания - 100 лет

Общая характеристика проекта

Проект капитальный ремонт здания ГУ "Карабалыкский Дом культуры" отдела культуры и развития языков акимата Карабалыкского района разработан на основании архитектурно-планировочного задания №KZ17VUA0002674 от 14 декабря 2016года, выданного ГУ "Отдел архитектуры и градостроительства Карабалыкского района".

Участок, расположение объекта проектирования

Участок относится к I климатическому району, I-В климатическому подрайону со следующими характеристиками:

Расчетная температура наружного воздуха - 35^0С;

§ Снеговая нагрузка - 70 кгс/$м^2$;
§ Нормативный напор ветра - 38 кгс/$м^2$;
§ Район строительства несейсмичен.

Объемно-планировочные и конструктивные решения существующего здания

Здание кирпичное, разноэтажное: двухэтажное, разноуровневые одноэтажные (зрительный зал и сцена), с подвалом. В плане здание прямоугольной формы с размерами по осям 36,2х60,58 м. Общая площадь здания составляет 4 145,4 $м^2$. Объем здания 17 440 $м^3$. Конструктивная схема здания комбинированная: фойе-двухэтажное (высота 1 этажа - 3,3м, высота от пола до потолка второго этажа - 5,45м) с неполным каркасом из ж/б колонн, ригелей и многопустотных плит перекрытия и ребристых плит покрытия; зрительный зал - одноэтажное (высота этажа 9м) однопролёное, с несущими кирпичными стенами, ж/б двускатными балками покрытия и ж/б ребристыми плитами покрытия;
сцена- одноэтажное (высота этажа 16,1м) однопролёное, с несущими кирпичными стенами, ж/б двускатными балками покрытия и ж/б многопустотными плитами покрытия; клубная, административно-хозяйственная и вспомогательная часть здания- двухэтажная (высота этажа 3,3м) с кирпичными несущими стенами, ж/б многопустотными плитами перекрытия и покрытия.

Указания по огнебиозащите деревянных конструкций

Для защиты деревянных элементов от гниения и для снижения горючести древесины все деревянные элементы обработать огнебиозащитным покрытием "НЕГОРИН-Д-био". Обрабатывать составом необходимо сухую и очищенную от пыли и грязи древесину. Ранее обработанные красками, эмалями и прочими составами поверхности необходимо очистить с особой тщательностью. Выполнение данных требований обеспечит лучшую пропитку древесины. Все работы по обработке древесины составом необходимо проводить при температуре не ниже -5°С.
Эксплуатация обработанного покрытия возможна в сухих и закрытых помещениям, влажность в которых не превышает 70%.

Деревянные элементы, соприкасающиеся с кладкой, металлической и бетонной поверхностью, должны быть обернуты 2 слоями рубероида РКП-350 по ГОСТ 10923-2006.

Указания по антикоррозионной защите металлическиих изделий

Все металлические конструкции, закладные детали и соединительные элементы должны быть зачищены от отслаивающейся ржавчины и окалины (3 степень очистки) в соответствии с требованиями п.5.18 СНиП РК 2.01-19-2004, "Защита строительных конструкций от коррозии". и окрашены лакокрасочными покрытиями.

Поверхность металлических элементов , после выполнения сварочных работ очистить от шлака и ржавчины и окрасить эмалью ПФ - 115, ГОСТ 6465-76* за 2 раза, по слою грунтовки ПФ - 0142 (быстросохнущая) по ТУ 6-10-1698-78.

Указания по сварке

Для сварных соединений на монтаже допускается применение ручной сварки. Сварку производить электродами Э - 42, ГОСТ 9467-91. Высоту катета сварного шва принимать по наименьшей толщине свариваемых элементов, кроме оговоренных. Сварку производить по ГОСТ 5264-80*.

Все работы по сварке выполнять в соответствии с требованиями СНиП РК 5.03-37-2005.

Геологические условия

1. За относительную отметку 0,000 принят уровень чистого пола первого этажа, что соответствует абсолютной отметке +151,85.
2. Инженерно-геологические изыскания приняты согласно техническому отчету об инженерно-геологических изысканиях, выполненных инженером-геологом Елисеев А.В.

Согласно технического отчета, площадка имеет следующее инженерно-геологическое строение:

Мощность слоя от 0 м до 0,4-1,0 м.- Насыпной грунт

Мощность слоя от 0,5 м до 5 м - Глина желто-бурая, от твердой до тугопластичной консистенции, с включением щебня и дресвы песчаника
Cll=0,30 кгс/см2; φll=23; γll =1,91 г/см3;
Ee=60 кгс/см2; Eзам.=70 кгс/см2

Мощность слоя от 5 до 9м - Супесь зеленовато-серая, твердой консистенции до глубины 7,4-7,8м, ниже обводненной, мягко и текучепластичной, участками с щебнем
Cll=0,15 кгс/см2; φll=29; γll=1,88г/см3;
Ee=160 кгс/см2; Eзам.=100 кгс/см2

Подземные воды вскрыты на глубине 7,8м. Максимальный ожидаемый весенний подъем уровня воды 1,5 м.
3. Грунты не просадочные и не набухающие.
Нормативная глубина промерзания глинистых грунтов - 2,1 м от поверхности земли.
4. Глины незасоленные, слабоагресивные к бетону марки W4.

Принятые решения при проектировании

Проектом на капитальный ремонт планируется:
- отбивка штукатурного слоя с поверхности цоколя (См. дефектную ведомость);
- демонтаж кирпичных перегородок. Площадь перегородок- 26.73 $м^2$.
- заложить нижнюю часть витражных проемов и проемы дымоудалений в несущих стенах керамическим кирпичом КР-р-по 250х120х65/1НФ/125/2,0/35 ГОСТ 530-2012 на растворе М 50. Объем кладки- 15,2 $м^3$.
- устройство дверного проема в сущ.стене между осями 1-2. См.АС-41.
- расширение дверного проема в сущ. стене. по оси 15. См.АС-41.
- демонтаж деревянных подоконников (См. дефектную ведомость);
- демонтаж рулонного покрытия кровли (См. дефектную ведомость);
- демонтаж цементно-песчаной стяжки кровли толщиной 50 мм (См. дефектную ведомость)
- демонтаж утеплителя из керамзитового гравия толщиной 300-350 мм .(См. дефектную ведомость);
- демонтаж прокладной пароизоляции из рулонных материалов (См. дефектную ведомость);
- демонтаж металлических карнизных отливов и отливов примыкания к стенам (См. дефектную ведомость);
- демонтаж кирпичной кладки парапетов и карнизов до низа плиты - 45,2 $м^3$
- демонтаж карнизных плит АК 21.10 по серии 1.138-3 - 66 шт
- обрезка карнизных плит АК 21.10 по серии 1.138-3 по оси Ж- 8 шт
- демонтаж кирпичной кладки вентиляционных шахт (См. дефектную ведомость);
- демонтаж ж/б плит покрытия вентиляционных шахт (См. дефектную ведомость);
- демонтаж круглых кирпичных шахт дымоудаления толщиной 120мм(См. дефектную ведомость);
- демонтаж элементов облицовки из профлиста Н35 декорпарапета главного фасада (См. дефектную ведомость);
- демонтаж рулонной кровли козырька и декорпарапета главного входа (См. дефектную ведомость);
- демонтаж конструкции полов всех типов (См. дефектную ведомость);
- замена сущ. вертикальных пожарных лестниц - см. спецификацию АС-77
- демонтаж лестничных маршей для наращивания площадок с последующим монтажом - см. АС-76-77
- возвести перегородки из керамического кирпича КР-р-по 250х120х65/1НФ/100/2,0/25 ГОСТ 530-2012 на растворе М 50. Площадь перегородок -35,73 $м^2$.
- восстановление бетонной отмостки М150 -88,0 $м^2$, см. АС-92
- устройство бетонной отмостки М150 -18,75 $м^2$, см. АС-92
- устройство и реконструкция входных бетонных и мет. площадки см. АС-67-72
- утепление наружных стен Изовер ВентФасад Оптима толщиной 100мм с облицовкой фасадными линеарными металлическими панелями см. АС-81-92;
- облицовка цоколя - керамогранитной плиткой на клею AlinEX SET 302, S=220,0 $м^2$.
- окна - замена на рамы из ПВХ-профиля с двухкамерным стеклопакетом;
- двери- согласно спецификации заполнения проемов;
- внутренняя отделка стен - согласно ведомости отделки помещений;
- полы - замена покрытий полов согласно экспликации полов;
- устройство покрытия крыши из металлического профлиста по деревянным стропилам и обрешетке с организованным и неорганизованным водостоком - см.АС- 42-66.

Изм.	Кол.уч.	Лист	№док.	Подп.	Дата	Заказчик: Государственное учреждение "Карабалыкский районный Дом культуры" отдела культуры и развития языков акимата Карабалыкского района — АС
						Капитальный ремонт здания ГУ "Карабалыкский Дом культуры" отдела культуры и развития языков акимата Карабалыкского района
ГИП		Павловский А.			01.17	Карабалыкский Дом культуры — Стадия: РП; Лист: 03; Листов:
Исполнил		Сыкало В.В.			01.17	
Проверил		Павловский А.			01.17	Общие данные (окончание) — ТОО "Стройцентр плюс" 2017год
Норм.контр.		Прокопенко И.			01.17	

Обмерочный план подвала

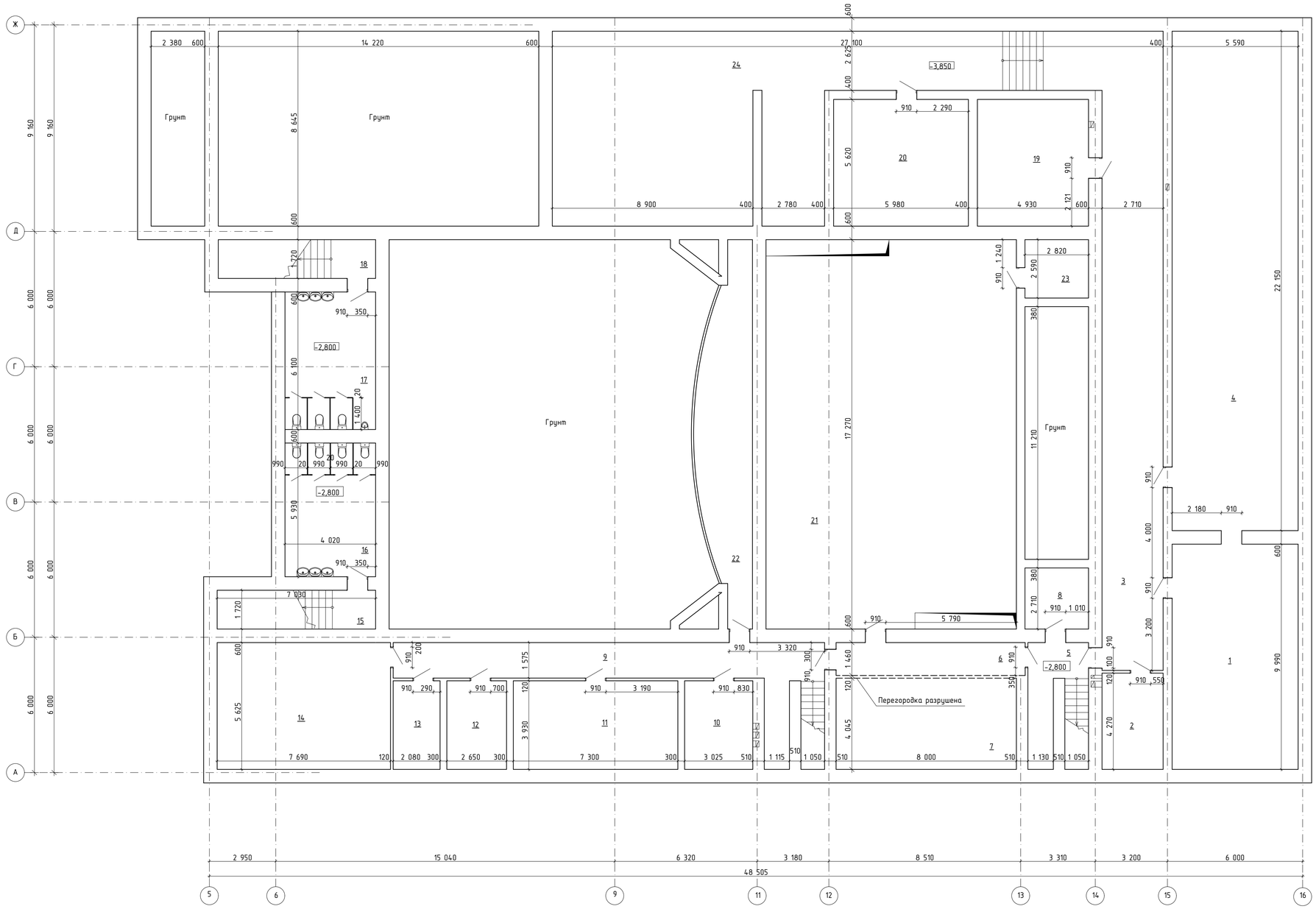

Экспликация помещений подвала

№ пом.	Наименование помещения	Площадь, м²	Категория помещения
1	Насосная	55,4	Д
2	Тепловой узел	11,6	Д
3	Коридор	109,1	Д
4	Складское помещение	123,4	В-4
5	Коридор	9,0	Д
6	Коридор	12,3	Д
7	Подвальное помещение	32,3	В-4
8	Подвальное помещение	7,6	В-4
9	Коридор	36,2	Д
10	Складское помещение	13,4	В-4
11	Электрощитовая	26,8	Д
12	Подвальное помещение	10,3	Д
13	Подвальное помещение	8,1	Д
14	Подвальное помещение	43,4	Д
15	Тамбур	11,8	Д
16	Сан. узел	23,6	Д
17	Сан. узел	24,5	Д
18	Тамбур	12,1	Д
19	Подвальное помещение	27,8	Д
20	Подвальное помещение	33,2	Д
21	Помещение механооборудования сцены	246,5	Д
22	Помещение механооборудования сцены	35,8	Д
23	Подвальное помещение	7,3	Д
24	Подвальное помещение	102,1	Д
	Всего:	994,1	

1. За относительную отметку 0.000 принят уровень пола первого этажа.

Изм.	Кол.уч.	Лист	№док.	Подп.	Дата
ГИП		Павловский А.			01.17
Исполнил		Сыкало В.В.			01.17
Проверил		Павловский А.			01.17
Норм.контр.		Прокопенко И.			01.17

Заказчик: Государственное учреждение "Карабалыкский районный Дом культуры" отдела культуры и развития языков акимата Карабалыкского района

АС

Капитальный ремонт здания ГУ "Карабалыкский Дом культуры" отдела культуры и развития языков акимата Карабалыкского района

Карабалыкский Дом культуры

Стадия	Лист	Листов
РП	04	

Обмерочный план подвала

ТОО "Стройцентр плюс" 2017год

Обмерочный план первого этажа

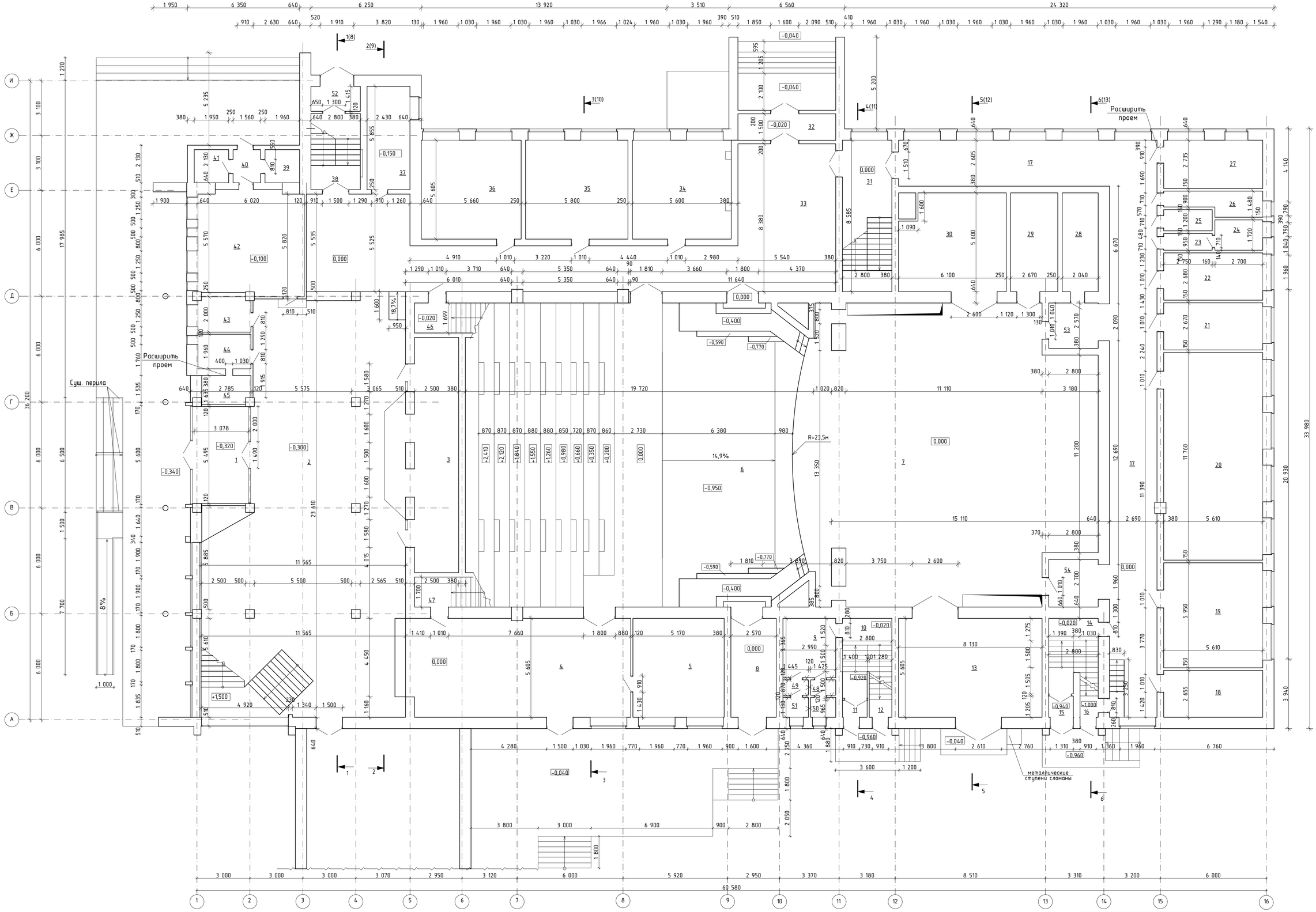

1. За относительную отметку 0.000 принят уровень пола первого этажа.
2. Площадь демонтируемых кирпичных перегородок - 18,34м².
3. Экспликация помещений см. АС-6.

Условные обозначения

- демонтируемые кирпичные перегородки

Изм.	Кол.уч.	Лист	№док.	Подп.	Дата	
ГИП		Павловский А.			01.17	
Исполнил		Сыкало В.В.			01.17	
Проверил		Павловский А.			01.17	
Норм.контр.		Прокопенко И.			01.17	

Заказчик: Государственное учреждение "Карабалыкский районный Дом культуры" отдела культуры и развития языков акимата Карабалыкского района — АС

Капитальный ремонт здания ГУ "Карабалыкский Дом культуры" отдела культуры и развития языков акимата Карабалыкского района

Карабалыкский Дом культуры

Стадия	Лист	Листов
РП	05	

Обмерочный план первого этажа

ТОО "Стройцентр плюс" 2017год

Экспликация помещений первого этажа до капитального ремонта

№ пом.	Наименование помещения	Площадь, м²	Категория помещения
1	Тамбур	18,56	Д
2	Холл	257,90	Д
3	Гардеробная	36,20	В-3
4	Коридор	70,90	Д
5	Кабинет (бухгалтерия)	29,10	В-4
6	Зрительный зал	329,00	В-3
7	Эстрада	269,00	В-3
8	Тамбур	16,60	Д
9	Коридор	10,10	В-4
10	Лестничная клетка	13,10	Д
11	Тамбур	2,00	Д
12	Тамбур	1,70	Д
13	Тамбур	48,40	Д
14	Лестничная клетка	12,60	Д
15	Тамбур	2,70	Д
16	Тамбур	2,60	Д
17	Коридор	138,00	Д
18	Техническое помещение	15,20	Д
19	Костюмерная	33,60	В-3
20	Зал для занятий хореографией	66,10	В-4
21	Кабинет директора	15,30	В-4
22	Кабинет методиста	15,40	В-4
23	Тамбур-шлюз	2,90	Д
24	Санузел	4,70	Д
25	Санузел	3,50	Д
26	Санузел	6,80	Д
27	Санузел для маломобильного населения	15,60	Д
28	Комната отдыха артистов (артистическая)	12,10	В-4
29	Комната ожидания выхода на сцену	15,80	В-4
30	Склад	35,80	В-4
31	Лестничная клетка	24,60	Д
32	Тамбур	7,50	Д
33	Коридор	131,00	Д
34	Репитиционная	33,00	В-4
35	Кабинет кружковый	32,90	В-4
36	Кабинет кружковый	32,30	В-4
37	Кабинет	14,50	В-4
38	Лестничная клетка	12,10	Д
39	Подсобное	3,70	В-4
40	Тамбур	3,50	Д
41	Подсобное	3,50	В-4
42	Коридор	37,80	Д
43	Пожарный пост, охранный пост	6,90	В-4
44	Подсобное	6,40	В-4
45	Подсобное	5,30	В-4
46	Лестница	12,90	Д
47	Лестница	12,90	Д
48	Тамбур-шлюз	1,20	Д
49	Тамбур-шлюз	1,20	Д
50	Санузел	1,60	Д
51	Санузел	1,60	Д
52	Тамбур	5,10	Д
53	Тамбур	7,20	Д
54	Тамбур	7,60	Д
	Всего:	1904,06	

1. Смотреть совместно с АС-5.

Изм.	Кол.уч.	Лист	№док.	Подп.	Дата
ГИП		Павловский А.			01.17
Исполнил		Сыкало В.В.			01.17
Проверил		Павловский А.			01.17
Норм.контр.		Прокопенко И.			01.17

Заказчик: Государственное учреждение "Карабалыкский районный Дом культуры" отдела культуры и развития языков акимата Карабалыкского района

АС

Капитальный ремонт здания ГУ "Карабалыкский Дом культуры" отдела культуры и развития языков акимата Карабалыкского района

Карабалыкский Дом культуры

Стадия	Лист	Листов
РП	06	

Экспликация помещений первого этажа до капитального ремонта

ТОО "Стройцентр плюс" 2017год

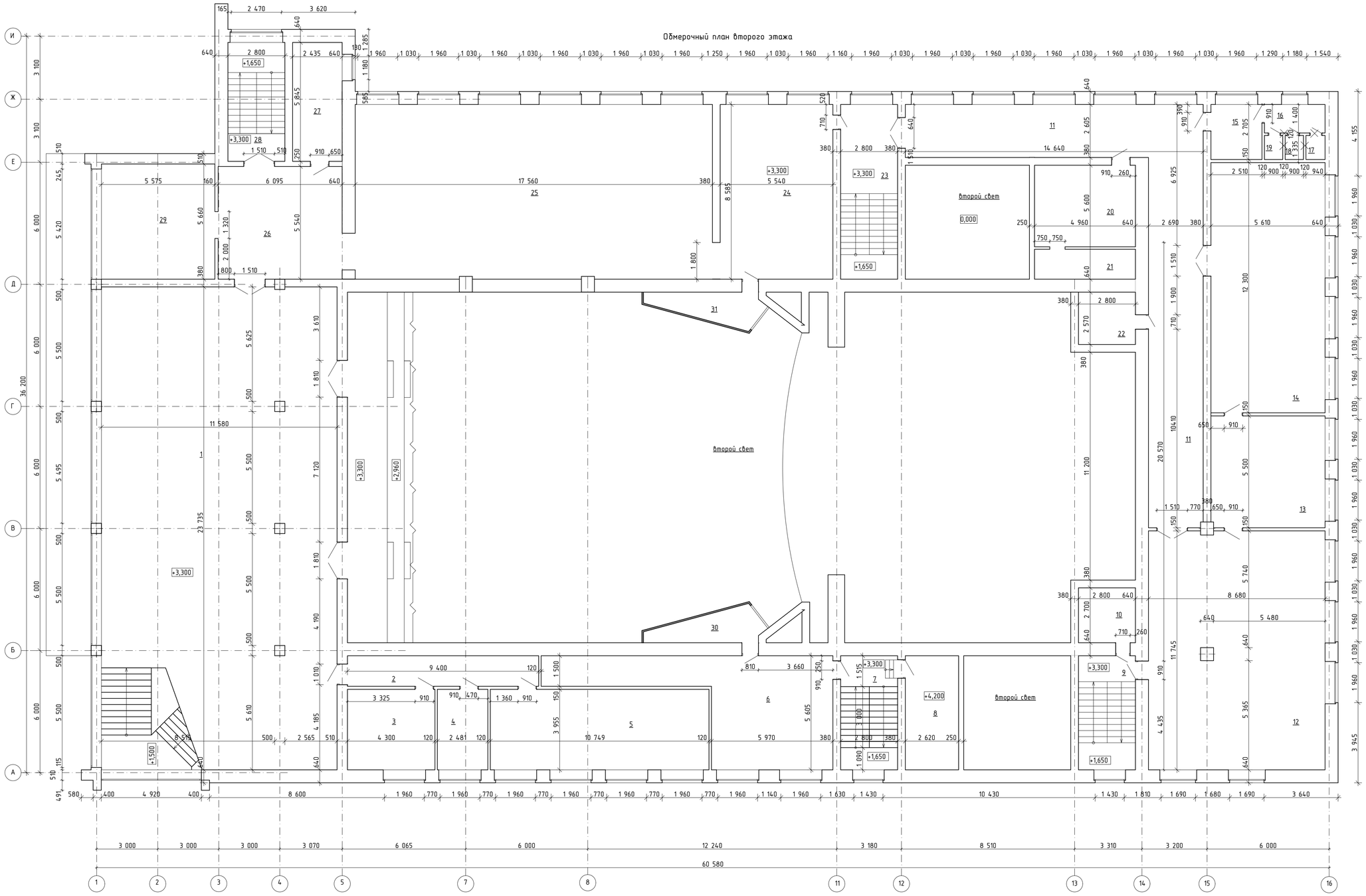

Условные обозначения

- демонтируемые кирпичные перегородки

1. За относительную отметку 0.000 принят уровень пола первого этажа.
2. Площадь демонтируемых кирпичных перегородок - 15,24м².

Экспликация помещений второго этажа

№ пом.	Наименование помещения	Площадь, м²	Категория помещения
1	Холл	273,2	Д
2	Коридор	14,60	Д
3	Кабинет	16,10	В-4
4	Кабинет	10,00	В-4
5	Кабинет	42,60	В-4
6	Кладовая	46,70	В-4
7	Лестничная клетка	16,10	Д
8	Вент.камера	15,00	Д
9	Лестничная клетка	16,30	Д
10	Лестница на крышу	8,30	Д
11	Коридор	87,80	Д
12	Библиотека	102,20	В-3
13	Кабинет	30,90	В-4
14	Библиотека	69,30	В-3
15	Тамбур-шлюз	7,10	Д
16	Санузел	4,30	Д
17	Туалет	1,20	Д
18	Туалет	1,30	Д
19	Туалет	1,10	Д
20	Книгохранилище	20,20	В-3
21	Книгохранилище	7,40	В-3
22	Лестница	8,00	Д
23	Лестничная клетка	24,40	Д
24	Музей	47,50	В-4
25	Музей	154,60	В-4
26	Музей	34,10	В-4
27	Кабинет	14,50	В-4
28	Лестничная клетка	16,70	Д
29	Музей	38,40	В-4
30	Боковая световая ложа	7,40	Д
31	Боковая световая ложа	7,40	Д
	Всего	1144,7	

Изм.	Кол.уч.	Лист	№док.	Подп.	Дата
ГИП		Павловский А.			01.17
Исполнил		Сыкало В.В.			01.17
Проверил		Павловский А.			01.17
Норм.контр.		Прокопенко И.			01.17

Заказчик: Государственное учреждение "Карабалыкский районный Дом культуры" отдела культуры и развития языков акимата Карабалыкского района — АС

Капитальный ремонт здания ГУ "Карабалыкский Дом культуры" отдела культуры и развития языков акимата Карабалыкского района

Карабалыкский Дом культуры

Стадия	Лист	Листов
РП	07	

Обмерочный план второго этажа

ТОО "Стройцентр плюс" 2017год

План третьего этажа до капитального ремонта

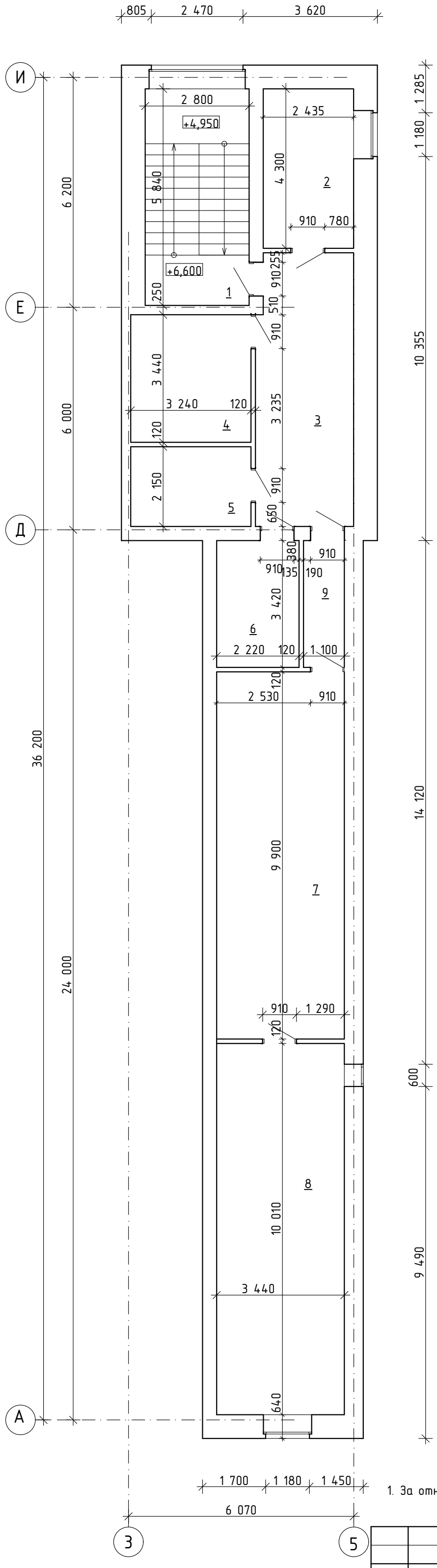

Экспликация помещений третьего этажа

№ пом.	Наименование помещения	Площадь, м²	Категория помещения
1	Лестничная клетка	16,60	Д
2	Помещение для размещения вентиляционного оборудования	10,50	Д
3	Коридор	19,20	Д
4	Помещение для размещения вентиляционного оборудования	11,10	Д
5	Помещение для размещения вентиляционного оборудования	7,00	Д
6	Помещение для размещения вентиляционного оборудования	7,60	Д
7	Аппаратная	34,10	Д
8	Аппаратная	34,40	Д
9	Коридор	3,80	Д

1. За относительную отметку 0.000 принят уровень пола первого этажа.

Изм.	Кол.уч.	Лист	№док.	Подп.	Дата
ГИП		Павловский А.			01.17

Заказчик: Государственное учреждение "Карабалыкский районный Дом культуры" отдела культуры и развития языков акимата Карабалыкского района

АС

Капитальный ремонт здания ГУ "Карабалыкский Дом культуры" отдела культуры и развития языков акимата Карабалыкского района

Карабалыкский Дом культуры

Стадия	Лист	Листов
РП	08	

Разрез 1-1

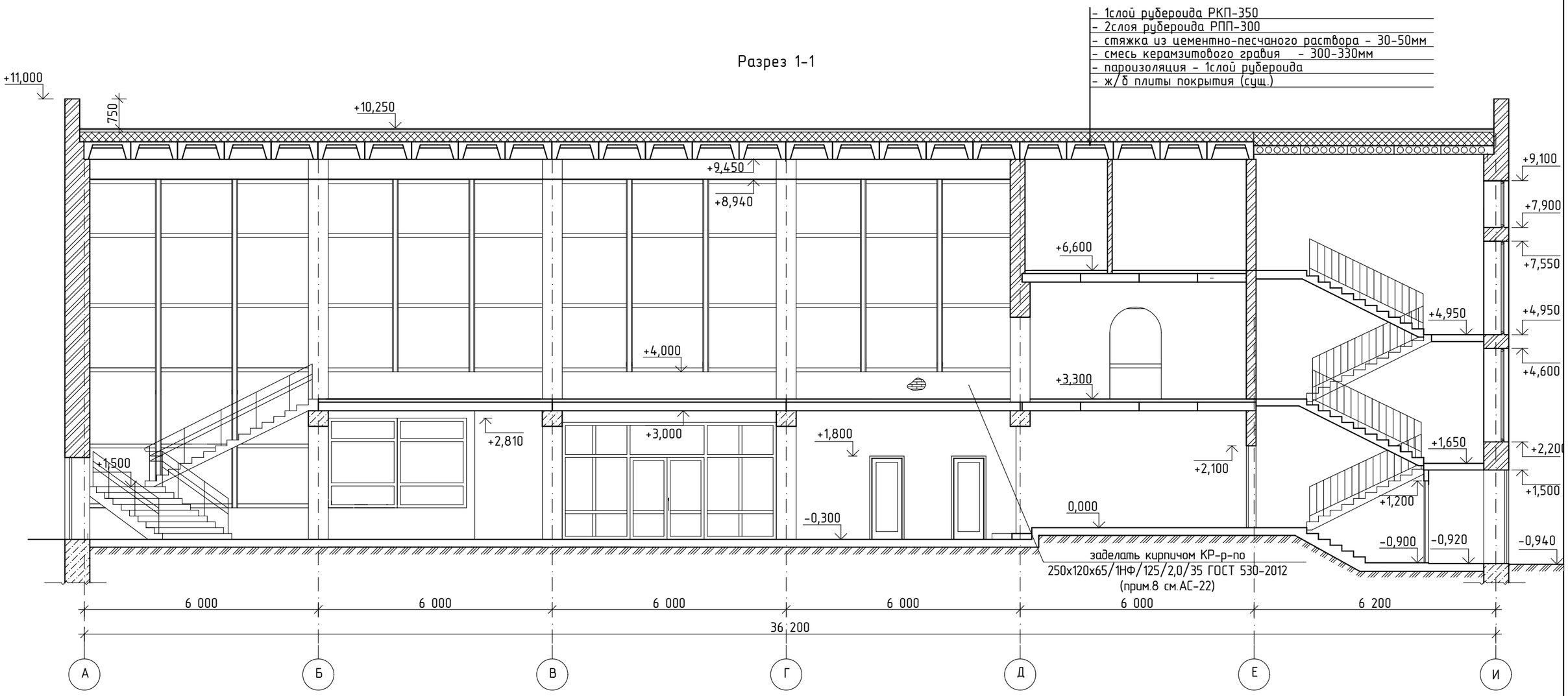

1. За относительную отметку 0.000 принят уровень пола первого этажа.
2. Разрез замаркирован на листе АС-5.

Изм.	Кол.уч.	Лист	№док.	Подп.	Дата
ГИП		Павловский А.			01.17
Исполнил		Сыкало В.В.			01.17
Проверил		Павловский А.			01.17
Норм.контр.		Прокопенко И.			01.17

Заказчик: Государственное учреждение "Карабалыкский районный Дом культуры" отдела культуры и развития языков акимата Карабалыкского района

АС

Капитальный ремонт здания ГУ "Карабалыкский Дом культуры" отдела культуры и развития языков акимата Карабалыкского района

Карабалыкский Дом культуры

Стадия	Лист	Листов
РП	09	

Разрезы 1-1

ТОО "Стройцентр плюс" 2017год

Разрез 2-2

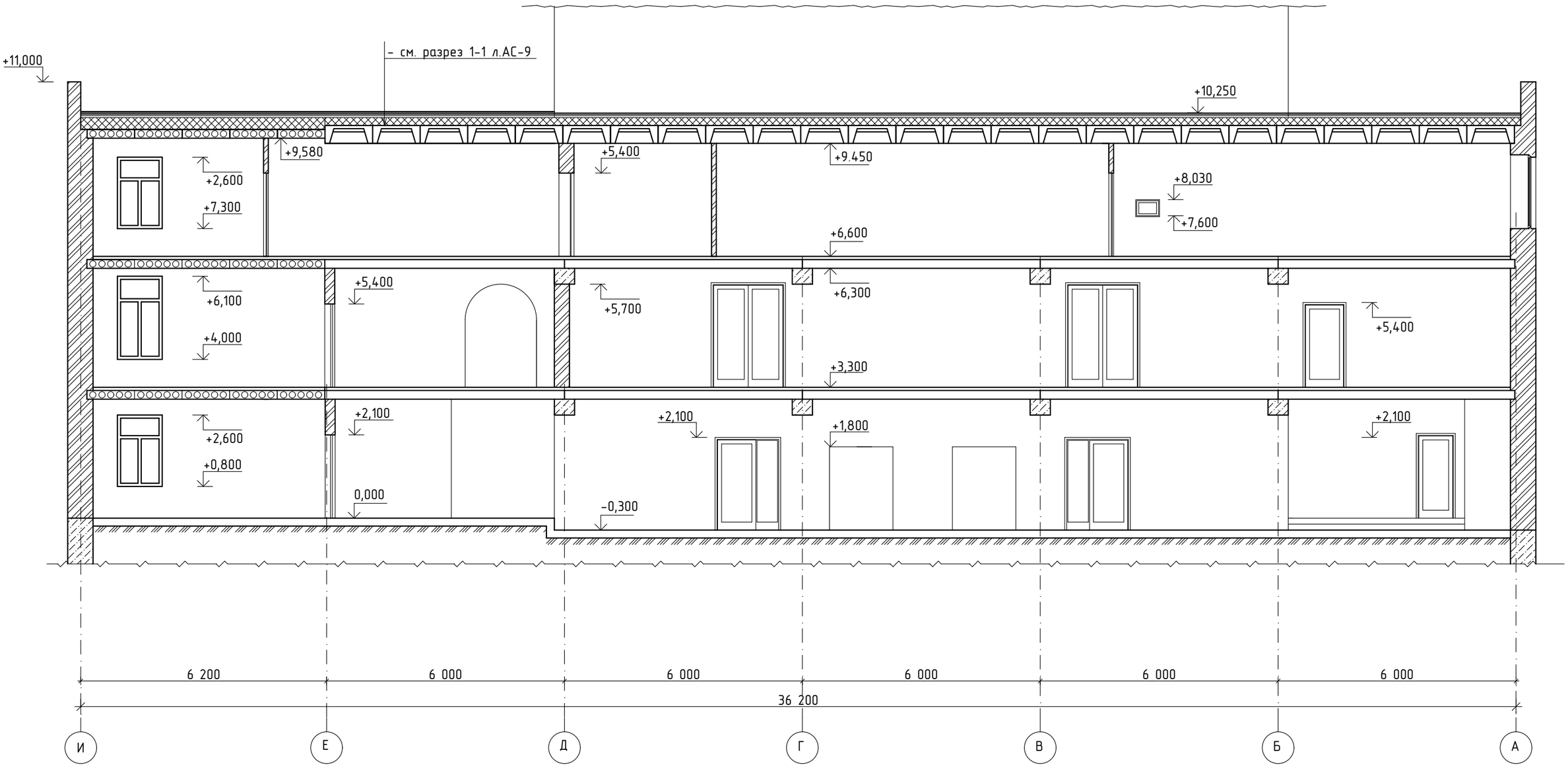

1. За относительную отметку 0.000 принят уровень пола первого этажа.
2. Разрез замаркирован на листе АС-5.

Изм.	Кол.уч.	Лист	№док.	Подп.	Дата
ГИП		Павловский А.			01.17
Исполнил		Сыкало В.В.			01.17
Проверил		Павловский А.			01.17
Норм.контр.		Прокопенко И.			01.17

Заказчик: Государственное учреждение "Карабалыкский районный Дом культуры" отдела культуры и развития языков акимата Карабалыкского района — АС

Капитальный ремонт здания ГУ "Карабалыкский Дом культуры" отдела культуры и развития языков акимата Карабалыкского района

Карабалыкский Дом культуры	Стадия	Лист	Листов
	РП	10	
Разрезы 2-2	ТОО "Стройцентр плюс" 2017год		

Разрез 3-3

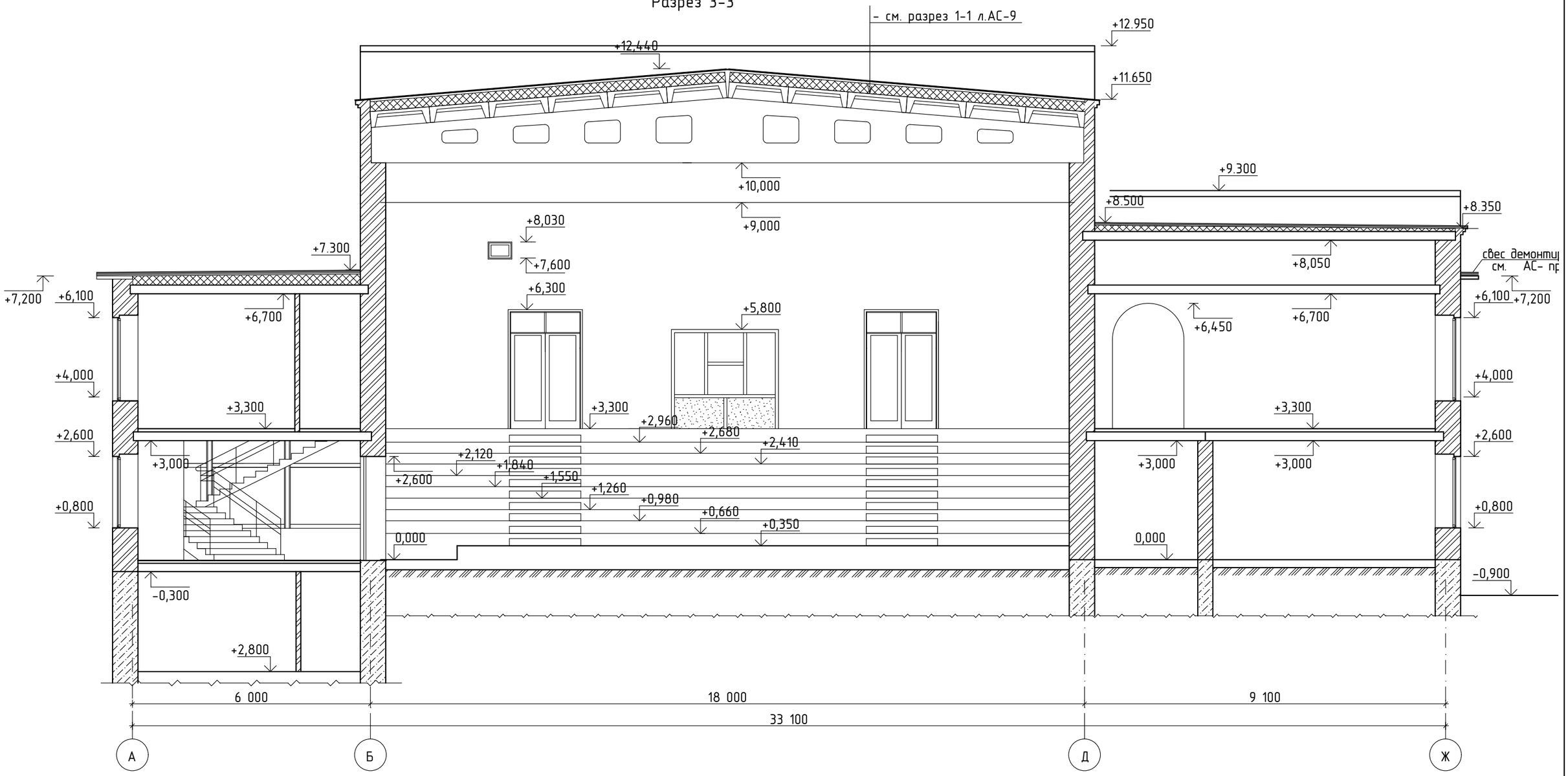

1. За относительную отметку 0.000 принят уровень пола первого этажа.
2. Разрез замаркирован на листе АС-5.

						Заказчик: Государственное учреждение "Карабалыкский районный Дом культуры" отдела культуры и развития языков акимата Карабалыкского района			АС
Изм.	Кол.уч.	Лист	№док.	Подп.	Дата	Капитальный ремонт здания ГУ "Карабалыкский Дом культуры" отдела культуры и развития языков акимата Карабалыкского района			
						Карабалыкский Дом культуры	Стадия	Лист	Листов
ГИП		Павловский А.			01.17		РП	11	
Исполнил		Сыкало В.В.			01.17	Разрезы 3-3	ТОО "Стройцентр плюс" 2017год		
Проверил		Павловский А.			01.17				
Норм.контр.		Прокопенко И.			01.17				

Разрез 4-4

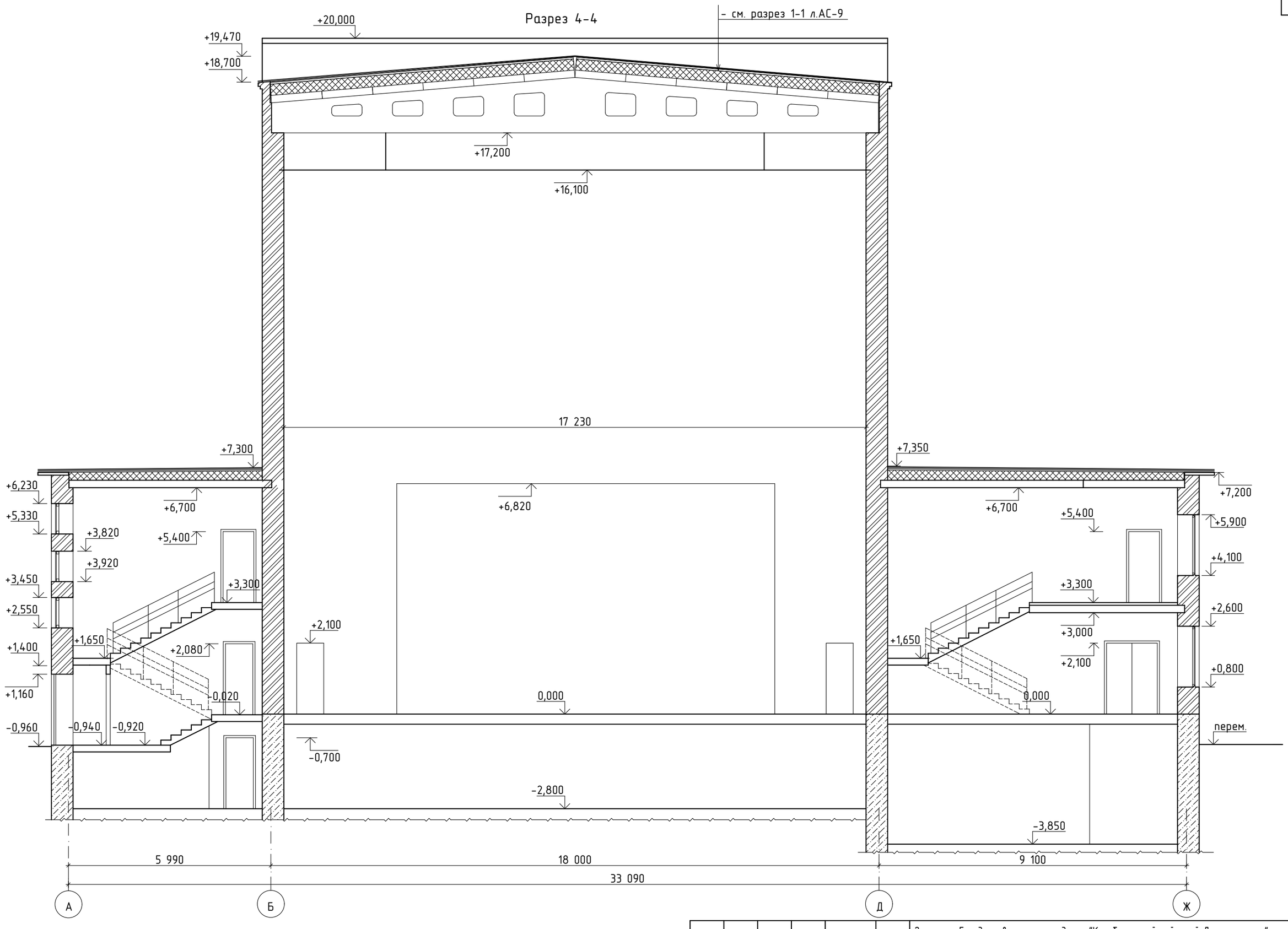

1. За относительную отметку 0.000 принят уровень пола первого этажа.
2. Разрез замаркирован на листе АС-5.

Изм.	Кол.уч.	Лист	№док.	Подп.	Дата
ГИП		Павловский А.			01.17
Исполнил		Сыкало В.В.			01.17
Проверил		Павловский А.			01.17
Норм.контр.		Прокопенко И.			01.17

Заказчик: Государственное учреждение "Карабалыкский районный Дом культуры" отдела культуры и развития языков акимата Карабалыкского района

АС

Капитальный ремонт здания ГУ "Карабалыкский Дом культуры" отдела культуры и развития языков акимата Карабалыкского района

Карабалыкский Дом культуры

Стадия	Лист	Листов
РП	12	

Разрезы 4-4

ТОО "Стройцентр плюс" 2017год

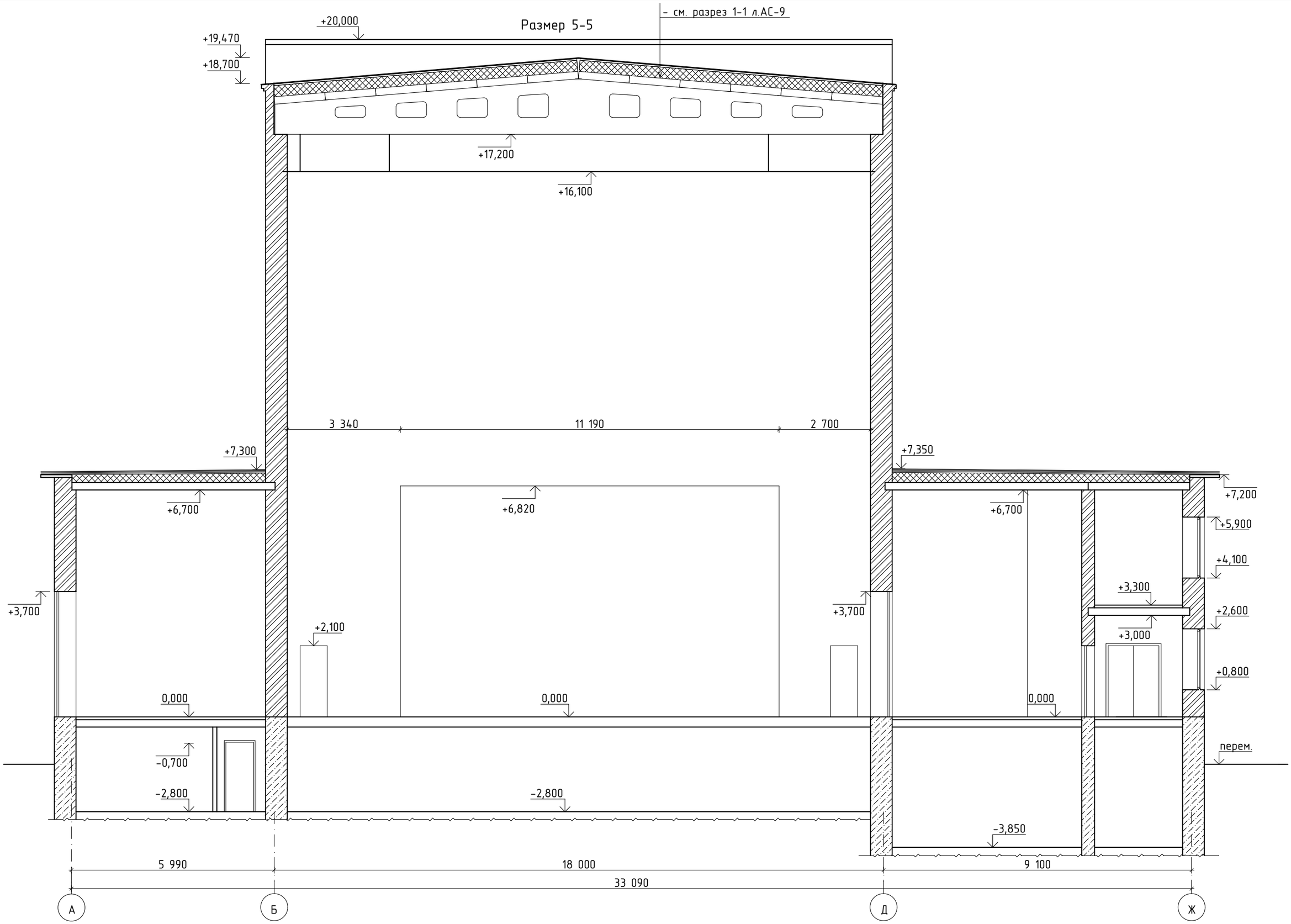

1. За относительную отметку 0.000 принят уровень пола первого этажа.
2. Разрез замаркирован на листе АС-5.

Изм.	Кол.уч.	Лист	№док.	Подп.	Дата
ГИП		Павловский А.			01.17
Исполнил		Сыкало В.В.			01.17
Проверил		Павловский А.			01.17
Норм.контр.		Прокопенко И.			01.17

Заказчик: Государственное учреждение "Карабалыкский районный Дом культуры" отдела культуры и развития языков акимата Карабалыкского района

АС

Капитальный ремонт здания ГУ "Карабалыкский Дом культуры" отдела культуры и развития языков акимата Карабалыкского района

Карабалыкский Дом культуры

Стадия	Лист	Листов
РП	13	

Разрезы 5-5

ТОО "Стройцентр плюс" 2017год

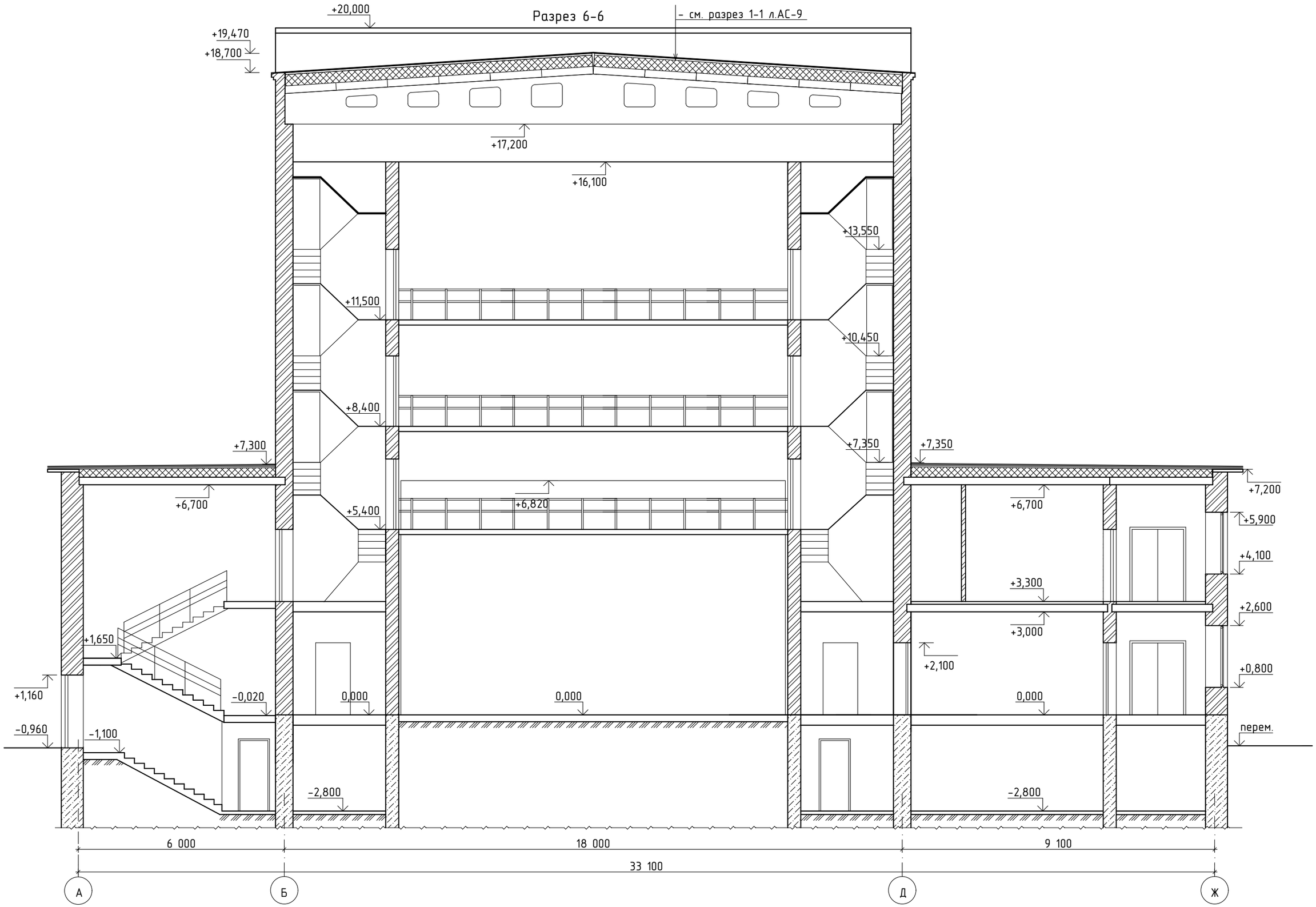

1. За относительную отметку 0.000 принят уровень пола первого этажа.
2. Разрез замаркирован на листе АС-5.

Изм.	Кол.уч.	Лист	№док.	Подп.	Дата
ГИП		Павловский А.			01.17
Исполнил		Сыкало В.В.			01.17
Проверил		Павловский А.			01.17
Норм.контр.		Прокопенко И.			01.17

Заказчик: Государственное учреждение "Карабалыкский районный Дом культуры" отдела культуры и развития языков акимата Карабалыкского района

АС

Капитальный ремонт здания ГУ "Карабалыкский Дом культуры" отдела культуры и развития языков акимата Карабалыкского района

Карабалыкский Дом культуры

Стадия	Лист	Листов
РП	14	

Разрезы 6-6

ТОО "Стройцентр плюс" 2017год

Обмерочны план кровли

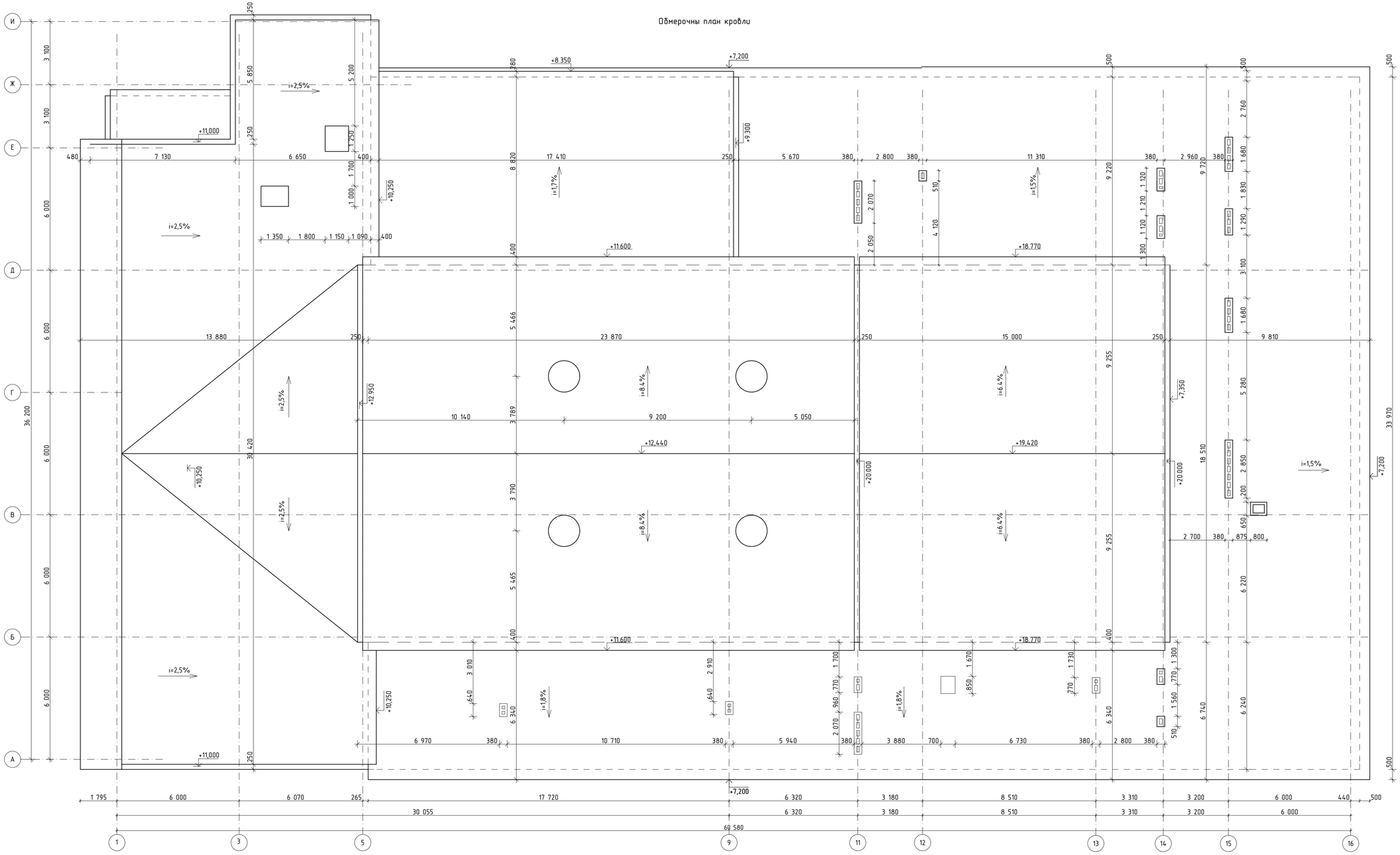

1. За относительную отметку 0,000 принят уровень чистого пола первого этажа.
2. Указания по производству работ см. на листе АС -.
3. Все размеры уточнить по месту.

						Заказчик: Государственное учреждение "Карабалыкский районный Дом культуры" отдела культуры и развития языков акимата Карабалыкского района		АС	
Изм.	Кол.уч.	Лист	№док.	Подп.	Дата	Капитальный ремонт здания ГУ "Карабалыкский Дом культуры" отдела культуры и развития языков акимата Карабалыкского района			
ГИП		Павловский А.			01.17	Карабалыкский Дом культуры	Стадия	Лист	Листов
Исполнил		Сыкало В.В.			01.17		РП	15	
Проверил		Павловский А.			01.17	Обмерочный план кровли	ТОО "Стройцентр плюс" 2017год		
Норм.контр.		Прокопенко И.			01.17				

ФАСАД И-А

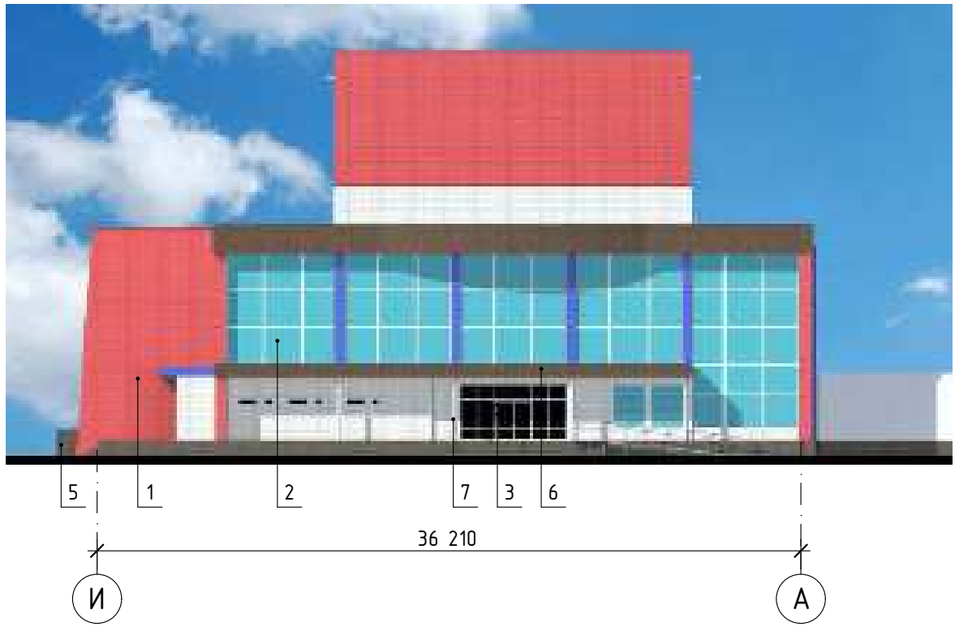

ФАСАД 16-1

ПЕРСПЕКТИВА

Согласовано:
И.о. главного архитектора
Карабалыкского района _____ Мирманова А.С.

ВЕДОМОСТЬ ОТДЕЛКИ ФАСАДОВ

Поз.	Элементы фасадов	Вид отделки	Колер
1	Стены	Облицовка ленеарными панелями	Ral 1014 Ral 3020 Ral 8017 Ral 5015
2	Окна, витражи	ПВХ	Белый
3 / 3*	Двери	ПВХ / Деревянные	Белый / Коричневый
4	Кровля	Профлист с полимерным покрытием	Ral 5005
5	Цоколь	Керамогранитная плитка	Коричневый
6	Козырек	Облицовка ленеарными панелями	Ral 8017
7	Колонны	Покраска фасадными красками	Белый

Изм.	Кол.уч.	Лист	№док.	Подп.	Дата
ГИП		Павловский А.			01.17
Исполнил		Сыкало В.В.			01.17
Проверил		Павловский А.			01.17
Норм.контр.		Прокопенко И.			01.17

Заказчик: Государственное учреждение "Карабалыкский районный Дом культуры" отдела культуры и развития языков акимата Карабалыкского района

АС

Капитальный ремонт здания ГУ "Карабалыкский Дом культуры" отдела культуры и развития языков акимата Карабалыкского района

Карабалыкский Дом культуры

Стадия	Лист	Листов
ЭП	3	

Цветовое решение фасадов: 10-1, А-К и перспективы. Ведомость отдлеки фасадов

ТОО "Стройцентр плюс" 2017год

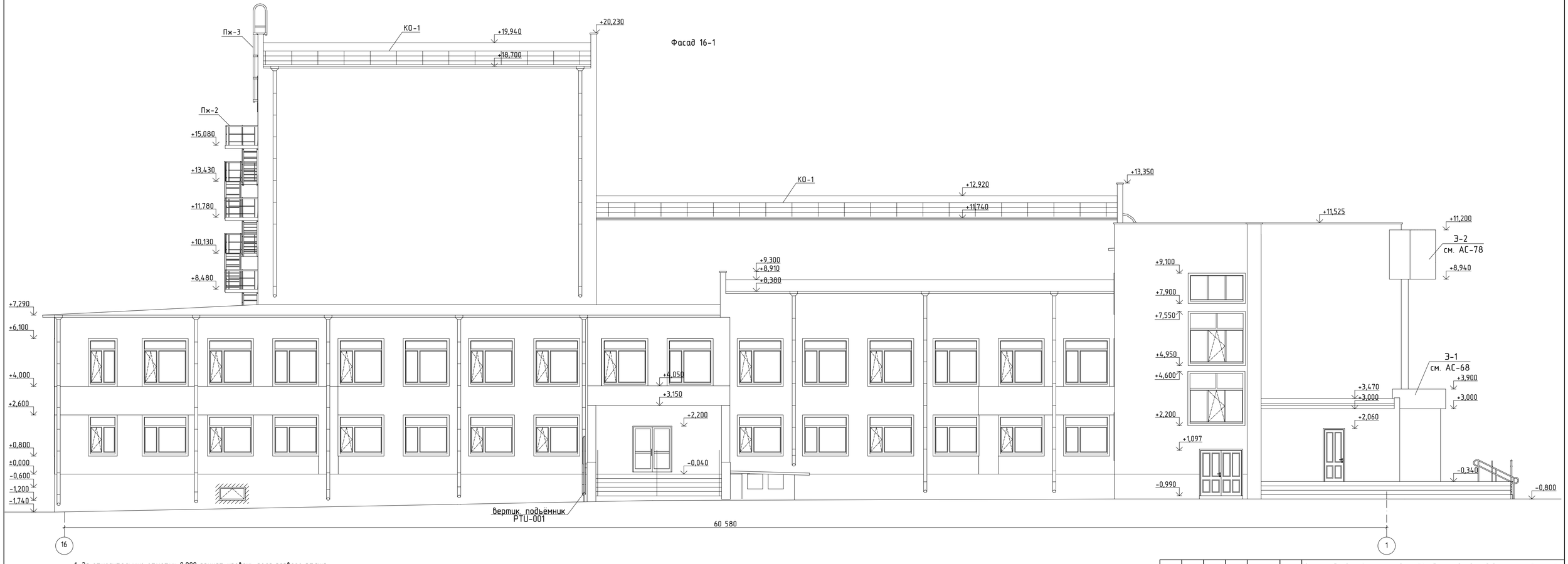

1. За относительную отметку 0.000 принят уровень пола первого этажа.
2. Спецификацию заполнения оконных и дверных проемов см. АС-25÷27
3. Вентшахты условно не показаны
4. Цоколь облицевать керамогранитной плиткой 60х60мм по предварительно подготовленной (прост. штукатурка) бетонной поверхности на клею Alinex "СЭТ 302". Общая площадь облицовки (с учетом облицовки воздухозаборной камеры) - 220м².
5. Лестничные марши пожарных лестниц Пж-2 демонтировать и вновь смонтировать после облицовки фасадов, с переносом на 200мм от стены после наращивания лестничных площадок см. АС-76. Общий вес лестничных маршей с ограждениями 1124,48кг. Отделку пожарных лестниц см. АС-30, прим. 6.
6. Вертикальные пожарные лестницы Пж-1, Пж-3, Пж-4 демонтировать и установить новые по серии 1.159.2-Кр-1. Спецификацию пожарных лестниц см. АС-77.
7. Кровельное ограждение КО-1 принято по серии 1.100.2-5 в. 1. Спецификацию см. лист АС-57.
8. Спецификацию с элементами водосливной системы см. АС-49,57.

Изм.	Кол.уч.	Лист	№док.	Подп.	Дата
ГИП		Павловский А.			01.17
Исполнил		Сыкало В.В.			01.17
Проверил		Павловский А.			01.17
Норм.контр.		Прокопенко И.			01.17

Заказчик: Государственное учреждение "Карабалыкский районный Дом культуры" отдела культуры и развития языков акимата Карабалыкского района

АС

Капитальный ремонт здания ГУ "Карабалыкский Дом культуры" отдела культуры и развития языков акимата Карабалыкского района

Карабалыкский Дом культуры

Стадия	Лист	Листов
РП	17	

Фасад 16-1

ТОО "Стройцентр плюс" 2017год

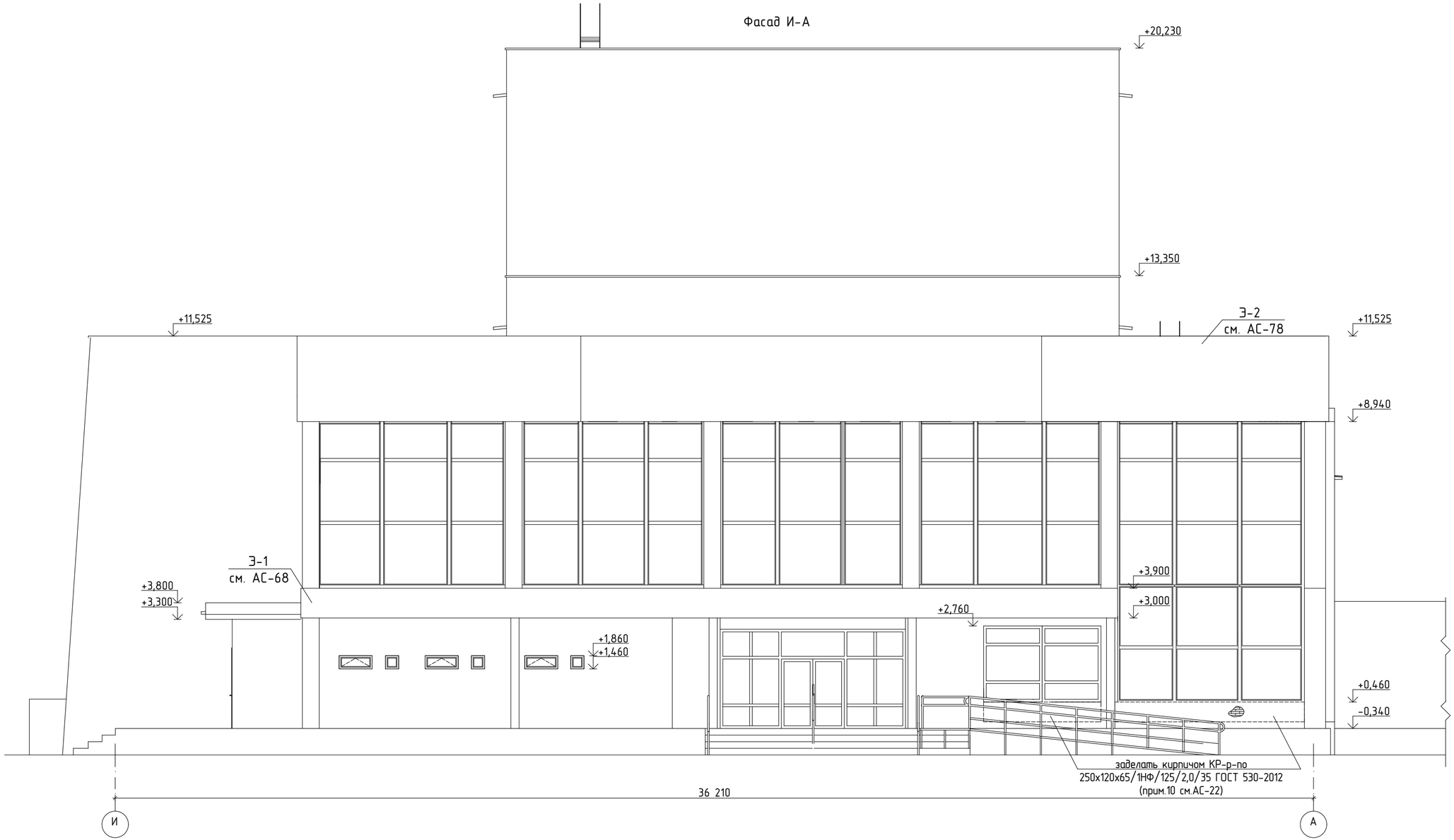

Изм.	Кол.уч.	Лист	№док.	Подп.	Дата
ГИП		Павловский А.			01.17
Исполнил		Сыкало В.В.			01.17
Проверил		Павловский А.			01.17
Норм.контр.		Прокопенко И.			01.17

Заказчик: Государственное учреждение "Карабалыкский районный Дом культуры" отдела культуры и развития языков акимата Карабалыкского района

АС

Капитальный ремонт здания ГУ "Карабалыкский Дом культуры" отдела культуры и развития языков акимата Карабалыкского района

Карабалыкский Дом культуры

Стадия	Лист	Листов
РП	18	

Фасад И-А

ТОО "Стройцентр плюс" 2017год

Фасад 1-16

						Заказчик: Государственное учреждение "Карабалыкский районный Дом культуры" отдела культуры и развития языков акимата Карабалыкского района			АС
						Капитальный ремонт здания ГУ "Карабалыкский Дом культуры" отдела культуры и развития языков акимата Карабалыкского района			
Изм.	Кол.уч.	Лист	№док.	Подп.	Дата				
						Карабалыкский Дом культуры	Стадия	Лист	Листов
							РП	19	
ГИП		Павловский А.			01.17				
Исполнил		Сыкало В.В.			01.17	Фасад 1-16	ТОО "Стройцентр плюс" 2017год		
Проверил		Павловский А.			01.17				
Норм.контр.		Прокопенко И.			01.17				

Фасад А-И

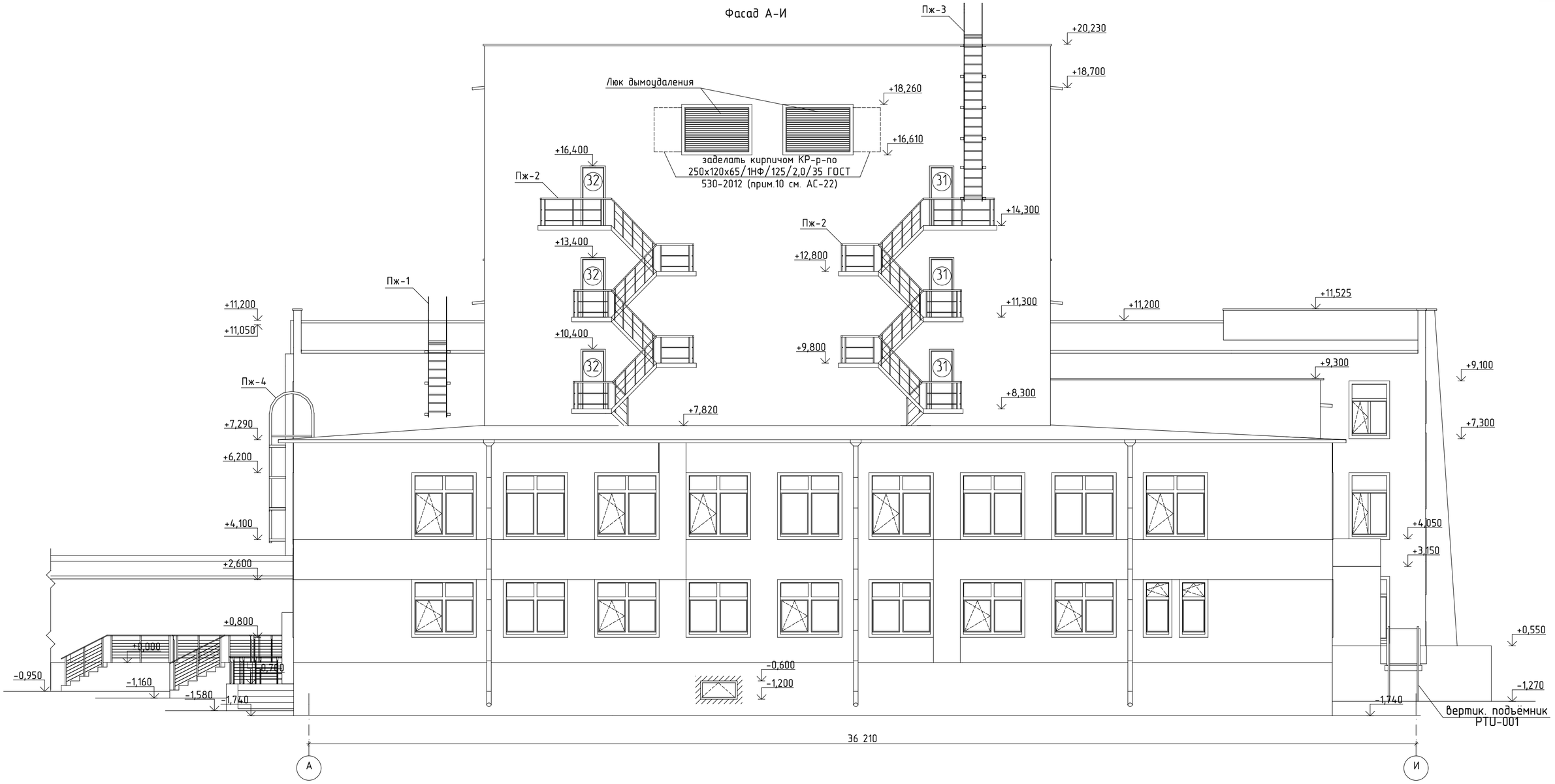

Изм.	Кол.уч.	Лист	№док.	Подп.	Дата
ГИП		Павловский А.			01.17
Исполнил		Сыкало В.В.			01.17
Проверил		Павловский А.			01.17
Норм.контр.		Прокопенко И.			01.17

Заказчик: Государственное учреждение "Карабалыкский районный Дом культуры" отдела культуры и развития языков акимата Карабалыкского района

АС

Капитальный ремонт здания ГУ "Карабалыкский Дом культуры" отдела культуры и развития языков акимата Карабалыкского района

Карабалыкский Дом культуры

Стадия	Лист	Листов
РП	20	

Фасад А-И

ТОО "Стройцентр плюс"
2017год

План подвала

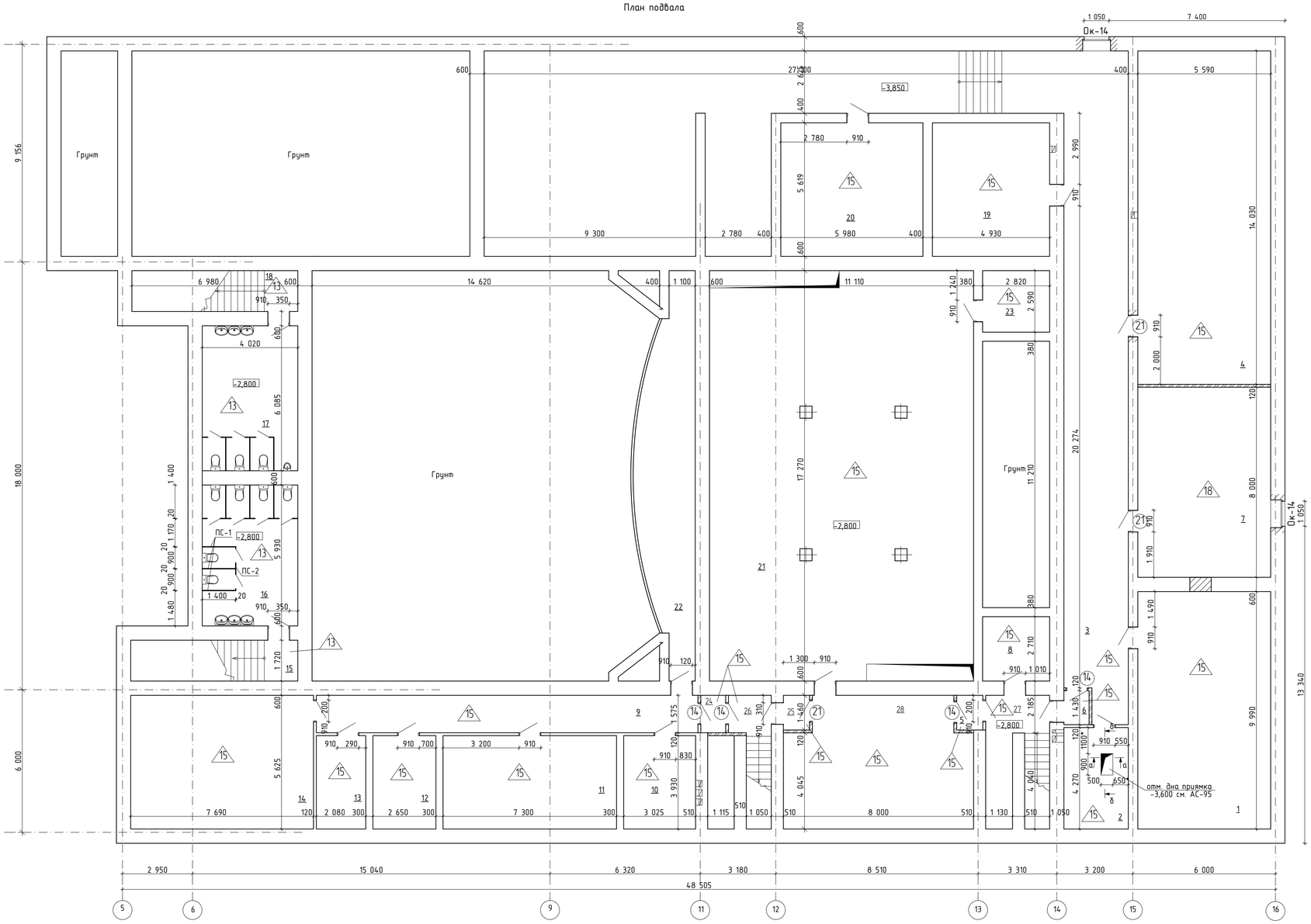

Экспликация помещений подвала

№ пом.	Наименование помещения	Площадь, м²	Категория помещения
1	Насосная	55,4	Д
2	Тепловой узел	11,6	Д
3	Коридор	209,3	Д
4	Склад ЗИП сантехнического и вентиляционного оборудования	78,4	Д
5	Тамбур-шлюз	1,6	Д
6	Тамбур-шлюз	1,5	Д
7	Слесарная, столярная мастерская	44,7	В-3
8	Инвентарная для хранения шанцевого инвентаря для уборки территории	7,6	В-4
9	Коридор	25,3	Д
10	Склад ЗИП оборудования сцены	13,4	В-3
11	Электрощитовая	26,8	Д
12	Склад ЗИП для электрощитовой	10,3	Д
13	Помещение хранения люминесцентных ламп	8,1	В-4
14	Подсобное помещение для хранения расходных материалов (сухие строительные смеси, эл розетки, выключатели, эл. лампы, метизы, гвозди и т.д) для косметического ремонта помещении и ниже мастерской	43,4	В-4
15	Тамбур	11,8	Д
16	Сан узел	23,6	Д
17	Сан узел	24,5	Д
18	Тамбур	12,1	Д
19	Вентиляционная (не действующая)	27,8	В-4
20	Вентиляционная (не действующая)	33,2	В-4
21	Помещение механооборудования сцены	246,5	Д
22	Помещение механооборудования сцены	35,8	Д
23	Кладовая сценического оборудования	7,4	Д
24	Тамбур-шлюз	1,6	Д
25	Тамбур-шлюз	1,6	Д
26	Лестничная клетка	7,1	Д
27	Лестничная клетка	8,5	Д
28	Коридор	41,8	Д

Условные обозначения

- проем подлежащий пробивке
- закладываемые проемы
- новая кирпичная перегородка из керамического кирпича КР-р-по 250х120х65/1НФ/100/2.0/25 ГОСТ 530-2012
- 650* – размер уточнить по месту

1. За относительную отметку 0.000 принят уровень пола первого этажа.
2. Все приведенные размеры следует уточнять по месту.
3. Площадь возводимых кирпичных перегородок – 19,69м²
5. Ведомость отделки помещений см. АС-29÷30
6. Экспликация полов см. АС-31÷32
7. Спецификацию элементов заполнения проемов см. АС-25÷28
8. Сантехнические перегородки ПС-3, ПС-4 см. лист АС-38÷39.
9. Детали устройства проемов см. лист АС-41.
10. Объем демонтируемого кирпича при устройстве проёмов – 1,63м³.
11. Объем кирпича при закладывании проемов – 1,22м³
12. Площадь возводимых кирпичных перегородок – 38,93м²

Изм.	Кол.уч.	Лист	№док.	Подп.	Дата				
ГИП		Павловский А.			01.17	Заказчик: Государственное учреждение "Карабалыкский районный Дом культуры" отдела культуры и развития языков акимата Карабалыкского района			АС
Исполнил		Сыкало В.В.			01.17	Капитальный ремонт здания ГУ "Карабалыкский Дом культуры" отдела культуры и развития языков акимата Карабалыкского района			
Проверил		Павловский А.			01.17	Карабалыкский Дом культуры	Стадия	Лист	Листов
Норм.контр.		Прокопенко И.			01.17		РП	21	
						План подвала	ТОО "Стройцентр плюс" 2017год		

План первого этажа

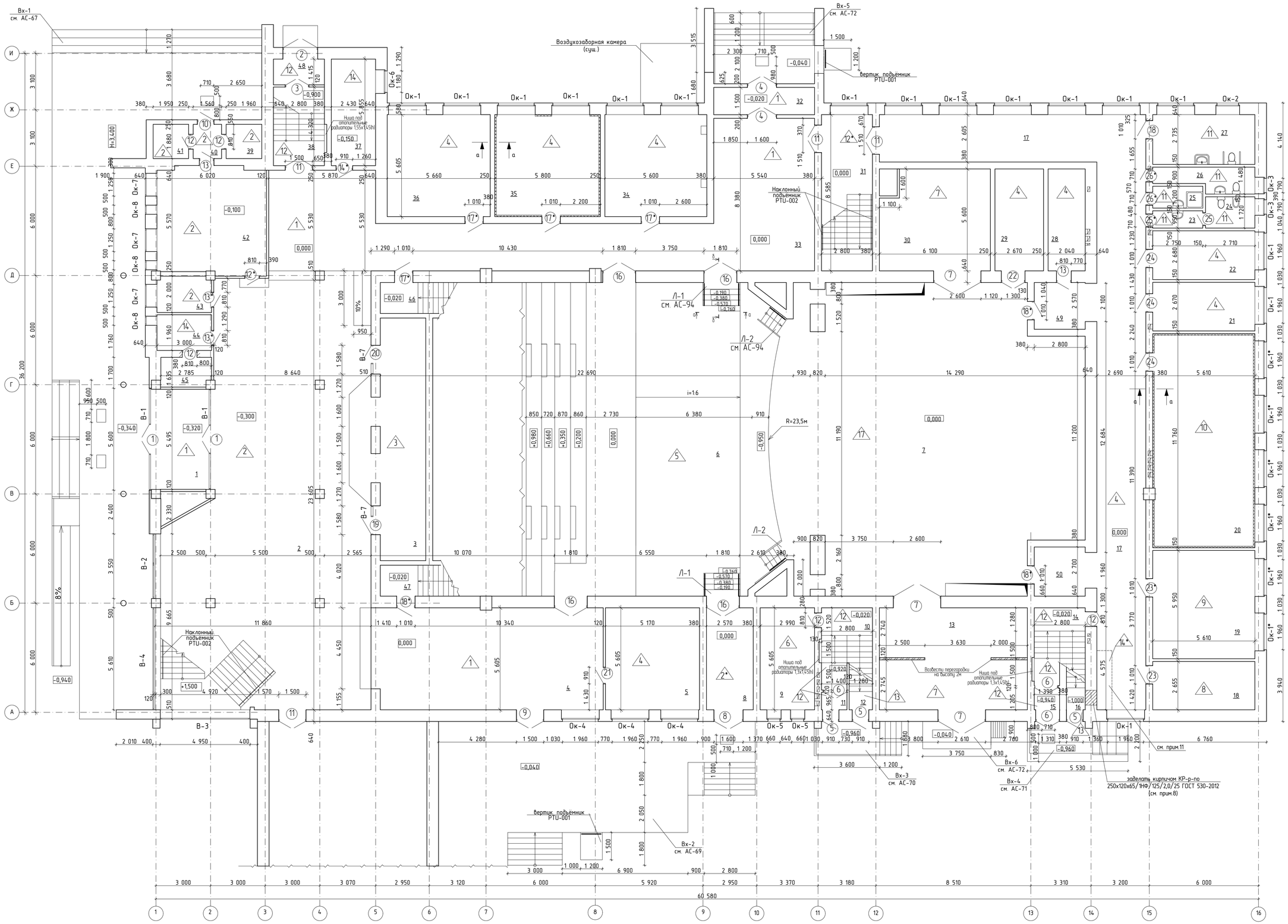

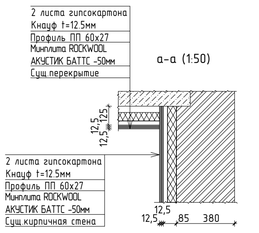

Условные обозначения

- расширение проема
- новая кирпичная перегородка из керамического кирпича КР-р-по 250х120х65/1НФ/100/2,0/25 ГОСТ 530-2012

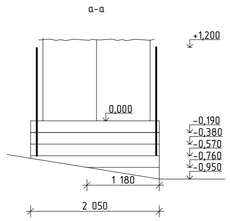

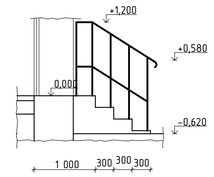

1. За относительную отметку 0.000 принят уровень пола первого этажа.
2. Все приведенные размеры следует уточнять по месту.
3. Экспликация помещений см. АС-23.
4. Ведомость отделки помещений см. АС-29÷30
5. Спецификация элементов заполнения проемов см. АС-26÷28
6. Детали устройства проемов см. лист АС-41.
7. Объем демонтируемого кирпича при устройстве проёмов - 0,81м³.
8. Объем кирпича при закладании проемов - 17,26м³
9. На крыльце выполнить нишу, под решетку для вытирания ног по серии 1.100.2-5.1-31 в.1. -6 шт.
10. Площадь возводимых кирпичных перегородок - 9м²
11. Объем песка при засыпки лестницы в подвал - 1,85м³. Состав пола смотреть экспликацию полов АС-31.

Изм.	Кол.уч.	Лист	№док.	Подп.	Дата				
ГИП		Павловский А.			01.17	Карабалыкский Дом культуры	Стадия: РП	Лист: 22	Листов:
Исполнил		Сыкало В.В.			01.17	План первого этажа	ТОО "Стройцентр плюс" 2017год		
Проверил		Павловский А.			01.17				
Норм.контр.		Прокопенко И.			01.17				

Заказчик: Государственное учреждение "Карабалыкский районный Дом культуры" отдела культуры и развития языков акимата Карабалыкского района

Капитальный ремонт здания ГУ "Карабалыкский Дом культуры" отдела культуры и развития языков акимата Карабалыкского района

АС

Экспликация помещений первого этажа

№ пом.	Наименование помещения	Площадь, м²	Категория помещения
1	Тамбур	17,8	Д
2	Холл	243,7	Д
3	Гардеробная	33,3	В-3
4	Коридор	70,90	Д
5	Кабинет (бухгалтерия)	29,0	В-4
6	Зрительный зал	329,00	В-3
7	Эстрада	259,7	В-4
8	Тамбур	14,40	Д
9	Кабинет заведующего хозяйством	16,70	В-4
10	Лестничная клетка	13,10	Д
11	Тамбур	1,30	Д
12	Тамбур	1,70	Д
13	Склад декораций, бутафории, аппаратуры	45,50	В-3
14	Лестничная клетка	12,60	Д
15	Тамбур	1,80	Д
16	Тамбур	2,60	Д
17	Коридор	133,90	Д
18	Техническое помещение	14,80	Д
19	Костюмерная с мастерской по ремонту костюмов	33,30	В-3
20	Универсальное репетиционное помещение	65,70	В-4
21	Кабинет администрации	14,90	В-4
22	Кабинет директора	14,90	В-4
23	Тамбур-шлюз	2,60	Д
24	Санузел	4,60	Д
25	Команата хранения уборочного инвентаря	3,30	Д
26	Санузел	6,60	Д
27	Санузел для маломобильного населения	15,30	Д
28	Артистическая	11,40	В-4
29	Артистическая	15,00	В-4
30	Монтировочная мастерская	32,40	В-3
31	Лестничная клетка	24,00	Д

№ пом.	Наименование помещения	Площадь, м²	Категория помещения
32	Тамбур	8,30	Д
33	Коридор	126,30	Д
34	Кабинет для кружковых занятий	31,10	В-4
35	Кабинет для кружковых занятий	32,50	В-4
36	Кабинет для кружковых занятий (музыкальный)	31,70	В-4
37	Кабинет художественного руководителя	14,20	В-4
38	Лестничная клетка	12,10	Д
39	Помещение для хранения уборочного инвентаря	3,70	В-4
40	Тамбур	2,90	Д
41	Помещение для хранения уборочного инвентаря	3,80	В-4
42	Кабинет инженера по эксплуатации	35,20	В-4
43	Помещение для хранения бутафории для холла	6,90	В-3
44	Комната охраны	6,40	В-4
45	Пост охраны и пожарный пост	5,30	В-4
46	Лестница	4,20	Д
47	Лестница	4,20	Д
48	Тамбур	3,90	Д
49	Тамбур	7,20	Д
50	Тамбур	7,60	Д
	Всего:	1833,3	

1. Смотреть совместно с АС-22

Изм.	Кол.уч.	Лист	№док.	Подп.	Дата
ГИП		Павловский А.			01.17
Исполнил		Сыкало В.В.			01.17
Проверил		Павловский А.			01.17
Норм.контр.		Прокопенко И.			01.17

Заказчик: Государственное учреждение "Карабалыкский районный Дом культуры" отдела культуры и развития языков акимата Карабалыкского района — АС

Капитальный ремонт здания ГУ "Карабалыкский Дом культуры" отдела культуры и развития языков акимата Карабалыкского района

Карабалыкский Дом культуры

Стадия	Лист	Листов
РП	23	

Экспликация помещений первого этажа

ТОО "Стройцентр плюс" 2017год

План второго этажа после капитального ремонта

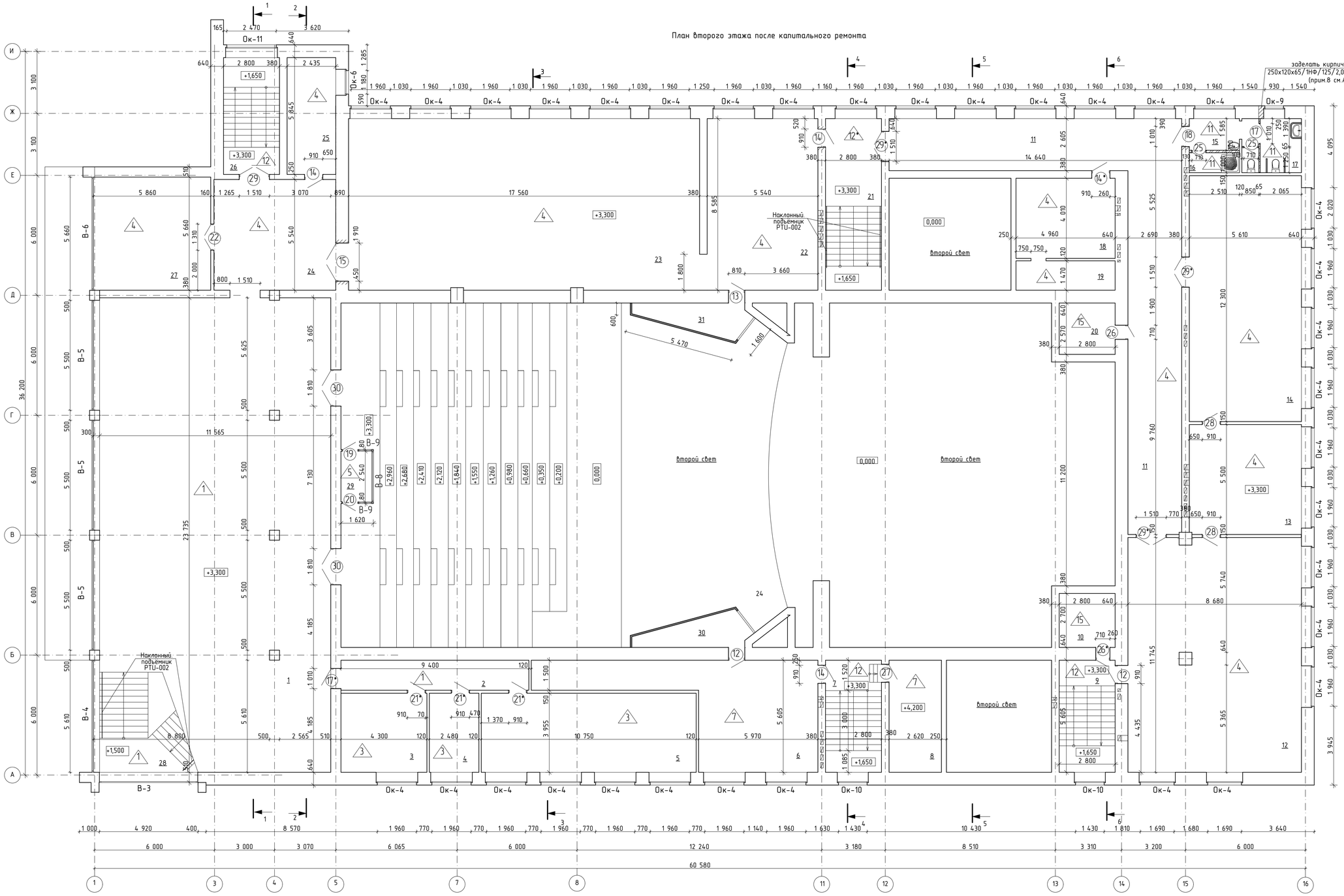

Экспликация помещений второго этажа

№ пом.	Наименование помещения	Площадь, м²	Категория помещения
1	Холл	261,2	Д
2	Коридор	14,10	Д
3	Кабинет	16,00	В-4
4	Кабинет	9,90	В-4
5	Кабинет изучения языков	42,50	В-4
6	Кабинет технического отдела	46,70	В-4
7	Лестничная клетка	16,10	Д
8	Вент.камера	14,70	Д
9	Лестничная клетка	16,30	Д
10	Лестница на крышу	7,80	Д
11	Коридор	87,20	Д
12	Книгохранилище	101,10	В-3
13	Открытый фонд библиотеки	30,70	В-4
14	Читальный зал	68,80	В-3
15	Тамбур-шлюз	3,90	Д
16	Инвентарная	2,50	В-4
17	Санузел	8,00	Д
18	Комната персонала	19,90	В-4
19	Комната персонала	7,30	В-4
20	Лестница на крышу	7,50	Д
21	Лестничная клетка	24,40	Д
22	Выставочный зал	47,50	В-4
23	Выставочный зал	152,30	В-4
24	Коридор	33,80	В-4
25	Кабинет	14,20	В-4
26	Лестничная клетка	16,70	Д
27	Выставочный зал	34,50	В-4
28	Лестничная клетка	22,80	Д
29	Помещение звукооператора	3,90	В-4
30	Боковая световая ложа	7,40	Д
31	Боковая световая ложа	7,40	Д
	Всего:	1147,1	

Условные обозначения

– расширение проема

– новая кирпичная перегородка из керамического кирпича КР-р-по 250х120х65/1НФ/75/2,0/25 ГОСТ 530-2012

1. За относительную отметку 0.000 принят уровень пола первого этажа.
2. Все приведенные размеры следует уточнять по месту.
3. Площадь возводимых кирпичных перегородок – 15,52м²
4. Ведомость отделки помещений см. АС-29÷30
5. Спецификацию элементов заполнения проемов см. АС-26÷28
6. Указания по расширению проема смотреть АС- 41, прим. 5.
7. Объем демонтируемого кирпича при устройстве проемов – 0,21м³.

Изм.	Кол.уч.	Лист	№док.	Подп.	Дата
ГИП		Павловский А.			01.17
Исполнил		Сыкало В.В.			01.17
Проверил		Павловский А.			01.17
Норм.контр.		Прокопенко И.			01.17

Заказчик: Государственное учреждение "Карабалыкский районный Дом культуры" отдела культуры и развития языков акимата Карабалыкского района

АС

Капитальный ремонт здания ГУ "Карабалыкский Дом культуры" отдела культуры и развития языков акимата Карабалыкского района

Карабалыкский Дом культуры

Стадия	Лист	Листов
РП	24	

План второго этажа

ТОО "Стройцентр плюс" 2017год

План третьего этажа

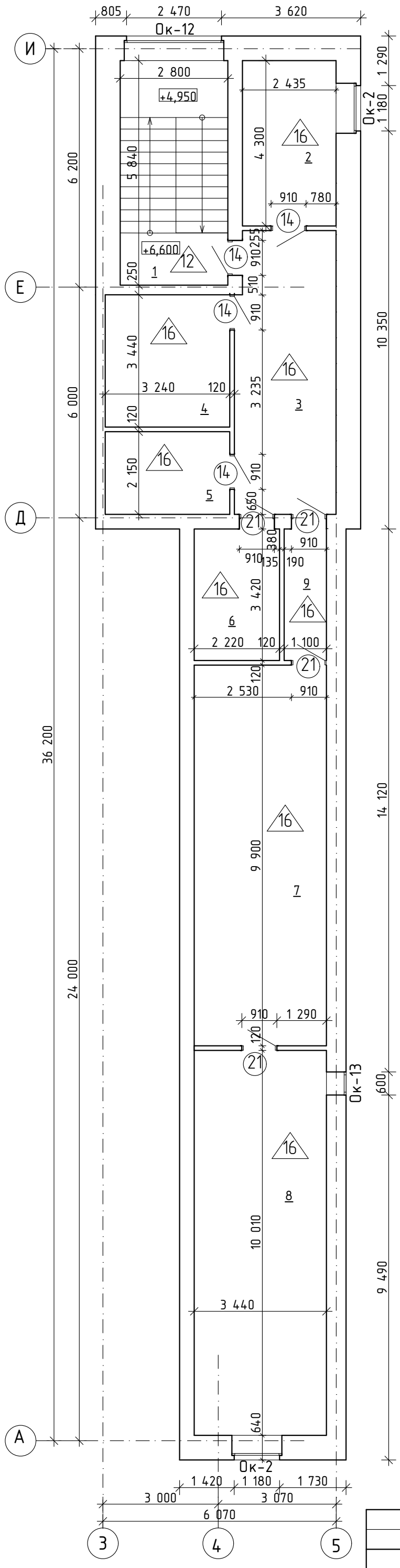

Экспликация помещений третьего этажа

№ пом.	Наименование помещения	Площадь, м²	Категория помещения
1	Лестничная клетка	16,60	Д
2	Кабинет	10,50	В-4
3	Коридор	19,20	Д
4	Вентиляционная (не действующая)	11,10	В-4
5	Вентиляционная (не действующая)	7,00	В-4
6	Склад для хранения аппаратуры	7,60	Д
7	Комната светооператора	34,10	В-4
8	Светопроекционная	34,40	В-4
9	Коридор	3,80	Д
	Всего:	144,3	

1. За относительную отметку 0.000 принят уровень пола первого этажа.
2. Все приведенные размеры следует уточнять по месту.
3. Ведомость отделки помещений см. АС-29÷30
4. Спецификацию элементов заполнения проемов см. АС-26÷28

Изм.	Кол.уч.	Лист	№док.	Подп.	Дата
ГИП		Павловский А.			01.17

Заказчик: Государственное учреждение "Карабалыкский районный Дом культуры" отдела культуры и развития языков акимата Карабалыкского района

АС

Капитальный ремонт здания ГУ "Карабалыкский Дом культуры" отдела культуры и развития языков акимата Карабалыкского района

Карабалыкский Дом культуры

Стадия	Лист	Листов
РП	25	

Спецификация элементов заполнения проемов.

Марка, поз	Обозначение	Наименование	Количество, шт Подвал	I эт.	IIэт.	IIIэт.	Всего:	Масса, кг.	Примеч.
		Двери							
1	ГОСТ 30970-2014	ДПН О Дп Р 2250-1600	-	2	-	-	2		существующие
2	ГОСТ 24698-81	ДН 24-19П	-	1	-	-	1		
3	ГОСТ 24698-81	ДН 21-13П	-	1	-	-	1		существующие
4	ГОСТ 30970-2014	ДПН Км Дп Р 2100-1600	-	2	-	-	2		существующие
5	ГОСТ 24698-81	ДН 21-9ЛП	-	3	-	-	3		
6	ГОСТ 24698-81	ДН 21-13П	-	3	-	-	3		
7	индивидуальные	ВРГ 37-26	-	3	-	-	3		существующие см.прим.5
8	ГОСТ 24698-81	ДН 24-16П	-	1	-	-	1		
9	ГОСТ 24698-81	ДН 21-15П	-	1	-	-	1		
10	ГОСТ 24698-81	ДН 24-9УП	-	1	-	-	1		
11	ГОСТ 6629-88	ДГ 21-15П	-	4	-	-	4		существующие
12 / 12*	ГОСТ 6629-88	ДГ 21-8П	-	5 / 1	2 / -	-	7 / 1		/ сущ-щие
13 / 13*	ГОСТ 6629-88	ДГ 21-8ЛП	-	2 / 2	1 / -	-	3 / 2		/ сущ-щие
14 / 14*	ГОСТ 6629-88	ДГ 21-9П	4 / -	- / 1	3 / 1	4 / -	11 / 2		прим. 11 / сущ-щие
15	ГОСТ 6629-88	ДГ 24-19П	-	-	1	-	1		
16	ГОСТ 6629-88	ДГ 21-18П	-	4	-	-	4		существующие
17 / 17*	ГОСТ 6629-88	ДГ 21-10П	-	- / 4	1 / 1	-	1 / 5		/ сущ-щие
18 / 18*	ГОСТ 6629-88	ДГ 21-10ЛП	-	1 / 3	1 / -	-	2 / 3		/ сущ-щие
19	ГОСТ 30970-2014	ДПВ Км Оп Л Р 2100-800	-	1	1	-	2		существующие
20	ГОСТ 30970-2014	ДПВ Км Оп Пр Р 2100-800	-	1	1	-	2		существующие
21 / 21*	ГОСТ 6629-88	ДГ 21-9ЛП	3 / -	1 / -	- / 3	4 / -	8 / 3		прим. 11 / сущ-щие
22	ГОСТ 6629-88	ДГ 24-13П	-	1	1	-	2		
23 / 23*	ГОСТ 6629-88	ДГ 24-10П	-	1 / 1	-	-	1 / 1		/ сущ-щие
24	ГОСТ 6629-88	ДГ 24-10ЛП	-	3	-	-	3		существующие
25 / 25*	ГОСТ 6629-88	ДГ 21-7ЛП	-	1 / 1	2 / -	6 / -	9 / 1		/ сущ-щие
26 / 26*	ГОСТ 6629-88	ДГ 21-7П	-	- / 2	1 / 1	6 / -	7 / 3		/ сущ-щие
27	ГОСТ 24698-81	ДС 19-9П	-	-	1	-	1		
28	ГОСТ 6629-88	ДГ 24-9ЛП	-	-	2	-	2		
29 / 29*	ГОСТ 6629-88	ДГ 24-15П	-	-	1 / 3	-	1 / 3		/ сущ-щие
30	ГОСТ 6629-88	ДГ 24-18П	-	-	2	-	2		существующие
31	ГОСТ 24698-81	ДН 21-7П	-	-	-	3	3		см. АС-20
32	ГОСТ 24698-81	ДН 21-7ЛП	-	-	-	3	3		см. АС-20

11. Деревянные двери в подвале в помещениях №5, 6, 24, 25 обработать огнезащитным составом с глубокой пропиткой "НЕГОРИН-Д-био".

Марка, поз	Обозначение	Наименование	Количество, шт I эт.	IIэт.	IIIэт.	Всего:	Масса, кг.	Примеч.
		Окна						
Ок-1 / Ок-1*	ГОСТ 30674-99	ОП Г1 1 760-2 070 ($4М_1$-12-$4М_1$-12-$4М_1$)	16 / 6	-	-	16 / 6		/ сущ-щие
Ок-2	ГОСТ 30674-99	ОП Г1 1 760-1 250 ($4М_1$-12-$4М_1$-12-$4М_1$)	1	-	2	3		
Ок-3	ГОСТ 30674-99	ОП Г1 1 760-870 ($4М_1$-12-$4М_1$-12-$4М_1$)	2	-	-	2		
Ок-4	ГОСТ 30674-99	ОП Г1 2 060-2 070 ($4М_1$-12-$4М_1$-12-$4М_1$)	3	34	-	37		
Ок-5	ГОСТ 30674-99	ОП Г1 400-730 ($4М_1$-12-$4М_1$-12-$4М_1$)	2	-	-	2		
Ок-6	ГОСТ 30674-99	ОП Г1 2 060-1 250 ($4М_1$-12-$4М_1$-12-$4М_1$)	1	1	-	2		
Ок-7	ГОСТ 30674-99	ОП Г1 450-1 200 ($4М_1$-12-$4М_1$-12-$4М_1$)	3	-	-	3		
Ок-8	ГОСТ 30674-99	ОП Г1 450-450 ($4М_1$-12-$4М_1$-12-$4М_1$)	3	-	-	3		
Ок-9	ГОСТ 30674-99	ОП Г1 2 060- 1 250 ($4М_1$-12-$4М_1$-12-$4М_1$)	-	1	-	1		
Ок-10	ГОСТ 30674-99	ОП Г1 860- 1 470 ($4М_1$-12-$4М_1$-12-$4М_1$)	-	6	-	6		
Ок-11	ГОСТ 30674-99	ОП Г1 2 350-2 540 ($4М_1$-12-$4М_1$-12-$4М_1$)	-	1	1	2		
Ок-12	ГОСТ 30674-99	ОП Г1 1160-2 540 ($4М_1$-12-$4М_1$-12-$4М_1$)	-	-	1	1		
Ок-13	ГОСТ 30674-99	ОП Д2 380-550 ($4М_1$-16-$4М_1$)	-	-	1	1		
Ок-14	ГОСТ 30674-99	ОП Г1 550-1120 ($4М_1$-12-$4М_1$-12-$4М_1$)	-	-	-	2		окно подвала
		Витражи						
В-1	ГОСТ 30674-99	ОП Д2 3 300-5 600 ($4М_1$-16-$4М_1$)	2	-	-	2		существующие
В-2	ГОСТ 30674-99	ОП Д2 2 300-3 550 ($4М_1$-16-$4М_1$)	1	-	-	1		
В-3	"Татпроф"	ОАКУ СПД 8 480-4 920-82 Д2 ($4М_1$-12-$4М_1$-12-$4М_1$)	1			1		$S=41,72м^2$
В-4	"Татпроф"	ОАКУ СПД 8 480-5 610-82-Д2 ($4М_1$-12-$4М_1$-12-$4М_1$)	1			1		$S=47,57\ м^2$
В-5	"Татпроф"	ОАКУ СПД 4 940-5 500-82-Д2 ($4М_1$-12-$4М_1$-12-$4М_1$)		3		3		$S=27,17м^2$
В-6	"Татпроф"	ОАКУ СПД 4 940-5 660-82-Д2 ($4М_1$-12-$4М_1$-12-$4М_1$)		1		1		$S=27,96\ м^2$
В-7	ГОСТ 30674-99	ОП Д2 2 000-1 580 ($4М_1$-16-$4М_1$)	2	-	-	2		существующие
В-8	ГОСТ 30674-99	ОП Д2 3 000-2 540 ($4М_1$-16-$4М_1$)	-	1	-	1		существующие
В-9	ГОСТ 30674-99	ОП Д2 3 000-1 540 ($4М_1$-16-$4М_1$)	-	2	-	2		существующие

Примечание:
1. Площадь оконных откосов из ПВХ - 166,42 $м^2$, площадь окрашенных оконных и дверных откосов по оштукатуренной поверхности-122,34 $м^2$
2. Подоконные ПВХ доски шириной 500 мм на окна- общая длина 148,5 м.п. Подоконные ПВХ доски шириной 700 мм на наружные витражи- общая длина 36,0 м.п.
3. Длина водоотливных досок - 165,85 м.п., шириной 400мм.
4. В конструкции окон в пом. 5,19-22,34-37 первого этажа, в пом. 3-6,12-14,22-25 второго этажа, в пом. 2 и 8 третьего этажа предусмотреть маскитные сетки $S_{общ}$ = 27,00 $м^2$;
5.На существующих распашных воротах заменить деревянную обшивку полотен из доски 130х16мм, расход материала 58,0 $м^2$; а также обшивку полотен ворот тонколистовой сталью толщ. 0,5мм, расход материала 48,1$м^2$.
6. На наружных дверях поз. 1 и 4 предусмотреть установку доводчиков ЗУБР "ЭКСПЕРТ", артикул 37910-50. Кол-во 4 шт.
7. Размеры оконных и дверных проемов уточнить по месту при демонтаже
10. Витраж В-2 выполнен из 2-х окон с размерами 2300х1780 и 2300х1770 с импостом КПТ-74. Общая длина импоста - 2,3 м.п.

Изм.	Кол.уч.	Лист	№док.	Подп.	Дата
ГИП		Павловский А.			01.17
Исполнил		Сыкало В.В.			01.17
Проверил		Павловский А.			01.17
Норм.контр.		Прокопенко И.			01.17

Заказчик: Государственное учреждение "Карабалыкский районный Дом культуры" отдела культуры и развития языков акимата Карабалыкского района

АС

Капитальный ремонт здания ГУ "Карабалыкский Дом культуры" отдела культуры и развития языков акимата Карабалыкского района

Карабалыкский Дом культуры

Стадия	Лист	Листов
РП	26	

Спецификация элементов заполнения проемов

ТОО "Стройцентр плюс" 2017год

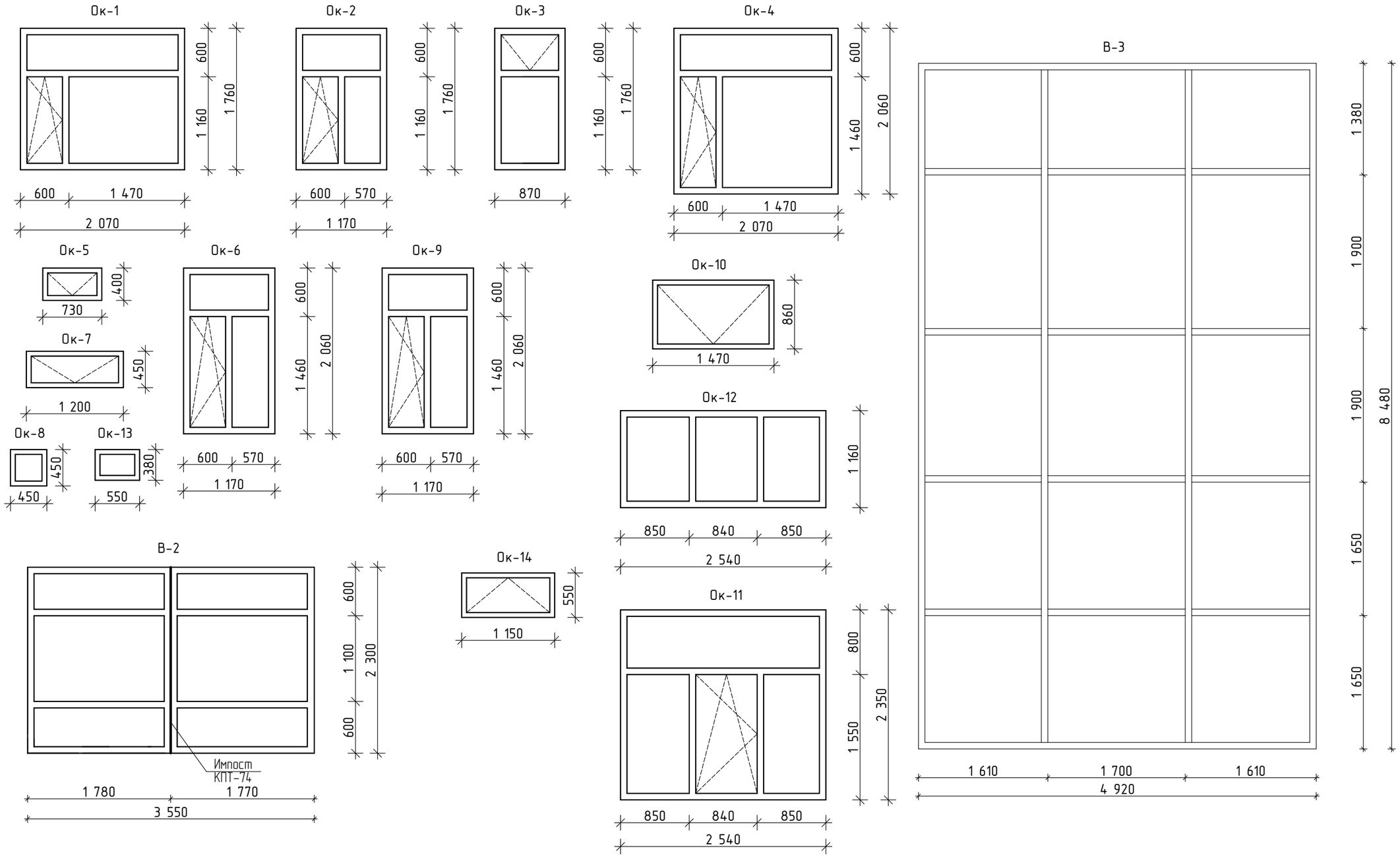

1. Окна и витражи замаркированы на листах АС-22÷25
2. Спецификацию элементов заполнения проемов см. лист АС-26

Изм.	Кол.уч.	Лист	№док.	Подп.	Дата
ГИП		Павловский А.			01.17
Исполнил		Сыкало В.В.			01.17
Проверил		Павловский А.			01.17
Норм.контр.		Прокопенко И.			01.17

Заказчик: Государственное учреждение "Карабалыкский районный Дом культуры" отдела культуры и развития языков акимата Карабалыкского района

АС

Капитальный ремонт здания ГУ "Карабалыкский Дом культуры" отдела культуры и развития языков акимата Карабалыкского района

Карабалыкский Дом культуры

Стадия	Лист	Листов
РП	27	

Эскизы окон и витражей

ТОО "Стройцентр плюс"
2017год

В-5

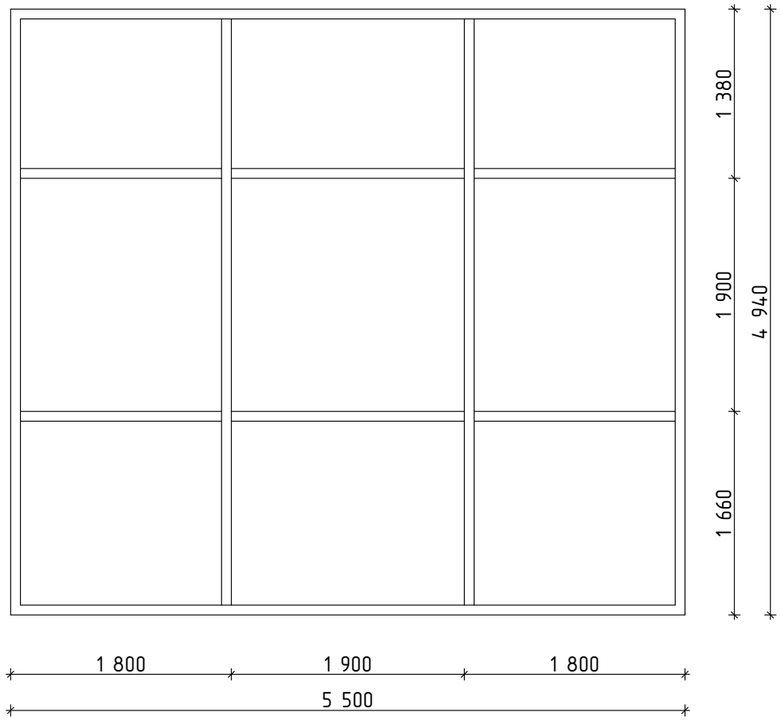

В-4

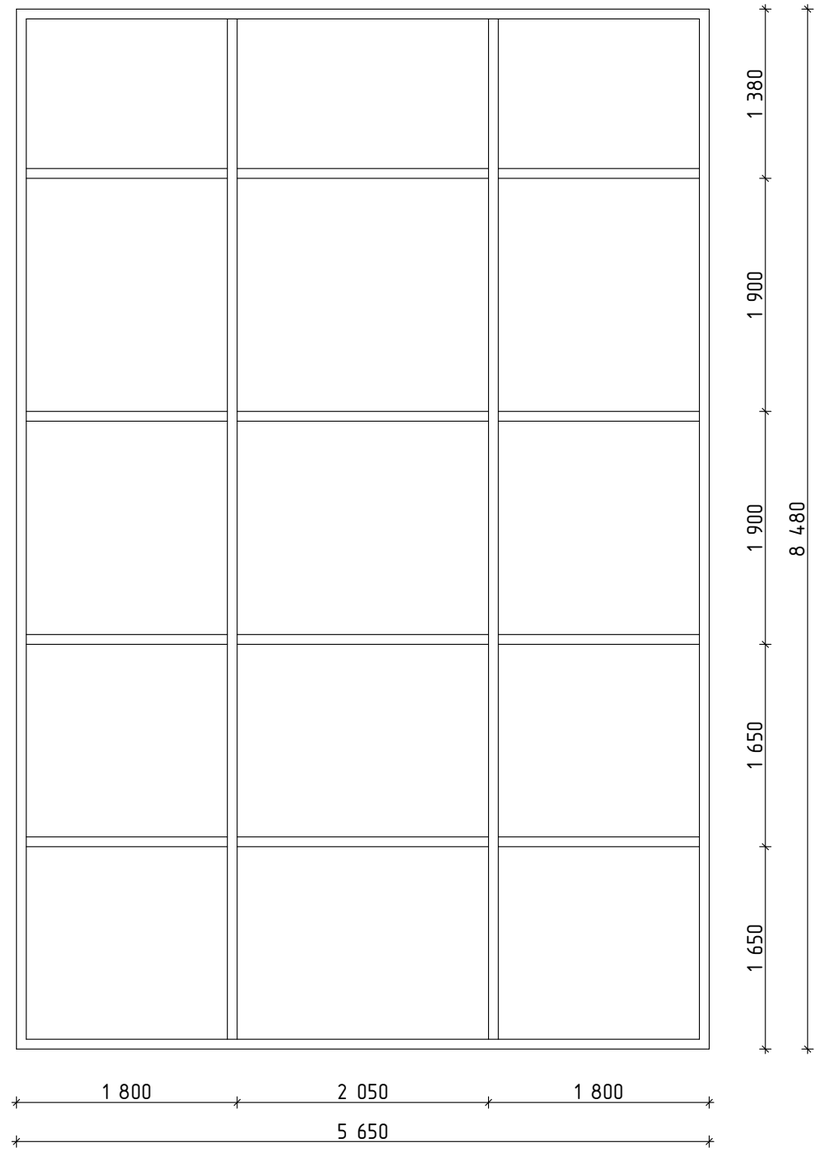

В-6

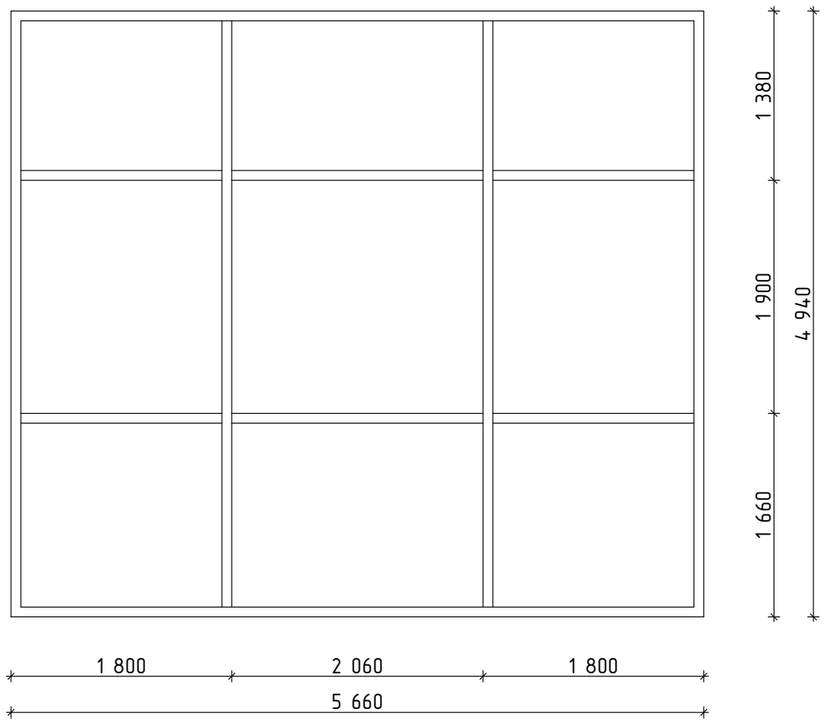

1. Витражи замаркированы на листах АС-22÷25
2. Спецификацию элементов заполнения проемов см. лист АС-26

						Заказчик: Государственное учреждение "Карабалыкский районный Дом культуры" отдела культуры и развития языков акимата Карабалыкского района			АС
Изм.	Кол.уч.	Лист	№док.	Подп.	Дата	Капитальный ремонт здания ГУ "Карабалыкский Дом культуры" отдела культуры и развития языков акимата Карабалыкского района			
						Карабалыкский Дом культуры	Стадия	Лист	Листов
ГИП		Павловский А.			01.17		РП	28	
Исполнил		Сыкало В.В.			01.17	Эскизы витражей	ТОО "Стройцентр плюс" 2017год		
Проверил		Павловский А.			01.17				
Норм.контр.		Прокопенко И.			01.17				

Ведомость отделки помещений (начало)

Номер помещений	Потолок		Стены или перегородки		Низ стен или перегородок (панель)			Примеч.
	Площадь	Вид отделки	Площадь	Вид отделки	Площадь	Вид отделки	Высота, мм	
Первый этаж								
1		Подвесной потолок "Амстронг" - сущ.	21,12	Декоративная штукатурка				
2, 4	286,4	Подвесной потолок "Амстронг"		Улучшенная водоэмульсионная окраска - сущ.				
3, 33		Подвесной потолок "Амстронг" - сущ.		Улучшенная водоэмульсионная окраска - сущ.				
			11,6	Улучшенная водоэмульсионная покраска за 2 раза по пред-варительно подготовленной (улучш. штукат.) каменной поверхности (ВДВА -27, цвет - светлых тонов)				в помещ. №33
6	448,03	Улучшенная водоэмульсионная покраска по декора-тивно-акустическому подвесному потолоку листам по типу П 127 (Кнауф-акустик)	511,05	Штукатурка декоративная Alinex MUNFORT, структурная, белая по предварительной подготовленной (улучш. ц/п штукатурка) каменной поверхности				см. прим.4 см. прим.5
			163,98	Улучшенная водоэмульсионная покраска по ГКЛ				
7, 9, 13, 18, 28, 29, 39, 41, 43	387,7	Простая водоэмульсионная покраска по предварительно подготовленной бетонной поверхности (ВДВА 27, белого цвета)	1063,77	Простая водо-эмульсионная покрас-ка по предварительно подготовленной поверхности (ВДВА 27, белого цвета)				
30			147,16	Простая водо-эмульсионная покрас-ка по каменной поверхности (ВДВА 27, белого цвета)				
5, 8, 21, 22, 36, 36, 37, 40, 42, 44, 45, 48	200,8	Улучшенная водоэмульсионная покраска по предварительно подготовленной поверхности (ВДВА 27, белого цвета)	485,97	Улучшенная водоэмульсионная покраска за 2 раза по предварительно подготовленной поверхности (ВДВА -27, цвет - светлых тонов)	3,33	Керамогра-нитная плитка	150	"Сапожок" в помещ. №8, 40, 48
10, 11, 14, 15, 38	20,62	Улучшенная водоэмульсионная покраска по предварительно подготовленной поверхности (ВДВА 27, белого цвета)	113,17	Улучшенная водоэмульсионная покраска за 2 раза по предварительно подготовленной поверхности (ВДВА -27, цвет - светлых тонов)	78,97	Простая масляная окраска за 2 раза по предварительно подготоаленной поверхности (МА-25, цвет - голубой)	1 600	
12, 16		Простая водоэмульсионная покраска - сущ.		Простая водоэмульсионная покраска - сущ.				
17, 49, 50		Подвесной потолок "Амстронг" - сущ.	102,61	Улучшенная водоэмульсионная покраска за 2 раза по предварительно подготовленной поверхности (ВДВА -27, цвет - светлых тонов)	149,25	Простая масляная окраска за 2 раза по предварительно подготоаленной поверхности (МА-25, цвет - светлых тонов)	1 600	
19		Натяжной французкий потолок - сущ.		Улучшенная водоэмульсионная окраска - сущ.				
20, 35	97,4	Улучшенная водоэмульсионная покраска по ГКЛ подвесного потолока D112 со звукоизоляцией	145,05	Улучшенная водоэмульсионная покраска по ГКЛ облицовки стен Кнауф-Акустика С623				см. прим.7

Номер помещений	Потолок		Стены или перегородки		Низ стен или перегородок (панель)			Примеч.
	Площадь	Вид отделки	Площадь	Вид отделки	Площадь	Вид отделки	Высота, мм	
23, 24, 25, 26, 27	32,4	Простая водоэмульсионная покраска по предварительно подготовленной бетонной поверхности (ВДВА 27, белого цвета)	146,6	Облицовка глазу-рованной керами-ческой плиткой по ГОСТ 6141-91 на всю высоту стен по предварительно подготовленной поверхности				
31	24,16	Улучшенная водоэмульсионная покраска по предварительно подготовленной поверхности (ВДВА 27, белого цвета)	44,5	Улучшенная акриловая покраска за 2 раза по предварительно оштукатуренной каменной (улуч. штукатурка) поверхности (ВД-АК-1180, цвет - светлых тонов)	5,83	Керамогра-нитная плитка	150	"Сапожок"
32	8,3	Улучшенная водоэмульсионная покраска по предварительно подготовленной поверхности (ВДВА 27, белого цвета)	31,3	Улучшенная водоэмульсионная покраска за 2 раза по предварительно подготовленной поверхности (ВДВА -27, цвет - светлых тонов)	1,57	Керамогра-нитная плитка	150	"Сапожок"
46, 47		Облицовка МДФ-панелями - сущ.		Облицовка МДФ-панелями - сущ.				
				Второй этаж				
1	190,4	Подвесной потолок "Амстронг"	16,34	Улучшенная водоэмульсионная покраска за 2 раза по предварительно оштукатуренной каменной (улуч. штукатурка) повер-хности (ВДВА-27, цвет-светлых тонов)				
		Улучшенная водоэмульсионная покраска - сущ.		Улучшенная водоэмульсионная окраска - сущ.				
2, 5, 11		Подвесной потолок "Амстронг"-сущ.		Улучшенная водоэмульсионная окраска - сущ.				
3, 4	25,9	Подвесной потолок "Амстронг"	74,42	Улучшенная водоэмульсионная покраска за 2 раза по предварительно подготовленной поверхности (ВДВА -27, цвет - светлых тонов)				
12, 13, 14	200,6	Подвесной потолок "Амстронг"	281,14	Улучшенная водоэмульсионная покраска за 2 раза по предварительно подготовленной поверхности (ВДВА -27, цвет - светлых тонов)				

Изм.	Кол.уч.	Лист	№док.	Подп.	Дата
ГИП		Павловский А.			01.17
Исполнил		Сыкало В.В.			01.17
Проверил		Павловский А.			01.17
Норм.контр.		Прокопенко И.			01.17

Заказчик: Государственное учреждение "Карабалыкский районный Дом культуры" отдела культуры и развития языков акимата Карабалыкского района

АС

Капитальный ремонт здания ГУ "Карабалыкский Дом культуры" отдела культуры и развития языков акимата Карабалыкского района

Карабалыкский Дом культуры

Стадия	Лист	Листов
РП	29	

Ведомость отделки помещений (начало)

ТОО "Стройцентр плюс" 2017год

Ведомость отделки помещений (окончание)

Номер помещений	Потолок		Стены или перегородки		Низ стен или перегородок (панель)			Примеч.
	Площадь	Вид отделки	Площадь	Вид отделки	Площадь	Вид отделки	Высота, мм	
6, 18, 19, 24, 25	121,8	Улучшенная водоэмульсионная покраска по предварительно подготовленной (сплошное выравнивание) поверхности (ВДВА 27, белого цвета)	315,5	Улучшенная водоэмульсионная покраска за 2 раза по предварительно подготовленной поверхности (ВДВА -27, цвет - светлых тонов)				
7, 9, 26	43,94	Улучшенная водоэмульсионная покраска по предварительно подготовленной (сплошное выравнивание) поверхности (ВДВА 27, белого цвета)	83,7	Улучшенная водоэмульсионная покраска за 2 раза по предварительно подготовленной поверхности (ВДВА -27, цвет - светлых тонов)	35	Простая масляная окраска за 2 раза по предварительно подготоаленной поверхности (МА-25, цвет - голубой)	1 600	
10, 20	15,3	Простая водоэмульсионная покраска по предварительно подготовленной (сплошное выравнивание) поверхности (ВДВА 27, белого цвета)	72,76	Простая водоэмульсионная покраска по каменной поверхности (ВДВА 27, белого цвета)				
8	14,7		39,56	Простая водоэмульсионная покраска по предварительно подготовленной поверхности (ВДВА 27, белого цвета)				
15, 16, 17	14,4	Простая водоэмульсионная покраска по предварительно подготовленной (сплошное выравнивание) поверхности (ВДВА 27, белого цвета)	80,59	Облицовка глазурованной керамической плиткой по ГОСТ 6141-91 на всю высоту стен по предварительно подготовленной поверхности				
21	24,4	Улучшенная водоэмульсионная покраска по предварительно подготовленной (сплошное выравнивание) поверхности (ВДВА 27, белого цвета)	77,8	Улучшенная акриловая покраска за 2 раза по предварительно оштукатуренной (улуч. штукатурка) каменной поверхности (ВД-АК-1180, цвет - светлых тонов)	1,8	Керамогранитная плитка	150	"Сапожок"
22, 23, 27	234,4	Натяжной "французкий" потолок-сущ.	3,8	Улучшенная водоэмульсионная покраска за 2 раза по предварительно оштукатуренной (улуч. штукатурка) каменной побер-хности (ВДВА-27, цвет-светлых тонов)				
			276,08	Улучшенная водоэмульсионная покраска за 2 раза по предварительно подготовленной поверхности (ВДВА -27, цвет - светлых тонов)				
30, 31			75,84	Простая водоэмульсионная покраска по каменной поверхности (ВДВА 27, белого цвета)				
			78,0	Простая водоэмульсионная покраска по ГКЛ				

1. В лестничных клетках пом.10 и пом.20 конструкции металлических лестничных маршей очистить от ржавчины и окрасить эмалью ПФ115 ГОСТ 6465-76* за 2 раза по слою грунтовки ГФ-021 ГОСТ 25129-82 общей толщ. 55мкм в соответствии с главой СНиП РК 2.01-19-2004 "Защита строительных конструкций от коррозии". Общая площадь покраски 232,51 м^2
2. Все металлические ограждения лестничных маршей в лестничных клетках пом.10,14,31,38 (первый этаж) и пом.7,9,21.26 (второй этаж) очистить от ржавчины и окрасить эмалью ПФ115 ГОСТ 6465-76* за 2 раза по слою грунтовки ГФ-021 ГОСТ 25129-82 общей толщ. 55мкм в соответствии с главой СНиП РК 2.01-19-2004 "Защита строительных конструкций от коррозии". Общая площадь покраски 76,31м^2.
3. Все деревянные поручни в лестничных клетках в количестве 35,5м.пог. заменить на новые деревянные с последующей окраской эмалью ПФ115 ГОСТ 6465-76* за 2 раза по слою грунтовки по дереву. Площадь окраски поручней 8,19м^2.

Номер помещений	Потолок		Стены или перегородки		Низ стен или перегородок (панель)			Примеч.
	Площадь	Вид отделки	Площадь	Вид отделки	Площадь	Вид отделки	Высота, мм	
Третий этаж								
1	16,6	Улучшенная водоэмульсионная покраска по предварительно подготовленной (сплошное выравнивание) поверхности (ВДВА 27, белого цвета)	38,1	Улучшенная водоэмульсионная покраска за 2 раза по предварительно подготовленной поверхности (ВДВА -27, цвет - светлых тонов)	19,2	Простая масляная окраска за 2 раза по предварительно подготоаленной поверхности (МА-25, цвет - голубой)	1 600	
2, 7, 8	79,0	Улучшенная водоэмульсионная покраска по предварительно подготовленной (сплошное выравнивание) поверхности (ВДВА 27, белого цвета)	172,03	Улучшенная водоэмульсионная покраска за 2 раза по предварительно подготовленной поверхности (ВДВА -27, цвет - светлых тонов)				
3, 9	23,0	Улучшенная водоэмульсионная покраска по предварительно подготовленной(сплошное выравнивание) поверхности (ВДВА 27, белого цвета)	66,42	Улучшенная акриловая покраска за 2 раза по предварительно оштукатуренной (улуч. штукатурка) каменной поверхности (ВД-АК-1180, цвет -светлых тонов)				
4, 5, 6	25,7	Простая водоэмульсионная покраска по предварительно подготовленной (сплошное выравнивание) поверхности (ВДВА 27, белого цвета)	94,08	Простая водоэмульсионная покраска по предварительно подготовленной поверхности (ВДВА 27, белого цвета)				
Подвал								
3, 4, 5, 6, 7, 9, 24, 25, 26, 28	44,7	Простая водоэмульсионная покраска по предварительно подготовленной (сплошное выравнивание) поверхности (ВДВА 27, белого цвета), помещение №7	105,87	Простая водоэмульсионная покраска по предварительно оштукатуренной (прост. штукатурка) каменной поверхности (ВДВА 27, белого цвета)				
			107,35	Простая водоэмульсионная покраска по предварительно подготовленной поверхности (ВДВА 27, белого цвета)				

4. Расход сухой смеси Alinex "MUNFORT"- 4кг/м^2. Перед нанесением штукатурку основание необходимо предварительно выровнить штукатурным раствором "AlinEX UNIPLASTER M 100" - 14кг/м^2 при толщине слоя 10мм. Возраст оштукатуренных нанесений к моменту нанесения "AlinEX MUNFORT" должен составлять не менее 7 суток. Поверхность необходимо обработать грунтовкой "AlinEX Primer Dry".
5. Листы декоративно-акустические, размер листа 1200х2400мм, толщина 12,5мм, степень перфарации 6%, размеры отверстий 12х12мм.
6. Металлические пожарные лестницы Пж-2 очистить от ржавчины и окрасить эмалью ПФ115 ГОСТ 6465-76* за 2 раза по слою грунтовки ГФ-021 ГОСТ 25129-82 общей толщ. 55мкм в соответствии с главой СНиП РК 2.01-19-2004 "Защита строительных конструкций от коррозии". Общая площадь покраски 97,9м^2.
7. По периметру потолка приклеить потолочный плинтус из пенополистерола, на смесь шпаклевки и ПВА. Общая длина потолочного плинтуса 152,28 п.м.
8. Перед внутренней отделкой зрительного зала кресла следует демонтировать с последующей установкой. Общее количество кресел 339шт. Вес одного кресла 15кг.

Изм.	Кол.уч.	Лист	№док.	Подп.	Дата				
						Заказчик: Государственное учреждение "Карабалыкский районный Дом культуры" отдела культуры и развития языков акимата Карабалыкского района			АС
						Капитальный ремонт здания ГУ "Карабалыкский Дом культуры" отдела культуры и развития языков акимата Карабалыкского района			
ГИП		Павловский А.			01.17	Карабалыкский Дом культуры	Стадия	Лист	Листов
							РП	30	
Исполнил		Сыкало В.В.			01.17				
Проверил		Павловский А.			01.17	Ведомость отделки помещений (окончание)	ТОО "Стройцентр плюс" 2017год		
Норм.контр.		Прокопенко И.			01.17				

Экспликация полов (начало)

Наименовании помещений	Тип пола	Схема пола или тип пола по серии 2.244-1 в.6	Данные элементов пола (наименование, толщина основания и др.), мм	Площадь, м2	Примеч.
Первый этаж					
1, 4, 32, 33	1	Существующий пол	Керамогранитная плитка ТУ5752-001-56380351-2007-13 мм	223,3	
2, 39, 40, 41, 43	2	ТД 381 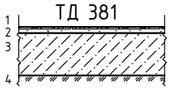	1. Керамогранитная плитка ТУ5752-001-56380351 -2007 - 13 мм 2.Прослойка из плиточного клея СЭТ 302 -3мм 3. Существующее бетонное основание	261,0	$S_{подступенков}$= 2,81м^2 В пом.2 плитка с рельефной поверхностью
8	2*	По типуТД 352 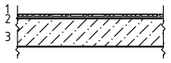	1. Керамогранитная плитка ТУ5752-001-56380351 -2007(с рельефным покрытием) - 13 мм 2.Прослойка из плиточного клея СЭТ 302 -3мм 3. Ж/б. плита перекрытия подпольного канала - 80 мм	14,4	
3	3	Существующий пол	Линолеум по ГОСТ 18108-80 - 3,6 мм	33,3	
5, 17, 21, 22, 28, 29, 34, 35, 36, 49, 50	4	По типу ТД 11 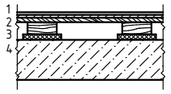	1. Линолеум по ГОСТ 18108-80 - 2 мм 2. Плита OSB-2 по ГОСТ 10632-2007 - 8 мм 3. Существующее дощатое покрытие по лагам 4. Существующая плита перекрытия	329,2	Линолеум коммерческий, класс износостойкости 31 (помещ. №5, 21,22), 32(помещ. №28,29), 33 (помещ.№ 17,34,35,36) См. прим. 8
6	5	Существующий пол	Ковровое покрытие	329,0	
9	6	По типу ТД 351 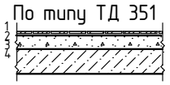	1. Керамогранитная плитка - 8 мм 2. Прослойка из плиточного клея СЭТ 302 -3мм 3. Стяжка из ц/п раствора М150 -55мм 4. Ж/б. плита перекрытия - существ.	24,3	
13, 30	7	Существующий пол	Деревянное покрытие	77,9	см. прим. 6
18	8	ТД 733	1.Бетонные из бетона кл.В15 - 20 мм 2. Стяжка из ц/п раствора М150 - 40мм 3. Ж/б плита перекрытия - существ.	14,8	

Наименовании помещений	Тип пола	Схема пола или тип пола по серии 2.244-1 в.6	Данные элементов пола (наименование, толщина основания и др.), мм	Площадь, м2	Примеч.
19	9	Существующий пол	Покрытие из ламината	33,3	
20	10	По типу ТД 11 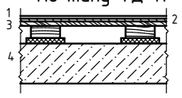	1. Паркет-ламинат EN685 33 класс - 10 мм 2. Плита OSB-2 по ГОСТ 10632-2007 - 8 мм 3. Существующее дощатое покрытие по лагам 4. Существующая плита перекрытия	65,7	
23, 24, 25, 26, 27	11	ТД 345 Д 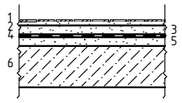	1. Керамогранитная плитка - 8мм 2.Прослойка из плиточного клея СЭТ 302 -2мм 3.Стяжка из ц/п раствора М150 -20мм 4.Гидроизоляция оклеечная из 1 слоя рубероида на битумной мастике ГОСТ 2889-80 5. Стяжка из ц/п раствора М150 -30мм 6. Железобетонная плита - существ.	32,4	см. прим 3 см. прим 4
10, 11, 14, 15, 38, 48 (лест. клетки)	12	По типу ТД 340 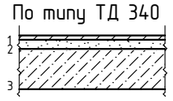	1. Керамогранитная плитка ТУ5752-001-56380351 -2007(с рельефным покрытием) - 13 мм 2. Прослойка из плиточного клея СЭТ 302 -3мм 3. Ж/б. плита лест. площадки и ж/б плиты -существ.	31,14	см. прим 3 см. прим 7
31 (лест. клетка)	12*	По типу ТД 340 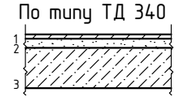	1. Керамогранитная плитка ТУ5752-001-56380351 -2007(с рельефным покрытием) - 13 мм 2. Прослойка из плиточного клея СЭТ 302 -3мм 3. Ж/б. плита перекрытия, ж/б плита лест. площадки и ж/б лест. марш - существ.	33,91	В площади учтены подступенки лест. маршей см. прим 3
12, 16, 46, 47	13	Существующий пол	Керамическая плитка по ГОСТ 6727-2001 - 6мм	12,7	
37, 42, 44, 45	14	По типу ТД 531 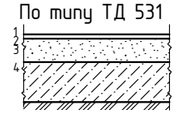	1. Линолеум на теплоизолирующей подоснове ГОСТ 18108-80 - 3,6мм 2. Прослойка из клеящей мастики 3. Стяжка из ц/п раствора М150 - 20мм 4. Существующее бетонное основание	61,1	Линолеум коммерческий, класс износостойкости 31.
7	17	40см 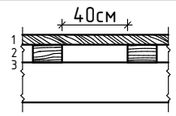	1. Палубный брус 60х80 (лиственница) 2. Лага 100х150 ГОСТ 24454-80 3. Сущ. металлическая балка	259,7	См. прим.9
17	14*	По типу ТД 531 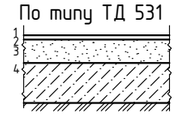	1. Линолеум на теплоизолирующей подоснове ГОСТ 18108-80 - 3,6мм 2. Прослойка из клеящей мастики 3. Стяжка из ц/п раствора М150 - 20мм 4. Подстилающий слой из бетона класса В7,5 - 80мм 5. Засыпка песком (прим.11 АС-23) 6 Плита перекрытия - 220мм	133,9	Линолеум коммерческий, класс износостойкости 33.

1. Планы полов см. на л. АС-21÷25
2. Полы в санузлах и инвентарной на 20 мм ниже полов прилегающих помещений.
3. Керамическая плитка и керамогранитная плитка укладывается на плиточный клей "Алинекс СЭТ 302" (ТУ 7500 РК 39369767 ТОО-02-2003). Расход клея-3-5кг/м^2.
4. Гидроизоляцию следует завести на стены на 300 мм.
5. Типы плинтусов (применить к площади пола к=1,07):
   - из керамической плитки - для полов из керамогранитной плитки;
   - из ПВХ - для полов из линолеума, паркета-ламината;
   - из бетона - для полов из бетона.
6. Полы с существующим деревянным покрытием следует прострогать и покрасить краской ПФ-115.
7. Ступени лестничных маршей покрасить эмалью ПФ-115 за 2 раза, площадь покраски - 62,16м^2.
8. В помещении №17 ступени входа в подвал выполнить из керамогранитной плитки ТУ5752-001-56380351 -2007(с рельефным покрытием) на плиточном клее СЭТ 302, площадь покрытия - 3,61м^2.
9. Через 48 часов после окончания укладки пол отшлифовать при помощи шлифовальной машины. После шлифовки пол покрыть огнебиозащитнным составом "Негорин-ПРО". Расход на один слой 250г/м^2 без учета потерь. Затем после высыхания огнебиозащитного слоя пол покрывается тремя слоями полиуританового двухкомпонентного лака на водной основе «Berger Aqua-Seal NanoDiamant». Расход: на один слой валиком 100-120 мл/м^2

Изм.	Кол.уч.	Лист	№док.	Подп.	Дата
ГИП		Павловский А.			01.17
Исполнил		Сыкало В.В.			01.17
Проверил		Павловский А.			01.17
Норм.контр.		Прокопенко И.			01.17

Заказчик: Государственное учреждение "Карабалыкский районный Дом культуры" отдела культуры и развития языков акимата Карабалыкского района — АС

Капитальный ремонт здания ГУ "Карабалыкский Дом культуры" отдела культуры и развития языков акимата Карабалыкского района

Карабалыкский Дом культуры

Стадия	Лист	Листов
РП	31	

Экспликация полов (начало)

ТОО "Стройцентр плюс" 2017год

Экспликация полов (окончание)

Наимено-вание помещений	Тип пола	Схема пола или тип пола по серии 2.244-1 в.6	Данные элементов пола (наименование, толщина основания и др.), мм	Площадь, м2	Примеч.
Второй этаж					
1, 2, 28	1	Существующий пол	Керамогранитная плитка ТУ5752-001-56380351-2007-13 мм	298,1	
3, 4, 5	3	Существующий пол	Линолеум по ГОСТ 18108-80 - 3,6 мм	68,4	
6, 8, 30, 31	7	Существующий пол	Деревянное покрытие	76,2	см. прим. 6
7, 9, 26 (лестн. клетки)	12	По типу ТД 340 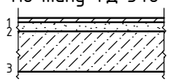	1. Керамогранитная плитка ТУ5752-001-56380351 -2007(с рельефным покрытием) - 13 мм 2. Прослойка из плиточного клея СЭТ 302 -3мм 3. Ж/б. плита лест. площадки - существ.	22,46	см. прим 3 см. прим 7
10, 20	15	Существующий пол	Бетонное покрытие	15,3	
11, 12, 13, 14, 18, 19, 22, 23, 24, 25, 27	4	По типу ТД 11 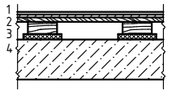	1. Линолеум по ГОСТ 18108-80 - 2 мм 2. Плита OSB-2 по ГОСТ 10632-2007 - 8 мм 3. Существующее дощатое покрытие по лагам 4. Существующая плита перекрытия	597,3	Линолеум коммерческий, класс износо-стойкости 31 (помещ.№ 18,19,25), 32 (помещ.№ 12,13,14), 33 (помещ.№ 11,22,23,24,27).
15, 16, 17	11	ТД 345 Д 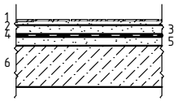	1. Керамогранитная плитка - 8мм 2.Прослойка из плиточного клея СЭТ 302 -2мм 3.Стяжка из ц/п раствора М150 -20мм 4.Гидроизоляция оклеечная из 1 слоя рубероида на битумной мастике ГОСТ 2889-80 5. Стяжка из ц/п раствора М150 -30мм 6. Железобетонная плита - существ.	14,4	см. прим 3 см. прим 4
21 (лест. клетка)	12*	По типу ТД 340 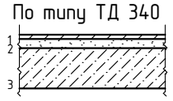	1. Керамогранитная плитка ТУ5752-001-56380351 -2007(с рельефным покрытием) - 13 мм 2. Прослойка из плиточного клея СЭТ 302 -3мм 3. Ж/б. плита лест. площадки и ж/б лест. марш - существ.	18,81	В площади учтены подступенки лест. маршей см. прим 3
29	5	Существующий пол	Ковровое покрытие	3,9	
Третий этаж					
1 (лестн. клетка)	12	По типу ТД 340 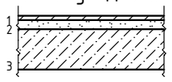	1. Керамогранитная плитка ТУ5752-001-56380351 -2007(с рельефным покрытием) - 13 мм 2. Прослойка из плиточного клея СЭТ 302 -3мм 3. Ж/б. плита лест. площадки - существ.	7,9	см. прим 3 см. прим 7
2, 3, 4, 5, 6, 7, 8, 9	16	По типу ТД 471 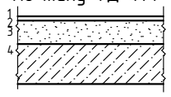	1. Линолеум на тканевой подоснове ГОСТ 7251-77-1,6мм 2. Прослойка из клеящей мастики 3. Стяжка из ц/п раствора М150 - 20мм 4. Ж/б плита перекрытия - существ.	127,7	Линолеум коммерческий, класс износо-стойкости 31 (помещ.№4,5,6), 32 (в помещ.№ 2,3,7,8)
Подвал					
7	18	По типу ТД 740	1.Бетонные из бетона кл.В15 - 20 мм 2. Стяжка из ц/п раствора М150 - 80мм 3. Грунт основания - существ.	44,7	
1-6, 8-14, 19-28	15	Существующий пол	Бетонное покрытие	904,0	
15, 16, 17, 18	13	Существующий пол	Керамическая плитка по ГОСТ 6727-2001 - 6мм	72,0	

1. Планы полов см. на л. АС-21÷25
2. Полы в санузлах и инвентарной на 20 мм ниже полов прилегающих помещений.
3. Керамическая плитка и керамогранитная плитка укладывается на плиточный клей "Алинекс СЭТ 302" (ТУ 7500 РК 39369767 ТОО-02-2003). Расход клея-3-5кг/м^2.
4. Гидроизоляцию следует завести на стены на 300 мм.
5. Типы плинтусов (применить к площади пола к=1,07):
   - из керамической плитки - для полов из керамогранитной плитки;
   - из ПВХ - для полов из линолеума, паркета-ламината;
   - из бетона - для полов из бетона.
6. Полы с существующим деревянным покрытием следует прострогать и покрасить краской ПФ-115.
7. Ступени лестничных маршей покрасить эмалью ПФ-115 за 2 раза, площадь покраски - 62,16м^2.
8. В помещении №17 ступени входа в подвал выполнить из керамогранитной плитки ТУ5752-001-56380351 -2007(с рельефным покрытием) на плиточном клее СЭТ 302, площадь покрытия - 3,61м^2.
9. Через 48 часов после окончания укладки пол отшлифовать при помощи шлифовальной машины.

После шлифовки пол покрыть огнебиозащитнным составом "Негорин-ПРО". Расход на один слой 250г/м^2 без учета потерь. Затем после высыхания огнебиозащитного слоя пол покрывается тремя слоями полиуританового двухкомпонентного лака на водной основе «Berger Aqua-Seal NanoDiamant». Расход: на один слой валиком 100-120 мл/м^2

План гипспокартонных коробов в зрительном зале

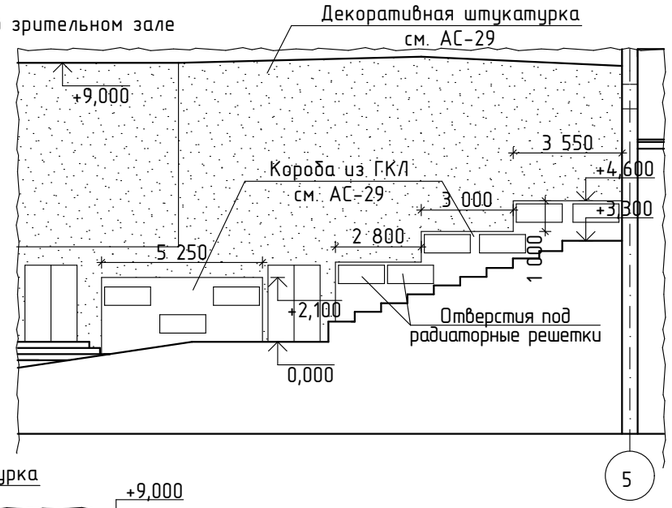

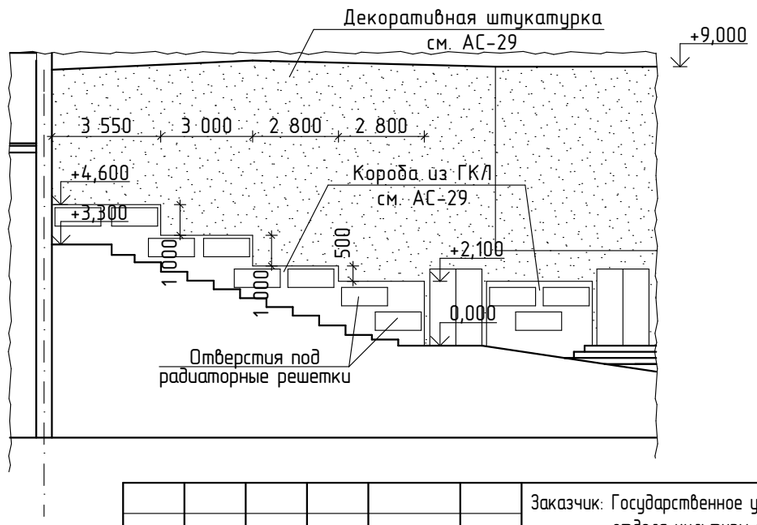

Изм.	Кол.уч.	Лист	№док.	Подп.	Дата
ГИП		Павловский А.			01.17
Исполнил		Сыкало В.В.			01.17
Проверил		Павловский А.			01.17
Норм.контр.		Прокопенко И.			01.17

Заказчик: Государственное учреждение "Карабалыкский районный Дом культуры" отдела культуры и развития языков акимата Карабалыкского района — АС

Капитальный ремонт здания ГУ "Карабалыкский Дом культуры" отдела культуры и развития языков акимата Карабалыкского района

Карабалыкский Дом культуры

Стадия	Лист	Листов
РП	32	

Экспликация полов (окончание). План гипспокартонных коробов в зрительном зале

ТОО "Стройцентр плюс" 2017год

План демонтажа подвесных потолков первого этажа

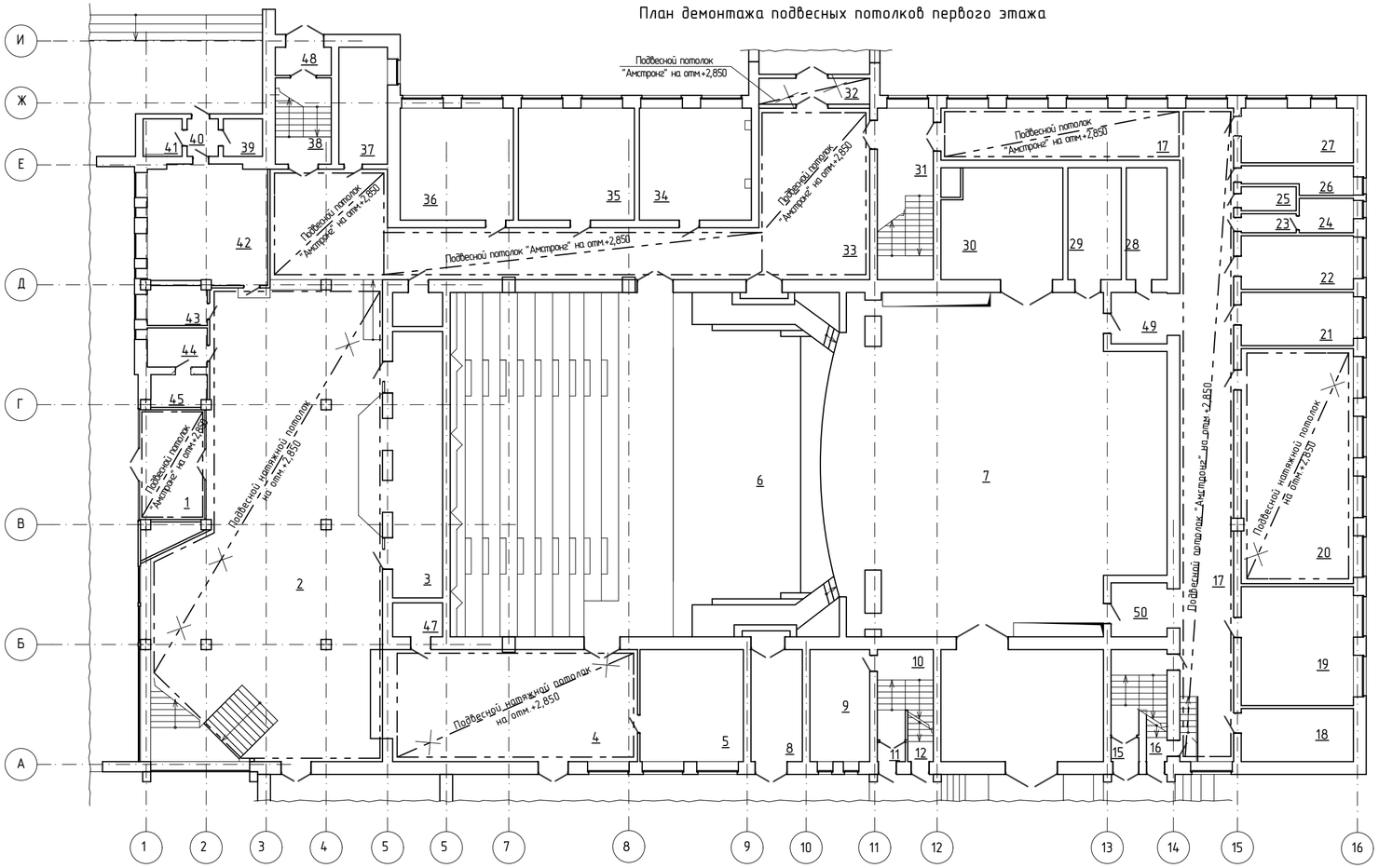

План существующих подвесных потолков подвала

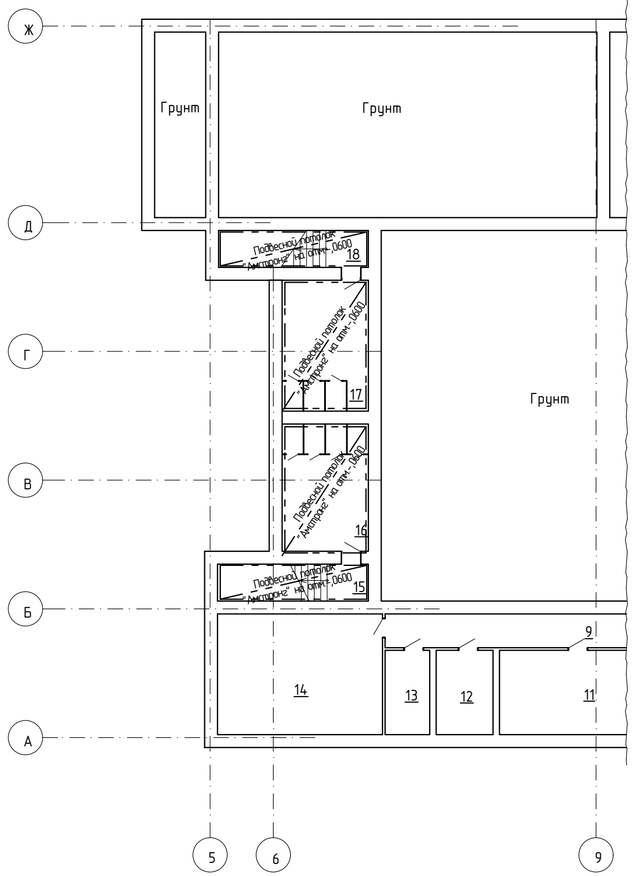

Условные обозначения

— -×- —×— - демонтируемые подвисные потолки

1. За относительную отметку 0.000 принят уровень пола первого этажа.

						Заказчик: Государственное учреждение "Карабалыкский районный Дом культуры" отдела культуры и развития языков акимата Карабалыкского района — АС
						Капитальный ремонт здания ГУ "Карабалыкский Дом культуры" отдела культуры и развития языков акимата Карабалыкского района
Изм.	Кол.уч.	Лист	№док.	Подп.	Дата	
ГИП		Павловский А.			01.17	Карабалыкский Дом культуры — Стадия: РП; Лист: 33; Листов:
Исполнил		Сыкало В.В.			01.17	
Проверил		Павловский А.			01.17	План демонтажа подвесных потолков первого этажа. План сущиствующих подыесных потолков подвала
Норм.контр.		Прокопенко И.			01.17	ТОО "Стройцентр плюс" 2017год

План демонтажа подвесных потолков второго этажа

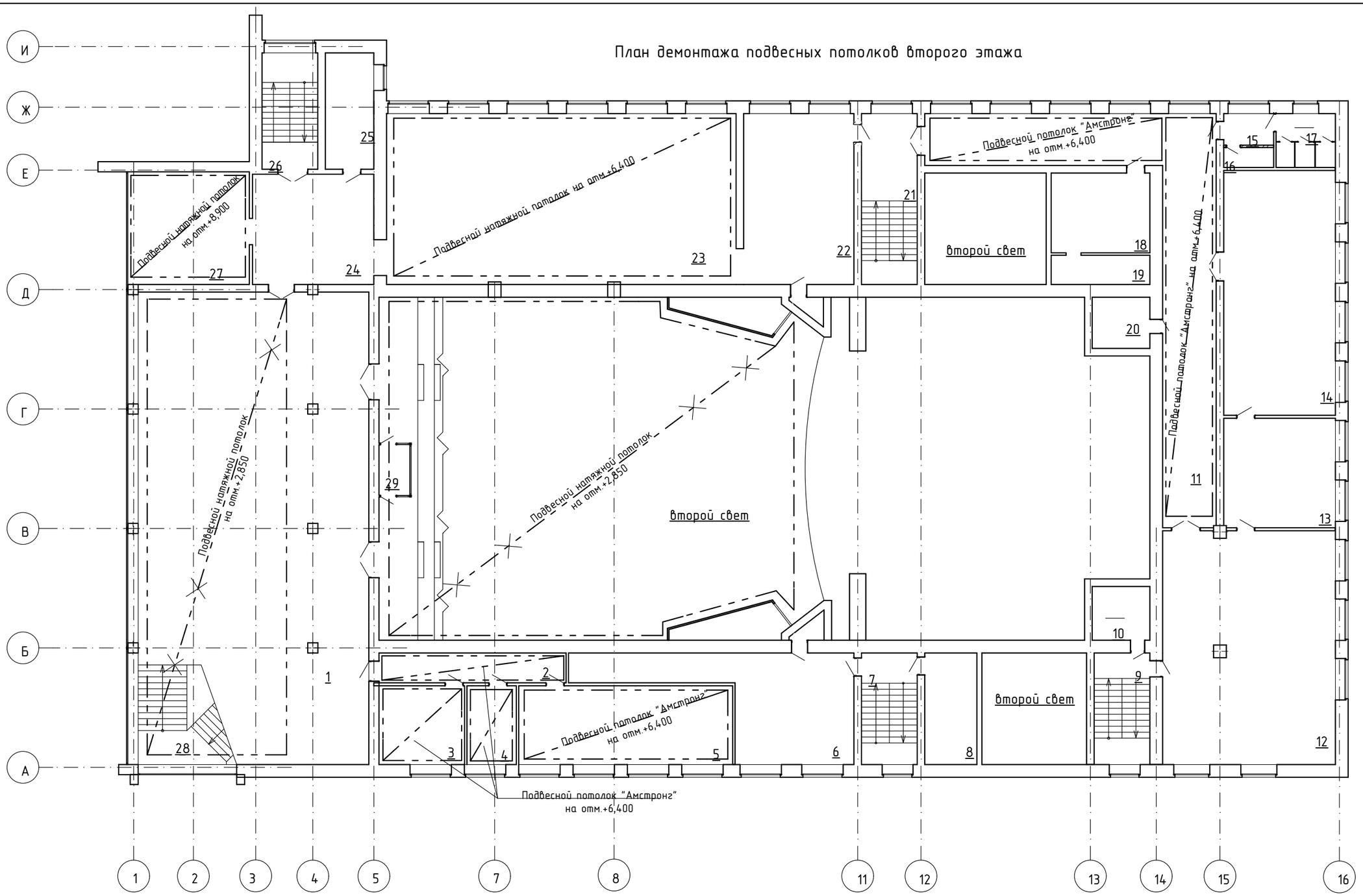

Условные обозначения

— -╳- —╳— - демонтируемые подвисные потолки

1. За относительную отметку 0.000 принят уровень пола первого этажа.

Изм.	Кол.уч.	Лист	№док.	Подп.	Дата
ГИП		Павловский А.			01.17
Исполнил		Сыкало В.В.			01.17
Проверил		Павловский А.			01.17
Норм.контр.		Прокопенко И.			01.17

Заказчик: Государственное учреждение "Карабалыкский районный Дом культуры" отдела культуры и развития языков акимата Карабалыкского района

АС

Капитальный ремонт здания ГУ "Карабалыкский Дом культуры" отдела культуры и развития языков акимата Карабалыкского района

Карабалыкский Дом культуры

Стадия	Лист	Листов
РП	34	

План демонтажа подвесных потолков второго этажа

ТОО "Стройцентр плюс" 2017год

План подвесных потолков первого этажа

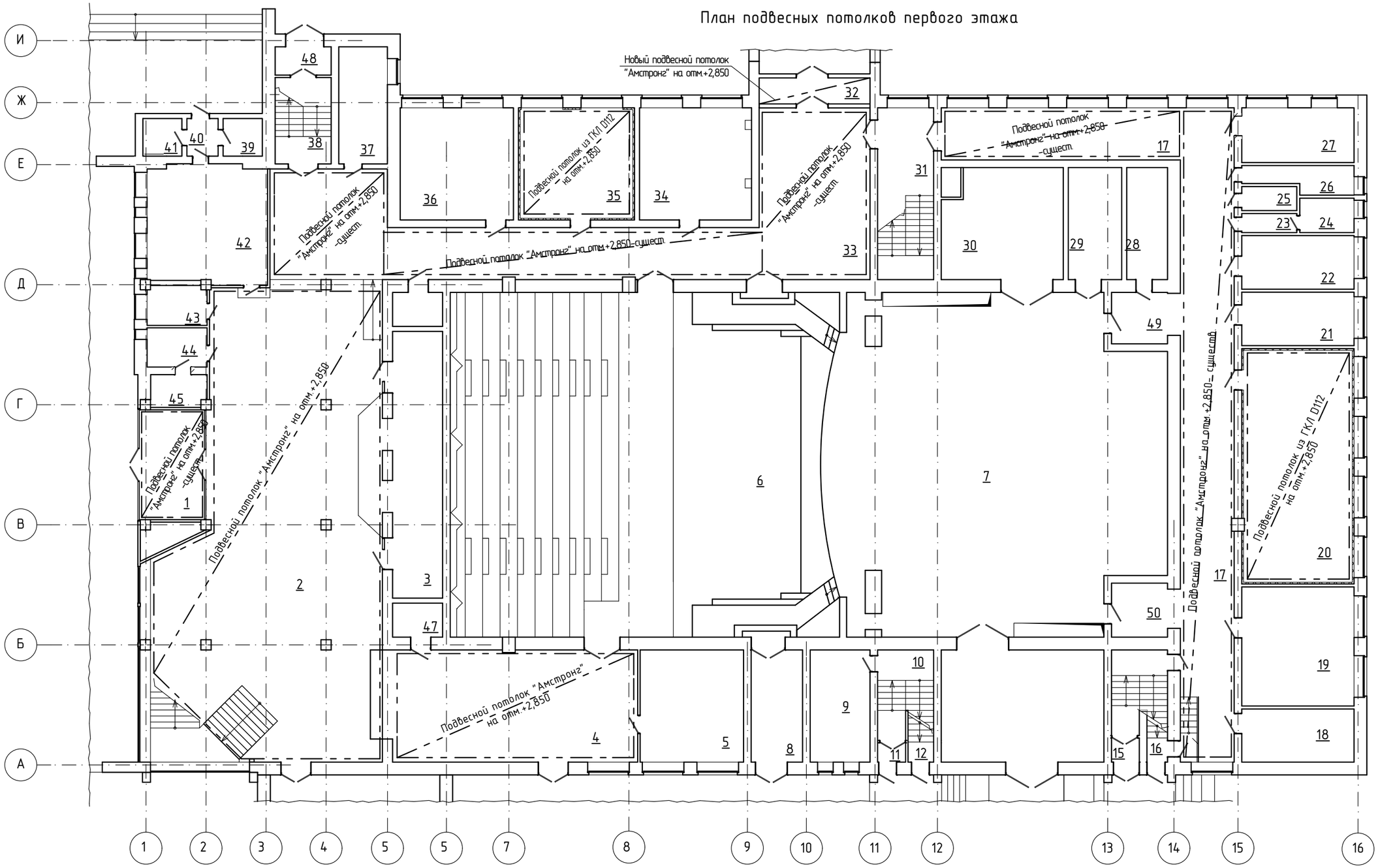

1. За относительную отметку 0.000 принят уровень пола первого этажа.
2. Данный лист смтреть совместно с л. АС-29÷30
3. Схему раскладки профилей в помещениях №20, 36 см. АС-37

Изм.	Кол.уч.	Лист	№док.	Подп.	Дата
ГИП		Павловский А.			01.17
Исполнил		Сыкало В.В.			01.17
Проверил		Павловский А.			01.17
Норм.контр.		Прокопенко И.			01.17

Заказчик: Государственное учреждение "Карабалыкский районный Дом культуры" отдела культуры и развития языков акимата Карабалыкского района

АС

Капитальный ремонт здания ГУ "Карабалыкский Дом культуры" отдела культуры и развития языков акимата Карабалыкского района

Карабалыкский Дом культуры

Стадия	Лист	Листов
РП	35	

План подвесных потолков первого этажа

ТОО "Стройцентр плюс" 2017год

План подвесных потолков второго этажа

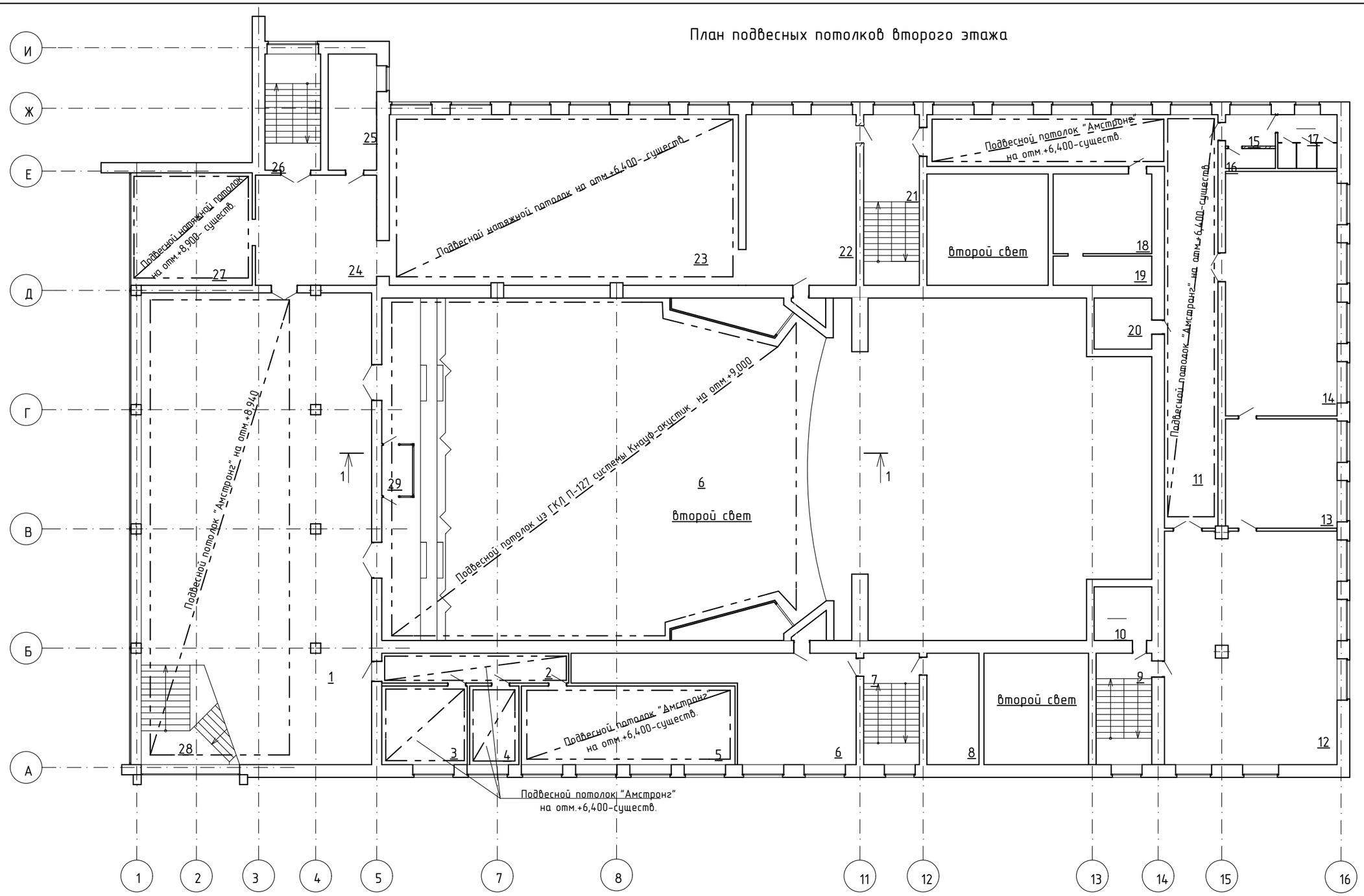

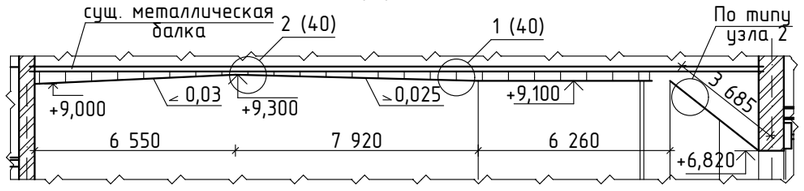

1. За относительную отметку 0.000 принят уровень пола первого этажа.
2. Данный лист смтреть совместно с л. АС-29÷30

Изм.	Кол.уч.	Лист	№док.	Подп.	Дата
ГИП		Павловский А.			01.17
Исполнил		Сыкало В.В.			01.17
Проверил		Павловский А.			01.17
Норм.контр.		Прокопенко И.			01.17

Заказчик: Государственное учреждение "Карабалыкский районный Дом культуры" отдела культуры и развития языков акимата Карабалыкского района — АС

Капитальный ремонт здания ГУ "Карабалыкский Дом культуры" отдела культуры и развития языков акимата Карабалыкского района

Карабалыкский Дом культуры

Стадия	Лист	Листов
РП	36	

План подвесных потолков второго этажа

ТОО "Стройцентр плюс" 2017год

Схема раскладки фризовых и акустисеских плит потолка зрительного зала

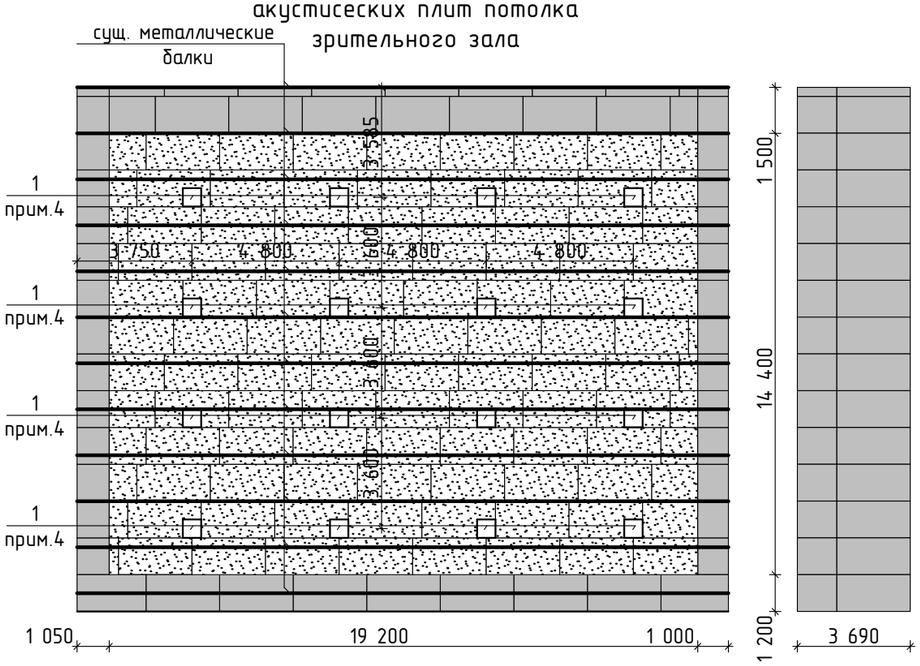

Узел крепление подвисного потолка П127

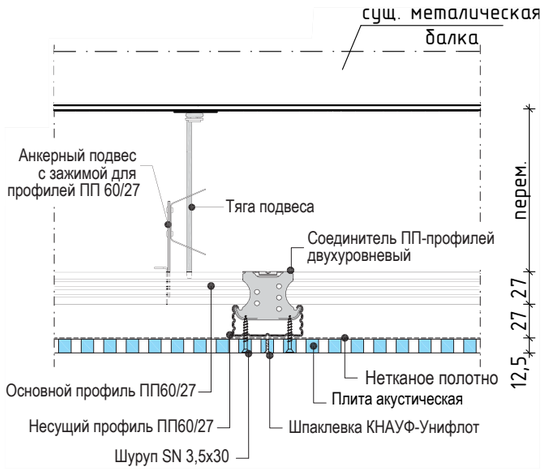

Листы ГКЛ Кнауф t=12,5мм по металлическому каркасу, общая площадь 153,88м²

Плиты декоративно-аккустические t=12,5мм по металлическому каркасу, общая площадь 294,15м²

Крепление подвисного потолка D112

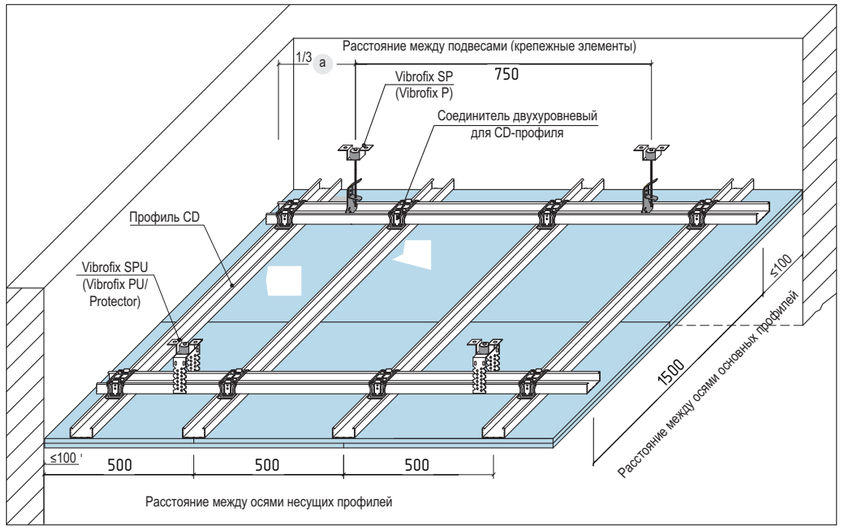

Крепление подвисного потолка П127

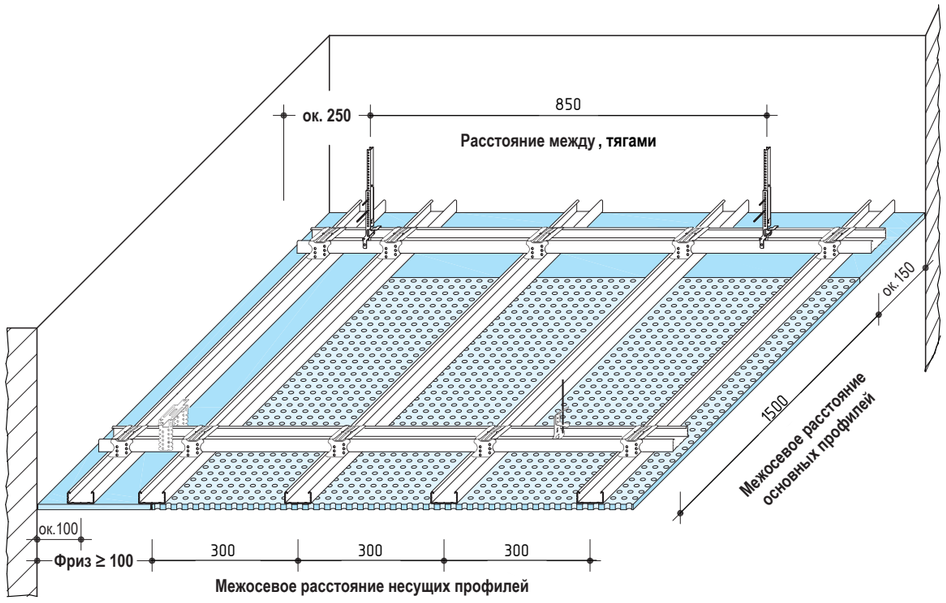

Узлы крепление подвисного потолка D112 и обшивка стен С623

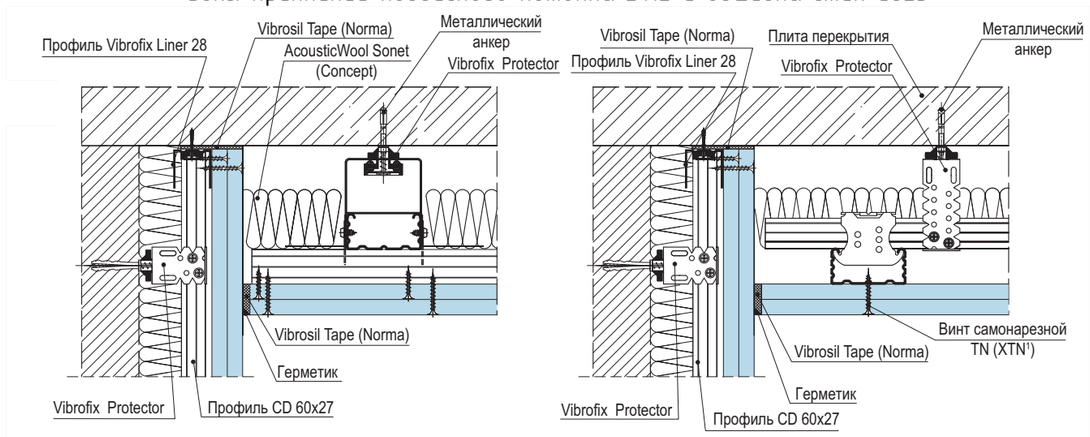

1. Площадь отделки декоративно-аккустическими плитами - 276,5м²
2. Площадь ГКЛ - 149,3м²
3. Данный лист смотреть совместно с АС-22.
4. Поз. 1 диффузоры 4АПН 600x600, колличество 15шт.

Изм.	Кол.уч.	Лист	№док.	Подп.	Дата
ГИП		Павловский А.			01.17
Исполнил		Сыкало В.В.			01.17
Проверил		Павловский А.			01.17
Норм.контр.		Прокопенко И.			01.17

Заказчик: Государственное учреждение "Карабалыкский районный Дом культуры" отдела культуры и развития языков акимата Карабалыкского района — АС

Капитальный ремонт здания ГУ "Карабалыкский Дом культуры" отдела культуры и развития языков акимата Карабалыкского района

Карабалыкский Дом культуры

Стадия	Лист	Листов
РП	37	

Схема раскладки фризовых и аккустических плит. Крепление подвисного потолка П127, D112. Узлы крепления потолков.

ТОО "Стройцентр плюс" 2017год

4-4

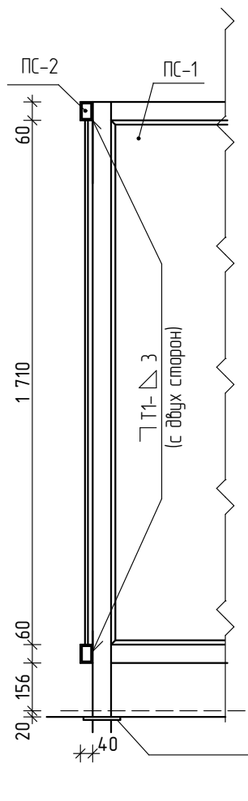

Фрагмент установки перегородок
ПС-1, ПС-2 в санузлах

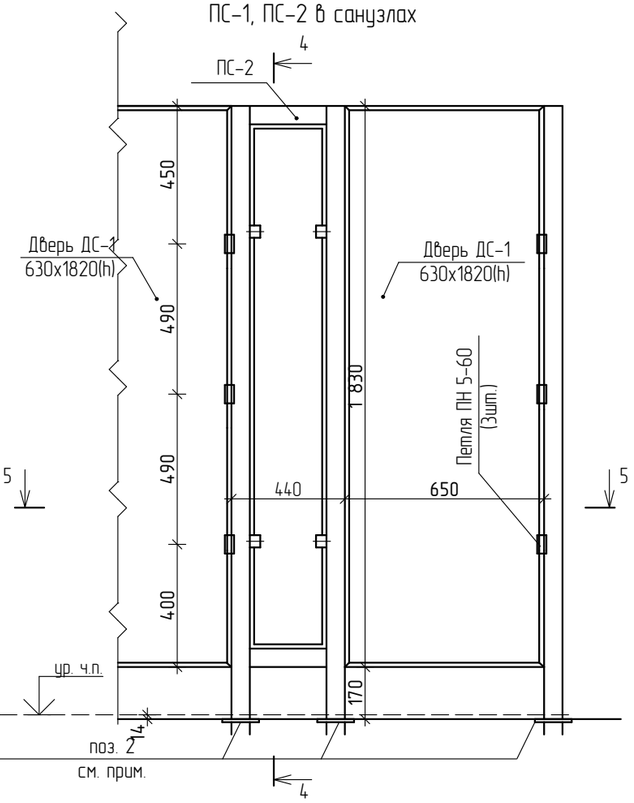

Перегородка ПС-1

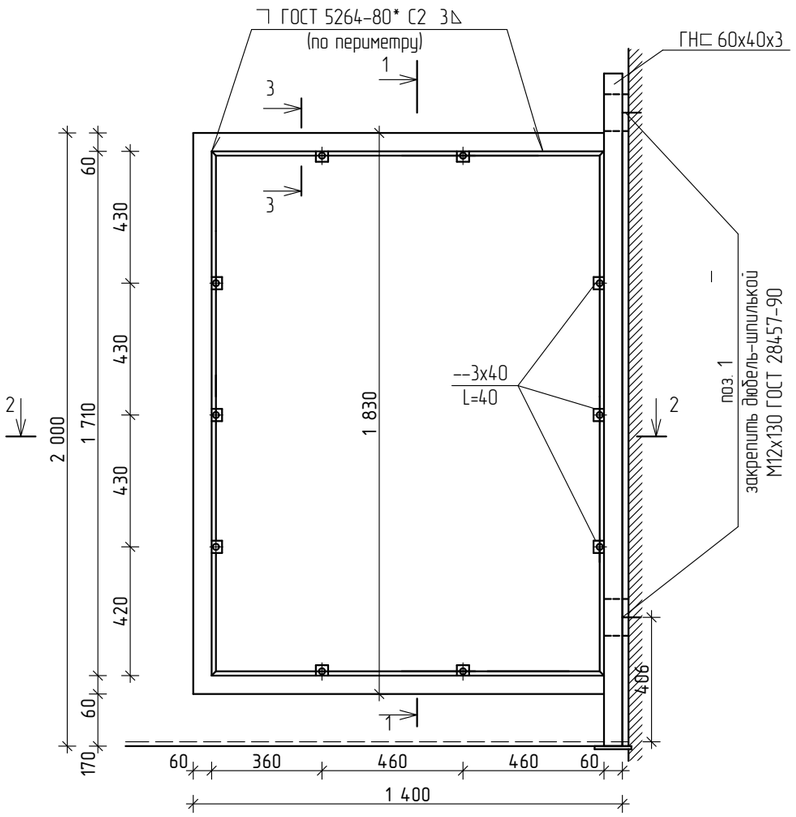

1-1 (2-2)

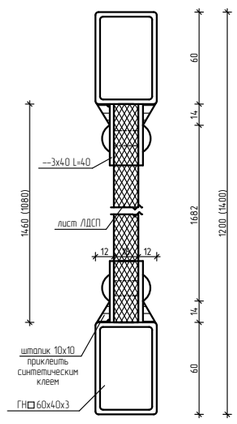

5-5

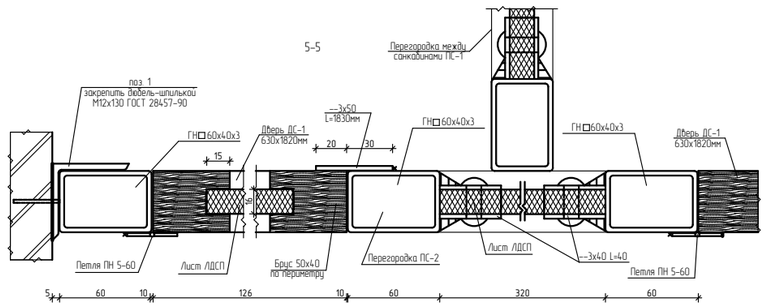

						Заказчик: Государственное учреждение "Карабалыкский районный Дом культуры" отдела культуры и развития языков акимата Карабалыкского района		АС	
						Капитальный ремонт здания ГУ "Карабалыкский Дом культуры" отдела культуры и развития языков акимата Карабалыкского района			
Изм.	Кол.уч.	Лист	№док.	Подп.	Дата				
						Карабалыкский Дом культуры	Стадия	Лист	Листов
							РП	38	
ГИП		Павловский А.			01.17				
Исполнил		Сыкало В.В.			01.17	Перегородка ПС-1. Фрагмент установки ПС-1, ПС-2 в санузлах. Прегородка ПС-3. Фрагмент установки ПС-3, ПС-4 в санузлах. Сечения 1-1, 2-2, 4-4, 5-5.	ТОО "Стройцентр плюс" 2017год		
Проверил		Павловский А.			01.17				
Норм.контр.		Прокопенко И.			01.17				

Спецификация перегородок между санкабинами

Поз.	Обозначение	Наименование	Кол шт.	Масса ед., кг	Масса общ.
	Перегородка между санкабинами ПС-1		3		
	ГОСТ 30245-94	Гн ◻ 60х40х3, п.м	6,0	25,8	
	ГОСТ 103-76*	--3х40, L=40 мм шт.	20	0,75	
	ГОСТ 6266-97	Лист ЛДСП толщ. 16 мм $м^2$	2,16		
	ГОСТ 8486-86	Штапик 10х10 м.п	13,02		
	лист АС-	Болтовая деталь шт.	10	0,027	0,27
	Перегородки в санузлах ПС-2				
	ГОСТ 30245-94	Гн ◻ 60х40х3, п.м	38,69	39,22	
	ГОСТ 103-76*	--3х40, L=40мм шт.	8	0,3	
	ГОСТ 103-76*	--3х50, L=1830мм шт.	2	4,31	
	ГОСТ 6266-97	Лист ЛДСП толщ. 16 мм $м^2$	3,4		
	ГОСТ 8486-86	Штапик 10х10 м.п	4,78		
	лист АС-	Болтовая деталь	4	0,027	0,108
		Дверь санкабины ДС-1	2		
	ГОСТ 8486-86	Брус 50х40, Lобщ. =4,46м.п $м^3$	0,009		
	ГОСТ 6266-97	Лист ЛДСП толщ. 16 мм $м^2$	1,15		
	ГОСТ 5088-78	Петля накладная ПН 5-60 шт.	3	0,074	
		Элементы крепления			
1	ГОСТ 8509-93*	уголок 50х5, L=100мм шт.	6	0,377	2,262
2	ГОСТ 103-76*	--10х120х120 шт.	7	1,13	7,91

3-3

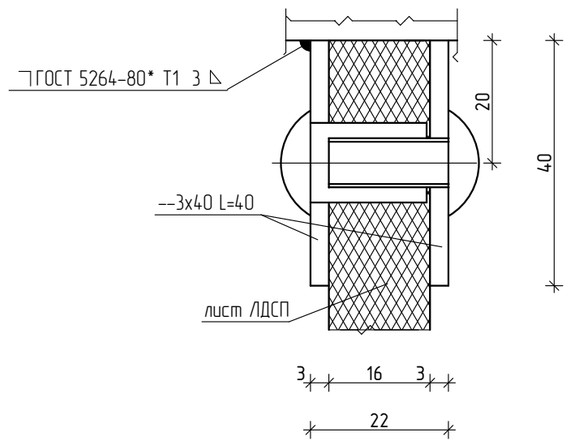

Болтовая деталь для крепления

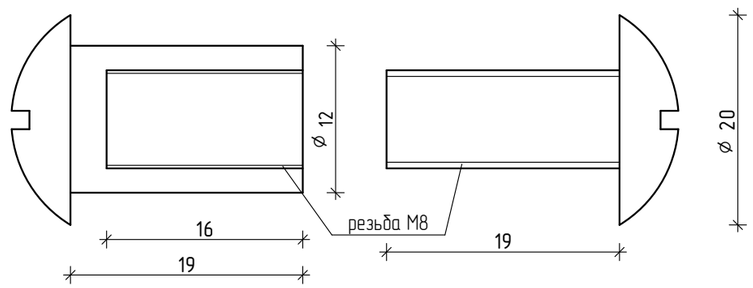

1. Металлические изделия окрашивать по грунтовке ГФ-021.
2. Монтаж каркаса вести до облицовочных работ.
3. Сварку конструкций выполнить по ГОСТ 5264-80* электродами марки Э-42 ГОСТ 9467-75.
4. Поз.2 закрепить дюбель шпилькой М12х130 ГОСТ 28457-90 (по 2 шт.)
5. Перегородки замаркированы на АС-21, 24.
6. Сечение 3-3 замаркировано на л. АС-38.

Изм.	Кол.уч.	Лист	№док.	Подп.	Дата
ГИП		Павловский А.			01.17
Исполнил		Сыкало В.В.			01.17
Проверил		Павловский А.			01.17
Норм.контр.		Прокопенко И.			01.17

Заказчик: Государственное учреждение "Карабалыкский районный Дом культуры" отдела культуры и развития языков акимата Карабалыкского района

АС

Капитальный ремонт здания ГУ "Карабалыкский Дом культуры" отдела культуры и развития языков акимата Карабалыкского района

Карабалыкский Дом культуры

Стадия	Лист	Листов
РП	39	

Спецификация перегородок между санкабинами. Сечение 3-3. Болтовая деталь для крепления

ТОО "Стройцентр плюс" 2017год

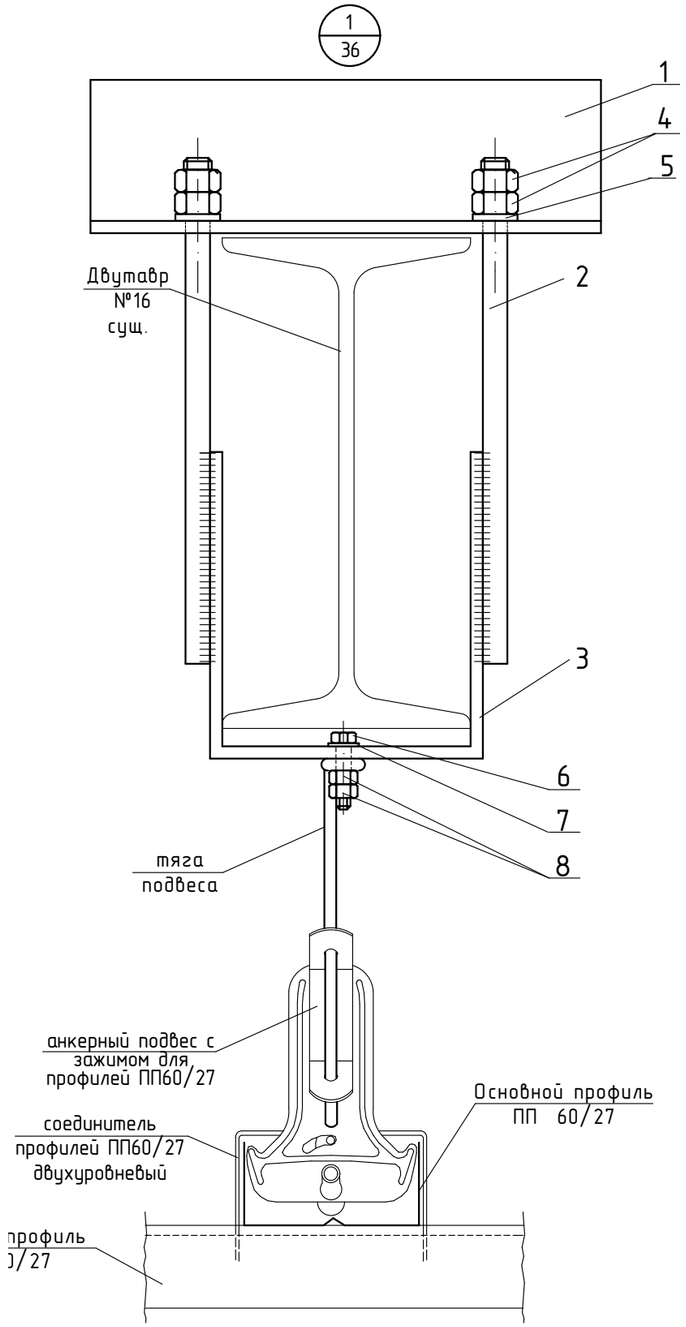

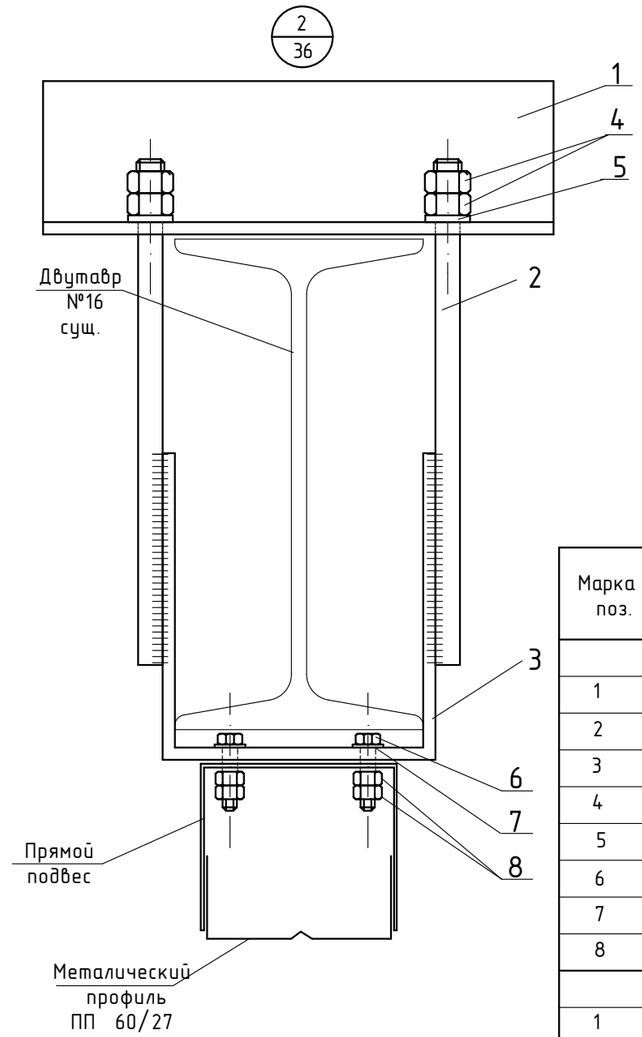

Позиция 3

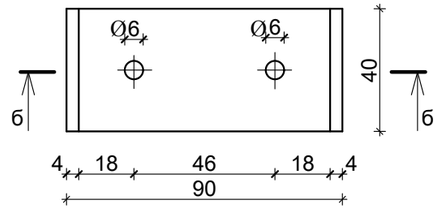

б-б

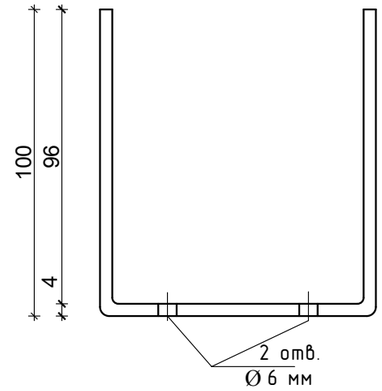

1. Указания по антикоррозионной защите и сварке см. АС-3.

Спецификация на узлы крепления потолка к металлической балке

Марка поз.	Обозначение	Наименование	Кол-во шт.	Масса ед. кг.	Масса общ. кг.	Примечание
		Узел 1	276	1,036	286,0	
1	ГОСТ 8509-93	уголок 50х4, L=166мм	1	0,5063	0,5063	
2	ГОСТ 5781-82*	круг d=8AI, L=165мм	2	0,0652	0,1304	
3	ГОСТ 103-2006	полоса 40х4 L=290мм	1	0,3654	0,3654	
4	ГОСТ 5927-70	Гайка М8-6Н(S13)	4	0,0055	0,022	
5	ГОСТ 11371-78*	Шайба А8.01.08кп.016	2	0,0018	0,0036	
6	ГОСТ 7805-70	Болт М5-6gх25.58 (S8)	1	0,0051	0,0051	
7	ГОСТ 11371-78*	Шайба А5.01.08кп.016	1	0,0004	0,0004	
8	ГОСТ 5927-70	Гайка М5-6Н(S8)	2	0,00144	0,0029	
		Узел 2	60	1,045	62,7	
1	ГОСТ 8509-93	уголок 50х4, L=166мм	1	0,5063	0,5063	
2	ГОСТ 5781-82*	круг d=8AI, L=165мм	2	0,0652	0,1304	
3	ГОСТ 103-2006	полоса 40х4 L=290мм	1	0,3654	0,3654	
4	ГОСТ 5927-70	Гайка М8-6Н(S13)	4	0,0055	0,022	
5	ГОСТ 11371-78*	Шайба А8.01.08кп.016	2	0,0018	0,0036	
6	ГОСТ 7805-70	Болт М5-6gх25.58 (S8)	2	0,0051	0,0102	
7	ГОСТ 11371-78*	Шайба А5.01.08кп.016	2	0,0004	0,0009	
8	ГОСТ 5927-70	Гайка М5-6Н(S8)	4	0,00144	0,0058	

Позиция 1

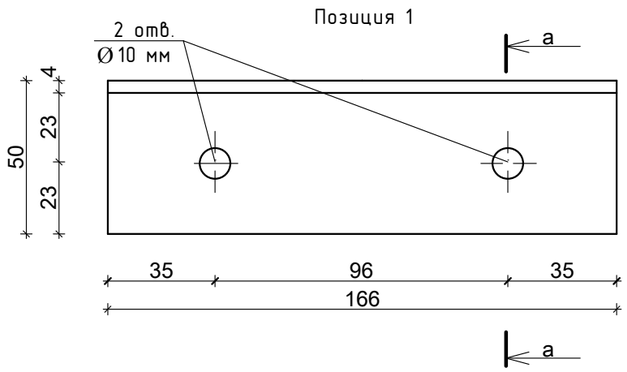

а-а

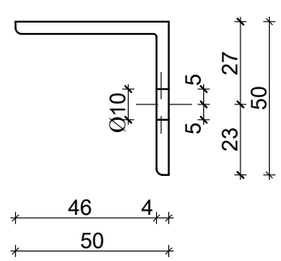

Изм.	Кол.уч.	Лист	№док.	Подп.	Дата
ГИП		Павловский А.			01.17
Исполнил		Боканенко О.			01.17
Проверил		Павловский А.			01.17
Норм.контр.		Прокопенко И.			01.17

Заказчик: Государственное учреждение "Карабалыкский районный Дом культуры" отдела культуры и развития языков акимата Карабалыкского района

АС

Капитальный ремонт здания ГУ "Карабалыкский Дом культуры" отдела культуры и развития языков акимата Карабалыкского района

Карабалыкский Дом культуры

Стадия	Лист	Листов
РП	40	

Узел 1. Узел 2. Поз.1.Поз 3. Сечения а-а, б-б. Спецификация на узлы крепления потолка к металлической балке

ТОО "Стройцентр плюс" 2017год

Фрагмент плана второго этажа

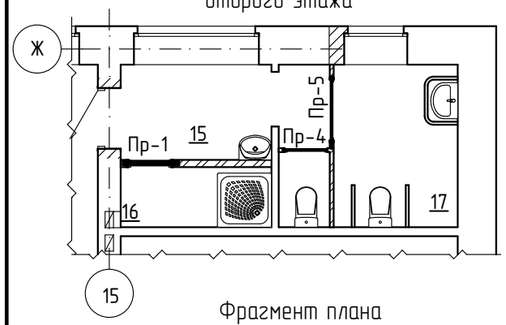

Фрагмент плана подвала

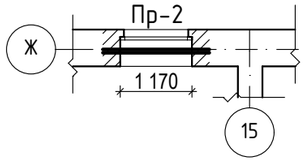

Фрагмент плана первого этажа

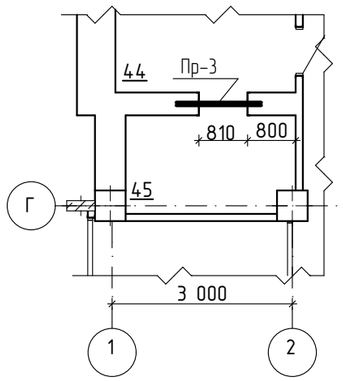

Развёртка между осями 1-2

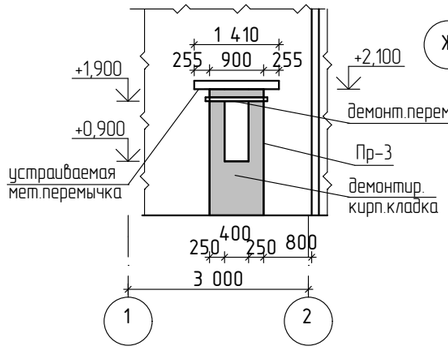

Фрагмент плана первого этажа
Схема расширения проема по оси 15

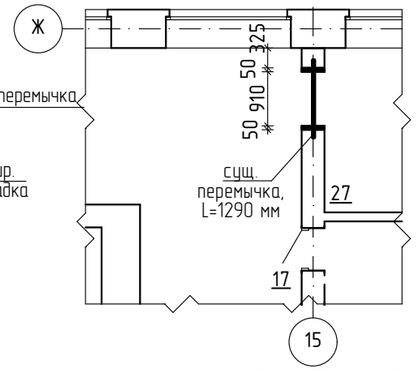

Развёртка по оси 15

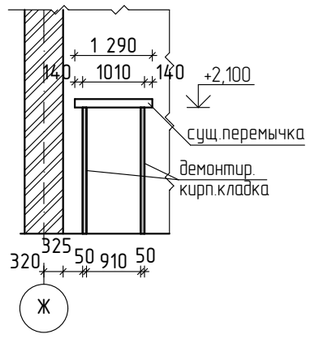

Фрагмент плана подвала

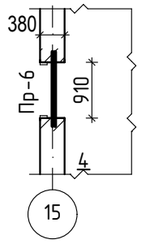

Фрагмент плана подвала

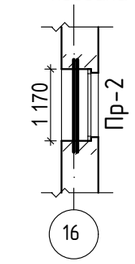

а-а (б-б)

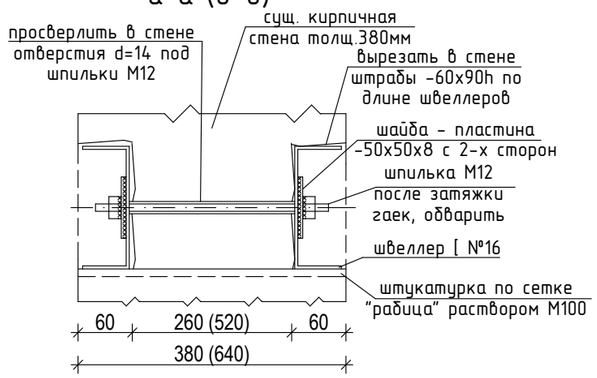

Деталь устройства проема Пр-3

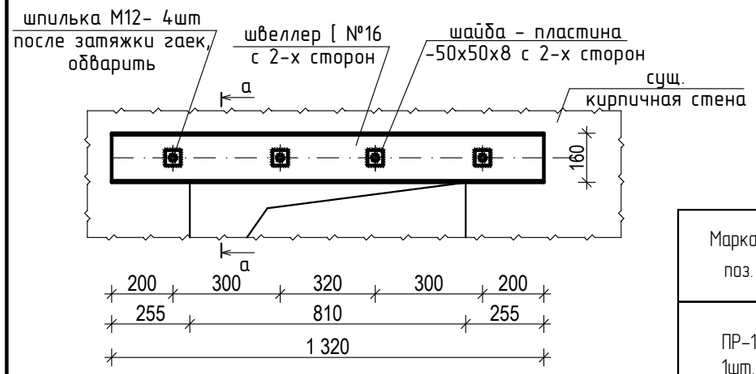

Деталь устройства проема Пр-6 (Пр-2)

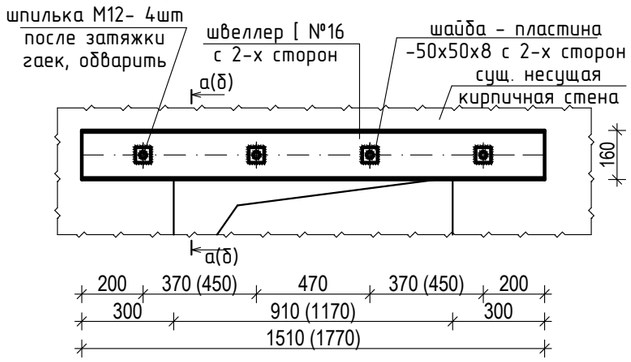

Спецификация элементов проемов Пр-3, Пр-4, Пр-5, Пр-6, Пр-2

Марка поз.	Обозначение	Наименование	Кол-во	Масса общ. кг.	Примечан.
швеллер	ГОСТ8240-97	швеллер [№16 L=1320мм	2	39,80	
шайба	ГОСТ103-76	шайба-пластина -50х50х8	32	5.03	
гайка	ГОСТ 5915-70	гайка 2. М12' 1,75' - 6Н (S18)	8	0,126	
шпилька	ГОСТ 24379.1-80	шпилька 3. М12' 1,75' 350	8	2.48	стена t=380мм
уголок	ГОСТ 8509-93	уголок 70х5, L=1000 мм	1	5,38	
уголок	ГОСТ 8509-93	уголок 70х5, L=1300 мм	1	7,00	
швеллер	ГОСТ8240-97	швеллер [№16 L=1510мм	2	42.90	
швеллер	ГОСТ8240-97	швеллер [№16 L=1770мм	4	100.54	
шпилька	ГОСТ 24379.1-80	шпилька 3. М12' 1,75' 600	8	4,24	стена t=640мм

Ведомость перемычек

Марка, поз.	Схема сечения
ПР-1 1шт.	1; +5,400; 120
ПР-2 1шт.	2; -0,700; 120
ПР-3 1 шт.	см. деталь устройства проема Пр-3
ПР-4 1 шт.	уголок 70х5,L=1000 мм; +5,400; 65
ПР-5 1 шт.	уголок 70х5,L=1300 мм; +5,400; 65

Общие указания по устройству проемов Пр-3, Пр-6, Пр-7

1. До начала производства работ по устройству проемов в существующих стенах, необходимо отбить слой штукатурки стены в местах установки швеллеров и аккуратно вырезать штрабу для них с высверливанием отверстий под шпильки см. сеч.а-а; установку швеллеров в проектное положение необходимо произвести тут же.
2. Перемычку из швеллеров устанавливать по выравнивающему слою раствора М100 - min толщины.
3. Вырезание отверстий необходимо выполнять инструментами, не создающих сильных динамических колебаний, аккуратно небольшими участками разбирая конструкцию стены.
4. Установить все элементы обрамления в проектное положение, затянуть гайки шпилек (момент затяжки 14-:-15кгс/м), приварить полосы к швеллерам. После выполнения этих работ приступить к вырезанию проема и демонтажу нижерасполагающихся сущ.перемычек Vперемычек=0,024 м³.
6. При производстве работ по устройству проема соблюдать технику безопасности; электрический инструмент должен быть заземлен.
7. Указания по сварке и антикоррозионной защите см АС-3.

Общие указания по расширению проемов по оси 15 первого и второго этажа

1. До начала производства работ по расширению проема в существующей стене , необходимо отбить слой штукатурки стены и определиться с глубиной опирания существующей перемычки по двум сторонам.
2. Затем отступить по 50 мм с каждой стороны проема, при этом опорная часть перемычки не должна быть менее 100 мм.
3. Демонтировать часть кирпичной кладки (по 50 мм)с каждой стороны. Демонтаж кладки необходимо выполнять инструментами, не создающих сильных динамических колебаний, аккуратно небольшими участками разбирая конструкцию стены.
4. При производстве работ по устройству проема соблюдать технику безопасности; электрический инструмент должен быть заземлен.
5. Расширение проема по оси 15 второго этажа выполнить аналогично расширению проема по оси 15 первого этажа.

Спецификация перемычек

Марка Поз.	Обозначение	Наименование	Кол.	Масса ед.кг	Примечание
1	Серия 1.038.1-1 выпуск 1	1 ПБ 10-1	1	20	2 этаж

Изм.	Кол.уч.	Лист	№док.	Подп.	Дата
ГИП		Павловский А.			01.17
Исполнил		Боканенко О.			01.17
Проверил		Павловский А.			01.17
Норм.контр.		Прокопенко И.			01.17

Заказчик: Государственное учреждение "Карабалыкский районный Дом культуры" отдела культуры и развития языков акимата Карабалыкского района

АС

Капитальный ремонт здания ГУ "Карабалыкский Дом культуры" отдела культуры и развития языков акимата Карабалыкского района

Карабалыкский Дом культуры

Стадия	Лист	Листов
РП	41	

Фрагменты планов подвала, первого и второго этажей. Развертка между осями 1-2, по оси 15. Деталь устройства проема Пр-3. сечение а-а. Ведомость и спецификация перемычек. Общие указания

ТОО "Стройцентр плюс" 2017год

Общий план кровли

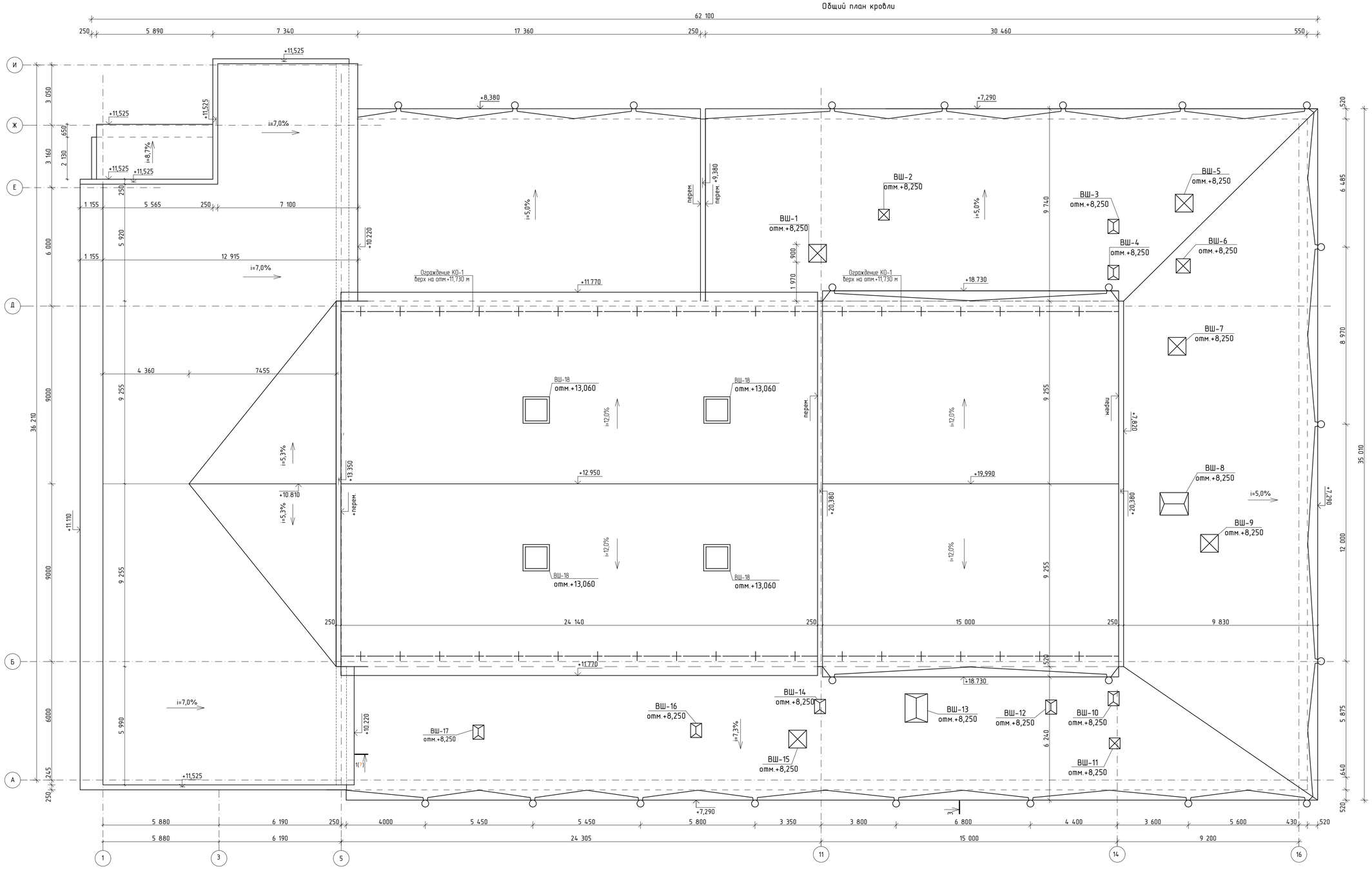

1. За относительную отметку 0.000 принят уровень пола первого этажа.
2. Общие указания по устройству кровель см. АС-43, 50, 59.

Изм.	Кол.уч.	Лист	№док.	Подп.	Дата	Заказчик: Государственное учреждение "Карабалыкский районный Дом культуры" отдела культуры и развития языков акимата Карабалыкского района — АС
						Капитальный ремонт здания ГУ "Карабалыкский Дом культуры" отдела культуры и развития языков акимата Карабалыкского района
ГИП		Павловский А.			01.17	Кровля в осях 5-16, А-Ж — Стадия: РП; Лист: 42; Листов:
Исполнил		Боканенко О.			01.17	
Проверил		Павловский А.			01.17	Общий план кровли — ТОО "Стройцентр плюс" 2017год
Норм.контр.		Прокопенко И.			01.17	

План кровли в осях 5-16, А-Ж

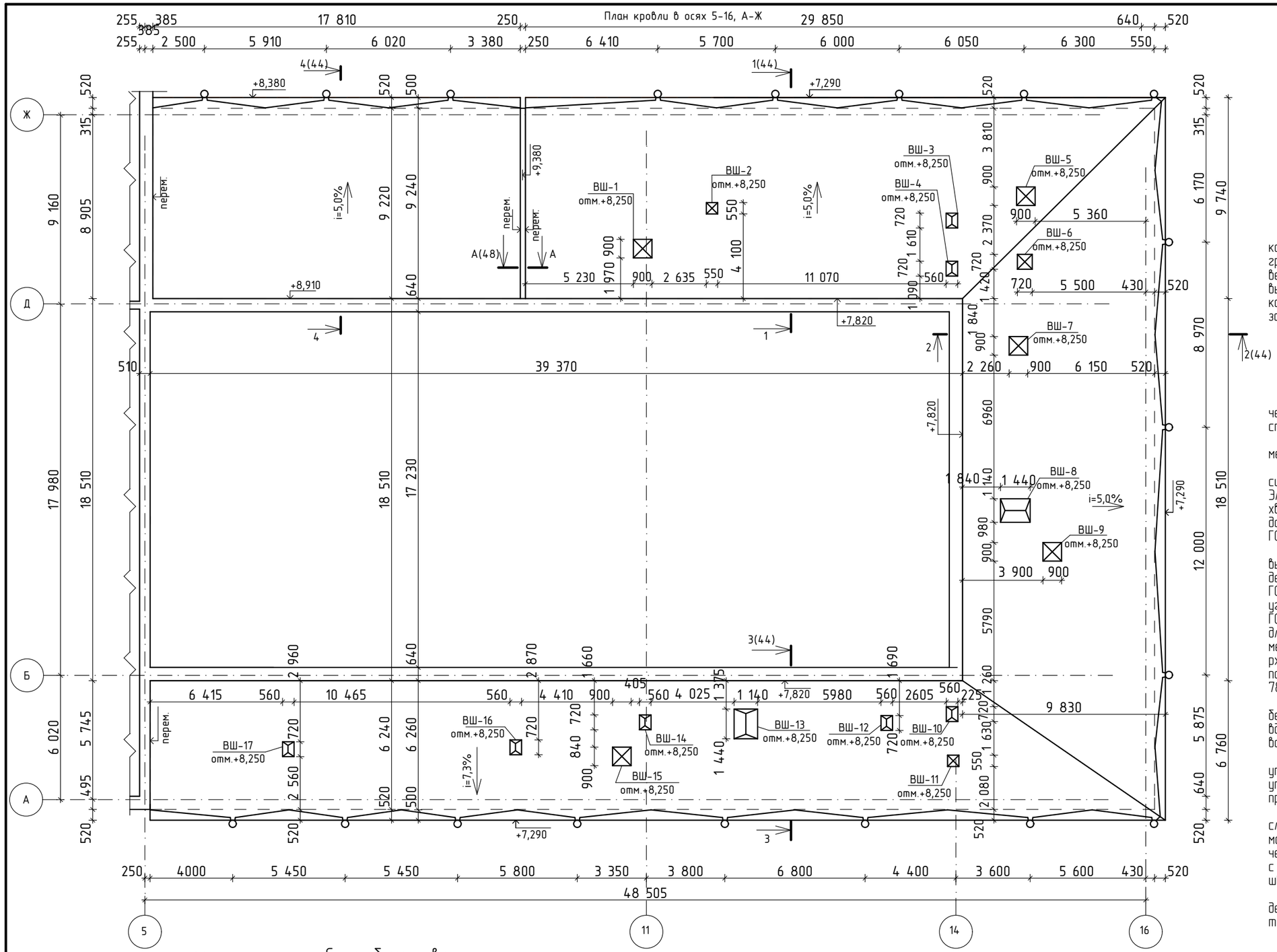

Общие указания по устройству бесчердачной кровли в осях 5-16, А-Ж

Проектом предусматривается устройство бесчердачной крыши в осях 5-16, А-Ж с организованным водостоком

Производство работ выполнять в следующем порядке:

1. Демонтировать существующую кровлю (рулонный ковер, цементно-песчаную стяжку, утеплитель керамзитовый гравий толщиной 300-350 мм, пароизоляцию), кирпичные вент.шахты, карнизные плиты АК 21.10- 66 шт по серии 1.138-3. вып 1. По оси Ж обрезать выступающую часть нижнего ряда карнизных плит, т.к. данная конструкция способствует замачиванию кладки стены, всего - 8 шт.

2. Демонтировать кирпичную кладку карнизов до низа плиты и два слоя кирпичной кладки по парапету между осями 9-10. Объем демонтируемой кладки 26,7 м^3

3. Очистить поверхность плит покрытия, расчистить швы между плитами.

4. Выполнить новую кладку карнизов согласно чертежам из керамического кирпича по ГОСТ 530-2012. (см. спецификацию)

5 Тщательно заделать швы между плитами мелкозернистым бетоном - кл. В15.

6. Произвести работы по устройству стропильной системы кровли, согласно рабочим чертежам проекта. Элементы деревянных конструкций выполнить из древесины хвойных пород с влажностью не более 20%. Качества древесины должно соответствовать требованиям ГОСТ8486-86*, ГОСТ6782-87. Указания по огнебиозащите см. АС-3.

7. Крепление лежней к многопустотным плитам выполнить при помощи анкеровки в плиту петли П-1. Крепление деревянных элементов между собой выполняются гвоздями по ГОСТ 4028-63*, скобами. Крепление элементов через крепежные уголки выполнить самонарезающими винтами ВС 2-5х60.01.016 по ГОСТ 11650-80* в заранее просверленные отверстия Ø4мм, длину винтов уточнить во время производства работ. Все металлические элементы крепления очистить от шлака, грязи, ржавчины и окрасить эмалью ПФ-115 ГОСТ 6465-76 за 2- раза. по слою грунтовки ПФ-0142 (быстросохнущая) по ТУ 6-10-1698-78. Указания по антикоррозионной защите см. АС-3.

8 Листы кровельного материала применить цельными, без стыков по скату, укладывать с учетом направления волны вдоль ската кровли. Листы покрытия крепить в нижний прогиб волны самонарезающими шурупами с уплотнительной шайбой.

9. Выполнить укладку утеплителя . Укладку утеплителя производить в сухую погоду. В случае увлажнения утеплителя работы по устройству кровли продолжить после просушки.

10. Пароизоляцию по Ж/Б плитам выполнить из 1-го слоя рубероида РКП-350 по ГОСТ 10923-2006 на битумной мастике МБК-Г-85 по ГОСТ 2889-80 укладывается по периметру чердака вдоль наружных стен шириной 1000 мм. под утеплитель, с заведением ее на утеплитель также на ширину 1000 мм. и по швам плит перекрытия шириной 500 мм.

11. Водосточные трубы крепить к стенам при помощи держателей для труб. Держатели располагаются под валиками труб. Держатели установить с шагом по высоте 1 метр.

Схема блокировки

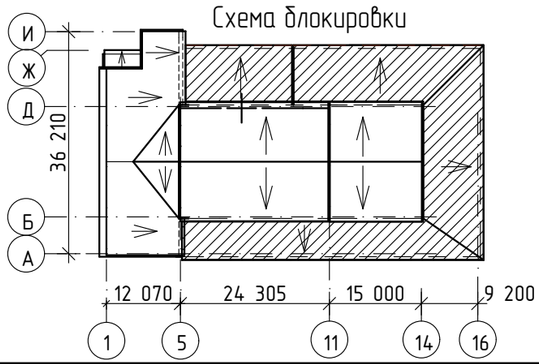

1. За относительную отметку 0,000 принят уровень пола первого этажа.
2. Спецификацию см АС-49.

Изм.	Кол.уч.	Лист	№док.	Подп.	Дата	Заказчик: Государственное учреждение "Карабалыкский районный Дом культуры" отдела культуры и развития языков акимата Карабалыкского района			АС
						Капитальный ремонт здания ГУ "Карабалыкский Дом культуры" отдела культуры и развития языков акимата Карабалыкского района			
ГИП		Павловский А.			01.17	Кровля в осях 5-16, А-Ж	Стадия	Лист	Листов
Исполнил		Боканенко О.			01.17		РП	43	
Проверил		Павловский А.			01.17	План кровли в осях 5-16, А-Ж. Общие указания по устройству кровли. Схема блокировки	ТОО "Стройцентр плюс" 2017год		
Норм.контр.		Прокопенко И.			01.17				

План стропильной системы в осях 5-16, А-Ж

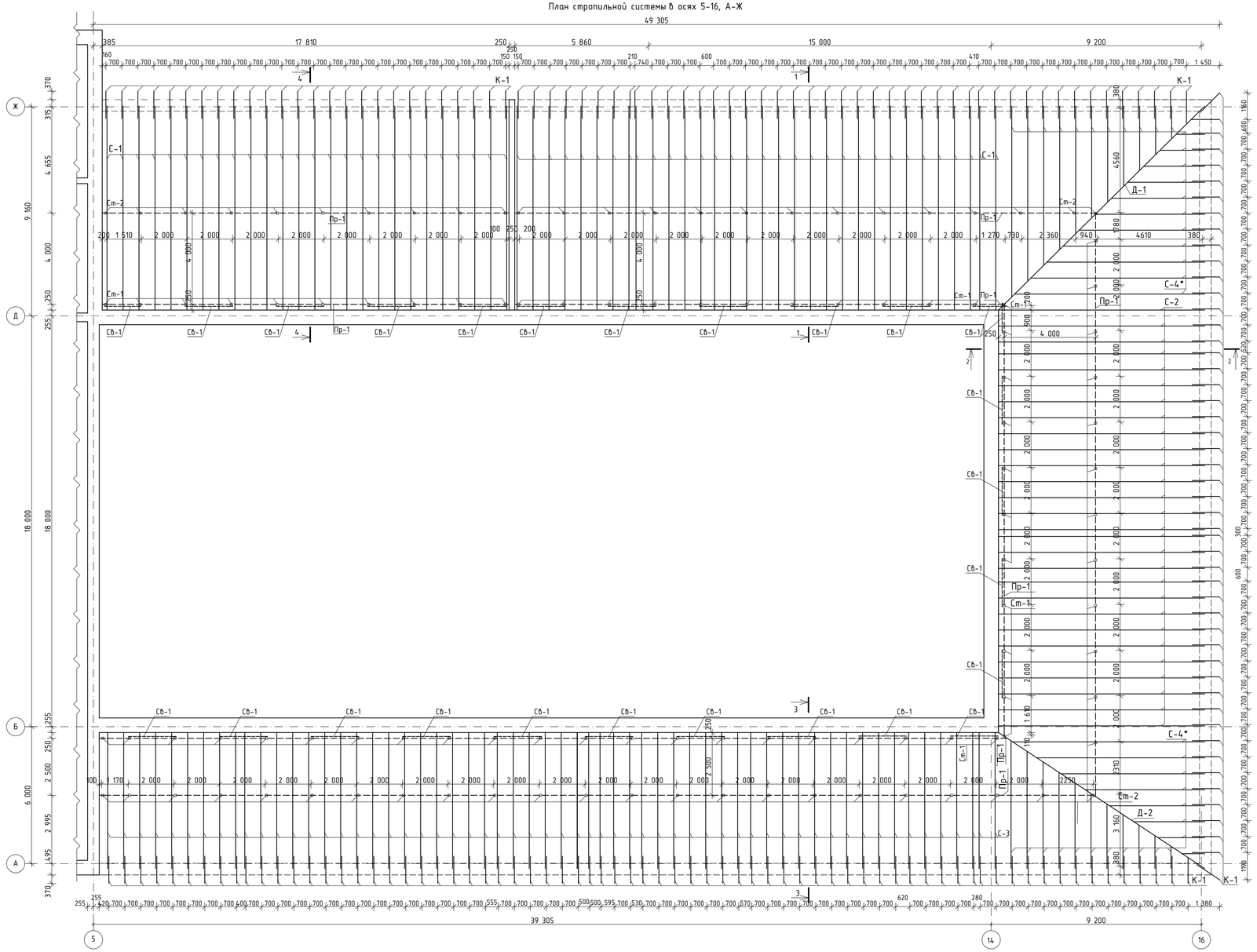

Разрез 1-1

- профлист НС44-1000-0,7
- обрешетка из бруса 50х50(h)
- контрорейка 50х30(h)
- антиконден. мембрана Антикон 130 УФ
- стропила из бруса 50х150(h), шаг 700мм
- брезент.ткань по ГОСТ 15530-93 СКВП арт.11292
- утеплитель ИЗОБОКС РУФ Б сн.прим.п 7 -50мм
- утеплитель ИЗОБОКС РУФ Н -100мм
- парозоляция, - см. примечания п. 6
- ж/б пустотные плиты покрытия (сущ.)

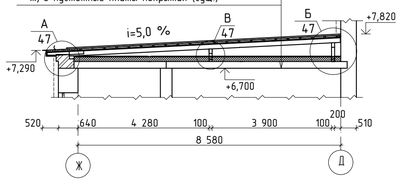

Разрез 2-2

- состав см. разрез 1-1

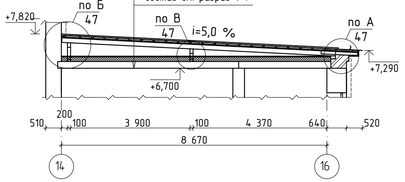

Разрез 3-3

- состав см. разрез 1-1

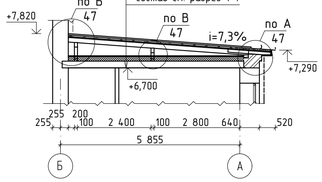

Разрез 4-4

- состав см. разрез 1-1

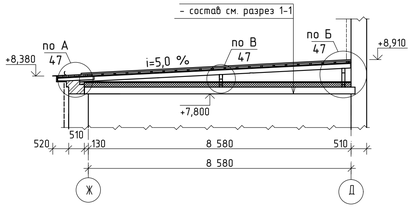

Схема блокировки

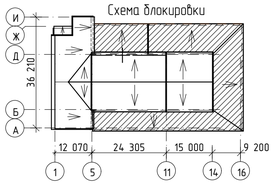

1. За относительную отметку 0,000 принят уровень пола первого этажа.
2. Спецификацию см АС-49.
3. Общие указания по устройству кровли см. АС-43.
4. Размеры стропил со звездочкой уточнить по месту.
5. Вентшахты на разрезах условно не показаны. Облицовка показана условно.
6. Пароизоляция по Ж/Б плитам: из 1-го слоя рубероида РКП-350 по ГОСТ 10923-2006 на битумной мастике МБК-Г-80 по ГОСТ 26889-80 укладывается по периметру кровли вдоль наружных стен шириной 1000 мм. под утеплитель, с заведением ее на утеплитель также на ширину 1000 мм. и по швам плит перекрытия шириной 500 мм. Площадь см. в спецификации.
7. По периметру наружных стен уложить доп. слой утеплителя "ИЗОБОКС РУФ В" шириной 1000 мм и толщиной 50 мм.
8. Вертикальные связи Св-1 между осями 5-14 установить аналогично связям в осях Б-Д. См. схему расстановки.

Схема расстановки связей Св-1 между осями Б-Д

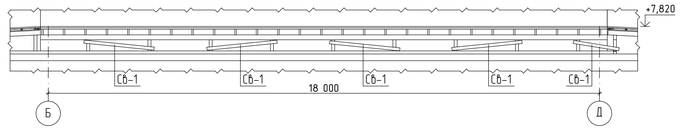

						Заказчик: Государственное учреждение "Карабалыкский районный Дом культуры" отдела культуры и развития языков акимата Карабалыкского района			АС
Изм.	Кол.уч.	Лист	№док.	Подп.	Дата	Капитальный ремонт здания ГУ "Карабалыкский Дом культуры" отдела культуры и развития языков акимата Карабалыкского района			
ГИП		Павловский А.			01.17	Кровля в осях 5-16, А-Ж	Стадия	Лист	Листов
Исполнил		Боконенко О.			01.17	План стропильной системы в осях 5-16, А-Ж. Разрез 1-1 2-2, 3-3, 4-4 Схема блокировки	РП	44	
Проверил		Павловский А.			01.17		ТОО "Стройцентр плюс" 2017год		
Норм.контр.		Прокопенко И.			01.17				

План лежней и вентшахт в осях 5-16, А-Ж

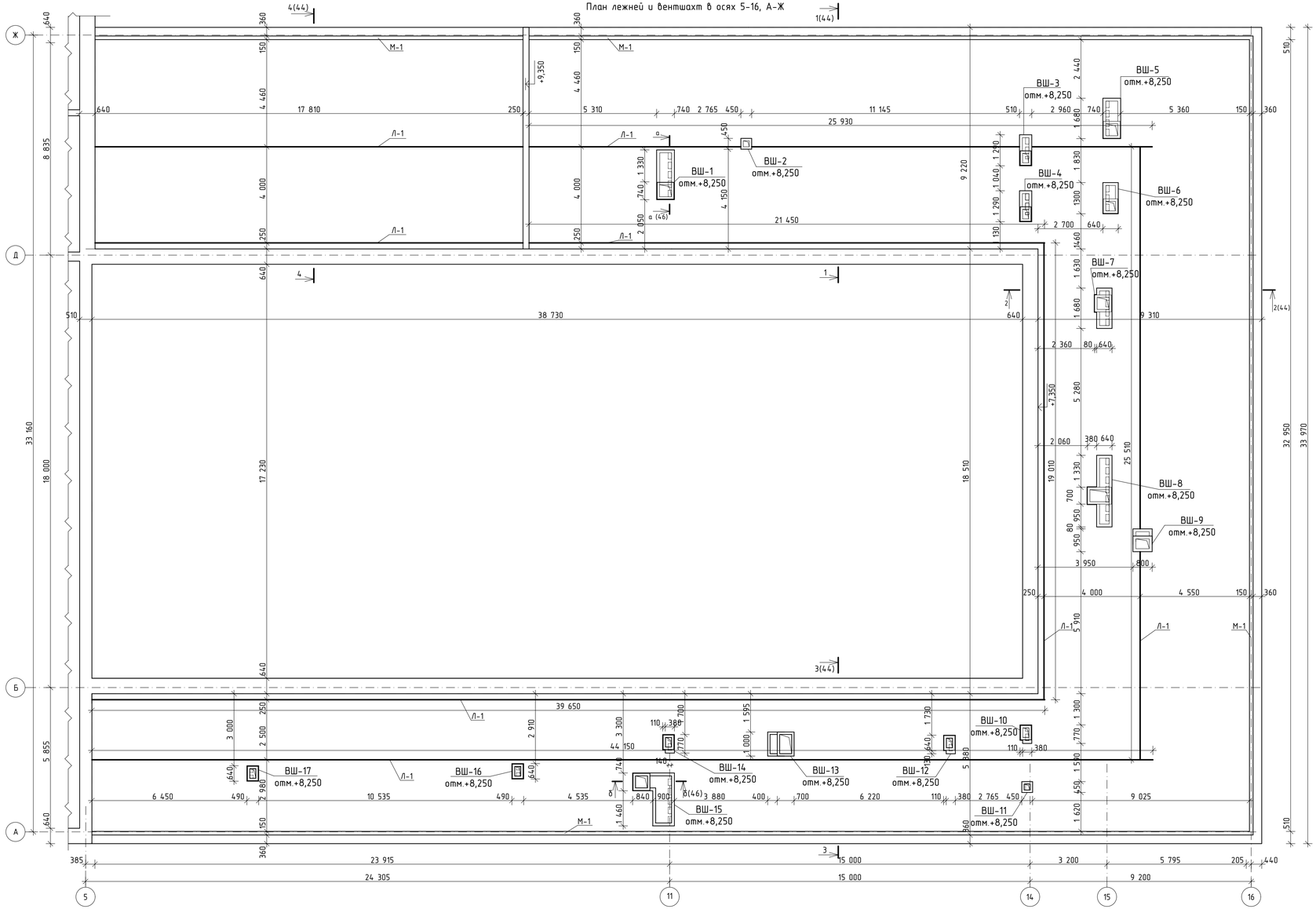

Схема блокировки

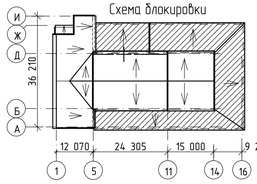

Узел примыкания кровли к вентшахте

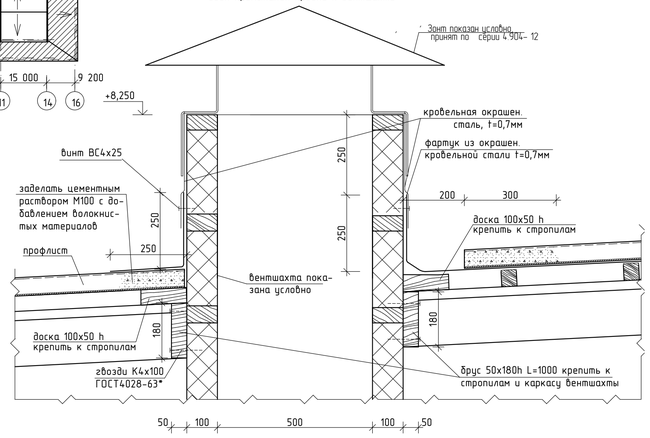

Марка	Внутреннее сечение шахты, мм	Кол.	Отм. низа шахты	Отм. верха шахты	Высота дерев. каркаса, мм	Размеры зонта в плане, мм	Масса зонта на 1 шахту	Примечания
ВШ-1	500X500	1	6,920	+8,250	1030	900X900	14,0	Т13 по серии 4.904-12
ВШ-2	250X250	1	6,920	+8,250	1030	450X450	6,3	Т10 по серии 4.904-12
ВШ-3	250X400	1	6,920	+8,250	1030	580X720	6,9	Т11 по серии 4.904-12
ВШ-4	250X400	1	6,920	+8,250	1030	580X720	6,9	Т11 по серии 4.904-12
ВШ-5	500x500	1	6,920	+8,250	1030	900X900	14,0	Т13 по серии 4.904-12
ВШ-6	400x400	1	6,920	+8,250	1030	780X780	8,15	Т12 по серии 4.904-12
ВШ-7	500X500	1	6,920	+8,250	1030	900X900	14,0	Т13 по серии 4.904-12
ВШ-8	800X500	1	6,920	+8,250	1030	1140X1440	29,0	Т14 по серии 4.904-12
ВШ-9	560X410	1	6,920	+8,250	1030	900X900	14,0	Т13 по серии 4.904-12
ВШ-10	250X400	1	6,920	+8,250	1030	580X720	6,9	Т11 по серии 4.904-12
ВШ-11	250X250	1	6,920	+8,250	1030	450X450	6,3	Т10 по серии 4.904-12
ВШ-12	250X400	1	6,920	+8,250	1030	580X720	6,9	Т11 по серии 4.904-12
ВШ-13	800X500	1	6,920	+8,250	1030	1140X1440	29,0	Т14 по серии 4.904-12
ВШ-14	250X400	1	6,920	+8,250	1030	580X720	6,9	Т11 по серии 4.904-12
ВШ-15	500X500	1	6,920	+8,250	1030	900X900	14,0	Т13 по серии 4.904-12
ВШ-16	250X400	1	6,920	+8,250	1030	580X720	6,9	Т11 по серии 4.904-12
ВШ-17	250X400	1	6,920	+8,250	1030	580X720	6,9	Т11 по серии 4.904-12

Указания по устройству вентшахт

1. Размеры каркаса вентшахт, высоты и размеры в плане уточнить по месту после демонтажа оборудования.
2. Расстояние между гвоздями и до краев скрепляемых деревянных элементов не менее 30мм.
3. По периметру вентканалов выполнить пароизоляцию из 2-х слоев рубероида РКП-350 ГОСТ 10923-06 на битумной мастике МБК-Г-85 согласно рабочему чертежу, $S_{об}$= 8,3 м². Ширину полос пароизоляции выполнить равной толщине кирпичных стенок горизонтальных воздуховодов.
4. Стенки горизонтальных воздуховодов толщ. 120мм выполнить из кирпича КР-р-по 250х120х65/1НФ/100/2,0/35/ ГОСТ 530-2012 на растворе М50. Объем кирпичной кладки вентиляционных каналов составляет 2,5 м³
5. Крепление коробов вентшахт к кирпичной кладке производить саморезами через уголки 50х3, L=100 мм .На уровне стропил венткорова зафиксировать деревянными брусками сеч.150х50мм, прибив их гвоздями к стропилам по месту.
6. Поддоны в вентшахтах выполнить из оцинкованной листовой стали толщ. 3мм, высотой 100мм ГОСТ19904-90 по внутреннему размеру сечения вентшахт. Зазоры между стенками поддона и вентшахты заделать тиоколовой мастикой на всю высоту.
7. Зонты для вентшахты выполнить по серии 4.904-12. К венткоробу зонты крепить саморезающими шурупами в заранее просверленные отверстия к деревянному каркасу венткорова.
8. По наружному периметру деревянные венткорова обить окрашенной в заводских условиях кровельной листовой сталью толщиной 0,7 мм.
9. Указания по защите деревянных элементов см. АС-3.
10. Раскрой листовой стали и изготовление зонта производить по месту в соответствии с размерами сечений вентшахты.
11. Норма расхода стали для облицовки вентиляционных каналов принять 1,13 на кв. м. покрытия.

						Заказчик: Государственное учреждение "Карабалыкский районный Дом культуры" отдела культуры и развития языков акимата Карабалыкского района — АС
Изм.	Кол.уч.	Лист	№док.	Подп.	Дата	Капитальный ремонт здания ГУ "Карабалыкский Дом культуры" отдела культуры и развития языков акимата Карабалыкского района
ГИП		Павловский А.			01.17	Кровля в осях 5-16, А-Ж — Стадия: РП; Лист: 45; Листов:
Исполнил		Бокоченко О.			01.17	План лежней и вентшахт в осях 5-16, А-Ж. Указания по устройству вентшахт. Ведомость вентшахт, узел примыкания кровли к вентшахте. Схема блокировки
Проверил		Павловский А.			01.17	ТОО "Стройцентр плюс" 2017год
Норм.контр.		Проколенко И.			01.17	

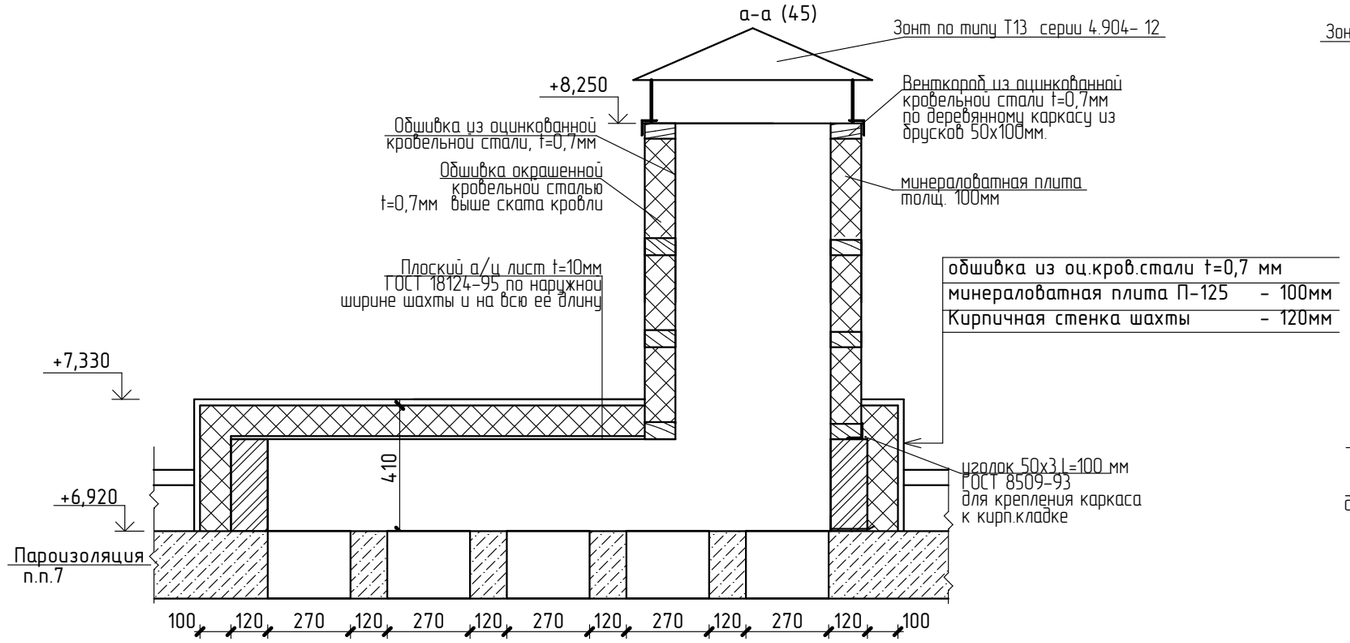

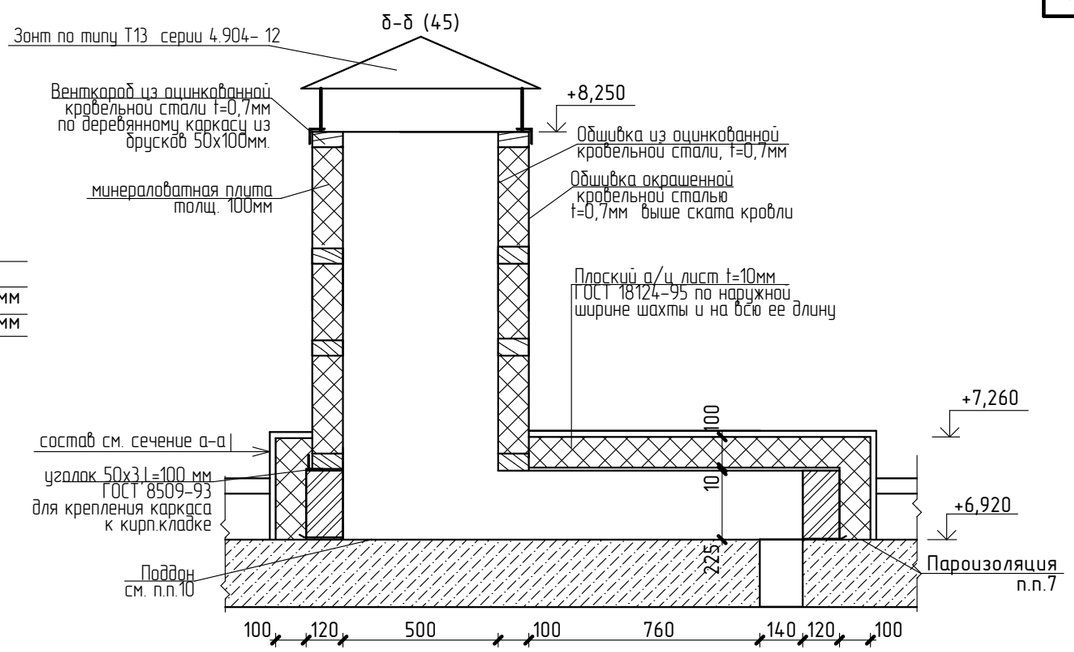

Схема каркаса вентшахт

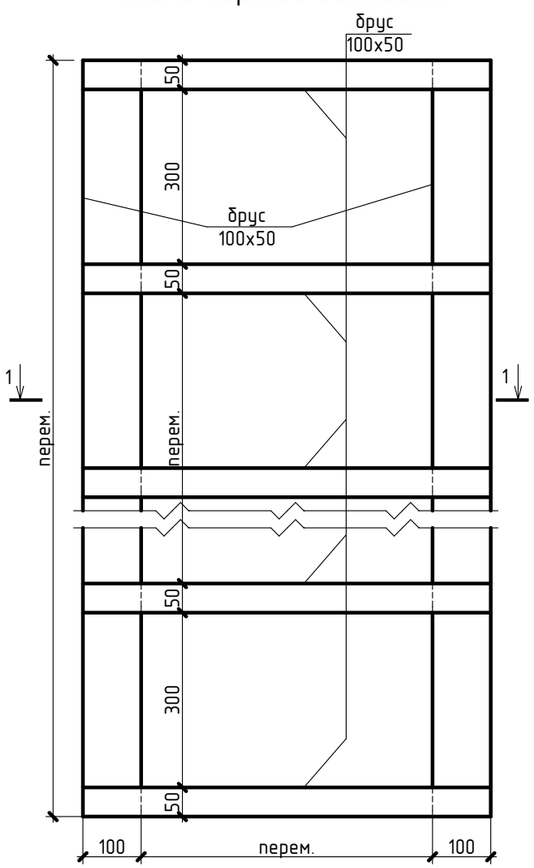

1-1

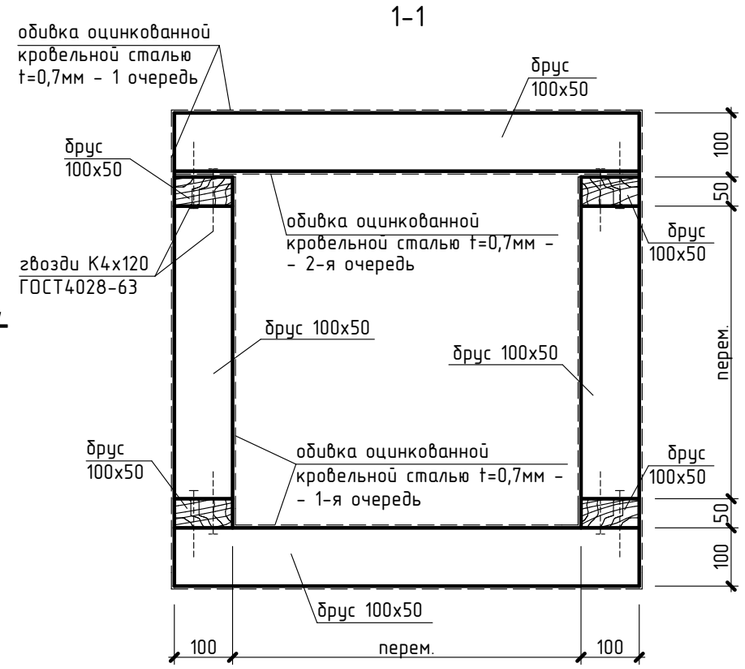

Спецификация вентшахт

Поз.	Обозначение	Наименование	Кол-во	Масса, ед. кг	Масса, общ. кг	Примечан.
		Вентшахты				
	ГОСТ8486-86*	Брус каркаса венткоробов 100х50мм $м^3$	-	-	1,20	
	ГОСТ 14918-80	Кровельная оцинк. сталь, t=0,7мм $м^2$	195,0	-	-	площадь покрытия
	по технологии "ИНСИ"	Кровельная окрашен. сталь, t=0,7мм $м^2$	50,0	-	-	площадь покрытия
		мин.плита П-125 толщ.100 мм $м^3$	11,0	-	-	
	ГОСТ 18124-95	Плоский а/ц лист t=10мм $м^2$	8,2	-	-	
	ГОСТ 8509-93	уголок 50х3, L=100 мм	136	0,23	31,30	крепление дер.каркаса

1. За относительную отметку 0,000 принят уровень пола первого этажа.
2. План вентшахт см. АС-45.
3. Общие указания по устройству вентшахт см. АС-45.
4. Деревянные элементы соприкасающиеся с кирпичной кладкой или бетонной поверхностью, должны быть обернуты в 2 сл. толя РКП-350 , ГОСТ 10923 - 2006.
5. Указания по антикоррозионной, а также огнебиозащите защите конструкций см. АС-3.

Изм.	Кол.уч.	Лист	№док.	Подп.	Дата
ГИП		Павловский А.			01.17
Исполнил		Боканенко О.			01.17
Проверил		Павловский А.			01.17
Норм.контр.		Прокопенко И.			01.17

Заказчик: Государственное учреждение "Карабалыкский районный Дом культуры" отдела культуры и развития языков акимата Карабалыкского района

АС

Капитальный ремонт здания ГУ "Карабалыкский Дом культуры" отдела культуры и развития языков акимата Карабалыкского района

Кровля в осях 5-16, А-Ж

Стадия	Лист	Листов
РП	46	

Сечение а-а, сечение б-б. Схема каркаса вентшахт. Сечение 1-1. Спецификация вентшахт

ТОО "Стройцентр плюс" 2017год

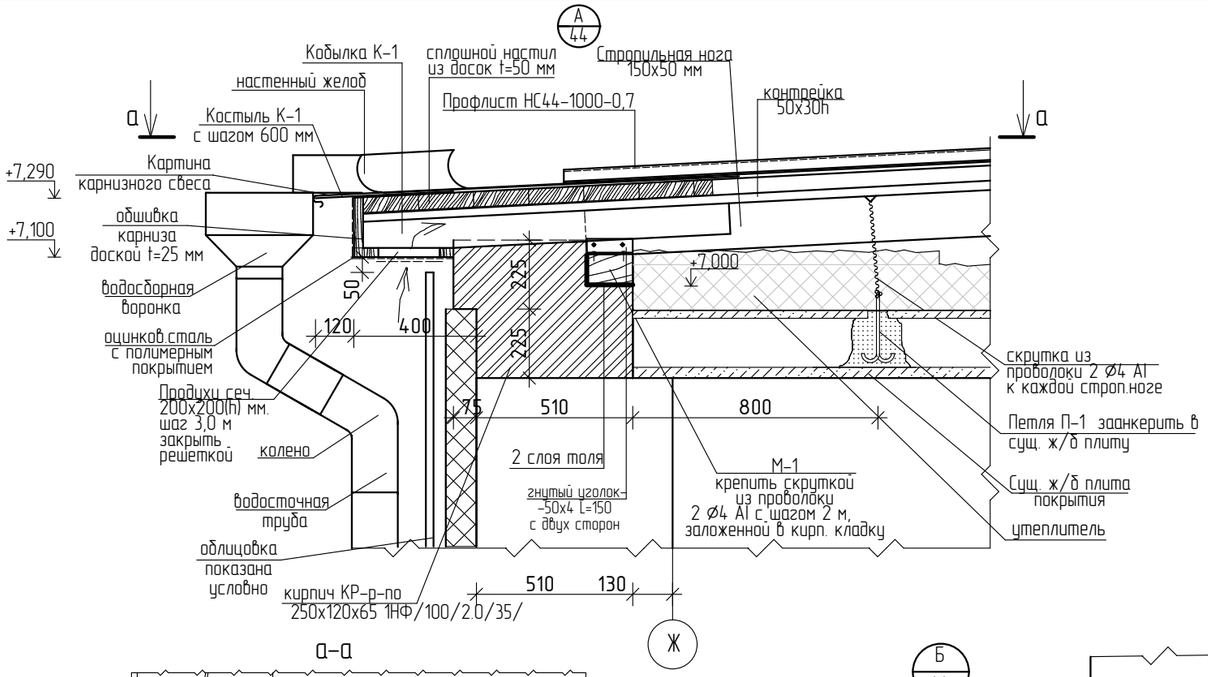

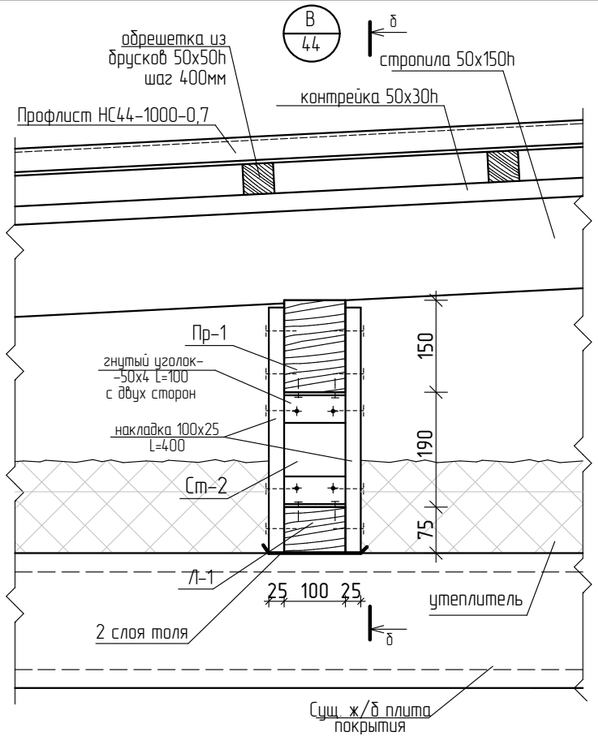

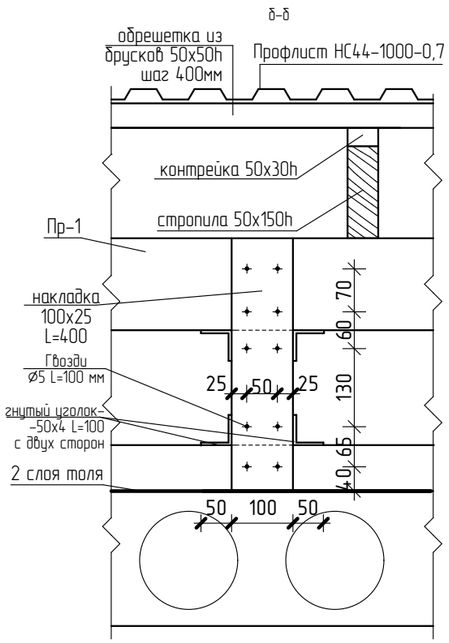

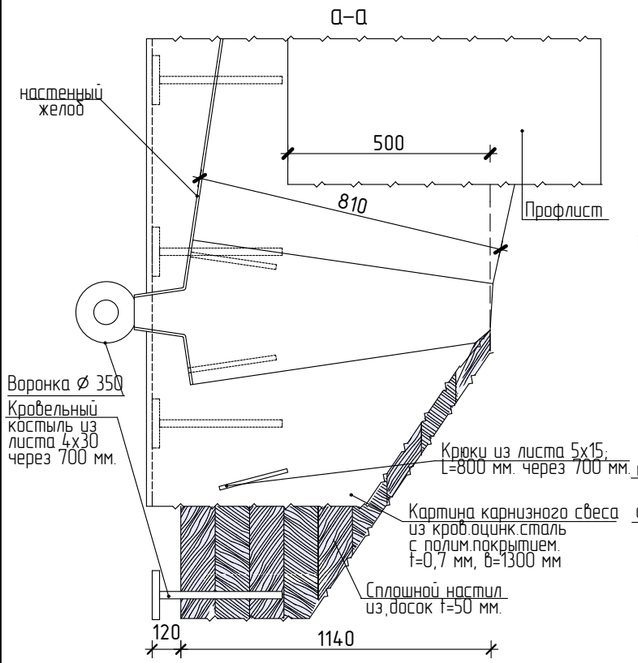

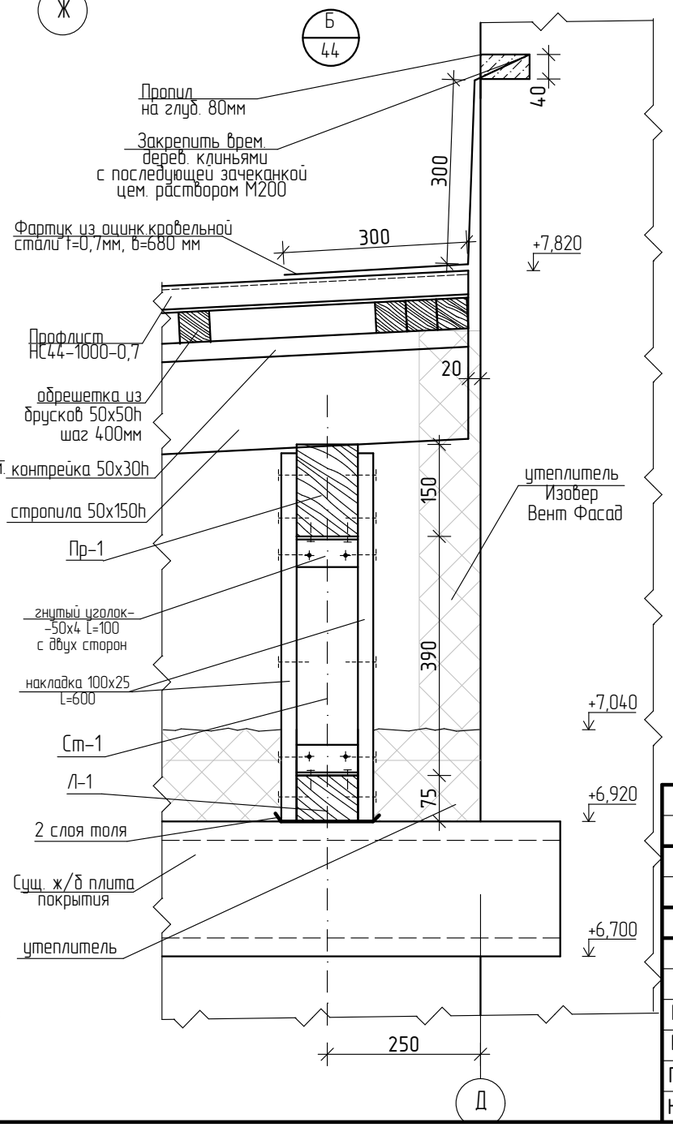

Петля П-1

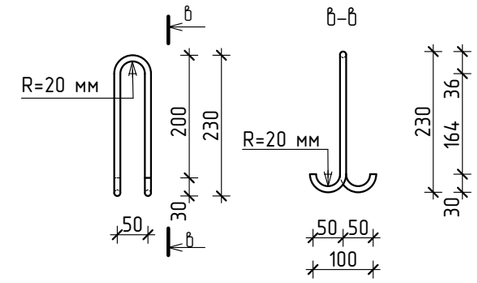

Узел стыка стропил

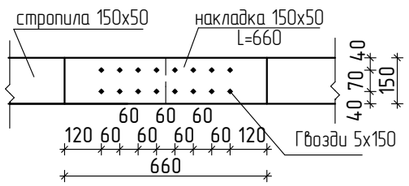

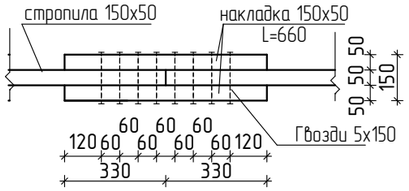

Кровельный костыль Кк-1

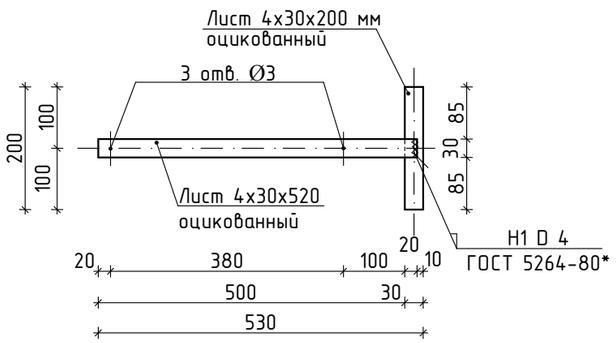

1. За относительную отметку 0,000 принят уровень пола первого этажа.
2. Указания по производству работ см. на листе АС -43
3. Спецификацию см АС-49
4. Деревянные элементы соприкасающиеся с кирпичной кладкой или бетонной поверхностью, должны быть обернуты в 2 сл. толя РКП-350 , ГОСТ 10923 - 2006.
5. Указания по антикоррозионной, а также огнебиозащите защите конструкций см. АС-3.

						Заказчик: Государственное учреждение "Карабалыкский районный Дом культуры" отдела культуры и развития языков акимата Карабалыкского района			АС
						Капитальный ремонт здания ГУ "Карабалыкский Дом культуры" отдела культуры и развития языков акимата Карабалыкского района			
Изм.	Кол.уч.	Лист	№док.	Подп.	Дата				
						Кровля в осях 5-16, А-Ж	Стадия	Лист	Листов
							РП	47	
ГИП		Павловский А.			01.17				
Исполнил		Боканенко О.			01.17	Узел А, Б, В. Сечения а-а, б-б, в-в. Кровельный костыль Кк-1. Петля П-1 Узел стыка стропил	ТОО "Стройцентр плюс" 2017год		
Проверил		Павловский А.			01.17				
Норм.контр.		Прокопенко И.			01.17				

А–А(43)

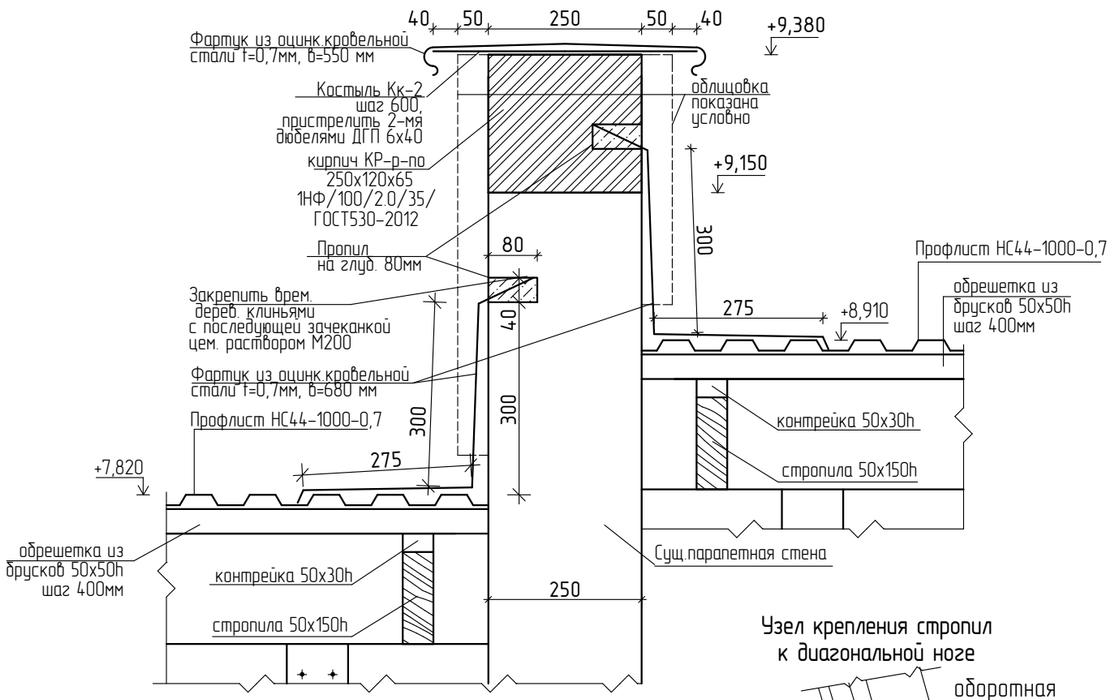

Узел крепления лежней к плите

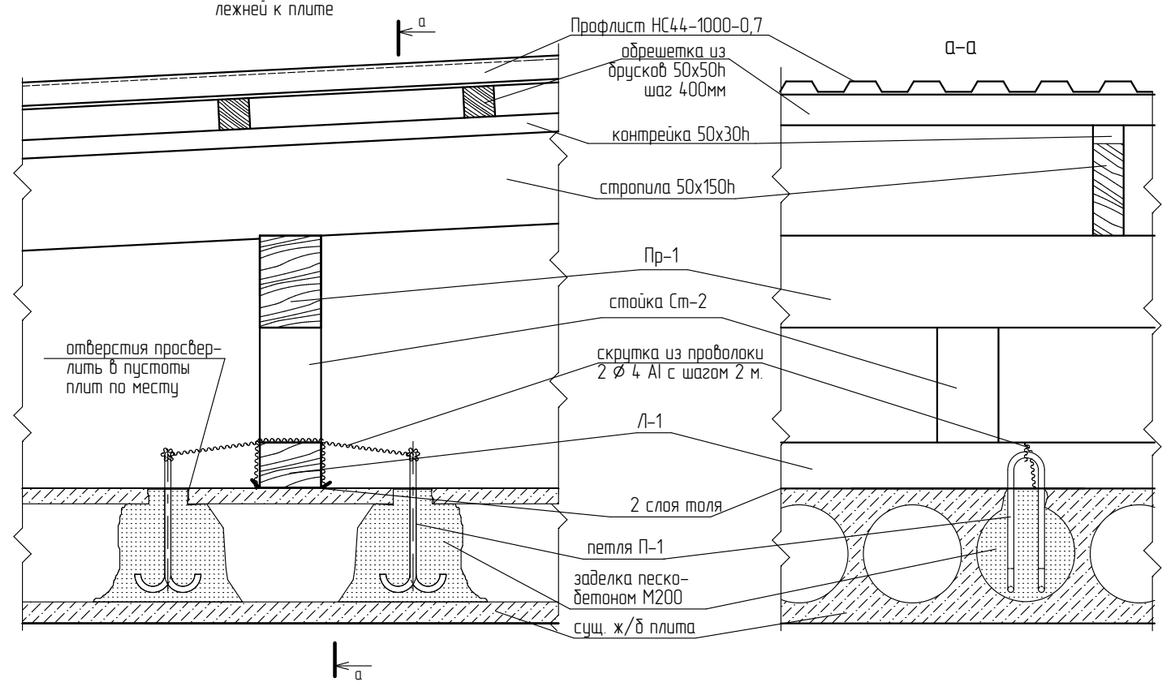

а–а

Узел крепления стропил к диагональной ноге

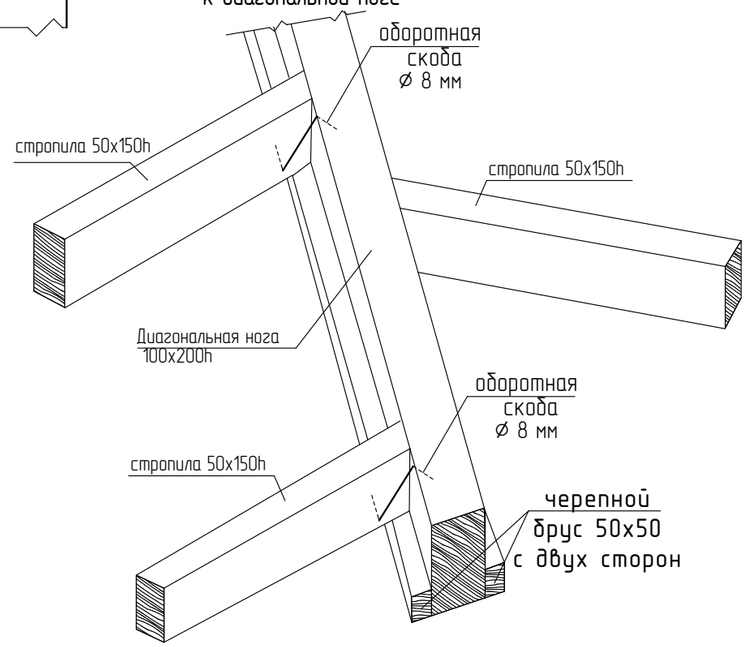

Узел сращивания прогонов

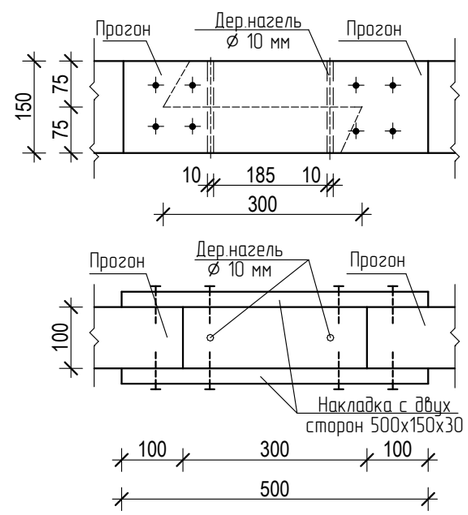

Узел крепления стропил к прогону

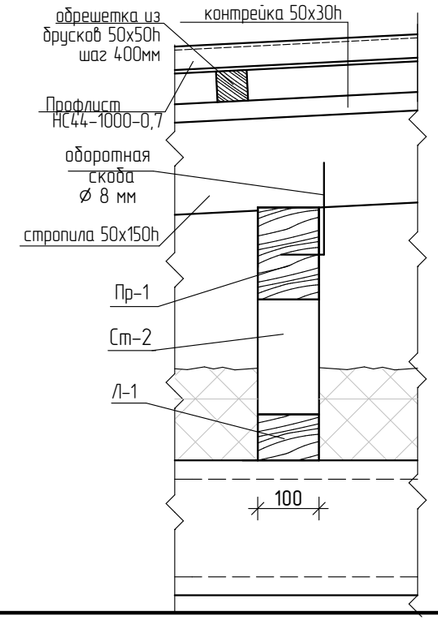

Кровельный костыль Кк-2

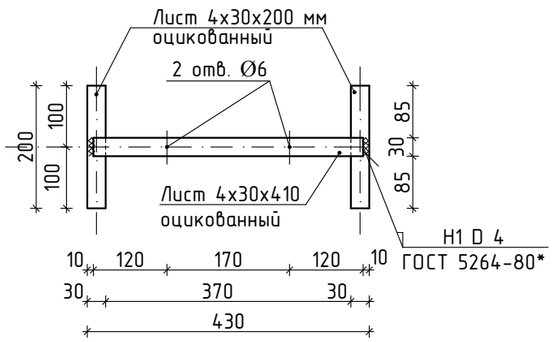

1. За относительную отметку 0,000 принят уровень пола первого этажа.
2. Указания по производству работ см. на листе АС -43.
3. Спецификацию см АС-49.
4. Деревянные элементы соприкасающиеся с кирпичной кладкой или бетонной поверхностью, должны быть обернуты в 2 сл. толя РКП-350 , ГОСТ 10923 - 2006.
5. Указания по антикоррозионной, а также огнебиозащите защите конструкций см. АС-3.

Изм.	Кол.уч.	Лист	№док.	Подп.	Дата
ГИП		Павловский А.			01.17
Исполнил		Боканенко О.			01.17
Проверил		Павловский А.			01.17
Норм.контр.		Прокопенко И.			01.17

Заказчик: Государственное учреждение "Карабалыкский районный Дом культуры" отдела культуры и развития языков акимата Карабалыкского района — АС

Капитальный ремонт здания ГУ "Карабалыкский Дом культуры" отдела культуры и развития языков акимата Карабалыкского района

Кровля в осях 5-16, А-Ж

Стадия	Лист	Листов
РП	48	

Сечение А-А.Узлы креплений, сращивания прогонов Кровельный костыль Кк-2. Сечение а-а

ТОО "Стройцентр плюс" 2017год

Общая спецификация кровли в осях А-Ж, 5-16

Марка поз.	Обозначение	Наименование	Кол-во	Масса ед., кг.	Масса общ., кг.	Примечание
		Утеплитель ИЗОБОКС РУФ Н, t=100мм м²	840,0	-	-	
		Утеплитель ИЗОБОКС РУФ В, t=50мм м²	969,0	-	-	с учетом утепления по периметру
		мембрана "Антикон 130 УФ" м²	990,0	-	-	площадь покрытия
	ГОСТ 10923-2006	Пароизоляция рубероид РКП-350 м²	687,0	-	-	
	ГОСТ 10923-2006	Рубероид РКП-350 м²	151,6	-	-	доп.гидроиз. ковер по карнизу
	ГОСТ 15530-93	Брезентовая ткань СКВП арт.11292 м²	840,0	-	-	
	ГОСТ 24045-94	Профлист НС44-1000-0,7. м²	901,0	-	-	
	ГОСТ 14918-80*	Кровельная оцинкованная сталь t=0,7 мм., b=1300 мм. м²	173,0	-	-	картина карнизного свеса, окраш.
	ГОСТ 14918-80*	Кровельная оцинкованная сталь t=0,7 мм., b=1000 мм. м²	140,0	-	-	настенный желоб окрашеная сталь
	ГОСТ 14918-80*	Кровельная оцинкованная сталь t=0,7 мм., b=500 мм. м²	23,0	-	-	вентшахты, окраш.
	ГОСТ 14918-80*	Кровельная оцинкованная сталь t=0,7 мм., b=680 мм. м²	98,0	-	-	фартук на примыкание кровли к стенам, окраш
	ГОСТ 14918-80*	Кровельная оцинкованная сталь t=0,7 мм., b=550 мм. м²	5,5	-	-	фартук на парапет окраш.
	"Металл Профиль"	Коньковый элемент м/п	27,0	-	-	
	ГОСТ 14918-80*	Кровельная оцинкованная сталь t=0,7 мм., b=600 мм. м²	81,0	-	-	обшивка карниза
		Жалюзийные решетки (200х200) шт.	38	-	-	
	"Металл Профиль"	Воронки Ø350 мм, шт.	19	-	-	
	"Металл Профиль"	Водосточные трубы Ø150 мм, п.м.	150,0	-	-	
	"Металл Профиль"	Колено Ø150 мм, шт.	38	-	-	
	"Металл Профиль"	Сливы Ø150 мм, шт.	35	-	-	
	"Металл Профиль"	Держатель труб, шт.	150			
		Кровельный костыль Кк-1	193	0,69	133,2	
	ГОСТ 19903-74*	- 4х30, L=200 мм. оцинкованный	1	0,19	0,19	
	ГОСТ 19903-74*	- 4х30, L=520 мм. оцинкованный	1	0,50	0,50	
		Кровельный костыль Кк-2	16	0,67	10,72	
	ГОСТ 19903-74*	- 4х30, L=200 мм. оцинкованный	2	0,19	0,38	
	ГОСТ 19903-74*	- 4х30, L=310 мм. оцинкованный	1	0,29	0,29	
	ГОСТ 19903-74*	- 5х15, L=800 мм. оцинкованный	193	0,47	90,71	Крюки для крепления желоба
П-1	ГОСТ 5781-82	Ø 10 А III L=750 мм. шт.	404	0,47	190,0	
	ГОСТ 5781-82*	2 Ø 4 А I $L_{общ}$= 510,0 м	-	-	101,0	скрутка из проволоки
	ГОСТ 19771-93	гнутый уголок 50х4, L=150 мм шт.	388	0,44	170,7	
	ГОСТ 19771-93	гнутый уголок 50х4, L=100 мм шт.	448	0,29	130,0	
	ГОСТ 5781-82*	скоба Ø 8 А III $L_{общ}$=250 мм шт.	388	0,1	38,8	оборотная
	ГОСТ530-2012	кирпич КР-р-по 250х120х65 1НФ/100/2.0/35/м³	33,02	-	-	карнизы, парапеты
		Утеплитель Изовер Вент Фасад, t=50мм, 2 слоя м²	80,0			утеплитель на стену

Спецификация деревянных изделий кровли в осях А-Ж,5-16

Марка поз.	Обозначение	Наименование	Кол-во	Объем ед., м³.	Объем общ., м³.	Примечание
Л-1	ГОСТ 8486-86*	Лежень 75х100 $L_{общ}$=210,0 м.п	-	-	1,60	
М-1	——— " ———	Мауэрлат 100х150 $L_{общ}$=130,0 м.п.	-	-	2,0	
Ст-1	——— " ———	Стойка 100х100 L=390 мм шт.	53	0,004	0,22	
Ст-2	——— " ———	Стойка 100х100 L=190 мм шт.	59	0,002	0,12	
Св-1	——— " ———	Связь 100х50, L=2 300 мм шт.	26	0,0012	0,30	
ПР-1	——— " ———	Прогон 150х100, $L_{общ}$=221,5 м.п. шт.	-	-	3,32	с учетом нахлеста
С-1	——— " ———	Стропила 50х150(h) L=8 850 мм шт.	58	0,074	4,30	с учетом нахлеста 1 м
С-2	——— " ———	Стропила 50х150(h) L=8 950 мм шт.	28	0,075	2,10	с учетом нахлеста 1 м
С-3	——— " ———	Стропила 50х150(h) L=5 900 мм шт.	59	0,045	2,7	
С-4*	——— " ———	Стропила 50х150(h) Lобщ=203,0 м.п	-	-	1,53	
Д-1	——— " ———	Диаг.нога 100х200(h) L=14,7 м.п	1	0,30	0,30	с учетом нахлеста 1 м
Д-2	——— " ———	Диаг.нога 100х200(h) Lобщ=12,9 м.п	1	0,026	0,026	с учетом нахлеста 1 м
	——— " ———	Черепной брус 50х50, Lобщ=55,2 м.п	-	-	0,14	
	——— " ———	Контрарейка 50х30h) м.п.	1460	-	2,19	
	——— " ———	Доска 100х50(h) мм. м²	151,6	-	7,6	настил под нас-тенный желоб. b=1140мм
	——— " ———	Обрешетка 50х50(h) мм. м.п.	2300,0	-	5,75	
К-1	——— " ———	Кобылка 100х50, L=1 200 мм	194	0,006	1,20	
	——— " ———	Доска подшивная, t= 25 мм	-	-	1,68	подшивка карниза
	——— " ———	накладка 100х25, L=600 мм шт.	106	-	0,16	
	——— " ———	накладка 100х25, L=400 мм шт.	118	-	0,12	

Изм.	Кол.уч.	Лист	№док.	Подп.	Дата
ГИП		Павловский А.			01.17
Исполнил		Боканенко О.			01.17
Проверил		Павловский А.			01.17
Норм.контр.		Прокопенко И.			01.17

Заказчик: Государственное учреждение "Карабалыкский районный Дом культуры" отдела культуры и развития языков акимата Карабалыкского района АС

Капитальный ремонт здания ГУ "Карабалыкский Дом культуры" отдела культуры и развития языков акимата Карабалыкского района

Кровля в осях 5-16, А-Ж

Стадия	Лист	Листов
РП	49	

Спецификация кровли в осях А-Ж, 5-16

ТОО "Стройцентр плюс" 2017год

План кровли в осях 5-14, Б-Д

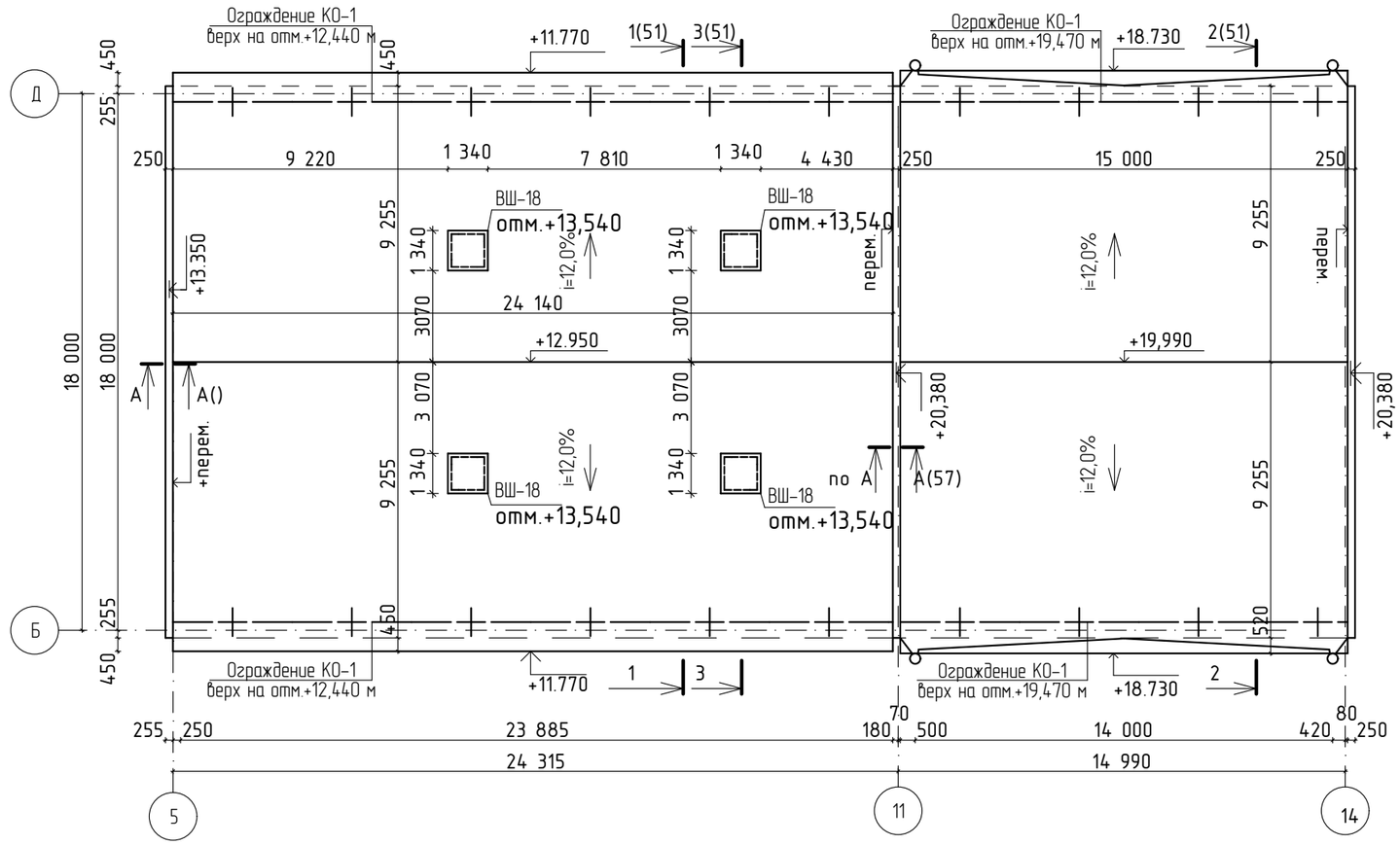

Общие указания по устройству бесчердачной кровли в осях 5-14, Б-Д

Проектом предусматривается устройство бесчердачной крыши в осях 5-14, Б-Д с неорганизованным (в осях 5-11) и организованным водостоком (в осях 11-14)

Производство работ выполнять в следующем порядке:

1. Демонтировать существующую кровлю (рулонный ковер, цементно-песчаную стяжку, утеплитель керамзитовый гравий толщиной 300-350 мм, пароизоляцию), кирпичные вент.шахты,

2. Демонтировать кирпичную кладку по осям Б,Д до низа плиты и два слоя кирпичной кладки по парапетам (ось 5, 11, 14). Объем демонтируемой кладки 12,8 $м^3$

3. Очистить поверхность плит покрытия, расчистить швы между плитами.

4. Выполнить кладку парапетов по осям 5, 11, 14 и карнизов из керамического кирпича по ГОСТ 530-2012. (см. спецификацию)

6. Тщательно заделать швы между плитами мелкозернистым бетоном - кл. В15.

7. Произвести работы по устройству стропильной системы кровли, согласно рабочим чертежам проекта. Элементы деревянных конструкций выполнить из древесины хвойных пород с влажностью не более 20%. Качество древесины должно соответствовать требованиям ГОСТ8486-86*, ГОСТ6782-87. Указания по огнебиозащите см. АС-3.

8. Крепление лежней к ребристым плитам покрытия произвести при помощи уголков, закрепленных к плите анкерами Hilti HST3 M10x130/70.(см. узлы), к многопустотным плитам крепить лежень при помощи анкеровки в плиту петли П-1.. Анкера в ребристые плиты покрытия устанавливать в продольные ребра в местах их пересечения поперечными ребрами (см. схему раскладки ребристых плит и установкиуголков для крепления лежней) Места расположения продольных и поперечных ребер уточнить по месту после демонтажа существующей кровли. Крепление деревянных элементов между собой выполняются гвоздями по ГОСТ 4028-63*, скобами. Крепление элементов через крепежные уголки выполнить самонарезающими винтами ВС 2-5х60.01.016 по ГОСТ 11650-80* в заранее просверленные отверстия Ø4мм, длину винтов уточнить во время производства работ. Все металлические элементы крепления очистить от шлака, грязи, ржавчины и окрасить эмалью ПФ-115 ГОСТ 6465-76 за 2- раза. по слою грунтовки ПФ-0142 (быстросохнущая) по ТУ 6-10-1698-78.

9. Листы кровельного материала укладывать с учетом направления волны вдоль ската кровли. Листы покрытия крепить в нижний прогиб волны самонарезающими шурупами с уплотнительной шайбой.

10. Выполнить укладку утеплителя . Укладку утеплителя производить в сухую погоду. В случае увлажнения утеплителя работы по устройству кровли продолжить после просушки.

11. Пароизоляцию по Ж/Б плитам выполнить из 1-го слоя рубероида РКП-350 по ГОСТ 10923-2006 на битумной мастике МБК-Г-85 по ГОСТ 2889-80 укладывается по периметру чердака вдоль наружных стен шириной 1000 мм. под утеплитель, с заведением ее на утеплитель также на ширину 1000 мм. и по швам плит перекрытия шириной 500 мм.

12. Водосточные трубы крепить к стенам при помощи держателей для труб. Держатели располагаются под валиками труб. Держатели установить с шагом по высоте 1 метр.

Схема блокировки

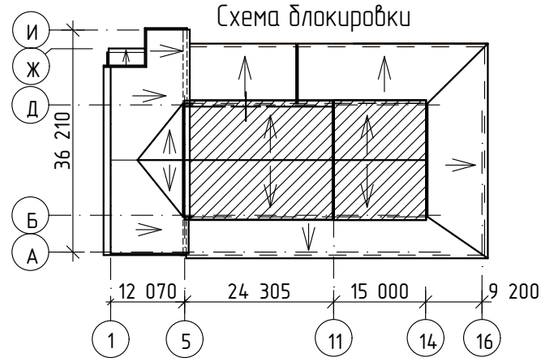

1. За относительную отметку 0,000 принят уровень пола первого этажа.
2. Спецификацию см АС-57,58.

Изм.	Кол.уч.	Лист	№док.	Подп.	Дата	Заказчик: Государственное учреждение "Карабалыкский районный Дом культуры" отдела культуры и развития языков акимата Карабалыкского района			АС
						Капитальный ремонт здания ГУ "Карабалыкский Дом культуры" отдела культуры и развития языков акимата Карабалыкского района			
ГИП		Павловский А.			01.17	Кровля в осях 5-14, Б-Д	Стадия: РП	Лист: 50	Листов:
Исполнил		Боканенко О.			01.17	План кровли в осях 5-14, Б-Д Общие указания по устройству кровли. Схема блокировки	ТОО "Стройцентр плюс" 2017год		
Проверил		Павловский А.			01.17				
Норм.контр.		Прокопенко И.			01.17				

План стропильной системы в осях 5-14, Б-Д

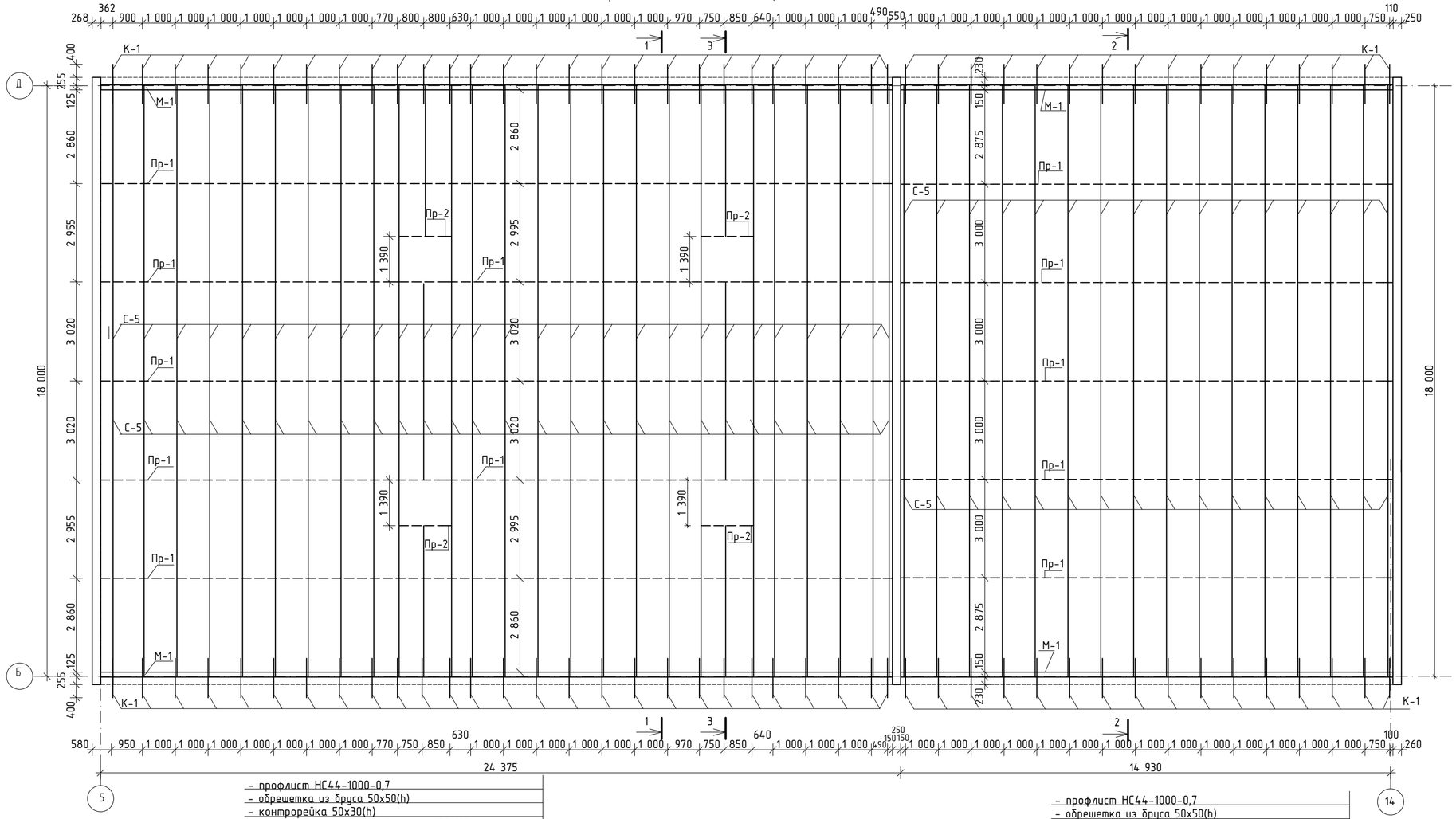

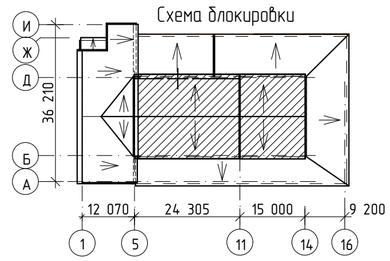

- профлист НС44-1000-0,7
- обрешетка из бруса 50х50(h)
- контрорейка 50х30(h)
- антиконден. мембрана Антикон 130 УФ
- стропила из бруса 50х150(h), шаг 1000мм
- брезент.ткань по ГОСТ 15530-93 СКВП арт.11292
- утеплитель ИЗОБОКС РУФ В см.прим.п 5 -50мм
- утеплитель ИЗОБОКС РУФ Н -100мм
- пароизоляция, - см. примечания п. 4
- ж/б ребристые плиты покрытия (сущ.)

1-1

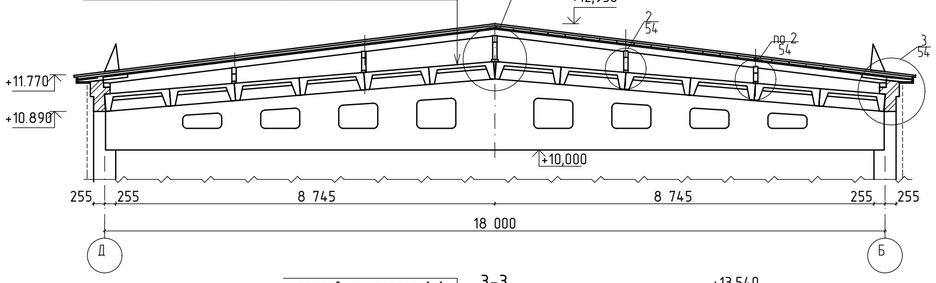

- профлист НС44-1000-0,7
- обрешетка из бруса 50х50(h)
- контрорейка 50х30(h)
- антиконден.мембрана Антикон 130 УФ
- стропила из бруса 50х150(h), шаг 1000мм
- брезент.ткань по ГОСТ 15530-93 СКВП арт.11292
- утеплитель ИЗОБОКС РУФ В см.прим.п 5 -50мм
- утеплитель ИЗОБОКС РУФ Н -100мм
- пароизоляция, - см. примечания п. 4
- ж/б пустотные плиты покрытия (сущ.)

2-2

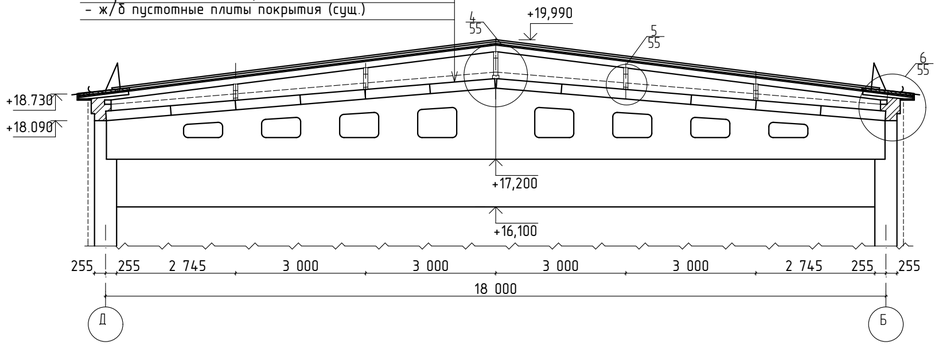

3-3

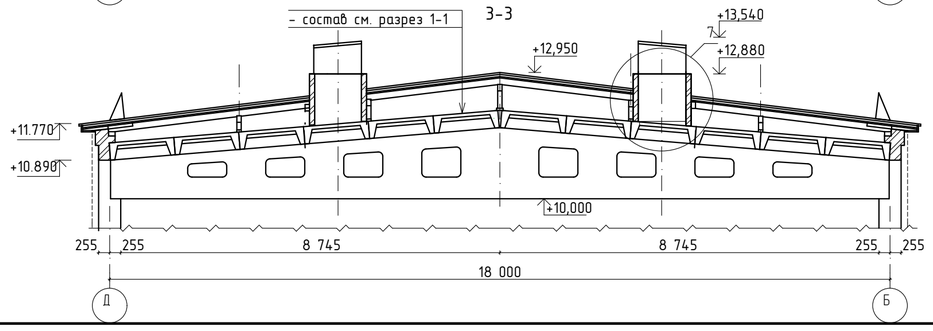

1. За относительную отметку 0,000 принят уровень пола первого этажа.
2. Спецификацию см АС-57, 58.
3. Общие указания по устройству кровли см. АС-3
4. Пароизоляция по Ж/Б плитам: из 1-го слоя рубероида РКП-350 по ГОСТ 10923-2006 на битумной мастике
МБК-Г-80 по ГОСТ 26889-80 укладывается по периметру кровли вдоль наружных стен шириной 1000 мм.
под утеплитель, с заведением ее на утеплитель также на ширину 1000 мм. и по швам плит перекрытия
шириной 500 мм. Площадь см. в спецификации.
5. По периметру наружных стен уложить доп. слой утеплителя "ИЗОБОКС РУФ В" шириной 1000 мм и толщиной 50 мм.

Изм.	Кол.уч.	Лист	№док.	Подп.	Дата
ГИП		Павловский А.			01.17
Исполнил		Боканенко О.			01.17
Проверил		Павловский А.			01.17
Норм.контр.		Прокопенко И.			01.17

Заказчик: Государственное учреждение "Карабалыкский районный Дом культуры" отдела культуры и развития языков акимата Карабалыкского района — АС

Капитальный ремонт здания ГУ "Карабалыкский Дом культуры" отдела культуры и развития языков акимата Карабалыкского района

Кровля в осях 5-14, Б-Д

Стадия	Лист	Листов
РП	51	

План стропильной системы в осях 5-14, Б-Д
Схема блокировки. Разрез 1-1, 2-2, 3-3

ТОО "Стройцентр плюс"
2017год

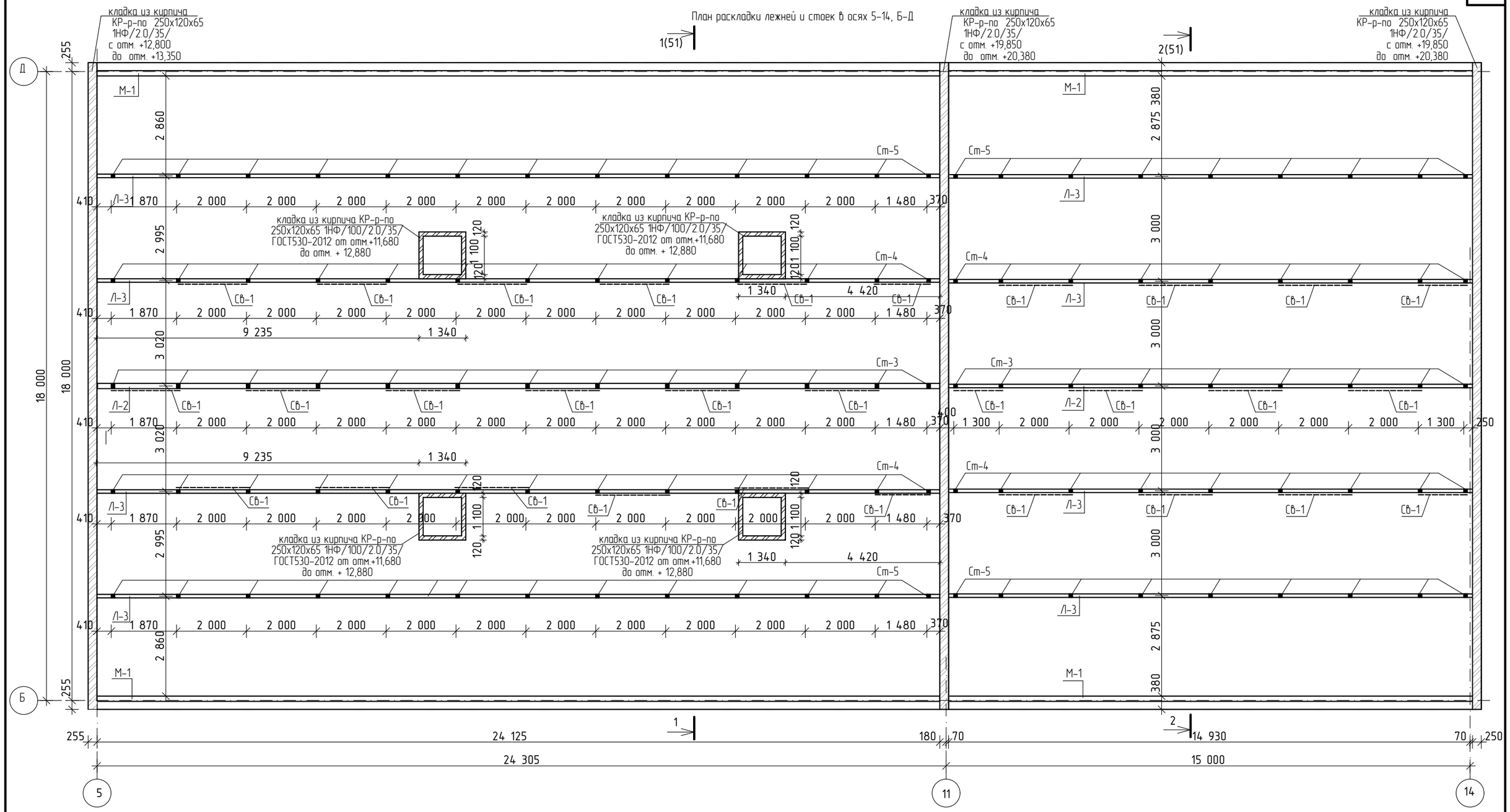

Схема блокировки

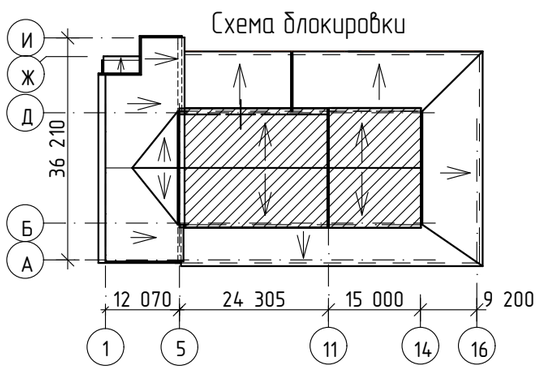

1. За относительную отметку 0,000 принят уровень пола первого этажа.
2. Спецификацию см АС-57,58
3. Общие указания по устройству кровли см. АС-50
4. План раскладки ребристых плит покрытия и уголков для крепления лежней в осях 5-11, Б-Д см. АС-53
5. Вертикальные связи Св-1 выполнить аналогично связям см. схему расстановки связей АС-44.

Изм.	Кол.уч.	Лист	№док.	Подп.	Дата	Заказчик: Государственное учреждение "Карабалыкский районный Дом культуры" отдела культуры и развития языков акимата Карабалыкского района			АС
						Капитальный ремонт здания ГУ "Карабалыкский Дом культуры" отдела культуры и развития языков акимата Карабалыкского района			
ГИП		Павловский А.			01.17	Кровля в осях 5-14, Б-Д	Стадия	Лист	Листов
							РП	52	
Исполнил		Боканенко О.			01.17	План раскладки лежней и стоек в осях 5-14, Б-Д Схема блокировки	ТОО "Стройцентр плюс" 2017год		
Проверил		Павловский А.			01.17				
Норм.контр.		Прокопенко И.			01.17				

Схема раскладки ребристых плит покрытия и уголков для крепления лежней в осях 5–11, Б–Д

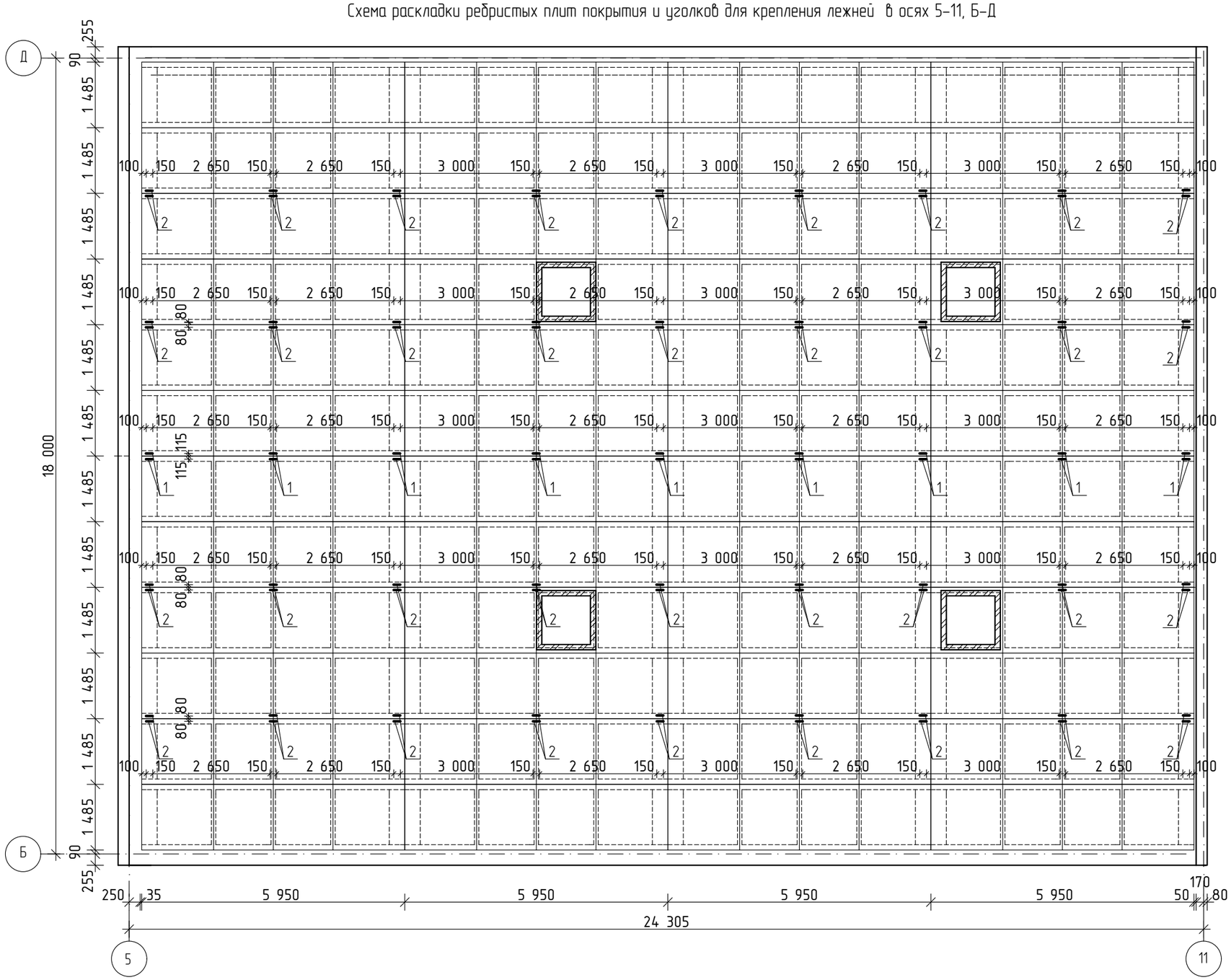

Схема блокировки

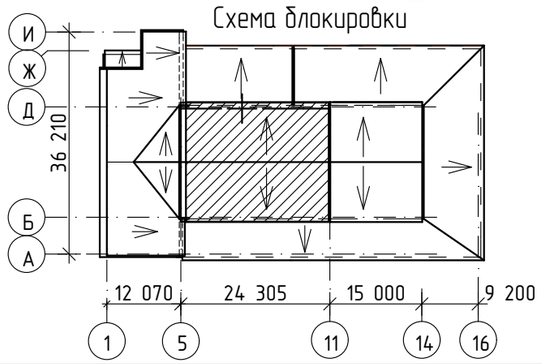

1. За относительную отметку 0,000 принят уровень пола первого этажа.
2. Спецификацию см АС–57,58
3. Общие указания по устройству кровли см. АС–50.
4. План раскладки лежней см. АС– 52

Изм.	Кол.уч.	Лист	№док.	Подп.	Дата
ГИП		Павловский А.			01.17
Исполнил		Боканенко О.			01.17
Проверил		Павловский А.			01.17
Норм.контр.		Прокопенко И.			01.17

Заказчик: Государственное учреждение "Карабалыкский районный Дом культуры" отдела культуры и развития языков акимата Карабалыкского района — АС

Капитальный ремонт здания ГУ "Карабалыкский Дом культуры" отдела культуры и развития языков акимата Карабалыкского района

Кровля в осях 5–14, Б–Д

Стадия	Лист	Листов
РП	53	

Схема раскладки ребристых плит покрытия и уголков для крепления лежней в осях 5–11, Б–Д
Схема блокировки

ТОО "Стройцентр плюс"
2017год

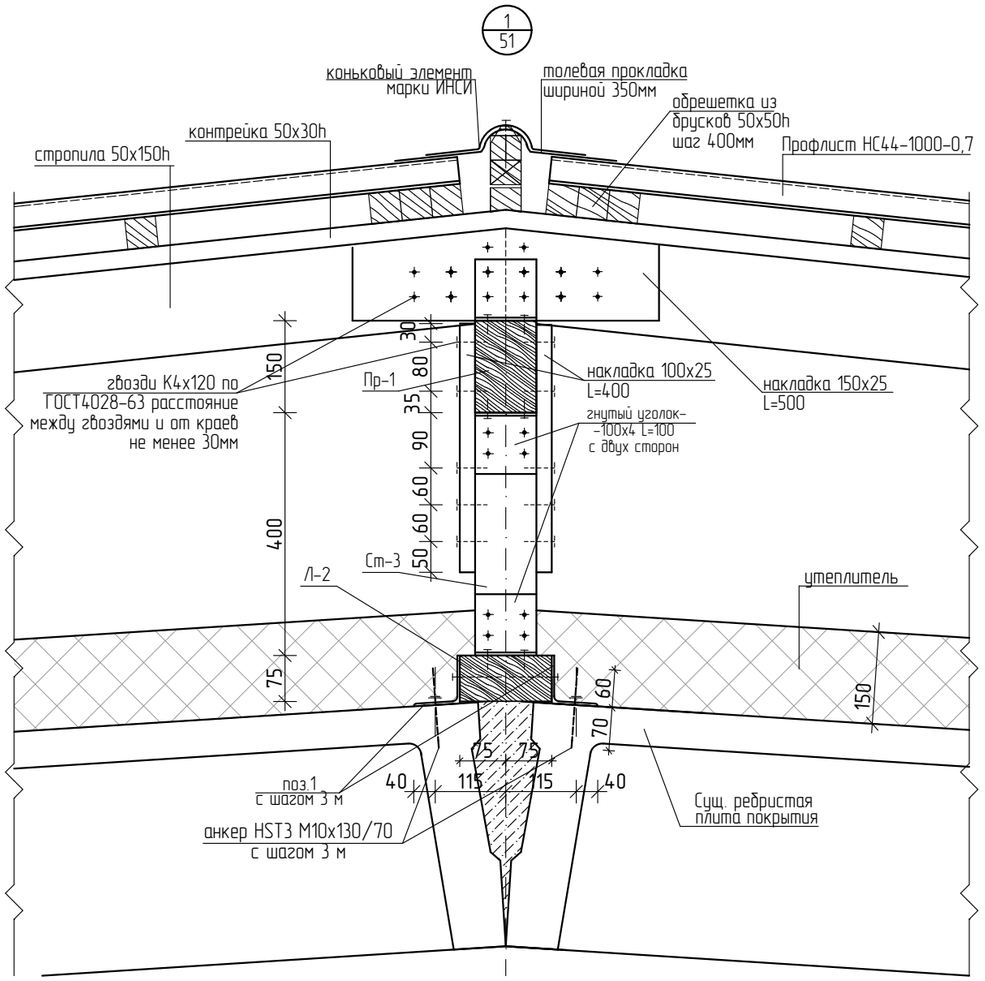

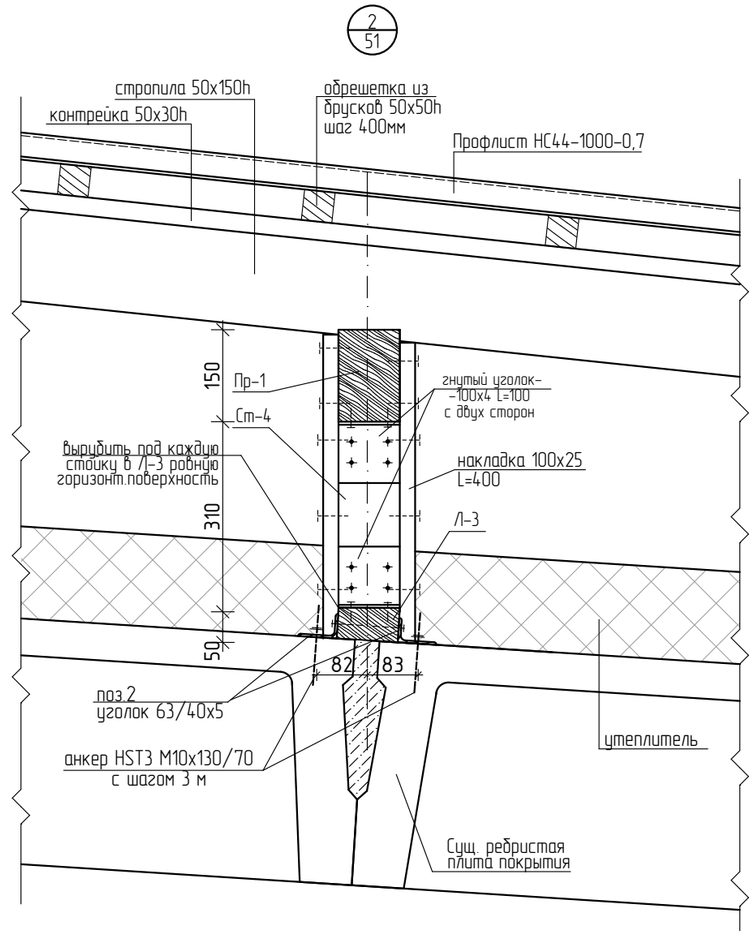

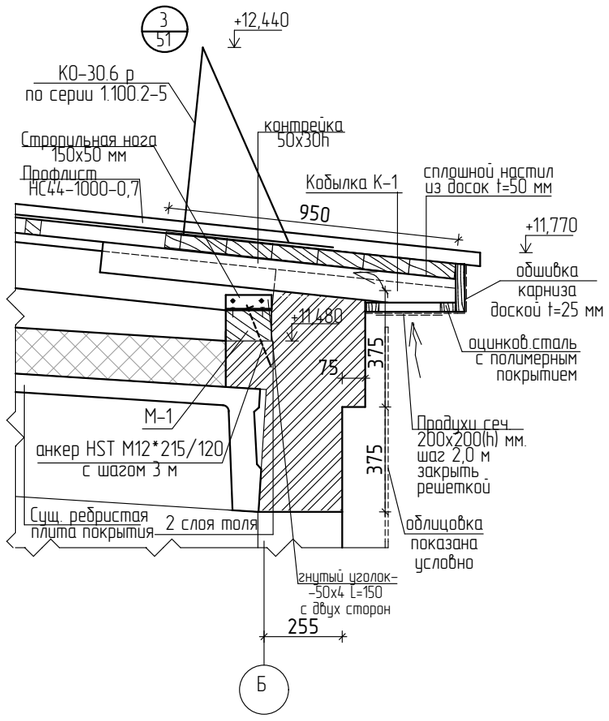

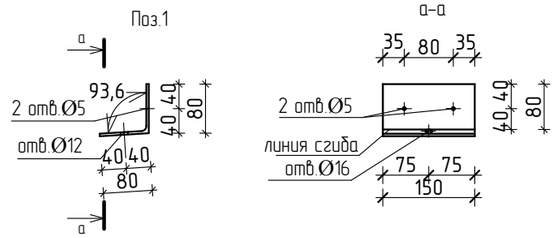

1. За относительную отметку 0,000 принят уровень пола первого этажа.
2. Указания по производству работ см. на листе АС -50
3. Спецификацию см АС-57,58
4. Деревянные элементы соприкасающиеся с кирпичной кладкой или бетонной поверхностью, должны быть обернуты в 2 сл. толя РКП-350 , ГОСТ 10923 - 2006.
5. Указания по антикоррозионной, а также огнебиозащите защите конструкций см. АС-3.

						Заказчик: Государственное учреждение "Карабалыкский районный Дом культуры" отдела культуры и развития языков акимата Карабалыкского района		АС
						Капитальный ремонт здания ГУ "Карабалыкский Дом культуры" отдела культуры и развития языков акимата Карабалыкского района		
Изм.	Кол.уч.	Лист	№док.	Подп.	Дата			
						Кровля в осях 5-14, Б-Д	Стадия	Лист	Листов
							РП	54	
ГИП		Павловский А.			01.17				
Исполнил		Боканенко О.			01.17	Узел 1, 2, 3. Поз.1.	ТОО "Стройцентр плюс" 2017год		
Проверил		Павловский А.			01.17				
Норм.контр.		Прокопенко И.			01.17				

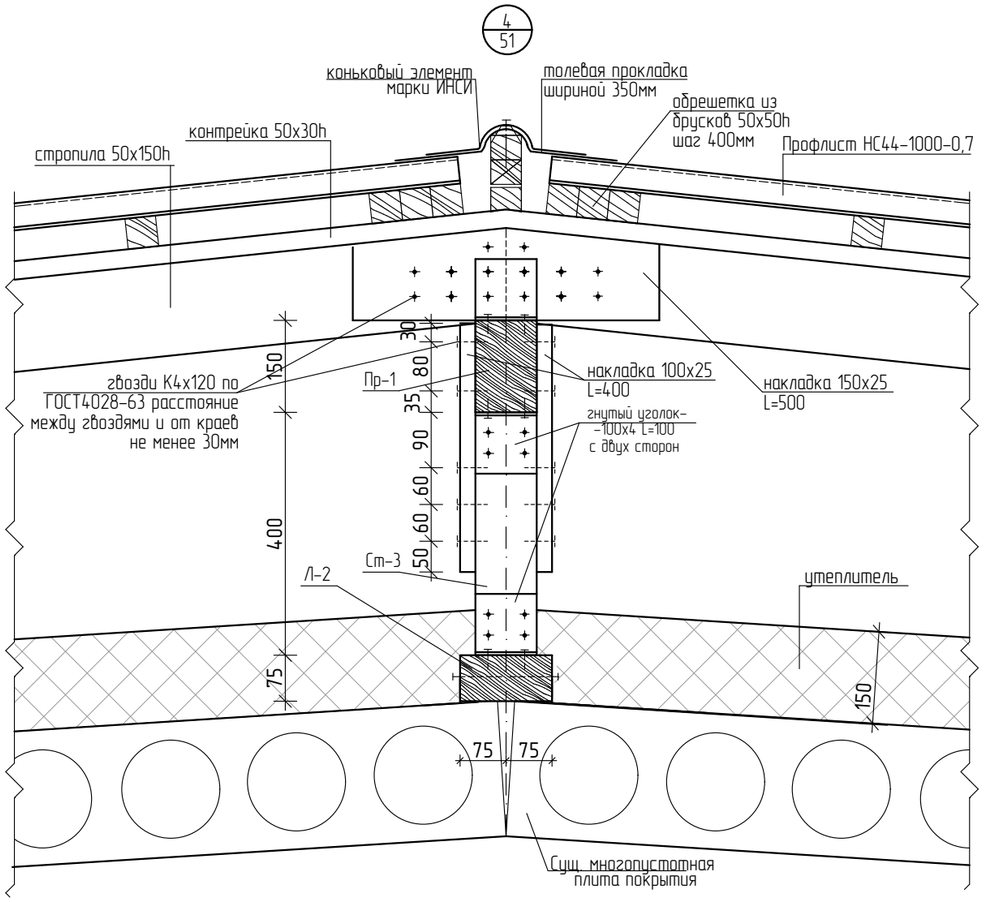

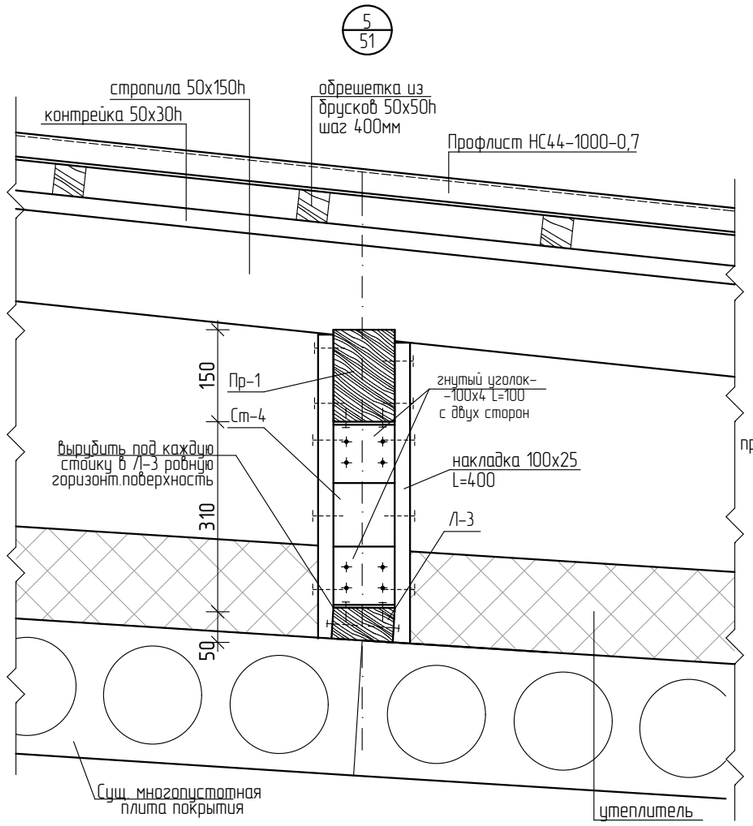

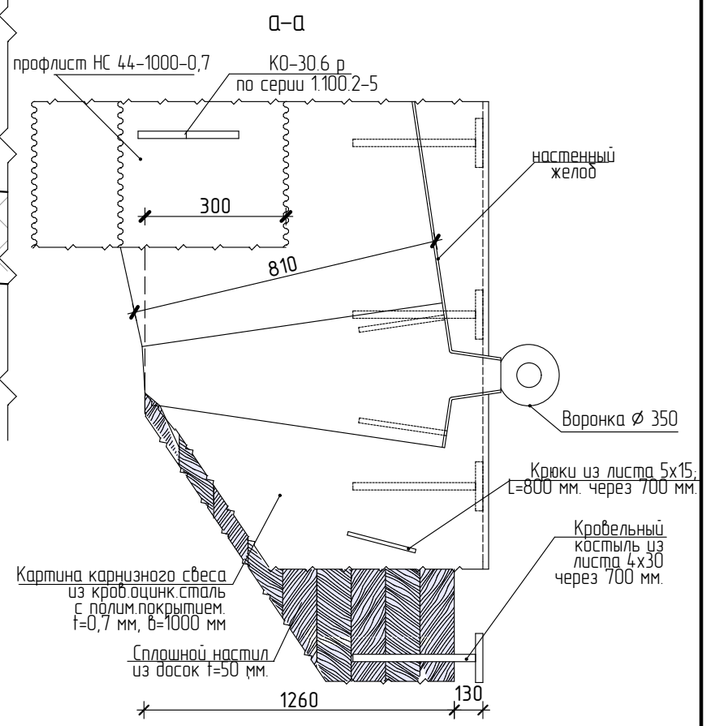

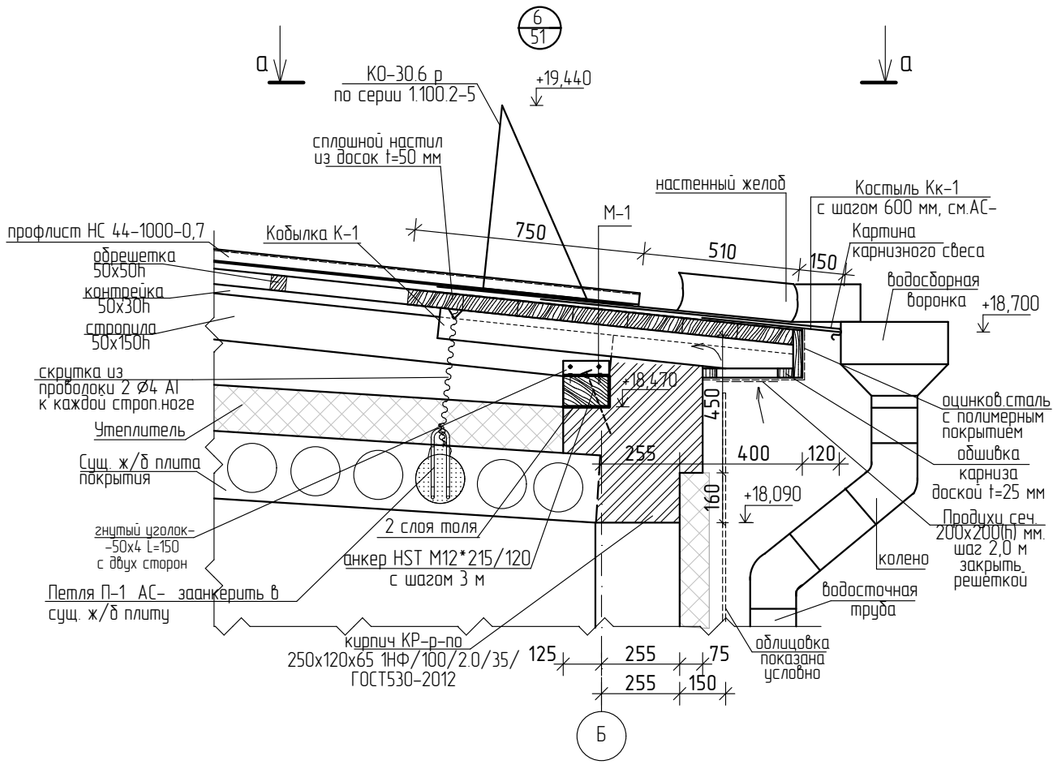

1. За относительную отметку 0,000 принят уровень пола первого этажа.
2. Указания по производству работ см. на листе АС -
3. Спецификацию см АС-
4. Деревянные элементы соприкасающиеся с кирпичной кладкой или бетонной поверхностью, должны быть обернуты в 2 сл. толя РКП-350 , ГОСТ 10923 - 2006.
5. Указания по антикоррозионной, а также огнебиозащите защите конструкций см. АС-3.

Изм.	Кол.уч.	Лист	№док.	Подп.	Дата				
						Заказчик: Государственное учреждение "Карабалыкский районный Дом культуры" отдела культуры и развития языков акимата Карабалыкского района			АС
						Капитальный ремонт здания ГУ "Карабалыкский Дом культуры" отдела культуры и развития языков акимата Карабалыкского района			
						Кровля в осях 5-14, Б-Д	Стадия	Лист	Листов
							РП	55	
ГИП		Павловский А.			01.17	Узел 4, 5, 6.Сечение а-а.	ТОО "Стройцентр плюс" 2017год		
Исполнил		Боканенко О.			01.17				
Проверил		Павловский А.			01.17				
Норм.контр.		Прокопенко И.			01.17				

А–А(50)

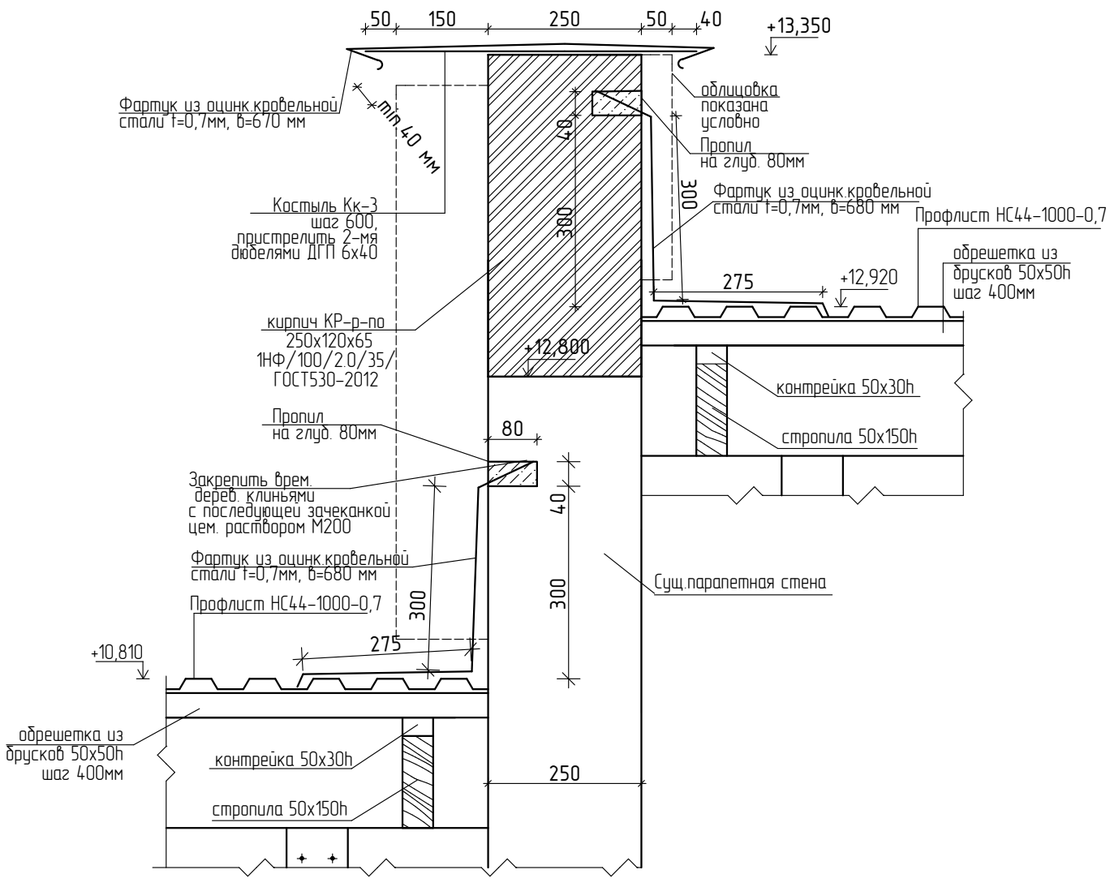

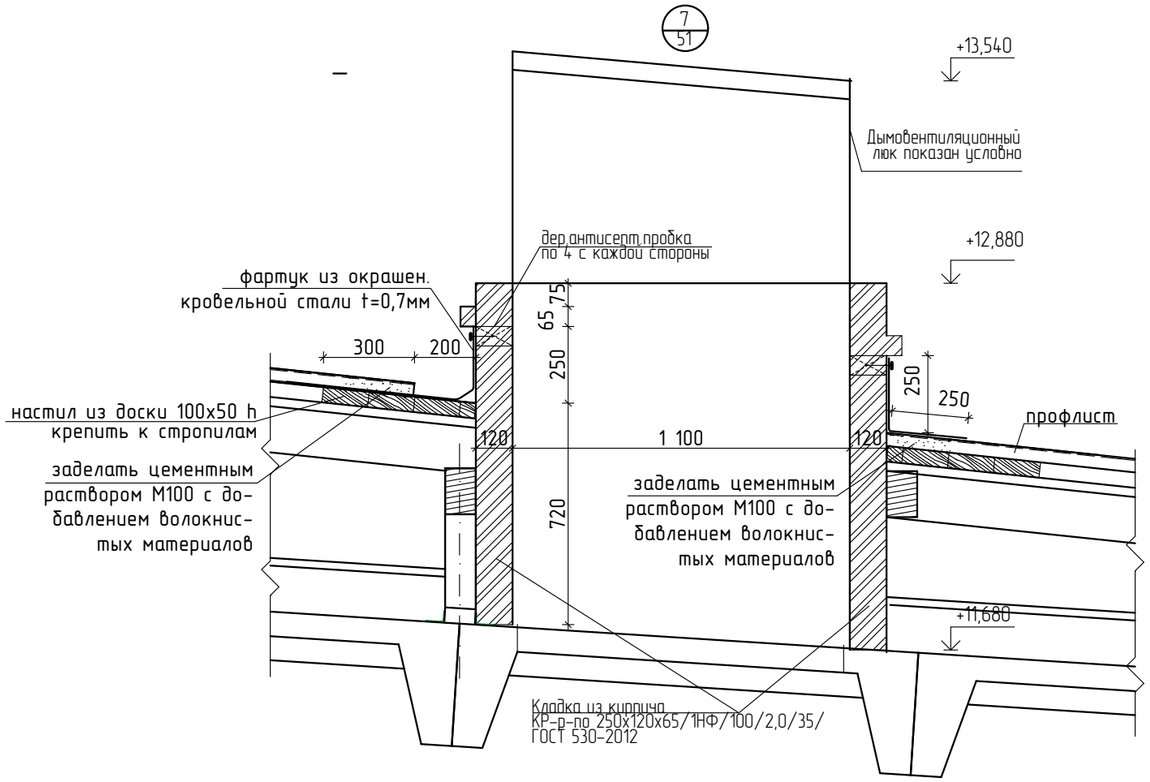

Кровельный костыль Кк-3

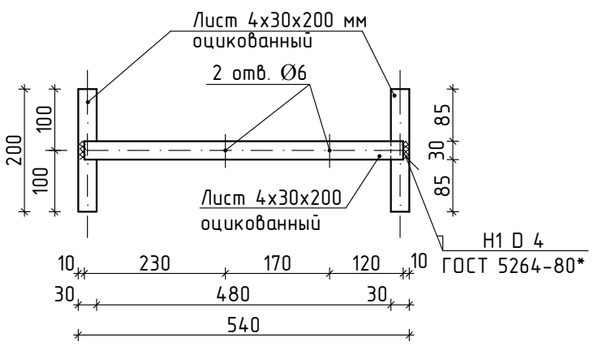

Узел стыка стропил

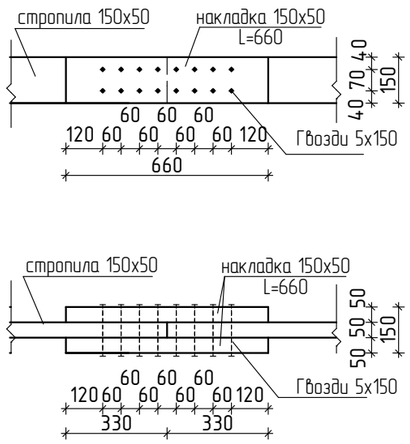

1. За относительную отметку 0,000 принят уровень пола первого этажа.
2. Указания по производству работ см. на листе АС -50
3. Спецификацию см АС-57,58
4. Деревянные элементы соприкасающиеся с кирпичной кладкой или бетонной поверхностью, должны быть обернуты в 2 сл. толя РКП-350 , ГОСТ 10923 – 2006.
5. Указания по антикоррозионной, а также огнебиозащите защите конструкций см. АС-3.

Изм.	Кол.уч.	Лист	№док.	Подп.	Дата	Заказчик: Государственное учреждение "Карабалыкский районный Дом культуры" отдела культуры и развития языков акимата Карабалыкского района			АС
						Капитальный ремонт здания ГУ "Карабалыкский Дом культуры" отдела культуры и развития языков акимата Карабалыкского района			
						Кровля в осях 5-14, Б-Д	Стадия	Лист	Листов
							РП	56	
ГИП		Павловский А.			01.17	Сечение А-А. Узел 7. Кровельный костыль Кк-3 Узел стыка стропил	ТОО "Стройцентр плюс" 2017год		
Исполнил		Боканенко О.			01.17				
Проверил		Павловский А.			01.17				
Норм.контр.		Прокопенко И.			01.17				

Общая спецификация кровли в осях Б-Д, 5-14

Марка поз.	Обозначение	Наименование	Кол-во	Масса ед., кг.	Масса общ., кг.	Примечание
		Утеплитель ИЗОБОКС РУФ Н, t=100мм $м^2$	684,5	-	-	
		Утеплитель ИЗОБОКС РУФ В, t=50мм $м^2$	762,24	-	-	с учетом утепления по периметру
		мембрана "Антикон 130 УФ" $м^2$	754,08	-	-	площадь покрытия
	ГОСТ 10923-2006	Пароизоляция рубероид РКП-350 $м^2$	465,0	-	-	
	ГОСТ 10923-2006	Рубероид РКП-350 $м^2$	98,0	-	-	доп.гидроиз. ковер по карнизу
	ГОСТ 15530-93	Брезентовая ткань СКВП арт.11292 $м^2$	684,5	-	-	
	ГОСТ 24045-94	Профлист НС44-1000-0,7. $м^2$	741,04	-	-	
	ГОСТ 14918-80*	Кровельная оцинкованная сталь t=0,7 мм., b=1300 мм. $м^2$	39,0	-	-	картина карнизного свеса, окраш.
	ГОСТ 14918-80*	Кровельная оцинкованная сталь t=0,7 мм., b=1000 мм. $м^2$	32,0	-	-	настенный желоб окрашеная сталь
	ГОСТ 14918-80*	Кровельная оцинкованная сталь t=0,7 мм., b=500 мм. $м^2$	10,0	-	-	фартукна вымоуд. шахты, окраш.
	ГОСТ 14918-80*	Кровельная оцинкованная сталь t=0,7 мм., b=680 мм. $м^2$	50,6	-	-	фартук на примыкание кровли к стенам, окраш
	ГОСТ 14918-80*	Кровельная оцинкованная сталь t=0,7 мм., b=670 мм. $м^2$	40,2	-	-	фартук на парапет окраш.
	"Металл Профиль"	Коньковый элемент м/п	38,87	-	-	
	ГОСТ 14918-80*	Кровельная оцинкованная сталь t=0,7 мм., b=500 мм. $м^2$	40,0	-	-	обшивка карниза
		Жалюзийные решетки (200х200) шт.	36	-	-	
	"Металл Профиль"	Воронки Ø350 мм, шт.	4	-	-	
	"Металл Профиль"	Водосточные трубы Ø150 мм, п.м.	42,0	-	-	
	"Металл Профиль"	Колено Ø150 мм, шт.	8	-	-	
	"Металл Профиль"	Сливы Ø150 мм, шт.	4	-	-	
	"Металл Профиль"	Держатель труб, шт.	42			
		Кровельный костыль Кк-1	44	0,69	30,36	
	ГОСТ 19903-74*	- 4х30, L=200 мм. оцинкованный	1	0,19	0,19	
	ГОСТ 19903-74*	- 4х30, L=520 мм. оцинкованный	1	0,50	0,50	
		Кровельный костыль Кк-3	93	0,87	80,91	
	ГОСТ 19903-74*	- 4х30, L=200 мм. оцинкованный	2	0,19	0,38	
	ГОСТ 19903-74*	- 4х30, L=520 мм. оцинкованный	1	0,49	0,49	
КО-1	серия 1.100.2-5 в.1	ограждение КО-30.6 р шт.	26	13,95	362,7	
	ГОСТ 19903-74*	- 5х15, L=800 мм. оцинкованный	46	0,47	21,62	Крюки для крепления желоба
П-1	ГОСТ 5781-82	Ø 10 А III L=750 мм. шт.	112	0,47	52,64	
	ГОСТ 5781-82*	2 Ø 4 А I $L_{общ}$= 118,5 м	-	-	23,5	скрутка из проволоки
	ГОСТ 19771-93	гнутый уголок 100х4, L=100 мм шт.	526	0,628	330,32	
	ГОСТ 19771-93	гнутый уголок 50х4, L=150 мм шт.	172	0,44	75,70	

Общая спецификация кровли в осях Б-Д, 5-14

Марка поз.	Обозначение	Наименование	Кол-во	Масса ед., кг.	Масса общ., кг.	Примечание
	ГОСТ 5781-82*	скоба Ø 8 А III $L_{общ}$=250 мм шт.	172	0,1	17,2	оборотная
	Hilti	Анкер HST3 М10х130/70 шт.	90	-	-	крепление лежня
	Hilti	Анкер HST М12х215/120 шт.	30	-	-	крепление мауэрлата
1	ГОСТ 19903-74*	- 4х150, L=160 мм. оцинкованный шт.	18	0,76	13,6	крепление лежня
2	ГОСТ 8510-93	неравноп. уголок 63/40х5 , L=150мм шт.	72	0,59	42,50	крепление лежня
	ГОСТ530-2012	кирпич КР-р-по 250х120х65 1НФ/100/2.0/35/$м^3$	19,20	-	-	карнизы, парапеты
		Утепл.Изовер Вент Фасад, t=100мм $м^2$	11,3	-	-	утеплитель по стене
	ГОСТ530-2012	кирпич КР-р-по 250х120х65 1НФ/100/2.0/35/$м^3$	2,81	-	-	вентшахты

Изм.	Кол.уч.	Лист	№док.	Подп.	Дата
ГИП		Павловский А.			01.17
Исполнил		Боканенко О.			01.17
Проверил		Павловский А.			01.17
Норм.контр.		Прокопенко И.			01.17

Заказчик: Государственное учреждение "Карабалыкский районный Дом культуры" отдела культуры и развития языков акимата Карабалыкского района

АС

Капитальный ремонт здания ГУ "Карабалыкский Дом культуры" отдела культуры и развития языков акимата Карабалыкского района

Кровля в осях 5-14, Б-Д

Стадия	Лист	Листов
РП	57	

Спецификация кровли в осях 5-14, Б-Д

ТОО "Стройцентр плюс" 2017год

Спецификация деревянных изделий в осях Б–Д, 5–14

Марка поз.	Обозначение	Наименование		Кол-во	Объем ед., $м^3$.	Объем общ., $м^3$.	Примечание
Л-2	ГОСТ 8486-86*	Лежень 75х150 $L_{общ}$=24,0 м.п		–	–	0.30	
Л-3	——— " ———	Лежень 50х100 $L_{общ}$=170,5 м.п		–	–	0.85	
Ст-3	——— " ———	Стойка 100х100 L=400 мм	шт.	22	0,004	0.090	
Ст-4	——— " ———	Стойка 100х100 L=300 мм	шт.	44	0,003	0.132	
Ст-5	——— " ———	Стойка 100х100 L=200 мм	шт.	44	0,002	0.88	
М-1	——— " ———	Мауэрлат 100х150 $L_{общ}$=78,0 м.п.	шт.	–	–	1.20	
ПР-1	——— " ———	Прогон 150х100, $L_{общ}$=214,0 м.п.	шт.	–	–	3.21	с учетом нахлеста
С-5	——— " ———	Стропило 50х150(h) L=9 100 мм	шт.	86	0.076	6.54	с учетом нахлеста 1 м
К-1	——— " ———	Кобылка 100х50, L=1 200 мм	шт.	86	0.006	0.52	
	——— " ———	Контрорейка 50х30h)	м.п.	–	–	1,25	
ПР-2	——— " ———	Прогон 150х100, L=1500 мм	шт.	4	0,023	0,092	
	——— " ———	Доска 100х50(h) мм.	$м^2$	98,0	–	4,90	настил по карнизу в=1260мм
	——— " ———	Обрешетка 50х50(h) мм.	м.п.	1945,0	–	4,86	
	——— " ———	Доска подшивная, t= 25 мм		–	–	1.0	подшивка карниза
	——— " ———	накладка 100х25, L=500 мм	шт.	88	–	0,11	
	——— " ———	накладка 100х25, L=400 мм	шт.	132	–	0,132	
	——— " ———	накладка 150х25, L=500 мм	шт.	86	–	0,161	
Св-1	——— " ———	Связь 100х50, L=2 300 мм	шт.	30	0,0115	0,35	
ПР-3	——— " ———	Прогон 150х100, L=800 мм	шт.	16	0,012	0,20	
	——— " ———	Доска 100х50(h) мм.	$м^2$	8,40	–	0,42	настил вокруг вентшахт
	ГОСТ 8486-86*	Пробка 120х120х65	шт.	64	–	0,056	антисептир.
	ГОСТ 8486-86*	Рейка 20х60, L=1340 мм	шт.	16	–	0,025	антисептир.

Изм.	Кол.уч.	Лист	№док.	Подп.	Дата
ГИП		Павловский А.			01.17
Исполнил		Боканенко О.			01.17
Проверил		Павловский А.			01.17
Норм.контр.		Прокопенко И.			01.17

Заказчик: Государственное учреждение "Карабалыкский районный Дом культуры" отдела культуры и развития языков акимата Карабалыкского района — АС

Капитальный ремонт здания ГУ "Карабалыкский Дом культуры" отдела культуры и развития языков акимата Карабалыкского района

Кровля в осях 5–14, Б–Д

Стадия	Лист	Листов
РП	58	

Спецификация кровли в осях 5–14, Б–Д

ТОО "Стройцентр плюс" 2017год

План кровли в осях 1-5, А-И

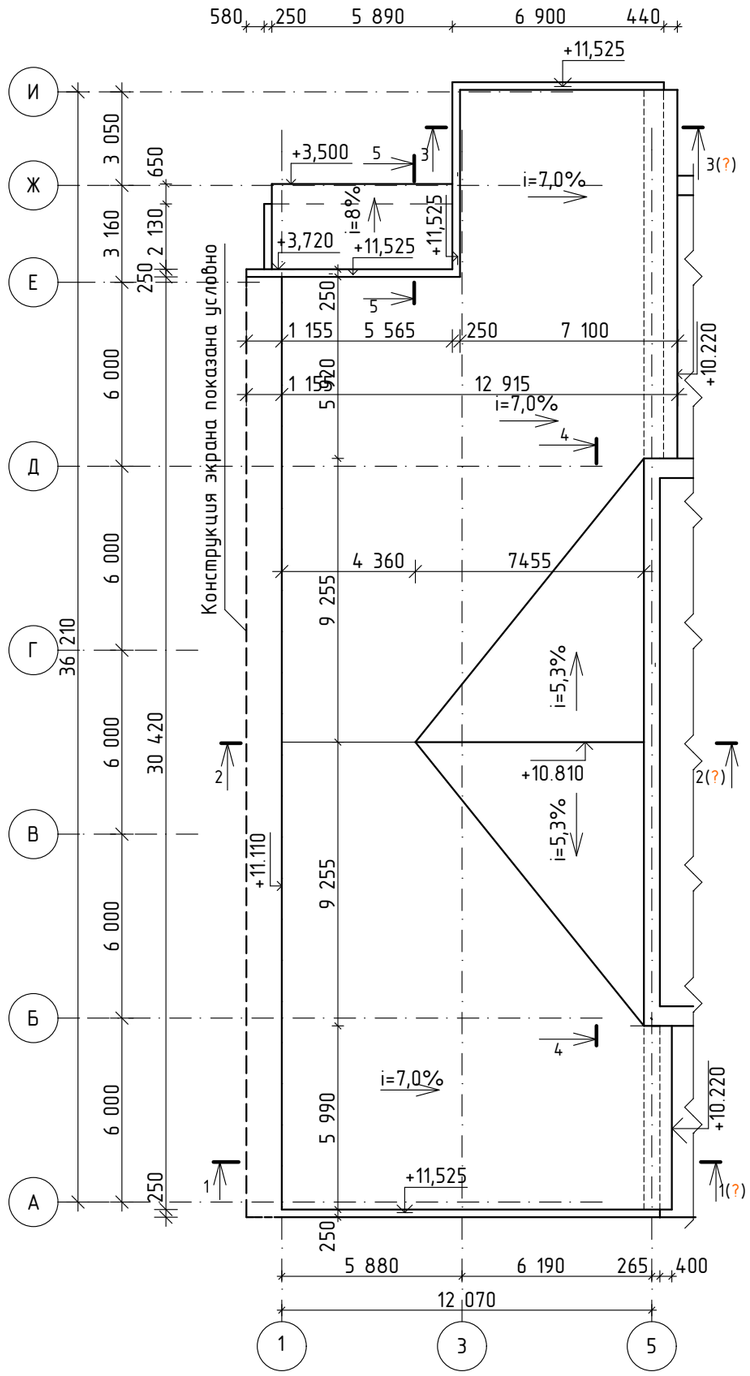

1. За относительную отметку 0,000 принят уровень пола первого этажа.
2. Спецификацию см АС-65, 66.

Схема блокировки

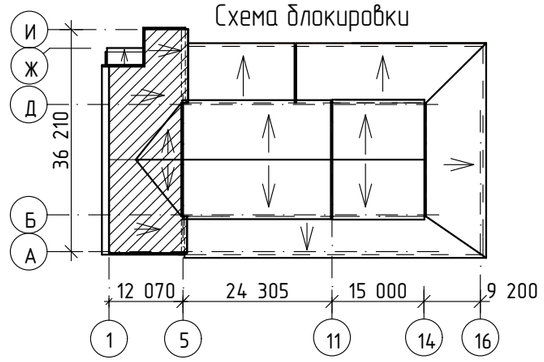

Общие указания по устройству бесчердачной кровли

Проектом предусматривается устройство бесчердачной крыши в осях 1-5, А-И с неорганизованным водостоком

Производство работ выполнять в следующем порядке:

1. Демонтировать существующую кровлю (рулонный ковер, цементно-песчаную стяжку, утеплитель керамзитовый гравий толщиной 300-350 мм, пароизоляцию), кирпичные вент.шахты, карнизные плиты АК 21.10 по серии 1.138-3.выпуск 1 по оси 5 - 9 шт..
2. Демонтировать кирпичную кладку по оси 5 до низа плиты на отметке +9,350. и два слоя кирпичной кладки по парапету (ось А, Е,И, 3). Объем демонтируемой кладки 5,70 $м^3$
3. Очистить поверхность плит покрытия, расчистить швы между плитами.
4. Выполнить кладку стены по осям А, Е, И, 3 с отм. +10,550 м до отм.+11,525 м. из керамического кирпича по ГОСТ 530-2012. (см. спецификацию)
6. Тщательно заделать швы между плитами мелкозернистым бетоном - кл. В15.
7. Произвести работы по устройству стропильной системы кровли, согласно рабочим чертежам проекта. Элементы деревянных конструкций выполнить из древесины хвойных пород с влажностью не более 20%. Качество древесины должно соответствовать требованиям ГОСТ8486-86*, ГОСТ6782-87. Указания по огнебиозащите см. АС-3.
8. Крепление лежней к ребристым плитам покрытия произвести при помощи уголков, закрепленных к плите анкерами Hilti HST3 M10x130/70.(см. узлы), к многопустотным плитам крепить лежень при помощи анкеровки в плиту петли П-1 по типу узла крепления АС-48.. Анкера в ребристые плиты покрытия устанавливать в продольные ребра в местах их пересечения поперечными ребрами (см. схему раскладки ребристых плит и установки уголков для крепления лежней Л-4) Места расположения продольных и поперечных ребер уточнить по месту после демонтажа существующей кровли. Крепление деревянных элементов между собой выполняются гвоздями по ГОСТ 4028-63*, скобами. Крепление элементов через крепежные уголки выполнить самонарезающими винтами ВС 2-5х60.01.016 по ГОСТ 11650-80* в зараннее просверленные отверстия Ø4мм, длину винтов уточнить во время производства работ. Все металлические элементы крепления очистить от шлака, грязи, ржавчины и окрасить эмалью ПФ-115 ГОСТ 6465-76 за 2- раза. по слою грунтовки ПФ-0142 (быстросохнущая) по ТУ 6-10-1698-78.
9. Листы кровельного материала укладывать с учетом направления волны вдоль ската кровли. Листы покрытия крепить в нижний прогиб волны самонарезающими шурупами с уплотнительной шайбой.
10. Выполнить укладку утеплителя . Укладку утеплителя производить в сухую погоду. В случае увлажнения утеплителя работы по устройству кровли продолжить после просушки.
11. Пароизоляцию по Ж/Б плитам выполнить из 1-го слоя рубероида РКП-350 по ГОСТ 10923-2006 на битумной мастике МБК-Г-85 по ГОСТ 2889-80 укладывается по периметру чердака вдоль наружных стен шириной 1000 мм. под утеплитель, с заведением ее на утеплитель также на ширину 1000 мм. и по швам плит перекрытия шириной 500 мм.

Изм.	Кол.уч.	Лист	№док.	Подп.	Дата				
						Заказчик: Государственное учреждение "Карабалыкский районный Дом культуры" отдела культуры и развития языков акимата Карабалыкского района			АС
						Капитальный ремонт здания ГУ "Карабалыкский Дом культуры" отдела культуры и развития языков акимата Карабалыкского района			
ГИП		Павловский А.			01.17	Кровля в осях 1-5, А-И	Стадия	Лист	Листов
							РП	59	
Исполнил		Боканенко О.			01.17	План кровли в осях 1-5, А-И Схема блокировки. Общие указания по устройству кровли	ТОО "Стройцентр плюс" 2017год		
Проверил		Павловский А.			01.17				
Норм.контр.		Прокопенко И.			01.17				

План лежней и стоек в осях 1-5, А-И

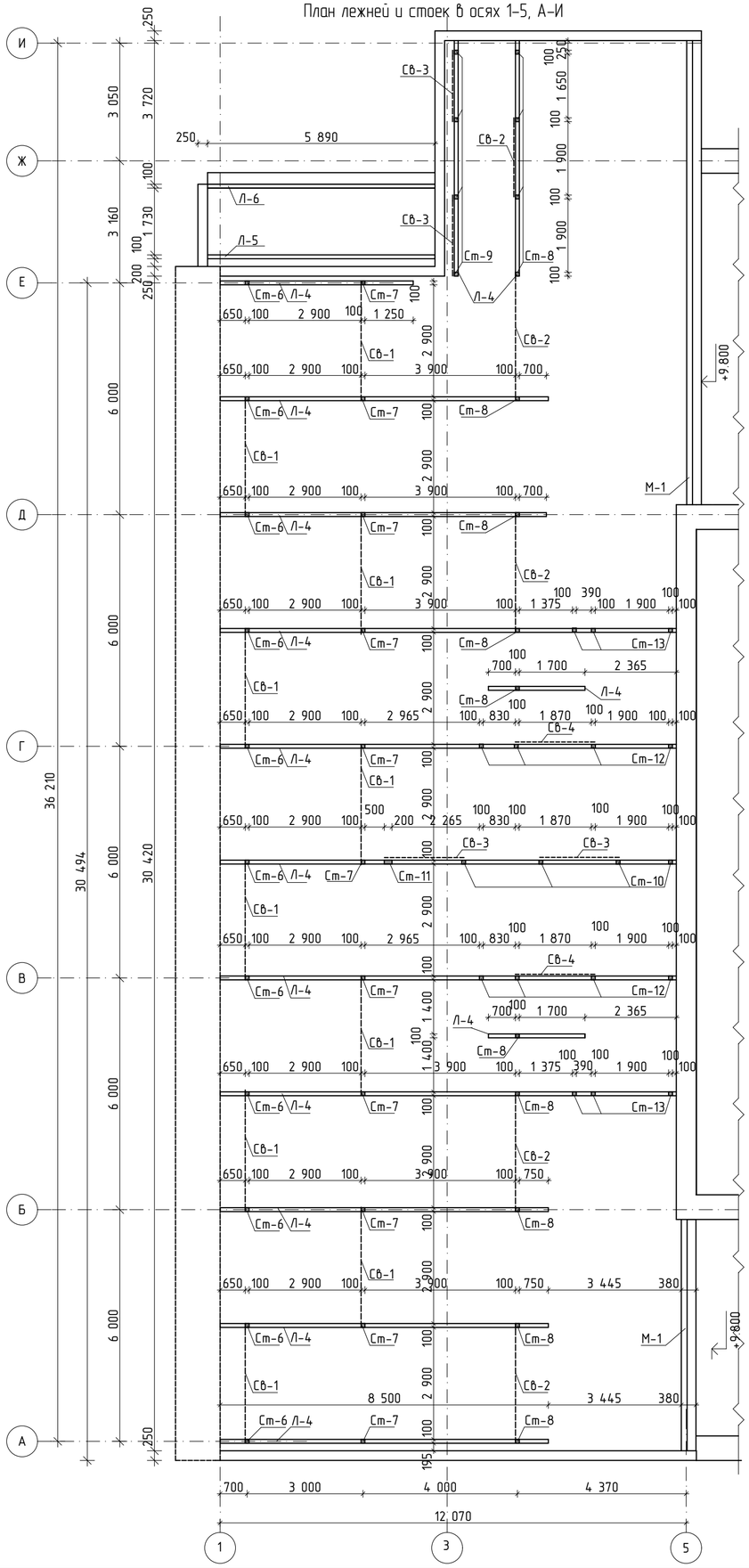

Схема раскладки ребристых плит покрытия и уголков для крепления лежней в осях 1-5, А-И

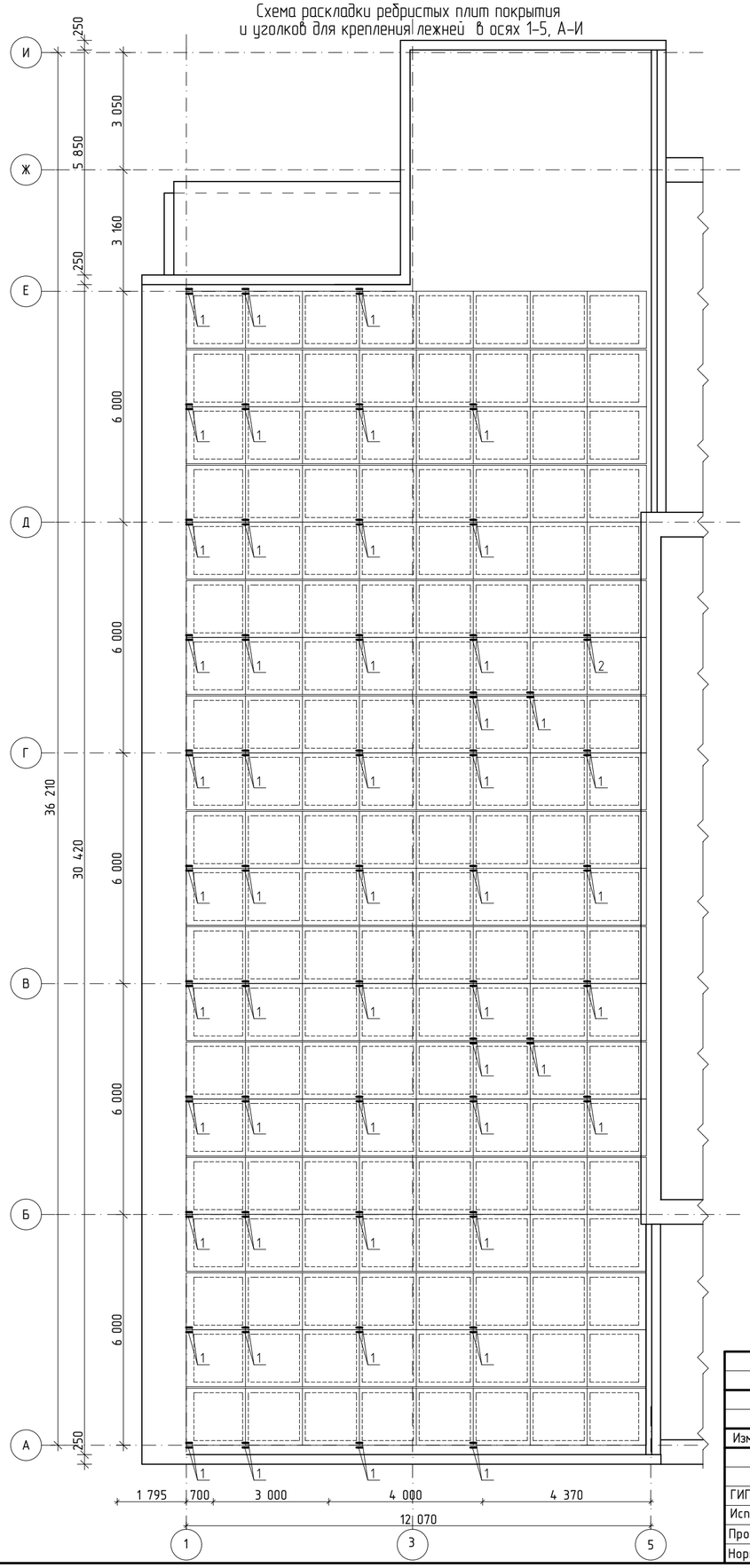

Схема блокировки

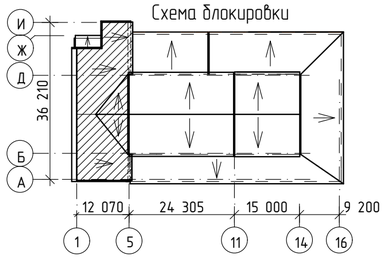

1. За относительную отметку 0,000 принят уровень пола первого этажа.
2. Спецификацию см АС-65, 66.

						Заказчик: Государственное учреждение "Карабалыкский районный Дом культуры" отдела культуры и развития языков акимата Карабалыкского района		АС
Изм.	Кол.уч.	Лист	№док.	Подп.	Дата	Капитальный ремонт здания ГУ "Карабалыкский Дом культуры" отдела культуры и развития языков акимата Карабалыкского района		
						Кровля в осях 1-5, А-И	Стадия: РП	Лист: 60 / Листов:
ГИП		Павловский А.			01.17			
Исполнил		Боканенко О.			01.17	План лежней и стоек в осях 1-5, А-И. Схема раскладки ребристых плит покрытия и уголков для крепления лежней в осях 1-5, А-И. Схема блокировки	ТОО "Стройцентр плюс" 2017год	
Проверил		Павловский А.			01.17			
Норм.контр.		Прокопенко И.			01.17			

План стропильной системы в осях 1-5, А-И

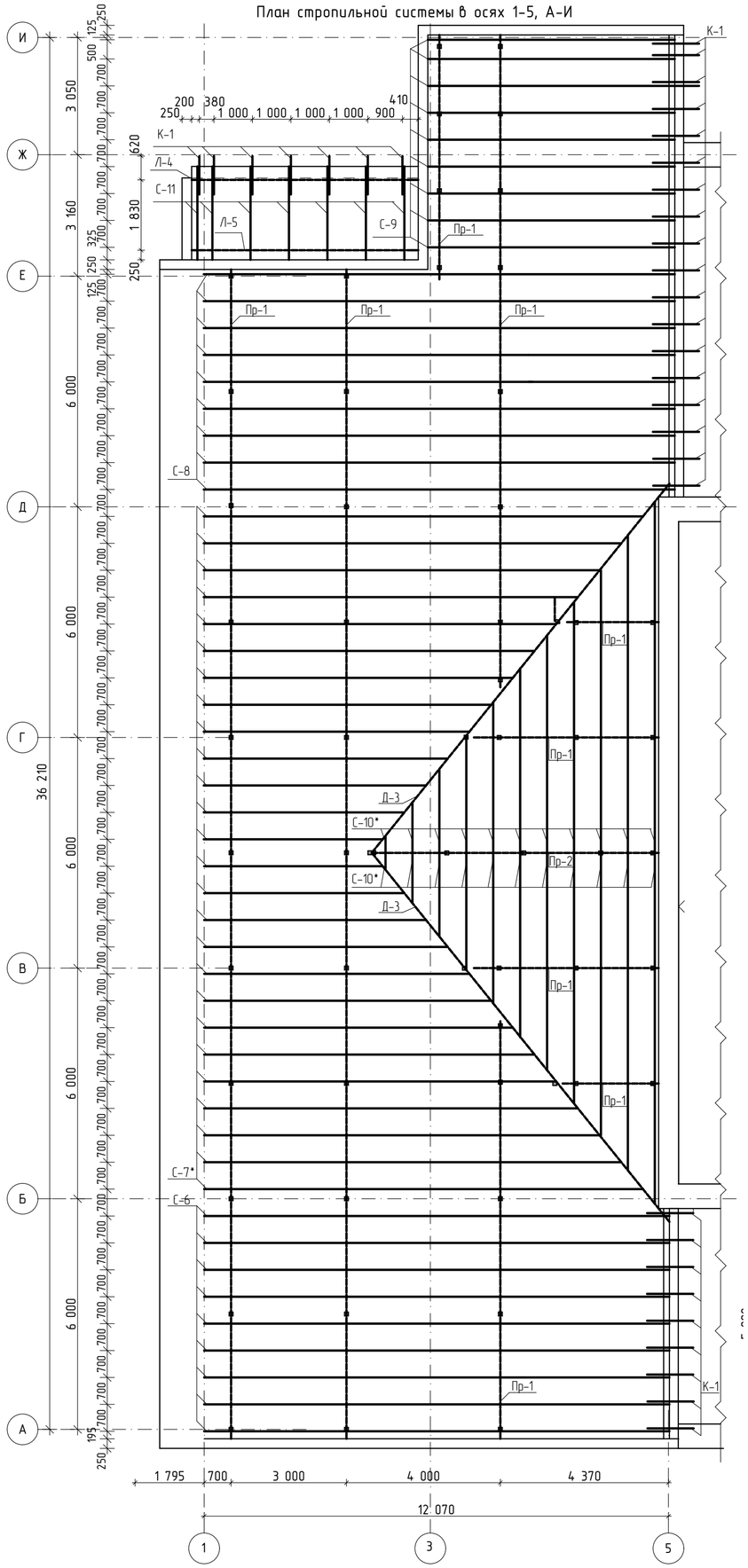

Разрез 1-1

- профлист НС44-1000-0,7
- обрешетка из бруса 50х50(h)
- контрорейка 50х30(h)
- антиконден.мембрана Антикон 130 УФ
- стропила из бруса 50х150(h), шаг 1000мм
- брезент.ткань по ГОСТ 15530-93 СКВП арт.11292
- утеплитель ИЗОБОКС РУФ В см.прим.п 7 -50мм
- утеплитель ИЗОБОКС РУФ Н -100мм
- пароизоляция, - см. примечания п. 6
- ж/б ребристые плиты покрытия (сущ.)

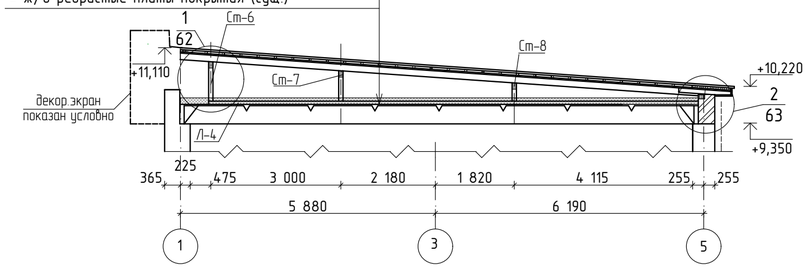

Разрез 3-3

- профлист НС44-1000-0,7
- обрешетка из бруса 50х50(h)
- контрорейка 50х30(h)
- антиконден.мембрана Антикон 130 УФ
- стропила из бруса 50х150(h), шаг 1000мм
- брезент.ткань по ГОСТ 15530-93 СКВП арт.11292
- утеплитель ИЗОБОКС РУФ В см.прим.п 7 -50мм
- утеплитель ИЗОБОКС РУФ Н -100мм
- пароизоляция, - см. примечания п. 6
- ж/б многопустотные плиты покрытия (сущ.)

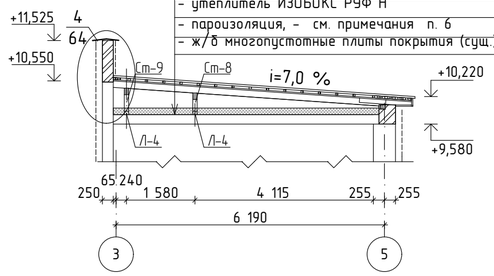

Разрез 2-2

- состав. см. разрез 1-1

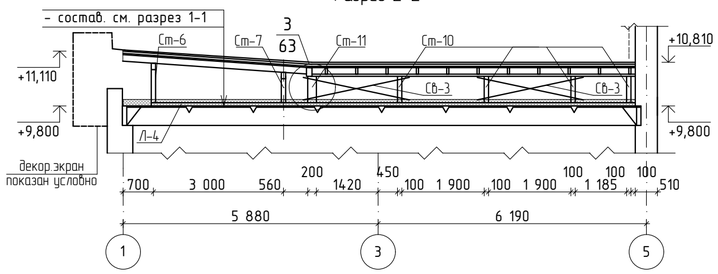

Разрез 5-5

- состав см. разрез 3-3

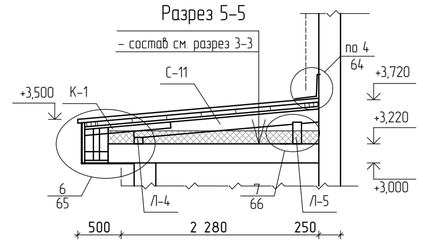

Разрез 4-4

- состав. см. разрез 1-1

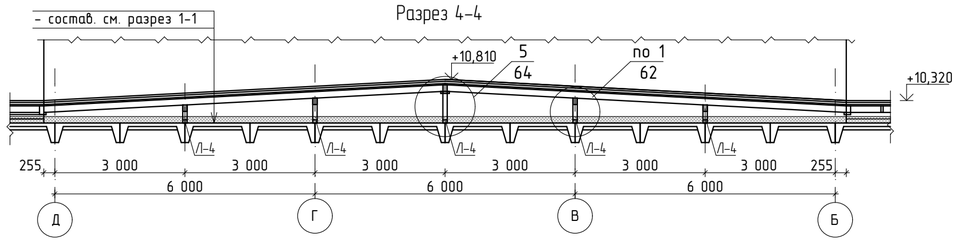

Схема блокировки

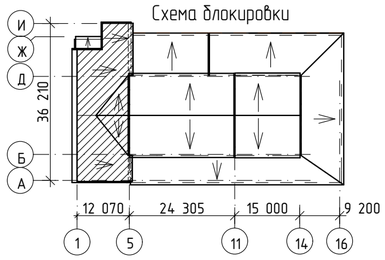

1. За относительную отметку 0,000 принят уровень пола первого этажа.
2. Спецификацию см АС-65, 66.
3. Общие указания по устройству кровли см. АС-59.
4. Размеры стропил со звездочкой уточнить по месту.
5. Облицовка показана условно.
6. Пароизоляция по Ж/Б плитам: из 1-го слоя рубероида РКП-350 по ГОСТ 10923-2006 на битумной мастике МБК-Г-80 по ГОСТ 26889-80 укладывается по периметру кровли вдоль наружных стен шириной 1000 мм. под утеплитель, с заведением ее на утеплитель также на ширину 1000 мм. и по швам плит перекрытия шириной 500 мм. Площадь см. в спецификации.
7. По периметру наружных стен уложить доп. слой утеплителя "ИЗОБОКС РУФ В" шириной 1000 мм и толщиной 50 мм.

Изм.	Кол.уч.	Лист	№док.	Подп.	Дата	Заказчик: Государственное учреждение "Карабалыкский районный Дом культуры" отдела культуры и развития языков акимата Карабалыкского района — АС
						Капитальный ремонт здания ГУ "Карабалыкский Дом культуры" отдела культуры и развития языков акимата Карабалыкского района
ГИП		Павловский А.			01.17	Кровля в осях 1-5, А-И. — Стадия: РП; Лист: 61; Листов:
Исполнил		Боканенко О.			01.17	План стропильной системы в осях 1-5, А-И. Разрез 1-1, 2-2, 3-3, 4-4, 5-5. Схема блокировки
Проверил		Павловский А.			01.17	ТОО "Стройцентр плюс" 2017год
Норм.контр.		Прокопенко И.			01.17	

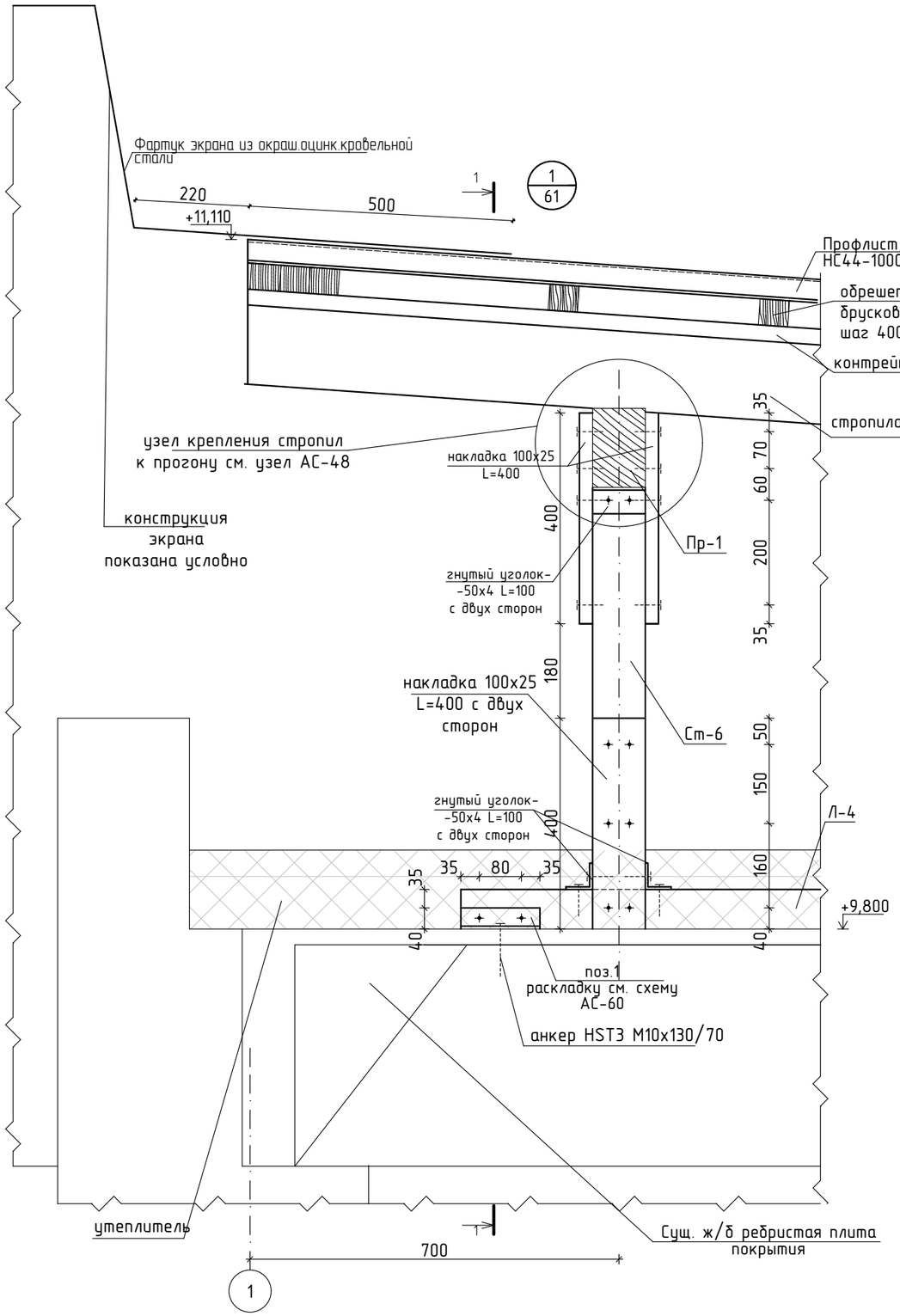

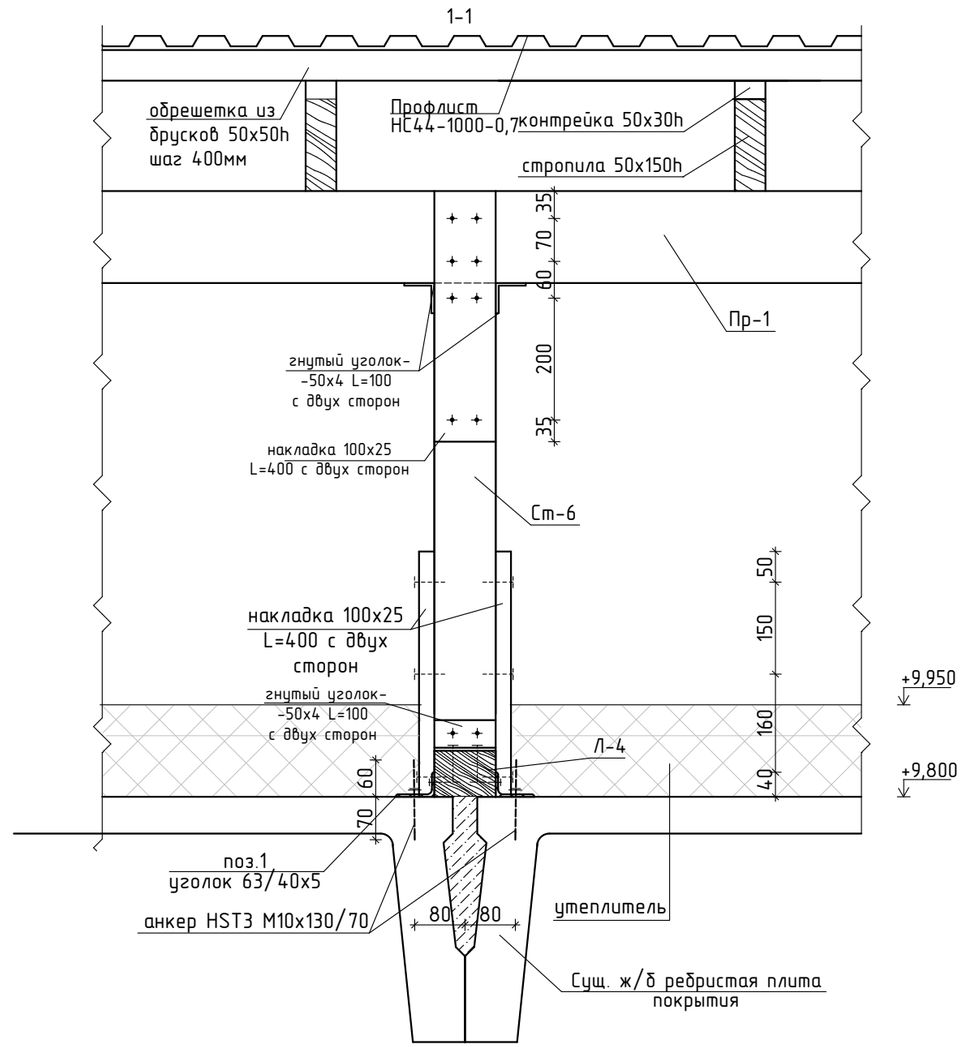

						Заказчик: Государственное учреждение "Карабалыкский районный Дом культуры" отдела культуры и развития языков акимата Карабалыкского района — АС
						Капитальный ремонт здания ГУ "Карабалыкский Дом культуры" отдела культуры и развития языков акимата Карабалыкского района
Изм.	Кол.уч.	Лист	№док.	Подп.	Дата	
ГИП		Павловский А.			01.17	Кровля в осях 1-5, А-И — Стадия: РП; Лист: 62; Листов:
Исполнил		Боканенко О.			01.17	Узел 1. Сечение 1-1
Проверил		Павловский А.			01.17	ТОО "Стройцентр плюс" 2017год
Норм.контр.		Прокопенко И.			01.17	

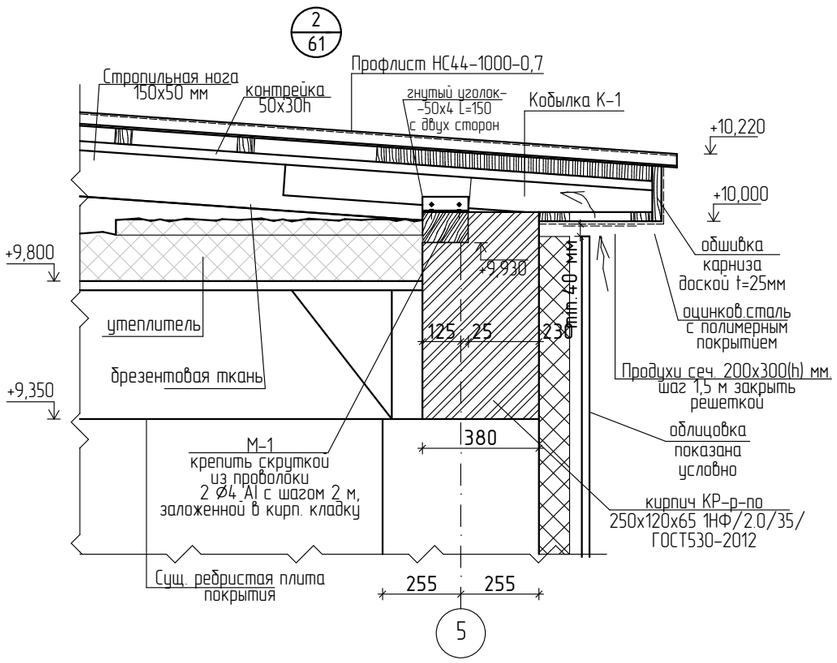

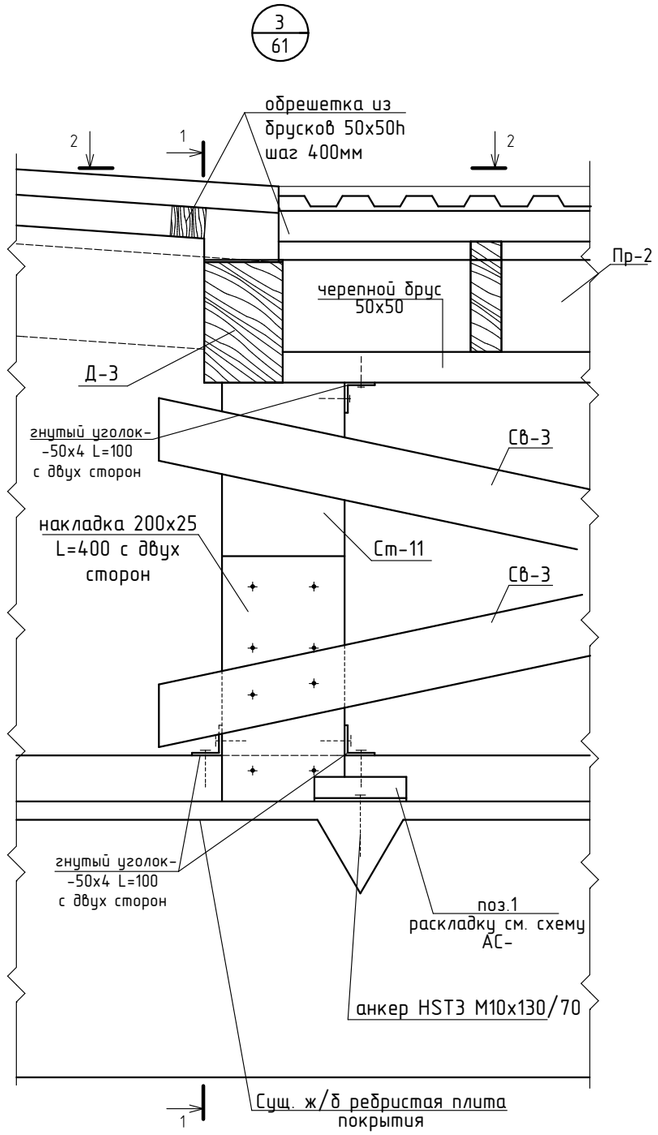

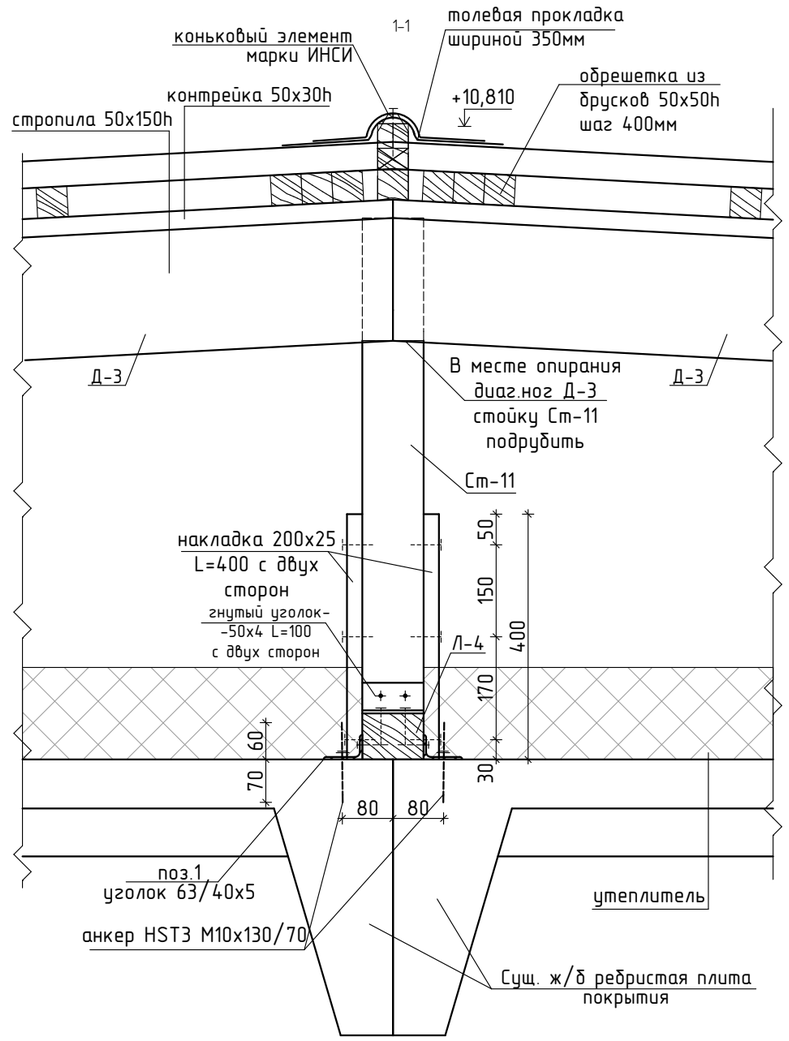

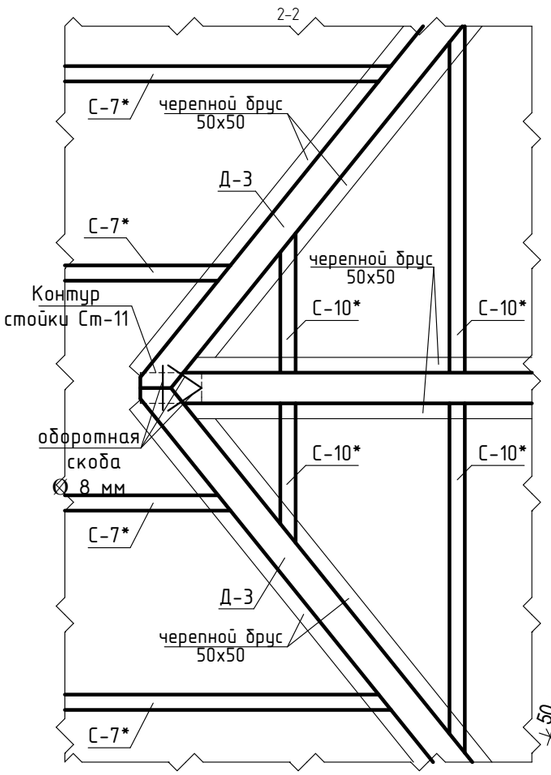

Узел устройства ендов

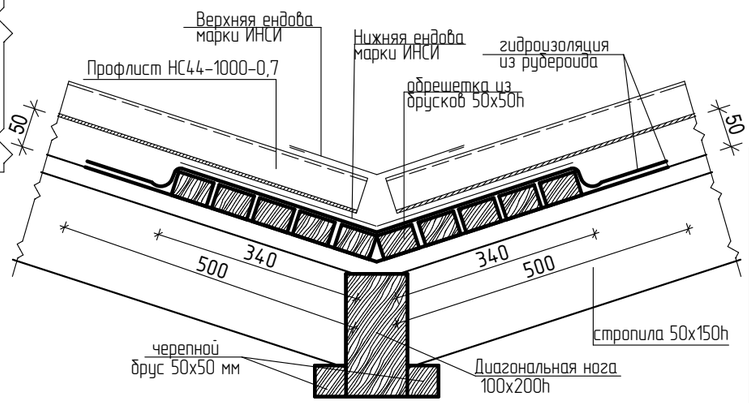

Изм.	Кол.уч.	Лист	№док.	Подп.	Дата
ГИП		Павловский А.			01.17
Исполнил		Боканенко О.			01.17
Проверил		Павловский А.			01.17
Норм.контр.		Прокопенко И.			01.17

Заказчик: Государственное учреждение "Карабалыкский районный Дом культуры" отдела культуры и развития языков акимата Карабалыкского района — АС

Капитальный ремонт здания ГУ "Карабалыкский Дом культуры" отдела культуры и развития языков акимата Карабалыкского района

Кровля в осях 1-5, А-И

Стадия	Лист	Листов
РП	63	

Узел 2. Узел 3. Сечения 1-1, 2-2. Узел устройства ендов

ТОО "Стройцентр плюс" 2017год

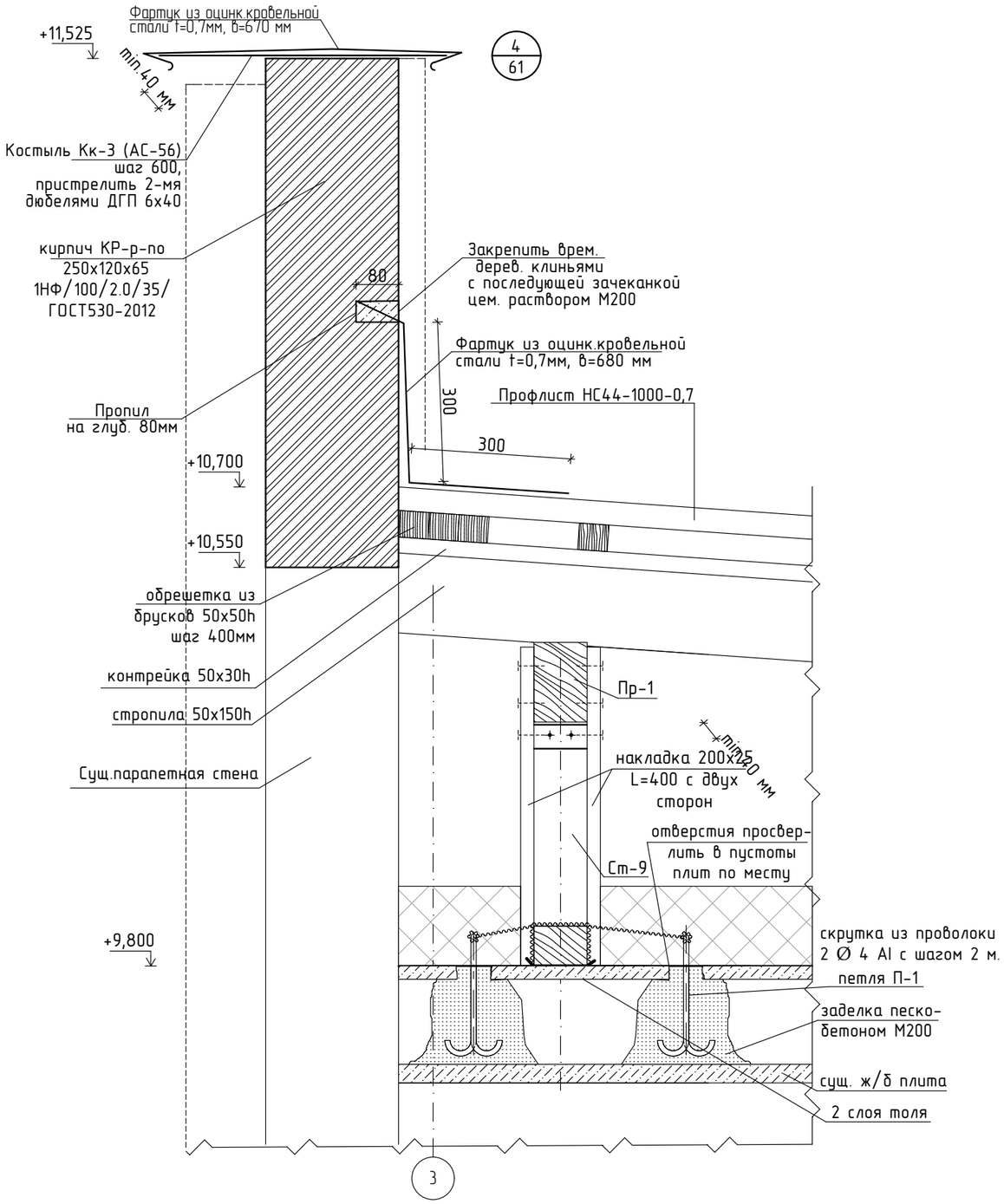

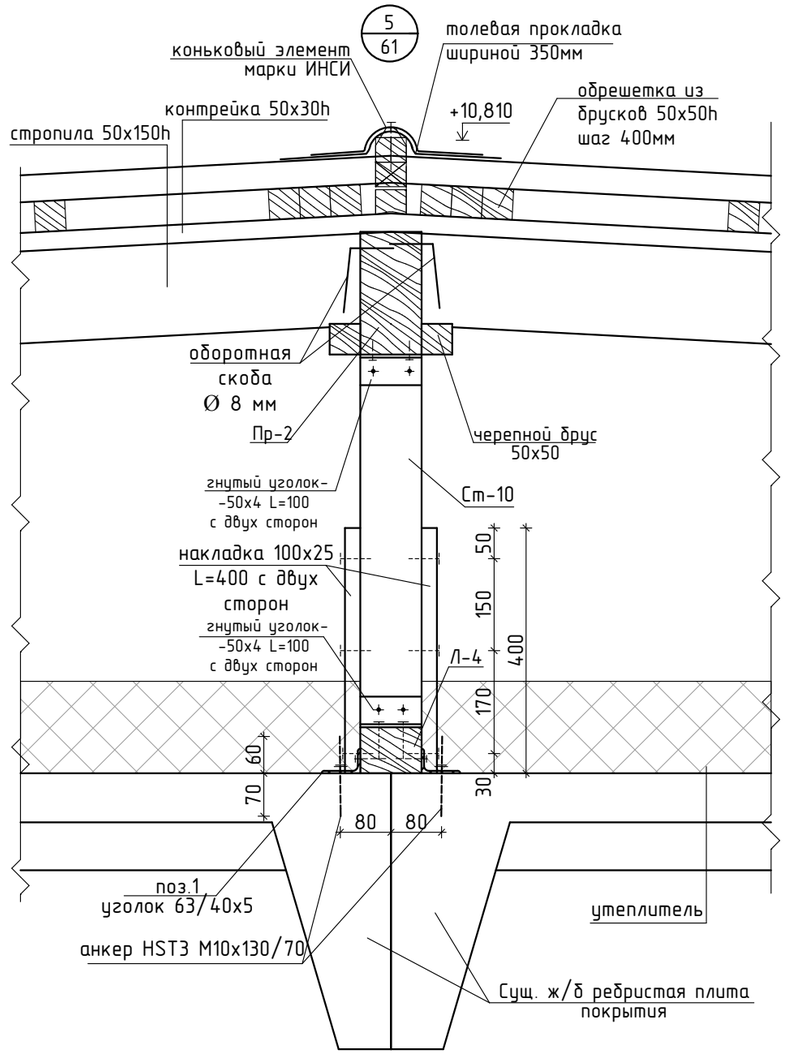

						Заказчик: Государственное учреждение "Карабалыкский районный Дом культуры" отдела культуры и развития языков акимата Карабалыкского района		АС	
Изм.	Кол.уч.	Лист	№док.	Подп.	Дата	Капитальный ремонт здания ГУ "Карабалыкский Дом культуры" отдела культуры и развития языков акимата Карабалыкского района			
						Кровля в осях 1-5, А-И	Стадия	Лист	Листов
							РП	64	
ГИП		Павловский А.			01.17				
Исполнил		Боканенко О.			01.17	Узел 4. Узел 5	ТОО "Стройцентр плюс" 2017год		
Проверил		Павловский А.			01.17				
Норм.контр.		Прокопенко И.			01.17				

Спецификация деревянных изделий кровли в осях А-И, 1-5

Марка поз.	Обозначение	Наименование	Кол-во	Объем ед., $м^3$.	Объем общ., $м^3$.	Примечание
Л-4	ГОСТ 8486-86*	Лежень 75х100 $L_{общ}$=130,0 м.п	-	-	0,98	
Л-5	——— " ———	Лежень 250х100 $L_{общ}$=6,0 м.п	1	0,15	0,15	
Ст-6	——— " ———	Стойка 100х100 L=770 мм шт.	11	0,008	0,0088	
Ст-7	——— " ———	Стойка 100х100 L=560 мм шт.	11	0,006	0.066	
Ст-8	——— " ———	Стойка 100х100 L=280 мм шт.	11	0,003	0,033	
Ст-9	——— " ———	Стойка 100х100 L=390 мм шт.	4	0,004	0,016	
Ст-10	——— " ———	Стойка 100х100 L=610 мм шт.	4	0,0061	0,025	
Ст-11	——— " ———	Стойка 100х200 L=610 мм шт.	1	0,013	0,013	
Ст-12	——— " ———	Стойка 100х100 L=360 мм шт.	8	0,004	0,032	
Ст-13	——— " ———	Стойка 100х100 L=200 мм шт.	6	0,002	0,012	
Пр-1	——— " ———	Прогон 150х100, $L_{общ}$=121,0 м.п.	-	-	1,82	с учетом нахлеста
Пр-2	——— " ———	Прогон 200х100, L=7,5 м.п. шт.	1	0,15	0,15	
Д-3	——— " ———	Диаг.нога 200х100, L=12,5 м.п.	2	0,28	0,56	с учетом нахлеста
	——— " ———	Черепной брус 50х50, Lобщ=50,0 м.п	-	-	0,125	
М-1	——— " ———	Мауэрлат 100х150 $L_{общ}$=18,02 м.п.	-	-	0,27	
С-6	——— " ———	Стропило 50х150(h) L=12 200 мм шт.	9	0,092	0,82	с учетом нахлеста 1 м
С-7*	——— " ———	Стропило 50х150(h) L=243,5 м	-	-	1,83	с учетом нахлеста 1 м
С-8	——— " ———	Стропило 50х150(h) L=12 300 мм	9	0,10	0,90	с учетом нахлеста 1 м
С-9	——— " ———	Стропило 50х150(h) L=6450 мм	9	0,050	0,45	
С-10*	——— " ———	Стропило 50х150(h) $L_{общ}$=112,30 м.п.	-	-	0,84	с учетом нахлеста 1 м
С-11	——— " ———	Стропило 50х150(h) L=2140 мм	7	0,016	0,112	
К-1	——— " ———	Кобылка 100х50, L=1 200 мм шт.	34	0.006	0.204	
	——— " ———	Контрорейка 50х30h)	-	-	0,95	
	——— " ———	обрешетка 50х50(h) мм. м.п.	1026,0	-	2,80	
	——— " ———	Доска 100х50(h) мм. $м^2$	16,3	-	0,81	настил по карнизу б=900
	——— " ———	Доска 100х50(h) мм. $м^2$	8,40	-	0,42	настил по желобу б=340
	——— " ———	Доска подшивная, t= 25 мм	-	-	0,42	подшивка карниза
Св-1	——— " ———	Связь 100х50, L=3 500 мм шт.	20	0,018	0,36	
Св-2	——— " ———	Связь 100х50, L=3 500 мм шт.	5	0,018	0,09	
Св-3	——— " ———	Связь 100х50, L=2 500 мм шт.	4	0,013	0,052	
Св-4	——— " ———	Связь 100х50, L=2 500 мм шт.	2	0,013	0,026	
	——— " ———	накладка 100х25, L=400 мм шт.	-	-	0,210	длину накладок уточнить

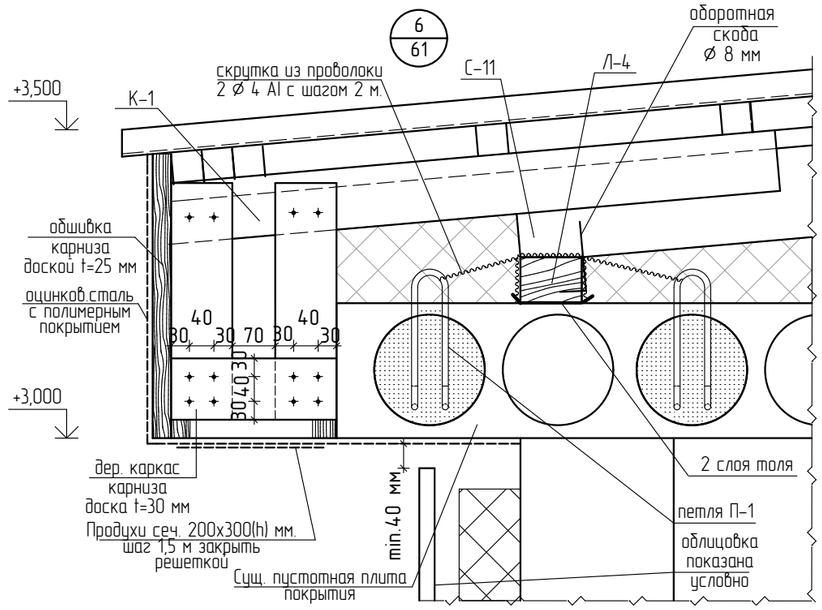

Узел стыка стропил

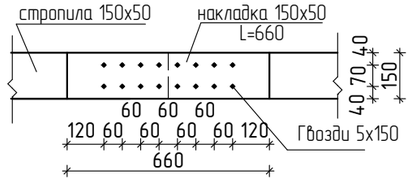

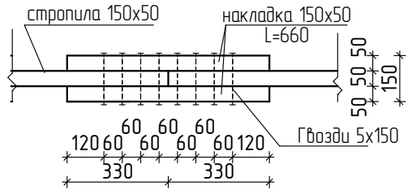

Изм.	Кол.уч.	Лист	№док.	Подп.	Дата
ГИП		Павловский А.			01.17
Исполнил		Боканенко О.			01.17
Проверил		Павловский А.			01.17
Норм.контр.		Прокопенко И.			01.17

Заказчик: Государственное учреждение "Карабалыкский районный Дом культуры" отдела культуры и развития языков акимата Карабалыкского района — АС

Капитальный ремонт здания ГУ "Карабалыкский Дом культуры" отдела культуры и развития языков акимата Карабалыкского района

Кровля в осях 1-5, А-И

Стадия	Лист	Листов
РП	65	

Узел 6. Спецификация кровли в осях А-И,1-5
Узел стыка стропил

ТОО "Стройцентр плюс"
2017год

Общая спецификация кровли в осях А–И, 1–5

Марка поз.	Обозначение	Наименование	Кол-во	Масса ед., кг.	Масса общ., кг.	Примечание
		Утеплитель ИЗОБОКС РУФ Н, t=100мм $м^2$	426,1	-	-	
		Утеплитель ИЗОБОКС РУФ В, t=50мм $м^2$	519,0	-	-	с учетом утепления по периметру
		мембрана "Антикон 130 УФ" $м^2$	445,0	-	-	площадь покрытия
	ГОСТ 10923-2006	Пароизоляция рубероид РКП-350 $м^2$	347,0	-	-	
	ГОСТ 10923-2006	Рубероид РКП-350 $м^2$	52,0	-	-	гидроиз. ковер по ендовам
	ГОСТ 15530-93	Брезентовая ткань СКВП арт.11292 $м^2$	426,1	-	-	
	ГОСТ 24045-94	Профлист НС44-1000-0,7. $м^2$	448,10	-	-	
	"МеталлПрофиль"	Коньковый элемент м/п	12,0			
	"МеталлПрофиль"	Верхний ендовый элемент м/п	26,0	-	-	
	"МеталлПрофиль"	Нижний ендовый элемент м/п	26,0	-	-	
	ГОСТ 14918-80*	Кровельная оцинкованная сталь t=0,7 мм., b=680 мм. $м^2$	42,4	-	-	фартук на примыкание кровли к стенам, окраш
	ГОСТ 14918-80*	Кровельная оцинкованная сталь t=0,7 мм., b=670 мм. $м^2$	22,8	-	-	фартук на парапет окраш.
	Hilti	Анкер HST3 M10x130/70 шт.	104	-	-	крепление лежня
1	ГОСТ 8510-93	неравнол. уголок 63/40x5 , L=150мм шт.	104	0,59	61,36	крепление лежня
П-1	ГОСТ 5781-82	⌀ 10 А I L=750 мм. шт.	41	0,47	19,3	
	ГОСТ 5781-82*	2 Ø 4 А I $L_{общ}$= 92,0 м	-	-	18,0	скрутка из проволоки
		Жалюзийные решетки (200x300) шт.	16	-	-	
	ГОСТ 14918-80*	Кровельная оцинкованная сталь t=0,7 мм., b=600 мм. $м^2$	16,0	-	-	обшивка карниза
	ГОСТ 19771-93	гнутый уголок 50x4, L=150 мм шт.	68	0,44	30,0	крепление стропил к М-1,Л-4
	ГОСТ 19771-93	гнутый уголок 100x4, L=100 мм шт.	224	0,628	140,8	
	ГОСТ 5781-82*	скоба ⌀ 8 А III $L_{общ}$=250 мм шт.	465	0,1	46,5	оборотная
	ГОСТ530-2012	кирпич КР-р-по 250x120x65 1НФ/100/2.0/35/ $м^3$	13,0	-	-	карнизы, парапеты
		Утепл. Изовер Вент Фасад, t=100мм $м^2$	11,3	-	-	утеплитель по стене
		Кровельный костыль Кк-3	60	0,87	52,2	
	ГОСТ 19903-74*	– 4x30, L=200 мм. оцинкованный	2	0,19	0,38	
	ГОСТ 19903-74*	– 4x30, L=520 мм. оцинкованный	1	0,49	0,49	
	ГОСТ 10923-2006	Рубероид РКП-350 $м^2$	16,0	-	-	дополн. гидроиз. в углах

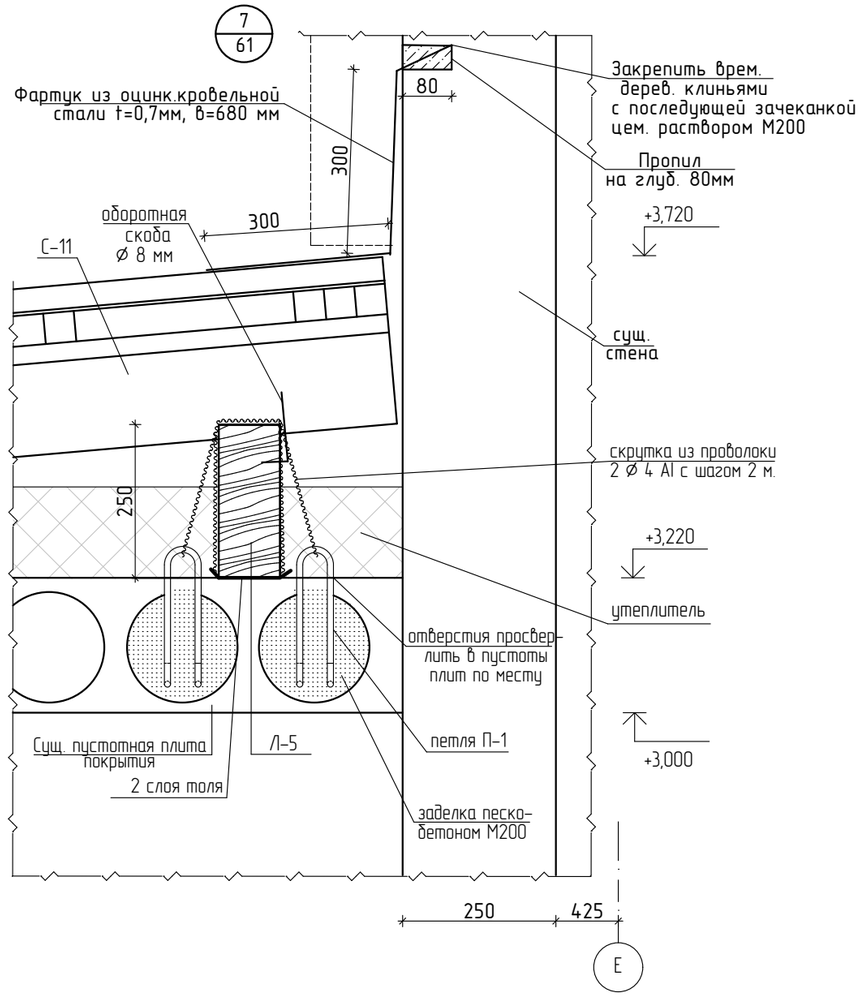

						Заказчик: Государственное учреждение "Карабалыкский районный Дом культуры" отдела культуры и развития языков акимата Карабалыкского района — АС
Изм.	Кол.уч.	Лист	№док.	Подп.	Дата	Капитальный ремонт здания ГУ "Карабалыкский Дом культуры" отдела культуры и развития языков акимата Карабалыкского района
ГИП		Павловский А.			01.17	Кровля в осях 1–5, А–И — Стадия: РП; Лист: 66; Листов:
Исполнил		Боканенко О.			01.17	
Проверил		Павловский А.			01.17	Узел 7. Спецификация кровли в осях А–И,1–5 — ТОО "Стройцентр плюс" 2017год
Норм.контр.		Прокопенко И.			01.17	

План Вх-1

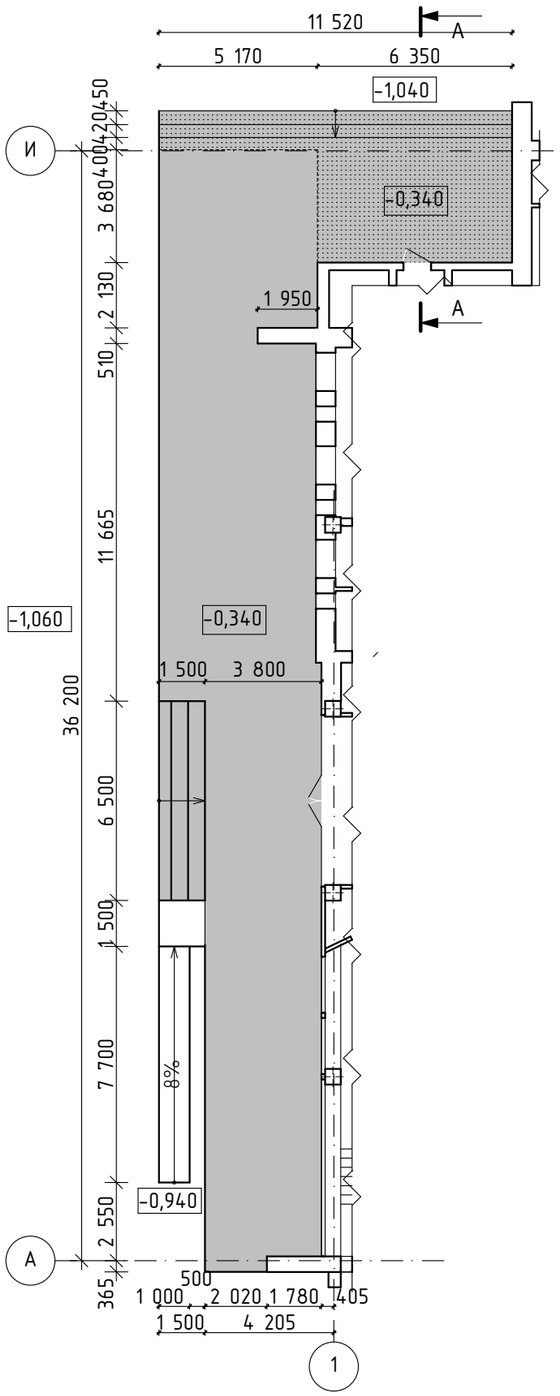

Условные обозначения

- сущ. бетонное покрытие
- сущ.покрытие из тротуарной плитки

А-А

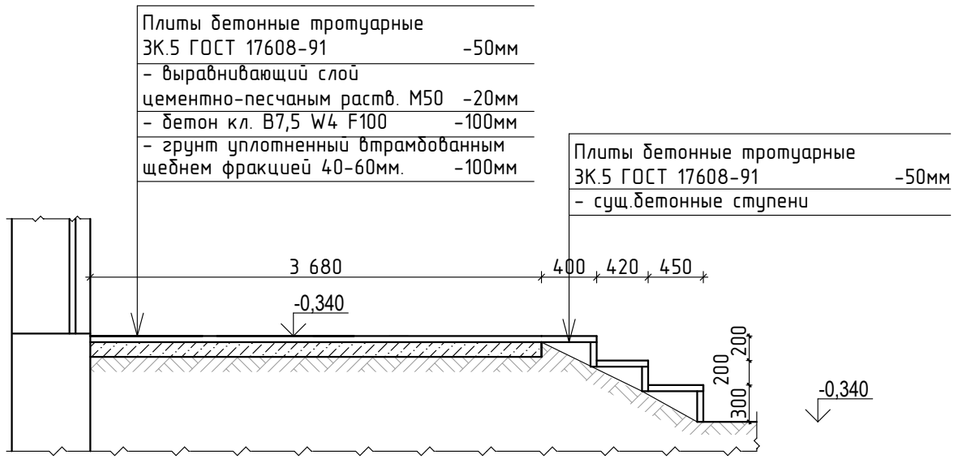

1-1

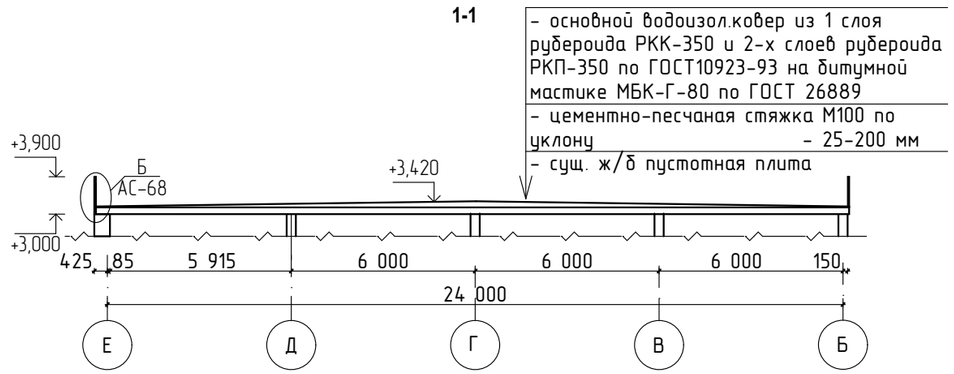

План кровли в осях Б-Е, по оси 1

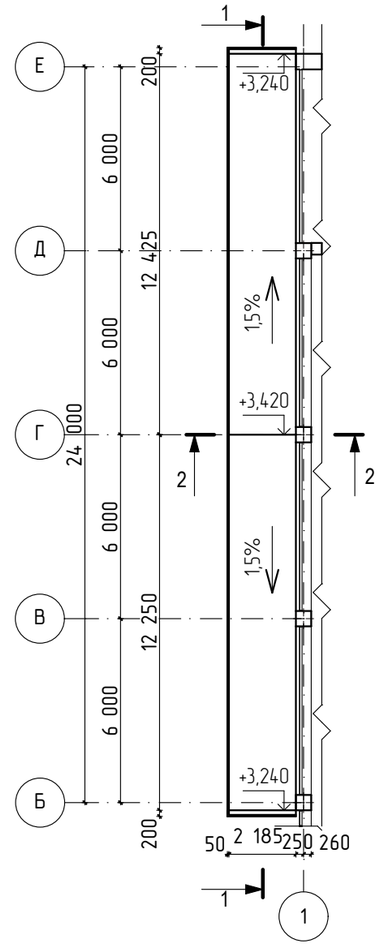

2-2

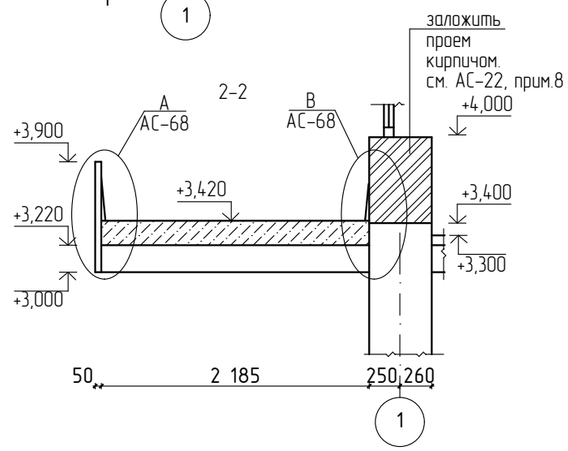

1. За относительную отметку 0.000 принят уровень пола первого этажа.
2. Указания по антикоррозионной защите и сварке см. АС-3.
3. При реконструкции входной площадки Вх-1 предусматривается :
- демонтаж бетонного покрытия и основания части площадки (см. план Вх-1) и устройство нового основания и покрытия из тротуарной плитки. Расход бетона В7,5 W4 F100 - 2,30 м³, расход цем. песчаного раствора М50 - 0,46 м³, расход тротуарной плитки на площадку и ступени- 46,06 м².
- восстановление существующего покрытия из тротуарной плитки - 25,6 м² (15% от сущ.площади покрытия)

Изм.	Кол.уч.	Лист	№док.	Подп.	Дата
ГИП		Павловский А.			01.17
Исполнил		Боканенко О.			01.17
Проверил		Павловский А.			01.17
Норм.контр.		Прокопенко И.			01.17

Заказчик: Государственное учреждение "Карабалыкский районный Дом культуры" отдела культуры и развития языков акимата Карабалыкского района — АС

Капитальный ремонт здания ГУ "Карабалыкский Дом культуры" отдела культуры и развития языков акимата Карабалыкского района

Карабалыкский Дом культуры

Стадия	Лист	Листов
РП	67	

План Вх-1. Сечение А-А.
План кровли в осях Б-Е, по оси 1.
Сечение 1-1, 2-2

ТОО "Стройцентр плюс"
2017год

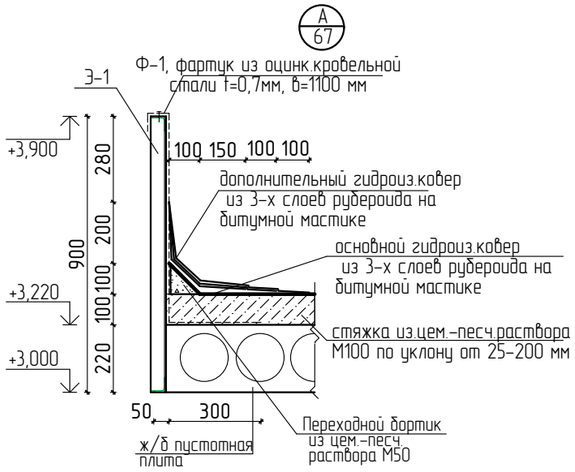

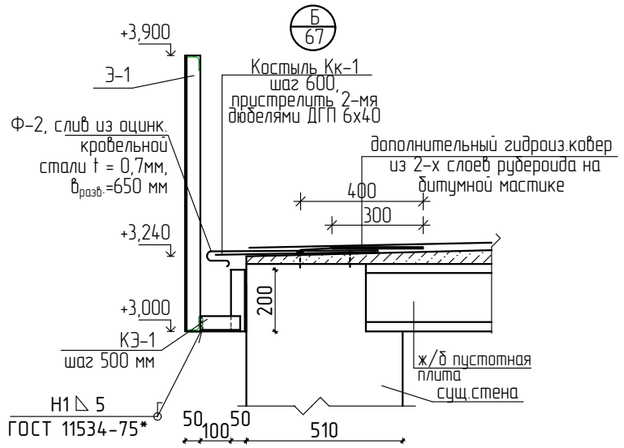

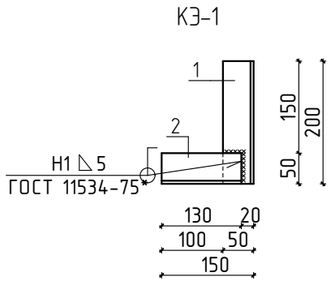

Кровельный костыль Кк-1

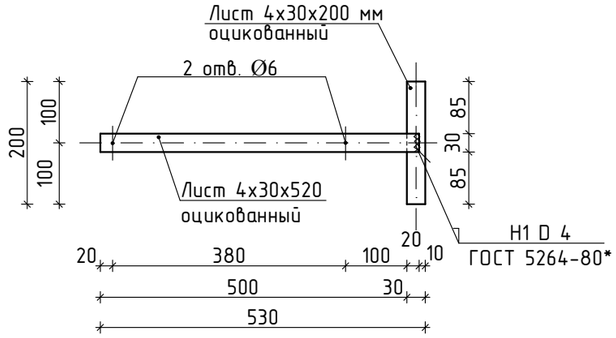

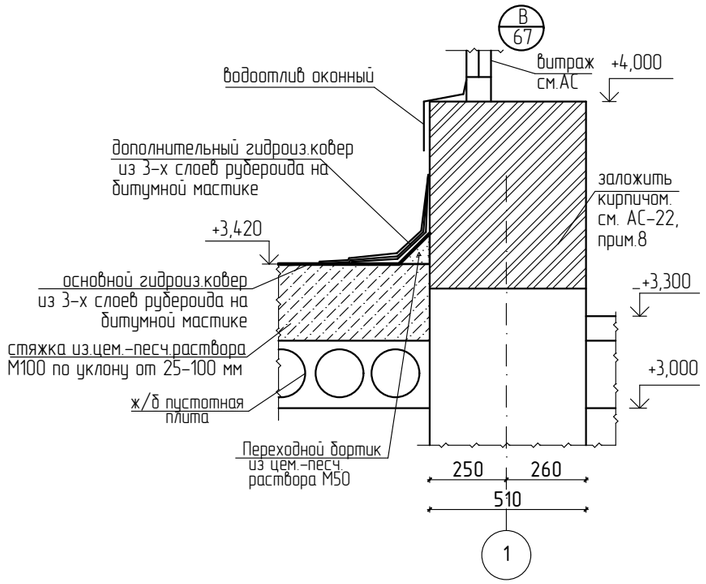

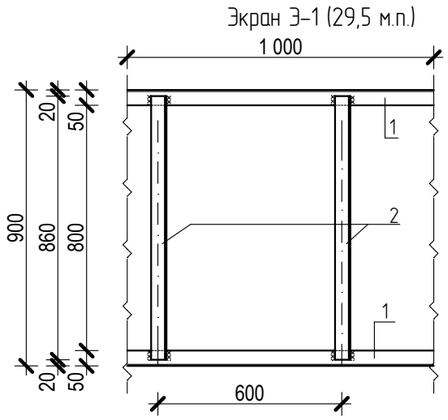

Общая спецификация кровли в осях Б-Е, по оси 1

Марка поз.	Обозначение	Наименование	Кол-во	Масса ед., кг.	Масса общ., кг.	Примечание
	ГОСТ 10923-2006	Рубероид РКК-350 $м^2$	56,30	-	-	1 слой, площадь покрытия
	ГОСТ 10923-2006	Рубероид РКП-350 $м^2$	112,60	-	-	2 слоя, площадь покрытия
	ГОСТ 10923-2006	Рубероид РКП-350 $м^2$	96,5	-	-	доп .гидроиз.ковер
		цем.-песч. раствор М50 $м^3$	0,25	-	-	переходной бортик
		цем.-песч. раствор М100 $м^3$	6,20	-	-	стяжка
	ГОСТ 14918-80*	Кровельная оцинкованная сталь t=0,7 мм., b=1100 мм. $м^2$	27,5	-	-	фартук
		Кровельная оцинкованная сталь t=0,7 мм., b=650 мм. $м^2$	2,90	-	-	слив
		Кровельный костыль Кк-1	8	0,69	5,52	
	ГОСТ 19903-74*	- 4х30, L=200 мм. оцинкованный	1	0,19	0,19	
	ГОСТ 19903-74*	- 4х30, L=520 мм. оцинкованный	1	0,50	0,50	
		Экран Э-1	1	313,8	313,8	
1	ГОСТ 8509-93	уголок 50х4 , L=29,5 м	2	90,0	180,0	
2	ГОСТ 8509-93	уголок 50х4 , L=860мм	51	2,62	133,8	
		Кронштейн экрана КЭ-1	58	1,01	58,60	
1	ГОСТ 8509-93	уголок 50х4 , L=200мм	1	0,61	0,61	
2	ГОСТ 8509-93	уголок 50х4 , L=130мм	1	0,40	0,40	

1. За относительную отметку 0.000 принят уровень пола первого этажа.
2. Указания по антикоррозионной защите и сварке см. АС-3.

Общие указания по устройству кровли Б-Е, по оси 1

Под капитальным ремонтом кровли в осях Б-Е, по оси 1 предусматривается замена основного рулонного ковра, устройство цементно-песчаной стяжки по уклону переменной толщины, устройство дополнительных гидроизоляционных слоев и защитных фартуков, устройство декоративного экрана.

Производство работ выполнять в следующем порядке:

1. Демонтировать существующий рулонный ковер, цементно-песчаную стяжку, конструкцию сущ. металлического экрана
2. Устройство цементно-песчаной стяжки марки М100 по уклону переменной толщины 25-200 мм .по сущ. плите.
3. Устройство основного гидроизоляционного ковра из 1 слоя рубероида РКК-350 и 2-х слоев рубероида РКП-350 по ГОСТ 0923-93 на битумной мастике МБК-Г-80 по ГОСТ 26889. Укладку рулонного материала начинают с нижележащих участков. В процессе производства кровельных работ должен быть обеспечен нахлест смежных полотнищ не менее 80 мм (боковой нахлест). Торцевой нахлест рулонов должен составлять 150 мм. Укладку битумных материалов можно производить при температуре наружного воздуха выше +5°С. Рулон необходимо раскатывать на разогретый нижний слой материала. Нагрев производят плавными движениями горелки так, чтобы обеспечивался равномерный нагрев материала и поверхности основания. Прикатку производят не только непосредственно при наклейке ковра, но и повторно на следующие сутки.
5. Устройство дополнительных гидроизоляционных слоев из рубероида РКП-350 по ГОСТ 0923-93 на битумной мастике МБК-Г-80 по ГОСТ 26889 в местах примыкания кровли вертикальным поверхностям и по карнизам.
6. Устройство защитных фартуков из оцинкованной кровельной стали согласно рабочим чертежам. Щели между фартуками и конструкциями заделать кровельным герметиком .

Изм.	Кол.уч.	Лист	№док.	Подп.	Дата
ГИП		Павловский А.			01.17
Исполнил		Боканенко О.			01.17
Проверил		Павловский А.			01.17
Норм.контр.		Прокопенко И.			01.17

Заказчик: Государственное учреждение "Карабалыкский районный Дом культуры" отдела культуры и развития языков акимата Карабалыкского района — АС

Капитальный ремонт здания ГУ "Карабалыкский Дом культуры" отдела культуры и развития языков акимата Карабалыкского района

Карабалыкский Дом культуры

Стадия	Лист	Листов
РП	68	

Узел А, Б, В.
КЭ-1. Кровельный костыль Кк-1.
Экран Э-1. Общая спецификация кровли в осях Б-Е, по оси 1

ТОО "Стройцентр плюс" 2017год

План Вх-2

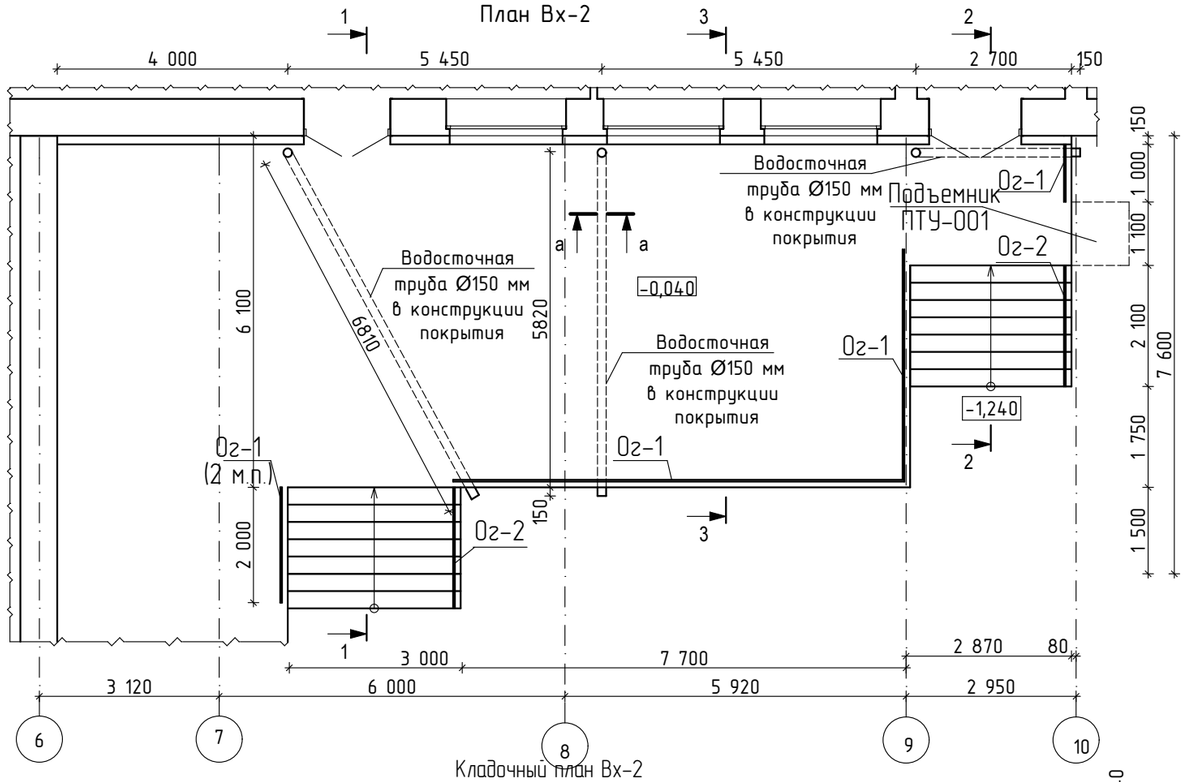

Кладочный план Вх-2

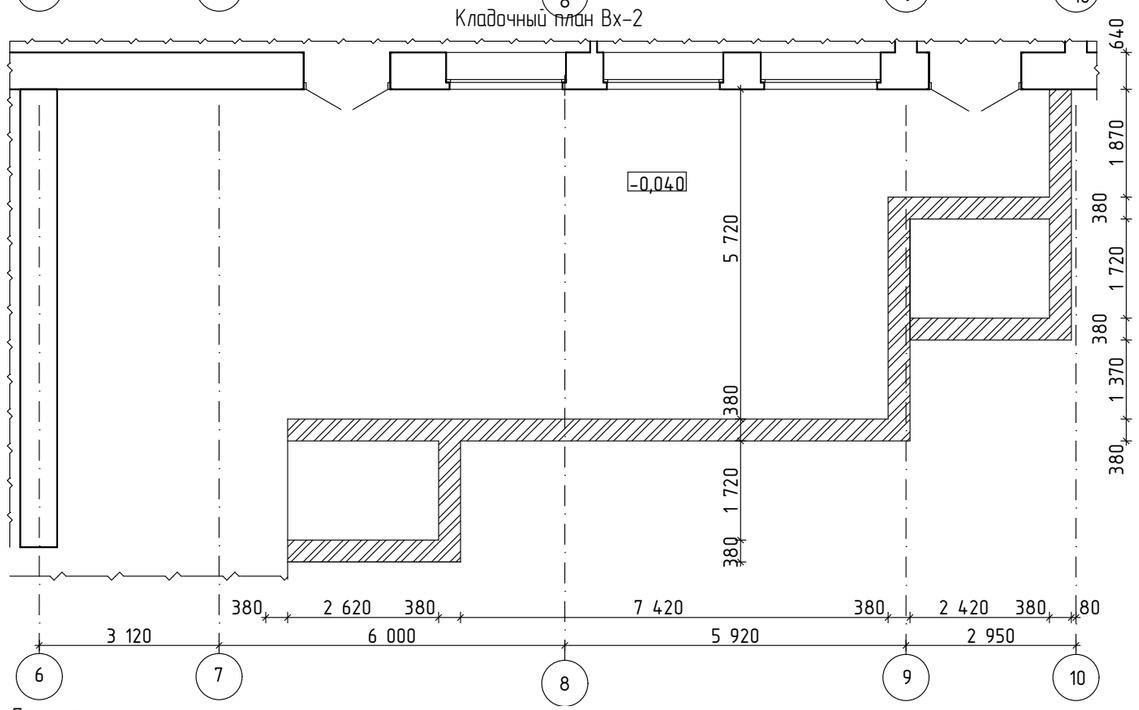

1-1

Плиты бетонные тротуарные ЗК.5 ГОСТ 17608-91	-50мм
- выравнивающий слой цементно-песчаным раств. М50	-20мм
- бетон кл. В7,5 W4 F100	-100мм
- грунт уплотненный втрамбованным щебнем фракцией 40-60мм.	-100мм

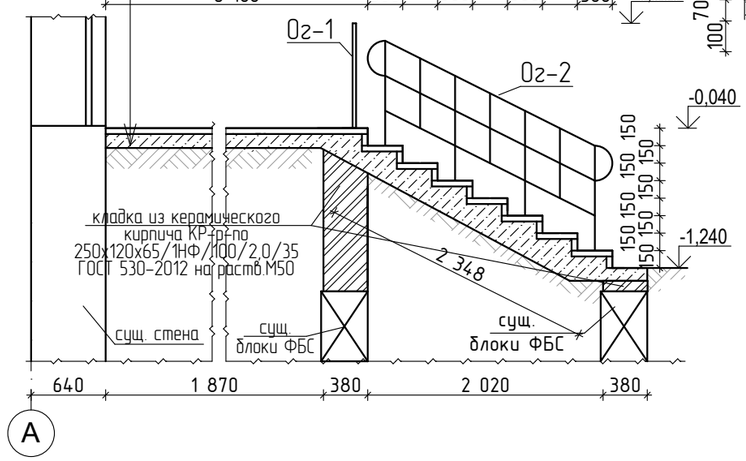

а-а

Плиты бетонные тротуарные ЗК.5 ГОСТ 17608-91	-50мм
- выравнивающий слой цементно-песчаным раств. М50	-20мм
- бетон кл. В7,5 W4 F100	-100мм
- грунт уплотненный втрамбованным щебнем фракцией 40-60мм.	-100мм

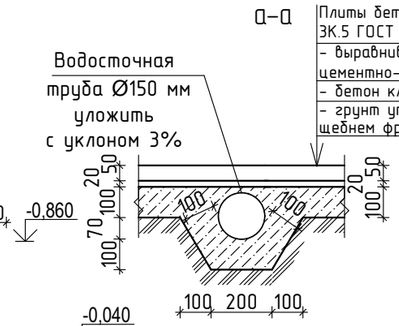

2-2

Плиты бетонные тротуарные ЗК.5 ГОСТ 17608-91	-50мм
- выравнивающий слой цементно-песчаным раств. М50	-20мм
- бетон кл. В7,5 W4 F100	-100мм
- грунт уплотненный втрамбованным щебнем фракцией 40-60мм.	-100мм

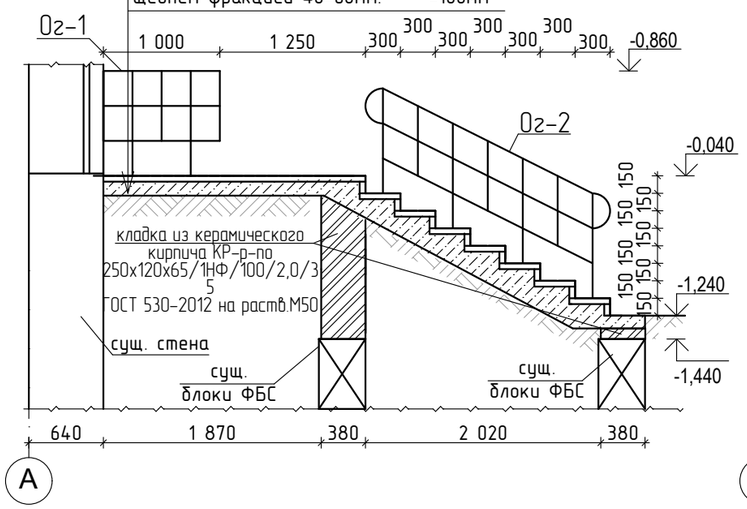

3-3

Плиты бетонные тротуарные ЗК.5 ГОСТ 17608-91	-50мм
- выравнивающий слой цементно-песчаным раств. М50	-20мм
- бетон кл. В7,5 W4 F100	-100мм
- грунт уплотненный втрамбованным щебнем фракцией 40-60мм.	-100мм

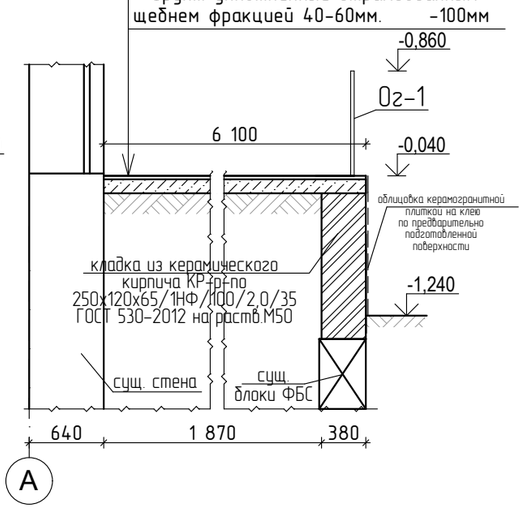

Примечание:

При реконструкции входной площадки Вх-2:
- демонтировать асфальтовое покрытие площадки -96,6 м^2
- демонтировать бетонные ступени - 14 шт
- демонтировать стены площадки из блоков ФБС до отм. -1,440 - 15,3 м^3
- по сущ. фундаменту выполнить кирпичную кладку стен из керамического кирпича КР-р-по 250х120х65/1НФ/100/2,0/35 ГОСТ 530-2012 на растворе М 50. Объем кладки -11,5 м^3 (см. кладочный план)
- площадь облицовки торцов керамогранитной плиткой учтена в АС- в общей площади облицовки цоколя
- площадь тротуарной плитки на площадку и ступени - 116,0 м^2
- расход бетона В7,5 W4 F100 - 14,43 м^3
- Ограждение входной группы Ог-1, Ог-2 см. АС-73
- Водосточная труба "МеталлПрофиль" Ø 150 мм на устройство слива - 16,0 м.п. Соединить данную трубу с трубой кровли через колено. См.план кровли
- Установить подъемник ПТУ-001 для маломобильной группы населения

Изм.	Кол.уч.	Лист	№док.	Подп.	Дата
ГИП		Павловский А.			01.17
Исполнил		Боканенко О.			01.17
Проверил		Павловский А.			01.17
Норм.контр.		Прокопенко И.			01.17

Заказчик: Государственное учреждение "Карабалыкский районный Дом культуры" отдела культуры и развития языков акимата Карабалыкского района — АС

Капитальный ремонт здания ГУ "Карабалыкский Дом культуры" отдела культуры и развития языков акимата Карабалыкского района

Карабалыкский Дом культуры

Стадия	Лист	Листов
РП	69	

План Вх-2.
Кладочный план Вх-2.
Сечение 1-1, 2-2, 3-3, а-а.

ТОО "Стройцентр плюс"
2017год

План Вх-3

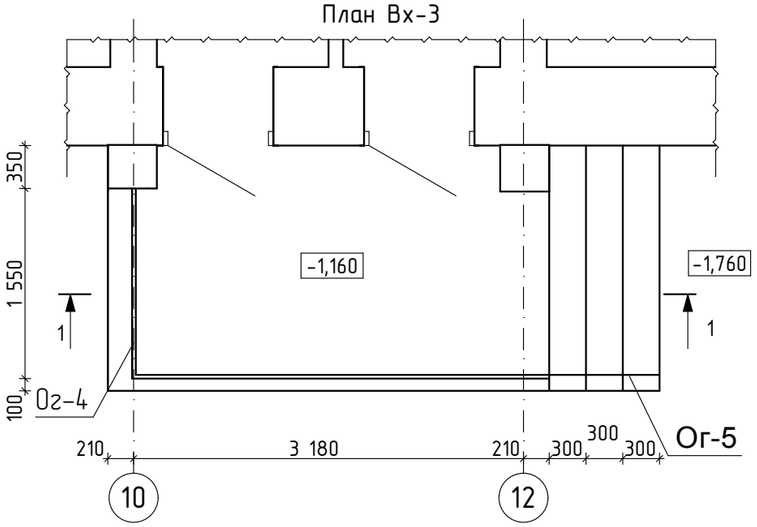

Демонтажный план Вх-3

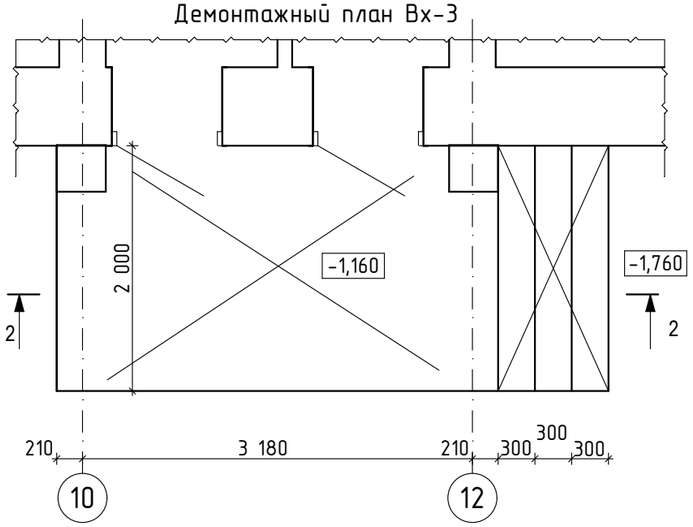

2-2

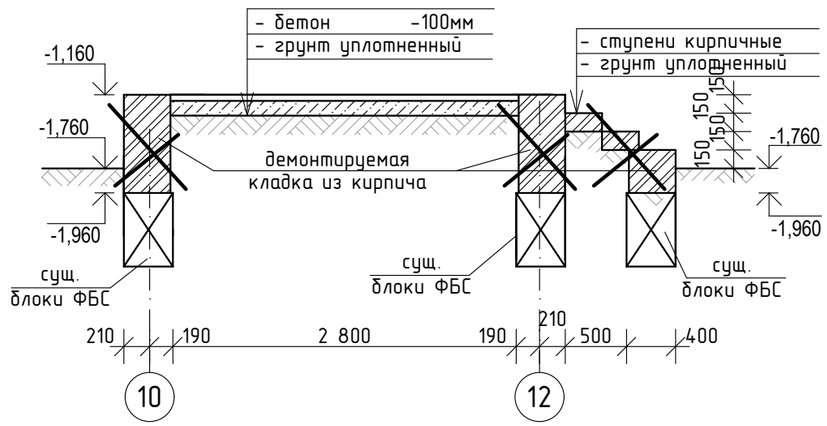

Кладочный план Вх-3

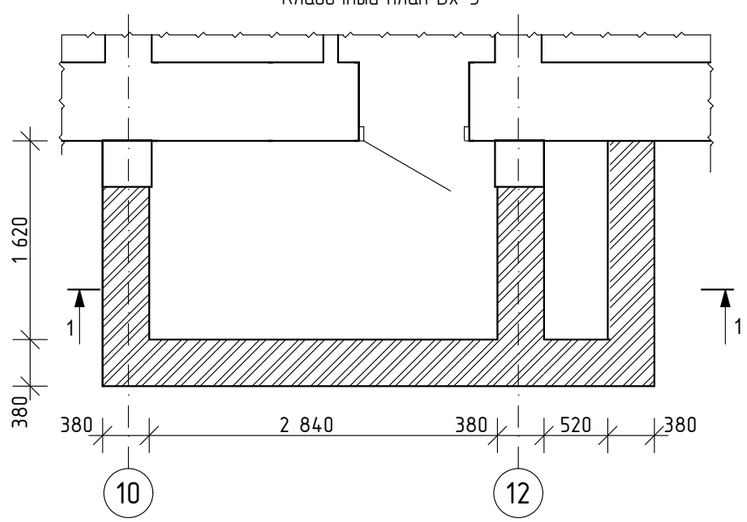

1-1

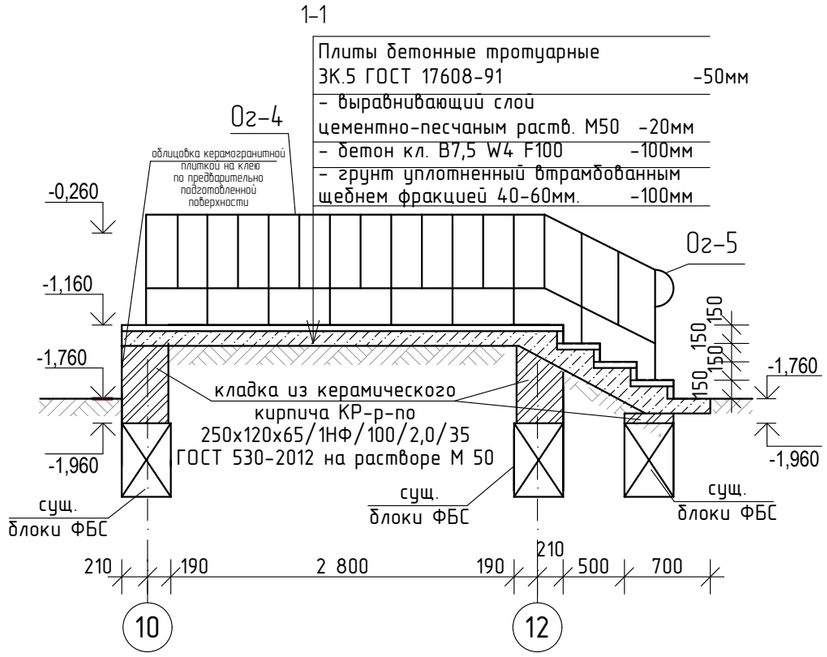

Примечание:

При реконструкции входной площадки Вх-3:
- демонтировать бетонное покрытие площадки -7,2 м^2
- демонтировать кирпичные ступени - 0,2 м^3
- демонтировать стены площадки из кирпича до отм. -1,960 - 2,04 м^3
- по сущ. фундаменту выполнить кирпичную кладку стен из керамического кирпича КР-р-по 250х120х65/1НФ/100/2,0/35 ГОСТ 530-2012 на растворе М 50. Объем кладки -1,76 м^3 (см. кладочный план)
- площадь облицовки торцов керамогранитной плиткой учтена в АС- в общей площади облицовки цоколя
- площадь тротуарной плитки на площадку и ступени - 10,8 м^2
- расход бетона В7,5 W4 F100 - 1,35 м^3
- ограждение входной группы Ог-4, Ог-5 см. АС-74

Изм.	Кол.уч.	Лист	№док.	Подп.	Дата
ГИП		Павловский А.			01.17
Исполнил		Боканенко О.			01.17
Проверил		Павловский А.			01.17
Норм.контр.		Прокопенко И.			01.17

Заказчик: Государственное учреждение "Карабалыкский районный Дом культуры" отдела культуры и развития языков акимата Карабалыкского района — АС

Капитальный ремонт здания ГУ "Карабалыкский Дом культуры" отдела культуры и развития языков акимата Карабалыкского района

Карабалыкский Дом культуры

Стадия	Лист	Листов
РП	70	

План Вх-3.
Демонтажный план Вх-3.
Кладочный план Вх-3.
Сечение 1-1, 2-2

ТОО "Стройцентр плюс"
2017год

План Вх-4

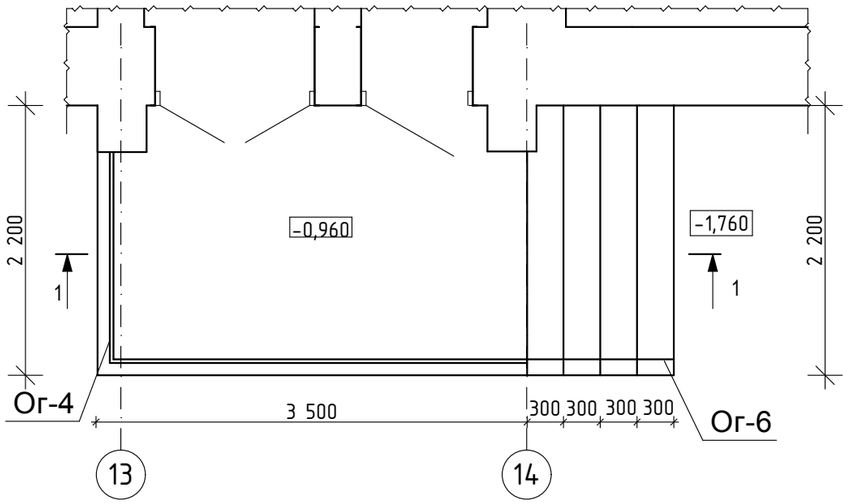

Демонтажный план Вх-4

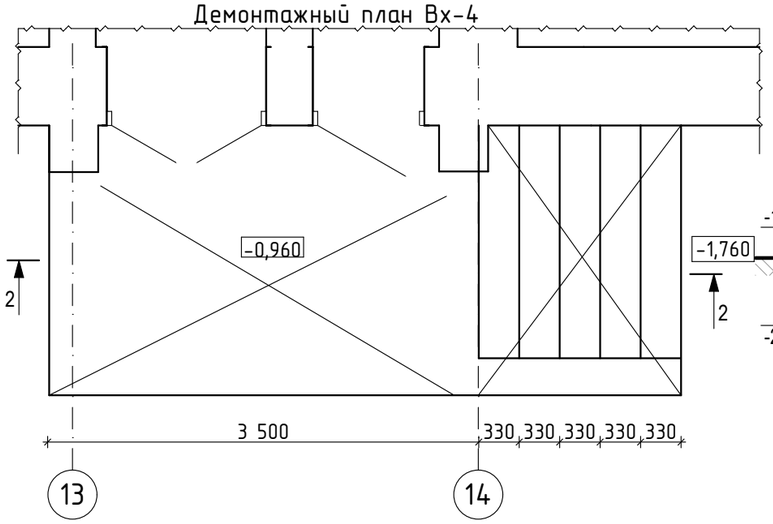

2-2

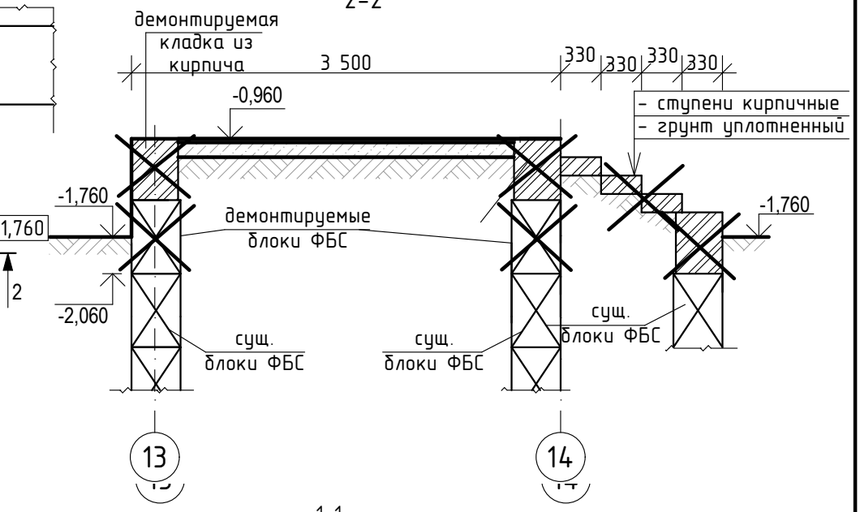

Кладочный план Вх-4

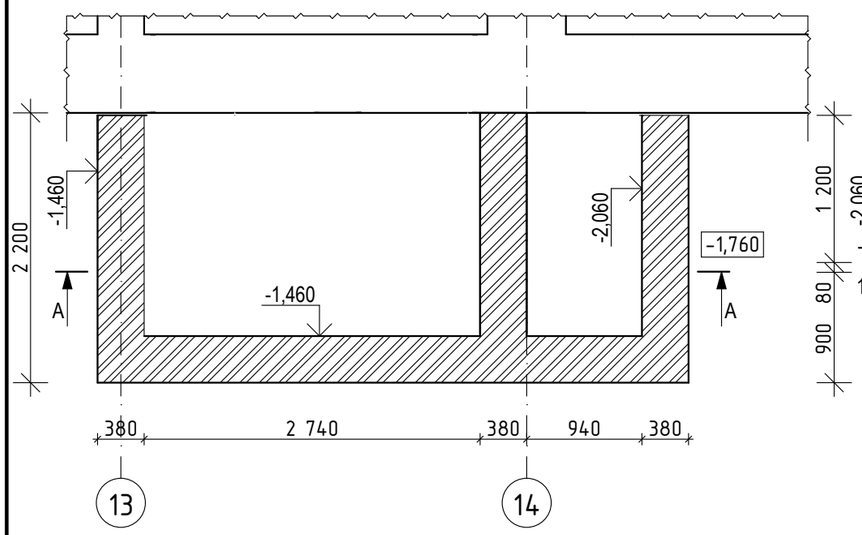

План фундаментов Вх-4

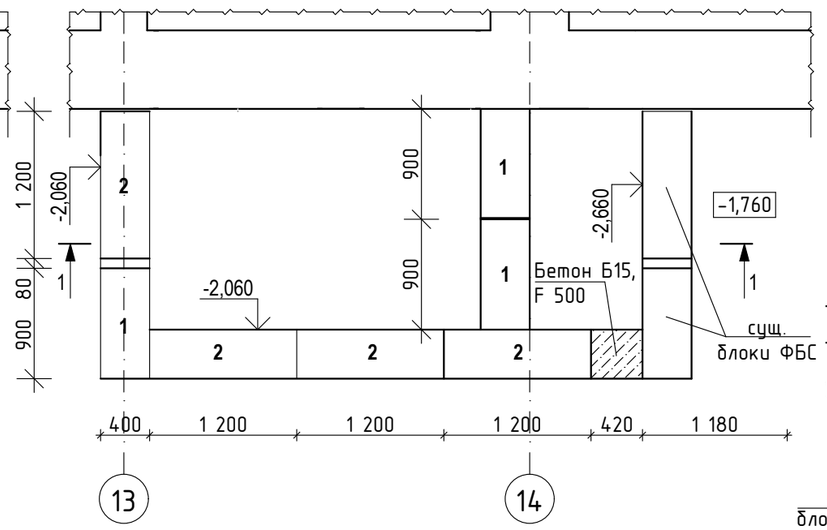

1-1

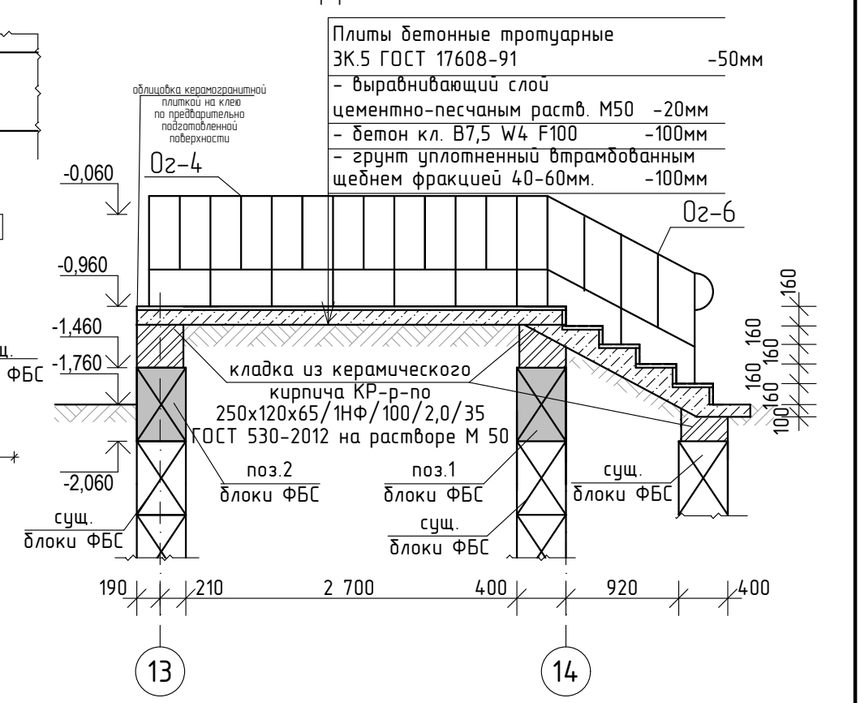

Спецификация фундаментов входной группы Вх-4

Марка поз.	Обозначение	Наименование	Кол шт.	Масса ед.кг.	Масса общ.кг	Примечания
		Сборные единицы				
1	ГОСТ 13579-78*	ФБС 9.4.6-Т	3	468	1404	
2	ГОСТ 13579-78*	ФБС 12.4.6-Т	4	640	2560	

Примечание:
При реконструкции входной площадки Вх-4:
- демонтировать бетонное покрытие площадки -7,7 м^2
- демонтировать кирпичные ступени - 0,3 м^3
- демонтировать стены площадки из кирпича до отм. -1,460 - 1,95 м^3
- демонтировать стены из блоков ФБС(один ряд) до отм. - 2,060 - 1,8 м^3
- по сущ. фундаменту выложить ряд блоков ФБС (см. план фундаментов и спец.), замен с отм. -1,460 выполнить кирпичную кладку стен из керамического кирпича КР-р-по 250х120х65/1НФ/100/2,0/35 ГОСТ 530-2012 на растворе М 50. Объем кладки -1,76 м^3 (см. кладочный план)
- площадь облицовки торцов керамогранитной плиткой учтена в АС- в общей площади облицовки цоколя
- площадь тротуарной плитки на площадку и ступени - 12,06 м^2
- расход бетона В7,5 W4 F100 - 1,58 м^3
- ограждение входной группы Ог-4, Ог-6 см. АС-74

Изм.	Кол.уч.	Лист	№док.	Подп.	Дата
ГИП		Павловский А.			01.17
Исполнил		Боканенко О.			01.17
Проверил		Павловский А.			01.17
Норм.контр.		Прокопенко И.			01.17

Заказчик: Государственное учреждение "Карабалыкский районный Дом культуры" отдела культуры и развития языков акимата Карабалыкского района — АС

Капитальный ремонт здания ГУ "Карабалыкский Дом культуры" отдела культуры и развития языков акимата Карабалыкского района

Карабалыкский Дом культуры

Стадия	Лист	Листов
РП	71	

План Вх-4. Демонтажный план Вх-4. Кладочный план Вх-4. План фундаментов Вх-4. Сечение 1-1, 2-2. Спецификация фундаментов Вх-4

ТОО "Стройцентр плюс" 2017год

План Вх-5

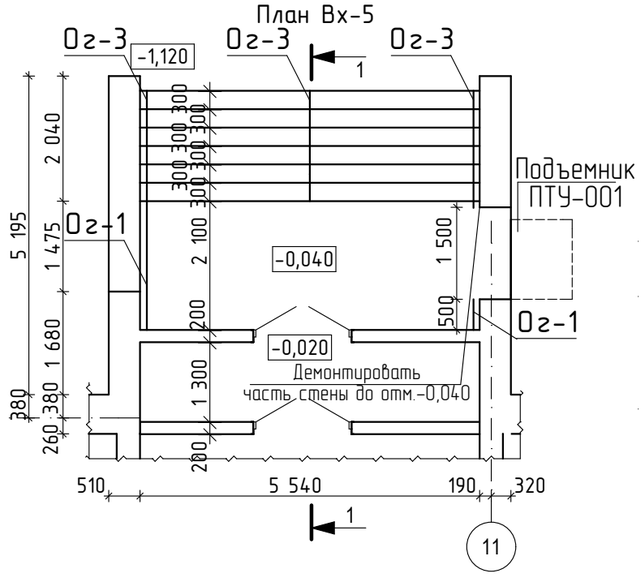

1-1

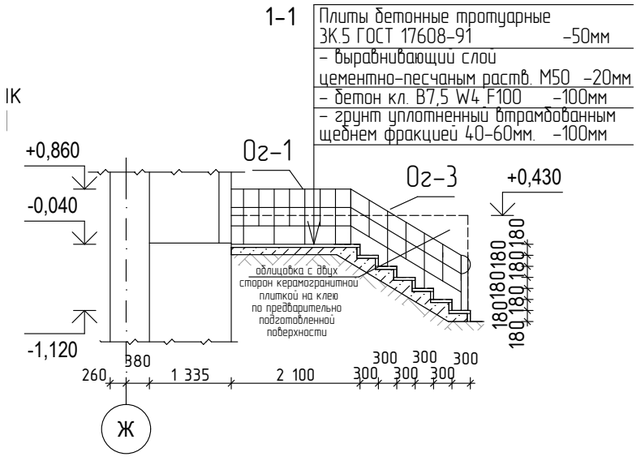

План Вх-6

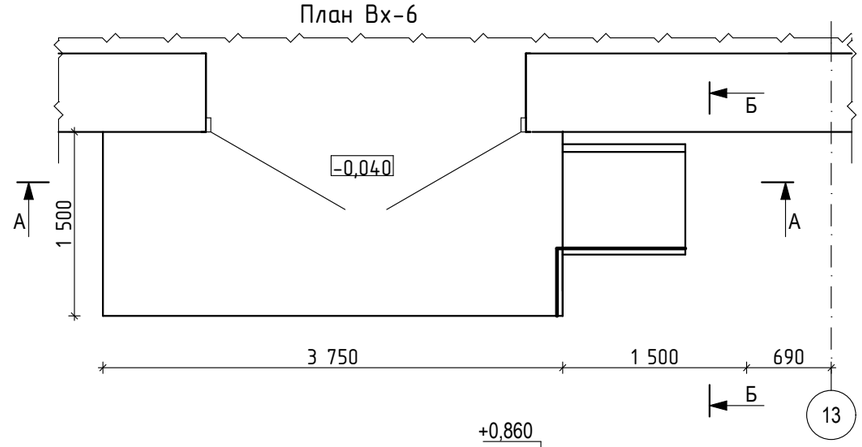

Б-Б

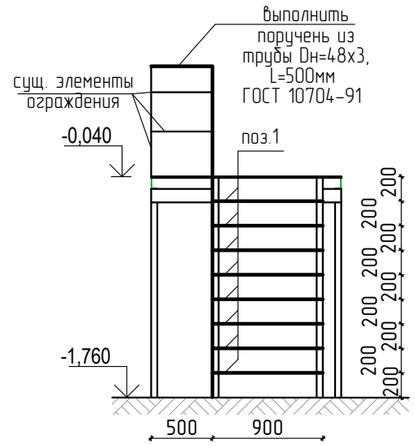

А-А

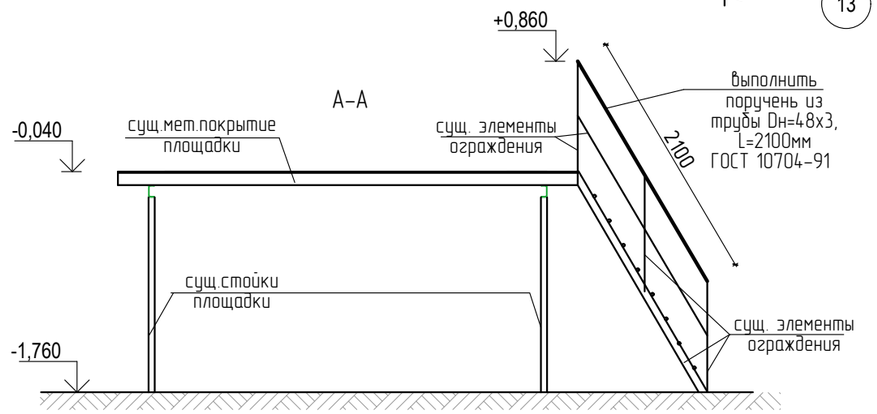

Примечание:
При реконструкции входной площадки Вх-5:
- демонтировать бетонное покрытие и основание площадки -11,6 м^2
- демонтировать часть кладки стены для устройства подъемника - 0,36 м^3
- демонтировать бетонные ступени - 2,2 м^3
- площадь облицовки торцов керамогранитной плиткой учтена в АС- в общей площади облицовки цоколя
- площадь тротуарной плитки на площадку и ступени - 28,60 м^2
- расход бетона В7,5 W4 F100 - 3,32 м^3
- Ограждение входной группы Ог-1, Ог-3 см. АС-75
- Установить подъемник ПТУ-001 для маломобильной группы населения

Спецификация элементов Вх-6

Марка поз.	Обозначение	Наименование	Кол-во	Масса ед., кг.	Масса общ., кг.	Примечание
1	ГОСТ 5781-82*	⌀ 18 А I , L=900 мм.	8	1,80	14,4	
	ГОСТ 10704-91	труба Dн=48х3, L=500мм	1	1,70	1,70	
	ГОСТ 10704-91	труба Dн=48х3, L=2100мм	1	7,14	7,14	

1. Поверхность металлических элементов ВХ-6 , после выполнения сварочных работ очистить от шлака и ржавчины и окрасить эмалью ПФ - 115, ГОСТ 6465-76* за 2 раза, по слою грунтовки ПФ - 0142 (быстросохнущая) по ТУ 6-10-1698-78.
2. Указания по сварке см. АС-3

Изм.	Кол.уч.	Лист	№док.	Подп.	Дата
ГИП		Павловский А.			01.17
Исполнил		Боканенко О.			01.17
Проверил		Павловский А.			01.17
Норм.контр.		Прокопенко И.			01.17

Заказчик: Государственное учреждение "Карабалыкский районный Дом культуры" отдела культуры и развития языков акимата Карабалыкского района — АС

Капитальный ремонт здания ГУ "Карабалыкский Дом культуры" отдела культуры и развития языков акимата Карабалыкского района

Карабалыкский Дом культуры

Стадия	Лист	Листов
РП	72	

План Вх-5.
Сечение 1-1. План Вх-6.Сечения А-А,Б-Б.
Спецификация элементов Вх-6

ТОО "Стройцентр плюс"
2017год

Ог-1

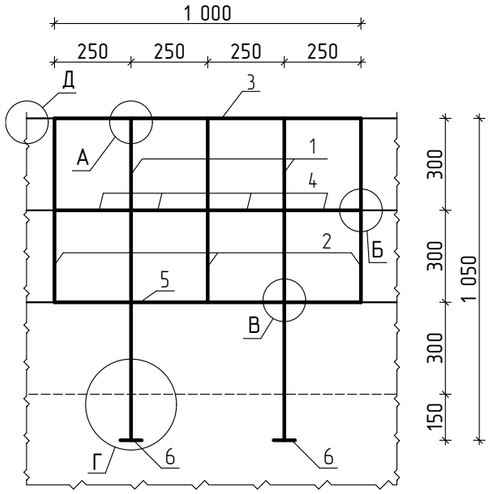

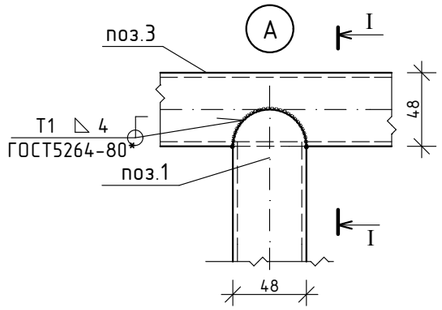

I-I

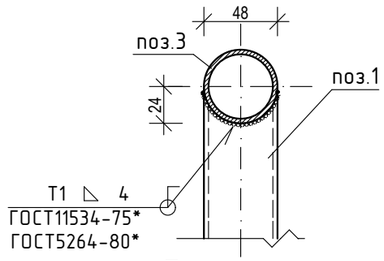

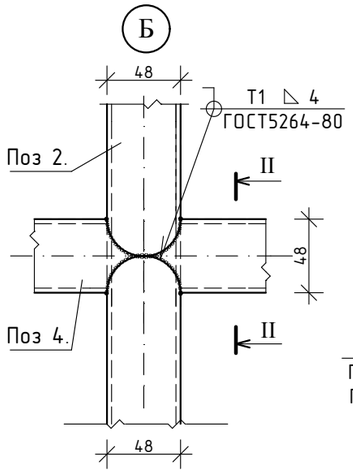

II-II

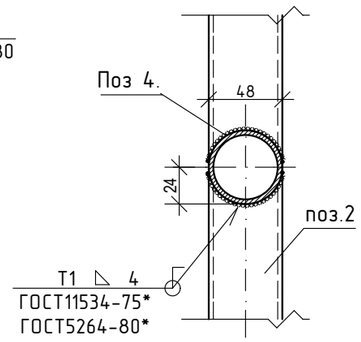

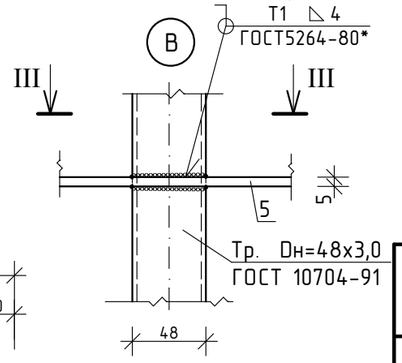

Ог-2

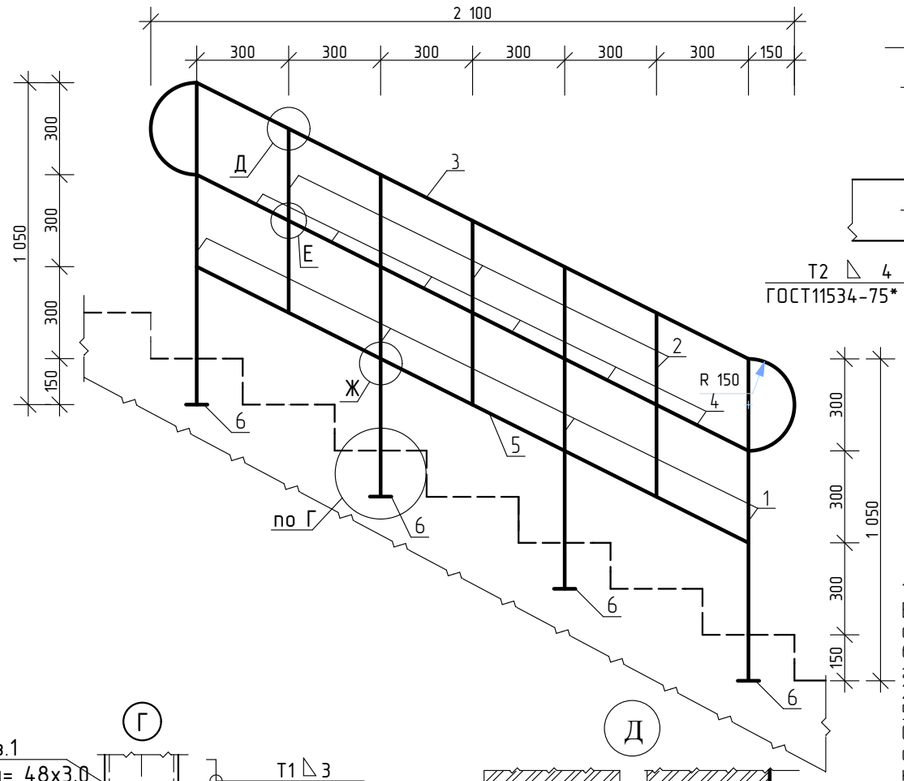

III-III

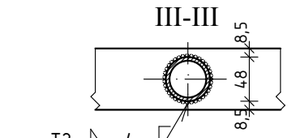

1. Ограждения входной группы Вх-2 очистить от ржавчины и окрасить эмалью ПФ115 ГОСТ 6465-76* за 2 раза по слою грунтовки ГФ – 021 ГОСТ 25129-82 общей толщиной 55мкм в соответствии с главой СНиП РК 2.01-19-2004 "Защита строительных конструкций от коррозии"
Общая площадь покраски 41,5 м^2

Г

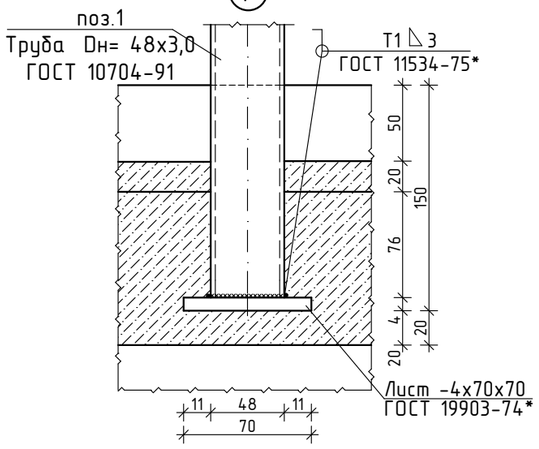

Д

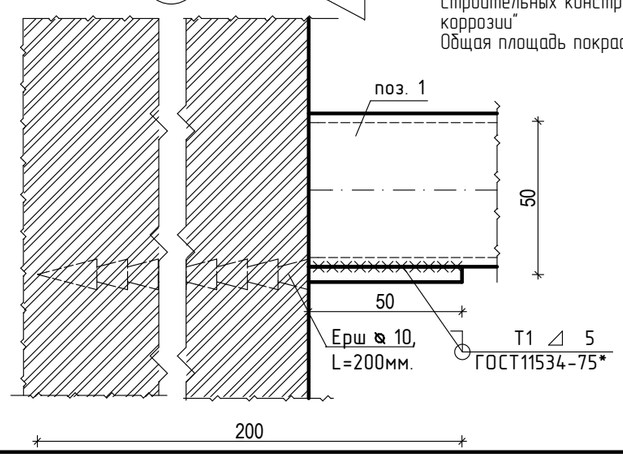

Спецификация ограждений Вх-2

Марка Поз.	Обозначение	Наименование	Кол. шт.	Масса ед, кг	Масса общ, кг	Примеч.
Ог-1		Ограждение Ог-1 м.п.	15,0	21,38	320,7	Ст3кп2 ГОСТ 380-94
1	ГОСТ 10704-91	труба Dн=48х3, L=1020мм	2	3,40	6,8	—"—
2	ГОСТ 10704-91	труба Dн=48х3, L=575мм	3	1,91	5,74	—"—
3	ГОСТ 10704-91	труба Dн=48х3, L=1000мм	1	3,33	3,33	—"—
4	ГОСТ 10704-91	труба Dн=48х3, L=200 мм	4	0,67	2,66	—"—
5	ГОСТ 19903-74*	-5х65, L=1000мм	1	2,55	2,55	—"—
6	ГОСТ 19903-74*	-4х70х70 мм.	2	0,15	0,30	—"—
						—"—
	ГОСТ 5781-82*	Ø 10 А III L=200 мм.	3	0,12	0,36	Ерш
Ог-2		Ограждение Ог-2	2	40,07	80,14	
1	ГОСТ 10704-91	труба Dн=48х3, L=1020мм	4	3,40	13,6	
2	ГОСТ 10704-91	труба Dн=48х3, L=575мм	3	1,91	5,74	
3	ГОСТ 10704-91	труба Dн=48х3, L=2955 мм	1	9,84	9,84	
4	ГОСТ 10704-91	труба Dн=48х3, L=290 мм	6	0,965	5,79	
5	ГОСТ 19903-74*	-5х65, L=2010мм	1	5,13	5,13	
6	ГОСТ 19903-74*	-4х70х70 мм.	4	0,15	0,60	

Изм.	Кол.уч.	Лист	№док.	Подп.	Дата
ГИП		Павловский А.			01.17
Исполнил		Боканенко О.			01.17
Проверил		Павловский А.			01.17
Норм.контр.		Прокопенко И.			01.17

Заказчик: Государственное учреждение "Карабалыкский районный Дом культуры" отдела культуры и развития языков акимата Карабалыкского района

АС

Капитальный ремонт здания ГУ "Карабалыкский Дом культуры" отдела культуры и развития языков акимата Карабалыкского района

Карабалыкский Дом культуры

Стадия	Лист	Листов
РП	73	

Ог-1. Ог-2. Узел А,Б,В,Г,Д.
Сечения I-I, II-II, III-III.
Спецификация ограждения Вх-2

ТОО "Стройцентр плюс"
2017год

Спецификация ограждений Вх-3

Марка Поз.	Обозначение	Наименование	Кол. шт.	Масса ед, кг	Масса общ, кг	Примеч.
Ог-4		Ограждение Ог-4 м.п.	5,0	18,72	93,6	Ст3кп2 ГОСТ 380-94
1	ГОСТ 10704-91	труба Dн=48х3, L=1020мм	2	3,40	6,8	—"—
2	ГОСТ 10704-91	труба Dн=48х3, L=575мм	3	1,91	5,74	—"—
3	ГОСТ 10704-91	труба Dн=48х3, L=1000мм	1	3,33	3,33	—"—
4	ГОСТ 19903-74*	-5х65, L=1000мм	1	2,55	2,55	—"—
5	ГОСТ 19903-74*	-4х70х70 мм.	2	0,15	0,30	—"—
	ГОСТ 5781-82*	Ø 10 А III L=200 мм.	2	0,12	0,24	Ерш
Ог-5		Ограждение Ог-5	1	19,86	19,86	
1	ГОСТ 10704-91	труба Dн=48х3, L=1020мм	2	3,40	6,80	
2	ГОСТ 10704-91	труба Dн=48х3, L=575мм	2	1,91	3,82	
3	ГОСТ 10704-91	труба Dн=48х3, L=1950мм	1	6,39	6,39	
4	ГОСТ 19903-74*	-5х65, L=1000мм	1	2,55	2,55	
5	ГОСТ 19903-74*	-4х70х70 мм.	2	0,15	0,30	

Спецификация ограждений Вх-4

Марка Поз.	Обозначение	Наименование	Кол. шт.	Масса ед, кг	Масса общ, кг	Примеч.
Ог-1		Ограждение Ог-4 м.п.	5,0	18,72	93,6	Ст3кп2 ГОСТ 380-94
1	ГОСТ 10704-91	труба Dн=48х3, L=1020мм	2	3,40	6,8	—"—
2	ГОСТ 10704-91	труба Dн=48х3, L=575мм	3	1,91	5,74	—"—
3	ГОСТ 10704-91	труба Dн=48х3, L=1000мм	1	3,33	3,33	—"—
4	ГОСТ 19903-74*	-5х65, L=1000мм	1	2,55	2,55	—"—
5	ГОСТ 19903-74*	-4х70х70 мм.	2	0,15	0,30	—"—
	ГОСТ 5781-82*	Ø 10 А III L=200 мм.	2	0,12	0,24	Ерш
Ог-6		Ограждение Ог-6	1	25,68	25,68	
1	ГОСТ 10704-91	труба Dн=48х3, L=1020мм	3	3,40	10,2	
2	ГОСТ 10704-91	труба Dн=48х3, L=575мм	2	1,91	3,92	
3	ГОСТ 10704-91	труба Dн=48х3, L=2300 мм	1	7,66	7,66	
4	ГОСТ 19903-74*	-5х65, L=1355 мм	1	3,45	3,45	
5	ГОСТ 19903-74*	-4х70х70 мм.	3	0,15	0,45	

Ог-4

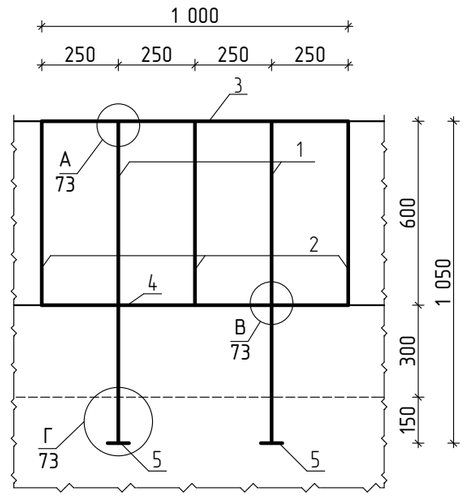

Ог-5

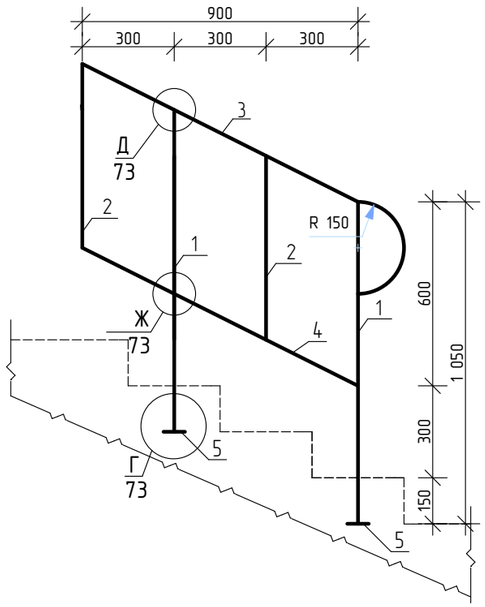

Ог-6

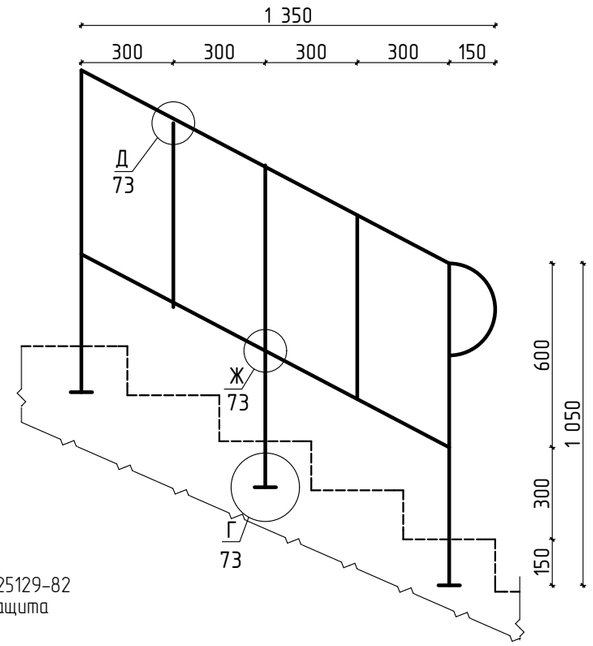

1. Ограждения входных групп Вх-3, Вх-4 очистить от ржавчины и окрасить эмалью ПФ115 ГОСТ 6465-76* за 2 раза по слою грунтовки ГФ - 021 ГОСТ 25129-82 общей толщиной 55мкм в соответствии с главой СНиП РК 2.01-19-2004 "Защита строительных конструкций от коррозии"
Общая площадь покраски 26,15 м^2

Изм.	Кол.уч.	Лист	№док.	Подп.	Дата
ГИП		Павловский А.			01.17
Исполнил		Боканенко О.			01.17
Проверил		Павловский А.			01.17
Норм.контр.		Прокопенко И.			01.17

Заказчик: Государственное учреждение "Карабалыкский районный Дом культуры" отдела культуры и развития языков акимата Карабалыкского района — АС

Капитальный ремонт здания ГУ "Карабалыкский Дом культуры" отдела культуры и развития языков акимата Карабалыкского района

Карабалыкский Дом культуры

Стадия	Лист	Листов
РП	74	

Ог-4. Ог-5. Ог-6
Спецификация ограждения Вх-3, Вх-4

ТОО "Стройцентр плюс" 2017год

Ог-1

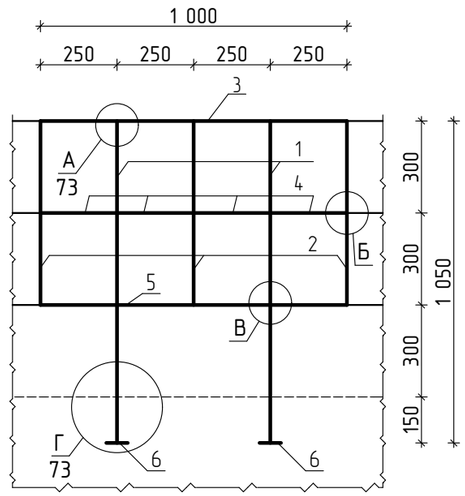

Ог-3

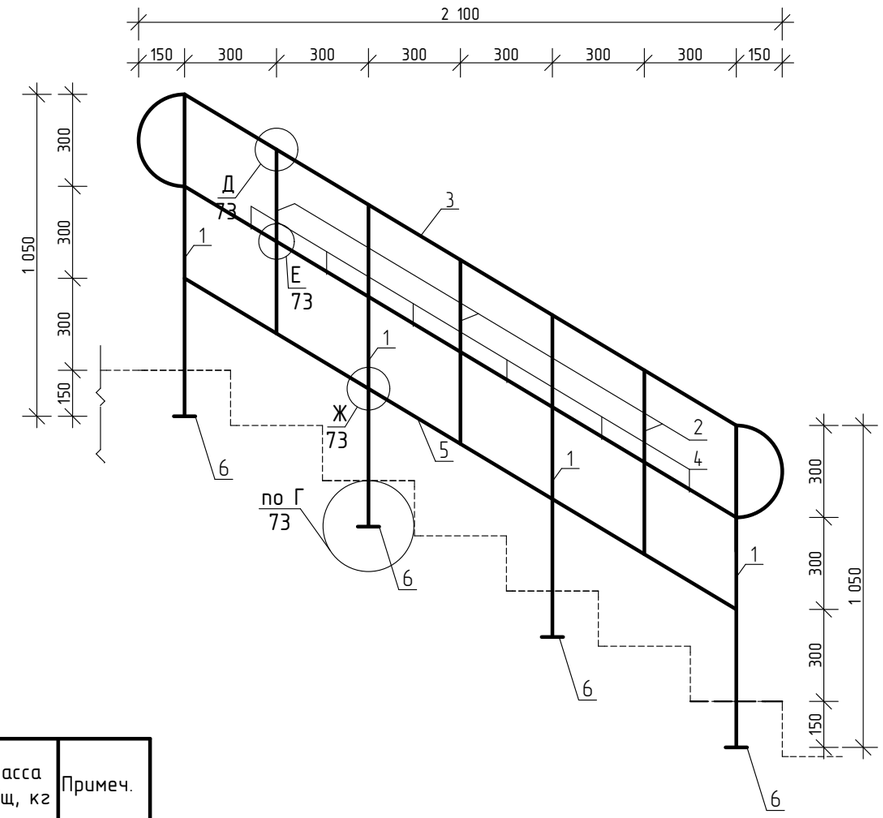

Спецификация ограждений Вх-5

Марка Поз.	Обозначение	Наименование	Кол. шт.	Масса ед, кг	Масса общ, кг	Примеч.
Ог-1		Ограждение Ог-1 м.п.	3,0	21,38	64,14	Ст3кп2 ГОСТ 380-94
1	ГОСТ 10704-91	труба Dн=48х3, L=1020мм	2	3,40	6,8	—"—
2	ГОСТ 10704-91	труба Dн=48х3, L=575мм	3	1,91	5,74	—"—
3	ГОСТ 10704-91	труба Dн=48х3, L=1000мм	1	3,33	3,33	—"—
4	ГОСТ 10704-91	труба Dн=48х3, L=200 мм	4	0,67	2,66	—"—
5	ГОСТ 19903-74*	-5х65, L=1000мм	1	2,55	2,55	—"—
6	ГОСТ 19903-74*	-4х70х70 мм.	2	0,15	0,30	—"—
						—"—
	ГОСТ 5781-82*	Ø 10 А III L=200 мм.	3	0,12	0,36	Ерш
Ог-3		Ограждение Ог-3	3	41,42	124,26	
1	ГОСТ 10704-91	труба Dн=48х3, L=1020мм	4	3,40	13,6	
2	ГОСТ 10704-91	труба Dн=48х3, L=575мм	3	1,91	5,74	
3	ГОСТ 10704-91	труба Dн=48х3, L=3040 мм	1	10,12	10,12	
4	ГОСТ 10704-91	труба Dн=48х3, L=300 мм	6	1,0	6,0	
5	ГОСТ 19903-74*	-5х65, L=2100мм	1	5,36	5,36	
6	ГОСТ 19903-74*	-4х70х70 мм.	4	0,15	0,60	

1. Ограждения входной группы Вх-5 очистить от ржавчины и окрасить эмалью ПФ115 ГОСТ 6465-76* за 2 раза по слою грунтовки ГФ - 021 ГОСТ 25129-82 общей толщиной 55мкм в соответствии с главой СНиП РК 2.01-19-2004 "Защита строительных конструкций от коррозии"
Общая площадь покраски 20,0 м^2

Изм.	Кол.уч.	Лист	№док.	Подп.	Дата
ГИП		Павловский А.			01.17
Исполнил		Боканенко О.			01.17
Проверил		Павловский А.			01.17
Норм.контр.		Прокопенко И.			01.17

Заказчик: Государственное учреждение "Карабалыкский районный Дом культуры" отдела культуры и развития языков акимата Карабалыкского района

АС

Капитальный ремонт здания ГУ "Карабалыкский Дом культуры" отдела культуры и развития языков акимата Карабалыкского района

Карабалыкский Дом культуры

Стадия	Лист	Листов
РП	75	

Ог-1. Ог-3
Спецификация ограждения Вх-5

ТОО "Стройцентр плюс"
2017год

План площадки ЛП-1 до облицовки (М20)

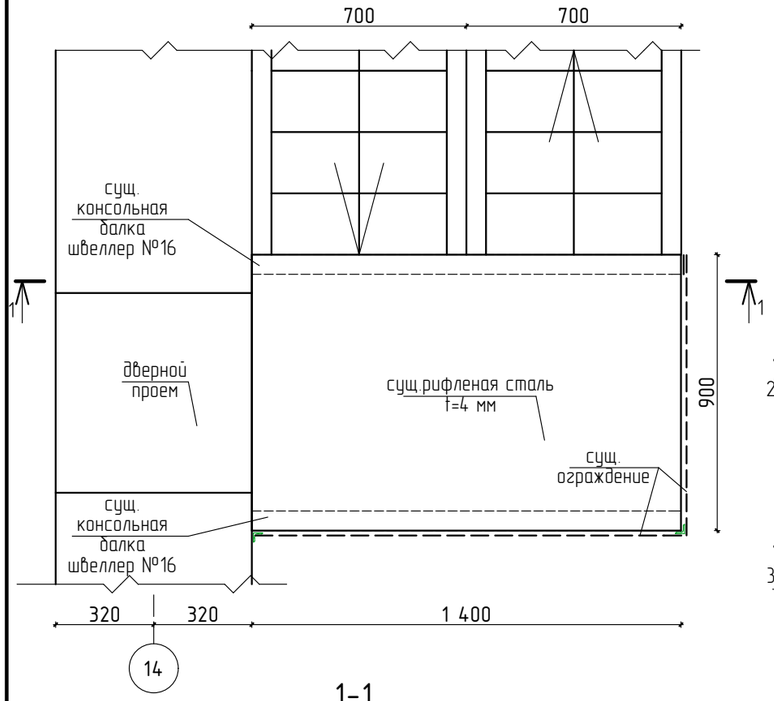

План площадки ЛП-1 после облицовки (М20)

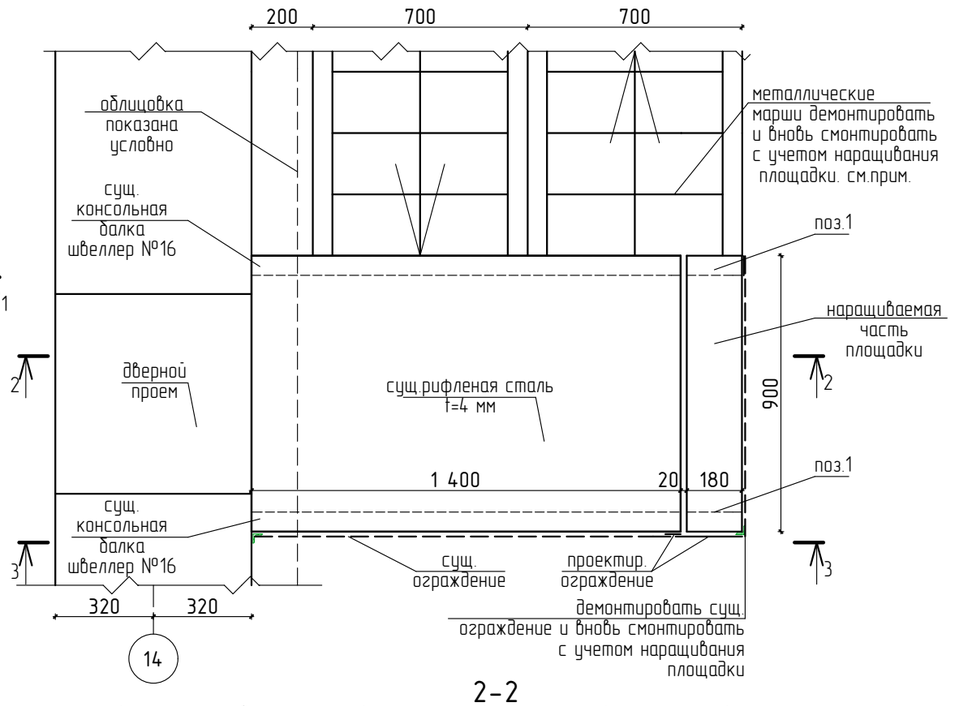

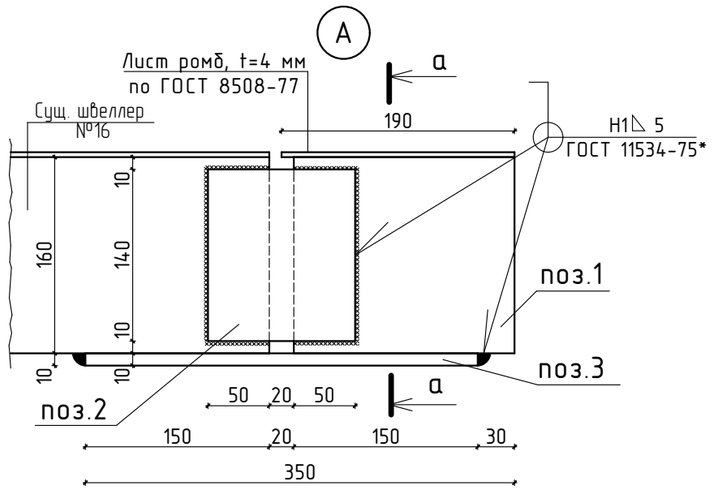

1-1

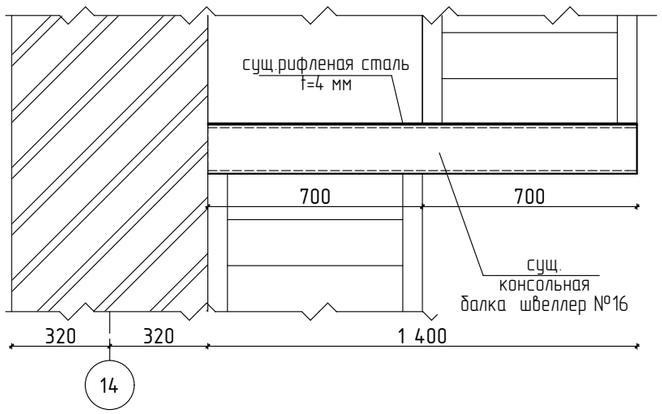

2-2

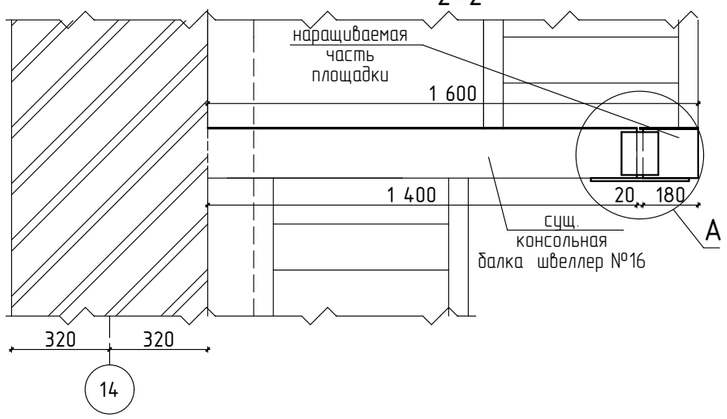

а-а

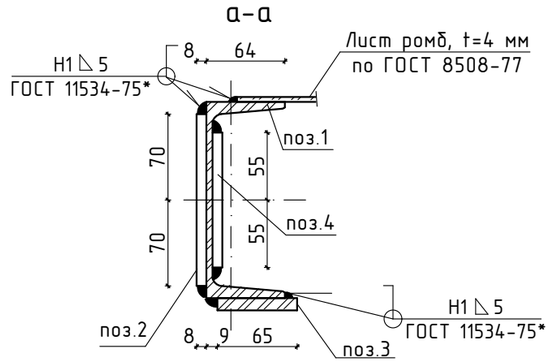

3-3

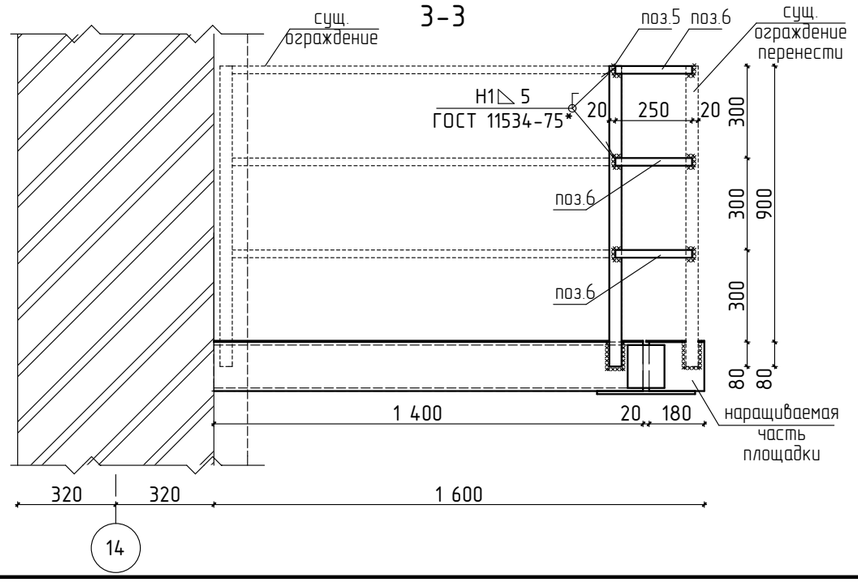

1. Ограждения лестничных площадок ЛП-1,ЛП-2, указанные на сечении 3-3, демонтировать и вновь смонтировать после облицовки фасадов и наращивания лестничных площадок. Общий вес демонтируемого ограждения 49,0 кг.
2. Лестничную площадку ЛП-2 размерами 900х3500 мм нарастить аналогично ЛП-1.
3. Указания по антикоррозионной защите и сварке см. АС-3.

Изм.	Кол.уч.	Лист	№док.	Подп.	Дата	Заказчик: Государственное учреждение "Карабалыкский районный Дом культуры" отдела культуры и развития языков акимата Карабалыкского района			АС
						Капитальный ремонт здания ГУ "Карабалыкский Дом культуры" отдела культуры и развития языков акимата Карабалыкского района			
ГИП		Павловский А.			01.17	Карабалыкский Дом культуры	Стадия	Лист	Листов
							РП	76	
Исполнил		Боканенко О.			01.17	План площадки ЛП-1 до облицовки. План площадки ЛП-1 после облицовки. Сечение 1-1, 2-2, 3-3, а-а. Узел А	ТОО "Стройцентр плюс" 2017год		
Проверил		Павловский А.			01.17				
Норм.контр.		Прокопенко И.			01.17				

Спецификация пожарных лестниц

Марка Поз.	Обозначение	Наименование	Кол. шт.	Масса ед, кг	Масса общ, кг	Примеч.
		Пожарная лестница ПЖ-1	1	84,9	84,9	
ЛСП-3	серия 1.159.2-КР-1	лестница ЛСП-3-1	1	84,9	84,9	
		Пожарная лестница ПЖ-2	2	111,0	222,0	
ЛП-1		Площадка ЛП-1	4	17,2	68,8	
1	ГОСТ 8240-89	швеллер [16 , L = 180 мм	2	2,56	5,12	
2	ГОСТ 19903-74*	-120х8, L=140мм	2	1,05	2,10	
3	ГОСТ 19903-74*	-65х10, L=320мм	1	1,63	1,63	
4	ГОСТ 19903-74*	-120х8, L=110мм	1	0,82	0,82	
5	ГОСТ 103-2006	полоса 40х4 мм, L=980мм	1	1,23	1,23	
6	ГОСТ 103-2006	полоса 25х4 мм, L=250мм	3	0,20	0,60	
	ГОСТ 8508-77	Лист ромб, t=4 мм $м^2$	0,17	-	5,70	
ЛП-2		Площадка ЛП-2	1	41,2	41,2	
1	ГОСТ 8240-89	швеллер [16 , L = 180 мм	3	2,56	7,68	
2	ГОСТ 19903-74*	-120х8, L=140мм	2	1,05	2,10	
3	ГОСТ 19903-74*	-65х10, L=320мм	1	1,63	1,63	
4	ГОСТ 19903-74*	-120х8, L=110мм	1	0,82	0,82	
5	ГОСТ 103-2006	полоса 40х4 мм, L=980мм	1	1,23	1,23	
6	ГОСТ 103-2006	полоса 25х4 мм, L=250мм	3	0,20	0,60	
	ГОСТ 8508-77	Лист ромб, t=4 мм $м^2$	0,81	-	27,14	
		Пожарная лестница ПЖ-3	1	143,7	143,7	
ЛСП-3	серия 1.159.2-КР-1	лестница ЛСП-3-1	1	84,9	84,9	
ЛСП-11	серия 1.159.2-КР-1	лестница ЛСП-11-1	1	58,8	58,8	
		Пожарная лестница ПЖ-4	1	114,4	114,4	
ЛСП-3	серия 1.159.2-КР-1	лестница ЛСП-3-1	1	84,9	84,9	
ЛСП-9	серия 1.159.2-КР-1	лестница ЛСП-9-1	1	29,5	29,5	

Изм.	Кол.уч.	Лист	№док.	Подп.	Дата
ГИП		Павловский А.			01.17
Исполнил		Боканенко О.			01.17
Проверил		Павловский А.			01.17
Норм.контр.		Прокопенко И.			01.17

Заказчик: Государственное учреждение "Карабалыкский районный Дом культуры" отдела культуры и развития языков акимата Карабалыкского района — АС

Капитальный ремонт здания ГУ "Карабалыкский Дом культуры" отдела культуры и развития языков акимата Карабалыкского района

Карабалыкский Дом культуры

Стадия	Лист	Листов
РП	77	

Спецификация пожарных лестниц

ТОО "Стройцентр плюс" 2017год

Схема раскладки каркасов и кронштейнов Э-2

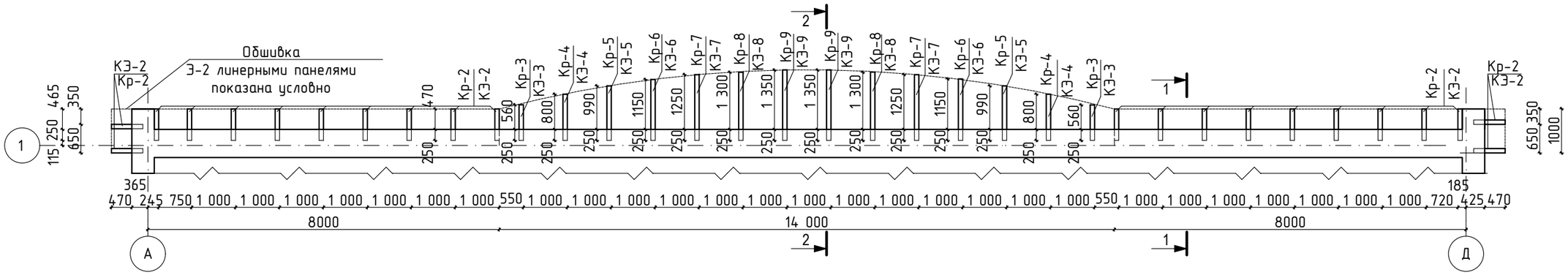

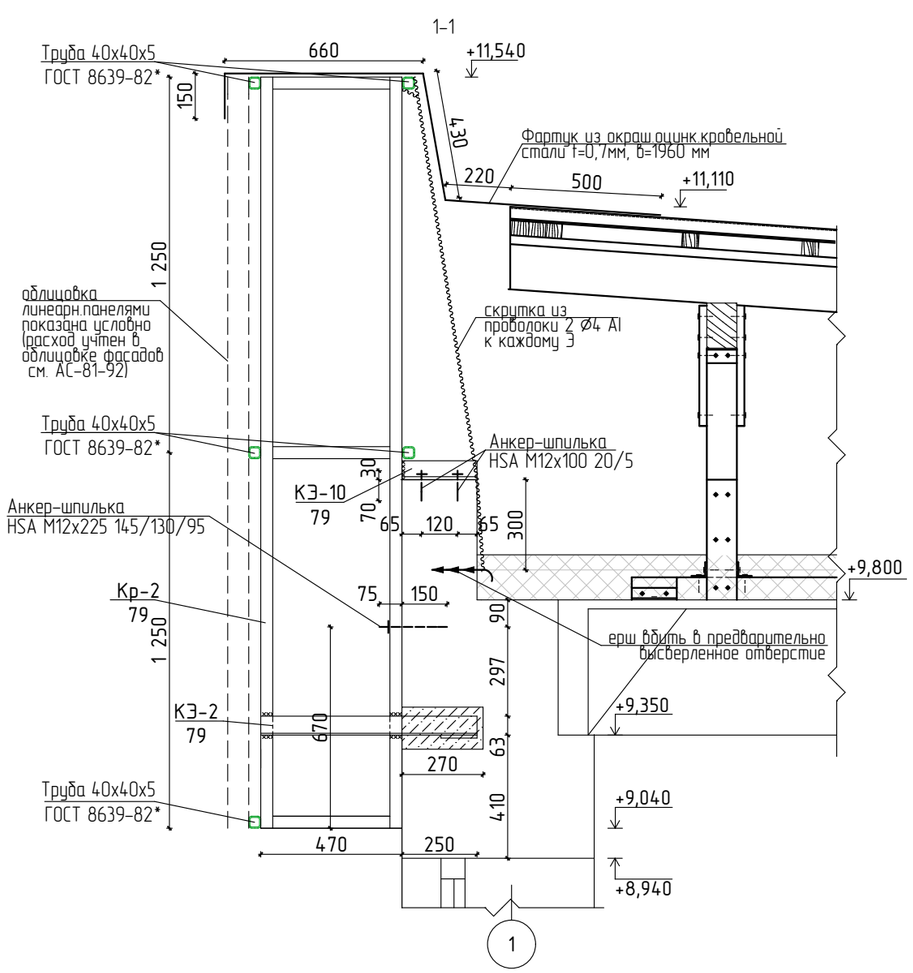

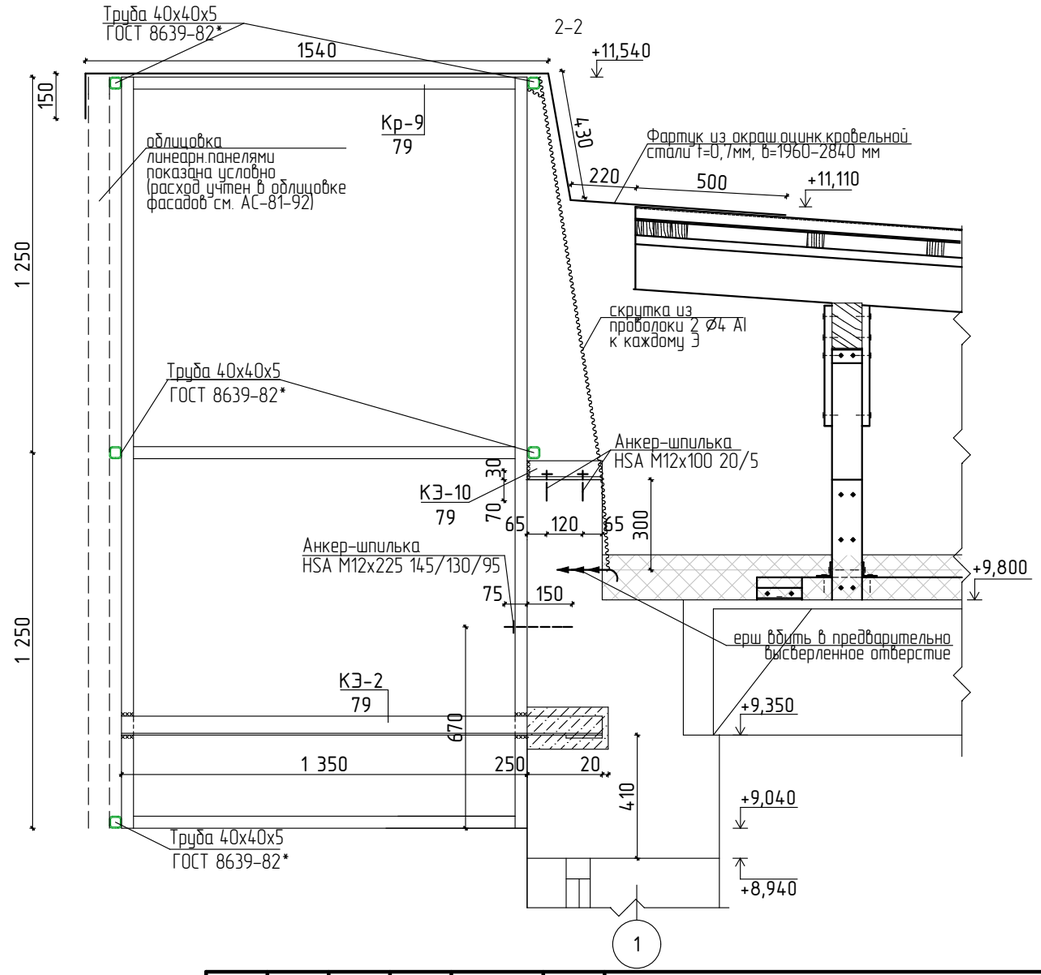

1. За относительную отметку 0,000 принят уровень пола первого этажа.
2. Спецификацию элементов экрана Э-2 см. АС-79,80
3. Указания по антикоррозионной защите и сварке см. АС-3.

Изм.	Кол.уч.	Лист	№док.	Подп.	Дата	Заказчик: Государственное учреждение "Карабалыкский районный Дом культуры" отдела культуры и развития языков акимата Карабалыкского района — АС
						Капитальный ремонт здания ГУ "Карабалыкский Дом культуры" отдела культуры и развития языков акимата Карабалыкского района
ГИП		Павловский А.			01.17	Карабалыкский Дом культуры — Стадия: РП; Лист: 78; Листов:
Исполнил		Боканенко О.			01.17	Схема раскладки элементов Э-2. Сечение 1-1, 2-2
Проверил		Павловский А.			01.17	ТОО "Стройцентр плюс" 2017год
Норм.контр.		Прокопенко И.			01.17	

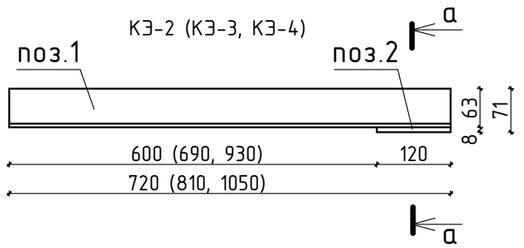

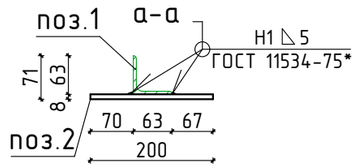

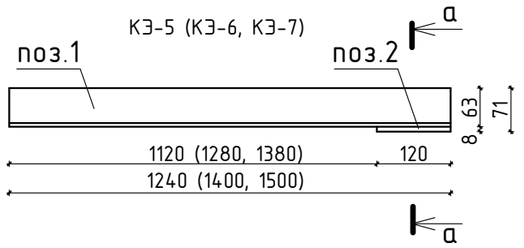

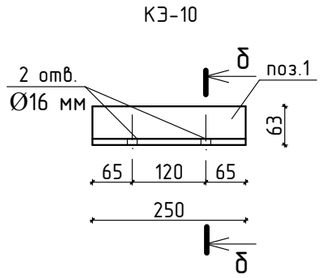

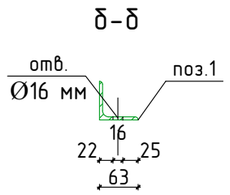

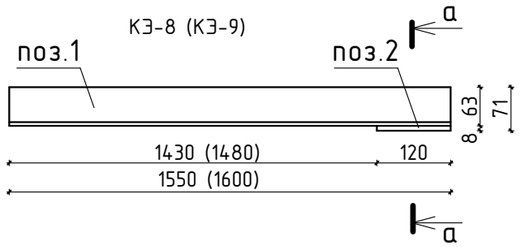

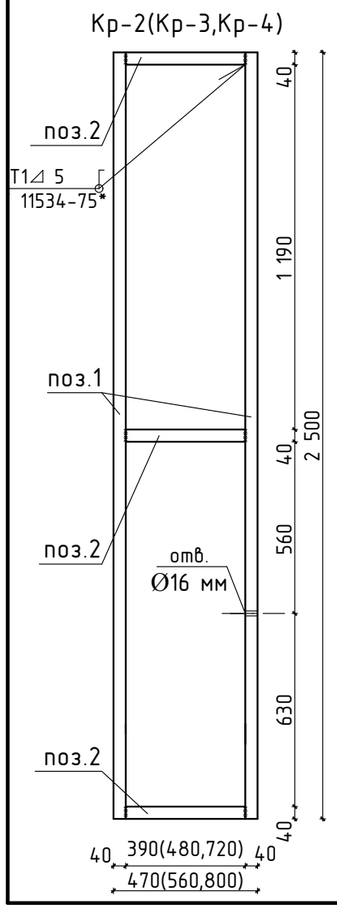

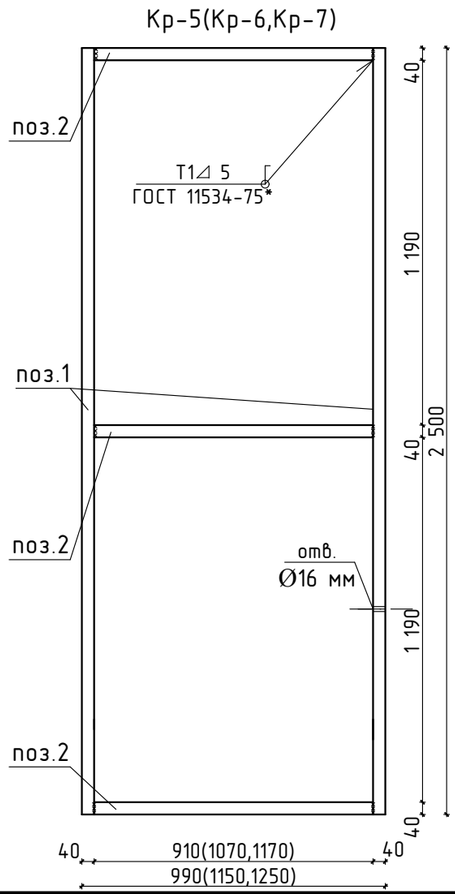

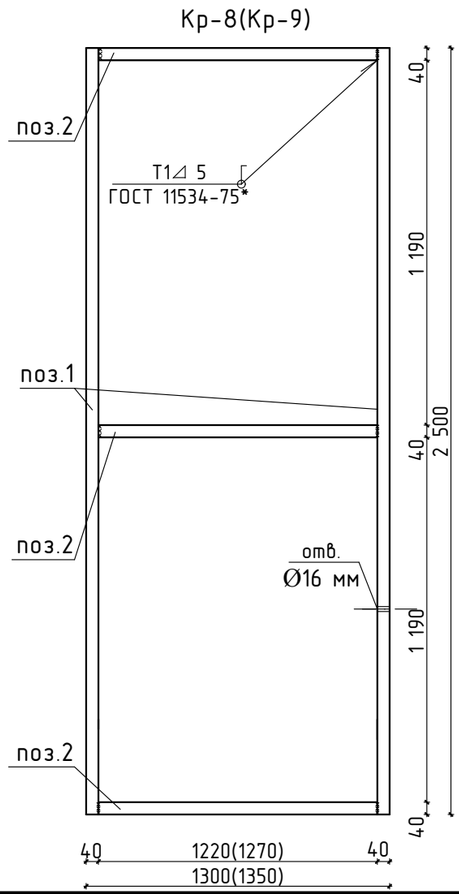

Спецификация элементов экрана Э-2

Марка поз.	Обозначение	Наименование	Кол-во	Масса ед., кг.	Масса общ., кг.	Примечание
		каркас Кр-2	22	31,92	702,24	
1	ГОСТ 8639-82*	Труба 40х40х5 L=2500 мм	2	12,9	25,8	
2	ГОСТ 8639-82*	Труба 40х40х5 L=390 мм	3	2,04	6,12	
		каркас Кр-3	2	30,76	61,52	
1	ГОСТ 8639-82*	Труба 40х40х5 L=2500 мм	2	12,9	25,8	
2	ГОСТ 8639-82*	Труба 40х40х5 L=480 мм	3	2,48	4,96	
		каркас Кр-4	2	36,96	73,92	
1	ГОСТ 8639-82*	Труба 40х40х5 L=2500 мм	2	12,9	25,8	
2	ГОСТ 8639-82*	Труба 40х40х5 L=720 мм	3	3,72	11,16	
		каркас Кр-5	2	39,88	79,76	
1	ГОСТ 8639-82*	Труба 40х40х5 L=2500 мм	2	12,9	25,8	
2	ГОСТ 8639-82*	Труба 40х40х5 L=910 мм	3	4,69	14,08	
		каркас Кр-6	2	42,36	84,72	
1	ГОСТ 8639-82*	Труба 40х40х5 L=2500 мм	2	12,9	25,8	
2	ГОСТ 8639-82*	Труба 40х40х5 L=1070 мм	3	5,52	16,56	
		каркас Кр-7	2	43,92	87,84	
1	ГОСТ 8639-82*	Труба 40х40х5 L=2500 мм	2	12,9	25,8	
2	ГОСТ 8639-82*	Труба 40х40х5 L=1170 мм	3	6,04	18,12	
		каркас Кр-8	2	44,68	89,37	
1	ГОСТ 8639-82*	Труба 40х40х5 L=2500 мм	2	12,9	25,8	
2	ГОСТ 8639-82*	Труба 40х40х5 L=1220 мм	3	6,29	18,88	
		каркас Кр-9	2	45,46	90,92	
1	ГОСТ 8639-82*	Труба 40х40х5 L=2500 мм	2	12,9	25,8	
2	ГОСТ 8639-82*	Труба 40х40х5 L=1270 мм	3	6,55	19,66	

1. Поверхность металлических элементов , после выполнения сварочных работ очистить от шлака и ржавчины и окрасить эмалью ПФ - 115, ГОСТ 6465-76* за 2 раза, по слою грунтовки ПФ - 0142 (быстросохнущая) по ТУ 6-10-1698-78.
2. Указания по сварке см. АС-3

Изм.	Кол.уч.	Лист	№док.	Подп.	Дата
ГИП		Павловский А.			01.17
Исполнил		Боканенко О.			01.17
Проверил		Павловский А.			01.17
Норм.контр.		Прокопенко И.			01.17

Заказчик: Государственное учреждение "Карабалыкский районный Дом культуры" отдела культуры и развития языков акимата Карабалыкского района

АС

Капитальный ремонт здания ГУ "Карабалыкский Дом культуры" отдела культуры и развития языков акимата Карабалыкского района

Карабалыкский Дом культуры

Стадия	Лист	Листов
РП	79	

КЭ-2 - КЭ-10. Кр-2 - Кр-9.
Сечение а-а, б-б.
Спецификация элементов экрана Э-2

ТОО "Стройцентр плюс"
2017год

Спецификация элементов экрана Э-2

Марка поз.	Обозначение	Наименование	Кол-во	Масса ед., кг.	Масса общ., кг.	Примечание
		Кронштейн КЭ-2	22	4,97	109,34	
1	ГОСТ 8510-89	Уголок 63х5, L=720 мм	1	3,46	3,46	
2	ГОСТ 19903-74*	-120х8, L=200мм	1	1,51	1,51	
		Кронштейн КЭ-3	2	5,41	10,82	
1	ГОСТ 8510-89	Уголок 63х5, L=810 мм	1	3,90	3,90	
2	ГОСТ 19903-74*	-120х8, L=200мм	1	1,51	1,51	
		Кронштейн КЭ-4	2	6,56	13,12	
1	ГОСТ 8510-89	Уголок 63х5, L=1050 мм	1	5,05	5,05	
2	ГОСТ 19903-74*	-120х8, L=200мм	1	1,51	1,51	
		Кронштейн КЭ-5	2	7,47	14,94	
1	ГОСТ 8510-89	Уголок 63х5, L=1240 мм	1	5,96	5,96	
2	ГОСТ 19903-74*	-120х8, L=200мм	1	1,51	1,51	
		Кронштейн КЭ-6	2	8,24	16,48	
1	ГОСТ 8510-89	Уголок 63х5, L=1400 мм	1	6,73	6,73	
2	ГОСТ 19903-74*	-120х8, L=200мм	1	1,51	1,51	
		Кронштейн КЭ-7	2	8,73	17,46	
1	ГОСТ 8510-89	Уголок 63х5, L=1500 мм	1	7,22	7,22	
2	ГОСТ 19903-74*	-120х8, L=200мм	1	1,51	1,51	
		Кронштейн КЭ-8	2	8,97	17,94	
1	ГОСТ 8510-89	Уголок 63х5, L=1550 мм	1	7,46	7,46	
2	ГОСТ 19903-74*	-120х8, L=200мм	1	1,51	1,51	
		Кронштейн КЭ-9	2	9,21	18,42	
1	ГОСТ 8510-89	Уголок 63х5, L=1600 мм	1	7,70	7,70	
2	ГОСТ 19903-74*	-120х8, L=200мм	1	1,51	1,51	
		Кронштейн КЭ-10				
1	ГОСТ 8510-89	Уголок 63х5, L=250 мм	32	1,20	38,50	
	ГОСТ 8639-82*	Труба 40х40х5, L= 68,50 м	-	-	353,50	
	"Hilti"	Анкер-шпилька HSA M12x225 145/130/95	36	-	-	
	"Hilti"	Анкер-шпилька HSA M12x100 20/5	64	-	-	
	ГОСТ 5781-82*	2 Ø 4 А I $L_{общ}$= 64,0 м	-	-	12,7	скрутка из проволоки
	ГОСТ 5781-82*	Ø 10 А III L=200 мм.	32	0,124	3,97	ерш
	ГОСТ 14918-80*	Кровельная оцинкованная сталь t=0,7 мм. $м^2$	65,4	-	-	фартук

Изм.	Кол.уч.	Лист	№док.	Подп.	Дата
ГИП		Павловский А.			01.17
Исполнил		Боканенко О.			01.17
Проверил		Павловский А.			01.17
Норм.контр.		Прокопенко И.			01.17

Заказчик: Государственное учреждение "Карабалыкский районный Дом культуры" отдела культуры и развития языков акимата Карабалыкского района

АС

Капитальный ремонт здания ГУ "Карабалыкский Дом культуры" отдела культуры и развития языков акимата Карабалыкского района

Карабалыкский Дом культуры

Стадия	Лист	Листов
РП	80	

Спецификация элементов экрана Э-2

ТОО "Стройцентр плюс" 2017год

Раскладка облицовки фасада И-А

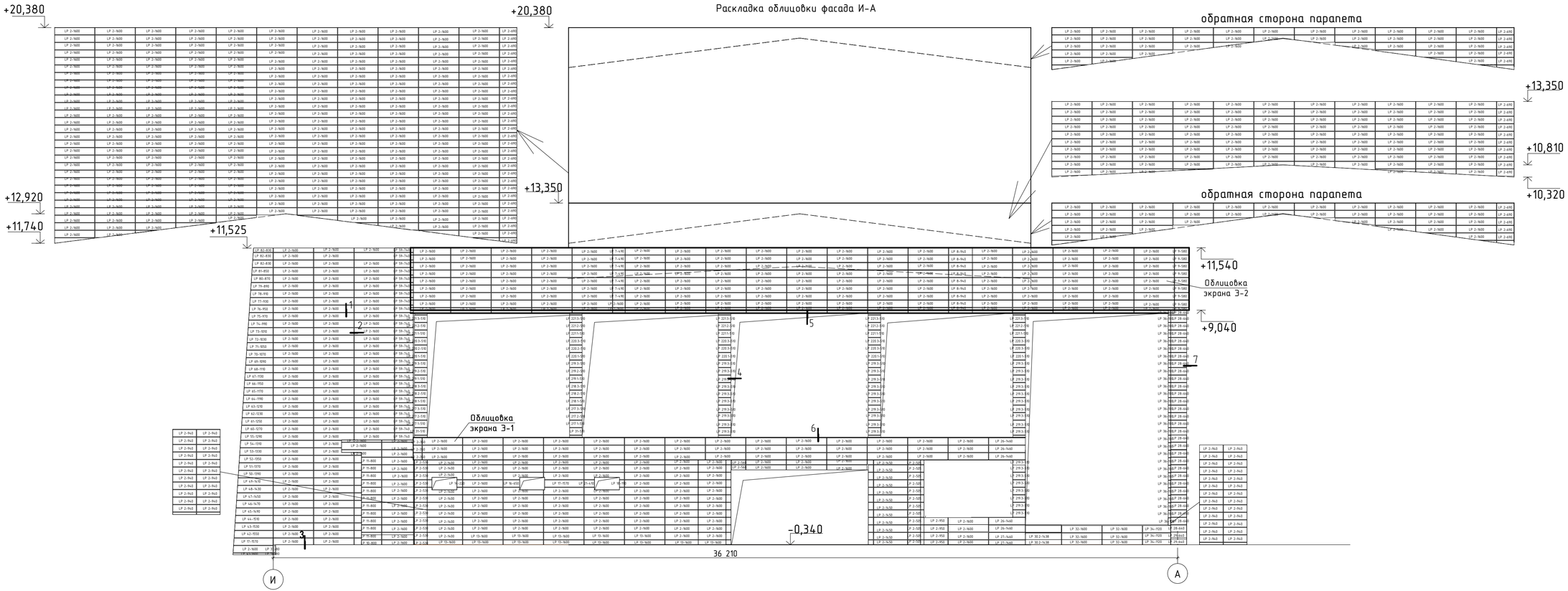

1. За относительную отметку 0,000 принят уровень пола 1 этажа.
2. Водосточные трубы, вентшахты и козырьки на фасаде условно не показаны. См.планы кровли.
3. Общие указания к облицовке фасадов см. лист АС-92.
4. Спецификацию элементов см. АС-92.
5. Узлы см. на листах АС-89,90,91
6. Толщина утеплителя наружных стен составляет 100мм. Вид, марку и толщину утеплителя см. в спецификации.

Изм.	Кол.уч.	Лист	№док.	Подп.	Дата
ГИП		Павловский А.			01.17
Исполнил		Боканенко О.			01.17
Проверил		Павловский А.			01.17
Норм.контр.		Прокопенко И.			01.17

Заказчик: Государственное учреждение "Карабалыкский районный Дом культуры" отдела культуры и развития языков акимата Карабалыкского района — АС

Капитальный ремонт здания ГУ "Карабалыкский Дом культуры" отдела культуры и развития языков акимата Карабалыкского района

Карабалыкский Дом культуры

Стадия	Лист	Листов
РП	81	

Раскладка облицовки фасада И-А

ТОО "Стройцентр плюс" 2017год

Раскладка облицовки фасада А-И

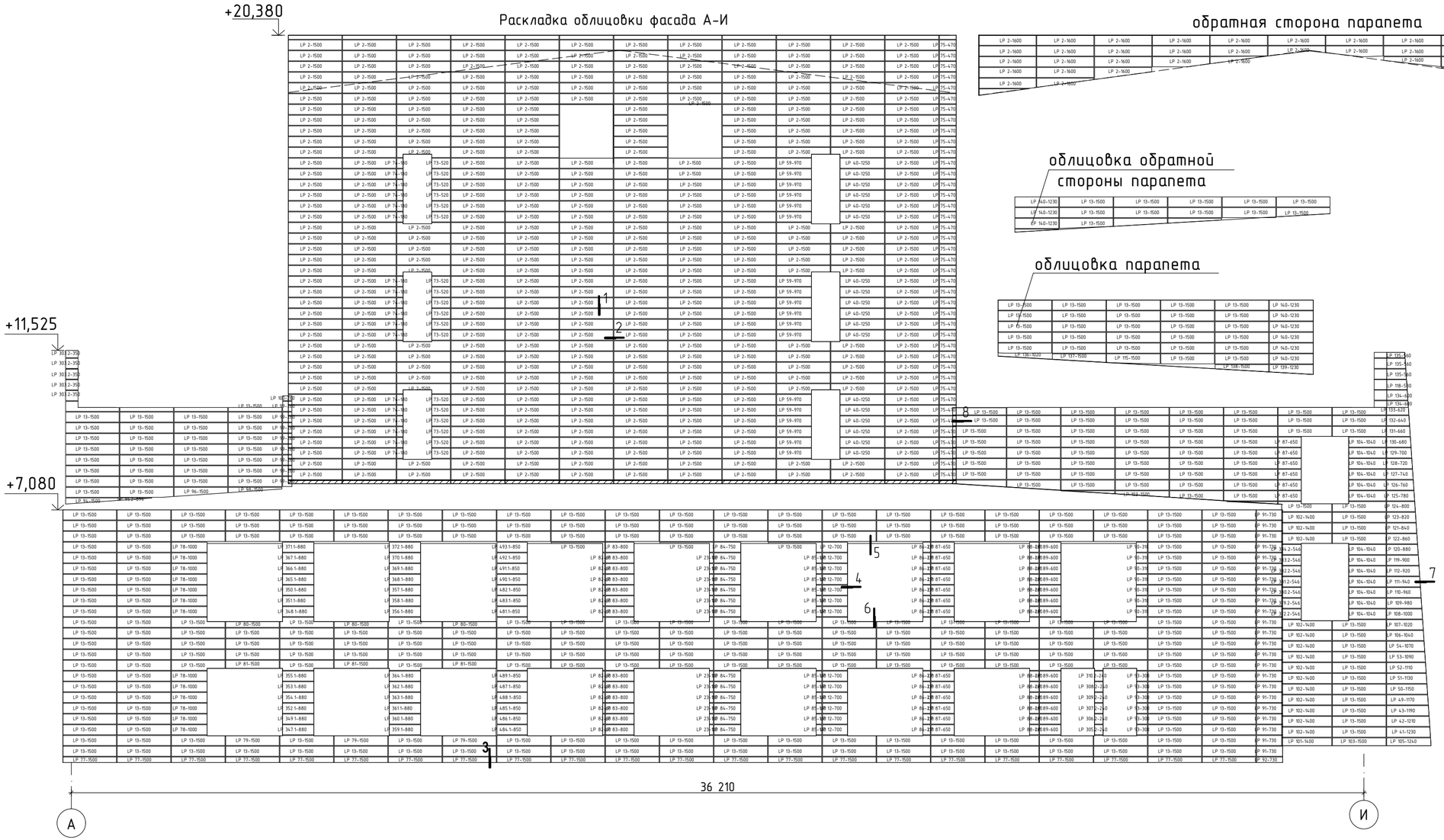

1. За относительную отметку 0,000 принят уровень пола 1 этажа.
2. Водосточные трубы, вентшахты и козырьки на фасаде условно не показаны.
3. Общие указания к облицовке фасадов см. лист АС-92.
4. Спецификацию элементов см. АС-92
5. Узлы см. на листах АС-89,90,91
6. Толщина утеплителя наружных стен составляет 100мм. Вид, марку и толщину утеплителя см. в спецификации.

Изм.	Кол.уч.	Лист	№док.	Подп.	Дата
ГИП		Павловский А.			01.17
Исполнил		Боканенко О.			01.17
Проверил		Павловский А.			01.17
Норм.контр.		Прокопенко И.			01.17

Заказчик: Государственное учреждение "Карабалыкский районный Дом культуры" отдела культуры и развития языков акимата Карабалыкского района — АС

Капитальный ремонт здания ГУ "Карабалыкский Дом культуры" отдела культуры и развития языков акимата Карабалыкского района

Карабалыкский Дом культуры	Стадия	Лист	Листов
	РП	82	

Раскладка облицовки фасада А-И

ТОО "Стройцентр плюс" 2017год

Раскладка облицовки фасада 1-16

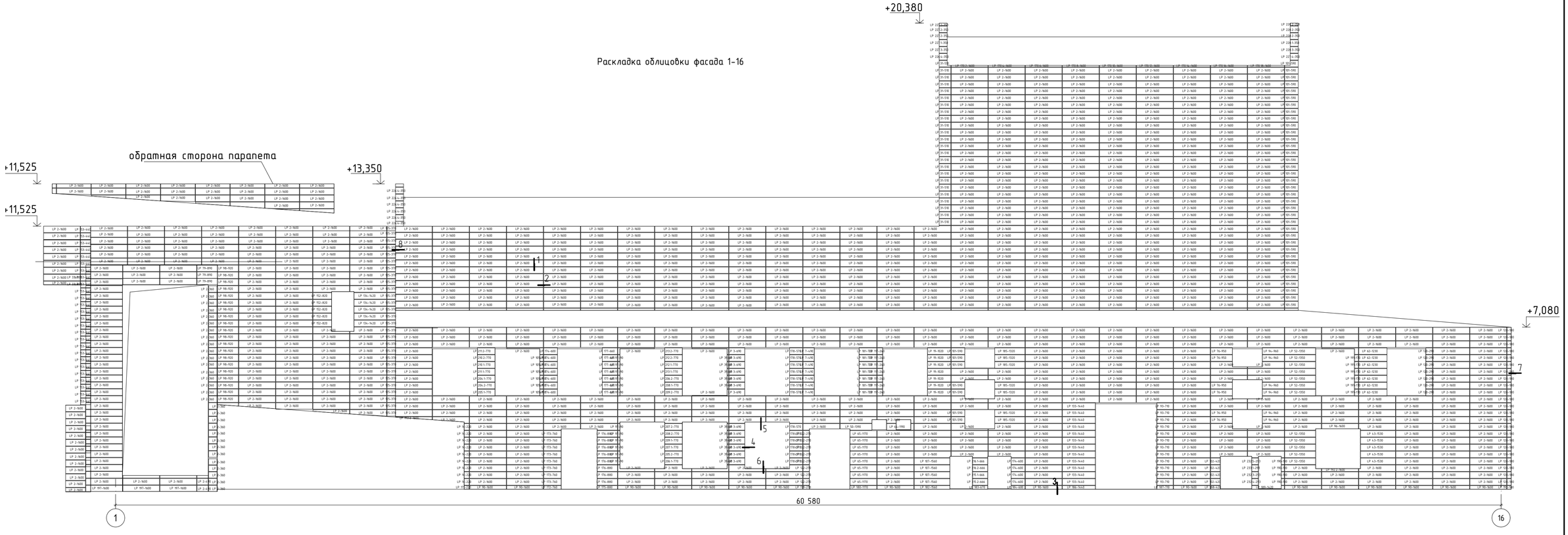

1. За относительную отметку 0,000 принят уровень пола 1 этажа.
2. Водосточные трубы, вентшахты и козырьки на фасаде условно не показаны.
3. Общие указания к облицовке фасадов см. лист АС-92.
4. Спецификацию элементов см. АС-92
5. Узлы см. на листах АС-89,90,91
6. Толщина утеплителя наружных стен составляет 100мм.
   Вид, марку и толщину утеплителя см. в спецификации.

Изм.	Кол.уч.	Лист	№док.	Подп.	Дата
ГИП		Павловский А.			01.17
Исполнил		Боканенко О.			01.17
Проверил		Павловский А.			01.17
Норм.контр.		Прокопенко И.			01.17

Заказчик: Государственное учреждение "Карабалыкский районный Дом культуры" отдела культуры и развития языков акимата Карабалыкского района

АС

Капитальный ремонт здания ГУ "Карабалыкский Дом культуры" отдела культуры и развития языков акимата Карабалыкского района

Карабалыкский Дом культуры

Стадия	Лист	Листов
РП	83	

Раскладка облицовки фасада 1-16

ТОО "Стройцентр плюс" 2017год

Раскладка облицовки фасада 16-1

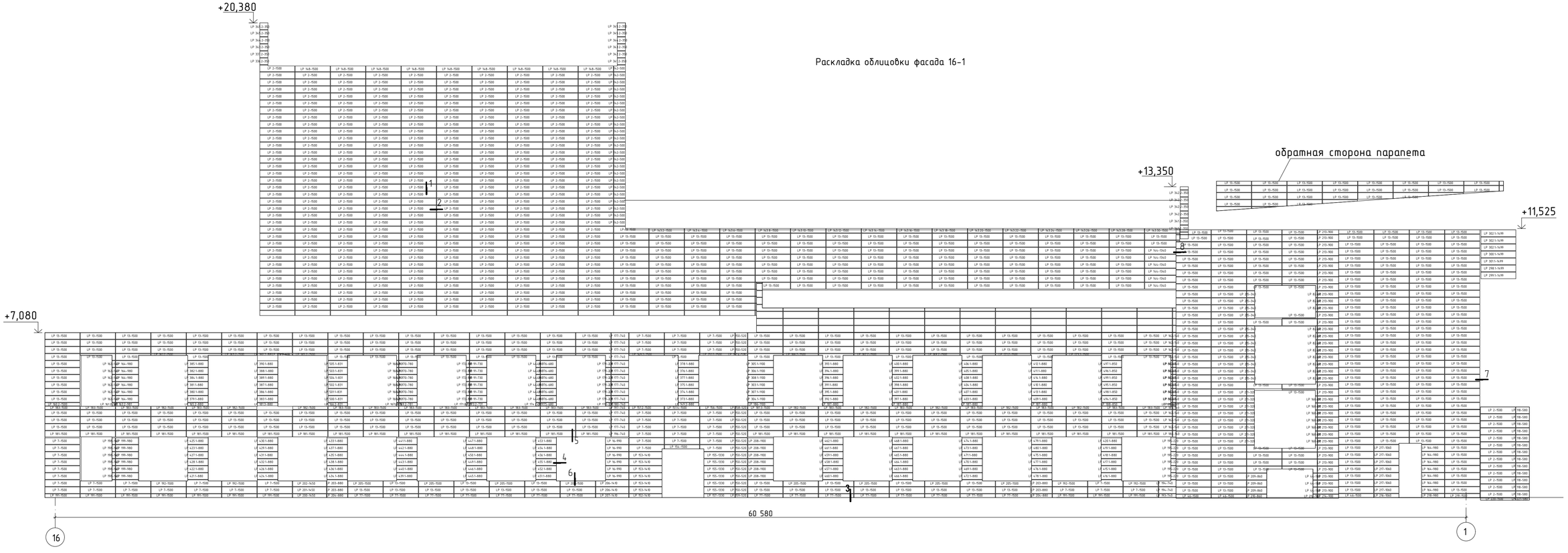

1. За относительную отметку 0,000 принят уровень пола 1 этажа.
2. Водосточные трубы, вентшахты и козырьки на фасаде условно не показаны.
3. Общие указания к облицовке фасадов см. лист АС-92.
4. Спецификацию элементов см. АС-92
5. Узлы см. на листах АС-89,90,91
6. Толщина утеплителя наружных стен составляет 100мм. Вид, марку и толщину утеплителя см. в спецификации.

Изм.	Кол.уч.	Лист	№док.	Подп.	Дата
ГИП		Павловский А.			01.17
Исполнил		Боканенко О.			01.17
Проверил		Павловский А.			01.17
Норм.контр.		Прокопенко И.			01.17

Заказчик: Государственное учреждение "Карабалыкский районный Дом культуры" отдела культуры и развития языков акимата Карабалыкского района

АС

Капитальный ремонт здания ГУ "Карабалыкский Дом культуры" отдела культуры и развития языков акимата Карабалыкского района

Карабалыкский Дом культуры

Стадия	Лист	Листов
РП	84	

Раскладка облицовки фасада 16-1

ТОО "Стройцентр плюс" 2017год

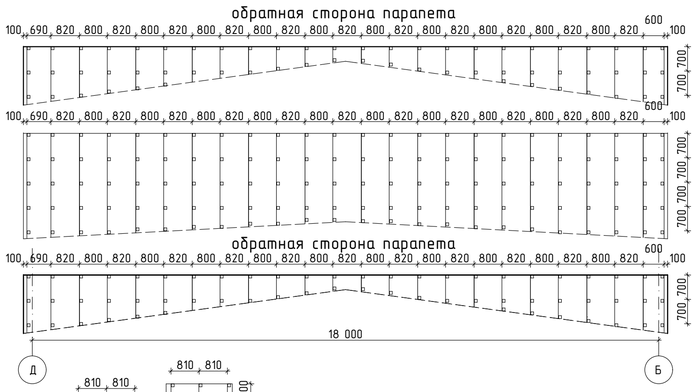

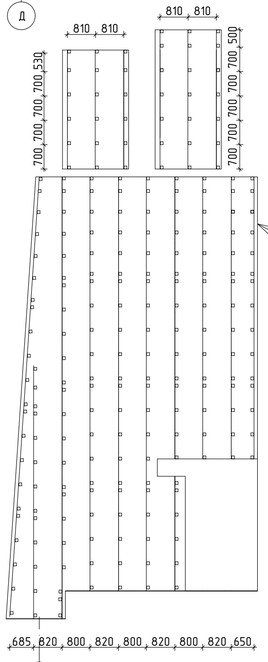

Раскладка направляющих профилей и кронштейнов фасада И-А

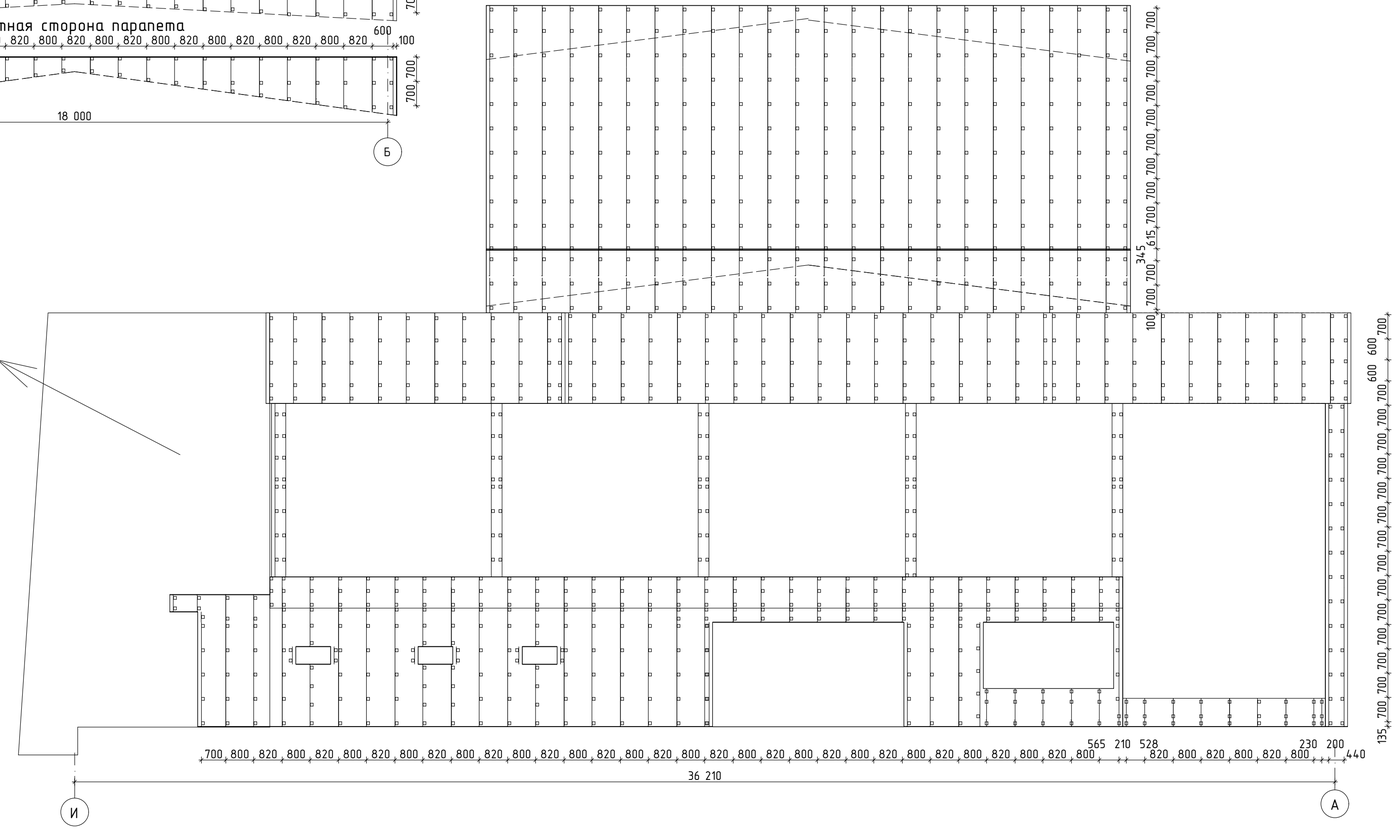
700 700 700 700 700

Раскладка направляющих профилей и кронштейнов фасада А-И

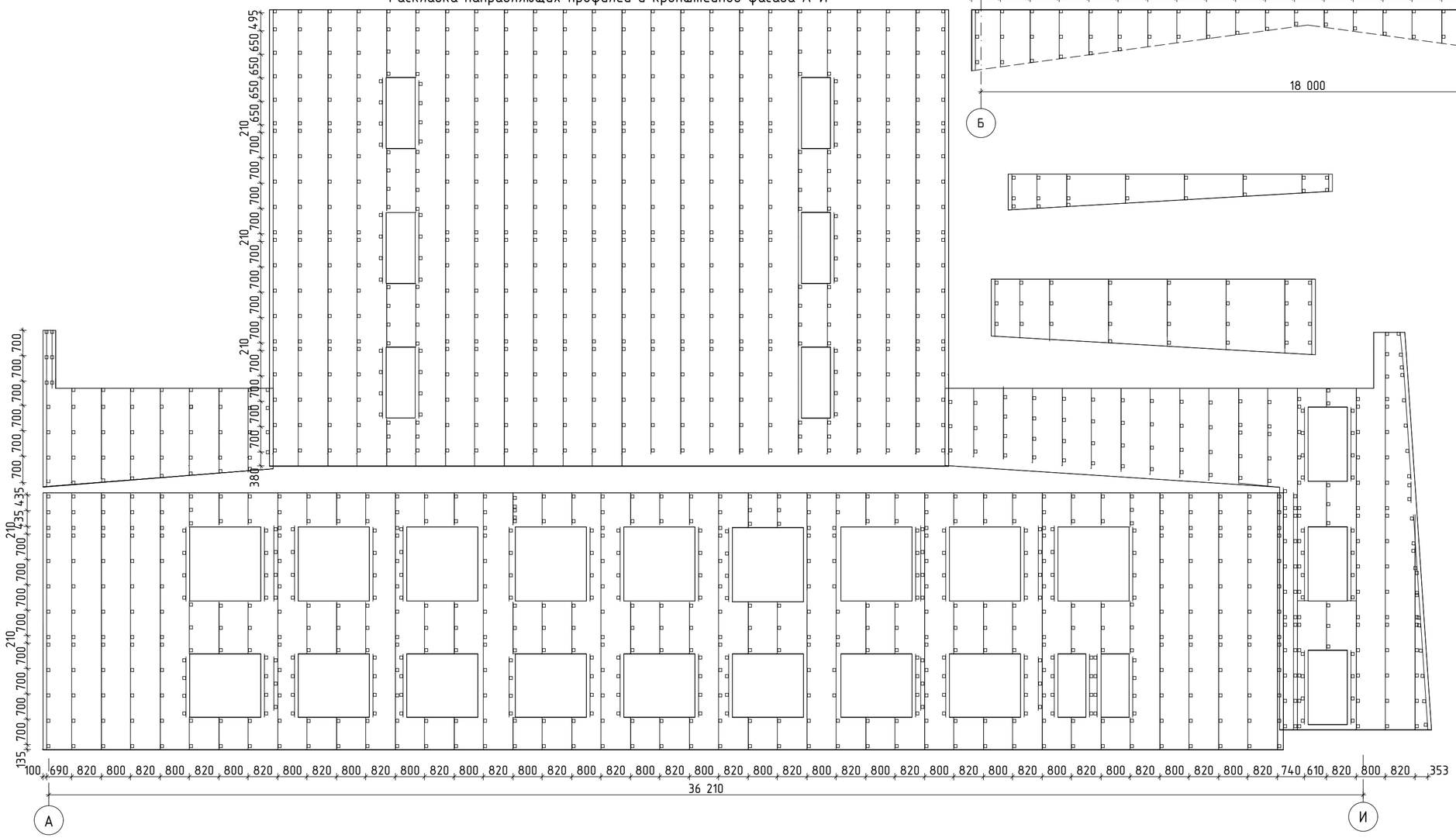

Условные обозначения

| – крепежный профиль Г-образный

□ – кронштейн крепежный

1. За относительную отметку 0,000 принят уровень пола 1 этажа.
2. Водосточные трубы, вентшахты и козырьки на фасаде условно не показаны.
3. Общие указания к облицовке фасадов см. лист АС-92.
4. Спецификацию элементов см. АС-92
5. Узлы см. на листах АС-89,90,91
6. Толщина утеплителя наружных стен составляет 100мм.
   Вид, марку и толщину утеплителя см. в спецификации.

Изм.	Кол.уч.	Лист	№док.	Подп.	Дата
ГИП		Павловский А.			01.17
Исполнил		Боканенко О.			01.17
Проверил		Павловский А.			01.17
Норм.контр.		Прокопенко И.			01.17

Заказчик: Государственное учреждение "Карабалыкский районный Дом культуры" отдела культуры и развития языков акимата Карабалыкского района — АС

Капитальный ремонт здания ГУ "Карабалыкский Дом культуры" отдела культуры и развития языков акимата Карабалыкского района

Карабалыкский Дом культуры

Стадия	Лист	Листов
РП	86	

Раскладка направляющих профилей и кронштейнов фасада А-И

ТОО "Стройцентр плюс" 2017год

Раскладка направляющих профилей и кронштейнов фасада 1-16

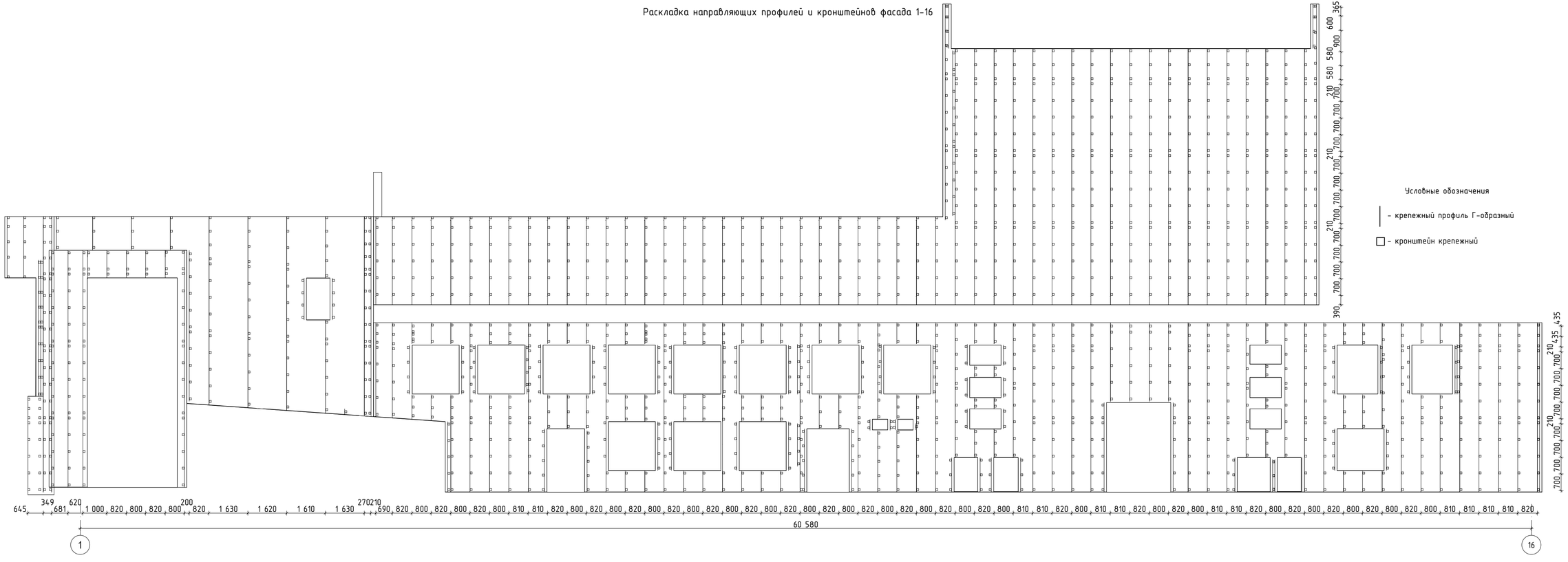
365 600 900 580 580 210 700 700 700

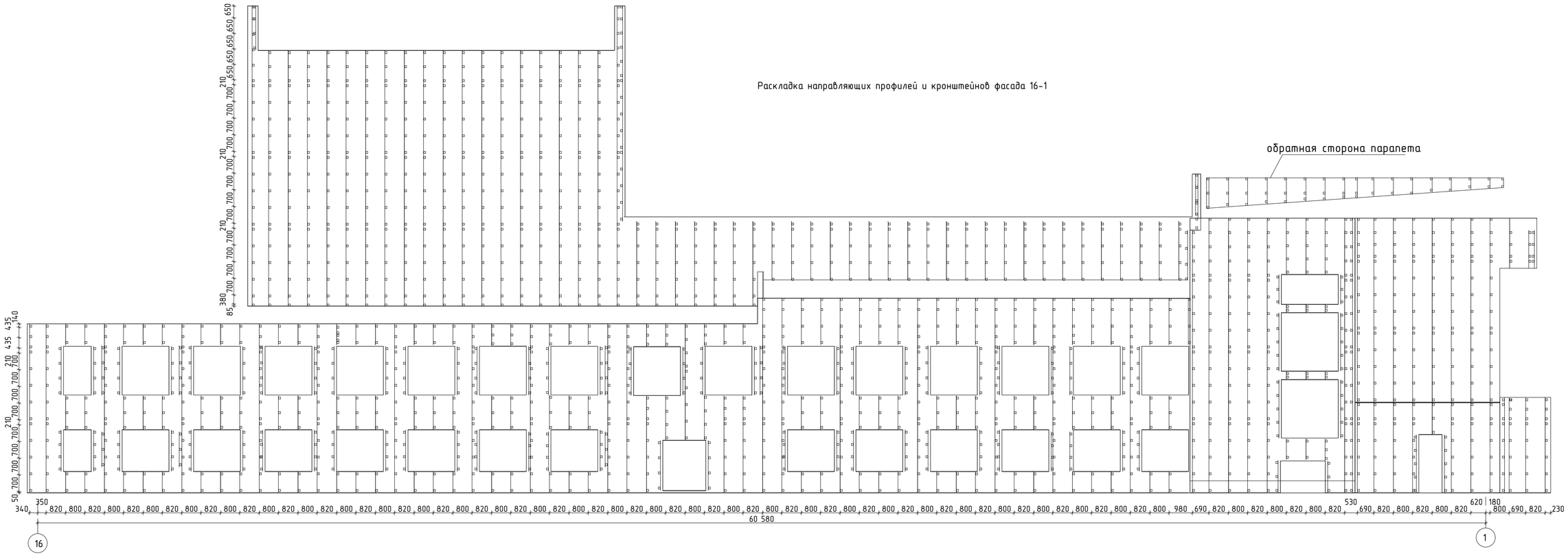

Условные обозначения

| – крепежный профиль Г-образный

□ – кронштейн крепежный

1. За относительную отметку 0,000 принят уровень пола 1 этажа.
2. Водосточные трубы, вентшахты и козырьки на фасаде условно не показаны.
3. Общие указания к облицовке фасадов см. лист АС-92.
4. Спецификацию элементов см. АС-92
5. Узлы см. на листах АС-89,90,91
6. Толщина утеплителя наружных стен составляет 100мм.
   Вид, марку и толщину утеплителя см. в спецификации.

Изм.	Кол.уч.	Лист	№док.	Подп.	Дата
ГИП		Павловский А.			01.17
Исполнил		Боканенко О.			01.17
Проверил		Павловский А.			01.17
Норм.контр.		Прокопенко И.			01.17

Заказчик: Государственное учреждение "Карабалыкский районный Дом культуры" отдела культуры и развития языков акимата Карабалыкского района — АС

Капитальный ремонт здания ГУ "Карабалыкский Дом культуры" отдела культуры и развития языков акимата Карабалыкского района

Карабалыкский Дом культуры

Стадия	Лист	Листов
РП	88	

Раскладка направляющих профилей и кронштейнов фасада 16-1

ТОО "Стройцентр плюс" 2017год

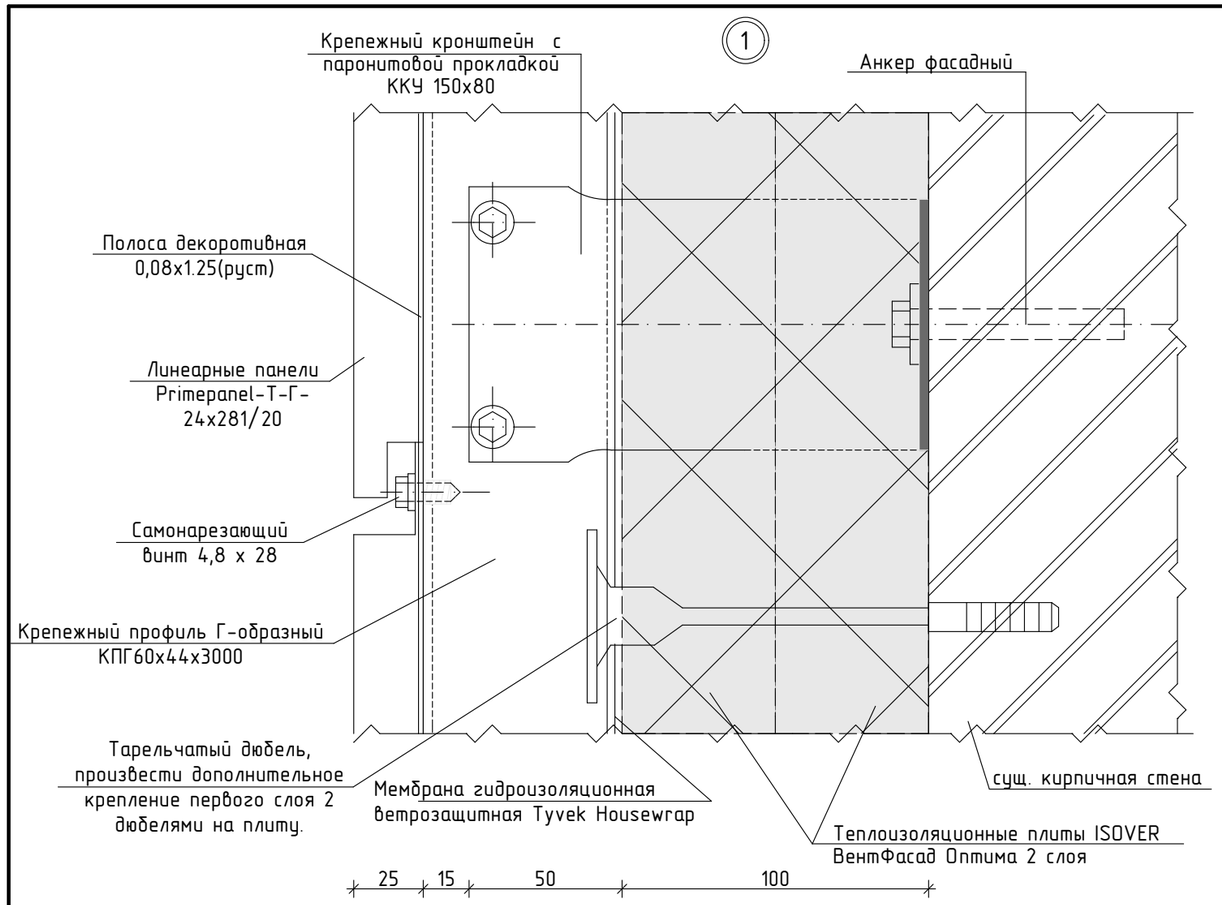

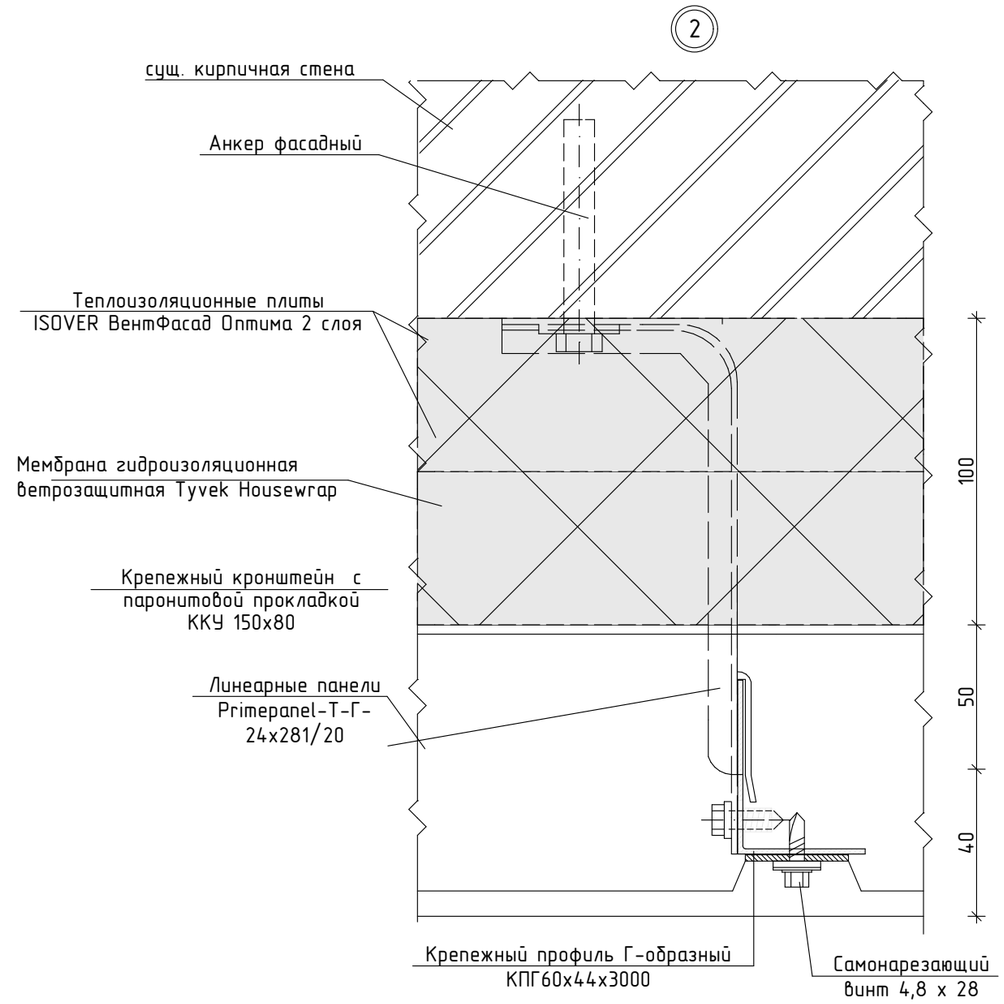

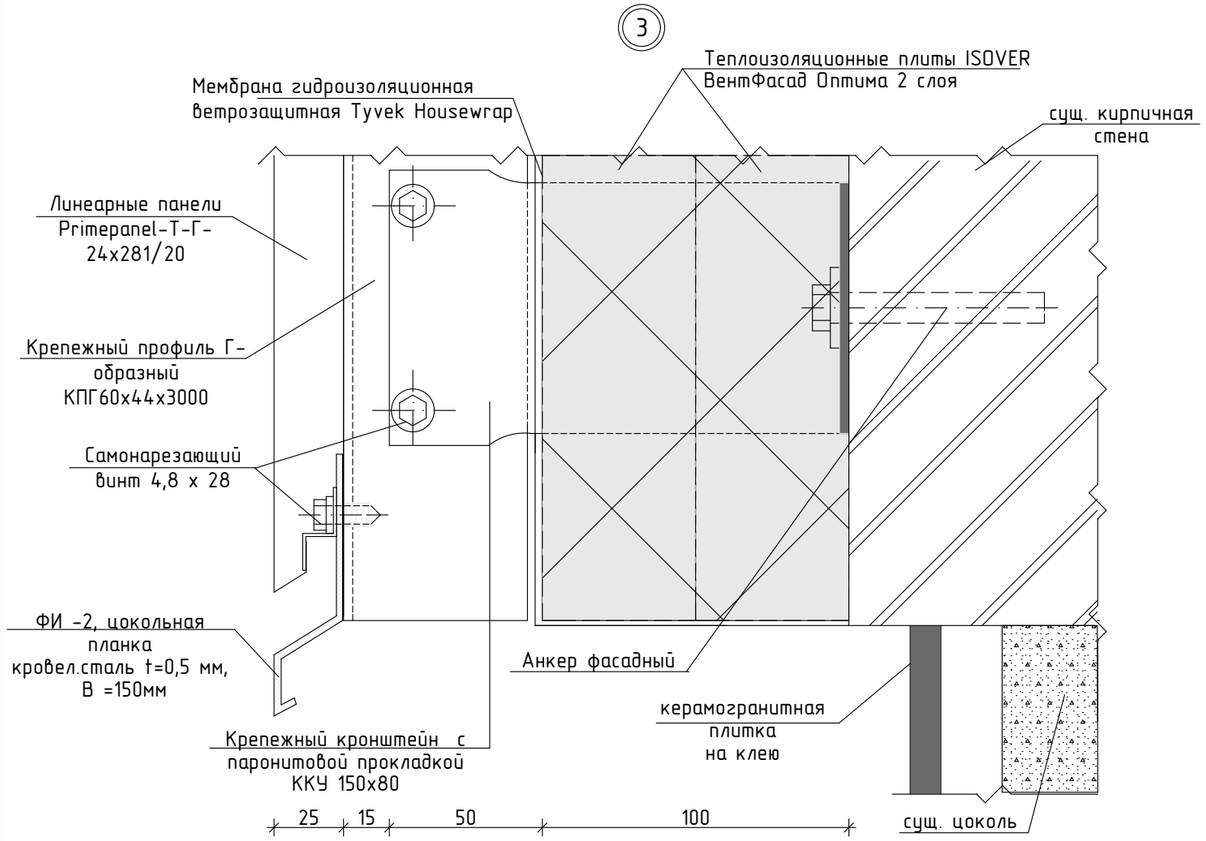

1. Узлы замаркированы на л.АС-81-84
2. Спецификацию см. АС-92.
3. Общие указания по устройству облицовки см. АС-92

						Заказчик: Государственное учреждение "Карабалыкский районный Дом культуры" отдела культуры и развития языков акимата Карабалыкского района			АС
Изм.	Кол.уч.	Лист	№док.	Подп.	Дата	Капитальный ремонт здания ГУ "Карабалыкский Дом культуры" отдела культуры и развития языков акимата Карабалыкского района			
ГИП		Павловский А.			01.17	Карабалыкский Дом культуры	Стадия	Лист	Листов
							РП	89	
Исполнил		Боканенко О.			01.17	Узлы 1,2,3	ТОО "Стройцентр плюс" 2017год		
Проверил		Павловский А.			01.17				
Норм.контр.		Прокопенко И.			01.17				

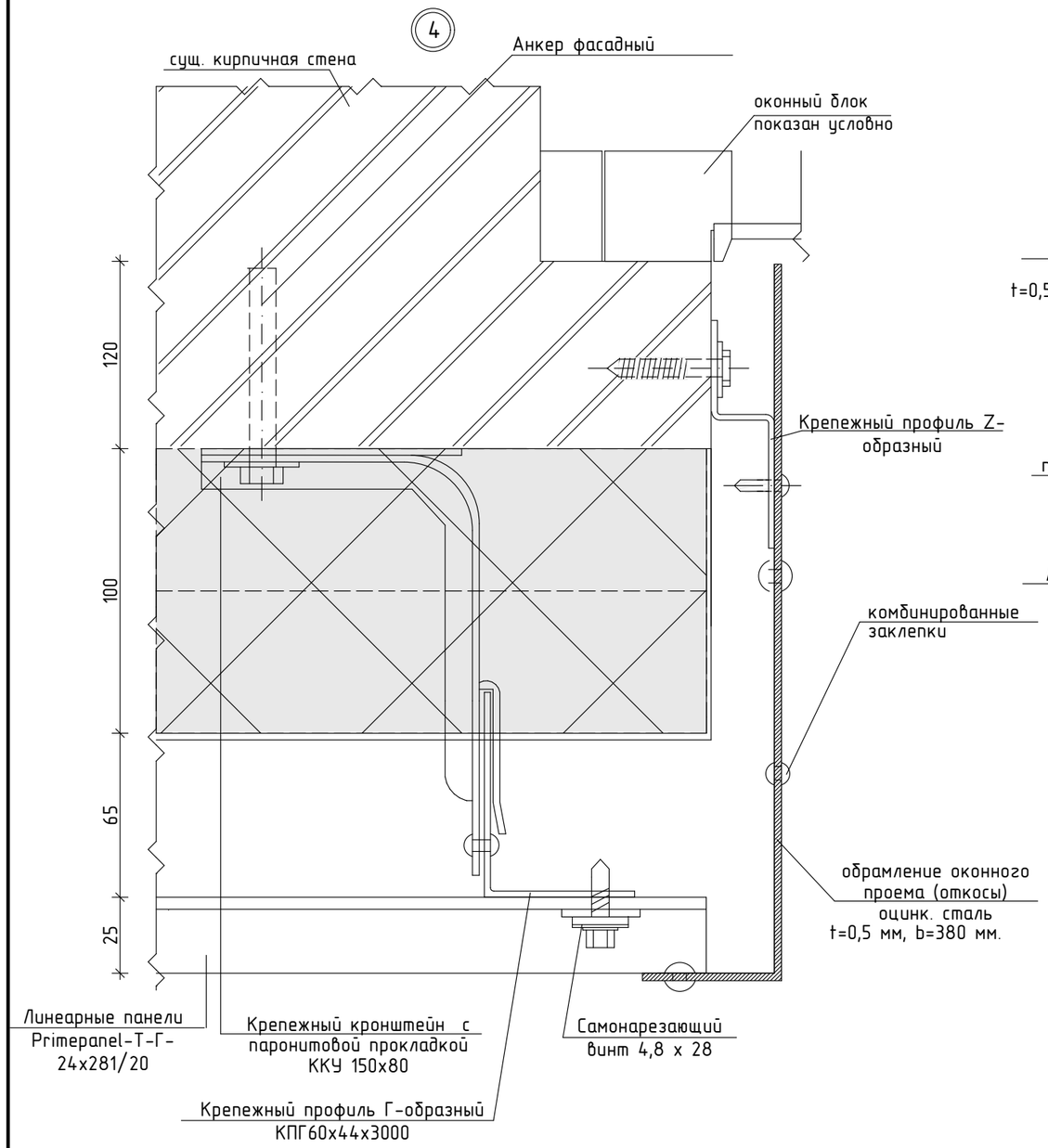

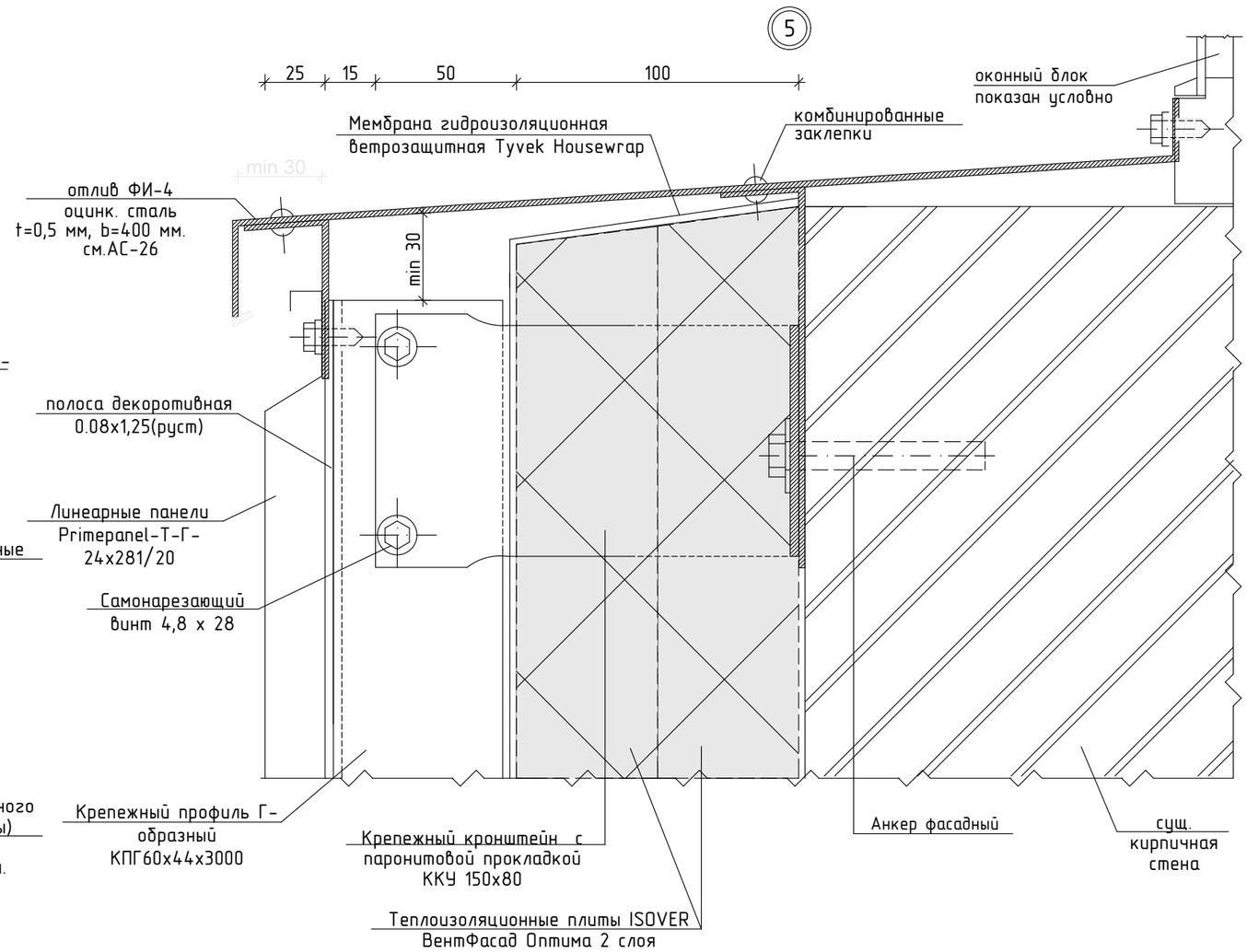

1. Узлы замаркированы на л.АС-81-84
2. Спецификацию см. АС-92.
3. Общие указания по устройству облицовки см. АС-92

						Заказчик: Государственное учреждение "Карабалыкский районный Дом культуры" отдела культуры и развития языков акимата Карабалыкского района		АС
Изм.	Кол.уч.	Лист	№док.	Подп.	Дата	Капитальный ремонт здания ГУ "Карабалыкский Дом культуры" отдела культуры и развития языков акимата Карабалыкского района		
ГИП		Павловский А.			01.17	Карабалыкский Дом культуры	Стадия: РП	Лист: 90 / Листов:
Исполнил		Боканенко О.			01.17	Узлы 4,5	ТОО "Стройцентр плюс" 2017год	
Проверил		Павловский А.			01.17			
Норм.контр.		Прокопенко И.			01.17			

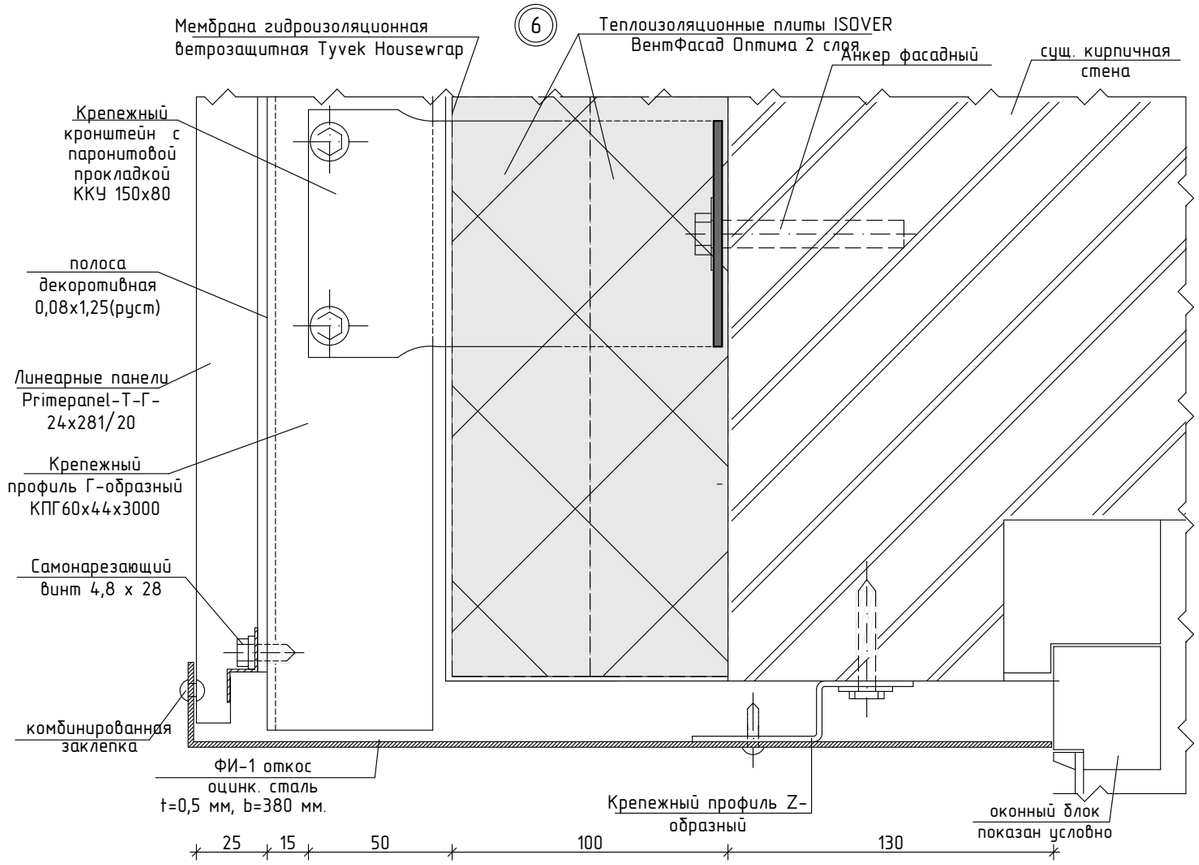

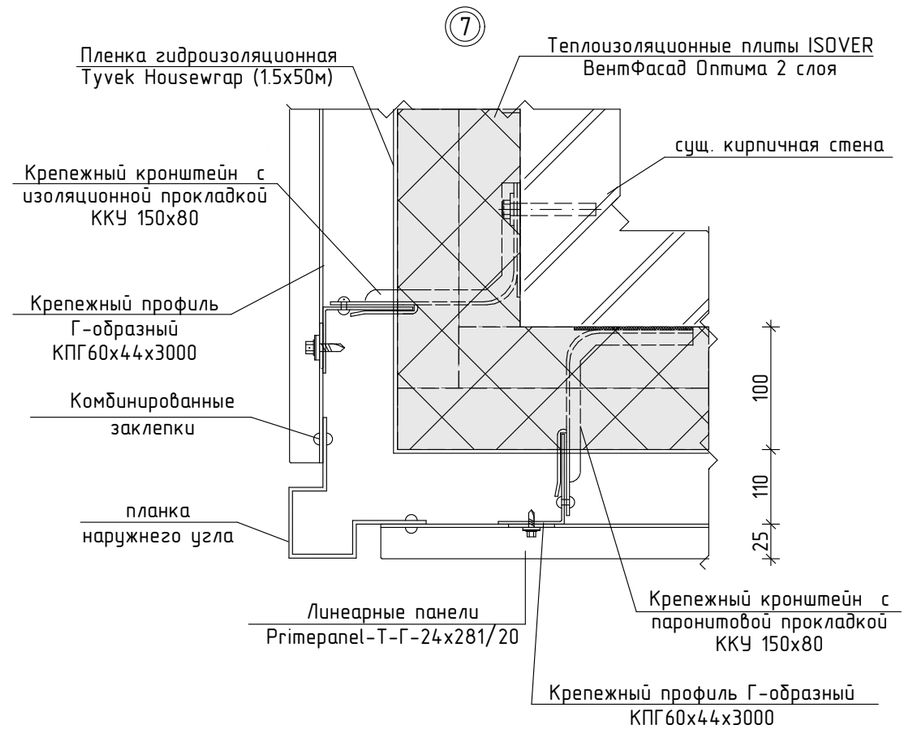

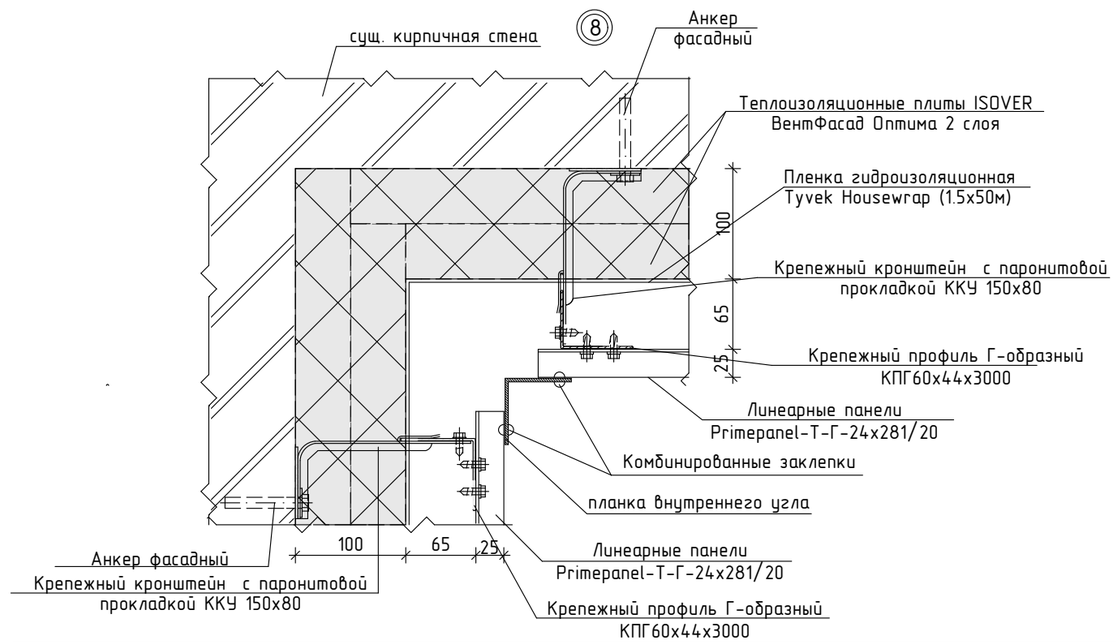

Ведомость деталей

Поз.	Эскиз
ФИ-1	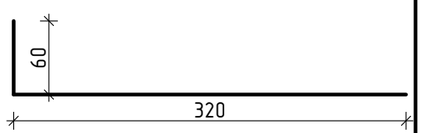
ФИ-2	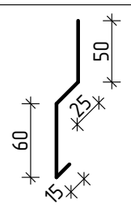
ФИ-3	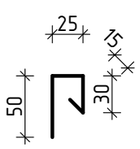
ФИ-4	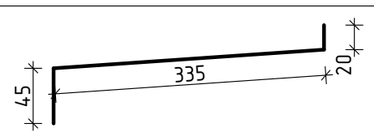

1. Узлы замаркированы на л.АС-81-84
2. Спецификацию см. АС-92.
3. Общие указания по устройству облицовки см. АС-92

Изм.	Кол.уч.	Лист	№док.	Подп.	Дата
ГИП		Павловский А.			01.17
Исполнил		Боканенко О.			01.17
Проверил		Павловский А.			01.17
Норм.контр.		Прокопенко И.			01.17

Заказчик: Государственное учреждение "Карабалыкский районный Дом культуры" отдела культуры и развития языков акимата Карабалыкского района — АС

Капитальный ремонт здания ГУ "Карабалыкский Дом культуры" отдела культуры и развития языков акимата Карабалыкского района

Карабалыкский Дом культуры

Стадия	Лист	Листов
РП	91	

Узлы 6,7,8. Ведомость деталей

ТОО "Стройцентр плюс" 2017год

Спецификация элементов облицовки

Марка поз.	Обозначение	Наименование	Площадь	Кол-во	Примечание
LP	"Металл Профиль"	Линеарная панель Primepanel-T-Г-24x281/20 (1015)		1592,32м²	
LP	"Металл Профиль"	Линеарная панель Primepanel-T-Г-24x281/20 (3020)		1008.97м²	
LP	"Металл Профиль"	Линеарная панель Primepanel-T-Г-24x281/20 (7024)		222.184м²	
	"Металл Профиль"	Крепежный кронштейн ККУ 150x80, t =2,0		6726 шт	
	"Металл Профиль"	Крепежный профиль Г-образный КПГ60x44x3000 t = 1,2		1117 шт	
	"Металл Профиль"	Самонарезающий винт 4,2 x 16		26000 шт	оцинкованный, с прессшайбой
	"Металл Профиль"	Самонарезающий винт 4,8 x 28		14000 шт	оцинкованный
	"Металл Профиль"	Заклепки 3,2x8 (ФК)		3800 шт	
	"Металл Профиль"	Анкер фасадный HRD-H 10x100		6900 шт	
	"Металл Профиль"	Планка Z-образная 30x23x3000		294	упаковка
	"Металл Профиль"	Планка угла наружного 50x50x3000		68 шт	
	"Металл Профиль"	Планка угла внутреннего 50x50x3000		44 шт	
	"Металл Профиль"	Теплоизоляционные плиты ISOVER ВентФасад Оптима t=100 мм		216.0 м³	
ФИ-1	ГОСТ 14918-80*	оцинкованная сталь с полим. покрытием t=0,5 мм.,b=380 мм.		209,5м²	откосы дверные и оконные
	"Металл Профиль"	Мембрана гидроизоляционная ветрозащитнаяTyvek Housewrap (1.5x50м)		33 шт	
	"Металл Профиль"	руст 0,08x1,25		1127 шт	
	ТУ 2291-006-20994511-06	Тарельчатый дюбель ДС-1 60.210		13550 шт	для крепления утеплителя
ФИ-2	ГОСТ 14918-80*	оцинкованная сталь с полим. покрытием t=0,5 мм.,b=150 мм.		63,4 м²	цокольная планка
ФИ-3	ГОСТ 14918-80*	оцинкованная сталь с полим. покрытием t=0,5 мм.,b=120 мм.		53,3 м²	планка завершающая
ФИ-4	ГОСТ 14918-80*	оцинкованная сталь с полим. покрытием t=0,5 мм.,b=400 мм.		65,44 м²	оконный слив

Общие указания по облицовке фасадов

1. Для облицовки наружных стен применяются линеарные панели Primepanel-T-Г-24x281/20
2. Система облицовки крепится к стене с помощью крепежных кронштейнов усиленных ККУ-150x80. Основные вертикальные крепежные Г-образные профили КПГ-60x44x3000 устанавливают по вертикальным стыкам панелей, Элементы несущего каркаса скрепляются между собой при помощи самонарезающих винтов и заклепок.
3. В системе применяется двухслойное утепление (Isover ВентФасад Оптима). Для защиты утеплителя используется гидроветрозащитная паропроницаемая мембрана TYVEK HOUSEWRAP.
4. Перед началом монтажа произвести демонтаж водостоков, антенн, вывесок и т.п.
5. Произвести разметку согласно шагу кронштейнов, отступая от края стены не менее 100 мм до оси кронштейна. Просверливаются отверстия для анкеров и монтируют к стене кронштейны ККУ, установив между кронштейном и стеной изолоновую прокладку.
6. Плиты утеплителя устанавливаются плотно друг к другу без пустот в швах. Крепление осуществляется тарельчатыми дюбелями (5-7 штук на 1 кв.м). В качестве ветрозащиты монтируют влагозащитную плёнку с перехлёстом 100 мм. Произвести дополнительное крепление первого слоя двумя дюбелями на плиту и окончательное 3-4 дюбелями.
7. Монтаж панелей начинать снизу. Зацепляем основанием первой панели за начальную планку. Закрепляем вверху панель саморезами. Чтобы панель не повело, начинаем крепёж от середины к краям. Приставляем следующую панель. Проверяем, что бы она плотно зашла в зацеп по всей длине, проверяем уровнем горизонтальность и фиксируем. Монтаж следующих панелей производим аналогично.
Вверху облицовку заканчиваем планка

Схема устройства отмостки

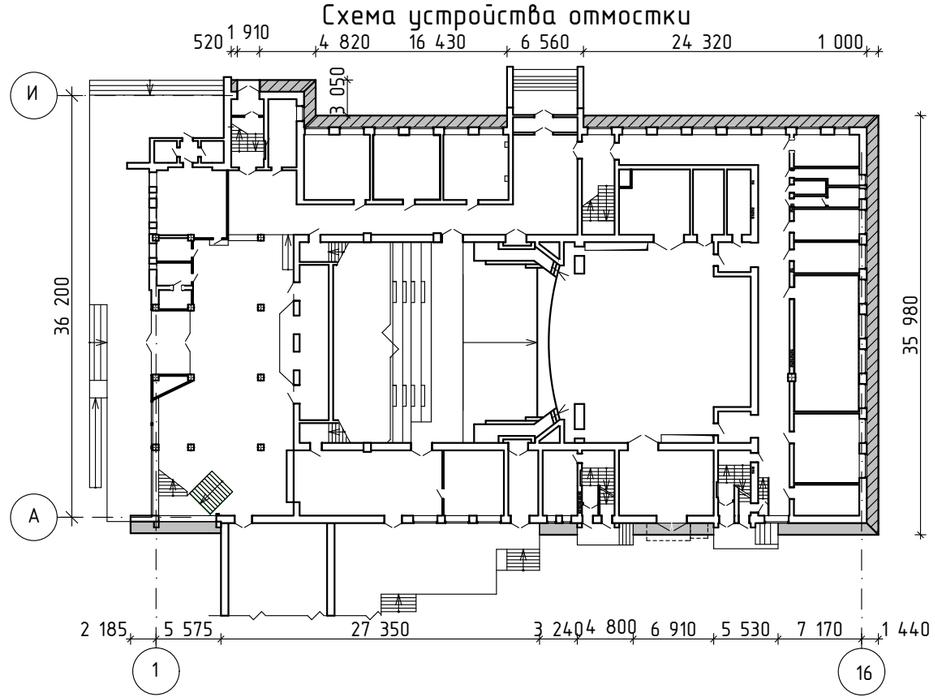

Условные обозначения

- восстанавливаемая сущ. отмостка
- устраиваемая новая отмостка

Узел восстановления отмостки

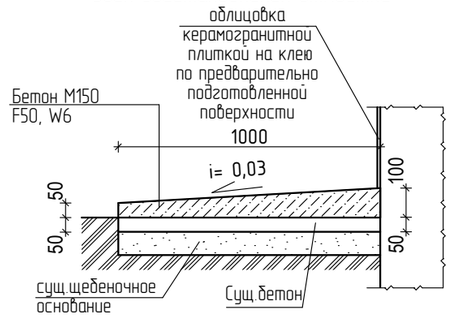

Узел устраиваемой отмостки

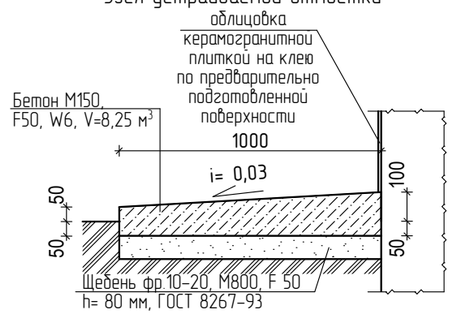

1. Длина плиты устраиваемой новой отмостки (lобщ=18,75 м.п.) и должна состоять из плит 3,0 м. Между плитами выполнить вставку из 2-х слоев рубероида. Расход материалов на устройство отмостки :
- бетон М150 F50, W6 - 2,34 м³.
- щебень фр.10-20, М80, F 50, h= 80 ГОСТ 8267-93 - 1,5 м³.

Щебеночное основание отмостки выполнить методом расклинцовки.
2. Расход материала на восстановление существующей отмостки (lобщ=88,0 м.п.) :
- бетон М150 F50, W6 - 6,60 м³

Изм.	Кол.уч.	Лист	№док.	Подп.	Дата
ГИП		Павловский А.			01.17
Исполнил		Боканенко О.			01.17
Проверил		Павловский А.			01.17
Норм.контр.		Прокопенко И.			01.17

Заказчик: Государственное учреждение "Карабалыкский районный Дом культуры" отдела культуры и развития языков акимата Карабалыкского района — АС

Капитальный ремонт здания ГУ "Карабалыкский Дом культуры" отдела культуры и развития языков акимата Карабалыкского района

Карабалыкский Дом культуры

Стадия	Лист	Листов
РП	92	

Спецификация элементов облицовки. Общие указания по облицовке фасадов. Схема устройства отмостки. Узлы отмостки

ТОО "Стройцентр плюс" 2017год

Фундамент ФМ-1 под насосное оборудование (см. раздел ВК)

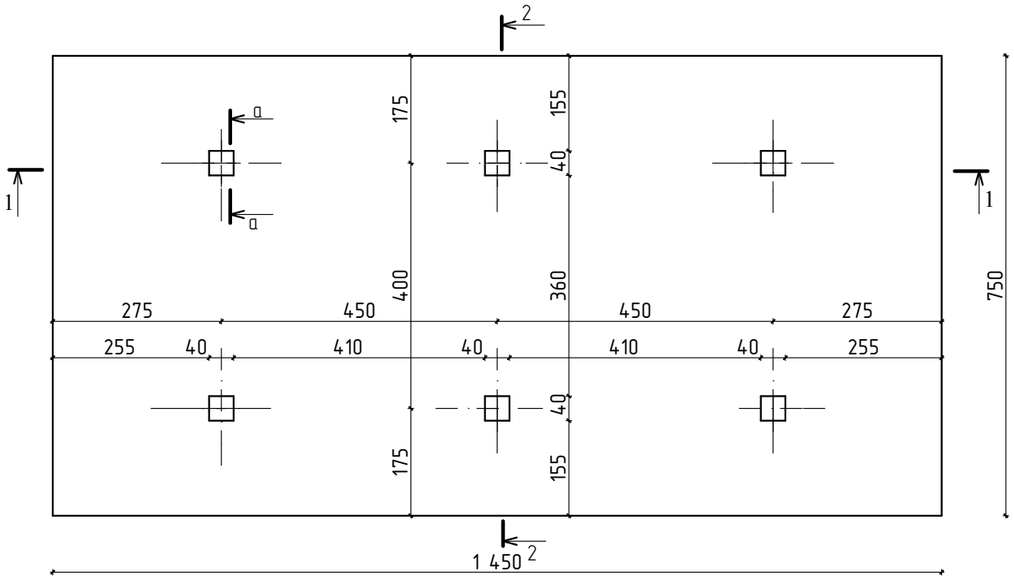

2-2

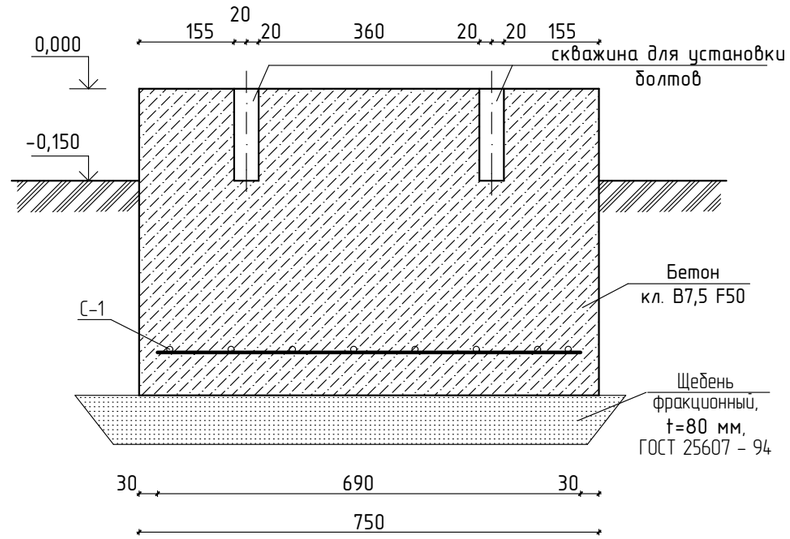

а-а

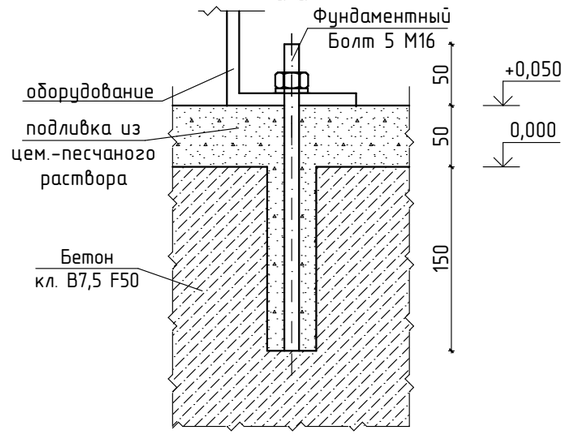

1-1

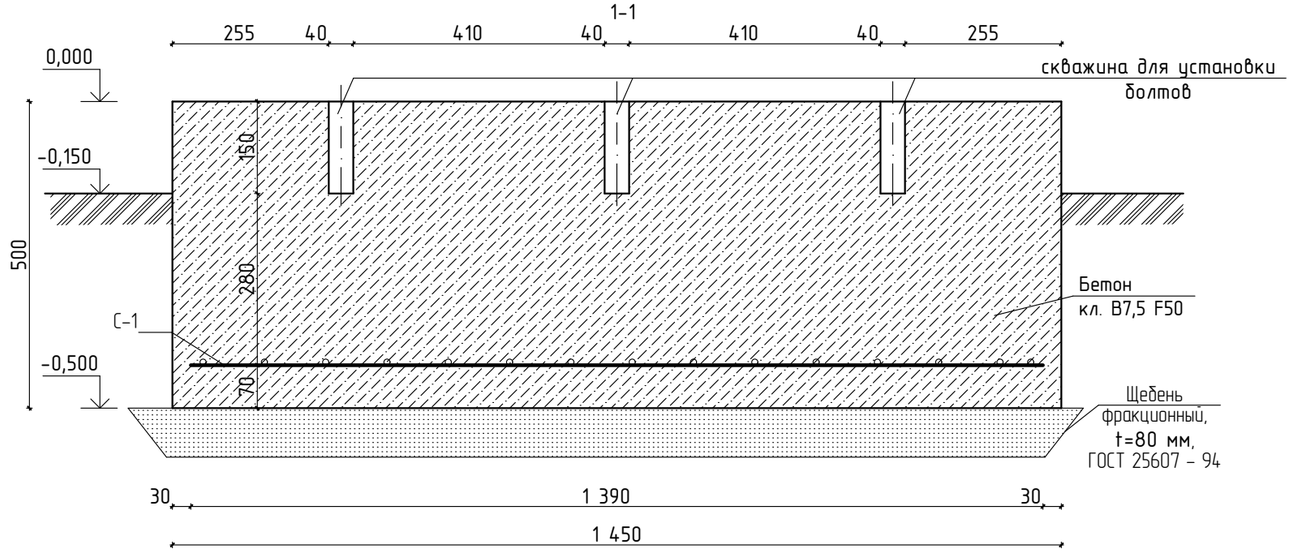

С-1

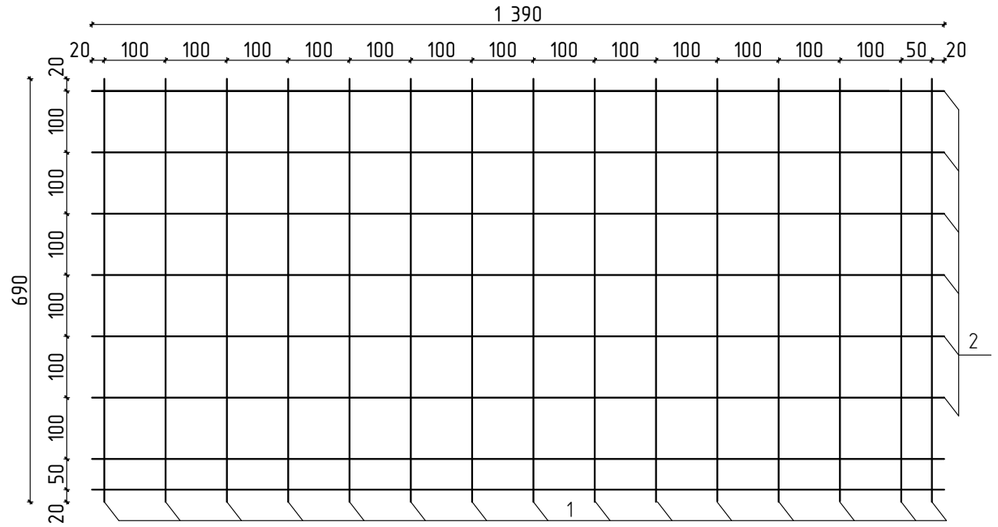

Спецификация фундамента ФМ-1

Марка поз.	Обозначение	Наименование	Кол-во шт.	Масса ед. кг.	Масса общ. кг.	Примечание
		Бетон кл. В7,5 W4 F50 $м^3$	-	-	0,544	
		цем.-песчаный раствор $м^3$	-	-	0,0544	
		сетка С-1	1	4.77	4.77	
1	ГОСТ 5781-82*	ø6 AIII L=690 м	15	0,153	2.30	
2	ГОСТ 5781-82*	ø6 AIII L=1390 мм	8	0,31	2.47	
	ГОСТ 24379.1-80	Болт 5 М16х250 ВСт3пс2	6	0,51	3.06	фундаментн.
	ГОСТ 5915-70	Гайка М16-6Н.5(S24)	6	-	0.226	
	ГОСТ 6402-70	Шайба 16 3Х13	6	-	0,036	

1. Установить фундаментные болты в колодцы фундамента и залить колодцы цем.-песчаным раствором.

2. После затвердевания цементного раствора выставить оборудование по уровню с помощью прокладок горизонтально и выполнить подливку t=50 мм

3. Для существующего фундамента ФМ-2 под насос принять болты БСР М16х150 У3 по ГОСТ 28778-90, всего 6 шт ($m_{общ}$=1,15 кг), гайки Гайка М16-6Н.5(S24) по ГОСТ ГОСТ 5915-70, всего 6 шт ($m_{общ}$=0,226 кг), шайбы Шайба 16 3Х13 по ГОСТ 6402-70, всего 6 шт ($m_{общ}$=0,036 кг).

Изм.	Кол.уч.	Лист	№док.	Подп.	Дата
ГИП		Павловский А.			01.17
Исполнил		Боканенко О.			01.17
Проверил		Павловский А.			01.17
Норм.контр.		Прокопенко И.			01.17

Заказчик: Государственное учреждение "Карабалыкский районный Дом культуры" отдела культуры и развития языков акимата Карабалыкского района — АС

Капитальный ремонт здания ГУ "Карабалыкский Дом культуры" отдела культуры и развития языков акимата Карабалыкского района

Карабалыкский Дом культуры

Стадия	Лист	Листов
РП	93	

Фундамент ФМ-1 под насосное оборудование. Сечение 1-1, 2-2, а-а. С-1. Спецификация фундамента ФМ-1

ТОО "Стройцентр плюс" 2017год

План лестницы Л-1

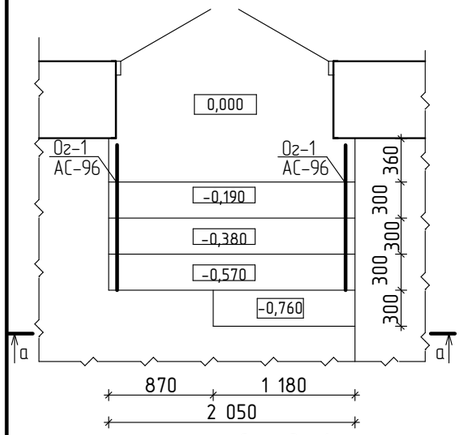

а-а

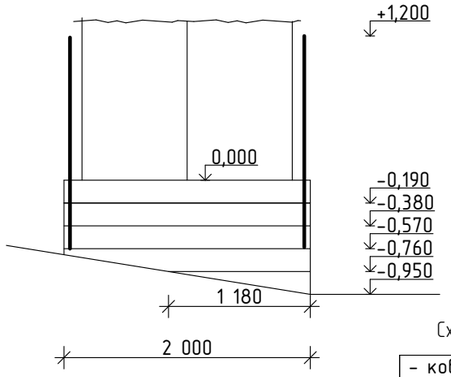

План лестницы Л-2

Схема деревянного каркаса Л-1

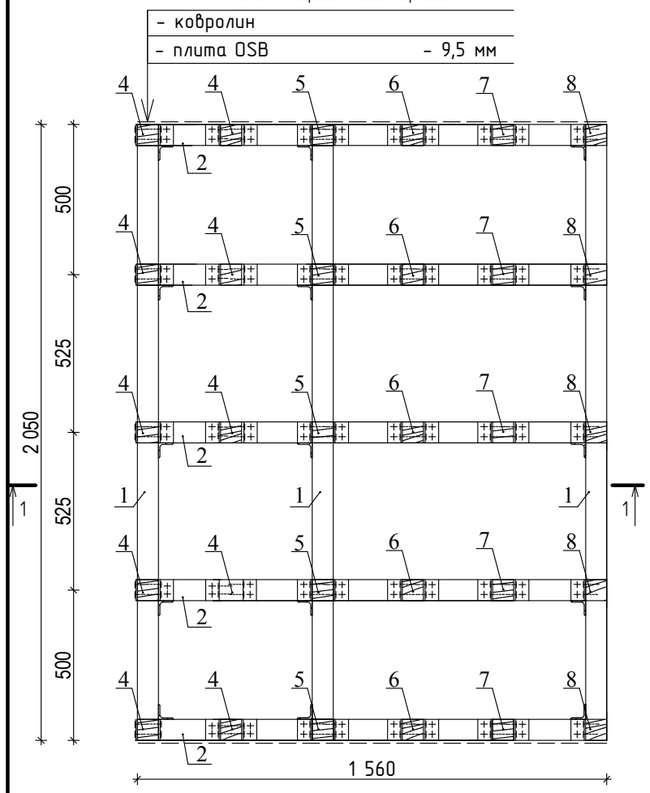

Схема деревянного каркаса Л-2

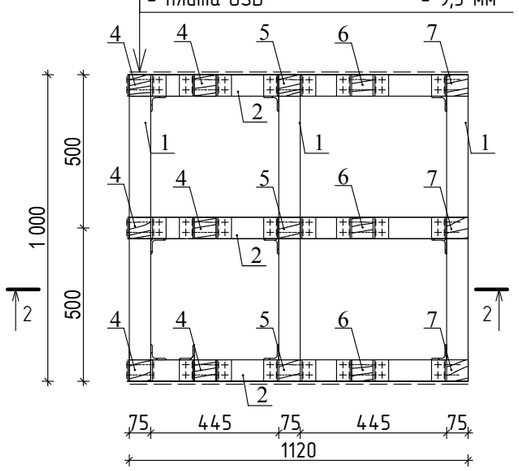

2-2

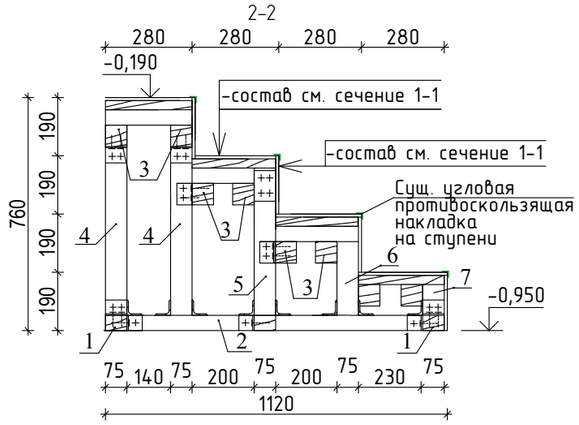

1-1

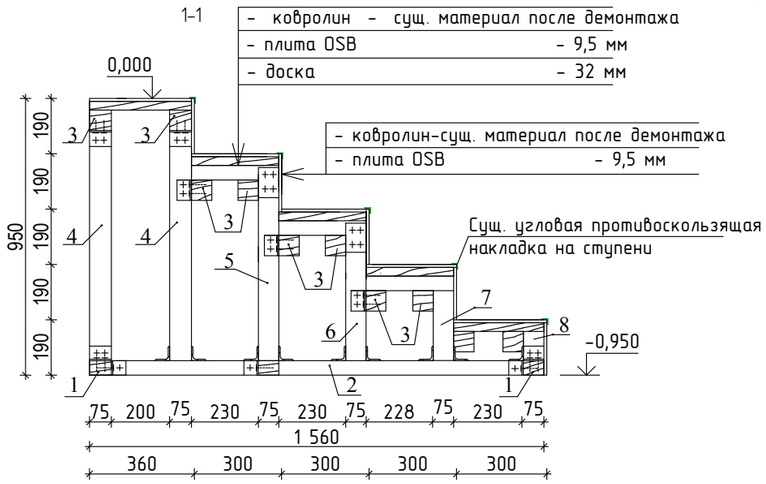

Спецификация элементов лестниц Л-1, Л-2

Марка поз.	Обозначение	Наименование	Кол-во	Масса ед. кг	Масса общ. кг	Приме-чание
Л-1		Лестница Л-1	2			
1	ГОСТ 8486-86*	Брус 75х75, L=2050 мм $м^3$	3	0,012	0,036	
2	ГОСТ 8486-86*	Брус 75х75, L=1190 мм $м^3$	5	0,0067	0,034	
3	ГОСТ 8486-86*	Брус 75х75, L=2050 мм $м^3$	10	0,012	0,12	
4	ГОСТ 8486-86*	Брус 75х75, L=760 мм $м^3$	10	0,005	0,05	
5	ГОСТ 8486-86*	Брус 75х75, L=570 мм $м^3$	5	0,0032	0,016	
6	ГОСТ 8486-86*	Брус 75х75, L=480 мм $м^3$	5	0,0027	0,014	
7	ГОСТ 8486-86*	Брус 75х75, L=240 мм $м^3$	5	0,014	0,07	
8	ГОСТ 8486-86*	Брус 75х75, L=100 мм $м^3$	5	0,0006	0,003	
	ГОСТ 8486-86*	Доска 32х150мм $м^3$	-	-	0,10	
	ГОСТ 19771-93	гнутый уголок 50х4, L=75 мм	130	0,22	28,6	крепление элементов
		Плита OSB t=9,5 мм $м^2$	7,00	-		
		Ковролин $м^2$	1,50	-	-	обшивка торцов
		Лестница Л-2	2			
1	ГОСТ 8486-86*	Брус 75х75, L=1000 мм $м^3$	3	0,006	0,018	
2	ГОСТ 8486-86*	Брус 75х75, L=1120 мм $м^3$	3	0,0063	0,02	
3	ГОСТ 8486-86*	Брус 75х75, L=1000 мм $м^3$	8	0,006	0,05	
4	ГОСТ 8486-86*	Брус 75х75, L=720 мм $м^3$	6	0,0041	0,024	
5	ГОСТ 8486-86*	Брус 75х75, L=480 мм $м^3$	3	0,0016	0,0048	
6	ГОСТ 8486-86*	Брус 75х75, L=290 мм $м^3$	3	0,002	0,006	
7	ГОСТ 8486-86*	Брус 75х75, L=100 мм $м^3$	3	0,0006	0,002	
	ГОСТ 8486-86*	Доска 32х150мм $м^3$	-	-	0,04	
	ГОСТ 19771-93	гнутый уголок 50х4, L=75 мм	100	0,22	22,0	крепление элементов
		Плита OSB t=9,5 мм $м^2$	3,00	-		
		Ковролин $м^2$	1,00	-	-	обшивка торцов

1. За относительную отметку 0,000 принят уровень пола первого этажа.
2. Указания по антикоррозионной, а также огнебиозащите защите конструкций см. АС-3.
3. Перед устройством новых лестниц Л-1, Л-2 произвести демонтажные работы. снять сущ.ковролин - 8,64 $м^2$, произвести демонтаж сущ.деревянных ступеней из доски - 0,28 $м^3$, произвести демнтаж дер. каркаса сущ.ступеней - 0,02 $м^3$.
4. При устройстве новых лестниц применить существующий ковролин на обшивку лестниц, а также существующие противоскользящие угловые накладки.

Изм.	Кол.уч.	Лист	№док.	Подп.	Дата
ГИП		Павловский А.			01.17
Исполнил		Боканенко О.			01.17
Проверил		Павловский А.			01.17
Норм.контр.		Прокопенко И.			01.17

Заказчик: Государственное учреждение "Карабалыкский районный Дом культуры" отдела культуры и развития языков акимата Карабалыкского района

АС

Капитальный ремонт здания ГУ "Карабалыкский Дом культуры" отдела культуры и развития языков акимата Карабалыкского района

Карабалыкский Дом культуры

Стадия	Лист	Листов
РП	94	

План лестницы Л-1, Л-2.Схема деревянного каркаса Л-1,Л-2.Сечения а-а, 1-1, 2-2. Спецификация элементов лестниц.

ТОО "Стройцентр плюс" 2017год

Схема устройства отверстий в подвале

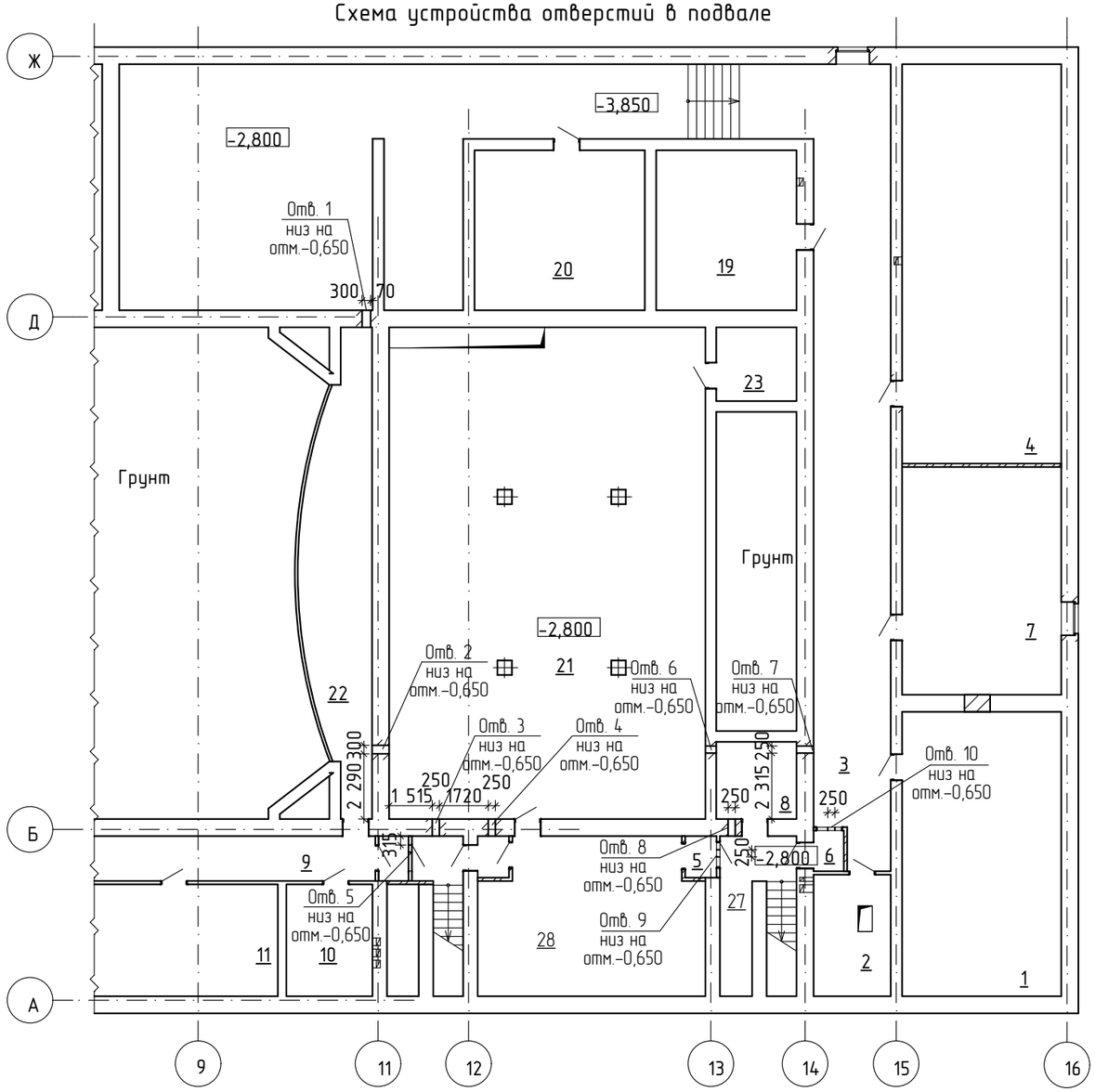

Номер отв.	Размеры отверстия, мм	Кол.	Отм. низа отв.	Отм. верха отв.	Толщина стены отв.
1	300X300	1	-0,650	-0,950	600
2	300X300	1	-0,650	-0,950	600
3	250X250	1	-0,650	-0,900	600
4	250X250	1	-0,650	-0,900	600
5	250X250	1	-0,650	-0,900	120
6	250X250	1	-0,650	-0,900	380
7	250X250	1	-0,650	-0,900	600
8	250X250	1	-0,650	-0,900	600
9	250X250	1	-0,650	-0,900	120
10	250X250	1	-0,650	-0,900	120

1. Объем демонтажа бетонный стен для устройства отверстий 0,304 м^3.

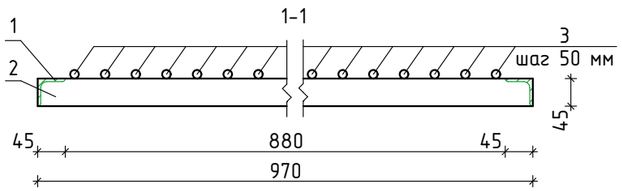

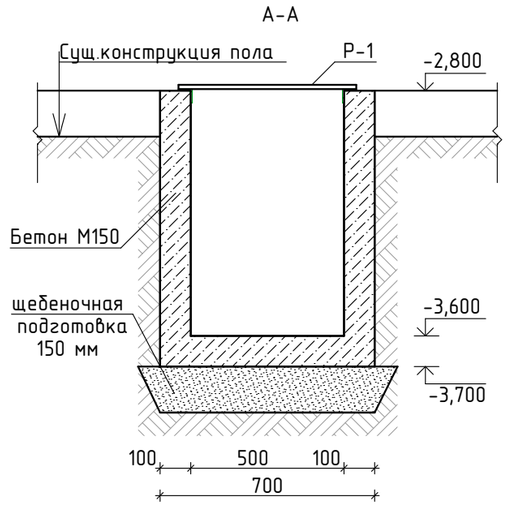

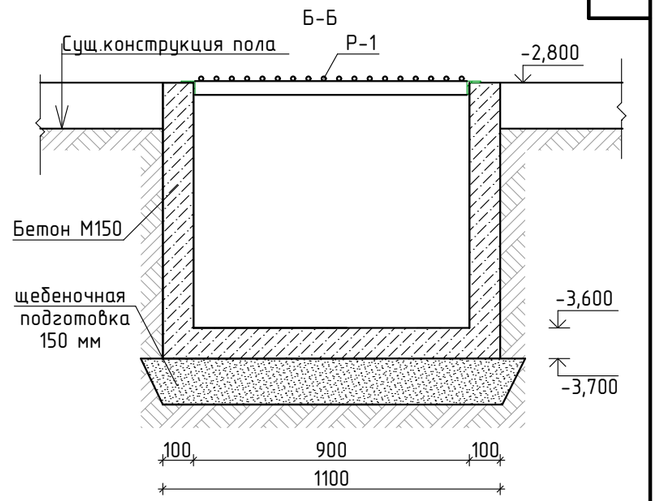

Решетка Р-1

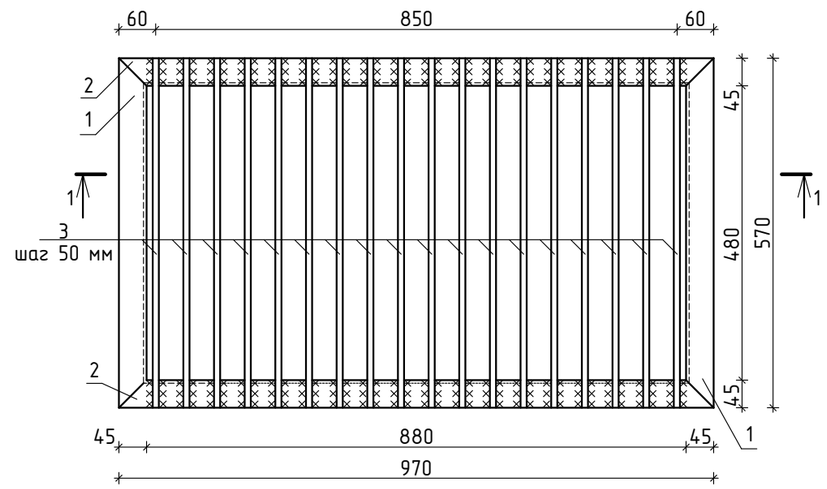

Спецификация приямка

Марка поз.	Обозначение	Наименование	Кол-во	Масса ед., кг.	Масса общ., кг.	Примечание
		Бетон М150 м^3	0,11	-	-	
		Решетка Р-1	1	22,8	22,8	
1	ГОСТ 8510-89	Уголок 45х5, L=570 мм	2	1,92	3,84	
2	ГОСТ 8510-89	Уголок 45х5, L=970 мм	2	3,27	6,54	
3	ГОСТ 5781-82	⌀ 14 А I L=570 мм.	18	0,69	12,42	

Изм.	Кол.уч.	Лист	№док.	Подп.	Дата
ГИП		Павловский А.			01.17
Исполнил		Боканенко О.			01.17
Проверил		Павловский А.			01.17
Норм.контр.		Прокопенко И.			01.17

Заказчик: Государственное учреждение "Карабалыкский районный Дом культуры" отдела культуры и развития языков акимата Карабалыкского района АС

Капитальный ремонт здания ГУ "Карабалыкский Дом культуры" отдела культуры и развития языков акимата Карабалыкского района

Карабалыкский Дом культуры

Стадия	Лист	Листов
РП	95	

Схема устройства отверстий в подвале. Сечение А-А,Б-Б, 1-1. Решетка Р-1. Специфицикация приямка

ТОО "Стройцентр плюс" 2017год

Схема ограждения Ог-1

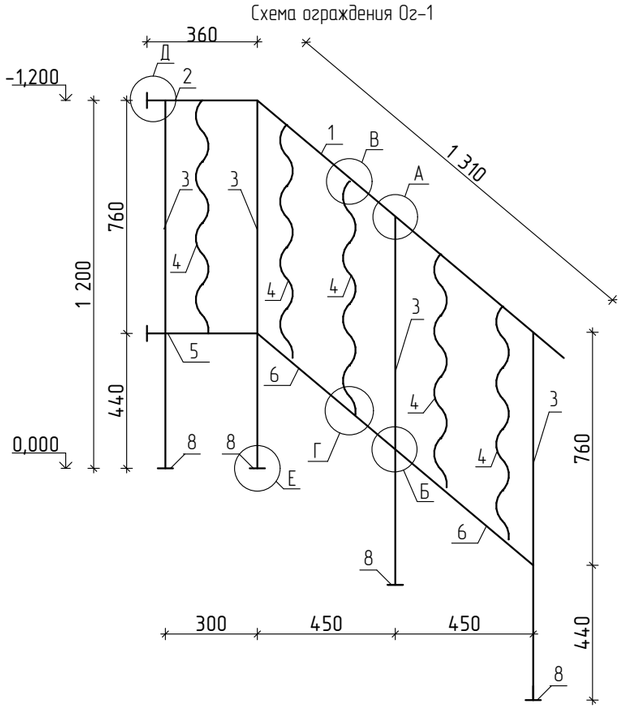

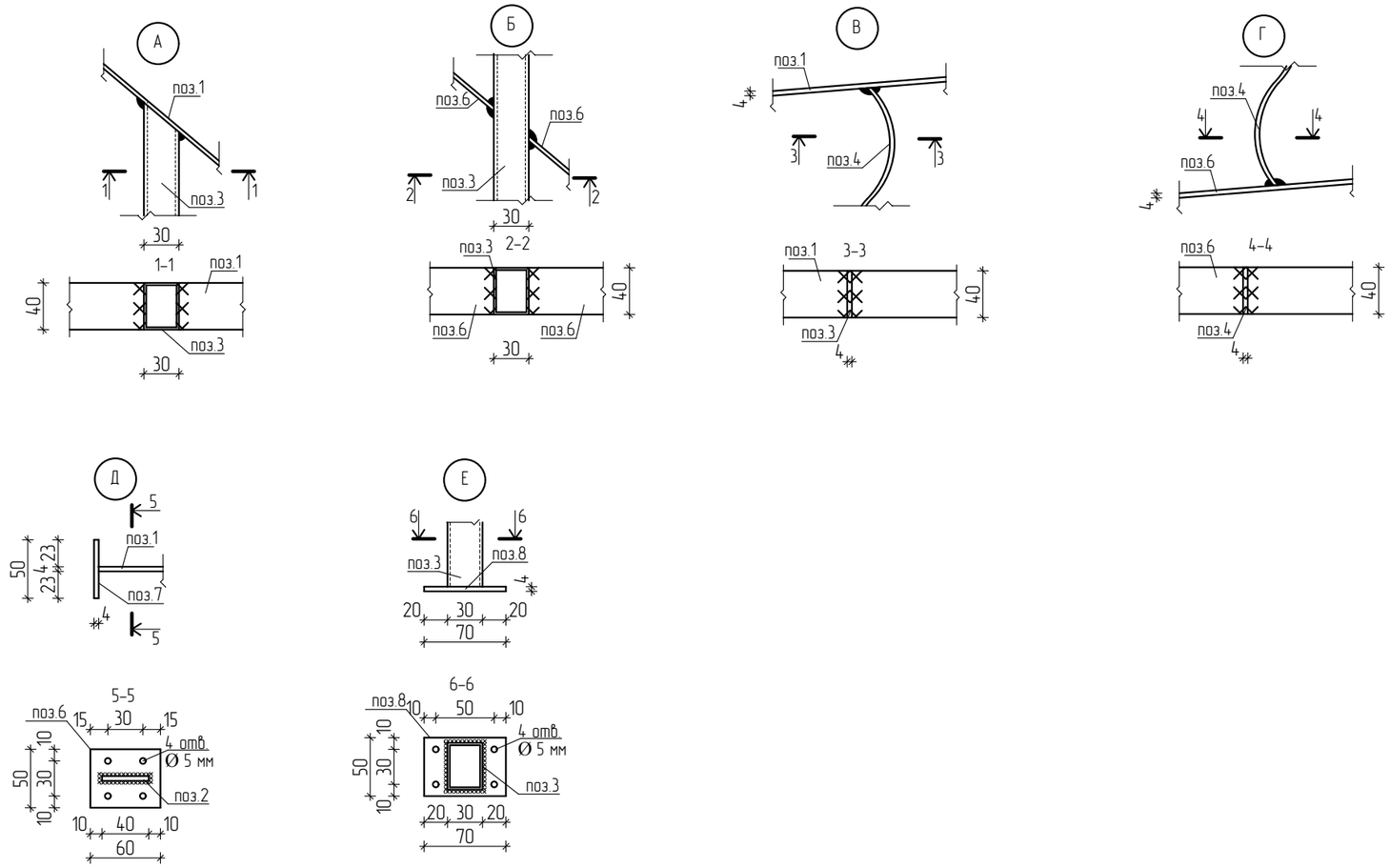

Спецификация ограждения Ог-1

Марка Поз.	Обозначение	Наименование	Кол. шт.	Масса ед, кг	Масса общ, кг	Примеч.
Ог-1		Ограждение Ог-1	4	26,0	104,0	
1	ГОСТ 103-2006	полоса 40х4, L=1310 мм	1	1,68	1,68	—"—
2	ГОСТ 103-2006	полоса 40х4, L=360 мм	1	0,45	0,45	—"—
3	ГОСТ 8645-68*	труба 40х20х3, L=1 310 мм	4	2,88	11,52	—"—
4	ГОСТ 103-2006	полоса 40х4, L=1520 мм	5	1,91	9,55	—"—
5	ГОСТ 103-2006	полоса 40х4, L=360 мм	1	0,45	0,45	—"—
6	ГОСТ 103-2006	полоса 40х4, L=655 мм	2	0,84	1,68	
7	ГОСТ 19903-74*	пластина 60х50х4	2	0,094	0,19	
8	ГОСТ 19903-74*	пластина 70х50х4	4	0,12	0,48	
	ГОСТ 8242-88	поручень П-1 м/п	1,67	-	-	

1. Ограждения очистить от ржавчины и окрасить эмалью ПФ115 ГОСТ 6465-76* за 2 раза по слою грунтовки ГФ - 021 ГОСТ 25129-82 общей толщиной 55мкм в соответствии с главой СНиП РК 2.01-19-2004 "Защита строительных конструкций от коррозии".

Изм.	Кол.уч.	Лист	№док.	Подп.	Дата
ГИП		Павловский А.			01.17
Исполнил		Боканенко О.			01.17
Проверил		Павловский А.			01.17
Норм.контр.		Прокопенко И.			01.17

Заказчик: Государственное учреждение "Карабалыкский районный Дом культуры" отдела культуры и развития языков акимата Карабалыкского района

АС

Капитальный ремонт здания ГУ "Карабалыкский Дом культуры" отдела культуры и развития языков акимата Карабалыкского района

Карабалыкский Дом культуры

Стадия	Лист	Листов
РП	96	

Схема ограждения Ог-1. Узел А,Б,В,Г,Д,Е. Спецификация ограждения Ог-1

ТОО "Стройцентр плюс" 2017год