ТОО " СтройЦентр Плюс"

Лицензия КСЛ № II-0163 от 27.08.2005г.

Заказчик: Государственное учреждение "Карабалыкский районный Дом культуры" отдела культуры и развития языков акимата Карабалыкского района.

Согласовано: _____

Рабочий проект

Капитальный ремонт здания ГУ "Карабалыкский Дом культуры" отдела культуры и развития языков акимата Карабалыкского района.

Слаботочные сети

Том №9

01-2017-СС

г. Костанай

2017г.

ТОО " СтройЦентр Плюс"

Лицензия КСЛ № II-0163 от 27.08.2005г.

Заказчик: Государственное учреждение "Карабалыкский районный Дом культуры" отдела культуры и развития языков акимата Карабалыкского района.

Согласовано: _____

Рабочий проект

Капитальный ремонт здания ГУ "Карабалыкский Дом культуры" отдела культуры и развития языков акимата Карабалыкского района.

Слаботочные сети
Том №9
01-2017-СС

Директор ТОО "Стройцентр Плюс" — Павловский А.В.

ГИП: — Павловский А.В.

Н. контроль — Прокопенко И.А.

г. Костанай
2017г.

Ведомость рабочих чертежей основного комплекта

Лист	Наименование	Примечание
1	Общие данные	
2	Скелетная схема телефонной сети	
3	План сетей телефонизации 1 этажа	
4	План сетей телефонизации 2 этажа	

Ведомость ссылочных и прилагаемых документов

Обозначение	Наименование	Примечание
	Ссылочные документы	
ОСТН 600-93	Отраслевые строительно-технологические нормы	
	на монтаж сооружений и устройств связи,	
	радиовещания и телевидения	
	Прилагаемые документы	
11/2017 - СС.СО	Спецификация оборудования, изделий и материалов	На 1 листе

ОБЩИЕ УКАЗАНИЯ

В данной части проекта выполнена телефонизация Дома культуры. Предусмотрена прокладка распределительной сети от существующего ящика ЯКГ-10, установленного на фасаде здания до проектируемой коробки КРТП-10, устанавливаемой в коридоре на первом этаже.

Абонентские телефонные аппараты установлены в следующих помещениях: бухгалтерии, в кабинете директора, в кабинете администрации, читальном зале и на посту охраны и пожарном посту.

Абонентскую телефоннную сеть выполнить кабелем UTP-4x2x0,5 в гофротрубе из ПВХ скрыто под слоем штукатурки по стенам и в гофротрубе из ПВХ в пространстве за подвесным потолком.

Телефонные розетки установить на отметке 0,3 м от пола.

Электромонтажные работы необходимо производить согласно действующих ПУЭ и СНиП РК 2.04.10-2002.

Технические решения, принятые в рабочих чертежах, соответствуют требованиям экологических, санитарно-гигиенических, противопожарных и других норм, действующих на территории Республики Казахстан и обеспечивают безопасную для жизни и здоровья людей эксплуатацию объекта при соблюдении предусмотренных рабочими чертежами мероприятий.

Главный инженер проекта _____ Павловский

Изм.	Кол.у	Лист	№док	Подпись	Дата	11/2017 - СС
						Капитальный ремонт здания ГУ "Карабалыкский Дом культуры"отдела культуры и развития языков акимата Карабалыкского района
ГИП		Павловский				Дом культуры — Стадия: РП; Лист: 1; Листов: 4
Проверил		Павловский				
Выполнил		Андреев				Общие данные — ТОО "Стройцентр плюс" Костанай 2016г
Н.контр.		Боканенко				

Скелетная схема телефонной сети

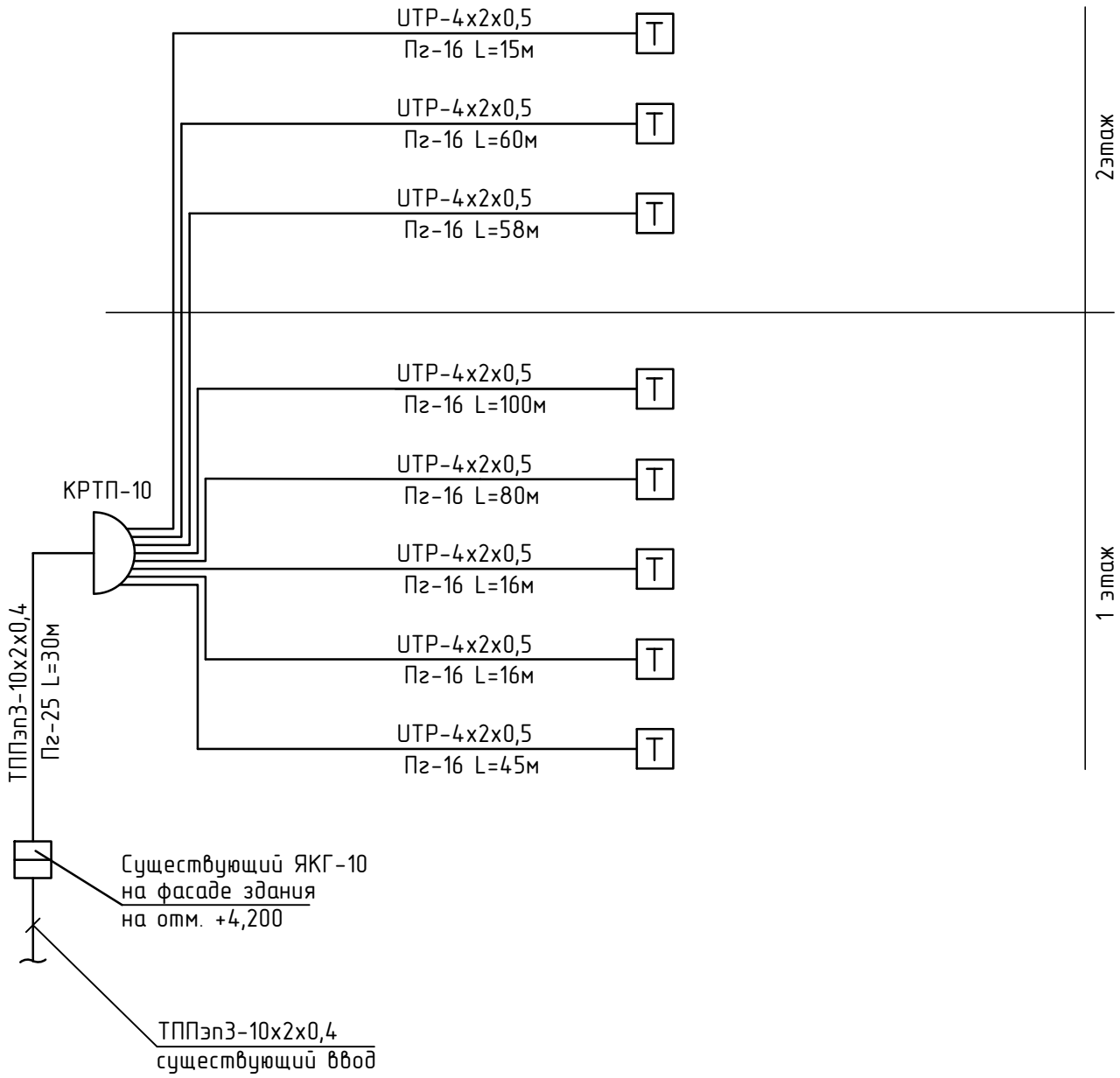

Условные обозначения

Обозначение	Наименование
T	Розетка телефонная
⌓	Коробка телефонная
—— / ——	Сеть телефонизации

Примечание
Телефонные аппараты приняты существующие

Изм	Кол.у	Лист	№док	Подпись	Дата	11/2017 - СС Капитальный ремонт здания ГУ "Карабалыкский Дом культуры"отдела культуры и развития языков акимата Карабалыкского района
ГИП		Павловский				Дом культуры — Стадия: РП; Лист: 2; Листов:
Проверил		Павловский				
Выполнил		Андреев				Скелетная схема телефонной сети — ТОО "Стройцентр плюс" Костанай 2016г
Н.контр.		Боканенко				

План 1 этажа

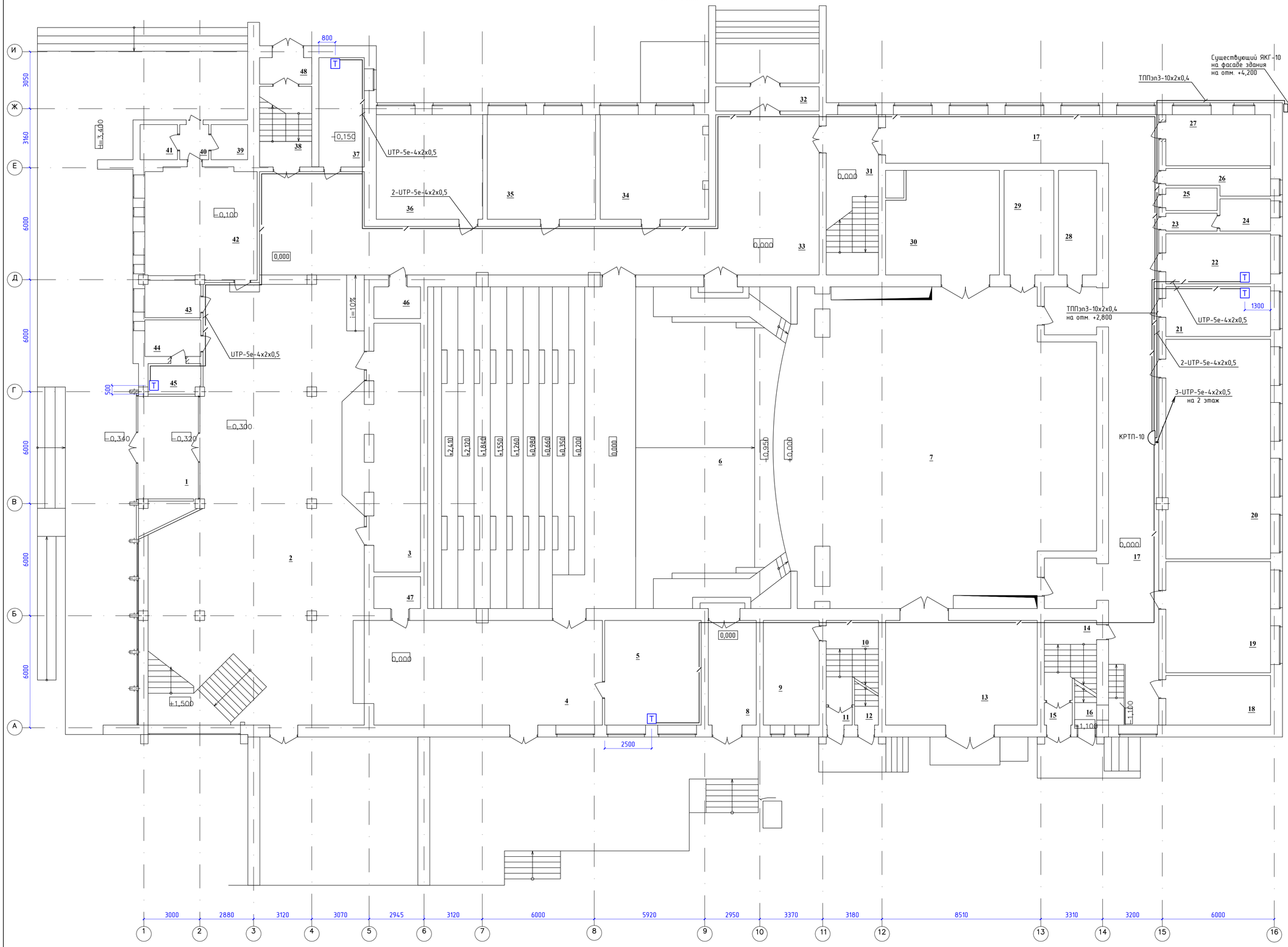

Экспликация помещений первого этажа

№ пом.	Наименование помещения	Площадь, м2	Категория помещения
1	Тамбур	17,8	Д
2	Холл	243,7	Д
3	Гардеробная	33,3	В-3
4	Коридор	70,90	Д
5	Кабинет (бухгалтерия)	29,0	В-4
6	Зрительный зал	329,00	В-3
7	Эстрада	259,7	В-3
8	Тамбур	14,40	Д
9	Кабинет заведующего хозяйством	16,70	В-4
10	Лестничная клетка	13,10	Д
11	Тамбур	1,30	Д
12	Тамбур	1,70	Д
13	Склад декораций, бутафории, аппаратуры	45,50	В-3
14	Лестничная клетка	12,60	Д
15	Тамбур	1,80	Д
16	Тамбур	2,60	Д
17	Коридор	133,90	Д
18	Техническое помещение	14,80	Д
19	Костюмерная с мастерской по ремонту костюмов	33,30	В-3
20	Универсальное репетиционное помещение	65,70	В-4
21	Кабинет администрации	14,90	В-4
22	Кабинет директора	14,90	В-4
23	Тамбур-шлюз	2,60	Д
24	Санузел	4,60	Д
25	Санузел	3,30	Д
26	Санузел	6,60	Д
27	Санузел для маломобильного населения	15,30	Д
28	Артистическая	11,40	В-4
29	Артистическая	15,00	В-4
30	Монтировочная мастерская	32,40	В-3
31	Лестничная клетка	24,00	Д
32	Тамбур	7,20	Д
33	Коридор	127,40	Д
34	Кабинет для кружковых занятий	32,20	В-4
35	Кабинет для кружковых занятий	32,50	В-4
36	Кабинет для кружковых занятий (музыкальный)	31,90	В-4
37	Кабинет художественного руководителя	14,20	В-4
38	Лестничная клетка	12,10	Д
39	Помещение для хранения уборочного инвентаря	3,70	В-4
40	Тамбур	2,90	Д
41	Помещение для хранения уборочного инвентаря	3,80	В-4
42	Кабинет инженера по эксплуатации	35,20	В-4
43	Помещение для хранения бутафории для холла	6,90	В-4
44	Комната охраны	6,40	В-4
45	Пост охраны и пожарный пост	5,30	В-4
46	Лестница	4,20	Д
47	Лестница	4,20	Д
48	Тамбур	3,90	Д

						11/2017 - СС
Изм.	Кол.уч	Лист	№док	Подпись	Дата	Капитальный ремонт здания ГУ "Карабалыкский Дом культуры"отдела культуры и развития языков акимата Карабалыкского района
ГИП		Павловский				Дом культуры — Стадия: РП; Лист: 3; Листов:
Проверил		Павловский				
Выполнил		Андреев				План сетей телефонизации 1 этажа
Н.контр.		Боканенко				ТОО "Стройцентр плюс" Костанай 2016г

План 2этажа после

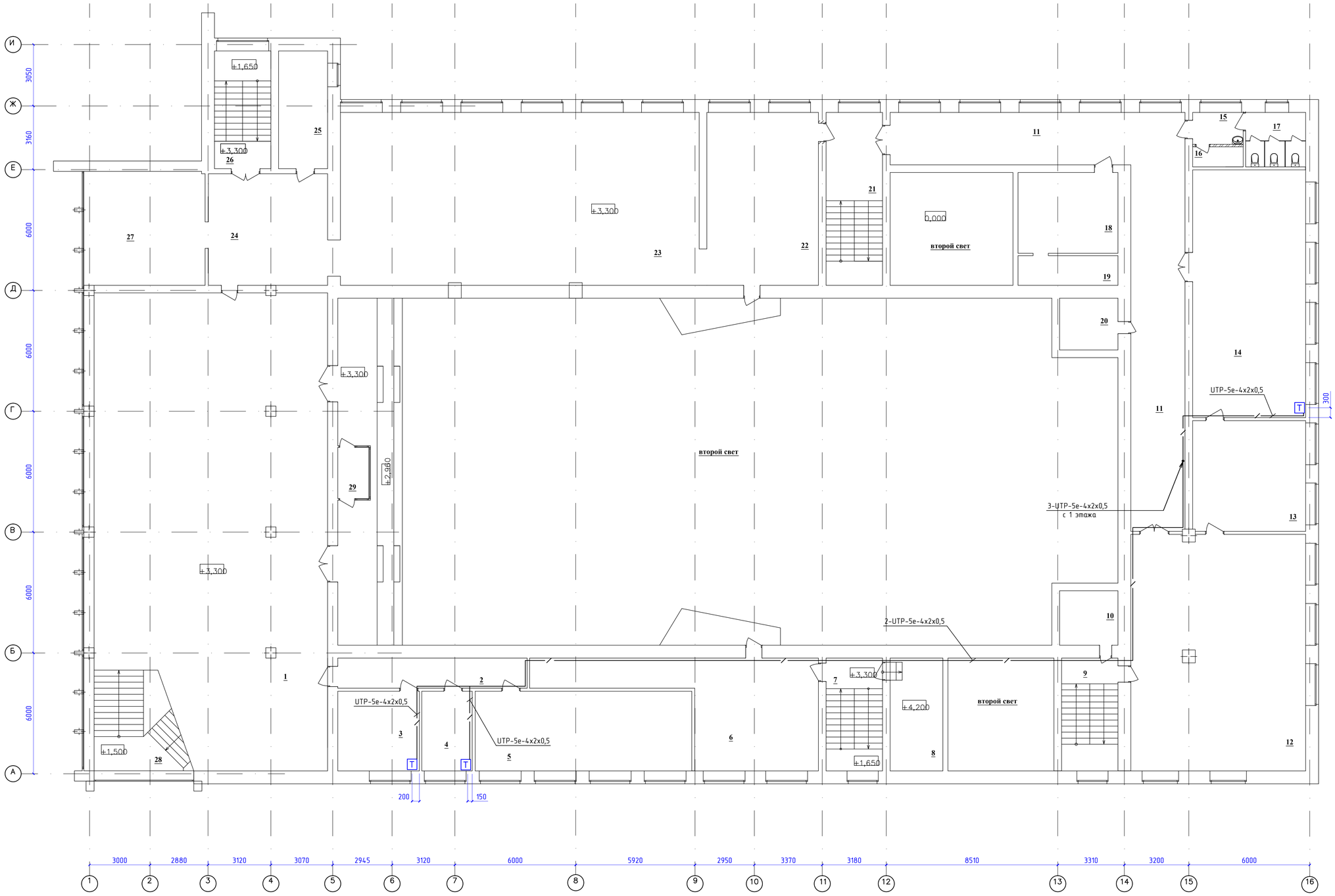

Экспликация помещений второго этажа

№ пом.	Наименование помещения	Площадь, м 2	Кат. помещ.
1	Холл	261,2	Д
2	Коридор	14,10	Д
3	Кабинет	16,00	В-4
4	Кабинет	9,90	В-4
5	Кабинет	42,50	В-4
6	Кабинет технического отдела	46,70	В-4
7	Лестничная клетка	16,10	Д
8	Вент.камера	14,70	Д
9	Лестничная клетка	16,30	Д
10	Лестниица на крышу	7,80	Д
11	Коридор	87,20	Д
12	Книгохранилище	101,10	В-3
13	Открытый фонд библиотеки	30,70	В-4
14	Читальный зал	68,80	В-3
15	Тамбур-шлюз	3,90	Д
16	Инвентарная	2,50	В-4
17	Санузел	8,00	Д
18	Комната персонала	19,90	В-4
19	Комната персонала	7,30	В-4
20	Лестниица на крышу	7,50	Д
21	Лестничная клетка	24,40	Д
22	Выставочный зал	47,50	В-4
23	Выставочный зал	153,30	В-4
24	Коридор	34,70	В-4
25	Кабинет	14,20	В-4
26	Лестничная клетка	16,70	Д
27	Выставочный зал	35,00	В-4
28	Лестничная клетка	22,80	Д
29	Кабина звукооператора		В-4

						11/2017 - СС
						Капитальный ремонт здания ГУ "Карабалыкский Дом культуры"отдела культуры и развития языков акимата Карабалыкского района
Изм.	Кол.уч	Лист	№док	Подпись	Дата	
ГИП		Павловский				Дом культуры
Проверил		Павловский				
Выполнил		Андреев				План сетей телефонизации 2 этажа
Н.контр.		Боканенко				

Стадия	Лист	Листов
РП	4	

ТОО "Стройцентр плюс" Костанай 2016г

Позиция	Наименование и техническая характеристика	Тип, марка,обозначение документа, опросного листа	Код оборудования,изделия, материала	Завод-изготовитель	Единица измерения	Количество	Масса единицы кг	Примечание
	Оборудование и материалы поставляемые заказчиком							
	Телефонизация							
	1.Розетка телефонная для скрытой установки	РТ-4С		ТОО "Казцентрэлектропровод" г.Сарань, Карагандинская обл.	шт	8		
	2.Коробка монтажная	II-У		"Электротехнический центр" г.Караганда	шт	8		
	3.Коробка телефонная	КРТП-10		ТОО "Казцентрэлектропровод" г.Сарань, Карагандинская обл.	шт	1		
	Провода и кабели							
	1.Кабель с медн. жилами диам 4х2х0,5 мм.	UTP-5e-4x2x0,5		"Казцентрэлектропровод" г.Сарань. Карагандинская обл.	м	390		
	2.Кабель с медн. жилами диам. 10х2х0,4 мм.	ТППэп3-10х2х0,4		"Казцентрэлектропровод" г.Сарань. Карагандинская обл.	м	30		
	Трубы							
	1.Труба гофрированная из ПВХ Д16мм с зондом	ТУ 2248-001-57453845-2009			м	390		
	2.Труба гофрированная из ПВХ Д25мм с зондом	ТУ 2248-001-57453845-2009			м	30		

Изм.	К.уч.	Лист	Nдок	Подп.	Дата
ГИП		Павловский			
Проверил		Павловский			
Выполнил		Андреев			
Н.контр.		Боканенко			

11/2017 - СС.СО

Капитальный ремонт здания ГУ "Карабалыкский Дом культуры"отдела культуры и развития языков акимата Карабалыкского района

Дом культуры

Стадия	Лист	Листов
РП	1	1

Спецификация оборудования, изделий и материалов

ТОО "Стройцентр плюс" Костанай 2016г