РЕСПУБЛИКА КАЗАХСТАН
ТОО "Projectus"

Заказчик: Филиал РГП на ПХВ "Национальный Центр Экспертизы" Комитета охраны общественного здоровья Министерства здравоохранения РК по СКО
Заказ № 2016-НС-08.

РАБОЧИЙ ПРОЕКТ

Строительство контрольно пропускного пункта облегченного типа и ограждения территории филиала РГП на ПХВ "Национальный Центр Экспертизы" Комитета охраны общественного здоровья Министерства здравоохранения РК по СКО по ул. Мира 236 в г. Петропавловске.

Том 3 "Архитектурно-строительные чертежи"

Директор ТОО "Projectus" Наскенов Ж.А.

г. Петропавловск, 2018 г.

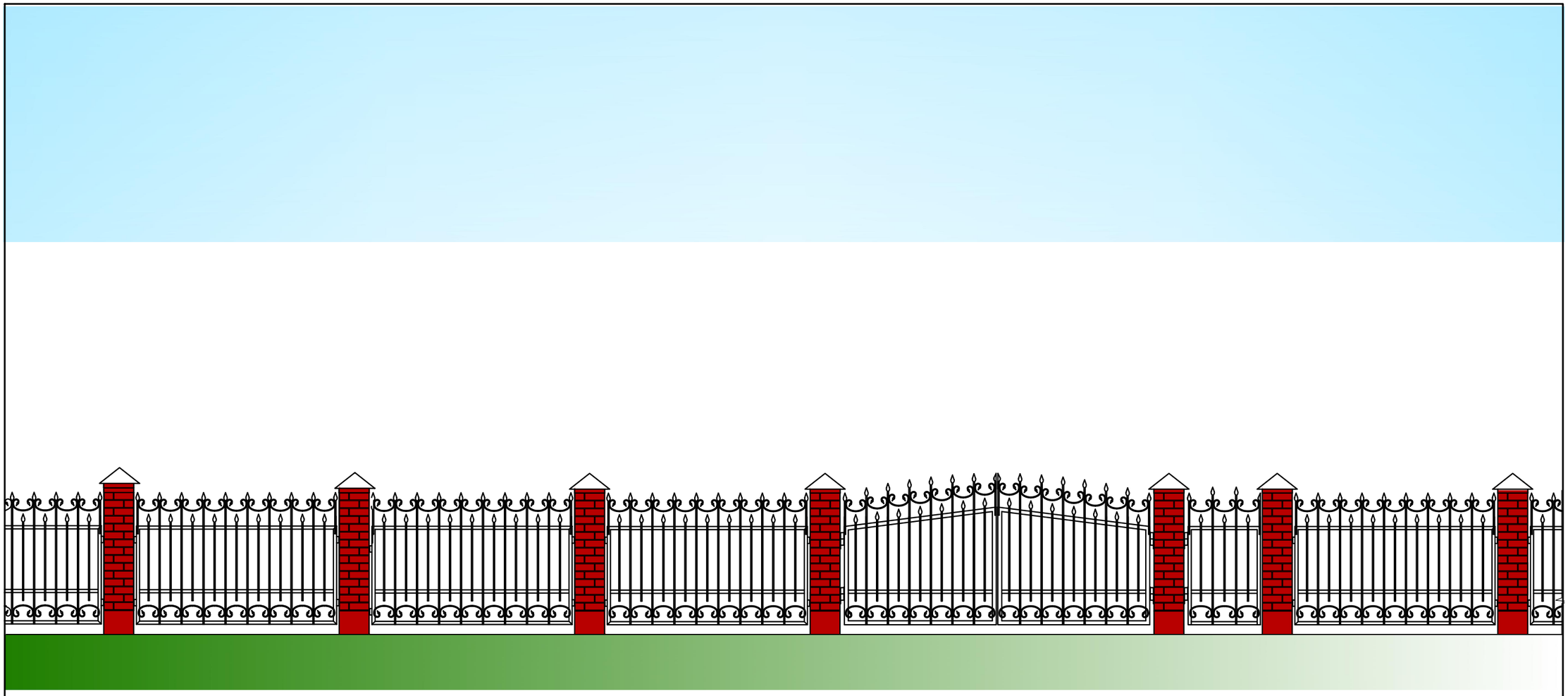

						Заказ № 2016-НС-08.		АС.	
						Строительство контрольно пропускного пункта облегченного типа и ограждения территории филиала РГП на ПХВ «НЦЭ» КЗПП МНЭ РК по СКО по ул. Мира 236 в г. Петропавловске.			
Изм.	Кол.уч.	Лист	№док.	Подпись	Дата				
ГАП		Наскенов Ж.А.				Архитектурно-строительные чертежи	Стадия	Лист	Листов
Разработал		Фомин Е. В.					РП	1	
Проверил		Наскенов Ж.А.				Общие данные	ТОО "Projectus" Лицензия: №16ГСЛ№4002490		

ВЕДОМОСТЬ РАБОЧИХ ЧЕРТЕЖЕЙ ОСНОВНОГО КОМПЛЕКТА АС

№ п/п	Наименование	Примечание
1	Общие данные	АС-1
2	Фасады А-Б, Б-А. План кровли	АС-2
3	Фасады 1-2, 2-1	АС-3
4	План на отм. ±0.000. Разрезы 1-1, 2-2	АС-4
5	Экспликация полов. Заполнения проемов. Узлы 1, 2	АС-5
6	Узлы 3, 4, 5	АС-6
7	Каркас	АС-7
8	Каркас. Спецификация изделий	АС-8
9	Фрагмент фасада ограждения	АС-9
10	Сечения 1-1, 2-2, 3-3	АС-10
11	Сечение 5-5. ЗД-1, 2. Навесы	АС-11
12	Фрагмент ограждения. Калитка. Ворота	АС-12
13	Спецификация изделий	АС-13

ВЕДОМОСТЬ ССЫЛОЧНЫХ И ПРИЛАГАЕМЫХ ДОКУМЕНТОВ

Обозначение	Наименование	Примечание
СН РК 3.02-08-2013	Административные и бытовые здания.	
СН РК 2.02-01-2014	Пожарная безопасность зданий и сооружений.	
СНиП РК 5.03-34-2005	Бетонные и железобетонные конструкции.	
СНиП РК 5.04-23-2002	Стальные конструкции.	
СН РК 2.01-01-2013	Защита строительных конструкций от коррозии	
СН РК 1.03-05-2011	Охрана труда и техника безопасности в строительстве	

ОБЩИЕ СВЕДЕНИЕ

Здание КПП в плане имеет прямоугольную форму с размерами в осях 4,0м и 3,0м.
Класс здания -IV, степень огнестойкости - IIIа, степень ответственности - IV.
Проект предназначен для строительства в 1 климатическом районе, подрайоне 1В, с расчетной температурой наружного воздуха -36 С, с нормативной снеговой нагрузкой 0.70 КПа, скоростным напором ветра-0.3КПа.Господствующее направление ветров: юго-западное.
Проектом предусмотрено строительство контрольно-пропускного типа, общей площадью 9,8 кв.м, из легковозводимых конструкций. В качестве основания для здания КПП предусмотрены строительные работы по сооружению железобетонных плит. Основные конструкции здания: Основание - ж/б пустотные плиты ПК 42-15 по серии 1.141-1
Стены наружные - стеновые сэндвичпанели толщ. 150мм. по металлическому каркасу Перегородки - пластиковые из ПВХ конструкций.
Покрытие - кровельные сэндвичпанели толщ. 150мм по металлическому каркасу
Наружные двери и окна - металлопластиковые инд. изготовления
Двери внутренние - металлопластиковые инд. изготовления
Полы - линолеум
Так же рабочим проектом предусмотрены строительно-монтажные работы по возведению металлического, кованного ограждения устанавливаемого по периметру территории. Конструкция ограждения имеет одни въездные ворота распашного типа, с возможностью установки электромеханического привода, для автоматического открывания и закрывания, а так же две пешеходные калитки.
Проект разработан для строительства в летних условиях.
При производстве работ руководствоваться требованиями СНиП РК 1.03-05-2001 "Охрана труда и техника безопасности в строительстве".

Проект разработан в соответствии с действующими нормами и правилами и предусматривает мероприятия, обеспечивающие взрывобезопасность и пожаробезопасность при эксплуатации зданий.

ГАП Наскенов Ж. А.

						Заказ № 2016-НС-08.			АС.
						Филиал РГП на ПХФ «НЦЭ» КЗПП МНЭ РК по СКО			
Изм.	Кол.уч.	Лист	№док.	Подпись	Дата				
ГАП		Наскенов Ж.А.				Строительство контрольно пропускного пункта облегченного типа и ограждения территории филиала РГП на ПХВ «НЦЭ» КЗПП МНЭ РК по СКО по ул. Мира 236 в г. Петропавловске.	Стадия	Лист	Листов
Разработал		Фомин Е. В.					РП	1	
Проверил		Наскенов Ж.А.				Общие данные	ТОО "Projectus" Лицензия: №16ГСЛ№4002490		

ФАСАД А – Б

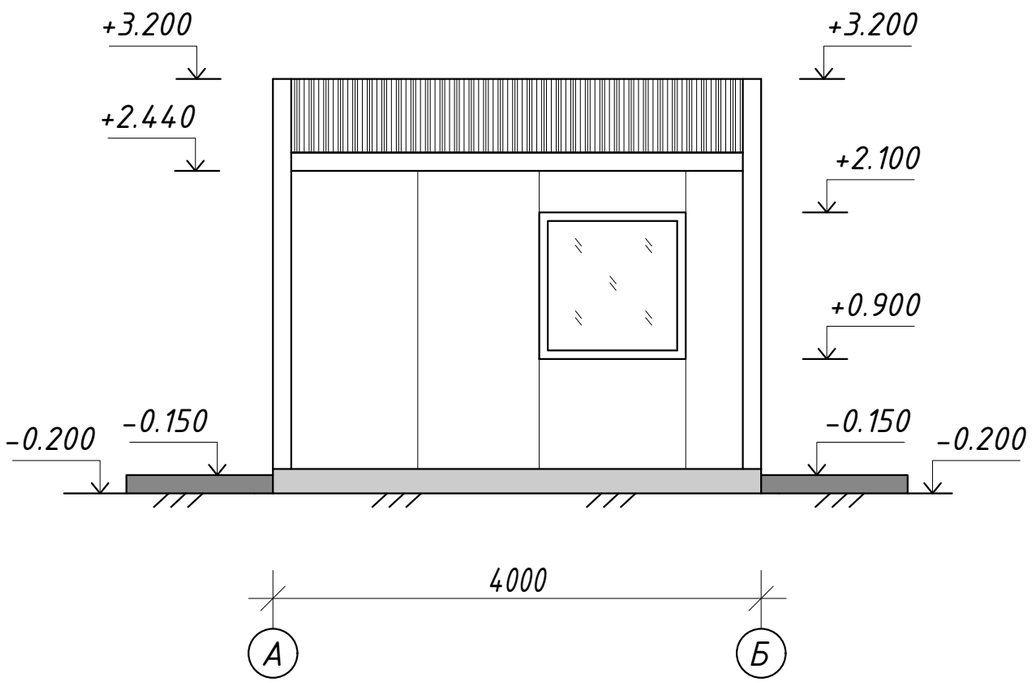

ПЛАН КРОВЛИ

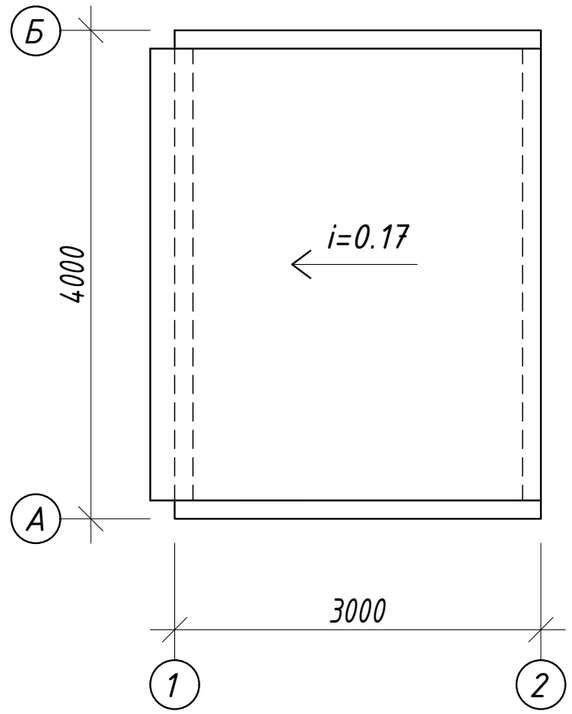

ФАСАД Б – А

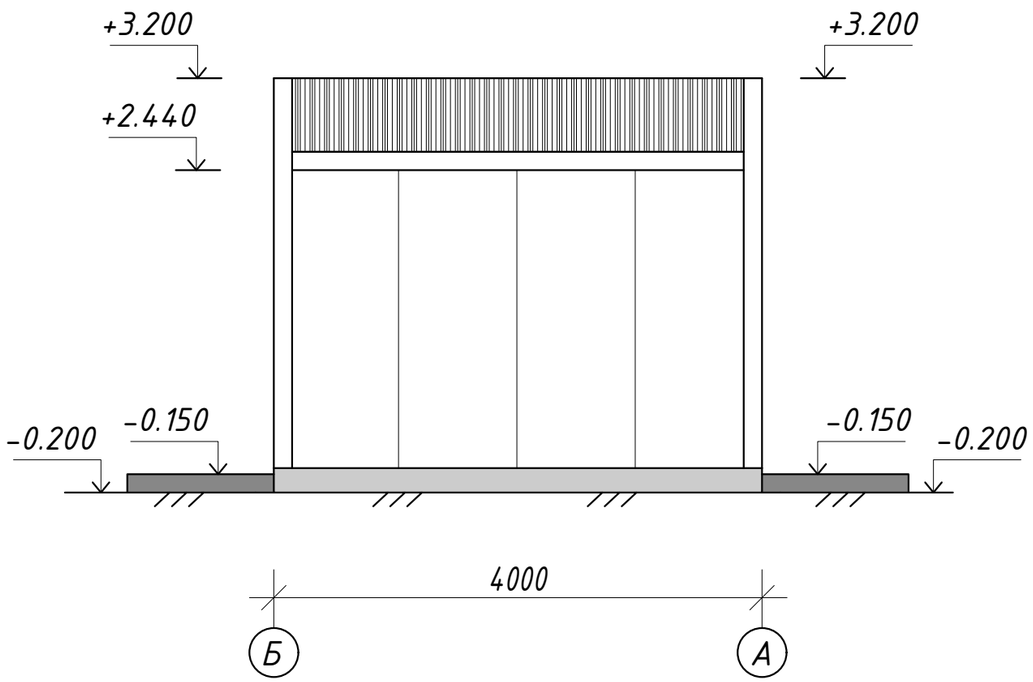

Стены – стеновые сэндвичпанели толщ. 150мм
Покрытие – кровельные сэндвичпанели толщ. 150мм
Окна – металлопластиковые инд. изготовления
Двери – металлопластиковые инд. изготовления

Устройство пандуса не требуется, т.к. доступ маломобильных групп населения на территорию филиала РГП на ПХВ "НЦЭ" КЗПП МНЭ РК осуществляется по дороге через шлагбаум

						Заказ № 2016-НС-08.		АС.	
						Филиал РГП на ПХФ «НЦЭ» КЗПП МНЭ РК по СКО			
Изм.	Кол.уч.	Лист	№док.	Подпись	Дата				
ГАП		Наскенов Ж.А.				Строительство контрольно пропускного пункта облегченного типа и ограждения территории филиала РГП на ПХВ «НЦЭ» КЗПП МНЭ РК по СКО по ул. Мира 236 в г. Петропавловске.	Стадия	Лист	Листов
Разработал		Фомин Е. В.					РП	2	
Проверил		Наскенов Ж.А.				Фасады А-Б, Б-А. План кровли	ТОО "Projectus" Лицензия: №16ГСЛ№4002490		

ФАСАД 1 – 2

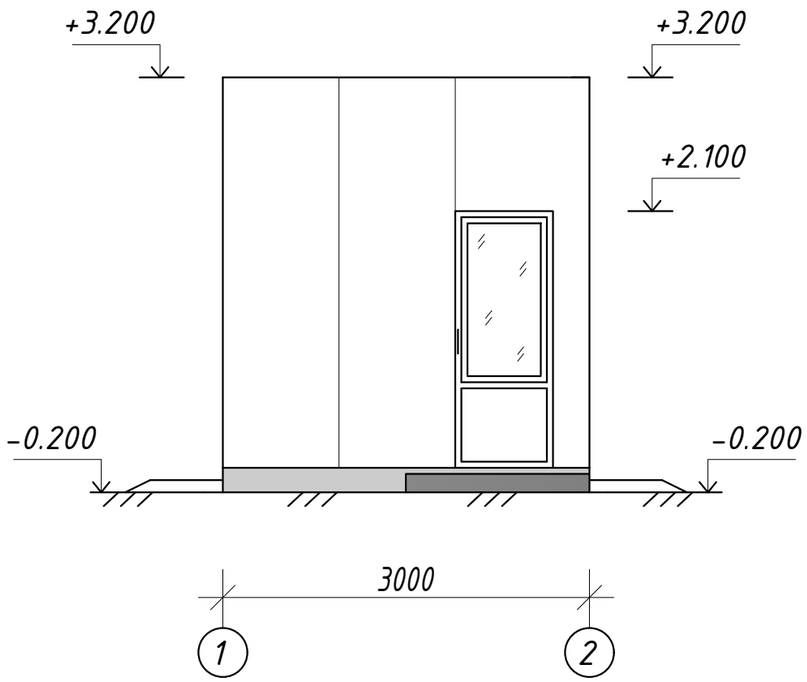

ФАСАД 2 – 1

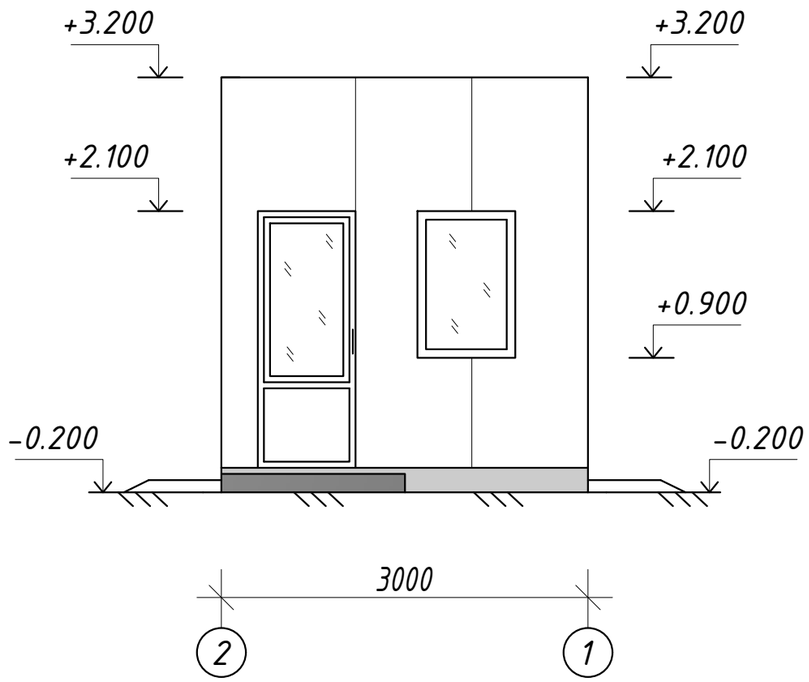

ДПН О П Пр 2100-800(поз. 1, 2)

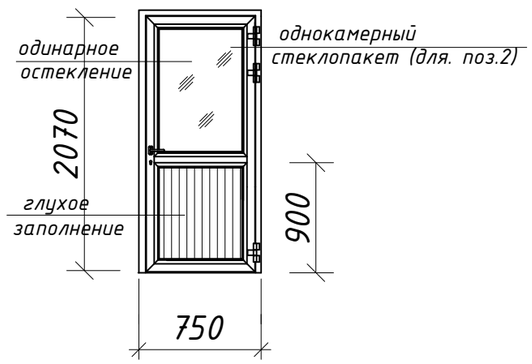

Окно О-1 1200hx1200

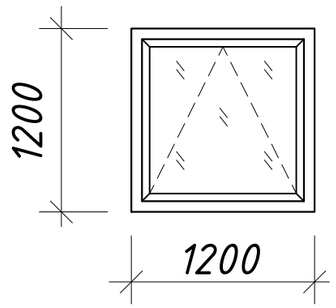

Окно О-2 1200hx800

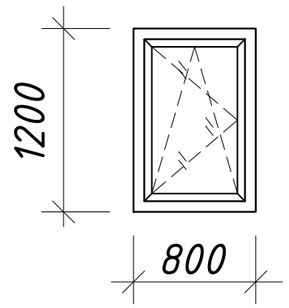

Размеры элементов приведенных на схемах оконных блоков не являются монтажными. Окна выполняются по обмерочным чертежам выполняемым представителем фирмы изготовителя. Фирма изготовитель оконных блоков обязана обеспечить соответствие эксплуатационных параметров изделий нормируемым и требуемым эксплуатационным параметрам в соответствии с ГОСТ 30674-99. Окна установить с двойным стеклопакетом и сопротивлением теплопередачи не менее 0,53м2хС0/Вт. ПВХ профили для изготовления применять усиленными стальными вкладышами в соответствии с ГОСТ 30674-99.
Предусмотреть установку москитных сеток на открывающиеся створки окон.
Внутренние откосы оконных проемов выполняются из ПВХ конструкций и утепляются пенополистиролом.

						Заказ № 2016-НС-08.		АС.	
						Филиал РГП на ПХФ «НЦЭ» КЗПП МНЭ РК по СКО			
Изм.	Кол.уч.	Лист	№док.	Подпись	Дата				
ГАП		Наскенов Ж.А.				Строительство контрольно пропускного пункта облегченного типа и ограждения территории филиала РГП на ПХВ «НЦЭ» КЗПП МНЭ РК по СКО по ул. Мира 236 в г. Петропавловске.	Стадия	Лист	Листов
Разработал		Фомин Е. В.					РП	3	
Проверил		Наскенов Ж.А.				Фасады 1-2, 2-1	ТОО "Projectus" Лицензия: №16ГСЛ№4002490		

ПЛАН НА ОТМ. ±0.000

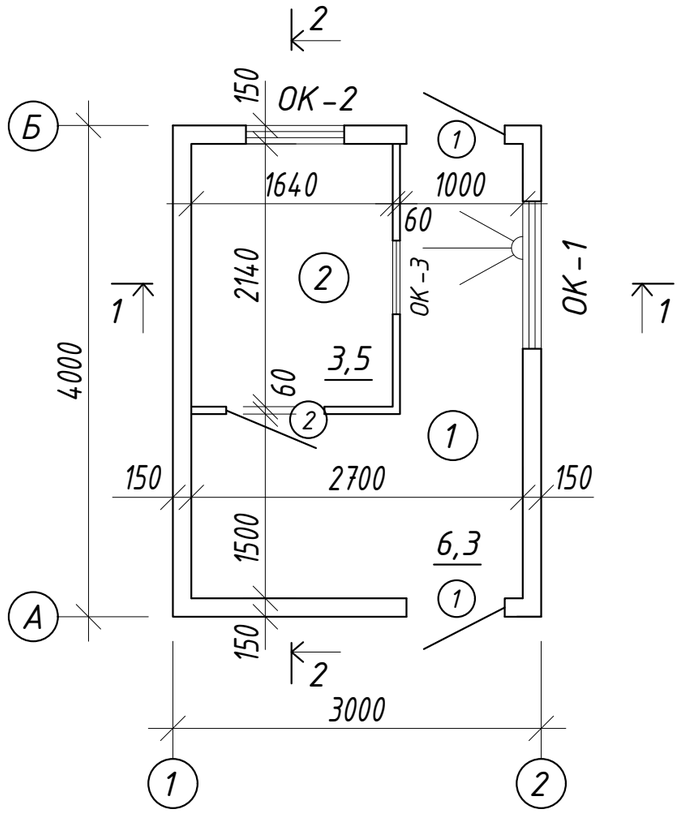

РАЗРЕЗ 2 - 2

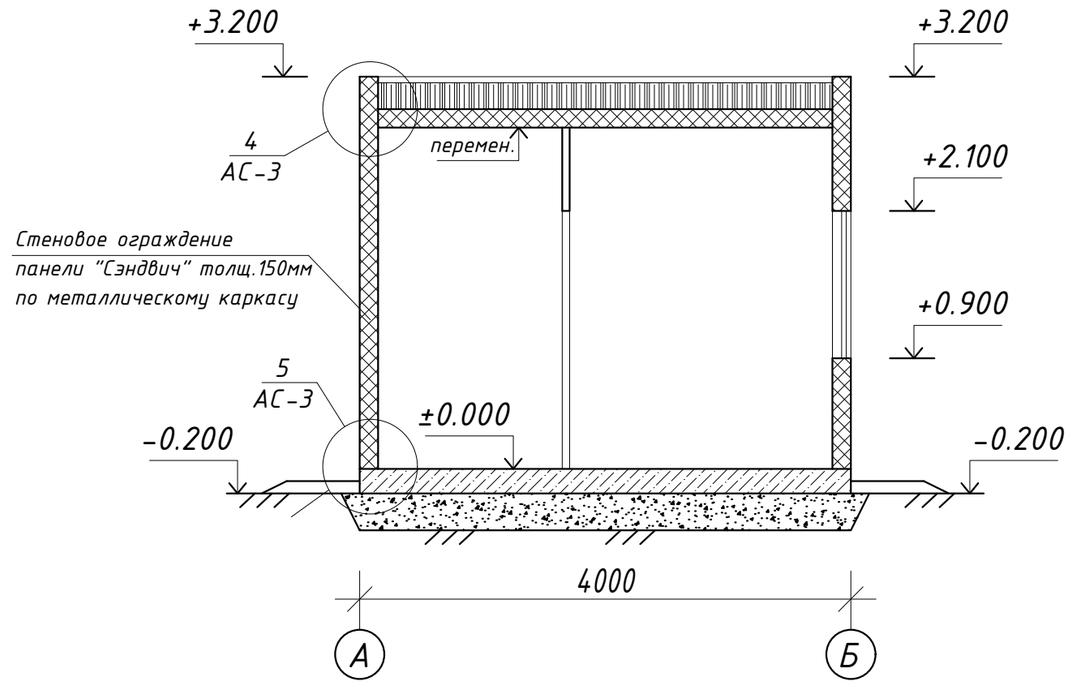

РАЗРЕЗ 1 - 1

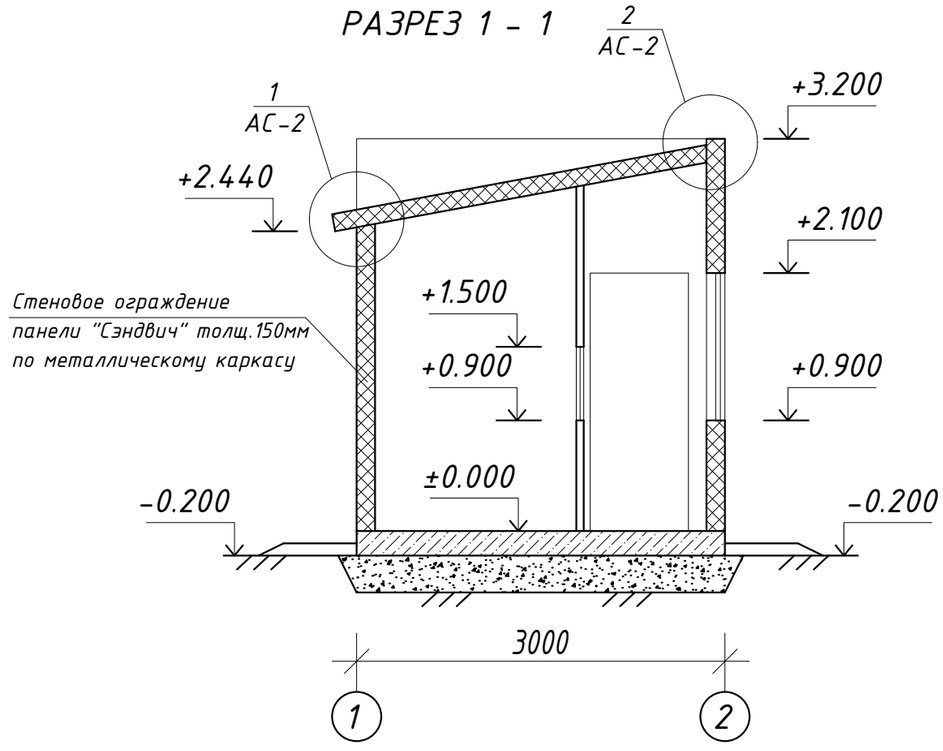

ЭКСПЛИКАЦИЯ ПОМЕЩЕНИЙ

Поз.	Наименование	Площадь, $м^2$	Примечание
1	Проходная	6,3	
2	Комната охранника	3,5	

						Заказ № 2016-НС-08.		АС.
						Филиал РГП на ПХФ «НЦЭ» КЗПП МНЭ РК по СКО		
Изм.	Кол.уч.	Лист	№док.	Подпись	Дата			
ГАП		Наскенов Ж.А.				Строительство контрольно пропускного пункта облегченного типа и ограждения территории филиала РГП на ПХВ «НЦЭ» КЗПП МНЭ РК по СКО по ул. Мира 236 в г. Петропавловске.	Стадия	Лист	Листов
Разработал		Фомин Е. В.					РП	4	
Проверил		Наскенов Ж.А.				План на отм. ±0.000. Разрезы 1-1, 2-2	ТОО "Projectus" Лицензия: №16ГСЛ№4002490		

ЭКСПЛИКАЦИЯ ПОЛОВ

Номер помещения	Тип пола	Схема пола или тип пола по серии	Данные элементов пола (наименование, толщина, основание и др.), мм	Площадь пола, м²
1	2	3	4	5
1, 2	1	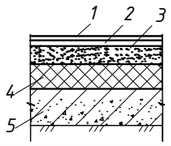	1. Линолеум - 4мм 2. Плита OSB - 12мм 3. Выравнивающая стяжка из цементно-песчаного раствора М150 - 20мм 4. Утеплитель пеноплекс - 100мм 4. Ж/б плита ПК 42-15 - 220мм	9,8

СПЕЦИФИКАЦИЯ ЭЛЕМЕНТОВ ЗАПОЛНЕНИЯ ПРОЕМОВ

Поз.	Обозначение	Наименование	Кол.	Примечание
		Окна		
ОК-1	ГОСТ 30674-99	ОП В2 1200х1200	1	1200(h)х1200мм
ОК-2	ГОСТ 30674-99	ОП В2 1200-800	1	1200(h)х800мм
ОК-3	Металлопластиковые инд. изг. на основании ГОСТ 30674-99	ОП 600-600	1	одинарное остекление
		Двери		
1	Металлопластиковые инд. изг. на основании ГОСТ 30970-2002	ДПН О П 2100-800	2	Утепленная
2	Металлопластиковые инд. изг. на основании ГОСТ 30970-2002	ДПВ О П 2100-800	1	

1

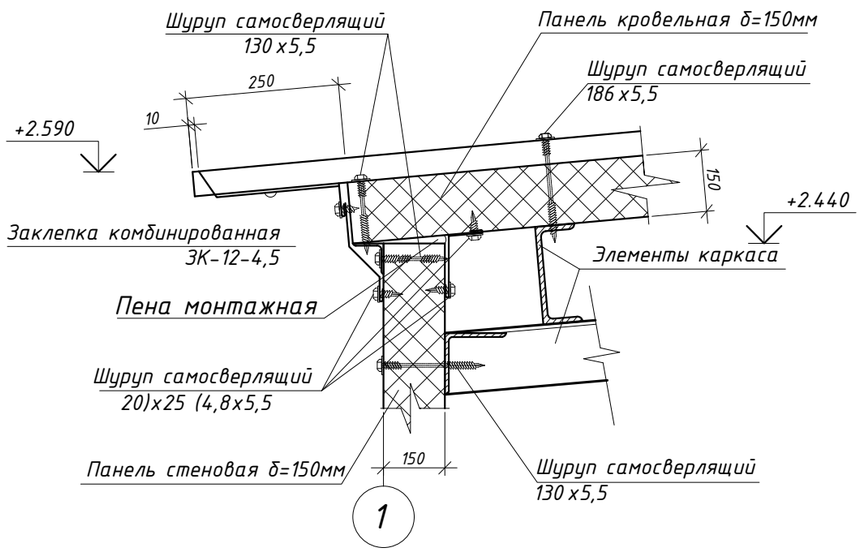

2

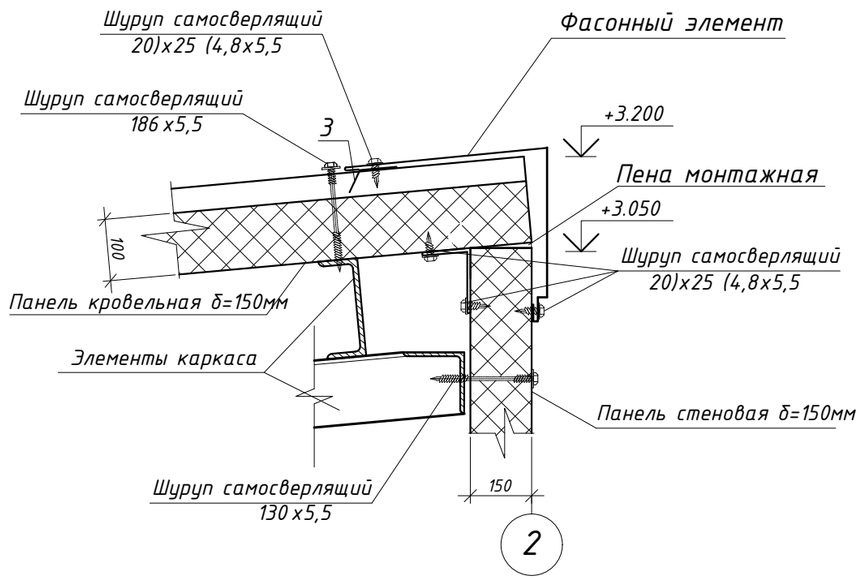

Сварку производить по контуру прилегания деталей непрерывным швом.
Сварные швы по ГОСТ 5264-80*, катет шва равен наименьшей толщине свариваемых деталей. Электроды типа Э42 по ГОСТ 9467-75*.
Металлические элементы покрыть двумя слоями эмали ПФ133 по ГОСТ 926-82 по грунтовке ГФ-021 по ГОСТ 25129-82*
Все отметки и размеры уточнить по месту.
Данный лист см. совместно с листом АС-1

Изм.	Кол.уч.	Лист	№док.	Подпись	Дата
ГАП		Наскенов Ж.А.			
Разработал		Фомин Е. В.			
Проверил		Наскенов Ж.А.			

Заказ № 2016-НС-08. АС.

Филиал РГП на ПХФ «НЦЭ» КЗПП МНЭ РК по СКО

Строительство контрольно пропускного пункта облегченного типа и ограждения территории филиала РГП на ПХВ «НЦЭ» КЗПП МНЭ РК по СКО по ул. Мира 236 в г. Петропавловске.

Стадия	Лист	Листов
РП	5	

Экспликация полов. Заполнения проемов. Узлы 1□2

ТОО "Projectus"
Лицензия: №16ГСЛ№4002490

3

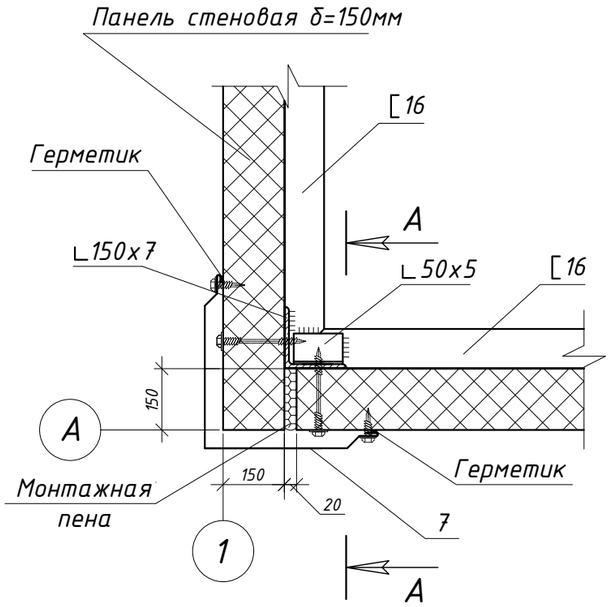

А–А

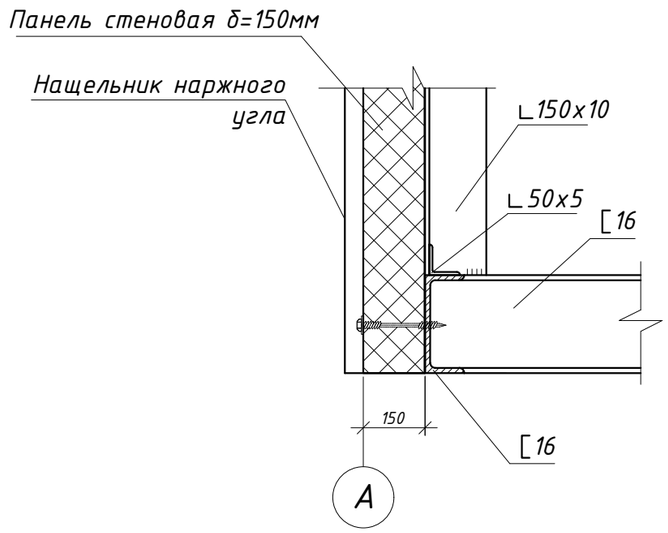

4

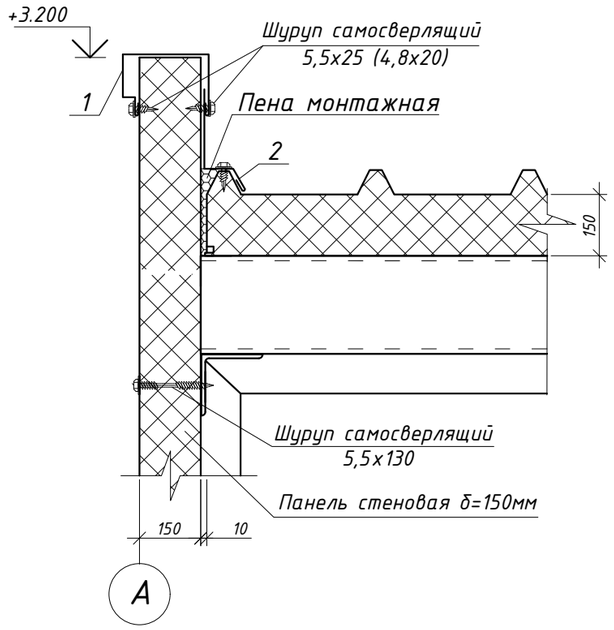

5

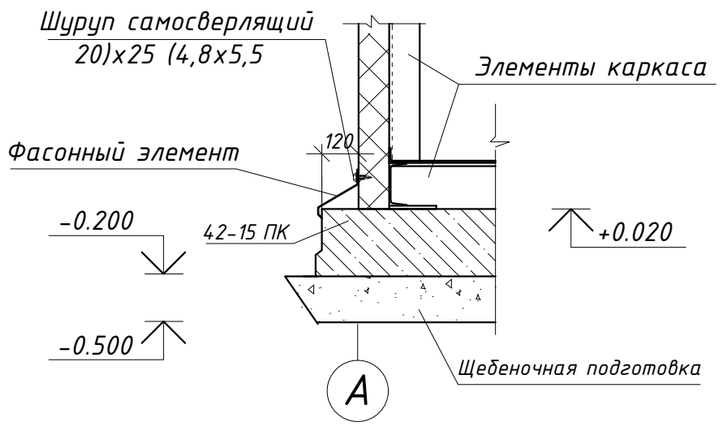

ПЛАСТИКОВАЯ ПЕРЕГОРОДКА

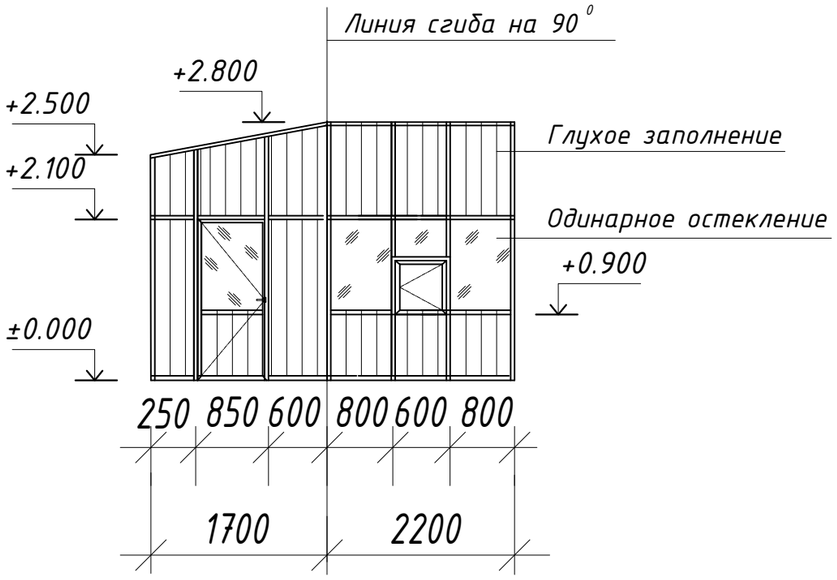

Сварку производить по контуру прилегания деталей непрерывным швом.
Сварные швы по ГОСТ 5264-80*, катет шва равен наименьшей толщине свариваемых деталей. Электроды типа Э42 по ГОСТ 9467-75*.
Металлические элементы покрыть двумя слоями эмали ПФ133 по ГОСТ 926-82 по грунтовке ГФ-021 по ГОСТ 25129-82*
Все отметки и размеры уточнить по месту.
Данный лист см. совместно с листом АС-1

						Заказ № 2016-НС-08.		АС.	
						Филиал РГП на ПХФ «НЦЭ» КЗПП МНЭ РК по СКО			
Изм.	Кол.уч.	Лист	№док.	Подпись	Дата				
ГАП		Наскенов Ж.А.				Строительство контрольно пропускного пункта облегченного типа и ограждения территории филиала РГП на ПХВ «НЦЭ» КЗПП МНЭ РК по СКО по ул. Мира 236 в г. Петропавловске.	Стадия	Лист	Листов
Разработал		Фомин Е. В.					РП	6	
Проверил		Наскенов Ж.А.				Узлы 3□4□□	ТОО "Projectus" Лицензия: №16ГСЛ№4002490		

ПЛАН ОСНОВАНИЯ

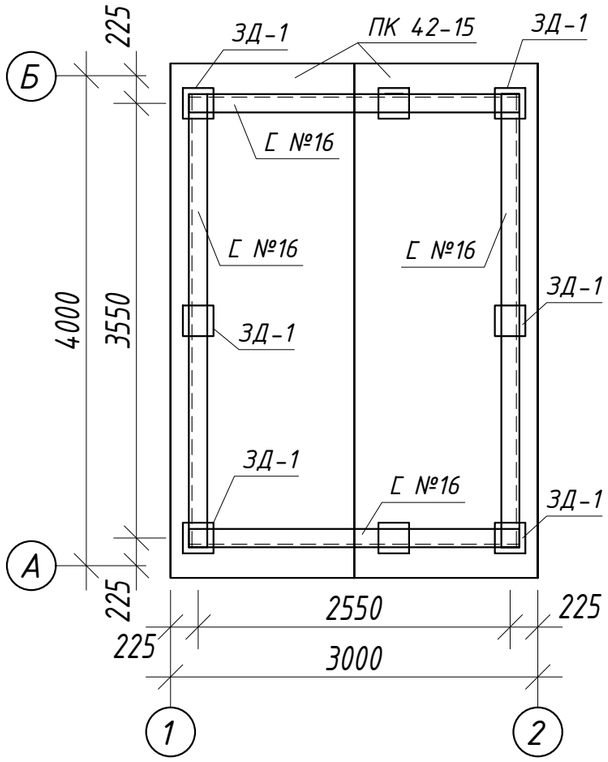

ПЛАН КАРКАСА

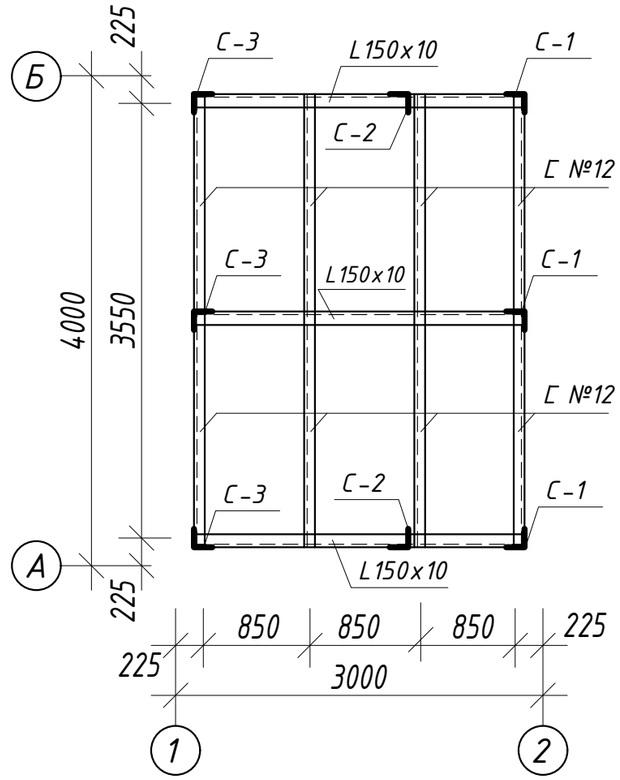

Вид А

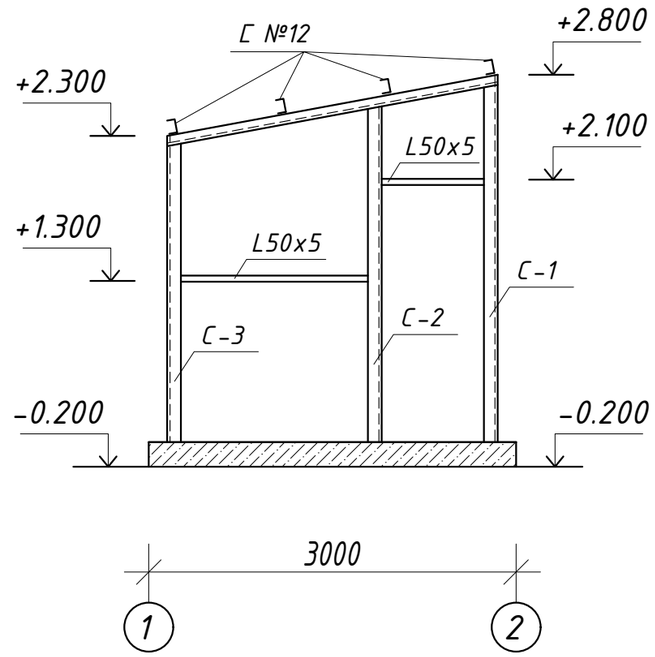

Вид Б

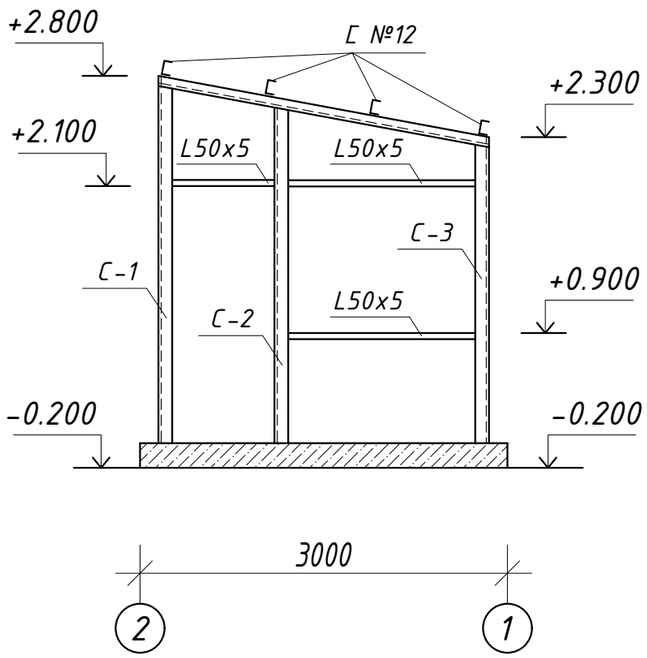

ЗД-1

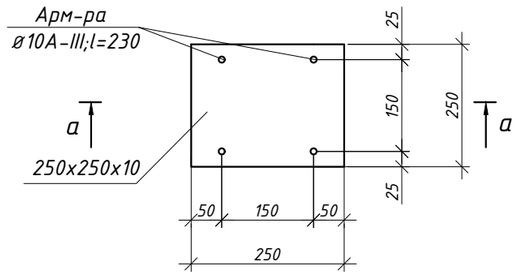

а-а

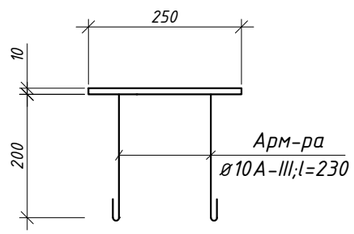

						Заказ № 2016-НС-08.		АС.
						Филиал РГП на ПХФ «НЦЭ» КЗПП МНЭ РК по СКО		
Изм.	Кол.уч.	Лист	№док.	Подпись	Дата			
ГАП		Наскенов Ж.А.				Строительство контрольно пропускного пункта облегченного типа и ограждения территории филиала РГП на ПХВ «НЦЭ» КЗПП МНЭ РК по СКО по ул. Мира 236 в г. Петропавловске.	Стадия	Лист	Листов
Разработал		Фомин Е. В.					РП	7	
Проверил		Наскенов Ж.А.				Каркас	ТОО "Projectus" Лицензия: №16ГСЛ№4002490		

Вид В

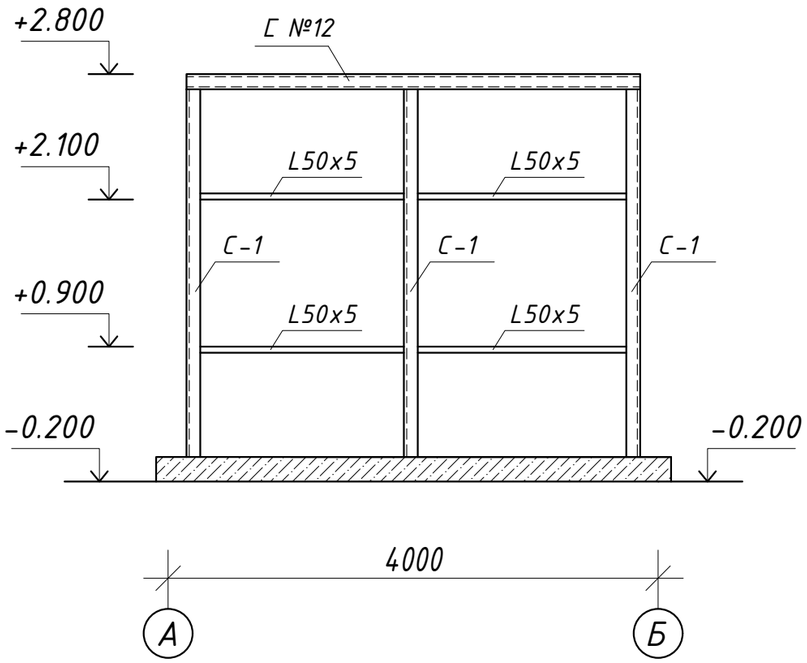

Вид Г

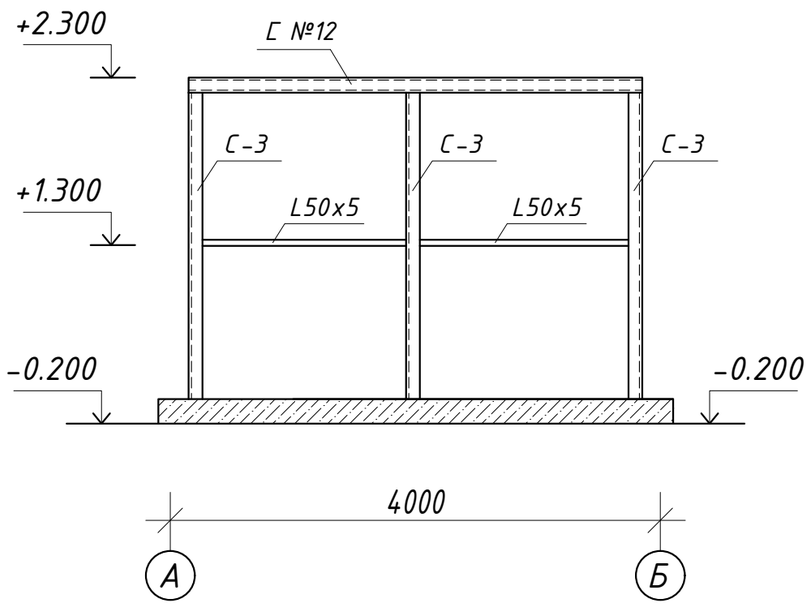

СПЕЦИФИКАЦИЯ ЭЛЕМЕНТОВ ОСНОВАНИЯ И КАРКАСА

Марка поз.	Обозначение	Наименование	Кол во	Масса ед,кг	Примеч.
		Металлический каркас			
С-1	ГОСТ 8509-93	L 150х10 L=2650мм	3	61,0	183,0
С-2	ГОСТ 8509-93	L 150х10 L=2500мм	2	57,6	115,2
С-3	ГОСТ 8509-93	L 150х10 L=2150мм	3	49,5	148,5
1	ГОСТ 8509-93	L 150х10 п.м.	8,2	188,8	Общий вес
2	ГОСТ 8240-97	С №16 п.м.	18,2	258,4	Общий вес
3	ГОСТ 8240-97	С №12 п.м.	14,8	153,9	Общий вес
4	ГОСТ 8509-93	L 50х5 п.м.	16,6	62,6	Общий вес
		ЗД-1			
5	ГОСТ 380-94	- 10х250х250	8	4,9	39,2
6	ГОСТ 2590-88	Арм-ра Ф10 А-III L=230мм	32	0,1	3,2
		Основание			
	Серия 1.141-1	ПК 42-15-8	2	1970	3940
		Ограждение			
	ГОСТ 32603-2012	Стеновая сэндвичпанель м2	40		
	ГОСТ 32603-2012	Кровельная сэндвичпанель м2	12		

Марка стали металлических деталей ВСт3пс по ГОСТ 380-94.
Сварку производить по контуру прилегания деталей непрерывным швом.
Сварные швы по ГОСТ 5264-80*, катет шва равен наименьшей толщине свариваемых деталей. Электроды типа Э42 по ГОСТ 9467-75*.
Металлические элементы покрыть двумя слоями эмали ПФ133 по ГОСТ 926-82 по грунтовке ГФ-021 по ГОСТ 25129-82*
Все отметки и размеры уточнить по месту.

						Заказ № 2016-НС-08.		АС.	
						Филиал РГП на ПХФ «НЦЭ» КЗПП МНЭ РК по СКО			
Изм.	Кол.уч.	Лист	№док.	Подпись	Дата				
ГАП		Наскенов Ж.А.				Строительство контрольно пропускного пункта облегченного типа и ограждения территории филиала РГП на ПХВ «НЦЭ» КЗПП МНЭ РК по СКО по ул. Мира 236 в г. Петропавловске.	Стадия	Лист	Листов
Разработал		Фомин Е. В.					РП	8	
Проверил		Наскенов Ж.А.				Каркас. Спецификация изделий	ТОО "Projectus" Лицензия: №16ГСЛ№4002490		

Фрагмент фасада ограждения

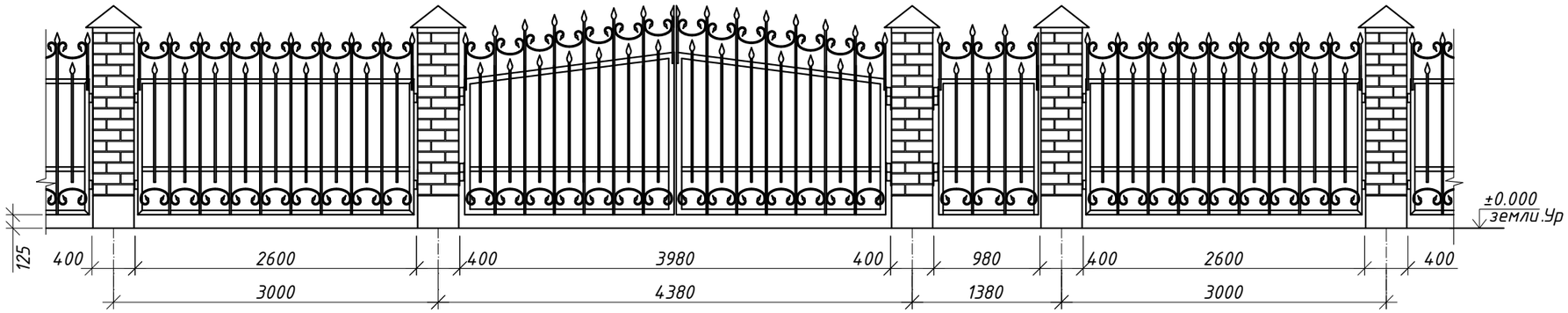

Фрагмент ограждения (вид сверху)

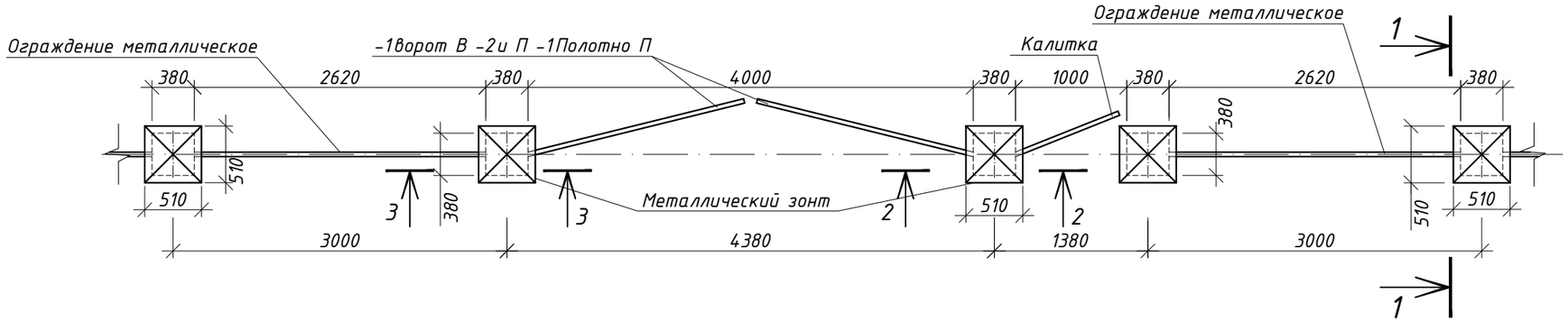

Фрагмент схема свайного поля и ростверка

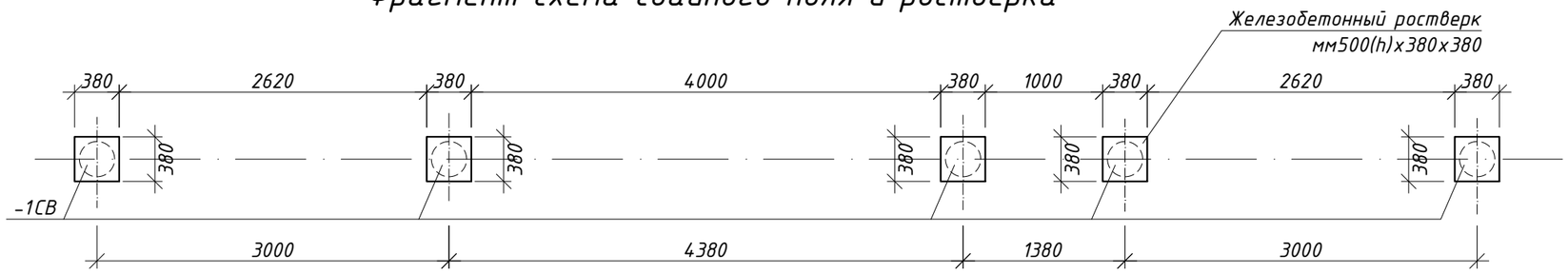

1. Данный лист см. совместно с листами АС-8, 9. Сечения 1-1, 2-2, 3-3 см. на листе АС-8.
2. Вновь возводимый участок ограждения и расположение ворот и калиток см. ПЛАН ЗЕМЕЛЬНОГО УЧАСТКА на листе АС-6.
3. Металлическое ограждение защитить от коррозии покраской эмалью ПФ-115 черного цвета по ГОСТ 6465-76 в два слоя, по грунтовке ПФ 0142 ТУ 6-10-1698-78.

						Заказ № 2016-НС-08.		АС.	
						Филиал РГП на ПХФ «НЦЭ» КЗПП МНЭ РК по СКО			
Изм.	Колуч.	Лист	№док.	Подпись	Дата				
ГАП		Наскенов Ж.А.				Строительство контрольно пропускного пункта облегченного типа и ограждения территории филиала РГП на ПХВ «НЦЭ» КЗПП МНЭ РК по СКО по ул. Мира 236 в г. Петропавловске.	Стадия	Лист	Листов
Разработал		Фомин Е. В.					РП	9	
Проверил		Наскенов Ж.А.				Фрагмент фасада ограждения	ТОО "Projectus" Лицензия: №16ГСЛ№4002490		

1-1

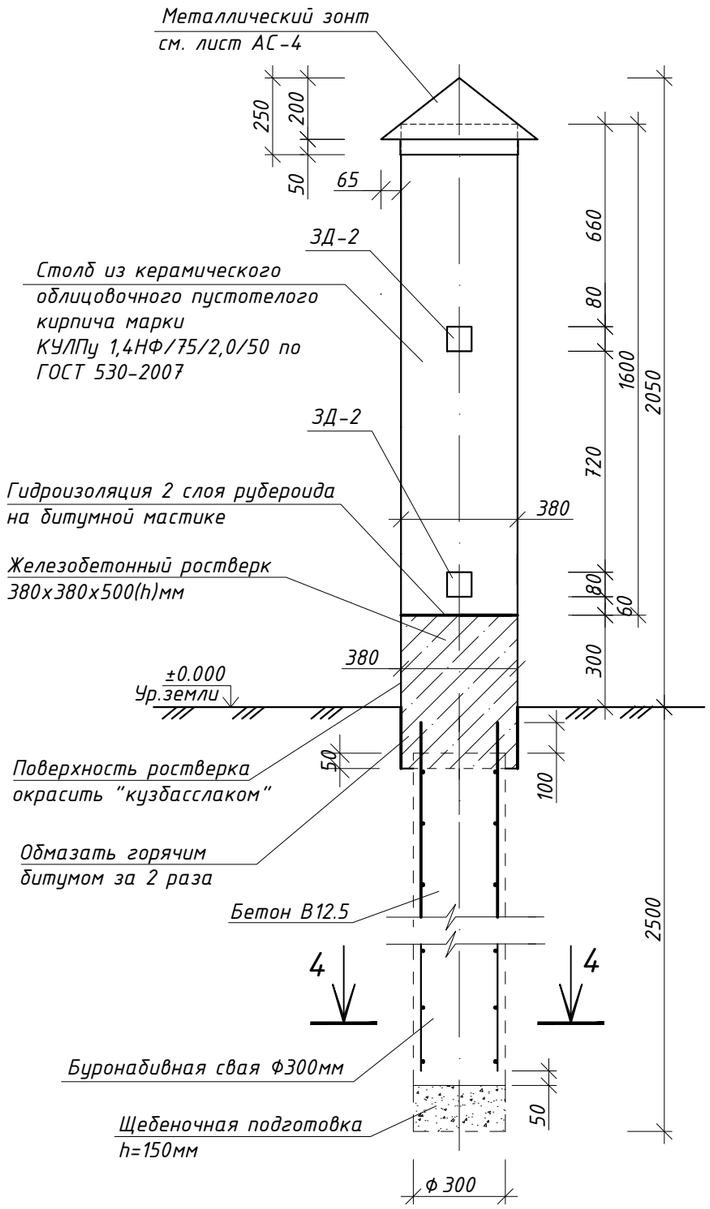

2-2

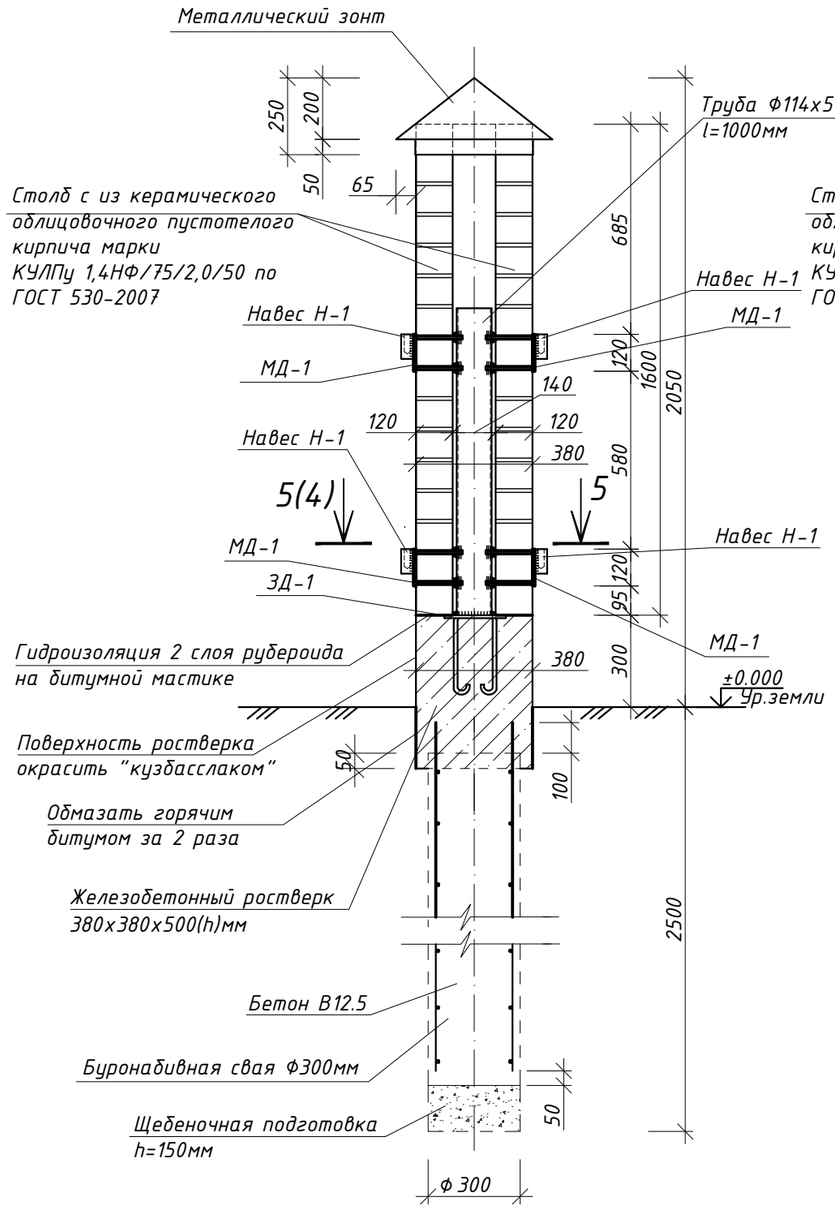

3-3

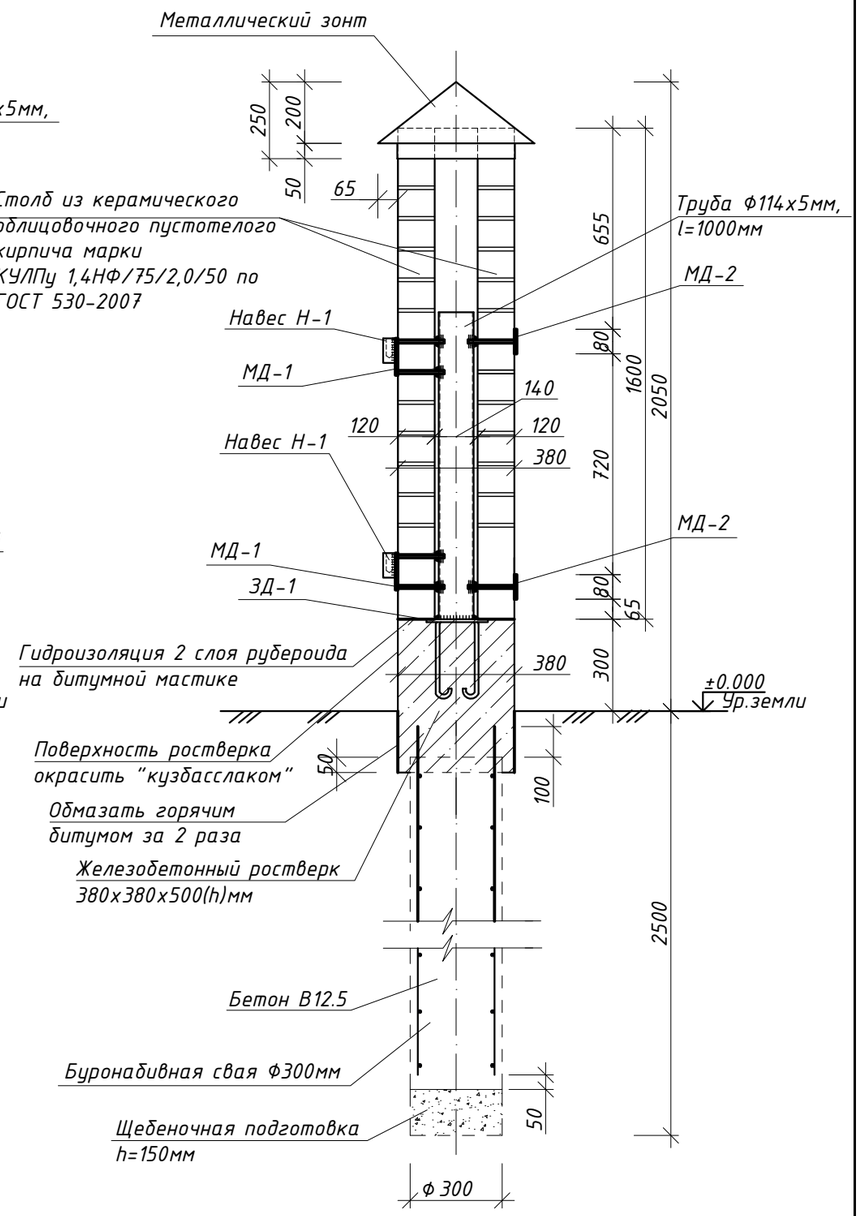

1. Данный лист см. совместно с листами АС-7, 9, 10. Сечение 5-5 см. на листе АС-9.
2. Поверхность ростверка выше отметки земли окрасить "кузбасслаком" БТ-577 по ГОСТ 5631-79.

4-4

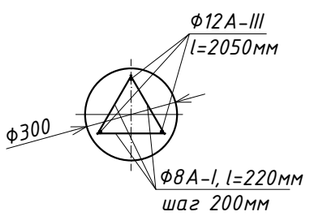

ЗД-1

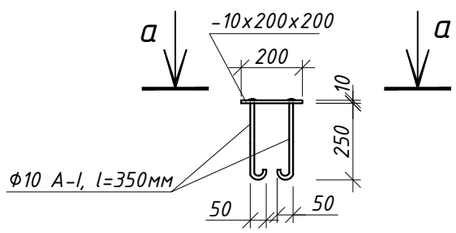

а-а

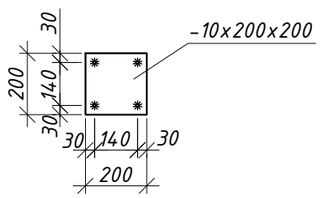

						Заказ № 2016-НС-08.		АС.
						Филиал РГП на ПХФ «НЦЭ» КЗПП МНЭ РК по СКО		
Изм.	Кол.уч.	Лист	№док.	Подпись	Дата			
ГАП		Наскенов Ж.А.				Строительство контрольно пропускного пункта облегченного типа и ограждения территории филиала РГП на ПХВ «НЦЭ» КЗПП МНЭ РК по СКО по ул. Мира 236 в г. Петропавловске.	Стадия	Лист	Листов
Разработал		Фомин Е. В.					РП	10	
Проверил		Наскенов Ж.А.				Сечения 1-1□2-2□3-3	ТОО "Projectus" Лицензия: №16ГСЛ№4002490		

Схема армирования железобетонного ростверка

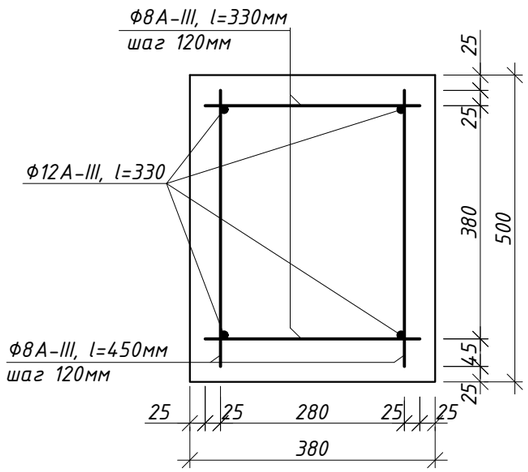

5-5

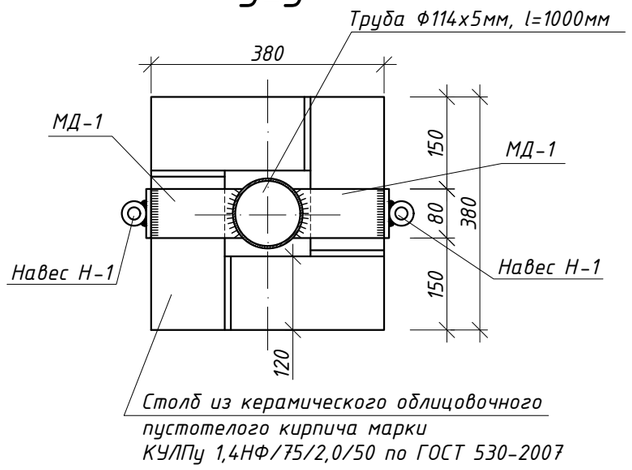

Навес Н-1

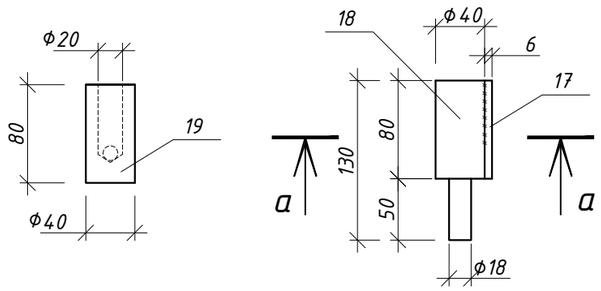

а-а

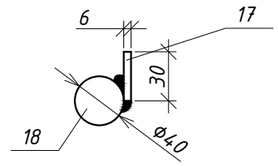

Металлический зонт

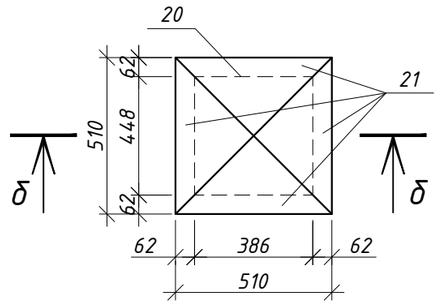

б-б

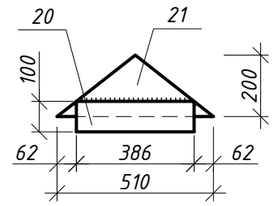

Деталь №21

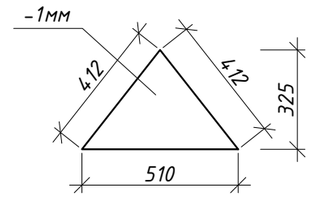

ЗД-2

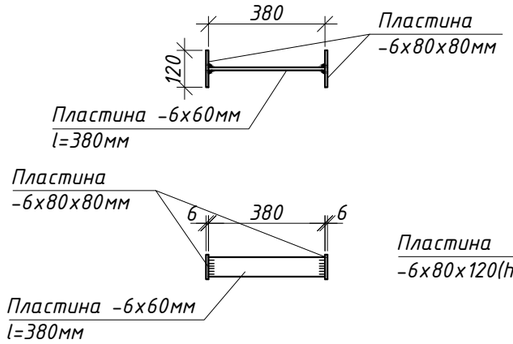

МД-1

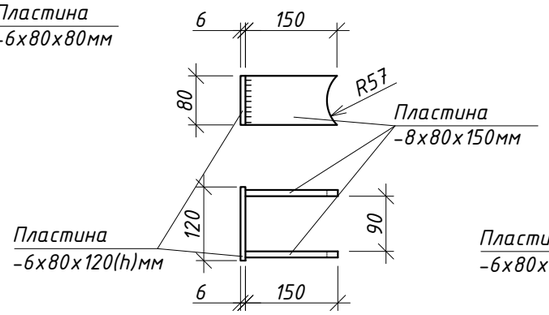

МД-2

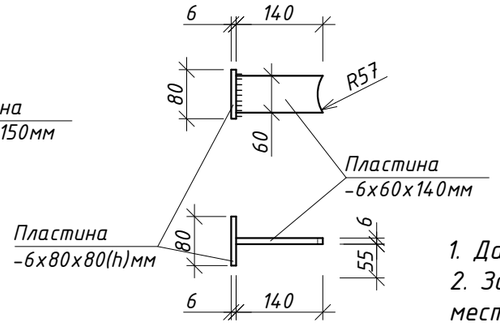

1. Данный лист см. совместно с листами АС-7, 9
2. Закладные детали для крепления металлического ограждения и навесы приварить по месту.
3. Сварку производить по контуру прилегания деталей непрерывным швом. Сварные швы выполнять по ГОСТ 5264-80. Катет шва равен наименьшей толщине свариваемых деталей. Электроды типа Э-42 по ГОСТ 9467-75.
4. Все металлические элементы защитить от коррозии покраской эмалью ПФ-115 по ГОСТ 6465-76 в два слоя, по грунтовке ПФ 0142 ТУ 6-10-1698-78.

Декоративный элемент ДЭ-1 М1:5

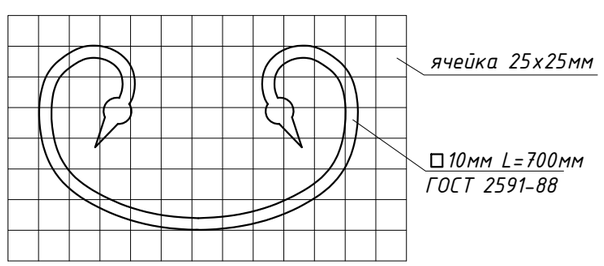

Декоративный элемент ДЭ-2

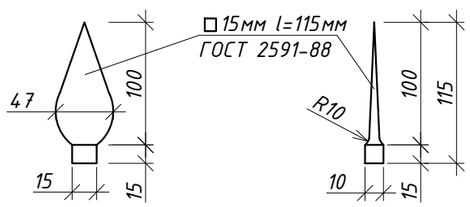

						Заказ № 2016-НС-08.	АС.	
						Филиал РГП на ПХФ «НЦЭ» КЗПП МНЭ РК по СКО		
Изм.	Кол.уч.	Лист	№док.	Подпись	Дата			
ГАП		Наскенов Ж.А.				Строительство контрольно пропускного пункта облегченного типа и ограждения территории филиала РГП на ПХВ «НЦЭ» КЗПП МНЭ РК по СКО по ул. Мира 236 в г. Петропавловске.	Стадия	Лист	Листов
Разработал		Фомин Е. В.					РП	11	
Проверил		Наскенов Ж.А.				Сечение □-□ ЗД-1□2. Навесы	ТОО "Projectus" Лицензия: №16ГСЛ№4002490		

Ограждение металлическое

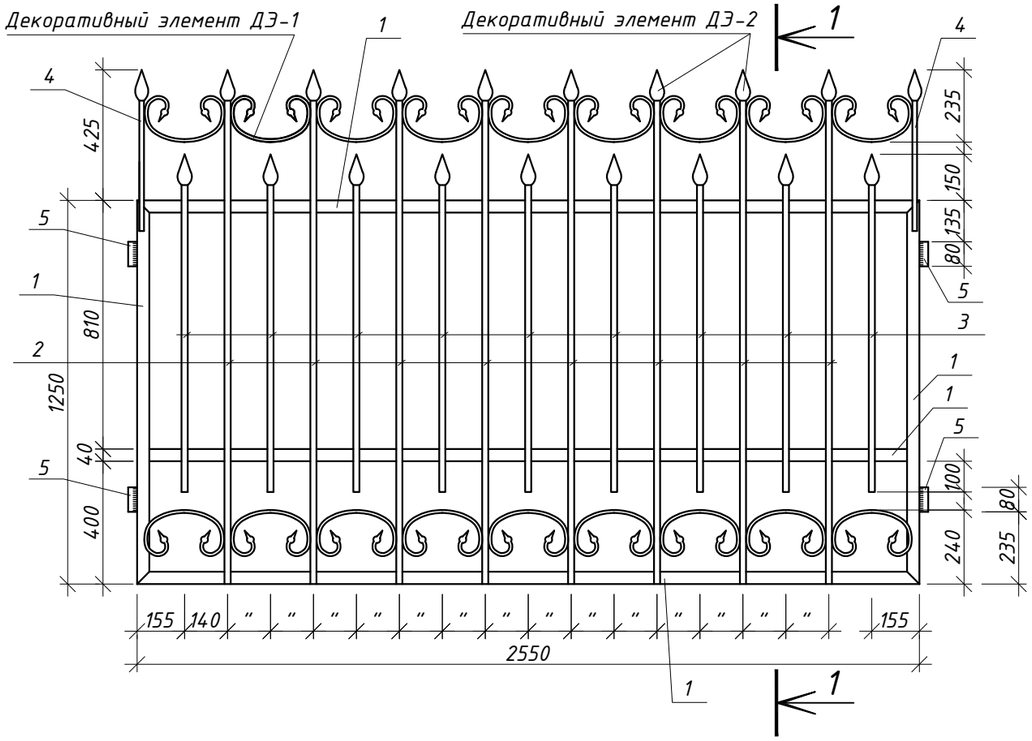

Полотно П-1 ворот В-1 (Полотно П-2 - зеркально)

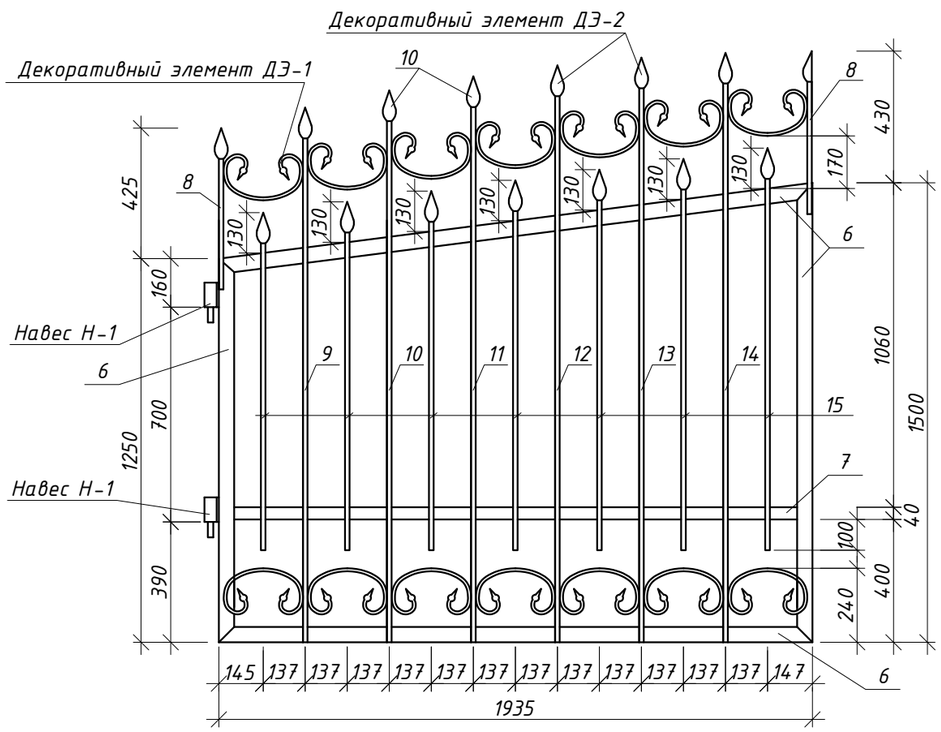

Спецификация на калитку

Марка поз.	Обозначение	Наименование	Кол-во	Масса ед. кг	Примечан.
		Калитка	2	28,14	56,28
1	ГОСТ 8509-93	L 40х5мм п.м.	5,25	2,98	15,65
2	ГОСТ 8645-68	▭ 20х15х2,5мм l=1000мм	3	1,09	3,27
3	ГОСТ 8645-68	▭ 20х15х2,5мм l=1650мм	2	1,8	3,6
4	ГОСТ 8645-68	▭ 20х15х2,5мм l=420мм	2	0,46	0,92
ДЭ-1	см. лист АС-4	Декоративный элемент ДЭ-1	6	0,55	3,3
ДЭ-2	см. лист АС-4	Декоративный элемент ДЭ-2	7	0,2	1,4

Калитка

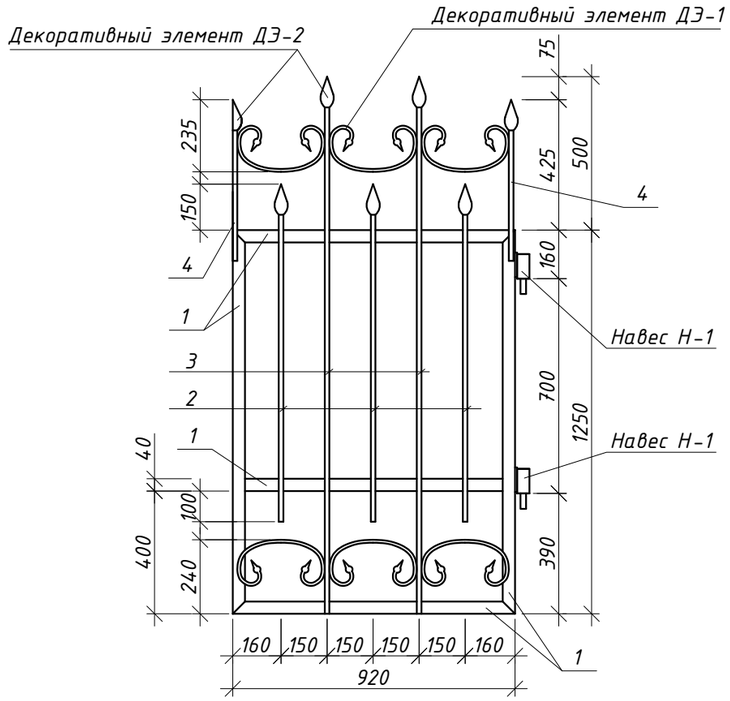

1-1

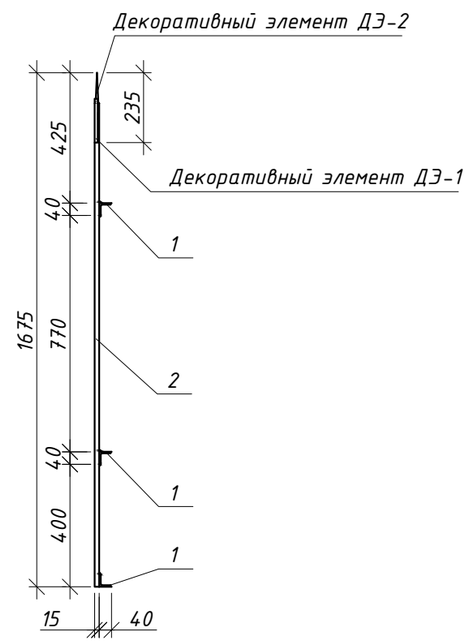

1. Декоративный элемент ДЭ-1 и ДЭ-2, Навес Н-1 см. на с листе АС-9. Спецификацию на ворота и ограждение см. на листе АС-11.
2. Навесы приварить по месту.

Изм.	Кол.уч.	Лист	№док.	Подпись	Дата
ГАП		Наскенов Ж.А.			
Разработал		Фомин Е. В.			
Проверил		Наскенов Ж.А.			

Заказ № 2016-НС-08. АС.

Филиал РГП на ПХФ «НЦЭ» КЗПП МНЭ РК по СКО

Строительство контрольно пропускного пункта облегченного типа и ограждения территории филиала РГП на ПХВ «НЦЭ» КЗПП МНЭ РК по СКО по ул. Мира 236 в г. Петропавловске.

Стадия	Лист	Листов
РП	12	

Фрагмент ограждения. Калитка. Ворота

ТОО "Projectus"
Лицензия: №16ГСЛ№4002490

Спецификация

Марка поз.	Обозначение	Наименование	Кол-во	Масса ед. кг	Примечан.
		Буронабивная свая Ф300мм	145		
1	ГОСТ 5781-82	Ф12 А-III l=2250мм	3	2,0	6,0
2	ГОСТ 5781-82	Ф8 А-I l=220мм шаг 200	30	0,087	2,61
3		Бетон кл. В12.5 F75 $м^3$	0,15		общ.расход 21,75 $м^3$
4		Щебень $м^3$	0,01		общ.расход 1,45$м^3$
		Железобетонный ростверк	145		
5	ГОСТ 5781-82	Ф12А-III, l=330	4	0,3	1,20
6	ГОСТ 5781-82	Ф8А-III, l=450мм шаг 120	6	0,18	1,1
7	ГОСТ 5781-82	Ф8А-III, l=330мм шаг 120	6	0,13	0,78
8		Бетон кл. В15.0 F75 $м^3$	0,07		общ.расход 10,15$м^3$
		Закладная деталь ЗД-1	9	4,02	36,18
9	ГОСТ 19903-74	-10х200х200мм	1	3,14	3,14
10	ГОСТ 5781-82	Ф10 А-I l=350мм	4	0,22	0,88
		Закладная деталь ЗД-2	290	1,67	484,3
11	ГОСТ 19903-74	-6х60х380мм	1	1,07	1,07
12	ГОСТ 19903-74	-6х80х80мм	2	0,3	0,6
		Деталь МД-1	8	1,95	15,6
13	ГОСТ 19903-74	-8х80х150мм	2	0,75	1,5
14	ГОСТ 19903-74	-6х80х120мм	1	0,45	0,45
		Деталь МД-2	12	0,7	8,4
15	ГОСТ 19903-74	-6х60х140мм	1	0,40	0,40
16	ГОСТ 19903-74	-6х80х80мм	1	0,3	0,3
		Навес Н-1	8	2,18	17,44
17	ГОСТ 19903-74*	-6х30х80мм	1	0,11	0,11
18	ГОСТ 2590-88	Ф40 l=130мм	1	1,28	1,28
19	ГОСТ 2590-88	Ф40 l=80мм	1	0,79	0,79
		Металлический зонт	145	6,4	928,0
20	ГОСТ 19903-74*	-1х100х386мм	4	0,3	1,2
21	ГОСТ 19903-74*	-1х325х510мм	4	1,3	5,2
22	ГОСТ 10704-91	Труба Ф114х5мм, l=1000мм	9	13,44	121,0
23	ГОСТ 530-2007	Кирпич керамический марки КУЛПу 1,4НФ/75/2,0/50 (столб сплошной кладки) $м^3$	0,231	145	33,5 $м^3$

Спецификация на ворота и ограждение

Марка поз.	Обозначение	Наименование	Кол-во	Масса ед. кг	Примечан.
		Ограждение металлическое	144	68,86	9915,84
1	ГОСТ 8509-93	L 40х5мм п.м.	10,14	2,98	30,22
2	ГОСТ 8645-68	▭ 20х15х2,5мм l=1575мм	8	1,72	13,76
3	ГОСТ 8645-68	▭ 20х15х2,5мм l=1000мм	9	1,09	9,81
4	ГОСТ 8645-68	▭ 20х15х2,5мм l=420мм	2	0,46	0,92
5	ГОСТ 19903-74*	-6х30х80мм	4	0,113	0,45
ДЭ-1	см. лист АС-4	Декоративный элемент ДЭ-1	18	0,55	9,9
ДЭ-2	см. лист АС-4	Декоративный элемент ДЭ-2	19	0,2	3,8
		Полотно П-1 / П-2 ворот	1/1	59,5/59,5	119,0
6	ГОСТ 8509-93	L 50х5мм п.м.	6,64	3,77	25,0
7	ГОСТ 8509-93	L 40х5мм l=1930мм	1	2,98	2,98
8	ГОСТ 8645-68	▭ 20х15х2,5мм l=430мм	2	0,47	0,94
9	ГОСТ 8645-68	▭ 20х15х2,5мм l=1640мм	1	1,79	1,79
10	ГОСТ 8645-68	▭ 20х15х2,5мм l=1700мм	1	1,85	1,85
11	ГОСТ 8645-68	▭ 20х15х2,5мм l=1745мм	1	1,9	1,9
12	ГОСТ 8645-68	▭ 20х15х2,5мм l=1780мм	1	1,94	1,94
13	ГОСТ 8645-68	▭ 20х15х2,5мм l=1805мм	1	1,97	1,97
14	ГОСТ 8645-68	▭ 20х15х2,5мм l=1820мм	1	1,98	1,98
15	ГОСТ 8645-68	▭ 20х15х2,5мм п.м.	7,74	1,09	8,44
ДЭ-1	см. лист АС-4	Декоративный элемент ДЭ-1	14	0,55	7,7
ДЭ-2	см. лист АС-4	Декоративный элемент ДЭ-2	15	0,2	3,0

1. Данный лист см. совместно с листами АС-7, 8, 9, 10
2. Сварку производить по контуру прилегания деталей непрерывным швом. Сварные швы выполнять по ГОСТ 5264-80. Катет шва равен наименьшей толщине свариваемых деталей. Электроды типа Э-42 по ГОСТ 9467-75.
3. Все металлические элементы защитить от коррозии покраской эмалью ПФ-115 по ГОСТ 6465-76 в два слоя, по грунтовке ПФ 0142 ТУ 6-10-1698-78.

						Заказ № 2016-НС-08.		АС.	
						Филиал РГП на ПХФ «НЦЭ» КЗПП МНЭ РК по СКО			
Изм.	Кол.уч.	Лист	№док.	Подпись	Дата				
ГАП		Наскенов Ж.А.				Строительство контрольно пропускного пункта облегченного типа и ограждения территории филиала РГП на ПХВ «НЦЭ» КЗПП МНЭ РК по СКО по ул. Мира 236 в г. Петропавловске.	Стадия	Лист	Листов
Разработал		Фомин Е. В.					РП	13	
Проверил		Наскенов Ж.А.				Спецификация изделий	ТОО "Projectus" Лицензия: №16ГСЛ№4002490		