РЕСПУБЛИКА КАЗАХСТАН
ТОО "Projectus"
ЛИЦЕНЗИЯ: ГСЛ№4002490

Заказчик: Филиал РГП на ПХФ «НЦЭ» КООЗ МЗ РК по СКО
Заказ № 2016-НС-08.

ЭСКИЗНЫЙ ПРОЕКТ

Строительство контрольно-пропускного пункта облегченного типа и ограждения территории филиала РГП на ПХВ "Национальный Центр Экспертизы" Комитета охраны общественного здоровья Министерства здравоохранения РК по СКО, по ул.Мира, 236 в г.Петропавловск СКО

Директор ТОО "Projectus" _____ Наскенов Ж.А.

СОГЛАСОВАНО:
И. о. руководителя КГУ "Отдел архитектуры и градостроительства г. Петропавловска" _____ Мергалимов А. Т.

г. Петропавловск, 2018г.

Ведомость рабочих чертежей

Лист	Наименование	Примечание
1	Общие данные	О-1
2	Ситуационная схема М 1:2000	ГП-2
3	Генплан М 1:500	ГП-3
4	Фасад в осях А-Б, Фасад в осях 1-2	АР-4
5	План на отм. 0.000	АР-5
6	Разрез 1-1, 2-2	АР-6
7	План кровли.	АР-7

Ведомость ссылочных и прилагаемых документов

Обозначение	Наименование	Примечание
	Ссылочные документы	
СН РК 3.01-01-2013	Градостроительство.Планировка и застройка городских и сельских населенных пунктов.	
ГОСТ 21.508-93	Правила выполнения рабочей документации генеральных планов предприятий, сооружений и жилищно-гражданских объектов.	
СП РК 3.01-101-2013	Градостроительство.Планировка и застройка городских и сельских населенных пунктов.	
СП РК 2.02-101-2014	Пожарная безопасность зданий и сооружений	

Проект разработан в соответствии с действующими нормами и правилами и предусматривает мероприятия, обеспечивающие взрывную, взрывопожарную и пожарную базопасность при эксплуатации зданий и сооружений.

ГАП _____ Наскенов Ж.А.

Технико-экономические показатели

№ п/п	Наименование показателя	Ед. изм.	Значение
1	Площадь планируемого участка	м2	296
2	Площадь застройки здания,	кв. м.	12.0
3	Этажность	этажн.	1

Общие указания

1. Проект разработан на основании АПЗ , выданного КГУ "Отдел архитектуры и градостроительства акимата г. Петропавловска", задания на проектирование.
Топографической основой являются материалы, выполненные в 2018 г., масштаб М 1:500..
2. Система координат - условная.
3. Система высот - Балтийская.
4. Размеры даны в метрах.

Здание КПП в плане имеет прямоугольную форму с размерами в осях 4,0м и 3,0м.
Класс здания -IV, степень огнестойкости - IIIа,
степень ответственности - IV.

Проект предназначен для строительства в 1 климатическом районе, подрайоне 1В, с расчетной температурой наружного воздуха -36 С, с нормативной снеговой нагрузкой 0.70 КПа, скоростным напором ветра-0.3КПа
.Господствующее направление ветров: юго-западное.

Проектом предусмотрено строительство контрольно-пропускного типа, общей площадью 9,8 кв.м, из легковозводимых конструкций. В качестве основания для здания КПП предусмотрены строительные работы по сооружению железобетонных плит. Стены наружные - стеновые сэндвичпанели толщ. 150мм. по металлическому каркасу Перегородки - пластиковые из ПВХ конструкций.
Покрытие - кровельные сэндвичпанели толщ. 150мм по металлическому каркасу
Наружные двери и окна - металлопластиковые инд. изготовления
Двери внутренние - металлопластиковые инд. изготовления
Полы - линолеум
Так же рабочим проектом предусмотрены строительно-монтажные работы по возведению металлического, кованного ограждения устанавливаемого по периметру территории. Ограждения имеет одни въездные ворота распашного типа, а так же две пешеходные калитки.

Для размещения автомобилей проектом предусмотрено обустройство асфальтированной площадки . Для обустройства асфальтовой площадки необходимо произвести работы по выкорчёвке деревьев и кустарников, а так же произвести механизированную расчистку и планировку участка.

При производстве работ руководствоваться требованиями СНиП РК 1.03-05-2001 "Охрана труда и техника безопасности в строительстве".

Взам. инв. N | Подпись и дата | инв. N подл.

Изм.	Кол.уч	Лист	N Док.	Подпись	Дата
Выполнил		Фомченко Л.			

Заказ № 2016-НС-08. -0

Строительство контрольно пропускного пункта облегченного типа и ограждения территории филиала РГП на ПХВ «НЦЭ» КЗПП МНЭ РК по СКО по ул. Мира 236 в г. Петропавловске.

Стадия	Лист	Листов
ЭП	1	

Общие данные.

ТОО "Projectus"
Лицензия: №16ГСЛ№4002490

Ситуационная схема М 1:2000

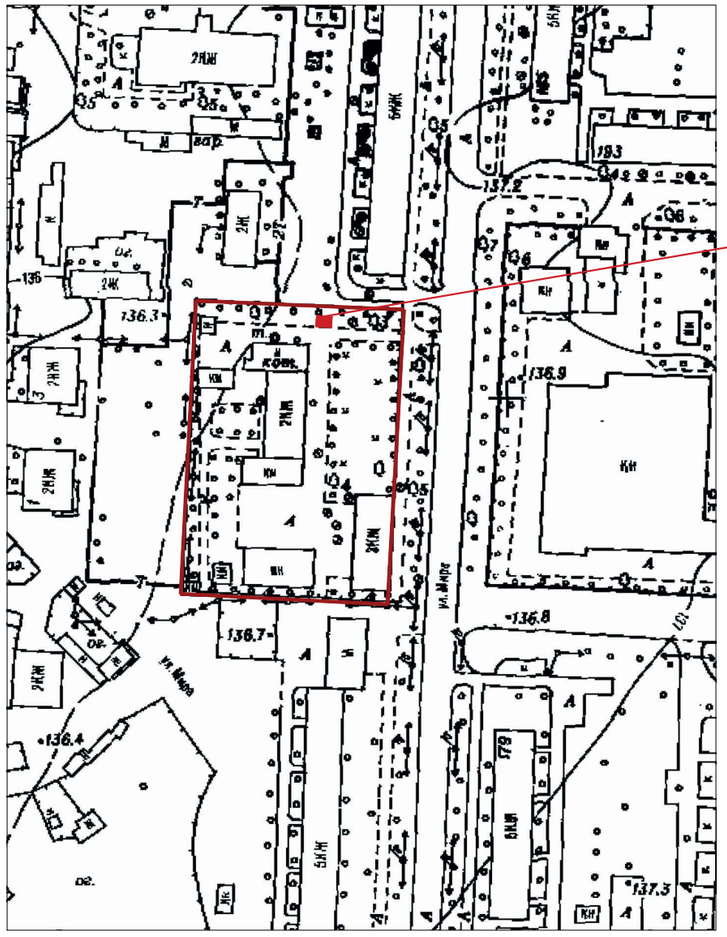

Взам. инв. N	
Подпись и дата	
инв. N подл.	

Изм.	Кол.уч	Лист	N Док.	Подпись	Дата
Выполнил		Фомченко Л.			

Заказ № 2016-НС-08. -ГП

Строительство контрольно пропускного пункта облегченного типа и ограждения территории филиала РГП на ПХВ «НЦЭ» КЗПП МНЭ РК по СКО по ул. Мира 236 в г. Петропавловске.

Стадия	Лист	Листов
ЭП	2	

Ситуационная схема М 1:2000

ТОО "Projectus"
Лицензия: №16ГСЛ№4002490

Генплан М 1:500

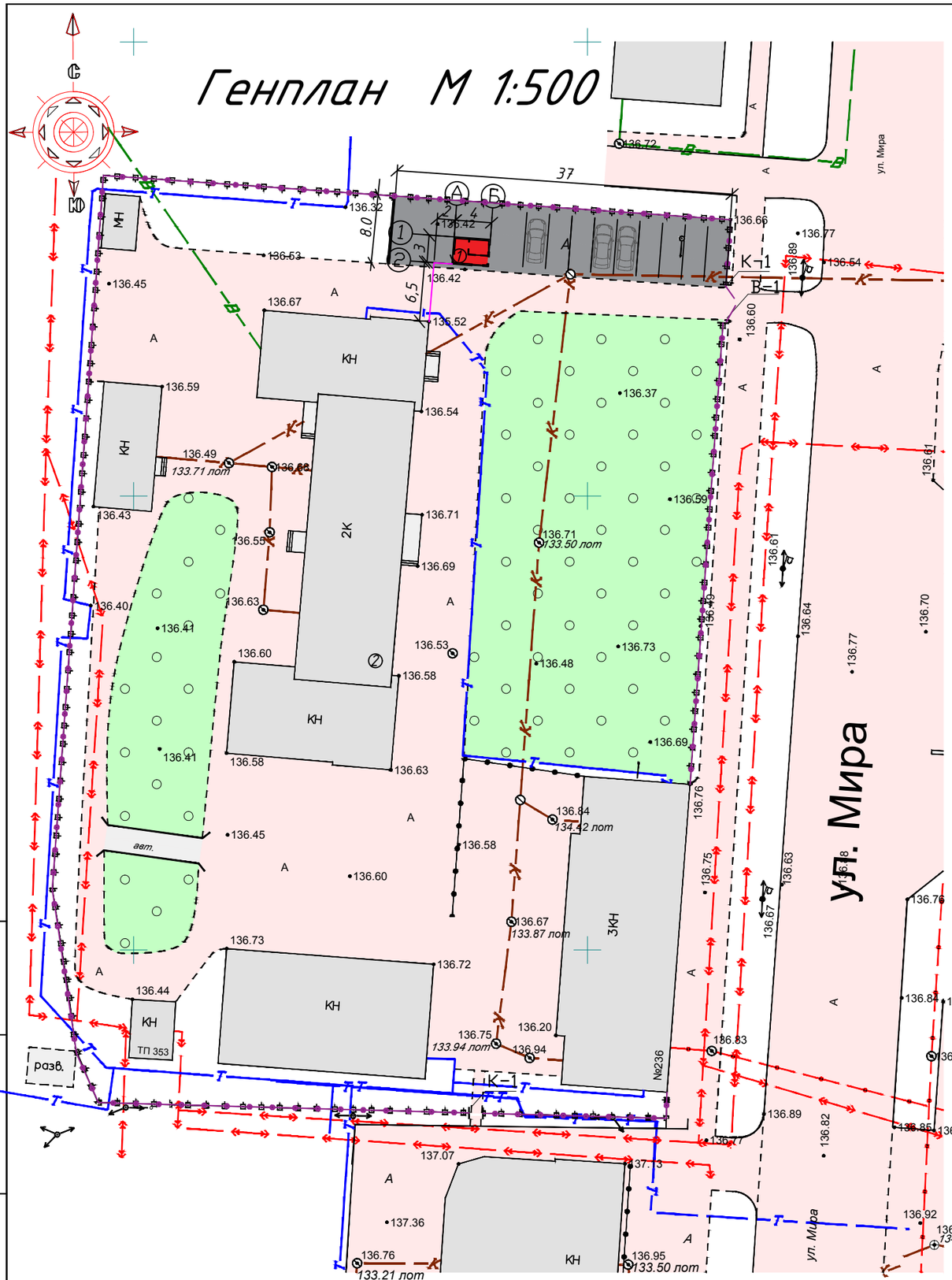

Экспликация зданий и сооружений

Номер на плане	Наименование	Примечание
1	КПП	проектир.
2	Здание	сущ.

Условные обозначения

Рисунок	Наименование
А	Дорожное покрытие - асфальт сущ.
А	Дорожное покрытие асфальт проектир
	Газон сущ.
	Ограждение, 1 ворота, 2 калитки - кованые проектир.
	Парковка проектир.

Примечание.

1. Размеры даны в метрах;
2. Система высот условная;

СОГЛАСОВАНО:
И. о. руководителя КГУ "Отдел архитектуры и градостроительства акимата г. Петропавловска" Мергалимов А. Т.

Взам. инв. N | Подпись и дата | инв. N подл.

Изм.	Кол.уч	Лист	N Док.	Подпись	Дата
ГАП		Наскенов Ж.А.			
Выполнил		Фомченко Л.			

Заказ № 2016-НС-08. -ГП

Строительство контрольно пропускного пункта облегченного типа и ограждения территории филиала РГП на ПХВ «НЦЭ» КЗПП МНЭ РК по СКО по ул. Мира 236 в г. Петропавловске.

Стадия	Лист	Листов
ЭП	3	

ГЕНПЛАН М 1:500

ТОО "Projectus"
Лицензия: №16ГСЛ№4002490

ФАСАД А - Б

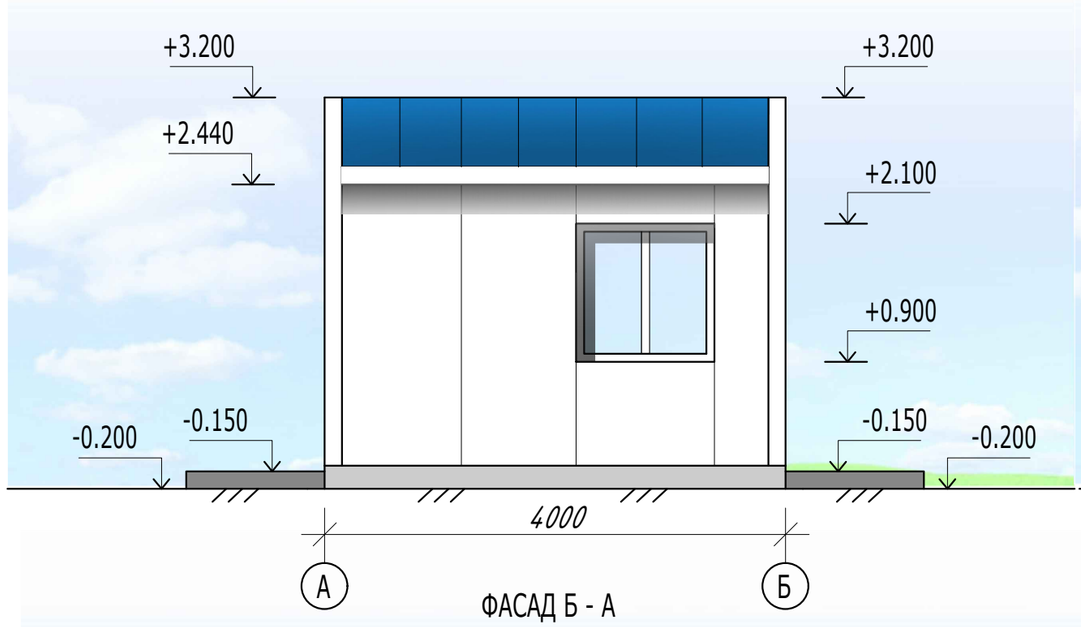

ФАСАД 1 - 2

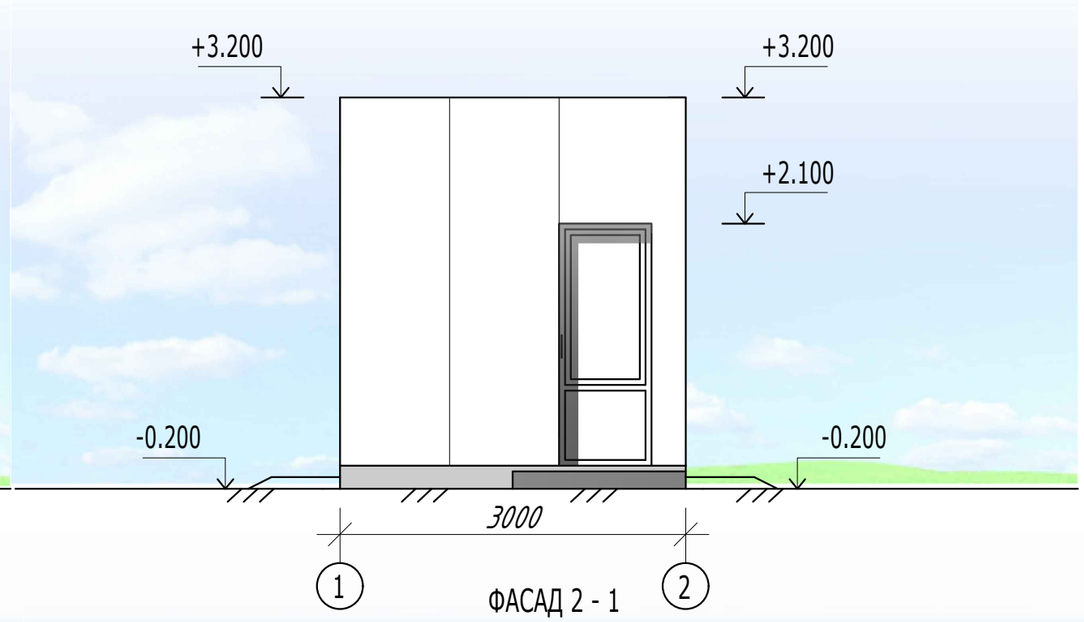

ФАСАД Б - А

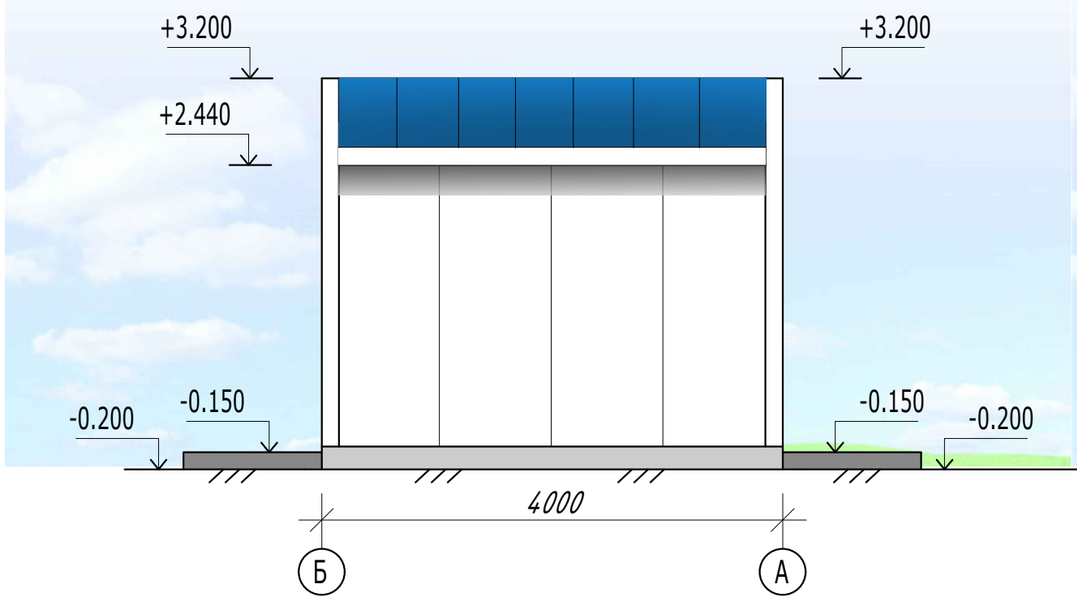

ФАСАД 2 - 1

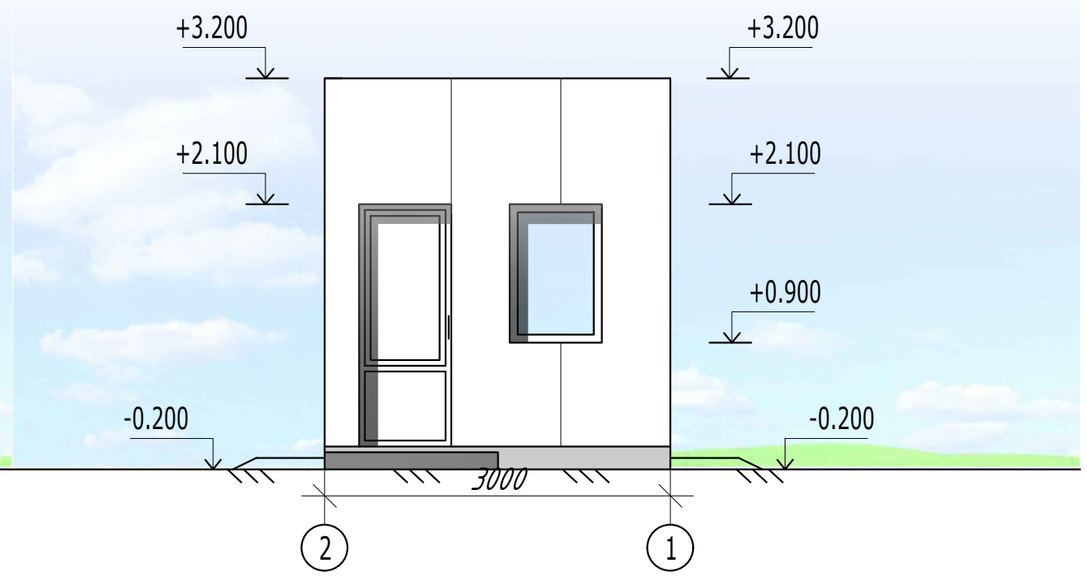

Стены – стеновые сэндвичпанели, цвет белый, толщ. 150мм;
Покрытие – кровельные сэндвичпанели, цвет синий, толщ. 150мм;
Окна – металлопластиковые инд. изготовления, профиль белого цвета;
Двери – металлопластиковые инд. изготовления.

СОГЛАСОВАНО:
И. о. руководителя КГУ "Отдел архитектуры и градостроительства акимата г. Петропавловска" *Мергалимов А. Т.*

Взам. инв. N	Подпись и дата	инв. N подл.

Изм.	Кол.уч.	Лист	№док	Подпись	Дата			
ГАП		Наскенов Ж.А.				*Заказ № 2016-НС-08.*		АС.
Разработал		Фомин Е. В.				*Строительство контрольно пропускного пункта облегченного типа и ограждения территории филиала РГП на ПХВ «НЦЭ» КЗПП МНЭ РК по СКО по ул. Мира 236 в г. Петропавловске.*		
Проверил		Наскенов Ж.А.				Фасады А-Б. Фасад в осях 1-2 Фасад в осях Б-А. Фасад в осях 2-1	Стадия: РП Лист: 4 Листов:	ТОО "Projectus" Лицензия: №16ГСЛ№4002490

ПЛАН НА ОТМ. ±0.000

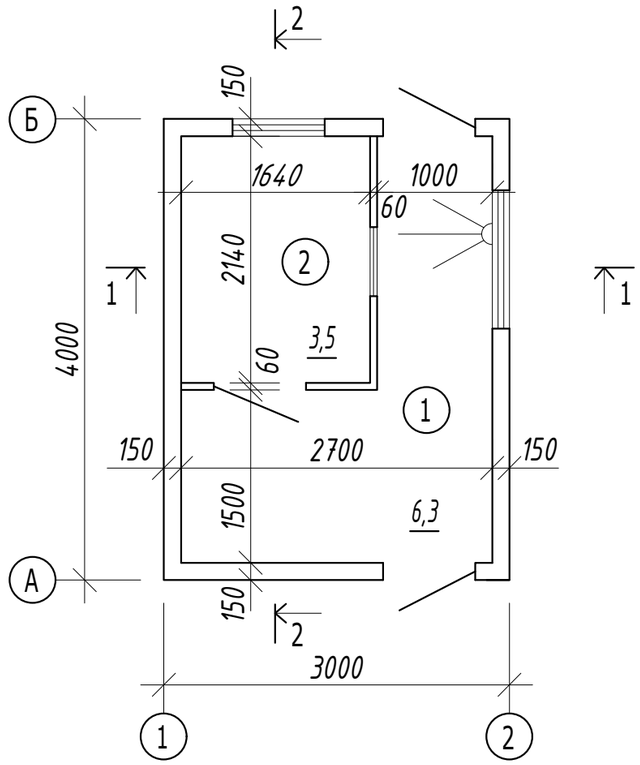

ЭКСПЛИКАЦИЯ ПОМЕЩЕНИЙ

Поз.	Наименование	Площадь, м^2	Примечание
1	Проходная	6,3	
2	Комната охранника	3,5	

						Заказ № 2016-НС-08.		АР
						Строительство контрольно пропускного пункта облегченного типа и ограждения территории филиала РГП на ПХВ «НЦЭ» КЗПП МНЭ РК по СКО по ул. Мира 236 в г. Петропавловске.		
Изм.	Кол.уч	Лист	N Док.	Подпись	Дата			
ГАП		Наскенов Ж.А.					Стадия	Лист	Листов
Разработал		Фомин Е. В.					ЭП	5	
						План на отм. 0.000	ТОО "Projectus" Лицензия: №16ГСЛ№4002490		

Взам. инв. N

Подпись и дата

Инв.N подлин.

РАЗРЕЗ 1 - 1

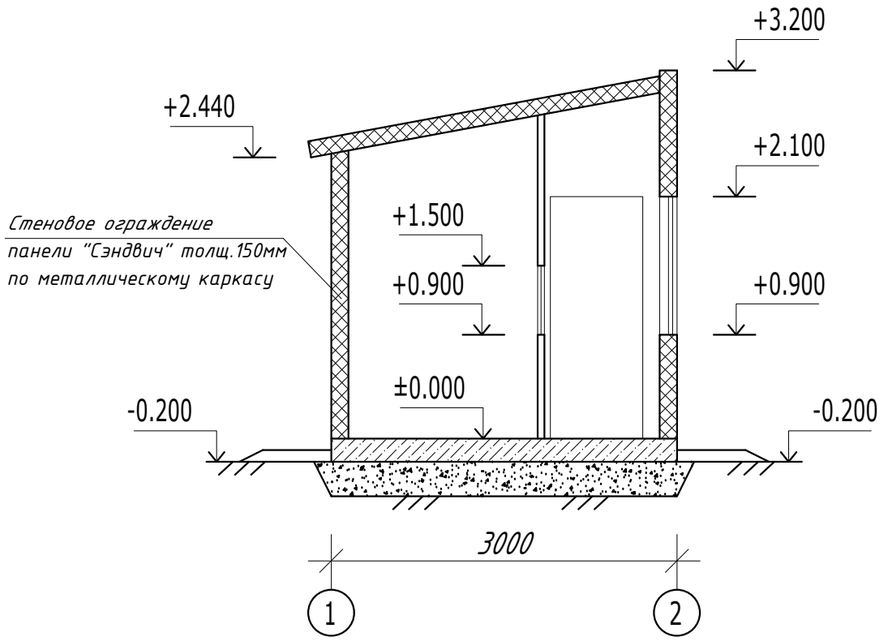

РАЗРЕЗ 2 - 2

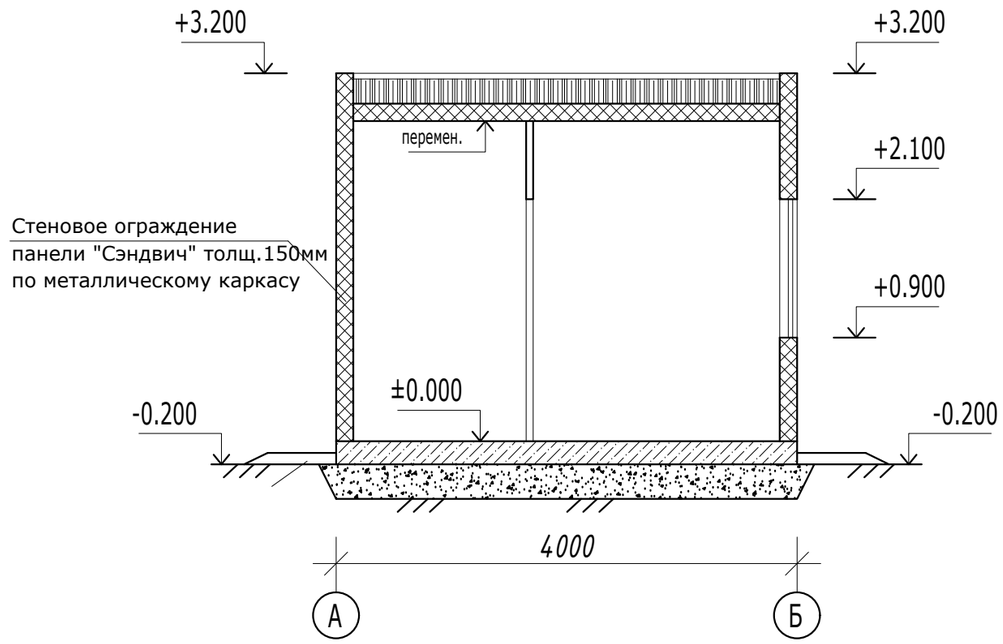

						Заказ № 2016-НС-08.		АР
						Строительство контрольно пропускного пункта облегченного типа и ограждения территории филиала РГП на ПХВ «НЦЭ» КЗПП МНЭ РК по СКО по ул. Мира 236 в г. Петропавловске.		
Изм.	Кол.уч	Лист	N Док.	Подпись	Дата			
ГАП		Наскенов Ж.Т.					Стадия	Лист	Листов
Разработал		Фомин Е. В.					ЭП	6	
						Разрез 1-1. Разрез 2-2	ТОО "Projectus" Лицензия: №16ГСЛ№4002490		

Взам. инв. N	Подпись и дата	Инв.N подлин.

ПЛАН КРОВЛИ

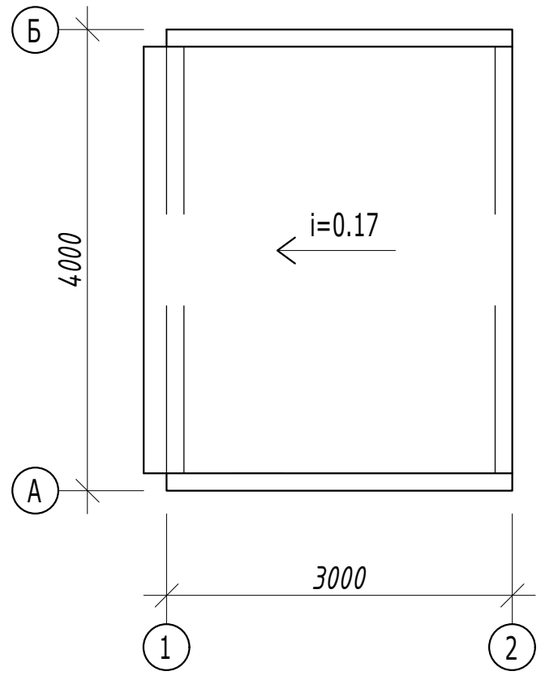

Изм.	Кол.уч	Лист	N Док.	Подпись	Дата	Заказ № 2016-НС-08.		АР
						Строительство контрольно пропускного пункта облегченного типа и ограждения территории филиала РГП на ПХВ «НЦЭ» КЗПП МНЭ РК по СКО по ул. Мира 236 в г. Петропавловске.		
ГАП		Наскенов Ж.А.					Стадия	Лист	Листов
Разработал		Фомин Е. В.					ЭП	7	
						План кровли	ТОО "Projectus" Лицензия: №16ГСЛ№4002490		

Взам. инв. N

Подпись и дата

Инв.N подлин.