ТОО "SBS-СтройПроект"
Лицензия №16012408 от 03.08.2016 года

Заказчик: ГУ "Отдел архитектуры, градостроительства и строительства Федоровского района"

РАБОЧИЙ ПРОЕКТ

Строительство 24-х квартирного жилого дома в селе Федоровка, Федоровского района, Костанайской области

ТОМ 5

08/2017-АС

Архитектурно-строительные решения

г.Костанай 2017 год

ТОО "SBS-СтройПроект"
Лицензия №16012408 от 03.08.2016 года

Заказчик: ГУ "Отдел архитектуры, градостроительства и строительства Федоровского района"

РАБОЧИЙ ПРОЕКТ

Строительство 24-х квартирного жилого дома
в селе Федоровка, Федоровского района, Костанайской области

ТОМ 5

08/2017-АС

Архитектурно-строительные решения

Директор_____Тулибаев С.Х.

ГИП_____Тулибаев С.Х.

Нормоконтроль_____Жумабаев Б.К.

г.Костанай 2017 год

Ведомость рабочих чертежей основного комплекта марки АС

Лист	Наименование	Примечание
1	Общие данные (начало).	
2	Общие данные (продолжение).	
3	Общие данные (окончание).	
4	Паспорт цветового решения фасада. Ведомость отделки фасадов.	
5	Фасад 1-13.	
6	Фасад 13-1.	
7	Фасад А-Д. Фасад Д-А.	
8	План 1 этажа на отм. +0,000.	
9	План 2 этажа на отм. +2,800.	
10	План 3 этажа на отм. +5,600.	
11	Разрез 1-1. Узел 6.	
12	Разрез 2-2.	
13	Ведомость отделки помещений. Экспликация полов.	
14	Спецификация элементов заполнения проемов. Ведомость отделки откосов. Эскизы.	
15	Схема расположения кронштейнов и профилей по фасаду 1-13.	
16	Схема расположения кронштейнов и профилей по фасаду 13-1.	
17	Схема расположения кронштейнов и профилей по фасадам А-Д, Д-А.	
18	Узел 1 - Наружный угол крепления сайдинга. Узел 2 - Внутренний угол крепления сайдинга.	
19	Узел 3 - Вертикальный разрез по цоколю. Узел 4 - Боковое сопряжение окна и стены.	
20	Узел 5 - Вертикальный разрез по окну. Спецификация элементов фасадной системы.	
21	Ограждение балконов ОгБ-1, ОгБ-2. Разрез 1-1. Разрез 2-2. Спецификация.	
22	Кладочный план 1 этажа.	
23	Кладочный план 2 этажа.	
24	Кладочный план 3 этажа.	
25	Ведомость перемычек. Ведомость проемов. Спецификация перемычек.	
26	Устройство крепления стен из кирпича и мелких блоков. Узел 1. Узел 2. Спецификация элементов армирования стен.	
27	План чердака. Спецификация.	
28	Схема устройства вентшахт. Деталь прохождения вентшахт через кровлю. Спецификация.	
29	План кровли. Спецификация элементов кровли.	
30	Схема расположения стропильной системы.	
31	Разрез 1-1. Разрез 2-2. Узлы 1, 2, 3, 4, 5.	
32	Слуховое окно. Спецификация материалов на устройство слухового окна. Узлы 6,7,8.	
33	Спецификации деревянных и стальных материалов и изделий на устройство кровли.	
34	План перекрытий на отм. +2,500, +5,300. План балконных плит на отм. -0,340.	
35	План покрытия на отм. +8,100.	
36	Устройство монолитного участка МУ-1. Сечения а-а, б-б. Спецификация на устройство МУ-1. Спецификация на устройство перекрытий и покрытия.	
37	Устройство лестницы Л-1. Разрез 1-1. Спецификация.	
38	Узлы лестничной клетки А, Б, В, Г.	
39	Лестничный косоур КЛ-1. Сечения 1-1, 2-2. Лестничный косоур КЛ-2. Сечение 3-3.	
40	План фундаментов.	
41	Разрез 1-1, 2-2. Спецификация. Устройство армошвов.	
42	Раскладка блоков по осям А, Б, В.	
43	Раскладка блоков по осям Г, Д, 1(13), 2(12), 3,5,9,11, 4,7,10.	
44	Устройство входной группы Вх-1/2.	
45	Устройство входной группы Вх-1/2. Разрез 1-1, 2-2. Спецификация.	
46	Устройство входной группы Вх-1/2. Разрез 3-3, 4-4. Фрагмент 1, 2. Спецификация.	
47	Устройство водосточной системы. Узел 9. Спецификация.	

Объемно-планировочные показатели.

№	Наименование	Ед. изм.	Кол-во
1	Общая площадь здания	$м^2$	1233,6
2	Площадь застройки	$м^2$	457,2
3	Строительный объем	$м^3$	4 640
4	Общая площадь квартир	$м^2$	1045,2
5	Этажность	этажи	3

Согласовано

Взам. инв. №

Подп. и дата

Инв. № подл.

Изм.	Кол.уч.	Лист	№ док	Подп.	Дата
ГИП		Тулибаев С.Х.			2017
Разработал		Ищанов О.К.			2017
Проверил		Жакенов Н.А.			2017
Норм.контр.		Жумабаев Б.К.			2017

Заказ: 08-2017
Заказчик: ГУ "Отдел архитектуры, градостроительства и строительства Федоровского района".

Строительство 24-х квартирного жилого дома в селе Федоровка Федоровского района Костанайской области

Строительство 24-х квартирного жилого дома	Стадия	Лист	Листов
	РП	1	

Общие данные (начало).

ТОО "SBS-Строй Проект"

Ведомость ссылочных и прилагаемых документов марки АС.

Обозначение	Наименование	Примечание
	Ссылочные документы	
ТУ 5285-001-78334080-2006	Стальные профилированные листы, металлочерепица, комплектующие изделия и плоские листы, профили листовые, элементы конструкционные гнуто-штампованные, фасадные кассеты	
ТУ 5763-005-56846022-2009	Изделия теплоизоляционные и стеклянного волокна "ИЗОВЕР" ("ISOVER")	
СТО 42481025 008-2006	Черепица кровельная металлическая и комплектующие изделия.	
ОСТ 14-11-196-96	Прокат тонколистовой кровельный.	
ГОСТ 28778-90	Болты самоанкерующиеся распорные для строительства.	
ГОСТ 6629-88	Двери деревянные внутренние для жилых и общественных зданий. Типы и конструкция	
ГОСТ 31173-2003	Блоки дверные стальные. Технические условия	
ГОСТ 30674-99	Блоки оконные из поливинилхлоридных профилей. Технические условия.	
ГОСТ 10923-93*	Рубероид. Технические условия.	
ГОСТ 14918-80	Сталь тонколистовая оцинкованная с непрерывных линий. Технические условия	
ГОСТ 8486-86*	Пиломатериалы хвойных пород. Технические условия	
ГОСТ 103-2006	Прокат сортовый стальной горячекатаный полосовой.	
ГОСТ 5088-2005	Петли для оконных и дверных блоков.	
ГОСТ 5090-86	Изделия скобяные запирающие для деревянных окон и дверей.	
ГОСТ 6727-80*	Проволока из низкоуглеродистой стали холоднотянутая для армирования железобетонных конструкций.	
ГОСТ 5781-82*	Сталь горячекатаная для армирования железобетонных конструкций.	
ГОСТ 13579-78*	Блоки бетонные для стен подвалов.	
ГОСТ 22266-94	Цементы сульфатостойкие. Стандарт распространяется на сульфатостойкие цементы для изготовления бетонных и железобетонных конструкций.	
серия 1.450.3-7.94.вып2	Лестницы, площадки, стремянки и ограждения стальные.	
серия 1.100.2-5 выпуск 1	Металлические изделия жилых зданий (ограждения лестничных маршей, площадок, оконных проемов и др.). Выпуск 1 Технические условия.)	
серия 1.141-1 вып. 64	Предварительно напряженные панели с круглыми пустотами, армированные стержнями из стали класса А-IV. Метод натяжения - электротермический.	
серия 1.141-1 вып. 60	Панели с круглыми пустотами длиной 4180, 3580, 2980, 2680 и 2380 мм, шириной 1790, 1490, 1190 и 990 мм, армированные стержнями из стали класса А-III и Вр-I.	
серия 1.137.1-9 вып. 1	Плиты балконов железобетонные для жилых зданий	
серии 2.144-1/88	Узлы полов жилых зданий. Рабочие чертежи.	
ТУ-5752-001-58229760-2005	Плитки керамические. Керамический гранит.	
серия 1.038.1-1 в.1	Перемычки брусковые для жилых и общественных зданий. Рабочие чертежи	
ГОСТ 8509-93	Уголки стальные горячекатаные равнополочные. Сортамент.	
серия 1.225-2.12	Прогоны прямоугольного сечения, армированные сварными каркасами из стали класса А-III; Технические условия. Рабочие чертежи.	
СТ РК 945-92	Камни бетонные стеновые. Технические условия.	
ГОСТ 6133-99	Камни бетонные стеновые. Технические условия	
ГОСТ 8510-86	Уголки стальные горячекатаные неравнополочные. Сортамент.	
ГОСТ 2591-88	Прокат стальной горячекатаный квадратный. Сортамент.	
ГОСТ 8242-88	Детали профильные из древесины и древесных материалов для строительства. Технические условия	
ГОСТ 24698-81	Двери деревянные наружные для жилых и общественных зданий. Типы, конструкция и размеры	
серия 5.904-51 в.1	Зонты и дефлекторы вентиляционных систем. Рабочие чертежи.	
ГОСТ 8240-97	Швеллеры стальные горячекатаные. Сортамент	
ГОСТ 8717.0-84*	Ступени железобетонные и бетонные. Технические условия	
Ст РК 956-93	Плиты ленточных фундаментов железобетонные. Технические условия.	
серия 2.240-1 вып. 6	Перекрытия кирпичных зданий. Рабочие чертежи.	

Ведомость основных комплектов рабочих чертежей.

Обозначение	Наименование	Примечание
08/2017-ПП	Паспорт проекта	
08/2017-ЭП	Энергетический паспорт	
08/2017-ПЗ	Общая пояснительная записка	
08/2017-ГП	Генеральный план	
08/2017-АС	Архитектурно-строительные решения	
08/2017-ВК	Водоснабжение и канализация	
08/2017-ОВ	Отопление и вентиляция	
08/2017-ЭОМ	Силовое электрооборудование и электрическое освещение	
08/2017-СС, ВН	Система связи. Видеонаблюдение	
08/2017-ПОС	Проект организации строительства	
08/2017-СМ	Сметная документация	

Технические решения, принятые в рабочих чертежах, соответствуют требованиям экологических, санитарно-гигиенических, противопожарных и других норм, действующих на территории Республики Казахстан, и обеспечивают безопасную для жизни и здоровья людей эксплуатацию объекта при соблюдении предусмотренных чертежами мероприятий.

ГИП _____ Жакенов Н.А.

Согласовано

Взам. инв. №

Подп. и дата

Инв. № подл.

Изм.	Кол.уч.	Лист	№ док	Подп.	Дата
ГИП		Тулибаев С.Х.			2017
Разработал		Ищанов О.К.			2017
Проверил		Жакенов Н.А.			2017
Норм.контр.		Жумабаев Б.К.			2017

Заказ: 08-2017
Заказчик: ГУ "Отдел архитектуры, градостроительства и строительства Федоровского района".

Строительство 24-х квартирного жилого дома в селе Федоровка Федоровского района Костанайской области

Строительство 24-х квартирного жилого дома	Стадия	Лист	Листов
	РП	2	

Общие данные (продолжение).

ТОО "SBS-Строй Проект"

I. Пояснительная записка

Проект: "Строительство 24-х квартирного жилого дома в селе Федоровка Федоровского района Костанайской области." разработан ТОО "SBS-СтройПроект" на основе:
-АПЗ №11 от 15.08.2017;
-Задание на проектирование;
-Технический отчет об инженерно-геологических изысканиях, выданного ИП "Елисеев А.В.", заказ 121/2017

Строительство ведется в I В климатическом подрайоне, с расчетной температурой наружного воздуха наиболее холодной пятидневки -35 °С, с обычными геологическими условиями.
Район строительства не сейсмичен.
Нормативные данные: снеговая нагрузка - 70 кгс/м^2.
Нормативное ветровое давление - 38 кгс/м^2.
Рельеф спокоен.
Уровень ответственности здания - II
Степень огнестойкости здания - II
Класс функциональной пожарной опасности - Ф1.3

II. Архитектурно - планировочные и конструктивные решения

Здание 3-х этажное, безподвальное, прямоугольной формы, размерами в осях 48х12 м.
Высота 1-го, 2-го и 3-го этажа в чистоте равна 2,5 м.

Фундаменты под наружные и внутренние стены - из сборных железобетонных плит ленточных фундаментов и блоков стен подвалов;
Наружные стены - пескоблоки по ГОСТ 6133-99 размерами 390х190х188
на ц/п растворе М-50, толщиной 390 мм.; с облицовкой металлосайдингом;
Внутренние стены - кирпич КР-р-по - 250х120х65 1/НФ/100/2,0/50 ГОСТ 530-2012
на ц/п растворе М-50, толщиной 380 мм;
- пескооблоки по ГОСТ 6133-99 размерами 390х190х188
на ц/п растворе М-50, толщиной 190 мм.;
Перегородки - пустотелый камень СКЦ-3р СТ РК 945-92 толщиной 90 мм, на ц/п растворе М50.;
Перекрытия - из сборных железобетонных многопустотных плит;
Лестницы - сборные, железобетонные марши и площадки;
Крыша - Чердачная, вентилируемая с неорганизованным наружным водостоком;
Кровля - Металлочерепица;
Полы - по серии 2.144-1/88: доска, бетонные, линолеумные, керамическая плитка.
Внутренняя отделка - цементно-песчання штукатурка с последующей окраской масляными и водоэмульсионными красками;
Окна - ПВХ по ГОСТ 30674-99;
Двери - наружные - металлические по ГОСТ 31173-2003
- внутренние - деревянные, филенчатые по ГОСТ 6629-88;
Отмостка - асфальтобетонная, шириной 1000 мм..
Утепление наружных стен - Утеплитель "Isover ВентФасад-Оптима-100/Е", с облицовкой металлосайдингом МП СК-14х226;
Утепление кровли - ISOBOX РУФ Н толщ. 150 мм., ISOBOX РУФ В толщ. 30 мм., дополнительный слой утеплителя по периметру стен чердака на ширину 1000 мм ISOBOX РУФ Н δ=100мм

IV. Противопожарные мероприятия

Проект выполнен в соответствии с СНиП РК 2.02.05-2009 "Пожарная безопасность зданий и сооружений". Строительные конструкции,принятые в проекте, обеспечивают классификацию здания по II степени огнестойкости:
Деревянные и металлические конструкции подвергаются огнезащитной обработке согласно «Руководству по огнезащитной обработке материалов и конструкций».
Двери на путях эвакуации открывается по направлению выхода из здания. Для всех деревянных конструкций стен, прекрытий, кровли, коробок оконных и дверных блоков предусмотреть антипиреновую, огнезащитную, влагозащитную, биозащитную пропитку составом ТХЭФ - ПТ (трихлорэтилфосфат 50%; петролатум -50%).

V. Антикоррозийная защита

Для обеспечения долговечности конструкций при строительных работах необходимо:
Для всех деревянных конструкций предусмотреть огнезащитную, влагозащитную, биозащитную поверхностную пропитку составом «ТХЭФ-ПТ» (трихлорэтилфосфат 50-70 %, петролатум 30-50 %); согласно СНиП РК 2.01-19-2004 прил.10.
Мероприятия по антикоррозийной защите конструкций выполнить согласно требованиям СНиП РК 2.01-19-2004 "Защита строительных конструкций и сооружений от коррозии". Для обеспечения долговечности стальных конструкций и соединений железобетонных изделий при возведении здания необходимо все металлические элементы после монтажа защитить 2-мя слоями (общая толщ.55) пентафталевой эмали марки ПФ 115 ГОСТ 6465-76 по грунтовке ГФ-021 ГОСТ 25129-82.

VI. Производство работ в зимнее время

1. Производство кладочных работ:
- кирпичную кладку выполнять в соответствии с требованиями СНиП РК 5.02-02-2010, СНиП РК 5.03-37-2005 Р.10.7, СН 290-74 "Указаний по производству и применению строительных растворов" и др.
- кладку вести беспрогревным способом на растворе с применением поташа или нитрита натрия, марку раствора при этом повышать на 1 ступень от проектной.

VII. Общие указания по производству работ

1. Все строительно-монтажные работы выполнять в соответствии с требованиями СНиП РК 1.03.05 2001
2. Все работы выполнять специализированными предприятиями.
3. Все работы выполнять согласно "Правил производства и приемки работ"
4. В соответствии с требованиями СН РК "1.03-00-2011" должно быть наличие у лица, осуществляющего строительство технологической документации (ППР, ПОС, технологических карт, регламентов и т.п.) на все выполняемые им виды работ, в том числе на геодезические разбивочные работы, включая детальную разбивку.

Согласовано

Взам. инв. №

Подп. и дата

Инв. № подл.

Изм.	Кол.уч.	Лист	№ док	Подп.	Дата
ГИП		Тулибаев С.Х.			2017
Разработал		Ищанов О.К.			2017
Проверил		Жакенов Н.А.			2017
Норм.контр.		Жумабаев Б.К.			2017

Заказ: 08-2017
Заказчик: ГУ "Отдел архитектуры, градостроительства и строительства Федоровского района".

Строительство 24-х квартирного жилого дома в селе Федоровка Федоровского района Костанайской области

Строительство 24-х квартирного жилого дома	Стадия	Лист	Листов
	РП	3	

Общие данные (окончание).

ТОО "SBS-Строй Проект"

Фасад 1-13

Фасад А-Д

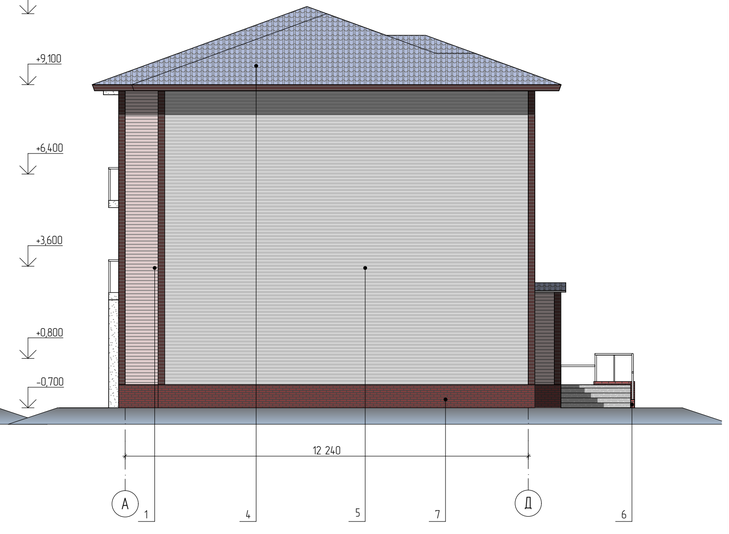

Ведомость отделки фасадов

Поз. отделки	Наименование элемента фасада	Наименование материала отделки	Наименование и номер эталона цвета или образец колера
1	Плоскости стен	Металлосайдинг	
2	Окна	ПВХ	
3	Двери	Металические	
4	Кровля	Металлочерепица	
5	Плоскости стен	Металлосайдинг	
6	Цоколь	Искусственный камень	
7	Пандус	Искусственный камень	

Согласовано

Взам. инв. №

Подп. и дата

Инв. № подл.

Изм.	Кол.уч.	Лист	№ док.	Подп.	Дата
ГИП		Тулибаев С.Х.			2017
Разработал		Мукатов Б.Т.			2017
Проверил		Хакенов Н.А.			2017
Норм.контр.		Жумабаев Б.К.			2017

Заказ 08-2017
Заказчик: ГУ "Отдел архитектуры, градостроительства и строительства Федоровского района"

Строительство 24-х квартирного жилого дома в селе Федоровка Федоровского района Костанайской области

Строительство 24-х квартирного жилого дома

Стадия	Лист	Листов
РП	4	

Паспорт цветового решения фасадов. Ведомость отделки фасадов.

ТОО "SBS-Строй Проект"

Фасад 1-13

Изм.	Кол.уч.	Лист	№ док.	Подп.	Дата	
ГИП		Тулибаев С.Х.			2017	Строительство 24-х квартирного жилого дома
Разработал		Мукатов Б.Т.			2017	
Проверил		Жакенов Н.А.			2017	
Норм.контр.		Жумабаев Б.К.			2017	

Заказ 08-2017
Заказчик: ГУ "Отдел архитектуры, градостроительства и строительства Федоровского района".

Строительство 24-х квартирного жилого дома в селе Федоровка Федоровского района Костанайской области

Стадия	Лист	Листов
РП	5	

Фасад 1-13

ТОО "SBS-Строй Проект"

Согласовано

Взам. инв. №

Подп. и дата

Инв. № подл.

Фасад 13-1

Согласовано

Взам. инв. №

Подп. и дата

Инв. № подл.

Изм.	Кол.уч.	Лист	№ док.	Подп.	Дата
ГИП		Тулибаев С.Х.			2017
Разработал		Мукатов Б.Т.			2017
Проверил		Жакенов Н.А.			2017
Норм.контр.		Жумабаев Б.К.			2017

Заказ: 08-2017
Заказчик: ГУ "Отдел архитектуры, градостроительства и строительства Федоровского района".

Строительство 24-х квартирного жилого дома в селе Федоровка Федоровского района Костанайской области

Строительство 24-х квартирного жилого дома

Стадия	Лист	Листов
РП	6	

Фасад 13-1.

ТОО "SBS-Строй Проект"

Фасад А-Д

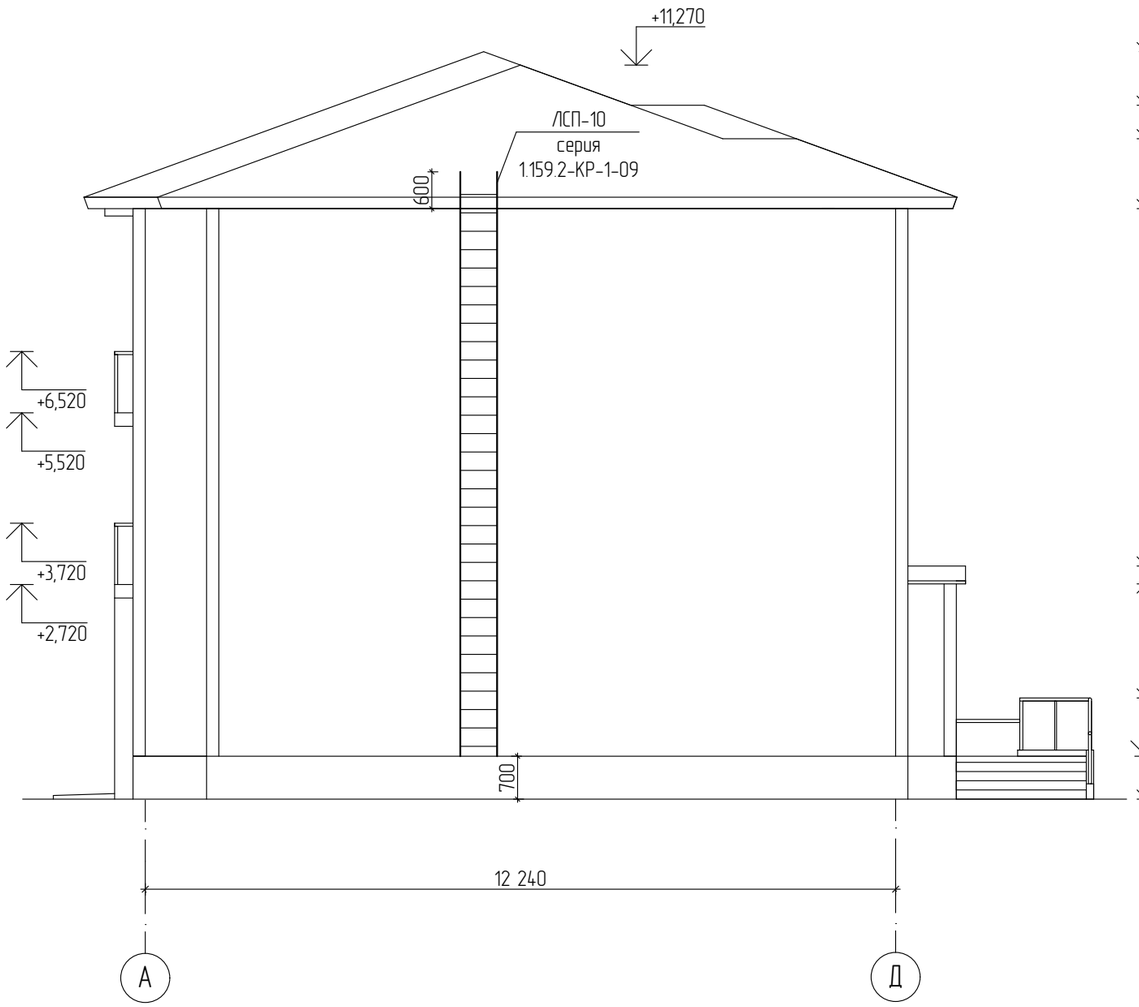

Фасад Д-А

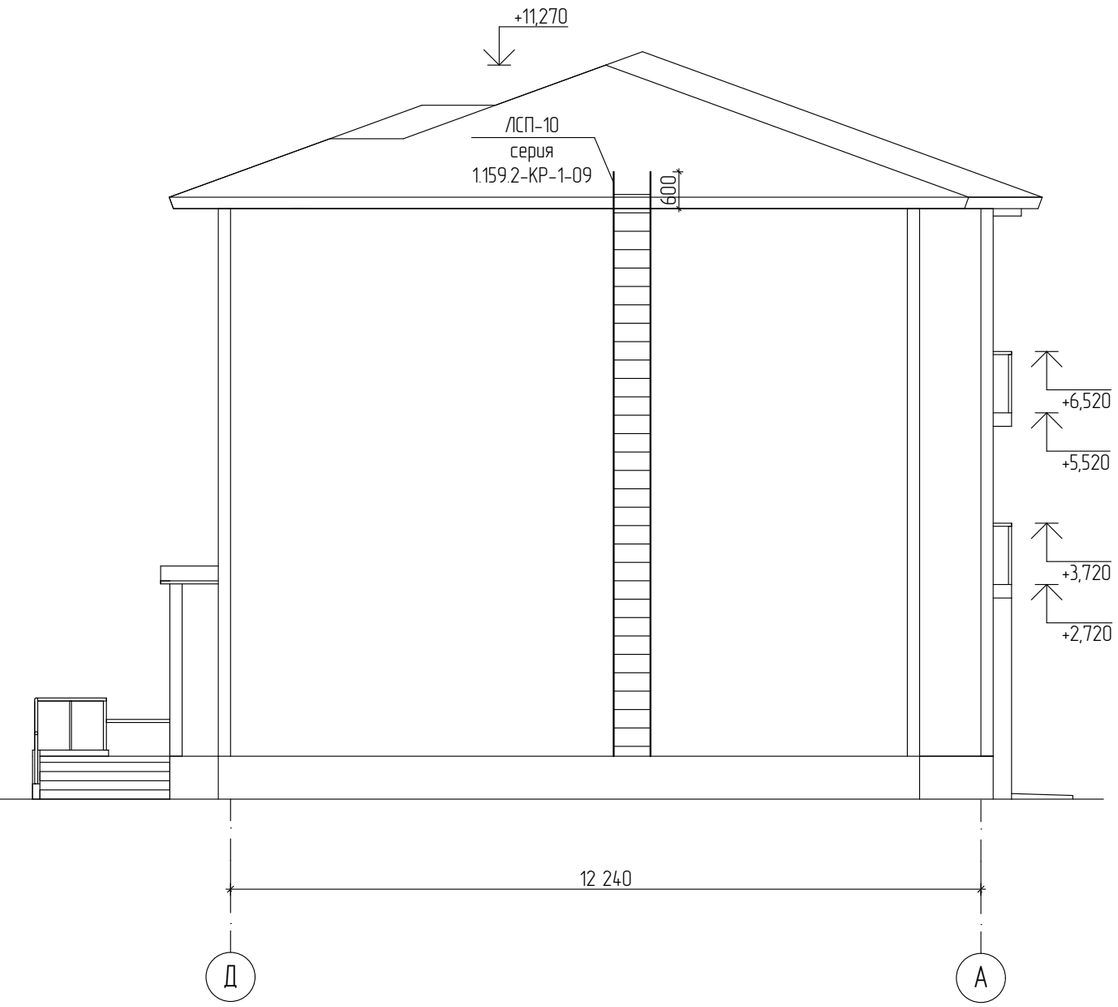

Согласовано

Взам. инв. №

Подп. и дата

Инв. № подл.

Изм.	Кол.уч.	Лист	№ док	Подп.	Дата
ГИП		Тулибаев С.Х.			2017
Разработал		Мукатов Б.Т.			2017
Проверил		Жакенов Н.А.			2017
Норм.контр.		Жумабаев Б.К.			2017

Заказ: 08-2017
Заказчик: ГУ "Отдел архитектуры, градостроительства и строительства Федоровского района".

Строительство 24-х квартирного жилого дома в селе Федоровка Федоровского района Костанайской области

Строительство 24-х квартирного жилого дома	Стадия	Лист	Листов
	РП	7	

Фасад А-Д. Фасад Д-А.

ТОО "SBS-Строй Проект"

План 1 этажа на отм. +0,000

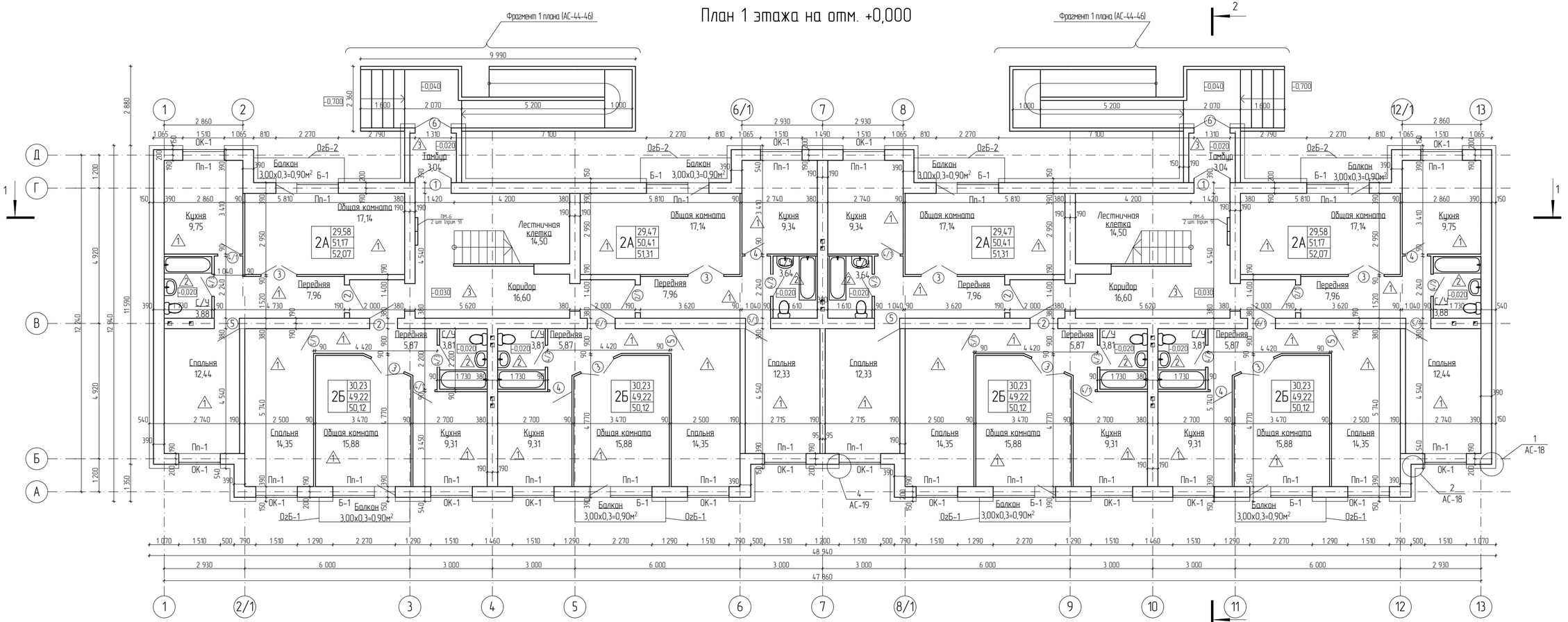

Тип квартиры (кол-во жилых комнат) — X

XXXX	Жилая площадь
XXXX	Площадь квартиры
XXXX	Общая площадь квартиры (включая балконы)

Примечания:

1. Общая жилая площадь - 717,06 м²
2. Общая площадь квартир - 1200,12 м²
3. Общая площадь квартир (включая балконы) - 1221,72 м²
4. Спецификацию элементов заполнения проемов см. лист АС-14.
5. Экспликацию полов и ведомость отделки помещений см. лист АС-13.
6. Узлы 1 и 2 см. лист АС-18.
7. Узел 4 см. лист АС-19.
8. Ограждение балконов ОгБ-1, ОгБ-2 см. лист АС-21.
9. Почтовые ящики марки ПМ-6 ТОО"АЗПО" ТАЙНИК-KZ, общее кол-во 4 шт.

Согласовано

Взам. инв. №

Подп. и дата

Инв. № подл.

Изм.	Кол.уч.	Лист	№ док.	Подп.	Дата
ГИП		Тулибаев С.Х.			2017
Разработал		Мукатов Б.Т.			2017
Проверил		Жакенов Н.А.			2017
Норм.контр.		Жумабаев Б.К.			2017

Заказ: 08-2017
Заказчик: ГУ "Отдел архитектуры, градостроительства и строительства Федоровского района".

Строительство 24-х квартирного жилого дома в селе Федоровка Федоровского района Костанайской области

Строительство 24-х квартирного жилого дома

Стадия	Лист	Листов
РП	8	

План 1 этажа на отм. +0,000

ТОО "SBS-Строй Проект"

План 2 этажа на отм. +2,800

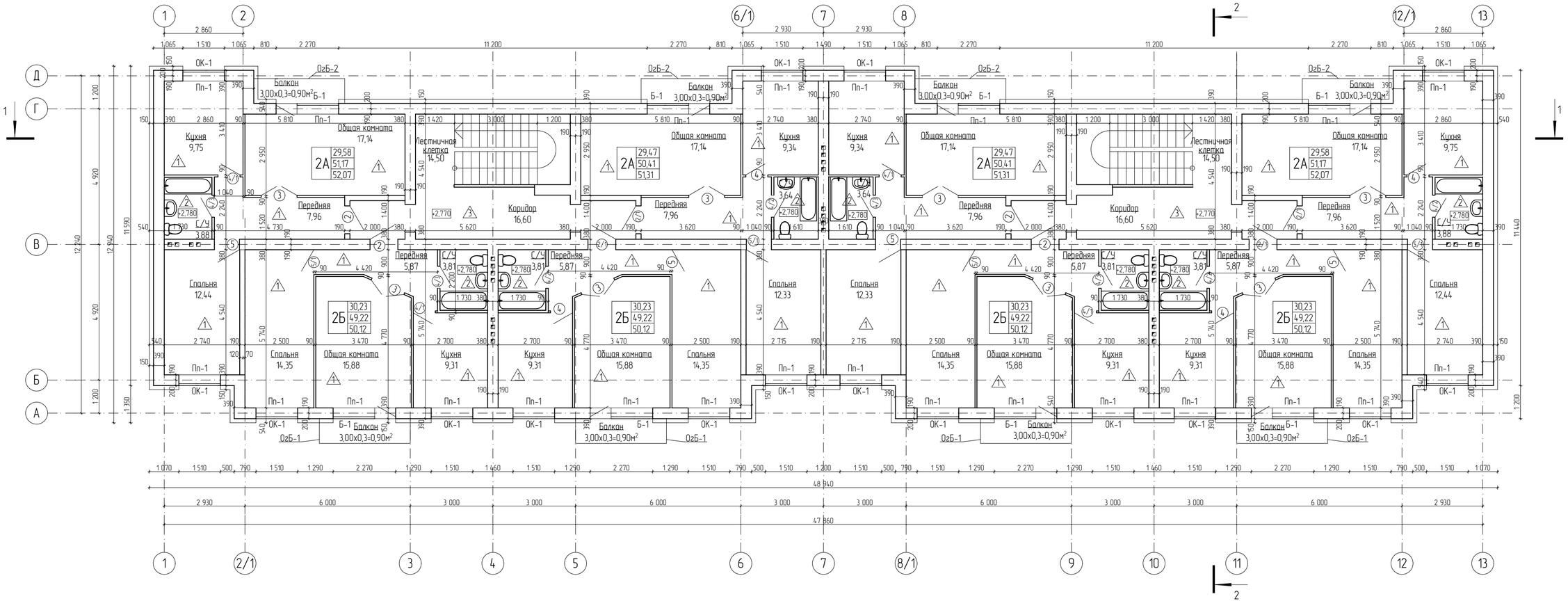

Примечания:

1. Данный лист смотреть совместно с листом АС-8.
2. Спецификацию элементов заполнения проемов см. лист АС-14.
3. Экспликацию полов и ведомость отделки помещений см. лист АС-13.
4. Ограждение балконов ОгБ-1, ОгБ-2 см. лист АС-21.

Изм.	Кол.уч.	Лист	№ док.	Подп.	Дата	Заказ: 08-2017 Заказчик: ГУ "Отдел архитектуры, градостроительства и строительства Федоровского района".
						Строительство 24-х квартирного жилого дома в селе Федоровка Федоровского района Костанайской области
ГИП		Тулибаев С.Х.			2017	Строительство 24-х квартирного жилого дома — Стадия: РП; Лист: 9; Листов:
Разработал		Мукатов Б.Т.			2017	
Проверил		Жакенов Н.А.			2017	
Норм.контр.		Жумабаев Б.К.			2017	План 2 этажа на отм. +2,800 — ТОО "SBS-Строй Проект"

Согласовано

Взам. инв. №

Подп. и дата

Инв. № подл.

План 3 этажа на отм. +5,600

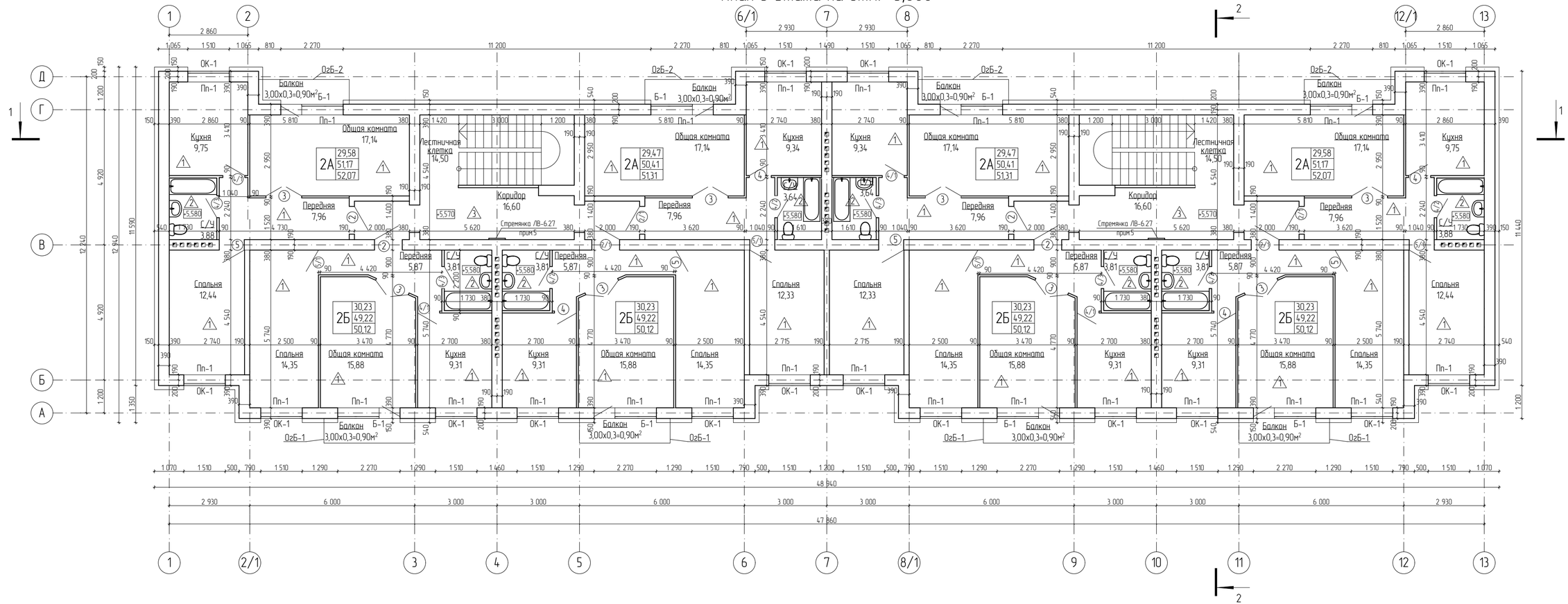

Примечания:

1. Данный лист смотреть совместно с листом АС-8.
2. Спецификацию элементов заполнения проемов см. лист АС-14.
3. Экспликацию полов и ведомость отделки помещений см. лист АС-13.
4. Ограждение балконов Огб-1, Огб-2 см. лист АС-21.
5. Стремянка ЛВ-6.27 серия 1.100.2-5.1-30, общее кол-во 2 шт.

Изм.	Кол.уч.	Лист	№ док.	Подп.	Дата
ГИП		Тулибаев С.Х.			2017
Разработал		Мукатов Б.Т.			2017
Проверил		Жакенов Н.А.			2017
Норм.контр.		Жумабаев Б.К.			2017

Заказ: 08-2017
Заказчик: ГУ "Отдел архитектуры, градостроительства и строительства Федоровского района".

Строительство 24-х квартирного жилого дома в селе Федоровка Федоровского района Костанайской области

Строительство 24-х квартирного жилого дома	Стадия	Лист	Листов
	РП	10	

План 3 этажа на отм. +5,600

ТОО "SBS-Строй Проект"

Согласовано

Взам. инв. №

Подп. и дата

Инв. № подл.

Разрез 1-1

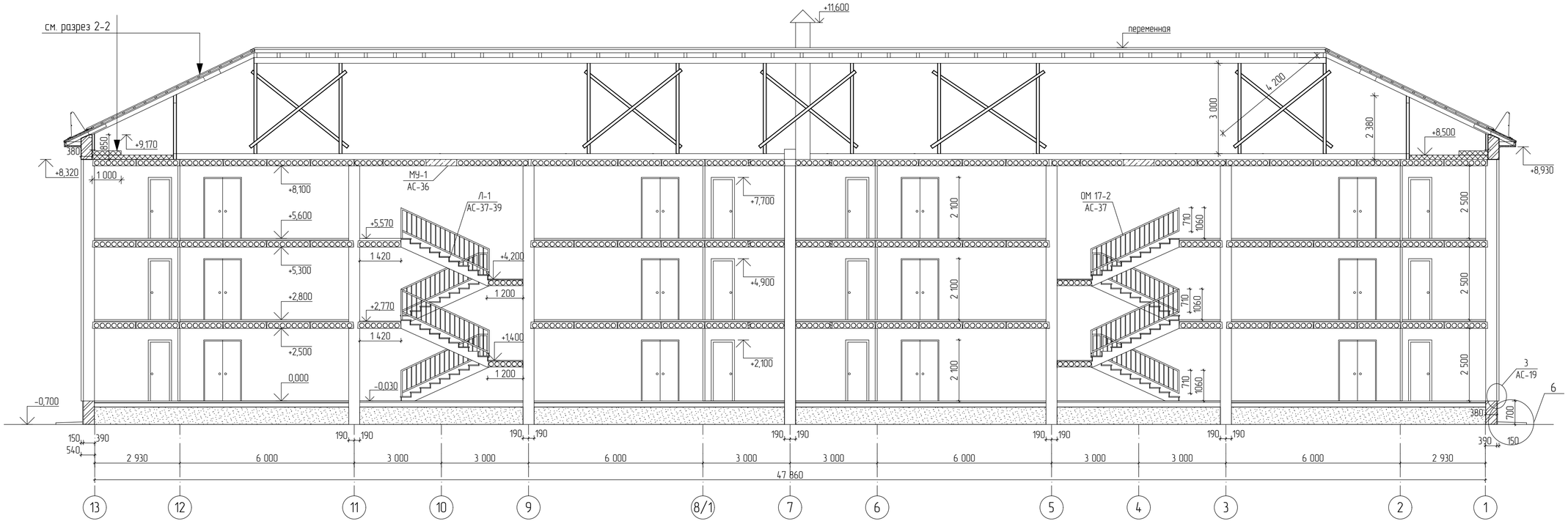

Узел 6

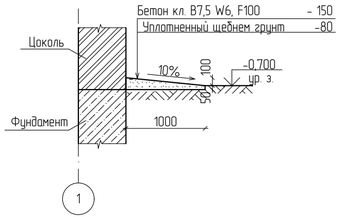

1. Узел 3 см. лист АС-19.
2. Устройство лестницы Л-1 см. лист АС-37-39.

						Заказ 08-2017 Заказчик: ГУ "Отдел архитектуры, градостроительства и строительства Федоровского района".
Изм.	Кол.уч.	Лист	№ док.	Подп.	Дата	Строительство 24-х квартирного жилого дома в селе Федоровка Федоровского района Костанайской области
ГИП		Тулибаев С.Х.			2017	Строительство 24-х квартирного жилого дома — Стадия: РП; Лист: 11; Листов:
Разработал		Мукатов Б.Т.			2017	
Проверил		Жакенов Н.А.			2017	
Норм.контр.		Жумабаев Б.К.			2017	Разрез 1-1. Узел 6. — ТОО "SBS-Строй Проект"

Согласовано

Взам. инв. №

Подп. и дата

Инв. № подл.

Разрез 2-2

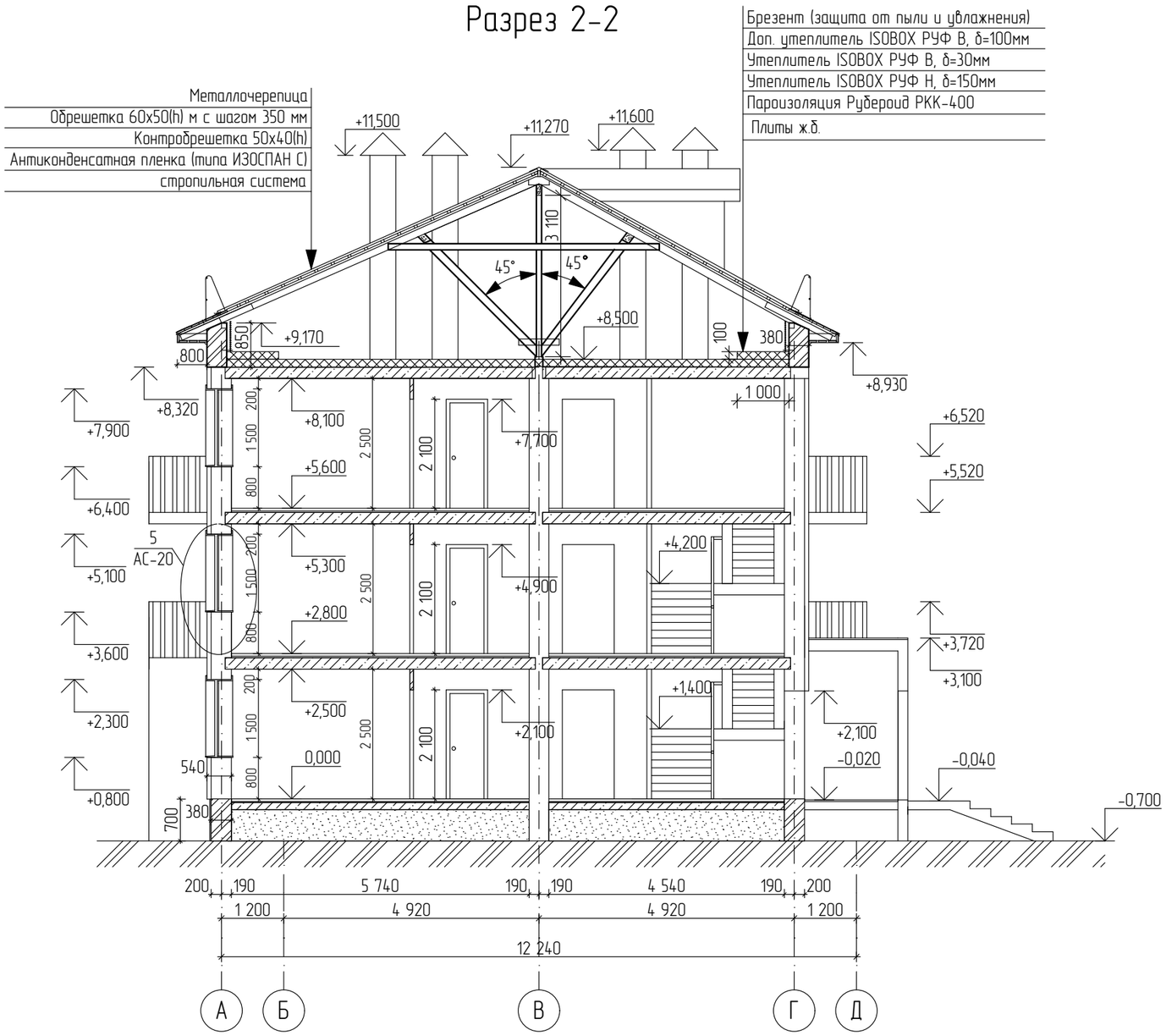

1. Узел 5 см. лист АС-20.

1. Парапет на отм. +8,320, высотой 850 мм, выполнен из кирпича КР-р-по - 250х120х65 1/НФ/100/2,0/50 ГОСТ 530-2012 на растворе М-50, толщиной 380 мм. Vобщ. = 40,94 м^3.
2. Конструкцию стены с утеплителем и облицовкой металлосайдингом см. листы АС-19-20

Согласовано

Взам. инв. №

Подп. и дата

Инв. № подл.

Изм.	Кол.уч.	Лист	№ док	Подп.	Дата
ГИП		Тулибаев С.Х.			2017
Разработал		Мукатов Б.Т.			2017
Проверил		Жакенов Н.А.			2017
Норм.контр.		Жумабаев Б.К.			2017

Заказ: 08-2017
Заказчик: ГУ "Отдел архитектуры, градостроительства и строительства Федоровского района".

Строительство 24-х квартирного жилого дома в селе Федоровка Федоровского района Костанайской области

Строительство 24-х квартирного жилого дома	Стадия	Лист	Листов
	РП	12	

Разрез 2-2

ТОО "SBS-Строй Проект"

Ведомость отделки помещений

На отм. 0,000; +2,800; +5,600

Наименование или номер помещений	Потолок		Стены или перегородки		Низ стен или перегородок		
	Площадь $м^2$	Вид отделки	Площадь $м^2$	Вид отделки	Площадь $м^2$	Вид отделки	Высота м
С/у	90,84	- затирка швов - шпаклевка - окраска водоэмульсионной краской ВА	125,1	- улучшеная штукатурка - окраска водоэмульсионной краской ВА	302,5	1.Клей Alinex CET 309 2.Отделка стен керамической плиткой ГОСТ 6787-2001	1,8
Кухня	226,26	- затирка швов - шпаклевка - окраска водоэмульсионной краской ВА	598	- улучшеная штукатурка - окраска водоэмульсионной краской ВА	49,45	1.Клей Alinex CET 309 2.Отделка стен керамической плиткой ГОСТ 6787-2001	0,6 (фартук кухни) см. прим.2
Общая комната Спальня Передняя Коридор Лестничная клетка Тамбур	1075	- затирка швов - шпаклевка - окраска водоэмульсионной краской ВА	2741,04	- улучшеная штукатурка - окраска водоэмульсионной краской ВА			

Экспликация полов

Наименование помещения	Тип пола	Схема пола или тип пола по серии 2.144-1/88	Данные элементов пола	Площадь $м^2$	Примечания
На отм. 0,000					
Общая комната Спальня Кухня Передняя	1	ТД 159	1. Покрытие - доска ДП-28 ГОСТ 8242-88 2. Лаги из досок 3. Прокладки деревянные 4. Рубероид 2 слоя 5. Подкладка кирпичная на ц/п растворе марки 25 6. Подстилающий щебеночный слой 7. Слой щебня с пропиткой битумом 8. Грунт основания	369,76	
С/у	2	ТД 181	1. Покрытие - керамическая плитка ГОСТ 6787-2001 (укладывается на плиточный клей "Алинекс" СЭТ 302 (ТУ 7500 РК39369767 ТОО-02-2003)) 2. Раствор ц/п, марка 150, δ=10мм 3. Подстилающий слой из бетона класса В7,5 δ=80мм 4. Слой щебня с пропиткой битумом δ=50мм 5. Грунт основания	30,28	
Коридор Лестничная клетка Тамбур	3	ТД 175	1. Покрытие - бетонное из бетона кл. В15 δ=20мм 2. Подстилающий слой из бетона класса В7,5 δ=80мм 3. Слой щебня с пропиткой битумом δ=50мм 4. Грунт основания	68,28	
На отм. +2,800, +5,600					
Общая комната Спальня Кухня Передняя	1	ТД 59	1. Покрытие-линолеум на теплотэолирующей подосноне ГОСТ 18108-80 δ=5мм 2. Мастика клеющая 3. Стяжка из легкого бетона кл. В7,5 δ=50мм 4. Гидроизоляция 5. Звукоизоляционный слой δ=24мм	739,52	
С/у	2	ТД 62	1. Покрытие - керамическая плитка ГОСТ 6787-2001 (укладывается на плиточный клей "Алинекс" СЭТ 302 (ТУ 7500 РК39369767 ТОО-02-2003)) 2. Слой цементно-песчанного раствора марка 200	60,56	
Коридор Лестничная клетка	3	ТД 62	1. Покрытие - керамическая плитка ГОСТ 6787-2001 (укладывается на плиточный клей "Алинекс" СЭТ 302 (ТУ 7500 РК39369767 ТОО-02-2003)) 2. Слой цементно-песчанного раствора марка 200	124,4	

Примечания:
1. Данный лист смотреть совместно с листами АС-8-10.
2. На кухнях облицевать керамической плиткой фронт между напольным и навесными шкафами и мойкой по всей длине кухонного фронта на высоту 0,6 м.

Согласовано

Взам. инв. №

Подп. и дата

Инв. № подл.

Изм.	Кол.уч.	Лист	№ док	Подп.	Дата
ГИП		Тулибаев С.Х.			2017
Разработал		Мукатов Б.Т.			2017
Проверил		Жакенов Н.А.			2017
Норм.контр.		Жумабаев Б.К.			2017

Заказ: 08-2017
Заказчик: ГУ "Отдел архитектуры, градостроительства и строительства Федоровского района".

Строительство 24-х квартирного жилого дома в селе Федоровка Федоровского района Костанайской области

Строительство 24-х квартирного жилого дома

Стадия	Лист	Листов
РП	13	

Ведомость отделки помещений. Экспликация полов.

ТОО "SBS-Строй Проект"

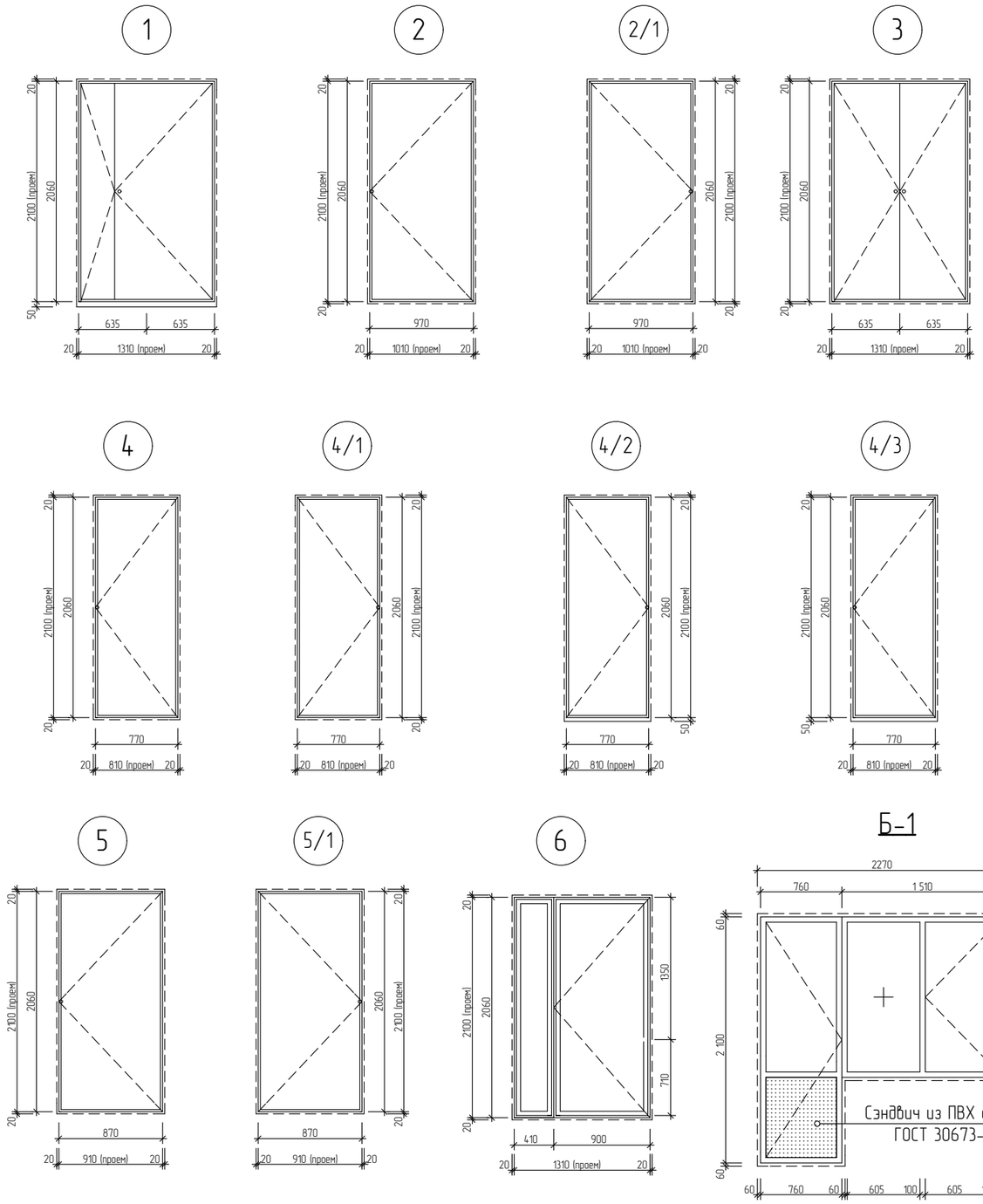

Спецификация элементов заполнения проемов

Поз.	Обозначение	Наименование	Кол. шт.	Масса Ед. кг.	Примечание
Дверные блоки					
1	ГОСТ 6629-88	ДГ 21 х 13 П	2		
2	ГОСТ 6629-88	ДГ 21 х 10	12		
2/1	ГОСТ 6629-88	ДГ 21 х 10Л	12		
3	ГОСТ 6629-88	ДГ 21 х 13	24		
4	ГОСТ 6629-88	ДГ 21 х 8	12		
4/1	ГОСТ 6629-88	ДГ 21 х 8Л	12		
4/2	ГОСТ 6629-88	ДГ 21 х 8ЛП	12		
4/3	ГОСТ 6629-88	ДГ 21 х 8П	12		
5	ГОСТ 6629-88	ДГ 21 х 9	24		
5/1	ГОСТ 6629-88	ДГ 21 х 9Л	24		
6	ГОСТ 31173-2003	ДСН ППН 1300х2100(h)	2		
Оконные блоки					
ОК-1	ГОСТ 30674-99	ОП Б1 (4М$_1$-12Ar-4М$_1$-12Ar-Н4) 1500х1500(h)	48		
Б-1	ГОСТ 30674-99	Балкон БП Б1 (4М$_1$-12Ar-4М$_1$-12Ar-Н4) 2270х2100(h)	24		
Подоконные доски					
Пп-1	ГОСТ 30674-99	ПВХ 550х1510(l)	72		

Ведомость отделки откосов

Откосы	
Вид отделки	Площадь, м^2
- Улучшенная цементно-песчаная штукатурка - Грунтовка AlinEX "PRIMER" в 2 слоя - AlinEX "FINISH P" - 2мм - Водно-дисперсионная покраска ВД-АК-111 в 2 слоя	107

Примечания:

1. Данный лист смотреть совместно с листами АС-8-10.
2. Все размеры оконных и дверных проемов уточнять по месту;
3. Двери наружные должны быть укомплектованны дверными закрывателями типа ЗД-1 по ГОСТ 5091-78, уплотняющимися прокладками по ГОСТ 10174-90;
4. Предусмотреть уплотняющие прокладки в притворах дверей;
5. Для предупреждения залета мух, комаров и других насекомых предусмотрено засечивание всех фрамуг преднозначенных для проветривания помещений; Площадь москитных сеток S=81 м^2
6. Подоконные ПВХ доски шириной 550 мм на окна и балконные окна - общая длина 109 п.м.

Согласовано

Взам. инв. №

Подп. и дата

Инв. № подл.

Изм.	Кол.уч.	Лист	№ док	Подп.	Дата
ГИП		Тулибаев С.Х.			2017
Разработал		Мукатов Б.Т.			2017
Проверил		Жакенов Н.А.			2017
Норм.контр.		Жумабаев Б.К.			2017

Заказ: 08-2017
Заказчик: ГУ "Отдел архитектуры, градостроительства и строительства Федоровского района".

Строительство 24-х квартирного жилого дома в селе Федоровка Федоровского района Костанайской области

Строительство 24-х квартирного жилого дома	Стадия	Лист	Листов
	РП	14	

Спецификация элементов заполнения проемов. Ведомость отделки откосов. Эскизы.

ТОО "SBS-Строй Проект"

Схема расположения кронштейнов и профилей по фасаду 1-13

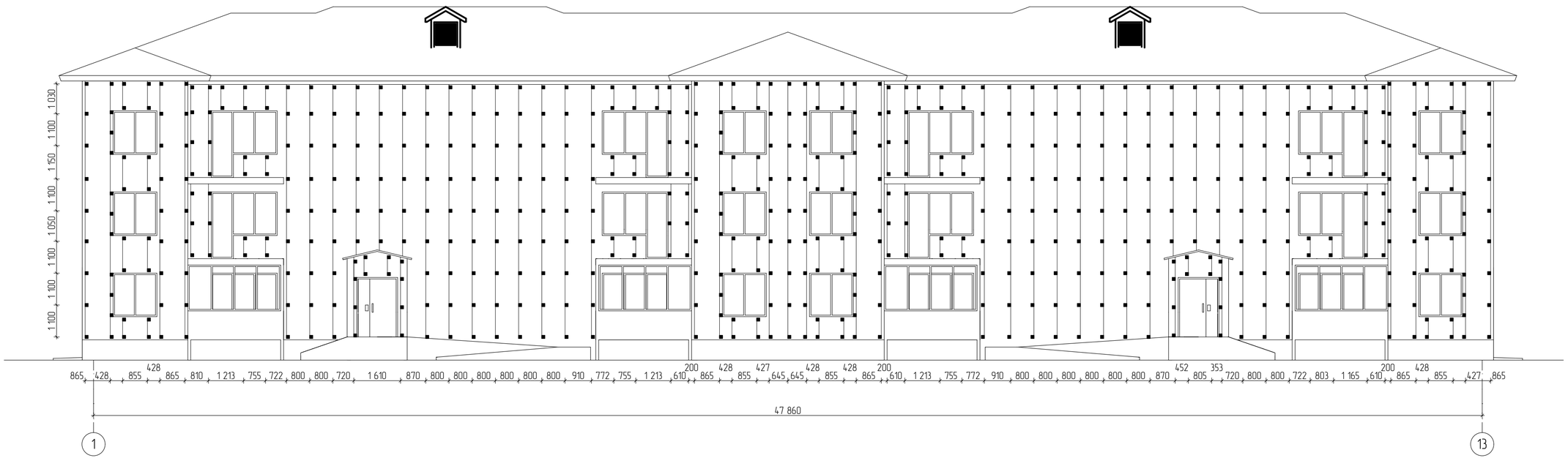

Изм.	Кол.уч.	Лист	№ док.	Подп.	Дата	Заказ: 08-2017 Заказчик: ГУ "Отдел архитектуры, градостроительства и строительства Федоровского района".
						Строительство 24-х квартирного жилого дома в селе Федоровка Федоровского района Костанайской области
ГИП		Тулибаев С.Х.			2017	Строительство 24-х квартирного жилого дома — Стадия: РП; Лист: 15; Листов:
Разработал		Мукатов Б.Т.			2017	
Проверил		Жакенов Н.А.			2017	
Норм.контр.		Жумабаев Б.К.			2017	Схема расположения кронштейнов и профилей по фасаду 1-13. — ТОО "SBS-Строй Проект"

Согласовано

Взам. инв. №

Подп. и дата

Инв. № подл.

Схема расположения кронштейнов и профилей по фасаду 13-1

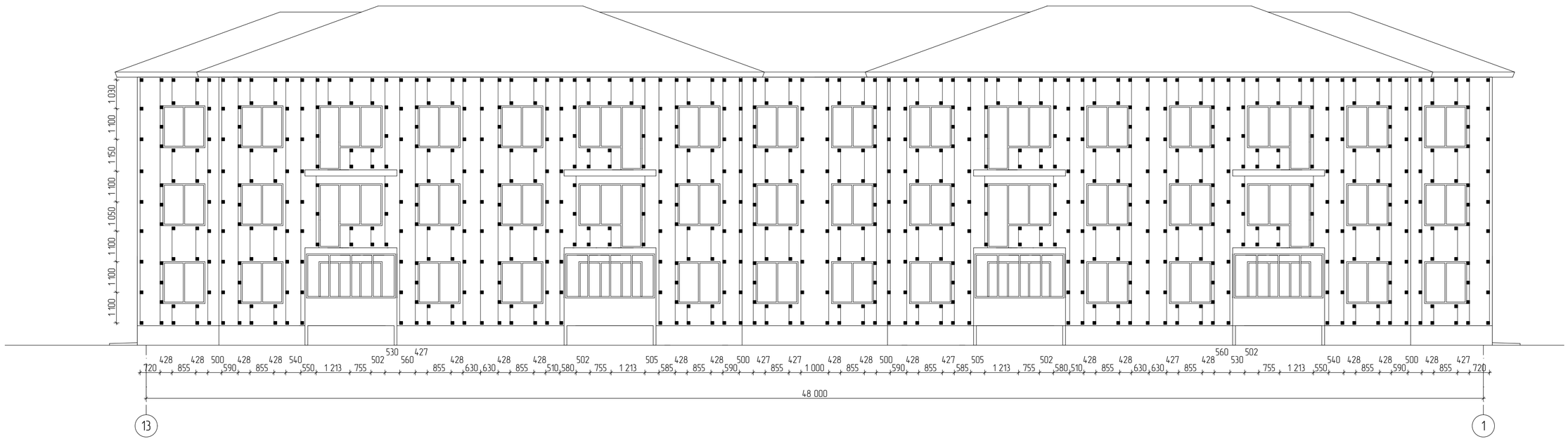

Изм.	Кол.уч.	Лист	№ док.	Подп.	Дата	Заказ: 08-2017 Заказчик: ГУ "Отдел архитектуры, градостроительства и строительства Федоровского района".
						Строительство 24-х квартирного жилого дома в селе Федоровка Федоровского района Костанайской области
ГИП		Тулибаев С.Х.			2017	Строительство 24-х квартирного жилого дома — Стадия: РП; Лист: 16; Листов:
Разработал		Мукатов Б.Т.			2017	
Проверил		Жакенов Н.А.			2017	
Норм.контр.		Жумабаев Б.К.			2017	Схема расположения кронштейнов и профилей по фасаду 13-1. — ТОО "SBS-Строй Проект"

Согласовано

Взам. инв. №

Подп. и дата

Инв. № подл.

Схема расположения кронштейнов и профилей по фасаду А-Д

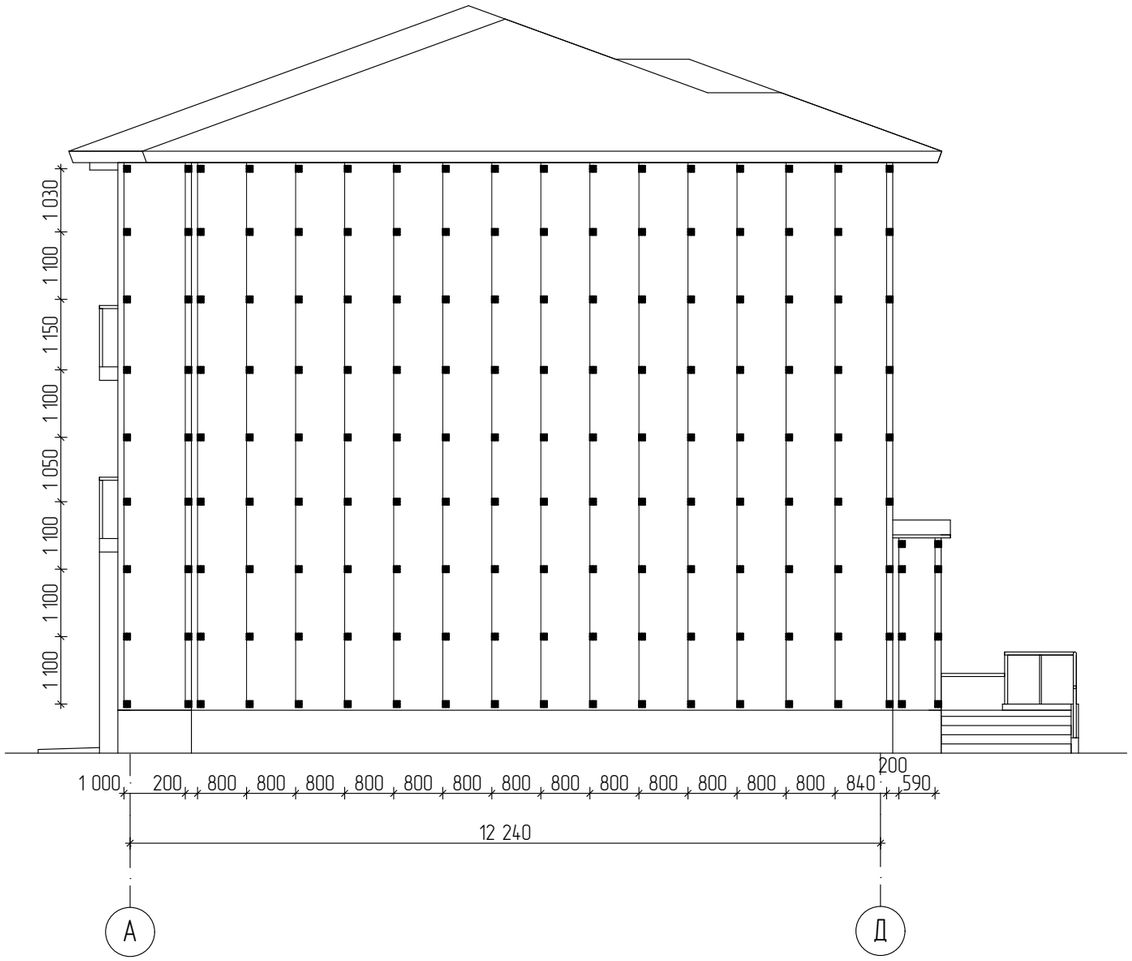

Схема расположения кронштейнов и профилей по фасаду Д-А

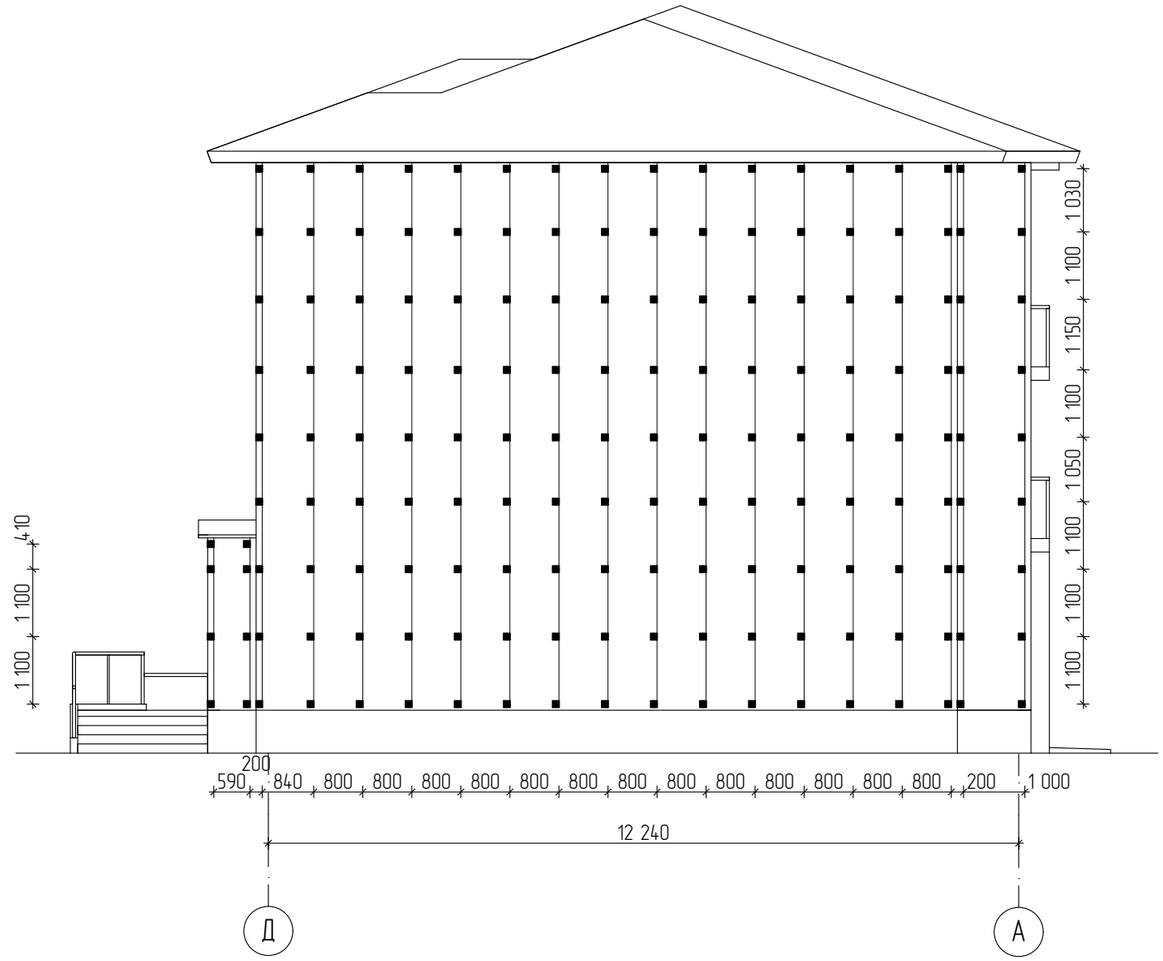

Согласовано

Взам. инв. №

Подп. и дата

Инв. № подл.

Изм.	Кол.уч.	Лист	№ док	Подп.	Дата
ГИП		Тулибаев С.Х.			2017
Разработал		Мукатов Б.Т.			2017
Проверил		Жакенов Н.А.			2017
Норм.контр.		Жумабаев Б.К.			2017

Заказ: 08-2017
Заказчик: ГУ "Отдел архитектуры, градостроительства и строительства Федоровского района".

Строительство 24-х квартирного жилого дома в селе Федоровка Федоровского района Костанайской области

Строительство 24-х квартирного жилого дома	Стадия	Лист	Листов
	РП	17	

Схема расположения кронштейнов и профилей по фасадам А-Д, Д-А.

ТОО "SBS-Строй Проект"

Узел 1

Наружный угол крепления сайдинга

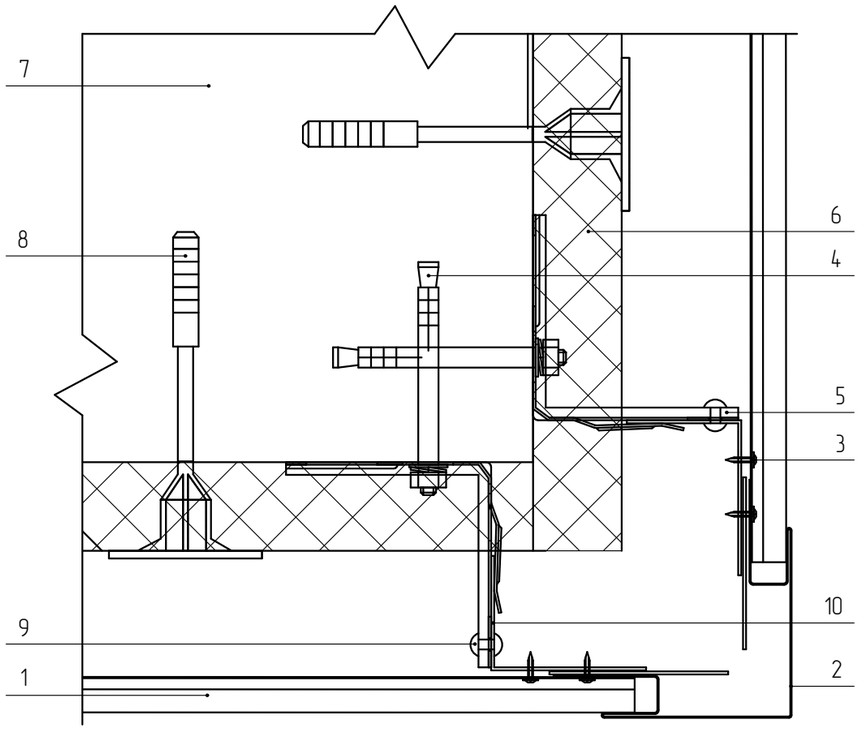

Узел 2

Внутренний угол крепления сайдинга

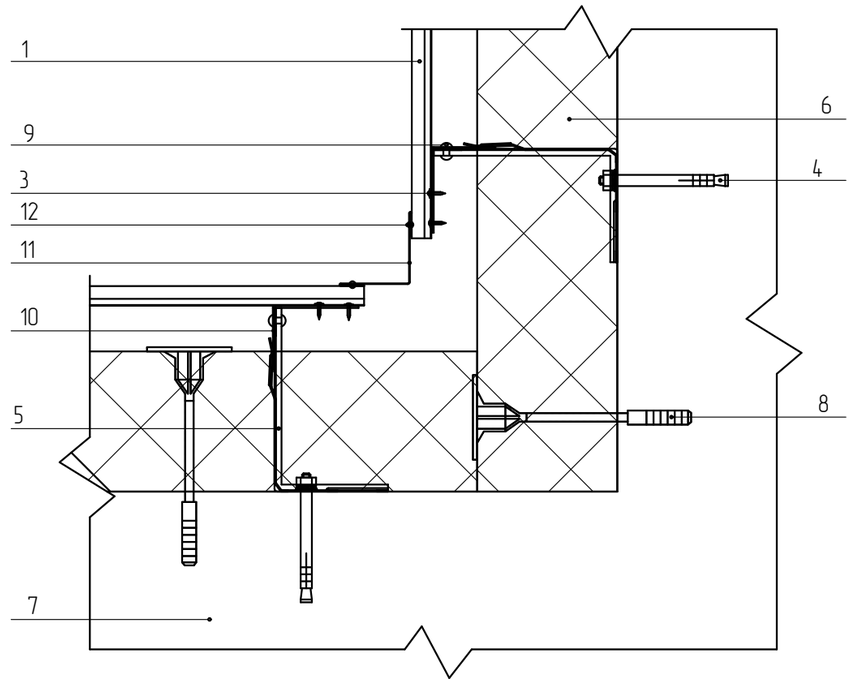

1. Сайдинг МП СК-14х226
2. Планка угла наружного ПУНС-30х30х3000
3. Саморез Ø4,2х19 с пресс-шайбой
4. Болт самоанкерующийся распорный БСР 10х100
5. Кронштейн ККУ-150х80 с шайбой и паронитовой прокладкой
6. Теплоизоляция негорючая кашированная
7. Существующая стена
8. Дюбель тарельчатый с металлическим гвоздем ПНД 10х140
9. Заклепка Ø4,8х20 с прокладкой из ЭПДМ-резины
10. Вертикальная направляющая КПГ-60х44х3000
11. Планка угла внутреннего ПУВ-75х75х3000
12. Заклепка стальная

1. Спецификация элементов фасадной системы см. лист АС-20
2. Схема расположения кронштейнов и профилей см. листы АС-15-17.
3. Маркеровку узлов 1, 2 см. лист АС-8.

Согласовано

Взам. инв. №

Подп. и дата

Инв. № подл.

Изм.	Кол.уч.	Лист	№ док	Подп.	Дата
ГИП		Тулибаев С.Х.			2017
Разработал		Мукатов Б.Т.			2017
Проверил		Жакенов Н.А.			2017
Норм.контр.		Жумабаев Б.К.			2017

Заказ: 08-2017
Заказчик: ГУ "Отдел архитектуры, градостроительства и строительства Федоровского района".

Строительство 24-х квартирного жилого дома в селе Федоровка Федоровского района Костанайской области

Строительство 24-х квартирного жилого дома	Стадия	Лист	Листов
	РП	18	

Узел 1 - Наружный угол крепления сайдинга.
Узел 2 - Внутренний угол крепления сайдинга.

ТОО "SBS-Строй Проект"

Узел 3
Вертикальный разрез по цоколю

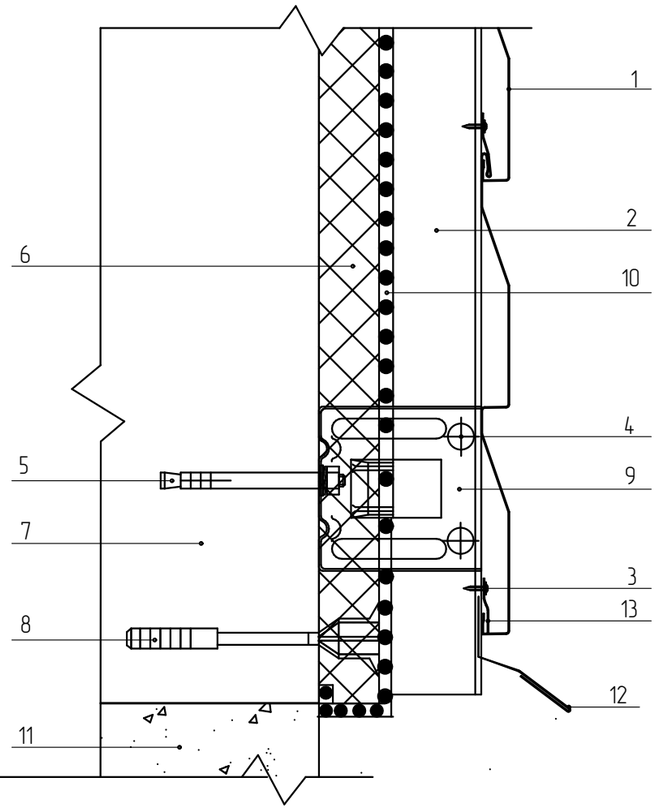

Узел 4
Боковое сопряжение окна и стены

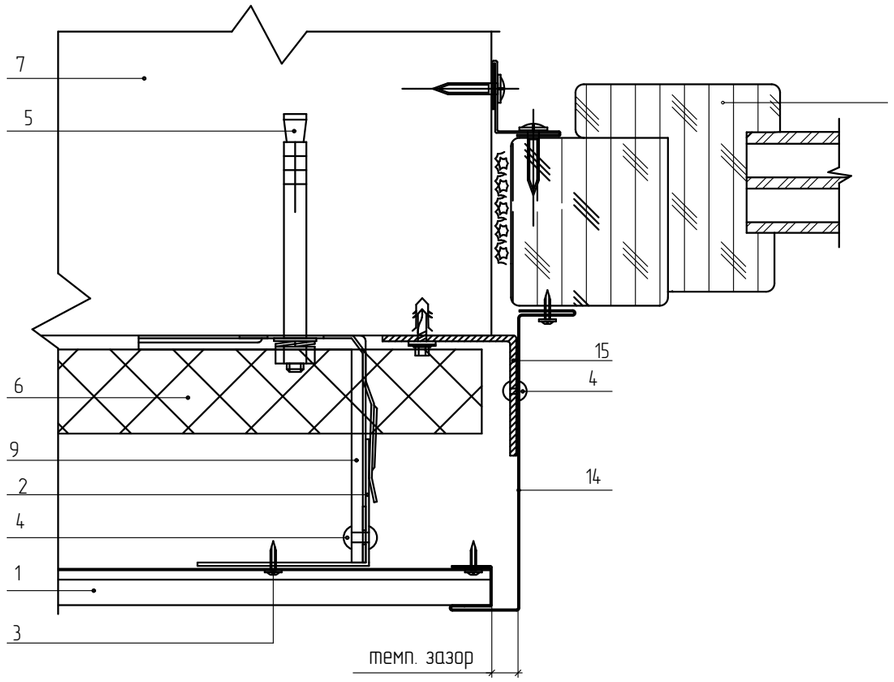

Фасонный элемент ФИ-1

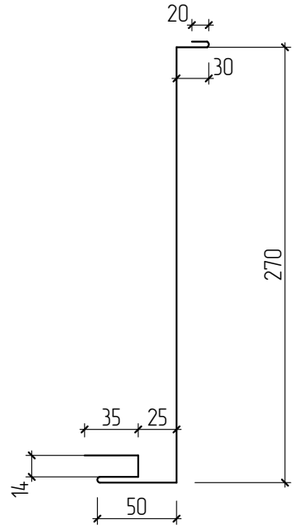

Фасонный элемент ФИ-2

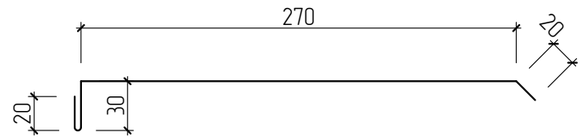

1. Сайдинг МП СК-14х226
2. Вертикальная направляющая КПГ-60х44х3000
3. Саморез 4,2х19 с пресс-шайбой
4. Заклепка Ø4,8х20 с прокладкой из ЭПДМ-резины
5. Болт самоанкерующийся распорный БСР 10х100
6. Теплоизоляция негорючая кашированная
7. Существующая стена
8. Дюбель тарельчатый с металлическим гвоздем ПНД 10х140
9. Кронштейн ККУ-150х80 с шайбой и паронитовой прокладкой
10. Гидроветрозащитная пленка
11. Цоколь
12. Слив цоколя (оцн.сталь с полимерным покрытием)
13. Начальная планка сайдинга ПНС-10х20х3000
14. Фасонный элемент
15. Костыль (оц. сталь 40х2 l=80 мм полоса, шаг 300-500 мм)

1. Спецификация элементов фасадной системы см. лист АС-20
2. Схема расположения кронштейнов и профилей см. листы АС-15-17.
3. Маркеровку узла 3 см. лист АС-11.
4. Маркеровку узла 4 см. лист АС-8.

Изм.	Кол.уч.	Лист	№ док	Подп.	Дата				
						Заказ: 08-2017 Заказчик: ГУ "Отдел архитектуры, градостроительства и строительства Федоровского района".			
						Строительство 24-х квартирного жилого дома в селе Федоровка Федоровского района Костанайской области			
ГИП		Тулибаев С.Х.			2017	Строительство 24-х квартирного жилого дома	Стадия	Лист	Листов
Разработал		Мукатов Б.Т.			2017		РП	19	
Проверил		Жакенов Н.А.			2017				
Норм.контр.		Жумабаев Б.К.			2017	Узел 3 - Вертикальный разрез по цоколю. Узел 4 - Боковое сопряжение окна и стены.	ТОО "SBS-Строй Проект"		

Согласовано

Взам. инв. №

Подп. и дата

Инв. № подл.

Узел 5

Вертикальный разрез по окну

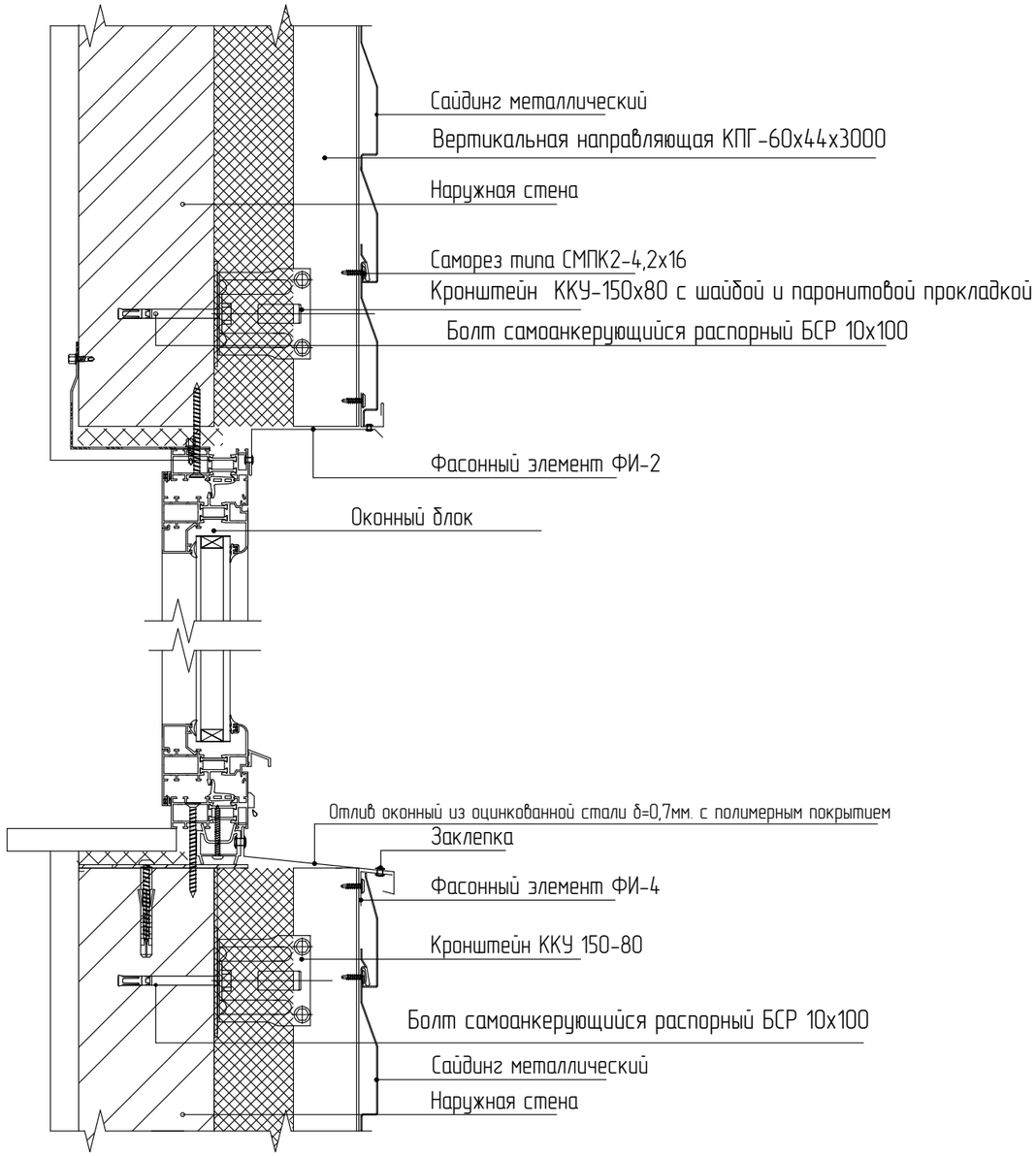

Спецификация элементов фасадной системы.

Марка поз.	Обозначение	Наименование	Кол.	Масса п.м, кг	Примечание
	ТУ 5285-001-78334080-2006	Сайдинг СК-14х226	832		$м^2$
	ТУ 5285-001-78334080-2006	Крепежный кронштейн усиленный ККУ-150х80	1588	0,212	шт
	ТУ 5285-001-78334080-2006	Вертикальная направляющая КПГ-60х44х3000	440	0,96	шт
		Заклепка Ø4,8х20 с прокладкой из ЭПДМ-резины	296		шт
	ООО "ПТФ Анкер Про" (ОМАХ)	Дюбель тарельчатый с металлическим гвоздем ПНД 10х140	4300		шт
		Ветрозащитная пленка "Vitex"	832		$м^2$
	ТУ 5763-005-56846022-2009	Утеплитель "Isover ВентФасад-Оптима-100/Е"	832		$м^2$
		Отлив оконный из оцинкованной стали δ=0,7мм. с полимерным покрытием	130		п.м
	ГОСТ 28778-90	Болт самоанкерующийся распорный БСР 10х100	1588		шт
	ОСТ 14-11-196-96	Костыль из оцинкованной стали 40х2х200 δ=2мм.	420	0,15	шт
	ТУ 5285-001-78334080-2006	Планка угла наружного ПУН-75х75х3000	18	0,54	шт
	ТУ 5285-001-78334080-2006	Планка угла внутренего ПУВ-75х75х3000	24	0,54	шт
	ТУ 5285-001-78334080-2006	Планка стыковочная сложная ПСТС-75х3000	135	0,73	шт
	ТУ 5285-001-78334080-2006	Планка начальная ПНС-10х20х3000	104	0,16	шт
		Фасонный элемент ФИ-1	264 п.м 117 м2		$м^2$
		Фасонный элемент ФИ-2	130 п.м 44,2 м2		
		Фасонный элемент ФИ-4	109		п.м
	ТС-07-1362-06	Саморез 4,2х19 с пресс-шайбой	8320		
	ТС-07-1362-06	Заклепка стальная вытяжная ⌀3,2х8 цветная	10112		шт
	ТУ-5752-001-58229760-2005	Керамогранитная плитка	87		$м^2$

Примечание:

1. Шаг кронштейнов усиленных ККУ-150х80-2 с шайбой и паронитовой прокладкой принять по вертикали не более 1000мм., по горизонтали не более 800мм.
2. Расход дюбелей тарельчатых с металлическим гвоздем ПНД 10х140 - 5 шт. на $1м^2$.
3. Узел 5 замаркерован на листе АС-12.
4. Схема расположения кронштейнов и профилей см. на листах АС-15-17

Согласовано

Взам. инв. №

Подп. и дата

Инв. № подл.

Изм.	Кол.уч.	Лист	№ док	Подп.	Дата
ГИП		Тулибаев С.Х.			2017
Разработал		Мукатов Б.Т.			2017
Проверил		Жакенов Н.А.			2017
Норм.контр.		Жумабаев Б.К.			2017

Заказ: 08-2017

Заказчик: ГУ "Отдел архитектуры, градостроительства и строительства Федоровского района".

Строительство 24-х квартирного жилого дома в селе Федоровка Федоровского района Костанайской области

Строительство 24-х квартирного жилого дома	Стадия	Лист	Листов
	РП	20	

Узел 5 - Вертикальный разрез по окну. Спецификация элементов фасадной системы.

ТОО "SBS-Строй Проект"

Ограждение балкона ОгБ-1

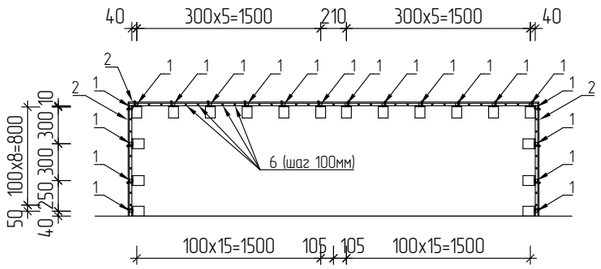

Деталь 1

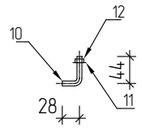

Закладная деталь ЗД-1

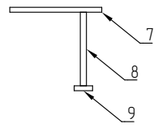

Ограждение балкона ОгБ-2

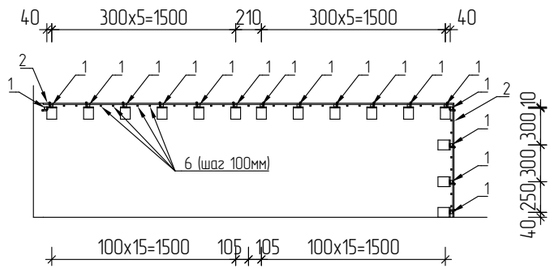

Разрез 1-1

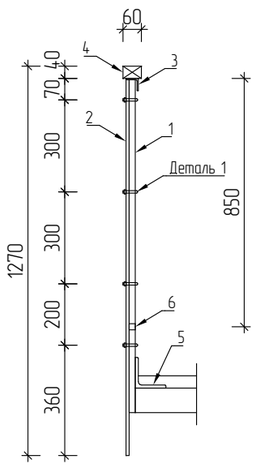

Разрез 2-2

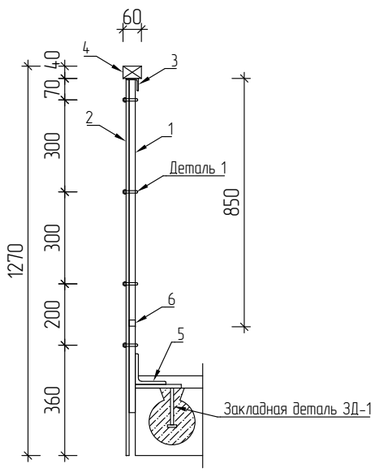

Спецификация материалов и изделий на устройство ограждений ОгБ-1, ОгБ-2.

Поз.	Обозначение	Наименование	Кол.	Масса ед., кг	Примечание
		Ограждение ОгБ-2	12		
1	ГОСТ 2591-88	Сталь квадратная 20х20, l=1,1м	17	3,454	
2	ГОСТ 18124-2012	Хризотилцементный лист δ=10мм	-	5,41	ед.изм.м^2
3	ГОСТ 8510-86	Уголок 40х25х4, l=4,31	-	9,27	
4	ГОСТ 8242-88	Поручень - брус 60х40, l=4,31	-	0,011	ед.изм.м^3
5	ГОСТ 8509-93	Уголок 100х100х8, l=0,08м	18	0,98	
6	ГОСТ 2591-88	Сталь квадратная 10х10, $l_{общ.}$=33,26м	-	26,109	
		Ограждение ОгБ-1	12		
1	ГОСТ 2591-88	Сталь квадратная 20х20, l=1,1м	20	3,454	
2	ГОСТ 18124-2012	Хризотилцементный лист δ=10мм	-	6,41	ед.изм.м^2
3	ГОСТ 8510-86	Уголок 40х25х4, l=5,21	-	10,107	
4	ГОСТ 8242-88	Поручень - брус 60х40, l=5,21	-	0,013	ед.изм.м^3
5	ГОСТ 8509-93	Уголок 100х100х8, l=0,08м	18	0,98	
6	ГОСТ 2591-88	Сталь квадратная 10х10, $l_{общ.}$=33,26м	-	26,109	
		Закладная деталь ЗД-1	700		
7	ГОСТ 19903-74*	Пластина -8х100, l=0,15м	1	0,82	
8	ГОСТ 5781-82*	Арматура Ø10AIII, l=0,12м	1	0,074	
9	ГОСТ 19903-74*	Пластина -8х40, l=0,04м	1	0,1	
		Деталь 1	2800		
10	-	Шпилька М8х20, l=0,07м	1	-	
11	ГОСТ 11371-78*	Шайба Ø8	1	-	
12	ГОСТ 5915-70*	Гайка М8	1	-	

1. Ограждения ОгБ-1, ОгБ-2 замаркированы на листах АС-8-10.
2. Металлические конструкции соединить ручной электродуговой сваркой ГОСТ 5264-80* электродами ГОСТ 9467-75*. Высоту сварных швов принять по наименьшей толщине свариваемых элементов, но не менее 5мм.
3. Швы сварки зачистить и зашлифовать.
4. Все металлические элементы огрунтовать грунтовкой ГФ-021 и окрасить пентафталевой эмалью ПФ-115 (цвет - RAL7011).

Согласовано

Взам. инв. №

Подп. и дата

Инв. № подл.

Изм.	Кол.уч.	Лист	№ док	Подп.	Дата
ГИП		Тулибаев С.Х.			2017
Разработал		Ищанов О.К.			2017
Проверил		Жакенов Н.А.			2017
Норм.контр.		Жумабаев Б.К.			2017

Заказ: 08-2017
Заказчик: ГУ "Отдел архитектуры, градостроительства и строительства Федоровского района".

Строительство 24-х квартирного жилого дома в селе Федоровка Федоровского района Костанайской области

Строительство 24-х квартирного жилого дома	Стадия	Лист	Листов
	РП	21	

Ограждение балконов ОгБ-1, ОгБ-2. Разрез 1-1. Разрез 2-2. Спецификация.

ТОО "SBS-Строй Проект"

Кладочный план 1 этажа

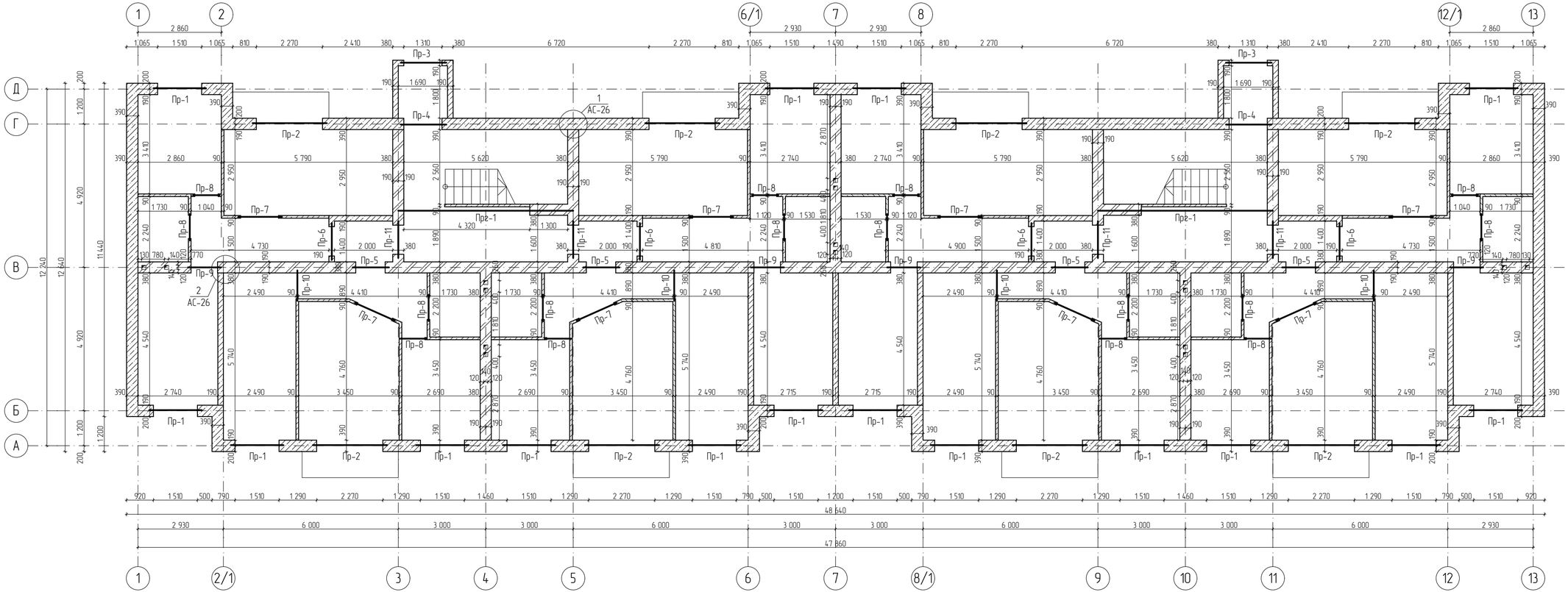

1. Наружные стены, толщиной 390 мм, выполнены из пескоблоков по СТ РК 945-92
марка СКЦ-1р размерами 390х190х188 на ц/п растворе М-50. Vобщ кладки. = 365 м^3- 42 002 шт.
2. Межквартирные стены, толщиной 190 мм, выполнены из пескоблоков по СТ РК 945-92
марка СКЦ-1р размерами 390х190х188 на ц/п растворе М-50. Vобщ кладки. = 48 м^3- 3 170 шт.
3. Межкомнатные перегородки, толщиной 90 мм, выполнены из пустотелого камня СКЦ-3р СТ РК 945-92
размерами 390х90х188 на ц/п растворе М-50. Vобщ кладки. = 70 м^3- 9 758 шт.
4. Внутренние стены, толщиной 380 мм, выполнены из кирпича КР-р-по - 250х120х65
1/НФ/100/2,0/50 ГОСТ 530-2012 на ц/п растворе М-50. Vобщ. = 264 м^3.
5. Армирование производиться через каждые 5 рядов кирпичной кладки, см. лист АС-26

Условные обозначения

	Кладка стен и перегородок из пескоблоков
	Кирпичная кладка

Примечания:
1. Пандус и крыльцо условно не показаны. См. лист АС-8.
2. Ведомость и спецификацию перемычек см. лист АС-25.
3. Узлы 1, 2 см. лист АС-26.

Согласовано

Взам. инв. №

Подп. и дата

Инв. № подл.

Изм.	Кол.уч.	Лист	№ док.	Подп.	Дата
ГИП		Тулибаев С.Х.			2017
Разработал		Ищанов О.К.			2017
Проверил		Жакенов Н.А.			2017
Норм.контр.		Жумабаев Б.К.			2017

Заказ: 08-2017
Заказчик: ГУ "Отдел архитектуры, градостроительства и строительства Федоровского района".

Строительство 24-х квартирного жилого дома в селе Федоровка Федоровского района Костанайской области

Строительство 24-х квартирного жилого дома

Стадия	Лист	Листов
РП	22	

Кладочный план 1 этажа.

ТОО "SBS-Строй Проект"

Кладочный план 2 этажа

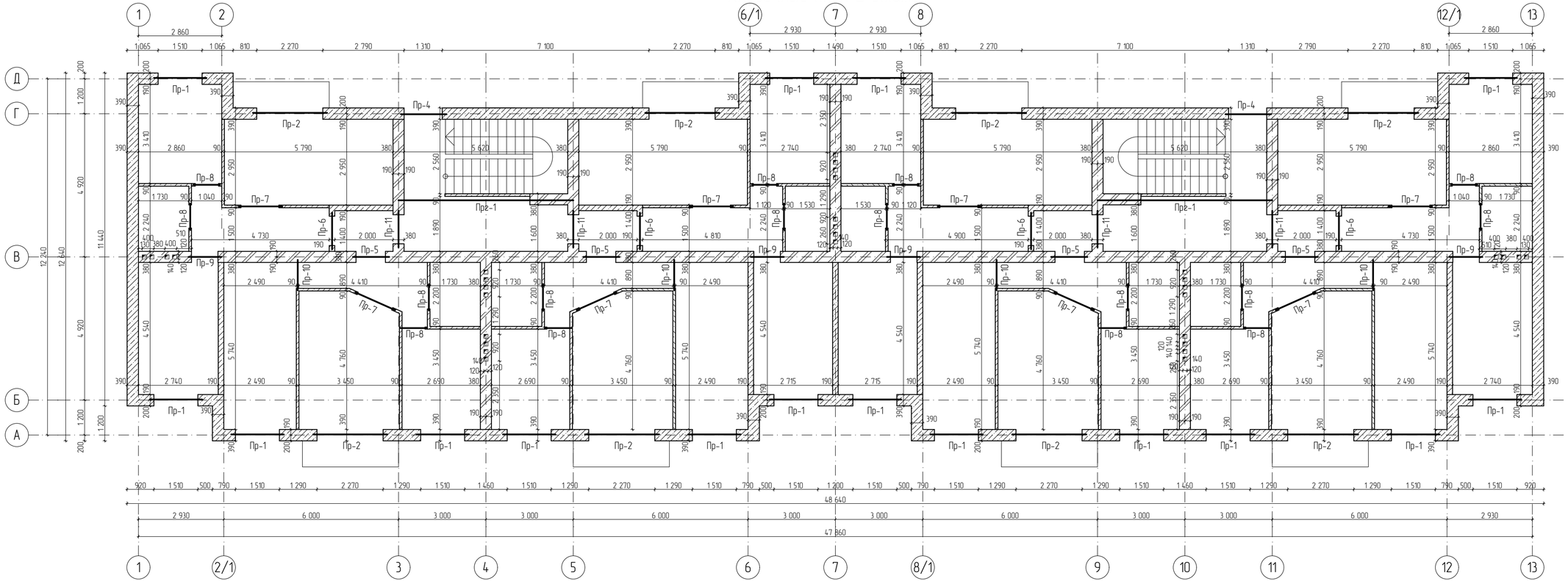

Примечания:

1. Условные обозначения и указания по устройству кладки стен и перегородок см. лист АС-22.
2. Ведомость и спецификацию перемычек см. лист АС-25.

Изм.	Кол.уч.	Лист	№ док.	Подп.	Дата	Заказ: 08-2017 Заказчик: ГУ "Отдел архитектуры, градостроительства и строительства Федоровского района".
						Строительство 24-х квартирного жилого дома в селе Федоровка Федоровского района Костанайской области
ГИП		Тулибаев С.Х.			2017	Строительство 24-х квартирного жилого дома — Стадия: РП; Лист: 23; Листов:
Разработал		Ишанов О.К.			2017	
Проверил		Жакенов Н.А.			2017	
Норм.контр.		Жумабаев Б.К.			2017	Кладочный план 2 этажа. — ТОО "SBS-Строй Проект"

Согласовано

Взам. инв. №

Подп. и дата

Инв. № подл.

Кладочный план 3 этажа

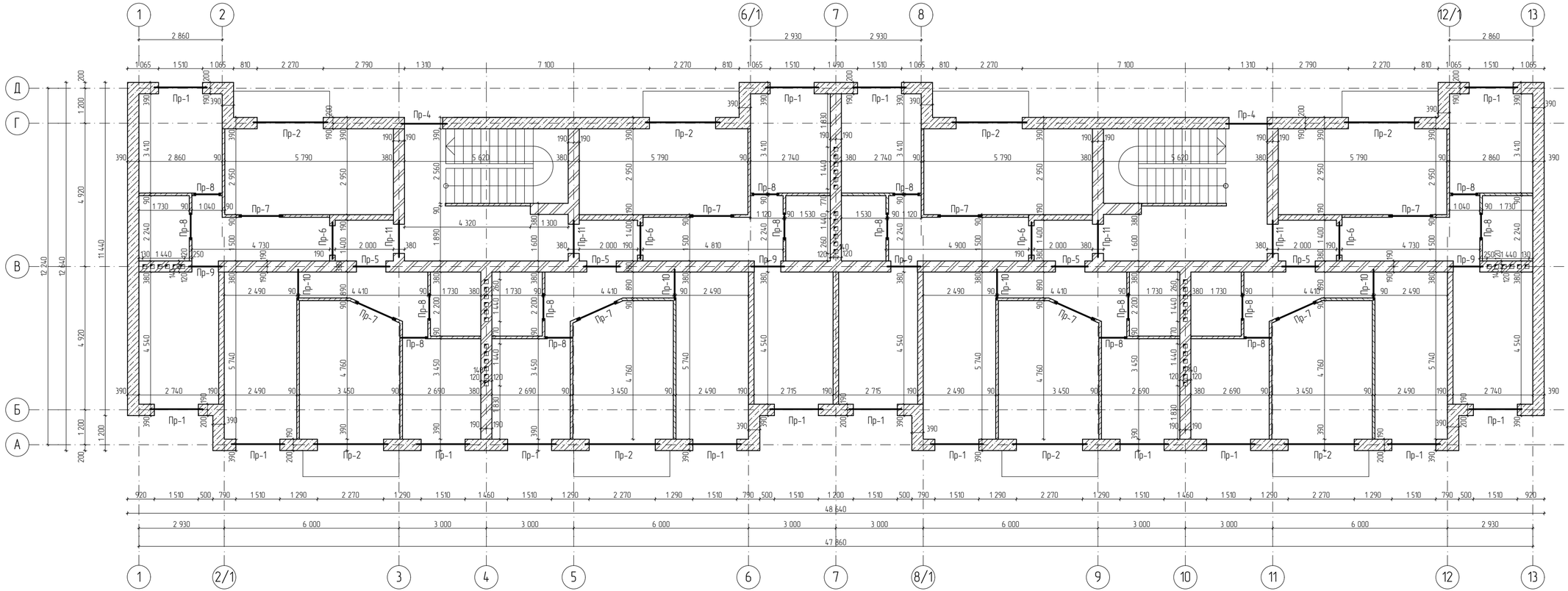

Примечания:

1. Условные обозначения и указания по устройству кладки стен и перегородок см. лист АС-22.
2. Ведомость и спецификацию перемычек см. лист АС-25.

Согласовано

Взам. инв. №

Подп. и дата

Инв. № подл.

Изм.	Кол.уч.	Лист	№ док.	Подп.	Дата
ГИП		Тулибаев С.Х.			2017
Разработал		Ишанов О.К.			2017
Проверил		Жакенов Н.А.			2017
Норм.контр.		Жумабаев Б.К.			2017

Заказ: 08-2017
Заказчик: ГУ "Отдел архитектуры, градостроительства и строительства Федоровского района".

Строительство 24-х квартирного жилого дома в селе Федоровка Федоровского района Костанайской области

Строительство 24-х квартирного жилого дома

Стадия	Лист	Листов
РП	24	

Кладочный план 3 этажа.

ТОО "SBS-Строй Проект"

Ведомость перемычек

Позиция	Схема сечения
1	2
Пр-1 (48 шт.)	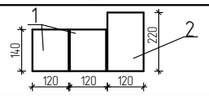
Пр-2 (24 шт.)	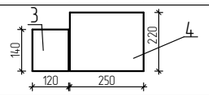
Пр-3 (2 шт.)	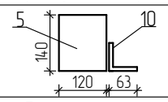
Пр-4 (2 шт.)	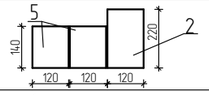
Пр-5 (12 шт.)	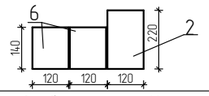
Пр-6 (12 шт.)	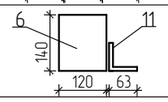
Пр-7 (24 шт.)	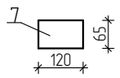
Пр-8 (48 шт.)	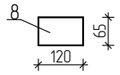
Пр-9 (12 шт.)	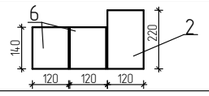
Пр-10 (12 шт.)	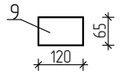
Пр-11 (12 шт.)	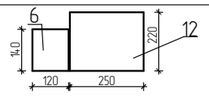
Пр-1 (4 шт.)	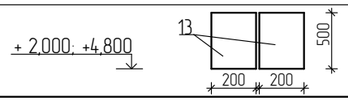

1. Перемычки укладывать по слою свежеуложенного раствора толщиной 20 мм марки М100.
2. После монтажа перемычек петли одварить стержнем ϕ 6 АI ГОСТ 5781-82, лишнее срезать.

Примечания:
1. Данный лист смотреть совместно с листами АС-22-24.

Ведомость проемов

Марка позиция	Размеры проема в кладе (в мм)
Пр-1 (48 шт.)	1510х1510(h)
Пр-2 (24 шт.)	2270х2100(h)
Пр-3 (2 шт.)	1310х2100(h)
Пр-4 (2 шт.)	1310х2100(h)
Пр-5 (δ=380,12шт.)	1010х2100(h)
Пр-6 (δ=190,12шт.)	1010х2100(h)
Пр-7 (24 шт.)	1310х2100(h)
Пр-8 (48 шт.)	810х2100(h)
Пр-9 (δ=380,12шт.)	910х2100(h)
Пр-10 (δ=90,12шт.)	910х2100(h)
Пр-11 (12шт.)	1000х2100(h)

Спецификация перемычек

Поз.	Обозначение	Наименование	Кол-во шт.	Масса ед.кг	Примечание
1	серия 1.038.1-1 в.1	2ПБ19-3-П	96	81	
2	серия 1.038.1-1 в.1	3ПБ18-8-П	74	119	
3	серия 1.038.1-1 в.1	2ПБ26-4-П	24	109	
4	серия 1.038.1-1 в.1	5ПБ30-37-АП	24	375	
5	серия 1.038.1-1 в.1	2ПБ16-2-П	6	65	
6	серия 1.038.1-1 в.1	2ПБ13-1-П	72	54	
7	серия 1.038.1-1 в.1	1ПБ16-1-П	24	30	
8	серия 1.038.1-1 в.1	1ПБ10-1-П	48	20	
9	серия 1.038.1-1 в.1	1ПБ13-1-П	12	25	
10	ГОСТ 8509-93	∟ 63х4 l=1610 мм	2	6,3	
11	ГОСТ 8509-93	∟ 63х4 l=1310 мм	12	5,1	
12	серия 1.038.1-1 в.1	5ПБ18-27-АП	12	250	
13	серия 1.225-2.12	ПРГ 60.2.5-4АIII	8	1500	

Согласовано

Взам. инв. №

Подп. и дата

Инв. № подл.

Изм.	Кол.уч.	Лист	№ док	Подп.	Дата
ГИП		Тулибаев С.Х.			2017
Разработал		Ищанов О.К.			2017
Проверил		Жакенов Н.А.			2017
Норм.контр.		Жумабаев Б.К.			2017

Заказ: 08-2017
Заказчик: ГУ "Отдел архитектуры, градостроительства и строительства Федоровского района".

Строительство 24-х квартирного жилого дома в селе Федоровка Федоровского района Костанайской области

Строительство 24-х квартирного жилого дома	Стадия	Лист	Листов
	РП	25	

Ведомость перемычек. Ведомость проемов. Спецификация перемычек.

ТОО "SBS-Строй Проект"

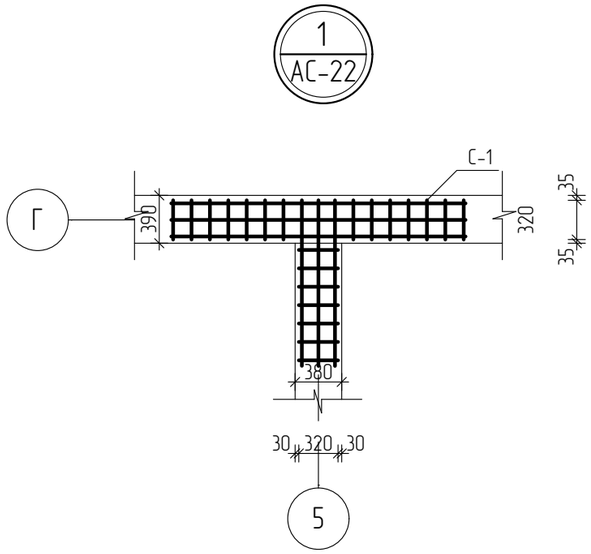

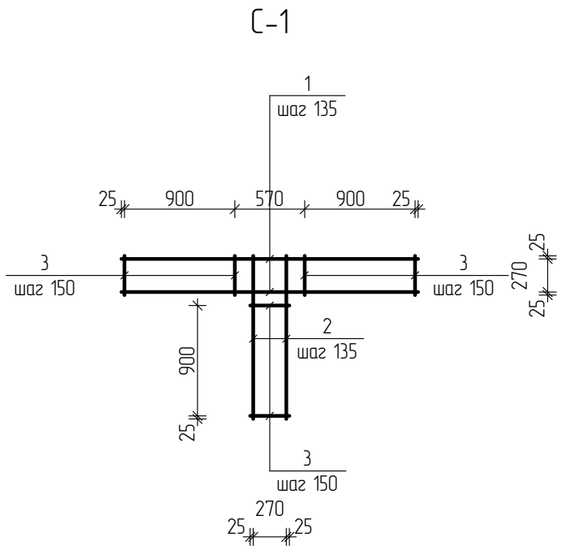

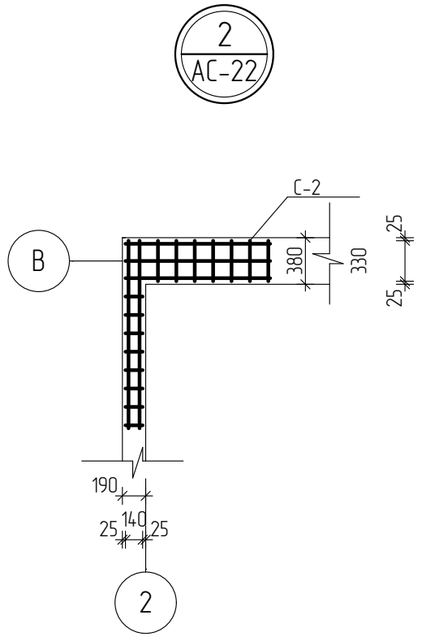

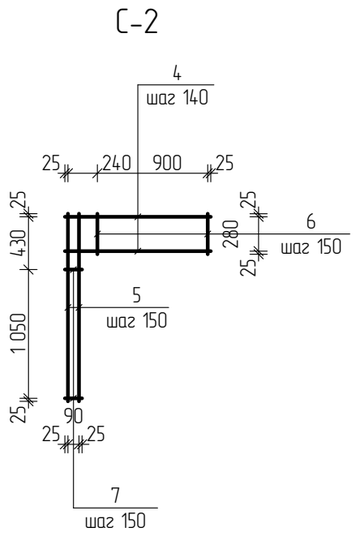

Спецификация элементов армирования стен

Поз.	Обозначение	Наименование	Кол-во шт.	Масса ед.кг	Примечание
		Сетка С-1	220	1,797	395,34 кг
1	ГОСТ 6727-80	ф4 Вр-I l=2420мм	3	0,242	0,726 кг
2	ГОСТ 6727-80	ф4 Вр-I l=1330мм	3	0,133	0,399 кг
3	ГОСТ 6727-80	ф4 Вр-I l=320мм	21	0,032	0,672 кг
		Сетка С-2	176	1,006	177,1 кг
4	ГОСТ 6727-80	ф4 Вр-I l=1190мм	3	0,119	0,357 кг
5	ГОСТ 6727-80	ф4 Вр-I l=1530мм	2	0,153	0,306 кг
6	ГОСТ 6727-80	ф4 Вр-I l=330мм	7	0,033	0,231 кг
7	ГОСТ 6727-80	ф4 Вр-I l=140мм	8	0,014	0,112 кг

1. Указание по устройству армирования см. примечание 5 лист АС-22.
2. Маркировку узлов 1, 2 см. лист АС-22.

Согласовано

Взам. инв. №

Подп. и дата

Инв. № подл.

Изм.	Кол.уч.	Лист	№ док	Подп.	Дата
ГИП		Тулибаев С.Х.			2017
Разработал		Ищанов О.К.			2017
Проверил		Жакенов Н.А.			2017
Норм.контр.		Жумабаев Б.К.			2017

Заказ: 08-2017
Заказчик: ГУ "Отдел архитектуры, градостроительства и строительства Федоровского района".

Строительство 24-х квартирного жилого дома в селе Федоровка Федоровского района Костанайской области

Строительство 24-х квартирного жилого дома	Стадия	Лист	Листов
	РП	26	

Устройство крепления стен из кирпича и мелких блоков. Узел 1. Узел 2. Спецификация элементов армирования стен.

ТОО "SBS-Строй Проект"

План чердака

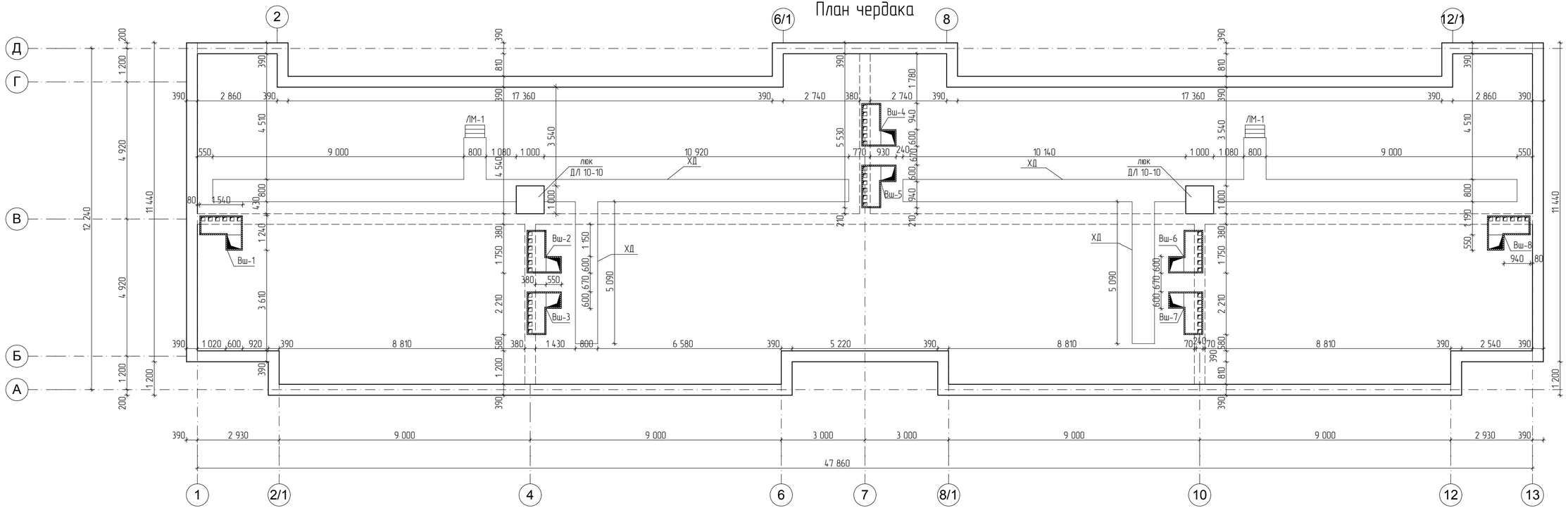

Спецификация материалов на устройство чердака

Марка	Обозначение	Наименование	Кол-во, шт.	Масса ед., кг	Приме-чание
ЛМ-1	серия 1.450.3-7.94 вып.2	СГ-22	2	39,2	
ХД	ГОСТ 8486-86	Доска b=800мм δ=30 $l_{общ}$ = 117,2 п.м.	2,8		$м^3$
ДЛ 10-10	ГОСТ 24698-81	Люк ДЛ 10-10, размерами 1000х1000	2		шт

Примечание:
1. Схема вент.шахт и спецификацию на вент.шахты см. лист АС-28.
2. Вдоль коньков по стяжке уложить ходовые доски на ширину 800мм, толщ. 30мм.
3. Общая площадь утеплителя чердака ISOBOX РУФ Н δ=150мм., ISOBOX РУФ В δ=30мм. S=509,24 $м^2$, дополнительный слой утеплителя по периметру стен чердака на ширину 1000 мм ISOBOX РУФ Н δ=100мм. S=126 $м^2$
4. Общая площадь покрытия пароизоляции Рубероид РКК-400. S=477 $м^2$

Согласовано

Взам. инв. №

Подп. и дата

Инв. № подл.

Изм.	Кол.уч.	Лист	№ док.	Подп.	Дата
ГИП		Тулибаев С.Х.			2017
Разработал		Ишанов О.К.			2017
Проверил		Жакенов Н.А.			2017
Норм.контр.		Жумабаев Б.К.			2017

Заказ: 08-2017
Заказчик: ГУ "Отдел архитектуры, градостроительства и строительства Федоровского района".

Строительство 24-х квартирного жилого дома в селе Федоровка Федоровского района Костанайской области

Строительство 24-х квартирного жилого дома

Стадия	Лист	Листов
РП	27	

План чердака. Спецификация.

ТОО "SBS-Строй Проект"

Схема устройства вентшахт

ВШ-1, ВШ-3, ВШ-5, ВШ-6

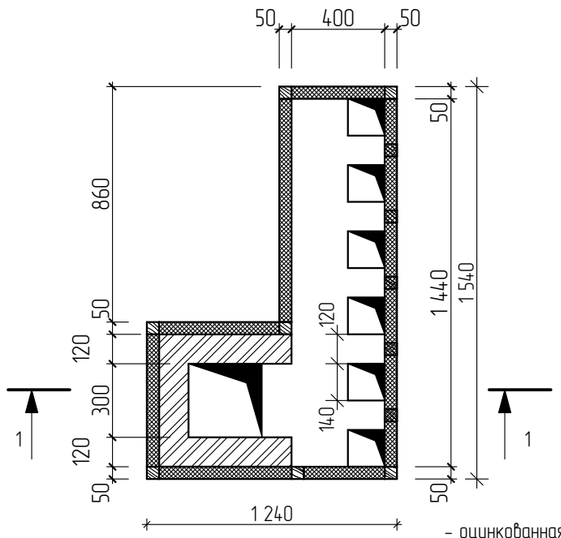

ВШ-2, ВШ-4, ВШ-7, ВШ-8

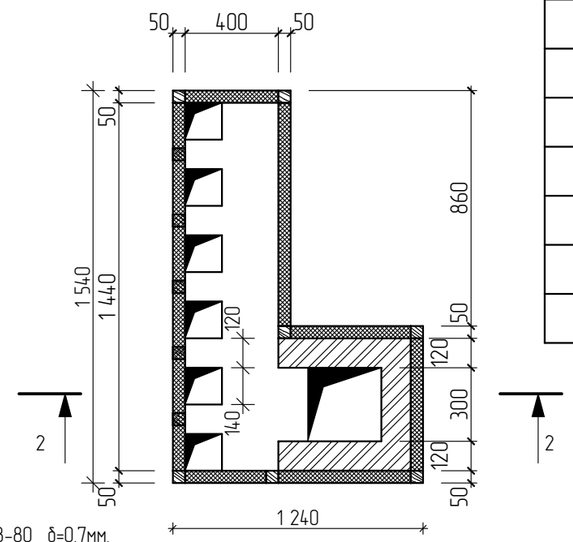

- оцинкованная сталь ГОСТ 14918-80 δ=0,7мм.
- деревянный каркас из брусков 50х50 с заполнением утеплителем Isover OL-E δ=50мм.
- короб вентшахты из кирпича КОРПо-1/НФ/100/2,0/25 ГОСТ 530-2012 на растворе М-50 δ=120мм.

1-1

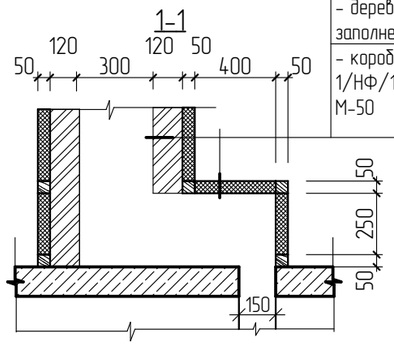

2-2

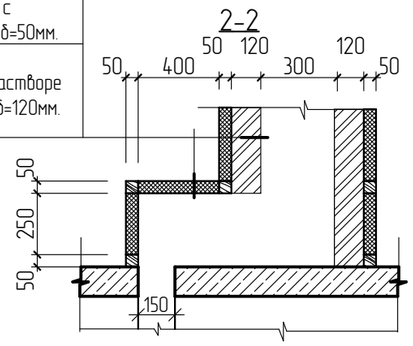

Отметки устья вент.шахт

ВШ-1	▽	+10,700	Зонт 3П.00.000-01
ВШ-2	▽	+12,650	Зонт 3П.00.000-01
ВШ-3	▽	+11,500	Зонт 3П.00.000-01
ВШ-4	▽	+11,600	Зонт 3П.00.000-01
ВШ-5	▽	+12,200	Зонт 3П.00.000-01
ВШ-6	▽	+12,650	Зонт 3П.00.000-01
ВШ-7	▽	+11,500	Зонт 3П.00.000-01
ВШ-8	▽	+10,700	Зонт 3П.00.000-01

1. Зонты вентшахт принять по серии 5.904-51
2. Общее количество зонтов:
Зонт 3П.00.000-01 8шт. (8,7 кг/шт)

Спецификация материалов на устройство вент.шахт

Марка	Обозначение	Наименование	Кол-во, шт.	Масса ед., кг	Приме-чание
		Вент.шахты			
	ГОСТ 14918-80	Сталь оцинкованная δ=0,7мм.	56,16		$м^2$
	ГОСТ 8486-86	Брус 50х50 $l_{=общ}$ 133,2 м.п	0,33		$м^3$
		Утеплитель Isover OL-E δ=50мм.	0,48		$м^3$
	ГОСТ 103-2006	Хомут из полосы -4х40х $l_{=общ}$ 41 м.п	49,2	1,256	кг
	ГОСТ 14918-80	Фартук из оцинкованной стали δ=0,7мм	20,48		п.м
	ГОСТ 530-2012	кирпич КОРПо-1/НФ/100/2,0/25 на растворе М-50	4,4		$м^3$

Деталь прохождения вентшахт через кровлю.

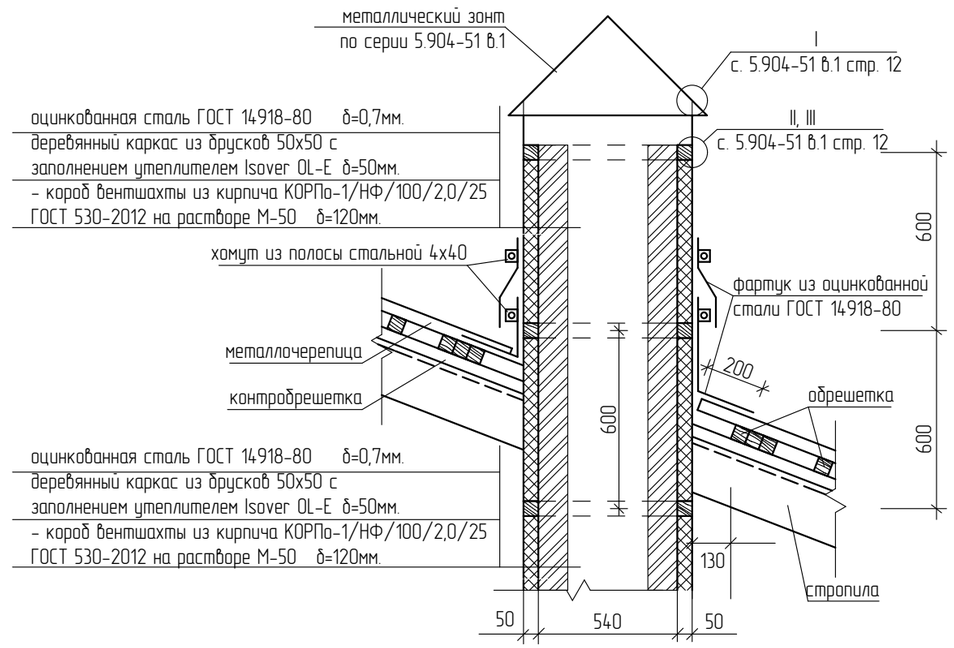

1. Данный лист смотреть совместно с листом АС-27

Изм.	Кол.уч.	Лист	№ док	Подп.	Дата
ГИП		Тулибаев С.Х.			2017
Разработал		Ищанов О.К.			2017
Проверил		Жакенов Н.А.			2017
Норм.контр.		Жумабаев Б.К.			2017

Заказ: 08-2017
Заказчик: ГУ "Отдел архитектуры, градостроительства и строительства Федоровского района".

Строительство 24-х квартирного жилого дома в селе Федоровка Федоровского района Костанайской области

Строительство 24-х квартирного жилого дома	Стадия	Лист	Листов
	РП	28	

Схема устройства вентшахт. Деталь прохождения вентшахт через кровлю. Спецификация.

ТОО "SBS-Строй Проект"

Согласовано

Взам. инв. №

Подп. и дата

Инв. № подл.

План кровли

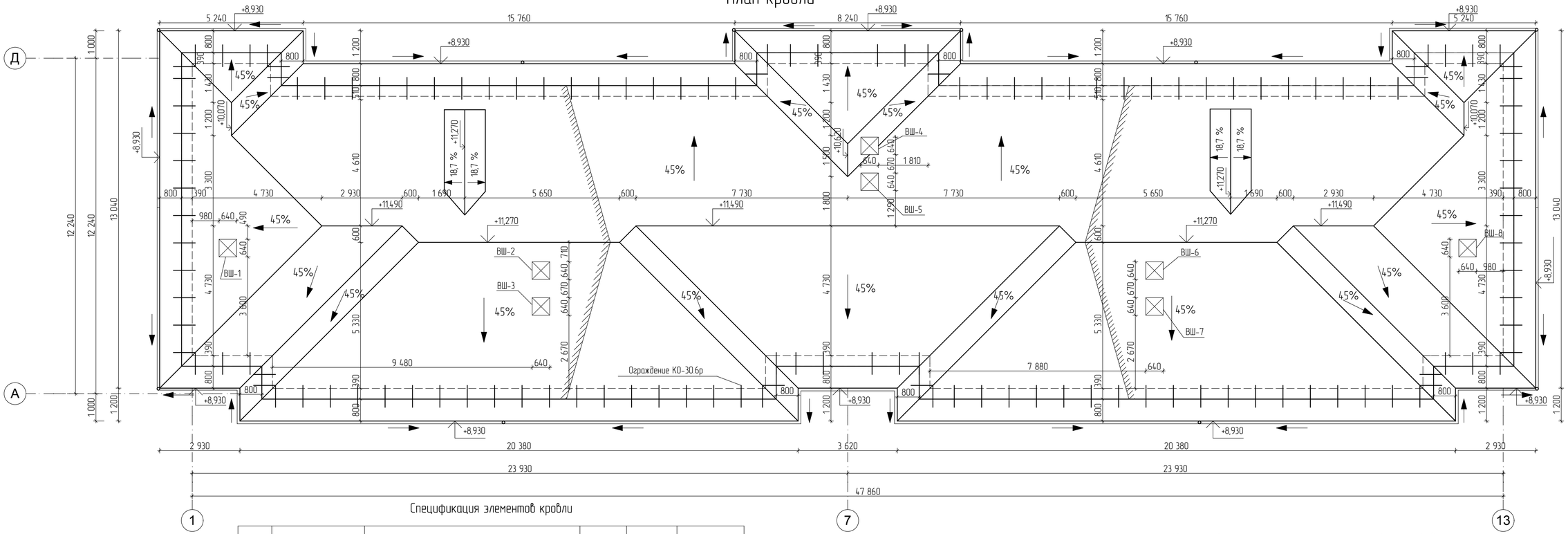

Спецификация элементов кровли

Марка	Обозначение	Наименование	Кол-во шт.	Масса ед. кг.	Примечание
	ТУ 5285-001-42481025-99	Конек плоский п.м.	43,6		
		Накостное ребро (конек плоский) п.м.	85,4		
		Ендова нижняя п.м.	52,6		
		Ендова верхняя п.м.	52,6		
		Зашивка карниза(лист плоский 0,7 мм) $м^2$	138,6		
		Пристенный профиль п.м.	32,8		
		Карнизная планка п.м.	136		
	Серия 1.100.2-5 вып.1	Ограждение КО-30.6р L=3,0 м	46		54,78

1. Общая площадь покрытия кровли металлочерепицей составляет - 642 $м^2$
2. Уклоны водосточных желобов принять с уклоном i=0,01
3. Спецификация на устройство водосточной системы см. лист АС-47.

Согласовано

Взам. инв. №

Подп. и дата

Инв. № подл.

Изм.	Кол.уч.	Лист	№ док.	Подп.	Дата
ГИП		Тулибаев С.Х.			2017
Разработал		Ищанов О.К.			2017
Проверил		Жакенов Н.А.			2017
Норм.контр.		Жумабаев Б.К.			2017

Заказ: 08-2017
Заказчик: ГУ "Отдел архитектуры, градостроительства и строительства Федоровского района".

Строительство 24-х квартирного жилого дома в селе Федоровка Федоровского района Костанайской области

Строительство 24-х квартирного жилого дома

Стадия	Лист	Листов
РП	29	

План кровли. Спецификация элементов кровли.

ТОО "SBS-Строй Проект"

Схема расположения стропильной системы

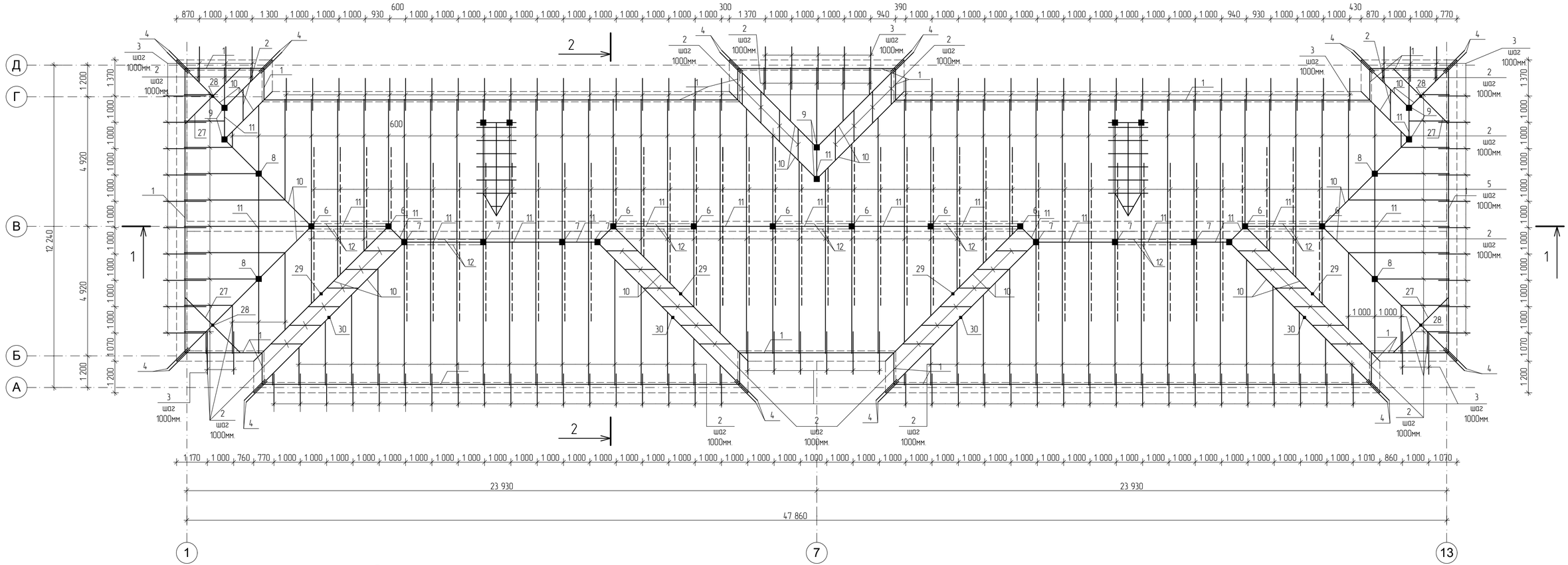

Примечание:

1. Все деревянные элементы выполнить из древесины хвойных пород дерева влажностью не более 15%
2. Все деревянные элементы стропильной системы обработать био-огнезащитным составом типа ТХЭФ ТУ 6-05-1611-78.
3. Древесину в местах соприкосновения с бетоном или кирпичом защитить двумя слоями антиконденсатной пленкой типа ИЗОСПАН А.
4. Пароизоляцию рубероид уложить по швам плит 600 мм., а таж же по периметру чердака шириной 1 метр с заведением на утеплитель в 1 метр (площадь рубероида - 477 м^2)
5. Металлочерепицу крепить к обрешетке оцинкованными саморезами 4,8х35. Расход 10шт/м^2
6. Спецификацию элементов на устройство кровли см. лист АС-33.

Изм.	Кол.уч.	Лист	№ док.	Подп.	Дата
ГИП		Тулибаев С.Х.			2017
Разработал		Ищанов О.К.			2017
Проверил		Жакенов Н.А.			2017
Норм.контр.		Жумабаев Б.К.			2017

Заказ: 08-2017
Заказчик: ГУ "Отдел архитектуры, градостроительства и строительства Федоровского района".

Строительство 24-х квартирного жилого дома в селе Федоровка Федоровского района Костанайской области

Строительство 24-х квартирного жилого дома	Стадия	Лист	Листов
	РП	30	

Схема расположения стропильной системы.

ТОО "SBS-Строй Проект"

Согласовано

Взам. инв. №

Подп. и дата

Инв. № подл.

Разрез 1-1

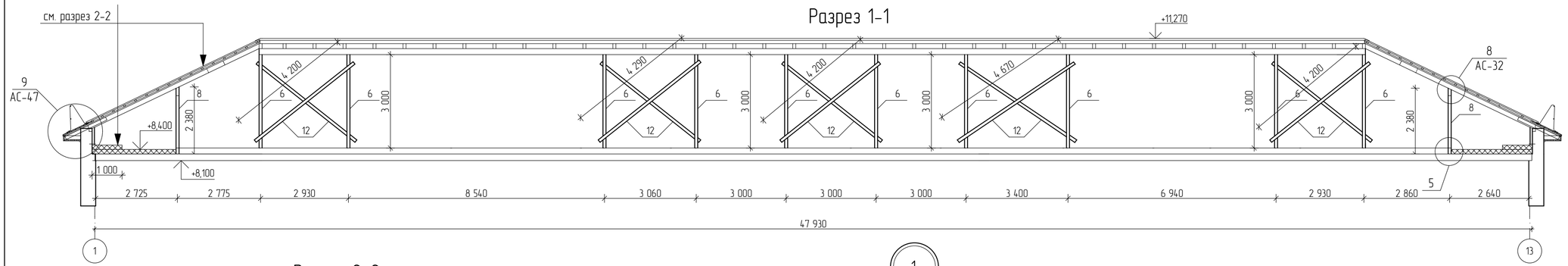

1

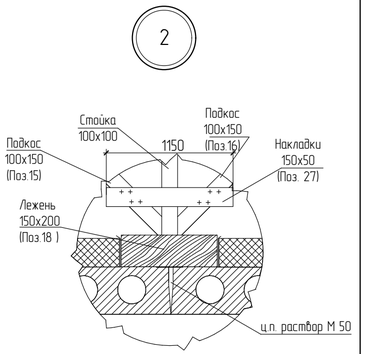

Разрез 2-2

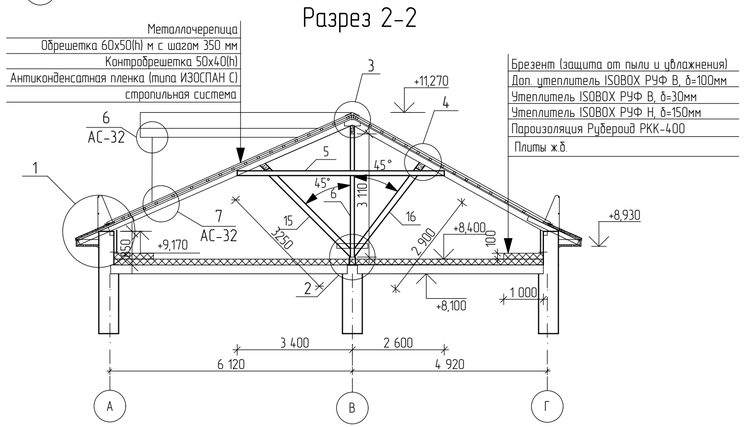

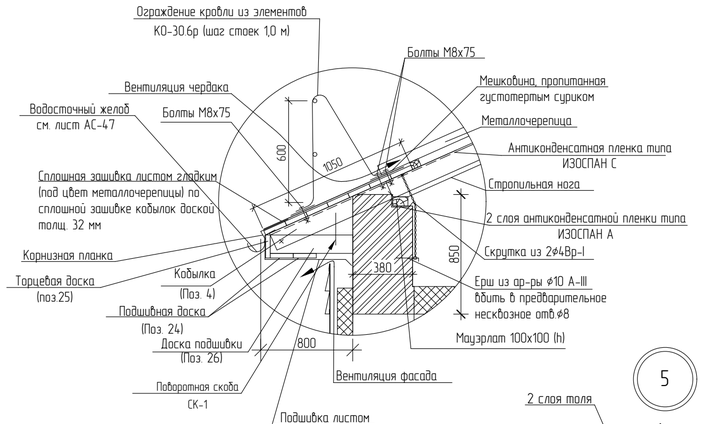

3

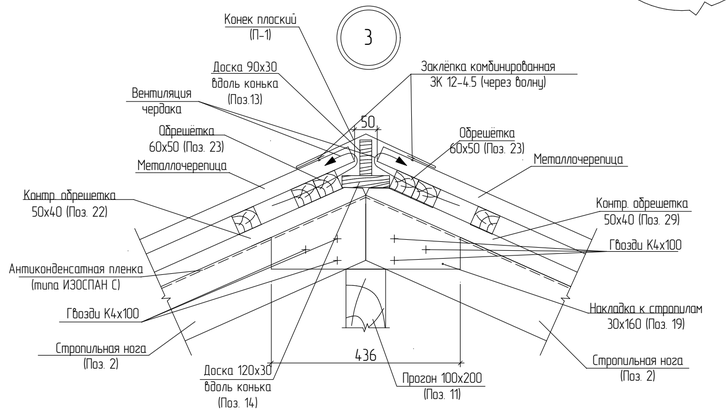

4

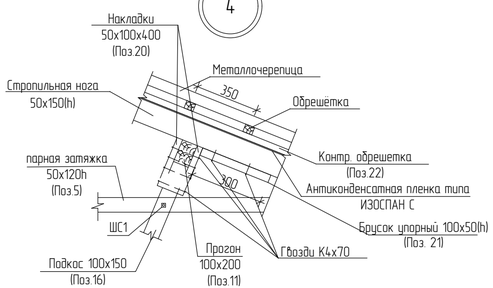

Схема устройства связей по стойкам

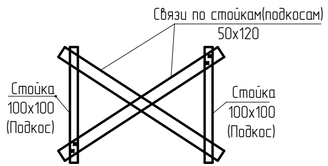

5

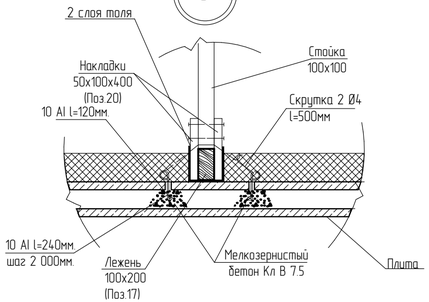

1. Узлы 1-8 взяты по серии 2.160-9 в.1
2. Узел 9 см. лист АС-47

Изм.	Кол.уч.	Лист	№ док.	Подп.	Дата	Заказ: 08-2017 Заказчик: ГУ "Отдел архитектуры, градостроительства и строительства Федоровского района".
						Строительство 24-х квартирного жилого дома в селе Федоровка Федоровского района Костанайской области
ГИП		Тулибаев С.Х.			2017	Строительство 24-х квартирного жилого дома — Стадия: РП; Лист: 31; Листов:
Разработал		Ищанов О.К.			2017	
Проверил		Жакенов Н.А.			2017	
Норм.контр.		Жумабаев Б.К.			2017	Разрез 1-1. Разрез 2-2. Узлы 1, 2, 3, 4, 5. — ТОО "SBS-Строй Проект"

Согласовано

Взам. инв. №

Подп. и дата

Инв. № подл.

Слуховое окно СО1.

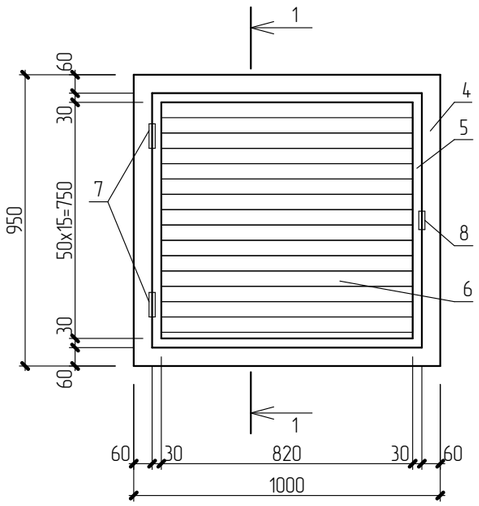

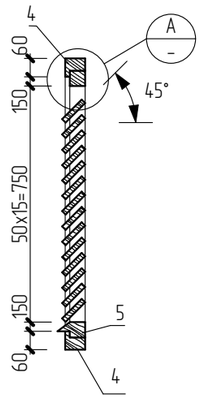

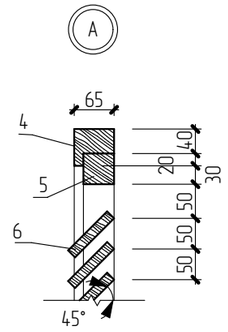

Спецификация материалов на устройство слухового окна

Марка	Обозначение	Наименование	Кол-во, шт.	Масса ед., кг	Приме-чание
1	ГОСТ 8486-86	Стропильная балка слухового окна 50х150$L_{общ}$=38,8п.м	0,28		$м^3$
2	ГОСТ 8486-86	Ригель слухового окна 50х120 $L_{общ}$=8п.м	0,04		$м^3$
3	ГОСТ 8486-86	Обшивка из досок 100х16 $L_{общ}$=212п.м.	0,33		$м^3$
4	ГОСТ 8486-86	Коробка окна из бруса 65х60(h) $L_{общ}$=14,6п.м.	0,05		$м^3$
5	ГОСТ 8486-86	Створка окна из бруса 50х50$L_{общ}$=13,3п.м.	0,03		$м^3$
6	ГОСТ 8486-86	Жалюзи из досок 90х16 $L_{общ}$=52,8п.м.	0,07		$м^3$
7	ГОСТ 5088-2005	Петли ПВ1-80П		8	шт
8	ГОСТ 5090-86	Завертка накладная типа 3Ф2 П		4	шт

Поворотная скоба Ск-1

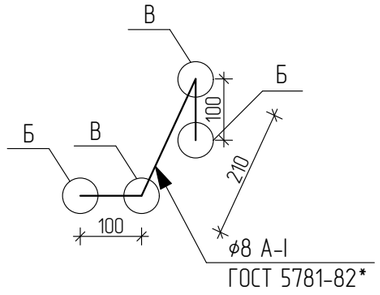

6
АС-31

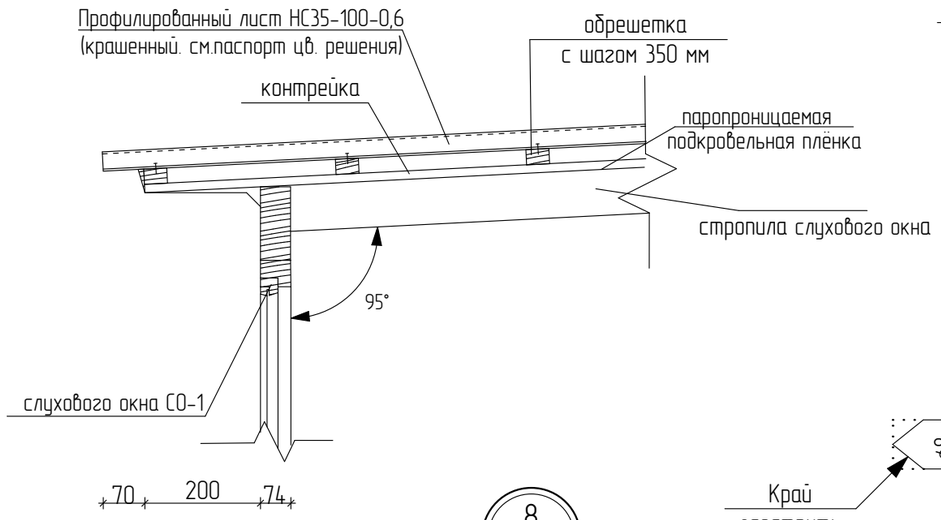

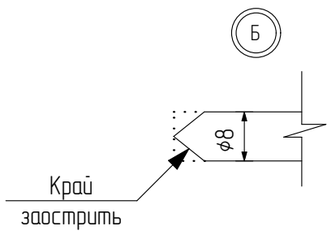

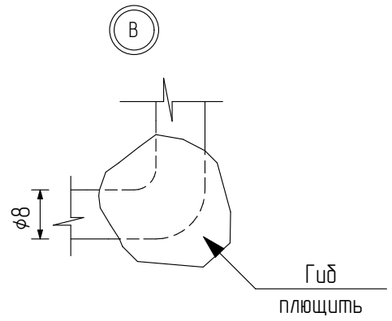

7
АС-31

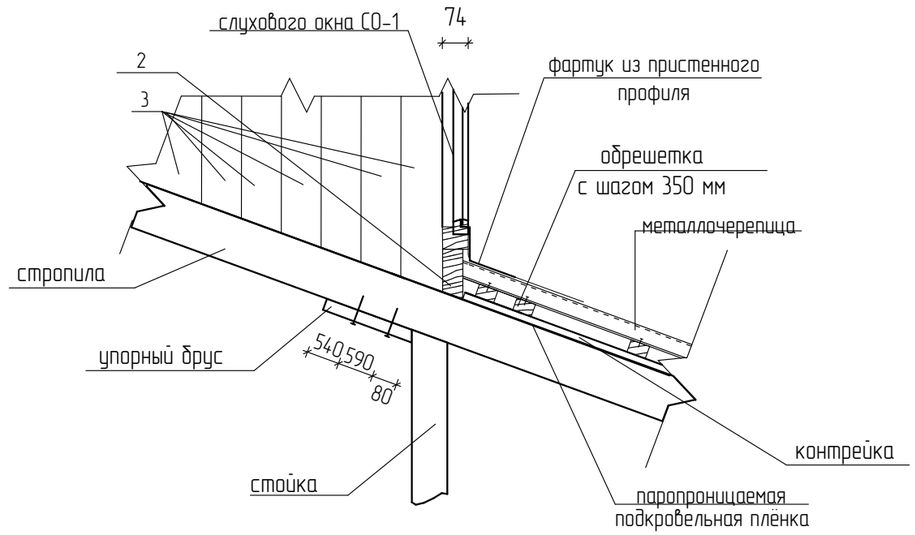

1. Узлы 1-8 взяты по серии 2.160-9 в.1

8
АС-31

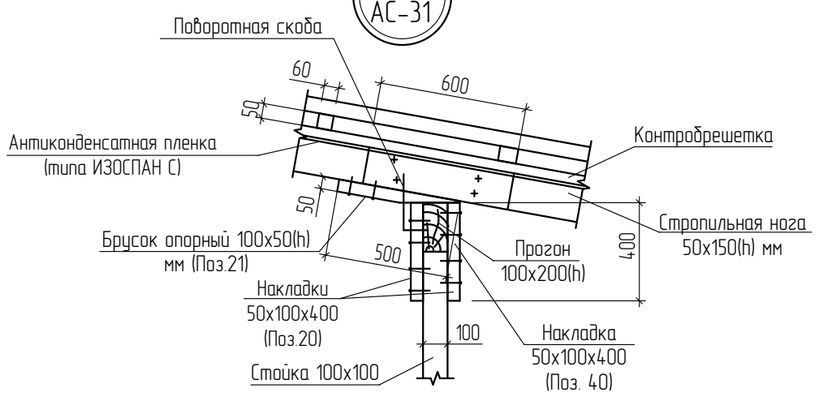

Изм.	Кол.уч.	Лист	№ док	Подп.	Дата
ГИП		Тулибаев С.Х.			2017
Разработал		Ищанов О.К.			2017
Проверил		Жакенов Н.А.			2017
Норм.контр.		Жумабаев Б.К.			2017

Заказ: 08-2017
Заказчик: ГУ "Отдел архитектуры, градостроительства и строительства Федоровского района".

Строительство 24-х квартирного жилого дома в селе Федоровка Федоровского района Костанайской области

Строительство 24-х квартирного жилого дома	Стадия	Лист	Листов
	РП	32	

Слуховое окно. Спецификация материалов на устройство слухового окна. Узлы 6,7,8.

ТОО "SBS-Строй Проект"

Согласовано

Взам. инв. №

Подп. и дата

Инв. № подл.

Спецификация деревянных материалов и изделий на устройство кровли

Марка	Обозначение	Наименование	Коли-чество	Объем единицы, $м^3$	Объем всего, $м^3$	Примечание
1	ГОСТ 8486-86*	Мауэрлат 100х100 (h) $l_{перем.}$, м.	127	0,01	1,27	
2	ГОСТ 8486-86*	Стропильная нога 50х150(h) $l_{перем.}$, м	631,5	0,0075	4,7	
3	ГОСТ 8486-86*	Кобылка 50х150(h) l=1500 мм	112	0,012	1,344	
4	ГОСТ 8486-86*	Кобылка 50х150(h) l=2220 мм	24	0,016	0,384	
5	ГОСТ 8486-86*	Затяжка 50х120(h) l= 6000 ,мм	80	0,027	2,16	
6	ГОСТ 8486-86*	Стойка 100х100(h) l= 3000 ,мм	10	0,03	0,3	
7	ГОСТ 8486-86*	Стойка 100х100(h) l=2800 ,мм	7	0,028	0,196	
8	ГОСТ 8486-86*	Стойка 100х100(h) l=2380 ,мм	4	0,0238	0,0952	
9	ГОСТ 8486-86*	Стойка 100х100(h) l=1670 ,мм	6	0,0167	0,1	
10	ГОСТ 8486-86*	Диагональная нога 2х50х150(h) $l_{перем.}$, м	137,2	0,015	2,06	
11	ГОСТ 8486-86*	Прогон 100х200(h) $l_{перем.}$,м	42,6	0,02	0,852	
12	ГОСТ 8486-86*	Связи по стойкам 50х120(h) $l_{перем.}$, м	42	0,006	0,252	
13	ГОСТ 8486-86*	Доска вдоль конька 30х90(h) $l_{перем.}$,м	42,6	0,0027	0,115	
14	ГОСТ 8486-86*	Доска вдоль конька 120х30(h) $l_{перем.}$,м	42,6	0,0036	0,153	
15	ГОСТ 8486-86*	Подкос 100х150(h) l=3250 ,мм	16	0,049	0,78	
16	ГОСТ 8486-86*	Подкос 100х150(h) l=2900 ,мм	16	0,0435	0,7	
17	ГОСТ 8486-86*	Лежень 100х200(h) $l_{перем.}$,м	8,4	0,02	0,168	
18	ГОСТ 8486-86*	Лежень 150х200(h) $l_{перем.}$,м	41	0,03	1,23	
19	ГОСТ 8486-86*	Накладка к стропилам 30х160 l=400 ,мм	40	0,002	0,8	
20	ГОСТ 8486-86*	Накладка 50х100 l=400 ,мм	8	0,002	0,016	
21	ГОСТ 8486-86*	Брусок упорный 100х50 l=300 ,мм	32	0,0015	0,048	
22	ГОСТ 8486-86*	Контробрешетка 50х40 $l_{перем.}$,мм	631,5	0,002	1,263	
23	ГОСТ 8486-86*	Обрешетка 60х50 $l_{перем.}$,мм	1463	0,003	4,4	
24	ГОСТ 8486-86*	Подшивная доска 150х30 $l_{перем.}$ м.	132	0,0045	0,6	
25	ГОСТ 8486-86*	Торцевая доска 30х150(h) $l_{перем.}$ м.	66	0,0045	0,3	
26	ГОСТ 8486-86*	Доска подшивки 50х120(h) l= 720 мм.	58	0,0043	0,25	
27	ГОСТ 8486-86*	Шпренгель 100х200(h) l= 3000 мм.	4	0,06	0,24	
28	ГОСТ 8486-86*	Стойка 100х100(h) l= 140 мм.	4	0,0014	0,0056	
29	ГОСТ 8486-86*	Стойка 100х100(h) l= 2200 мм.	4	0,022	0,05	
30	ГОСТ 8486-86*	Стойка 100х100(h) l= 1800 мм.	4	0,018	0,072	

Спецификация стальных материалов и изделий на устройство кровли

Марка	Обозначение	Наименование	Коли-чество	Объем единицы, $м^3$	Объем всего, $м^3$	Примечание
	ГОСТ 6727-80	Скрутка из 2ф4Вр-I l=1,5 м	112	0,297	33,26	
	ГОСТ 5781-82*	Ерш из ар-ры ф10 А-III l=0,25 м	112	0,154	17,25	
Ск-1	ГОСТ 5781-82* (Лист АС-32)	Поворотная скоба из ар-ры ф8 А-I l=410 мм	136	0,162	22,032	
ШС-1	Инд. изгот.	Шпиличное соед. М12 с шайбой -5х50х50 l=250мм.	40	0,418	16,72	

Примечание:
1. Общая площадь покрытия антиконденсатной пленки (типа ИЗОСПАН С) составляет - 642 $м^2$
2. Основные указания по устройству стропильной системы см. АС-30.

Согласовано

Взам. инв. №

Подп. и дата

Инв. № подл.

Изм.	Кол.уч.	Лист	№ док	Подп.	Дата
ГИП		Тулибаев С.Х.			2017
Разработал		Ищанов О.К.			2017
Проверил		Жакенов Н.А.			2017
Норм.контр.		Жумабаев Б.К.			2017

Заказ: 08-2017
Заказчик: ГУ "Отдел архитектуры, градостроительства и строительства Федоровского района".

Строительство 24-х квартирного жилого дома в селе Федоровка Федоровского района Костанайской области

Строительство 24-х квартирного жилого дома	Стадия	Лист	Листов
	РП	33	

Спецификации деревянных и стальных материалов и изделий на устройство кровли.

ТОО "SBS-Строй Проект"

План перекрытий на отм. +2,500; +5,300

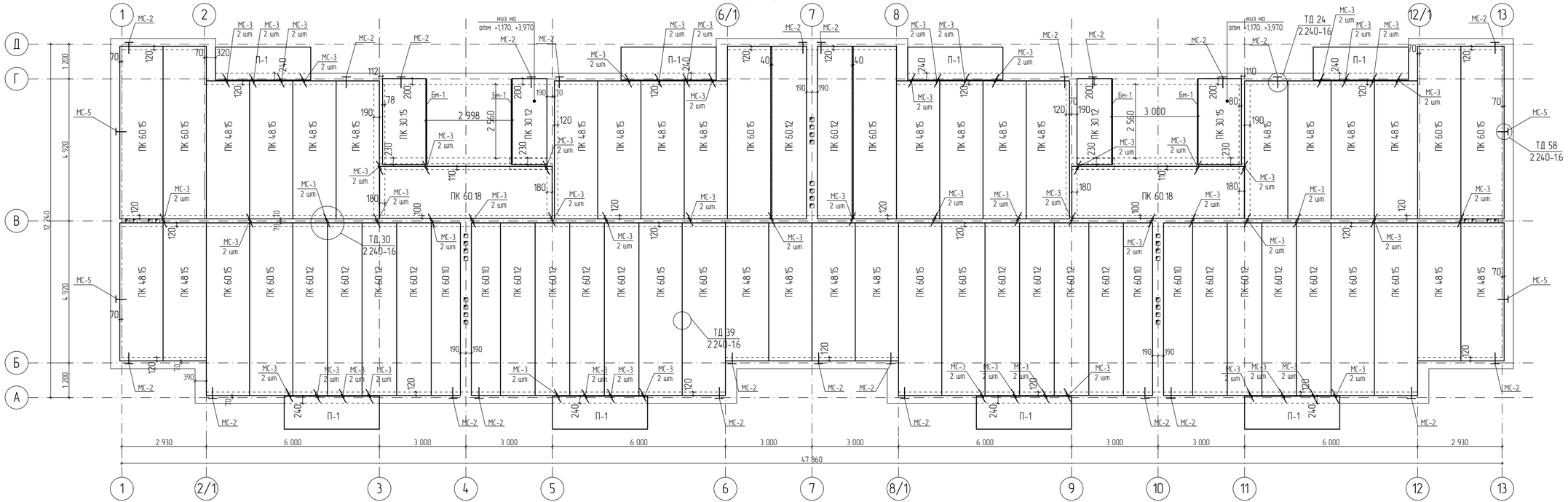

1. Панели перекрытия монтировать по выравненному слою ц.п. раствора М200 толщиной 10 мм.
2. Швы между панелями перекрытий и в местах примыкания плит к стенам очистить от строительного мусора и тщательно заделать цементным раствором М200.
3. Торцы панелей, опирающиеся на внутренние стены, заделать тяжелым бетоном на глубину не менее 120 мм.
4. Торцы панелей, опирающиеся на наружные стены, заделать легким бетоном на глубину не менее 120 мм.
5. Анкеровку панелей перекытия в стену и между собой выполнять до заделки швов.
6. Анкера закрепить с монтажными петлями панелей с натягом при помощи сварки электродами Э-42 по ГОСТ 9467-75* в соответствии с ГОСТ 14098-91. Все сварные швы покрыть за 2 раза грунтовкой ФЛ-03К ГОСТ 9109-81, после чего закрыть слоем ц.п. раствора М200 толщиной не менее 15 мм.
7. Спецификацию элементов перекрытий и покрытия см. лист АС-36.

Условные обозначения:

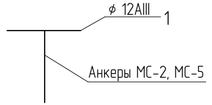

План балконных плит на отм. -0,340

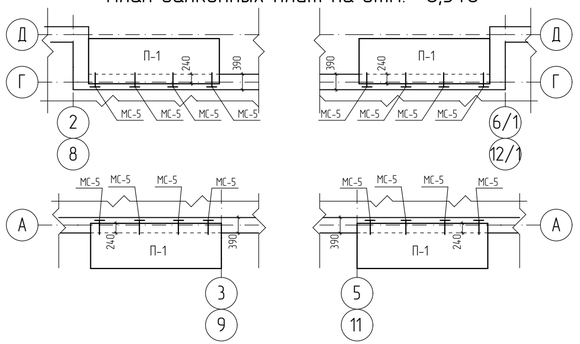

Изм.	Кол.уч.	Лист	№ док.	Подп.	Дата	Заказ: 08-2017 Заказчик: ГУ "Отдел архитектуры, градостроительства и строительства Федоровского района".
						Строительство 24-х квартирного жилого дома в селе Федоровка Федоровского района Костанайской области
ГИП		Тулибаев С.Х.			2017	Строительство 24-х квартирного жилого дома — Стадия: РП; Лист: 34; Листов:
Разработал		Ищанов О.К.			2017	
Проверил		Жакенов Н.А.			2017	
Норм.контр.		Жумабаев Б.К.			2017	План перекрытий на отм. +2,500, +5,300. План балконных плит на отм. -0,340. — ТОО "SBS-Строй Проект"

Согласовано

Взам. инв. №

Подп. и дата

Инв. № подл.

План покрытия на отм. +8,100

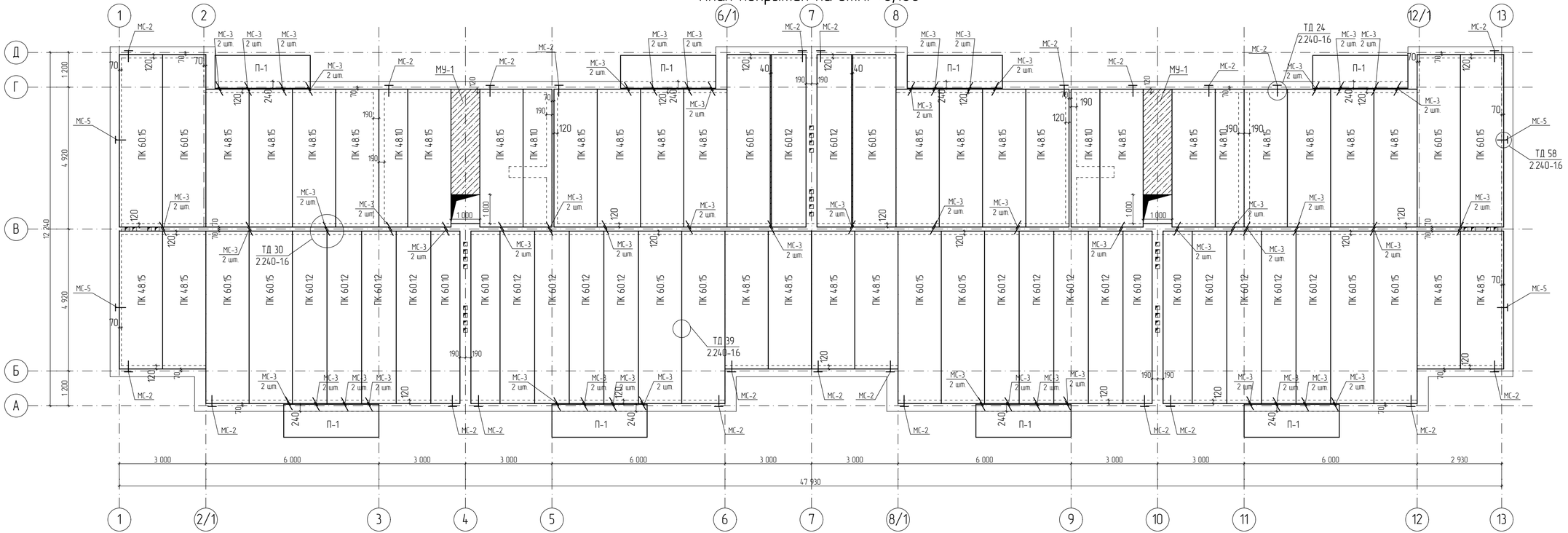

1. Панели перекрытия монтировать по выравненному слою ц.п. раствора М200 толщиной 10 мм.
2. Швы между панелями перекрытий и в местах примыкания плит к стенам очистить от строительного мусора и тщательно заделать цементным раствором М200.
3. Торцы панелей, опирающиеся на внутренние стены, заделать тяжелым бетоном на глубину не менее 120 мм.
4. Торцы панелей, опирающиеся на наружные стены, заделать легким бетоном на глубину не менее 120 мм.
5. Анкеровку панелей перекрытия в стену и между собой выполнять до заделки швов.
6. Анкера закрепить с монтажными петлями панелей с натягом при помощи сварки электродами Э-42 по ГОСТ 9467-75* в соответствии с ГОСТ 14098-91. Все сварные швы покрыть за 2 раза грунтовкой ФЛ-03К ГОСТ 9109-81, после чего закрыть слоем ц.п. раствора М200 толщиной не менее 15 мм.
7. Спецификацию элементов перекрытий и покрытия см. лист АС-36.
8. Устройство монолитного участка МУ-1 см. лист АС-36.

Условные обозначения:

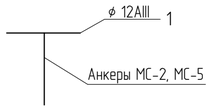

Изм.	Кол.уч.	Лист	№ док.	Подп.	Дата	Заказ: 08-2017 Заказчик: ГУ "Отдел архитектуры, градостроительства и строительства Федоровского района".
						Строительство 24-х квартирного жилого дома в селе Федоровка Федоровского района Костанайской области
ГИП		Тулибаев С.Х.			2017	Строительство 24-х квартирного жилого дома — Стадия: РП; Лист: 35; Листов:
Разработал		Ищанов О.К.			2017	
Проверил		Жакенов Н.А.			2017	
Норм.контр.		Жумабаев Б.К.			2017	План покрытия на отм. +8,100. — ТОО "SBS-Строй Проект"

Согласовано

Взам. инв. №

Подп. и дата

Инв. № подл.

Монолитный участок МУ-1 (схема устройства проема)

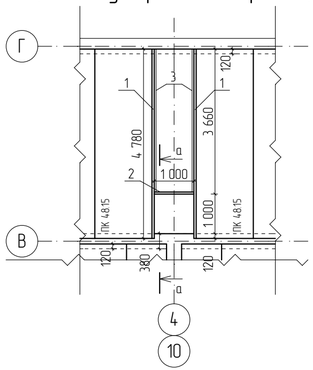

Монолитный участок МУ-1 (схема бетонирования)

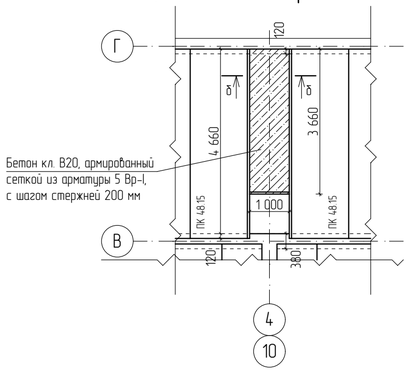

а–а

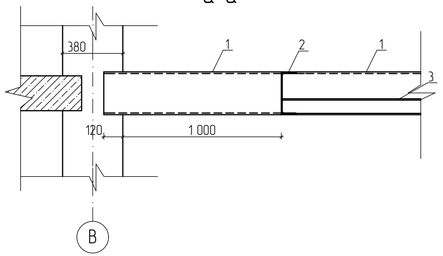

б–б

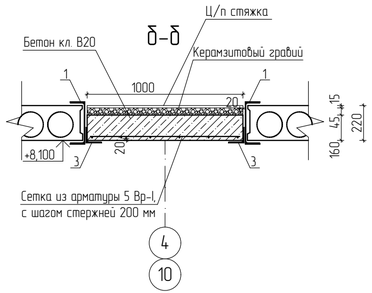

Спецификация материалов и изделий на устройство перекрытий и покрытия

Марка	Обозначение	Наименование	Количество -0,340	+2,500	+5,300	+8,100	Всего	Масса ед.кг	Примечание
ПК 60.18	индивидуального изготовления ТОО "Romana"	Плита ПК 60.18-8AIVm	-	2	2	-	4	3175	
ПК 60.15	серия 1.141.1 вып. 64	Плита ПК 60.15-8AIVm	-	14	14	14	42	2850	
ПК 60.12	серия 1.141.1 вып. 64	Плита ПК 60.12-8AIVm	-	17	17	18	52	2230	
ПК 60.10	серия 1.141.1 вып. 64	Плита ПК 60.10-8AIVm	-	4	4	4	12	1725	
ПК 48.15	серия 1.141.1 вып. 64	Плита ПК 48.15-8AIVm	-	24	24	28	76	2250	
ПК 48.10	серия 1.141.1 вып. 64	Плита ПК 48.10-8AIVm	-	-	-	4	4	1400	
ПК 30.15	серия 1.141.1 вып. 60	Плита ПК 30.15-8т	-	2	2	-	4	1425	
ПК 30.12	серия 1.141.1 вып. 60	Плита ПК 30.12-8т		2	2	-	4	1080	
П-1	серия 1.137.1-9 вып. 1	Плита ПБК 33.11-4	8	8	8	8	32	1075	
МУ-1	Настоящий лист	Монолитный участок МУ-1	-	-	-	2	2		
Бм-1	ГОСТ 8240-97	Швеллер ⊏27У l=3000 мм	-	4	4	-	8	83,1	
МС-2	серия 2.240-1.6	Анкер МС-2	-	25	25	24	74	0,76	
МС-5	серия 2.240-1.6	Анкер МС-5	32	4	4	4	44	0,80	
МС-3	серия 2.240-1.6	Анкер МС-3	-	116	116	104	336	0,55	
1	ГОСТ 5781-82*	⌀12 AIII l=300 мм	32	29	29	28	118	0,26	

Спецификация материалов и изделий на устройство 1 (одного) монолитного участка МУ-1

Марка	Обозначение	Наименование	Кол-во	Масса ед.кг	Масса ед.кг	Примечание
1	ГОСТ 8240-97	Швеллер ⊏27У l=4780 мм	2	132,4	264,8	
2	ГОСТ 8240-97	Швеллер ⊏27У l=1000 мм	1	27,7	27,7	
3	ГОСТ 8509-93	Уголок ∟100х8 l=3660 мм	2	44,84	89,68	
	ГОСТ 6727-80*	Ар-ра ⌀ 5 Вр-I $l_{общ}$, п.м.	40	0,144	5,76	
		Бетон кл. В20 $м^3$	0,60			
		Керамзитовый гравий $м^3$	0,17			
		Ц/п стяжка М50 $м^3$	0,06			

1. Арматурные стержни в сетках вязать между собой вязальной проволокой во всех точках пересечения.
2. Расположение монолитных участков см. лист АС-35.
3. Общее количество монолитных участков указано в спецификации на устройство перекрытий и покрытия.
4. Поз. 1, 2, 3 после установки в проектное положение обернуть сеткой рабитца и оштукатурить ц.п. раствором М50 толщ. 2,0 см.
5. Данный лист смотреть совместно с листами АС-34-35.

Согласовано

Взам. инв. №

Подп. и дата

Инв. № подл.

Изм.	Кол.уч.	Лист	№ док.	Подп.	Дата
ГИП		Тулибаев С.Х.			2017
Разработал		Ищанов О.К.			2017
Проверил		Жакенов Н.А.			2017
Норм.контр.		Жумабаев Б.К.			2017

Заказ: 08-2017
Заказчик: ГУ "Отдел архитектуры, градостроительства и строительства Федоровского района".

Строительство 24-х квартирного жилого дома в селе Федоровка Федоровского района Костанайской области

Строительство 24-х квартирного жилого дома

Стадия	Лист	Листов
РП	36	

Устройство монолитного участка МУ-1
Сечения а-а, б-б. Спецификация на устройство МУ-1. Спецификация на устройство перекрытий и покрытия.

ТОО "SBS-Строй Проект"

План лестницы Л-1
(схема каркаса)

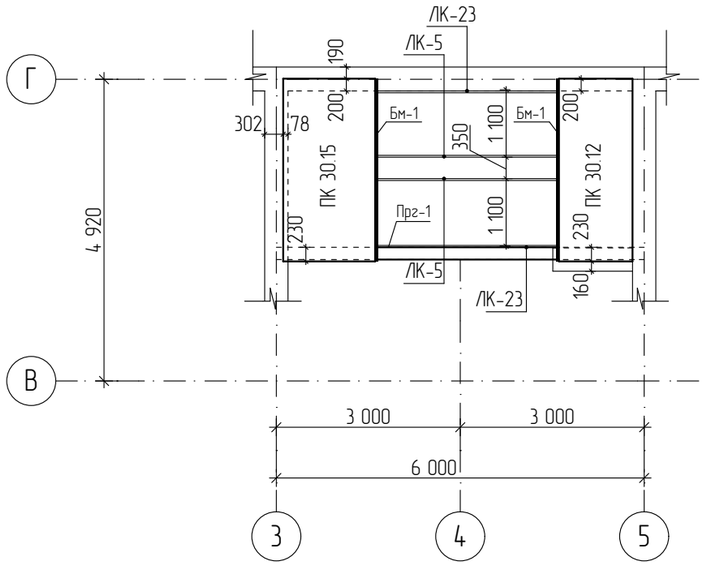

План лестницы Л-1
(общая схема)

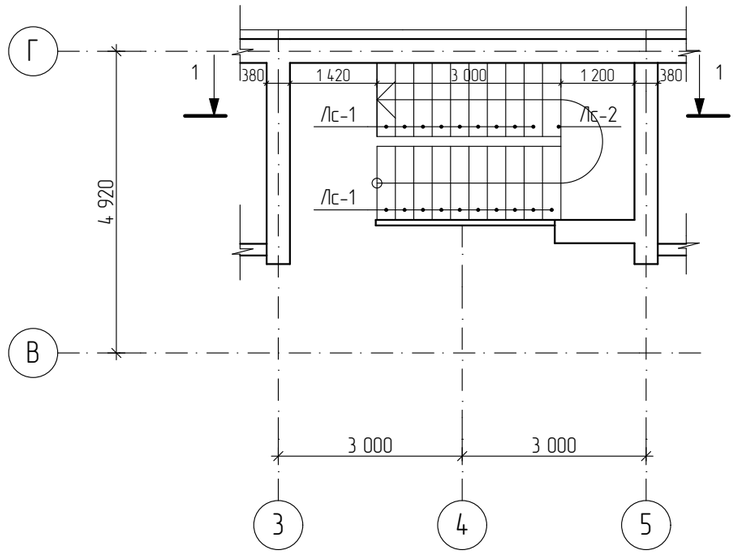

1-1

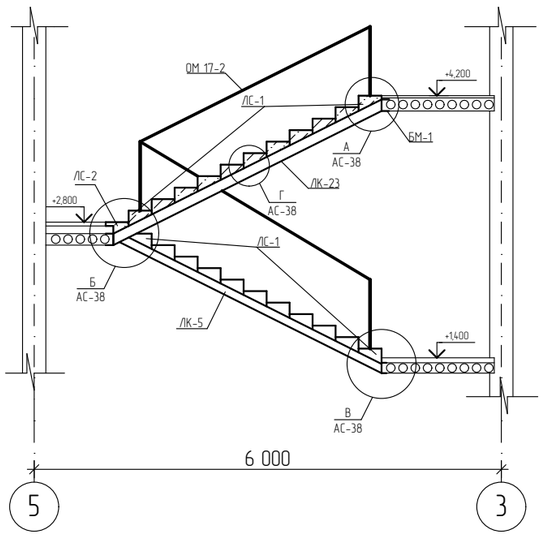

Спецификация элементов

Поз.	Обозначение	Наименование	Кол-во, шт	Масса, ед. кг	Примечание
ЛК-5	Серия 1.450-1	Лестничный косоур ЛК-5	20	52,16	
ЛК-23	Серия 1.450-1	Лестничный косоур ЛК-23	8	45,64	
УЛ-1	ГОСТ 8509-93	Уголок ∟ 75х5 l=75мм.	20	0,517	
ЛС-1	ГОСТ 8717.0-84*	ЛС-12	76	128	
ЛС-2	ГОСТ 8717.0-84*	ЛСН-11	4	68	
ОМ 17-2	Серия 1.050.1-2	ОМ 17-2	8	39,7	

1. Плиты перекрытия ПК-30.15, ПК-30.12 и балки Бм-1 учтены в спецификации на листе АС-36.
2. Прогоны Прг-1 учтены в спецификации на листе АС-25.
3. Общее количество лестниц 2 шт.

Изм.	Кол.уч.	Лист	№ док	Подп.	Дата
ГИП		Тулибаев С.Х.			2017
Разработал		Ищанов О.К.			2017
Проверил		Жакенов Н.А.			2017
Норм.контр.		Жумабаев Б.К.			2017

Заказ: 08-2017
Заказчик: ГУ "Отдел архитектуры, градостроительства и строительства Федоровского района".

Строительство 24-х квартирного жилого дома в селе Федоровка Федоровского района Костанайской области

Строительство 24-х квартирного жилого дома

Стадия	Лист	Листов
РП	37	

Устройство лестницы Л-1. Разрез 1-1. Спецификация.

ТОО "SBS-Строй Проект"

Согласовано

Взам. инв. №

Подп. и дата

Инв. № подл.

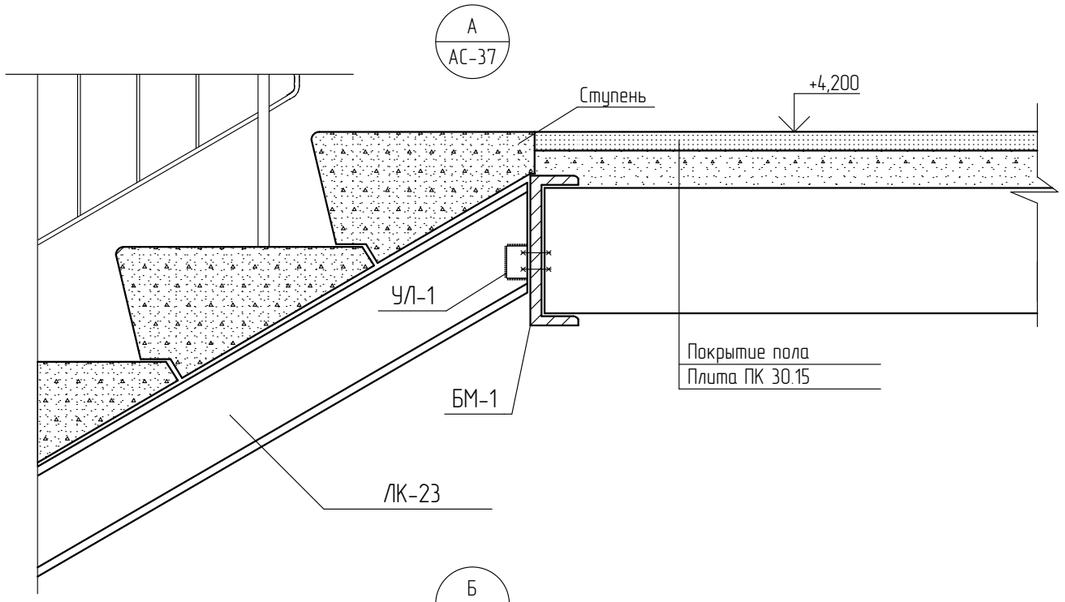

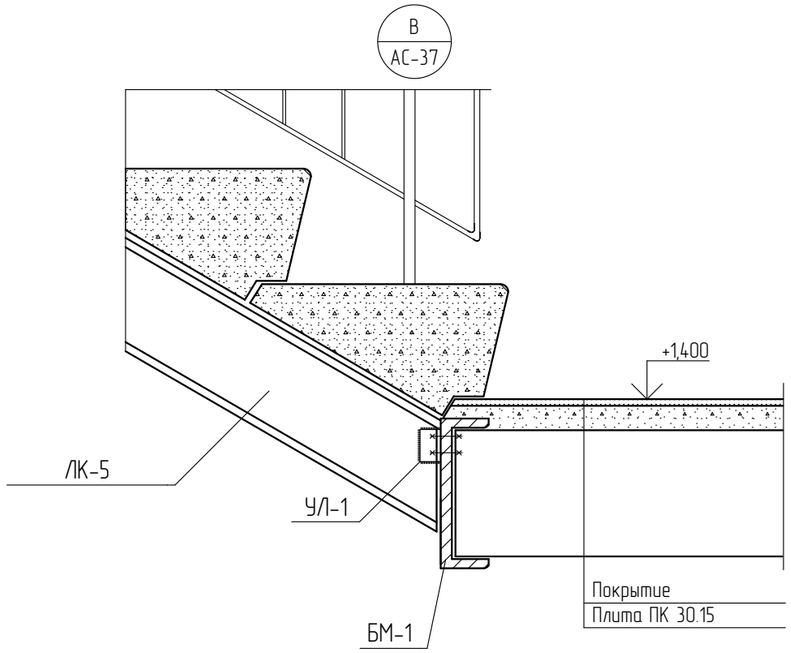

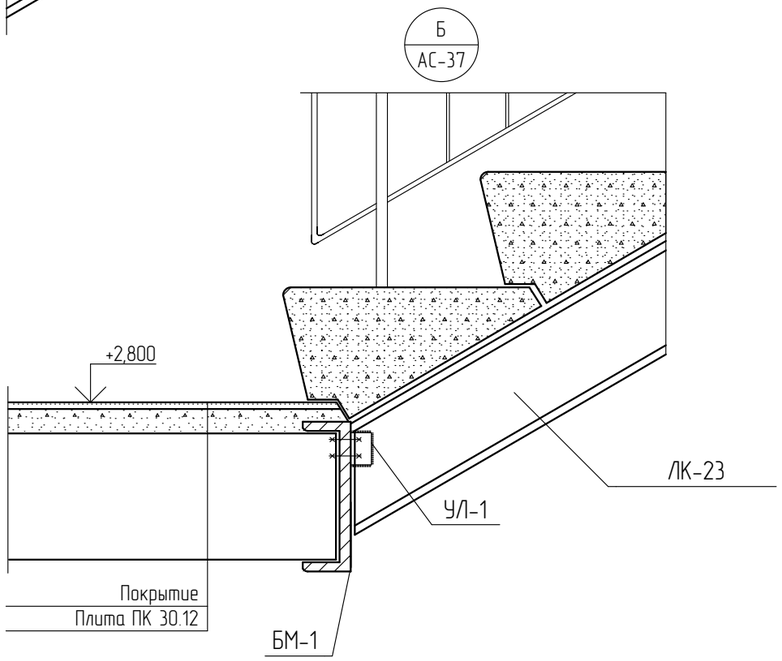

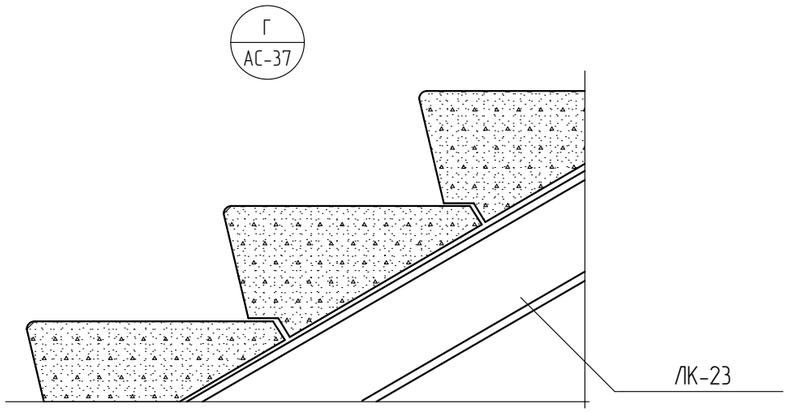

1. Спецификацию на элементы лестницы см АС-37.
2. Узлы замаркированы на листе АС-37.

						Заказ: 08-2017 Заказчик: ГУ "Отдел архитектуры, градостроительства и строительства Федоровского района".		
						Строительство 24-х квартирного жилого дома в селе Федоровка Федоровского района Костанайской области		
Изм.	Кол.уч.	Лист	№ док	Подп.	Дата			
ГИП		Тулибаев С.Х.			2017	Строительство 24-х квартирного жилого дома	Стадия	Лист	Листов
Разработал		Ищанов О.К.			2017		РП	38	
Проверил		Жакенов Н.А.			2017				
Норм.контр.		Жумабаев Б.К.			2017	Узлы лестничной клетки А, Б, В, Г.	ТОО "SBS-Строй Проект"		

Согласовано

Взам. инв. №

Подп. и дата

Инв. № подл.

Лестничный косоур ЛК-5

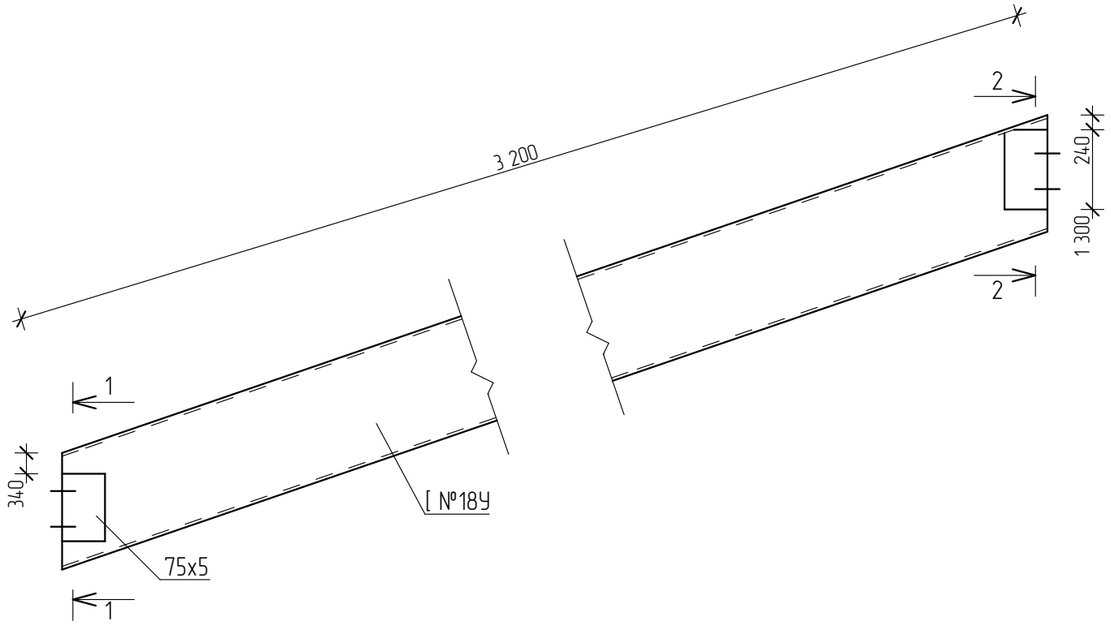

Лестничный косоур ЛК-23

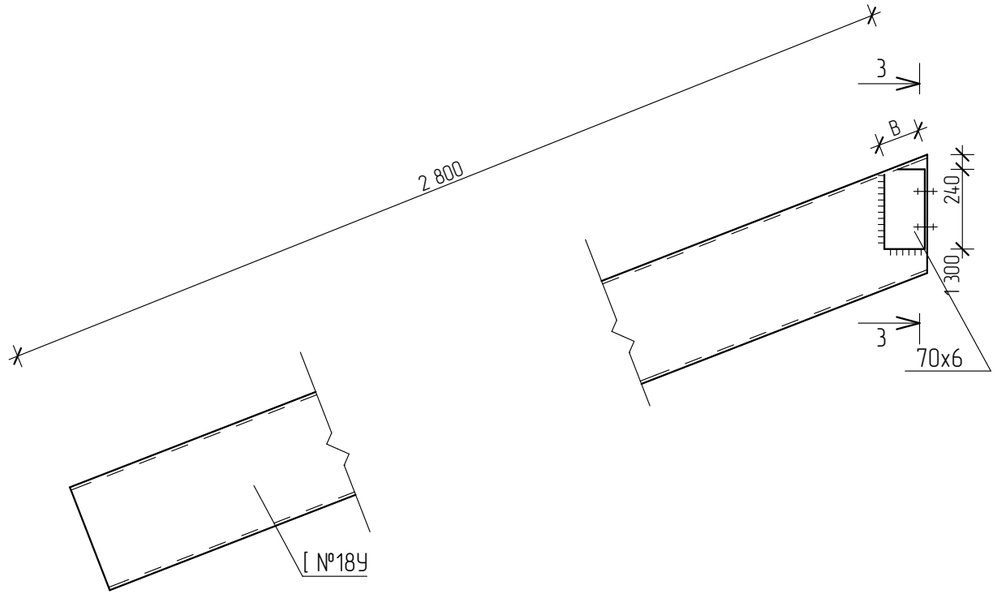

1-1

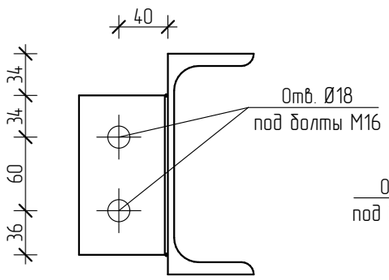

2-2

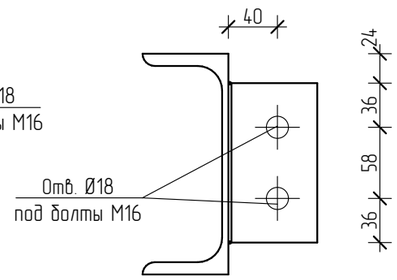

3-3

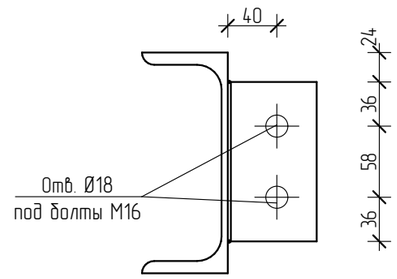

1. Спецификацию на элементы лестницы см АС-37.
2. Сварку стальных элементов производить электродами Э-42 ГОСТ 9467-75* в соответствии с ГОСТ 5264-80. Катет швов принять по наименьшей толщине свариваемых деталей. Варить по всему периметру сопряжения деталей.
3. Все металические детали после установки в проектное положение обернуть сеткой рабица и оштукатурить ц.п. раствором М 50 толщ. 2,0 см.

Согласовано

Взам. инв. №

Подп. и дата

Инв. № подл.

Изм.	Кол.уч.	Лист	№ док	Подп.	Дата
ГИП		Тулибаев С.Х.			2017
Разработал		Ищанов О.К.			2017
Проверил		Жакенов Н.А.			2017
Норм.контр.		Жумабаев Б.К.			2017

Заказ: 08-2017
Заказчик: ГУ "Отдел архитектуры, градостроительства и строительства Федоровского района".

Строительство 24-х квартирного жилого дома в селе Федоровка Федоровского района Костанайской области

Строительство 24-х квартирного жилого дома	Стадия	Лист	Листов
	РП	39	

Лестничный косоур К/1-1. Сечения 1-1, 2-2. Лестничный косоур К/1-2. Сечение 3-3.

ТОО "SBS-Строй Проект"

План фундаментов

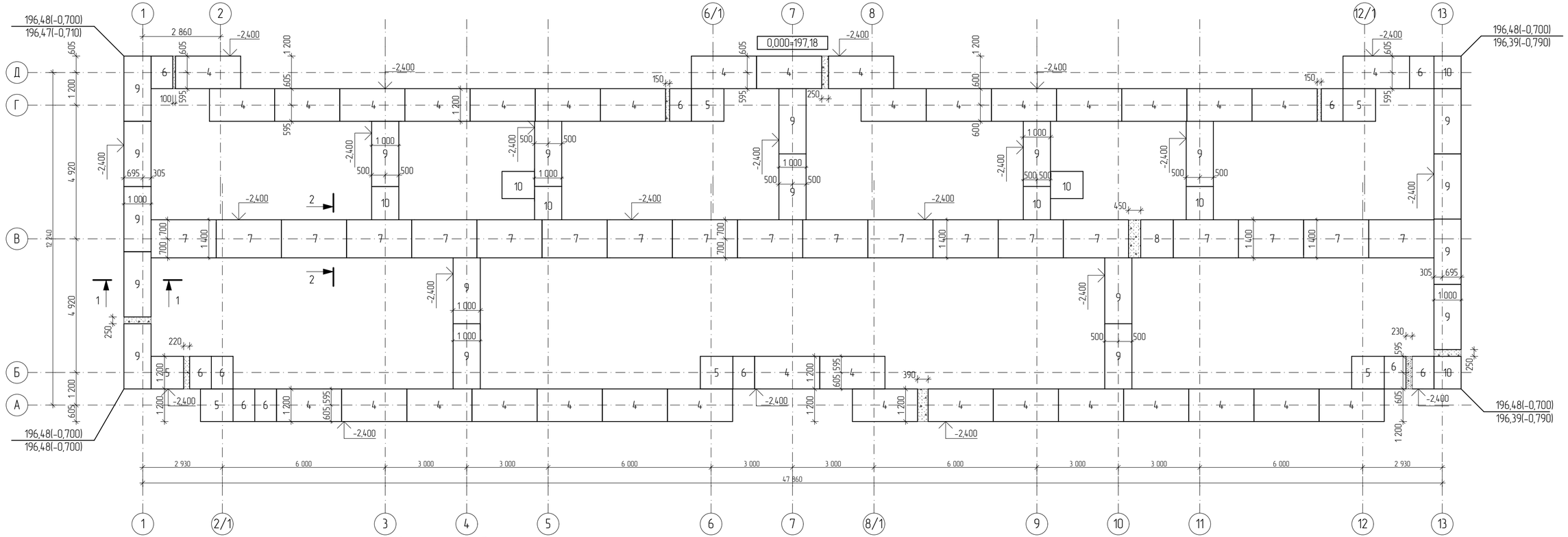

Указания к фундаментам:

1. Фундаменты разработаны на основании техотчета об инженерно-геологических изысканиях выполненого ИП "Елисеев А.В." заказ 121/2017.
2. Согласно изысканиям имеем следующее напластование грунтов:

I. Современные отложения.

Насыпной грунт мощностью до 0,5м.

II. Среднечетвертичные-современные элювиальные отложения.

Суглинки желто-бурые, карбонатизированные, тугопластичной консистенции, с прослоями пылеватого песка мощьностью 3-5 см. Мощность суглинков 3,0м.

III. Олигоценовые отложения.

Глины зеленовато-серые, полутвердой консистенции, с линзами и прослоями песка кварцевого, влажного.

3. Подземные воды вскрываются на глубине 2,0 м. Уровень устанавливается на глубине 1,0 м.

Вода сульфатная натриевая с минерализацией 12,2г/л, сильноагрессивная по отношению к бетону марки W4 на портландцементе, корродирующая по отношению к железу по Штаблеру.

4. Максимальный прогнозный весенний подъем уровня подземных вод 1,0 м.
5. Нормативная глубина сезонного промерзания суглинков и глин - 2,1м.
6. Основанием служат суглинки с характеристиками:

- с"= 0,21 кгс/см2, φ" = 17°, ρ" = 2,0 г/см3, Ее = 100 кгс/см2, Еводо = 70 кгс/см2;

1. Разрезы 1-1, 2-2 см. лист АС-41.
2. Спецификацию элементов фундамента см. лист АС-41.

Изм.	Кол.уч.	Лист	№ док.	Подп.	Дата
ГИП		Тулибаев С.Х.			2017
Разработал		Ищанов О.К.			2017
Проверил		Жакенов Н.А.			2017
Норм.контр.		Жумабаев Б.К.			2017

Заказ: 08-2017
Заказчик: ГУ "Отдел архитектуры, градостроительства и строительства Федоровского района".

Строительство 24-х квартирного жилого дома в селе Федоровка Федоровского района Костанайской области

Строительство 24-х квартирного жилого дома	Стадия	Лист	Листов
	РП	40	
План фундаментов.	ТОО "SBS-Строй Проект"		

Согласовано

Взам. инв. №

Подп. и дата

Инв. № подл.

1-1
АС-40

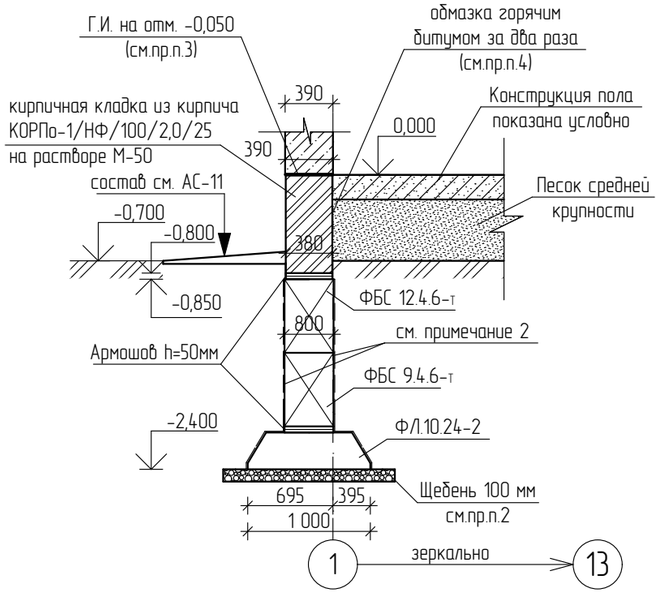

2-2
АС-40

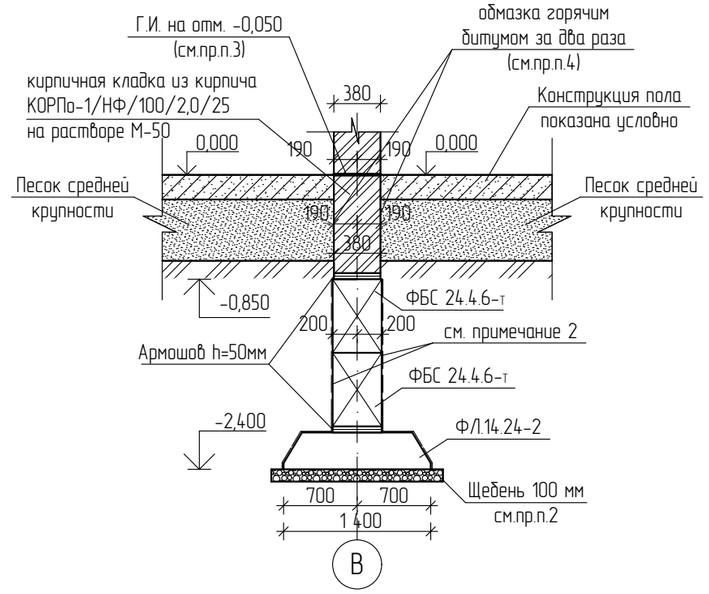

Устройство армошвов

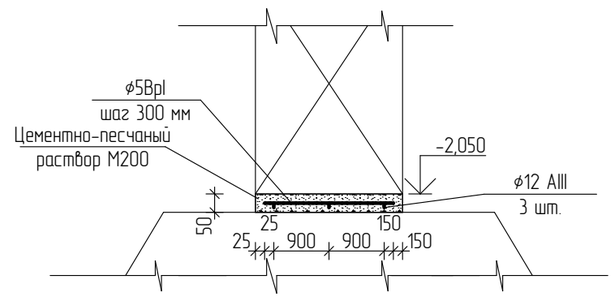

Спецификация элементов фундамента.

Марка	Обозначение	Наименование	Кол-во, шт.	Масса ед., кг	Примечание
1	ГОСТ 13579-78*	ФБС 24.4.6-т	88	1300	На сульфатостойком цементе W6, F50
2	ГОСТ 13579-78*	ФБС 12.4.6-т	100	640	—"—
3	ГОСТ 13579-78*	ФБС 9.4.6-т	76	470	—"—
4	Ст РК 956-93	ФЛ 12.24-2	36	1760	На сульфатостойком цементе W6, F50
5	Ст РК 956-93	ФЛ 12.12-2	6	879	—"—
6	Ст РК 956-93	ФЛ 12.8-2	11	570	—"—
7	Ст РК 956-93	ФЛ 14.24-2	19	570	—"—
8	Ст РК 956-93	ФЛ 14.12-2	1	570	—"—
9	Ст РК 956-93	ФЛ 10.24-2	19	570	—"—
10	Ст РК 956-93	ФЛ 10.12-2	8	570	—"—
	Расход бетона кл. В 20		1,1	$м^3$	Местные заделки на сульфатостойком цементе
	Расход бетона кл. В 15		2,9	$м^3$	
	Расход на армошвы				
	Расход бетона кл. В 7,5		12,3	$м^3$	На сульфатостойком цементе W6, F50
	ГОСТ 5781-82*	Арматура ф12 AIII lобщ= 490,5		0,888	435,5 кг
	ГОСТ 6727-80	Проволока ф5 ВрI lобщ= 218		0,19	41,42 кг

1. Разрезы 1-1, 2-2 замаркированы на листе АС-40.
2. Бетонные блоки и монолитные заделки выполнить из бетона W6 на сульфатостойком цементе; боковые поверхности ж/б изделий окрасить лаком ХП-734 толщ. 2,5 мм по огрунтовке лаком ХП-734; ж/б конструкции монтировать по слою щебня, пропитанного битумом до полного насыщения; бетонные блоки монтировать по слою щебня, втрамбованного в грунт.
3. Горизонтальную ГИ выполнить на отм. -0,050 из двух слоев гидроизола ГИ-Г по ГОСТ 7415-86 на битумной мастике МБК-Г-80.
4. Вертикальную ГИ поверхности кирпичных стен, соприкасающиеся с грунтом, обмазать горячим битумом за два раза по слою грунтовки из битума марки БН 90/10, растворенного в керосине в соотношении 1:2...1:3.
5. Марка бетона по морозостойкости F100.
6. Цоколь на отм. -0,800, высотой 800 мм, выполнен из пластического кирпича F50 по СНиП РК 5.02-02-2010 табл.1 на растворе М-50, толщиной 380 мм. Vобщ. = 61,3 $м^3$.

Согласовано

Взам. инв. №

Подп. и дата

Инв. № подл.

Изм.	Кол.уч.	Лист	№ док	Подп.	Дата
ГИП		Тулибаев С.Х.			2017
Разработал		Ищанов О.К.			2017
Проверил		Жакенов Н.А.			2017
Норм.контр.		Жумабаев Б.К.			2017

Заказ: 08-2017
Заказчик: ГУ "Отдел архитектуры, градостроительства и строительства Федоровского района".

Строительство 24-х квартирного жилого дома в селе Федоровка Федоровского района Костанайской области

Строительство 24-х квартирного жилого дома	Стадия	Лист	Листов
	РП	41	

Разрез 1-1, 2-2. Спецификация. Устройство армошвов.

ТОО "SBS-Строй Проект"

Схема расположения блоков блоков по оси А

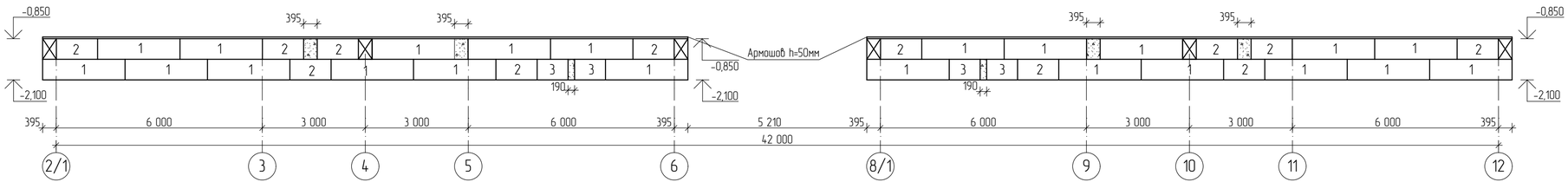

Схема расположения блоков по оси Б

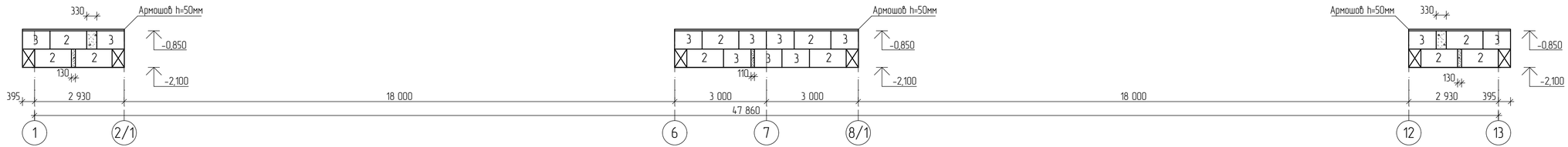

Схема расположения блоков по оси В

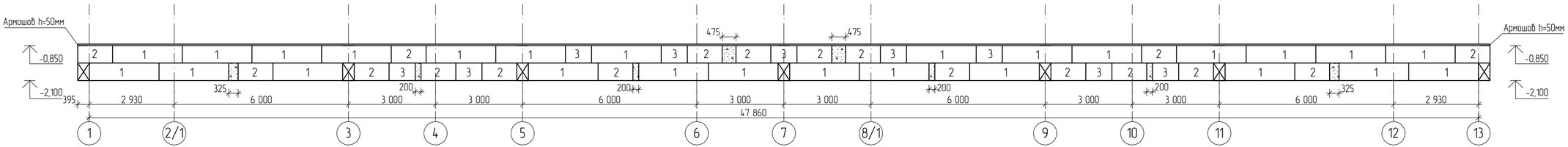

1. Расход кирпича на цоколь см. лист АС-41.
2. Спецификацию элементов фундаментов см. лист АС-41.
3. Бетонные блоки и монолитные заделки выполнить из бетона W6 на сульфатостойком цементе;
4. Указания к фундаментам см. листы АС-40-41.
5. Гидроизоляцию см. п. 3 АС-41.
6. Марка бетона по морозостойкости F100.

Изм.	Кол.уч.	Лист	№ док.	Подп.	Дата
ГИП		Тулибаев С.Х.			2017
Разработал		Ишанов О.К.			2017
Проверил		Жакенов Н.А.			2017
Норм.контр.		Жумабаев Б.К.			2017

Заказ: 08-2017
Заказчик: ГУ "Отдел архитектуры, градостроительства и строительства Федоровского района".

Строительство 24-х квартирного жилого дома в селе Федоровка Федоровского района Костанайской области

Строительство 24-х квартирного жилого дома

Стадия	Лист	Листов
РП	42	

Расклайка блоков по осям А, Б, В.

ТОО "SBS-Строй Проект"

Согласовано

Взам. инв. №

Подп. и дата

Инв. № подл.

Схема расположения блоков по оси Г

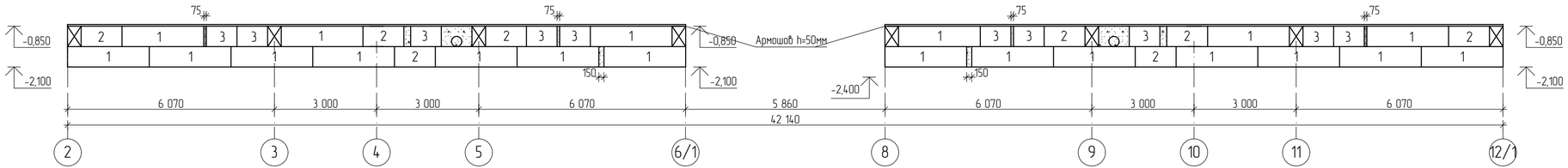

Схема расположения блоков по оси Д

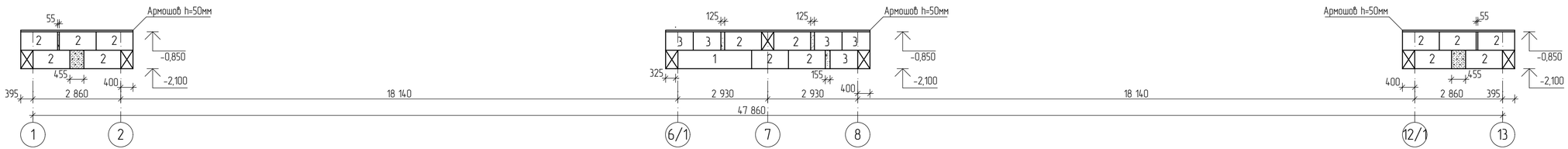

Схема расположения блоков по осям 1 (13).

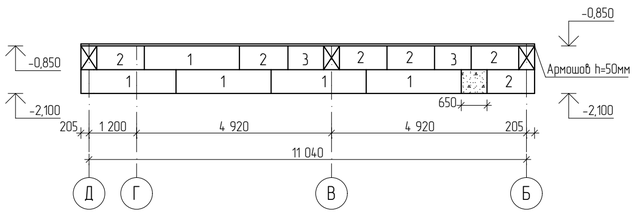

Схема расположения блоков по осям 2 (12).

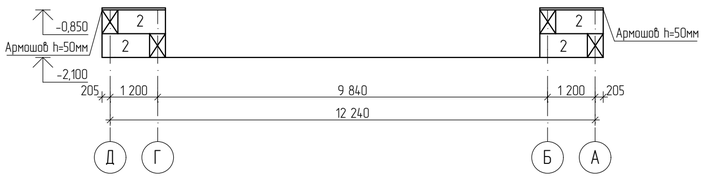

Схема расположения блоков по осям 3,5,9,11.

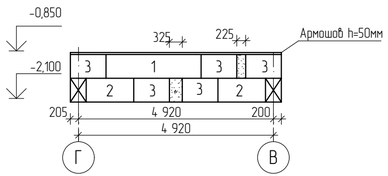

Схема расположения блоков по осям 4,7,10.

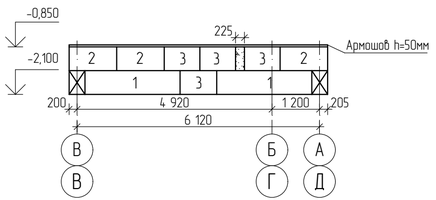

1. Расход кирпича на цоколь см. лист АС-41.
2. Спецификацию элементов фундаментов см. лист АС-41.
3. Бетонные блоки и монолитные заделки выполнить из бетона W6 на сульфатостойком цементе;
4. Указания к фундаментам см. листы АС-40-41.
5. Гидроизоляцию см. п. 3 АС-41.
6. Марка бетона по морозостойкости F100.

Согласовано

Взам. инв. №

Подп. и дата

Инв. № подл.

Изм.	Кол.уч.	Лист	№ док.	Подп.	Дата
ГИП		Тулибаев С.Х.			2017
Разработал		Ищанов О.К.			2017
Проверил		Жакенов Н.А.			2017
Норм.контр.		Жумабаев Б.К.			2017

Заказ: 08-2017
Заказчик: ГУ "Отдел архитектуры, градостроительства и строительства Федоровского района".

Строительство 24-х квартирного жилого дома в селе Федоровка Федоровского района Костанайской области

Строительство 24-х квартирного жилого дома

Стадия	Лист	Листов
РП	43	

Раскладка блоков по осям Г, Д, 1(13), 2(12), 3,5,9,11, 4,7,10.

ТОО "SBS-Строй Проект"

Входная группа Вх-1/2

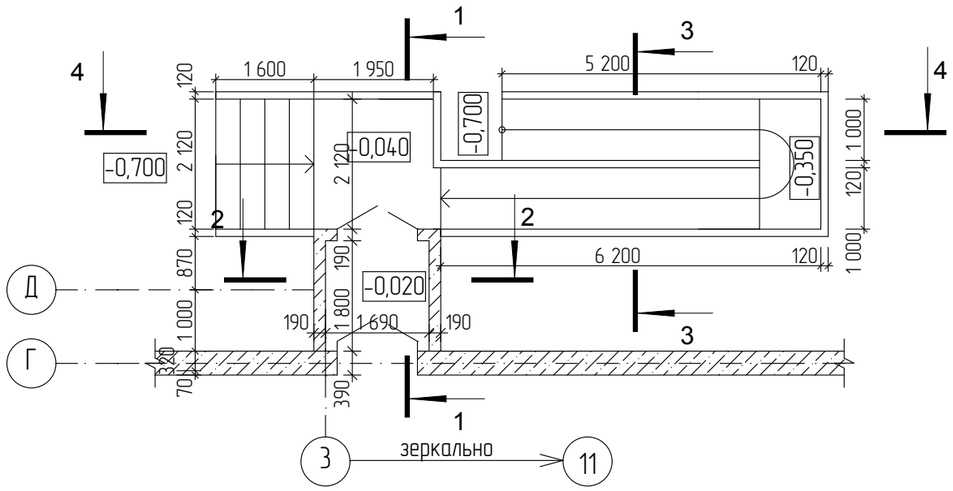

Входная группа Вх-1/2 схема расположения элементов стропильной системы

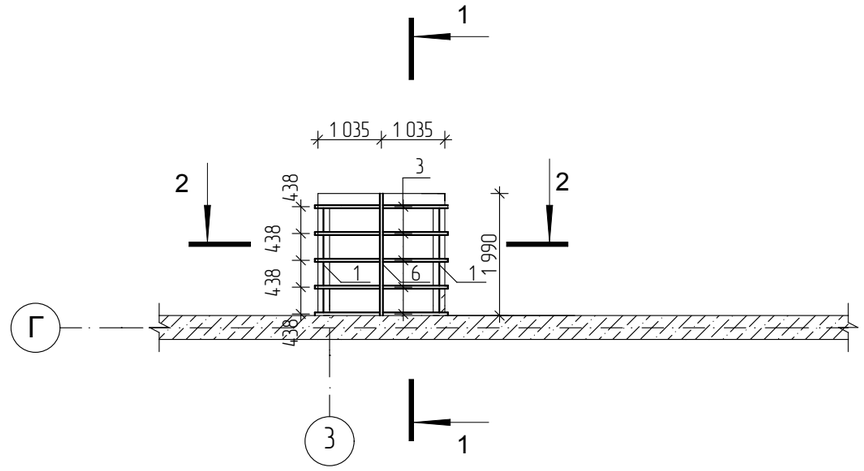

Входная группа Вх-1/2 План кровли

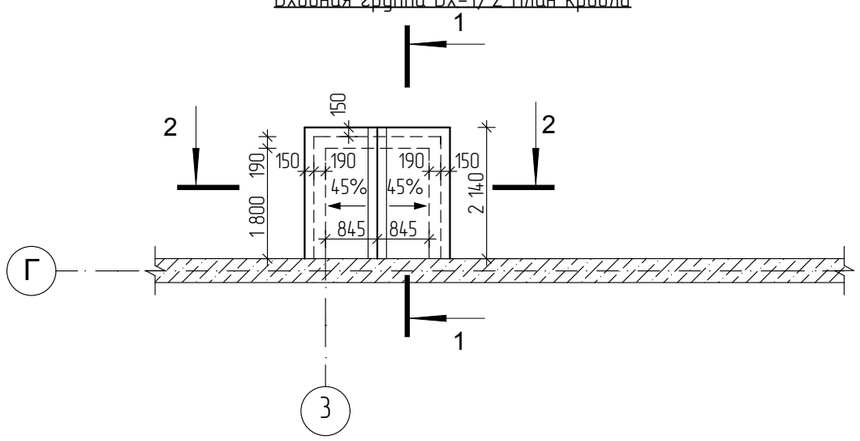

Входная группа Вх-1/2 схема расположения фундаментов на отм -1,500

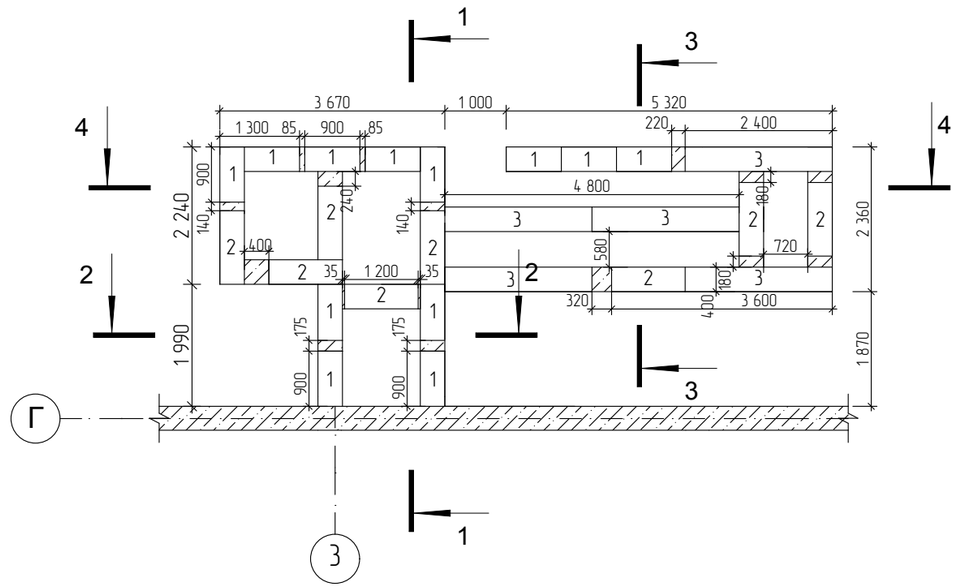

Входная группа Вх-1/2 схема расположения фундаментов на отм -0,900

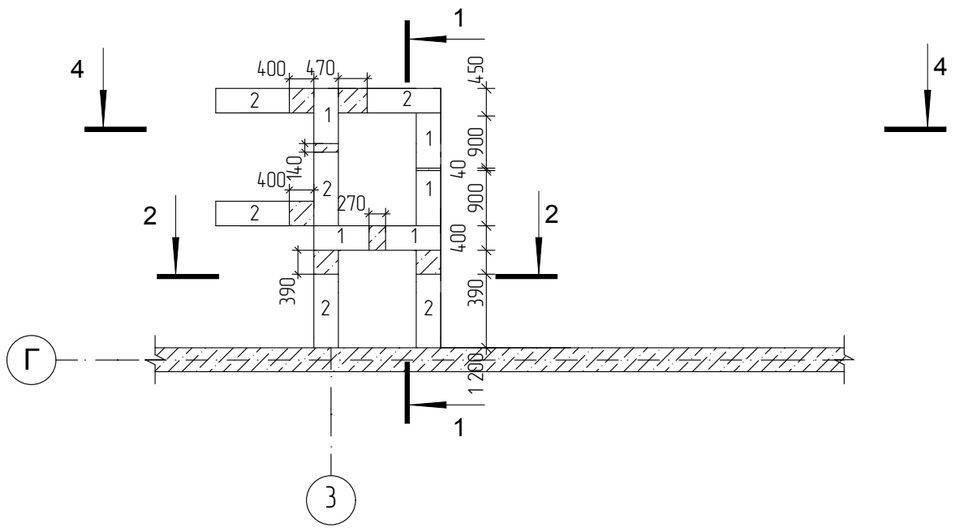

1. Данный лист см. совместно с листами АС-45-46.
2. Устройство входной группы смотреть совместно с листом АС-8.

Изм.	Кол.уч.	Лист	№ док	Подп.	Дата
ГИП		Тулибаев С.Х.			2017
Разработал		Ищанов О.К.			2017
Проверил		Жакенов Н.А.			2017
Норм.контр.		Жумабаев Б.К.			2017

Заказ: 08-2017
Заказчик: ГУ "Отдел архитектуры, градостроительства и строительства Федоровского района".

Строительство 24-х квартирного жилого дома в селе Федоровка Федоровского района Костанайской области

Строительство 24-х квартирного жилого дома	Стадия	Лист	Листов
	РП	44	

Устройство входной группы Вх-1/2.

ТОО "SBS-Строй Проект"

Согласовано

Взам. инв. №

Подп. и дата

Инв. № подл.

Входная группа Вх-1/2
Разрез 2-2

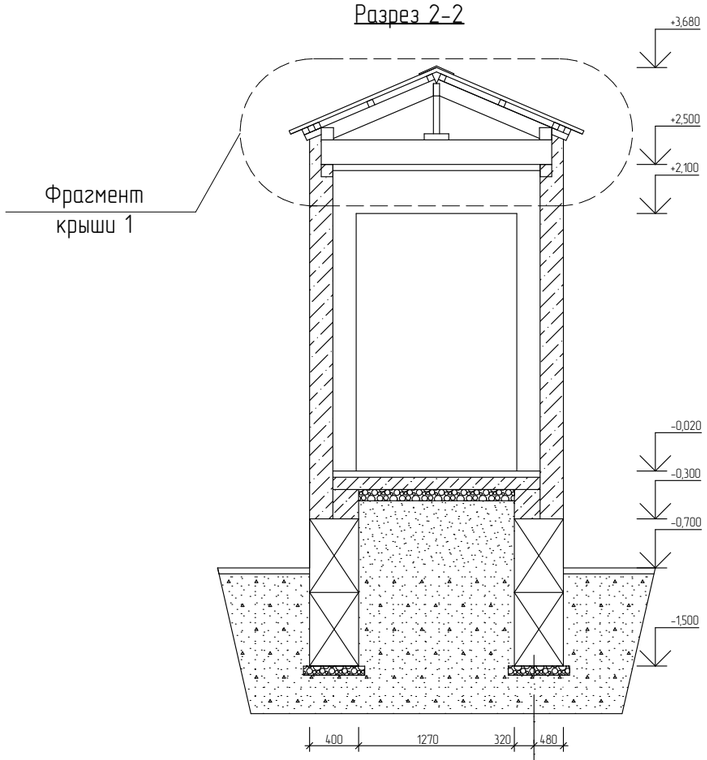

Фрагмент крыши 1

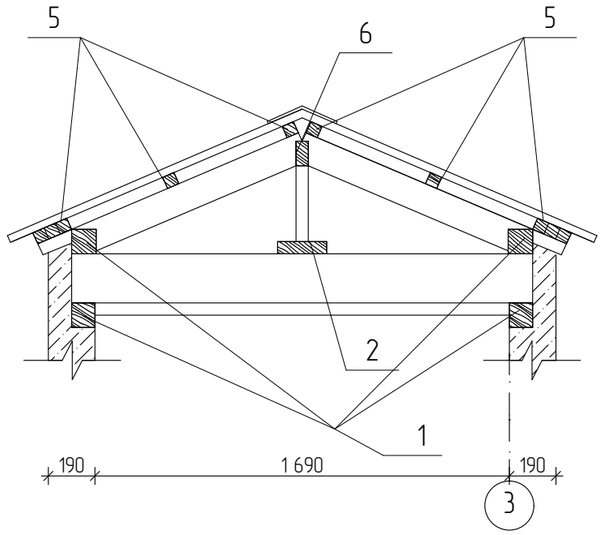

Фрагмент крыши 2

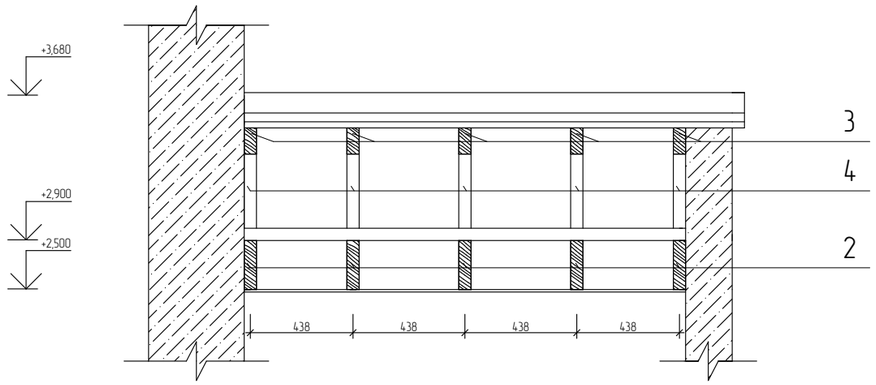

Входная группа Вх-1/2
Разрез 1-1

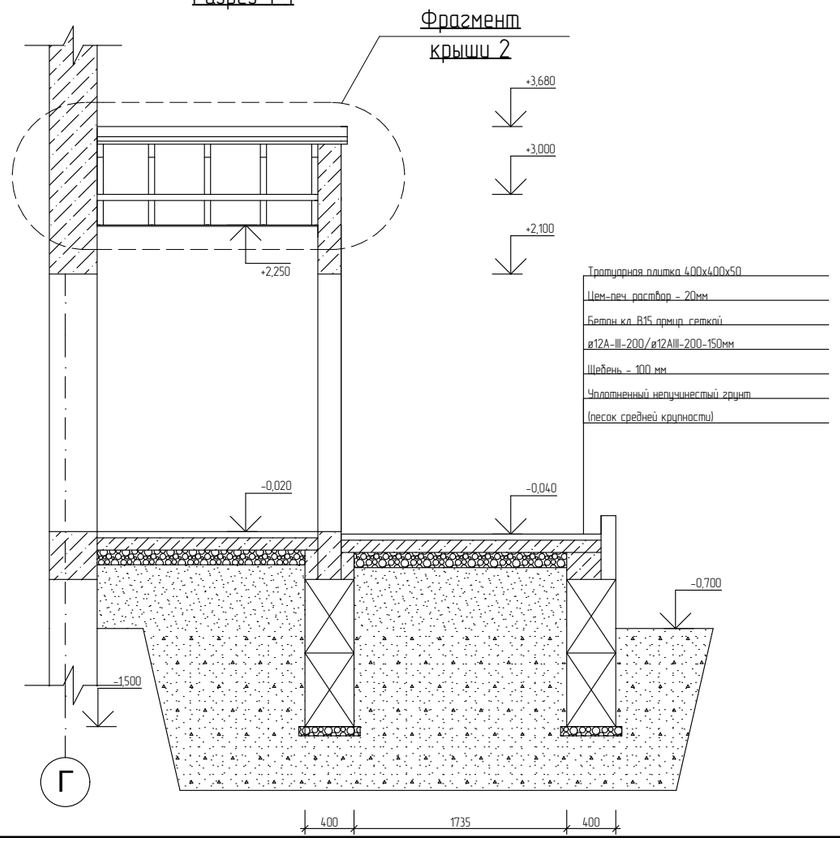

Спецификация элементов кровли Вх-1/2

Марка, поз.	Обозначение	Наименование	Кол-во, шт.	Объем единицы, м3	Общий объем, м3	Примечания
1	ГОСТ 8486-86*	Мауэрлат 100x100(h) l=1800	2	0,018	0,036	Общ. кол-во: 4 Общ. объем: 0,072
2	ГОСТ 8486-86*	Балка 100x300(h) l=2160	5	0,112	0,564	Общ. кол-во: 10 Общ. объем: 1,12
3	ГОСТ 8486-86*	Стропильная нога 50x200(h) l=2300	5	0,023	0,115	Общ. кол-во: 10 Общ. объем: 1,12
4	ГОСТ 8486-86*	Стойка 50x50x62(h)	5	0,0015	0,0077	Общ. кол-во: 10 Общ. объем: 0,015
5	ГОСТ 8486-86*	Обрешетка 50x50(h) l=2000	10	0,005	0,05	Общ. кол-во: 20 Общ. объем: 0,1
6	ГОСТ 8486-86*	Подкладная доска 150x50(h) l=2000	1	0,027	0,027	Общ. кол-во: 2 Общ. объем: 0,054
		Покрытие металлочерепицей	5,1 $м^2$			Общ. площадь: 10,2 $м^2$
	ГОСТ 14918-80	Фартук из оцинкованной стали	0,6 $м^2$			Общ. площадь: 1,2 $м^2$

Данный лист см. совместно с листами АС-44,46.

Согласовано

Взам. инв. №

Подп. и дата

Инв. № подл.

Изм.	Кол.уч.	Лист	№ док	Подп.	Дата
ГИП		Тулибаев С.Х.			2017
Разработал		Ищанов О.К.			2017
Проверил		Жакенов Н.А.			2017
Норм.контр.		Жумабаев Б.К.			2017

Заказ: 08-2017
Заказчик: ГУ "Отдел архитектуры, градостроительства и строительства Федоровского района".

Строительство 24-х квартирного жилого дома в селе Федоровка Федоровского района Костанайской области

Строительство 24-х квартирного жилого дома

Стадия	Лист	Листов
РП	45	

Устройство входной группы Вх-1/2. Разрез 1-1, 2-2. Спецификация.

ТОО "SBS-Строй Проект"

Входная группа Вх-1/2
Разрез 3-3

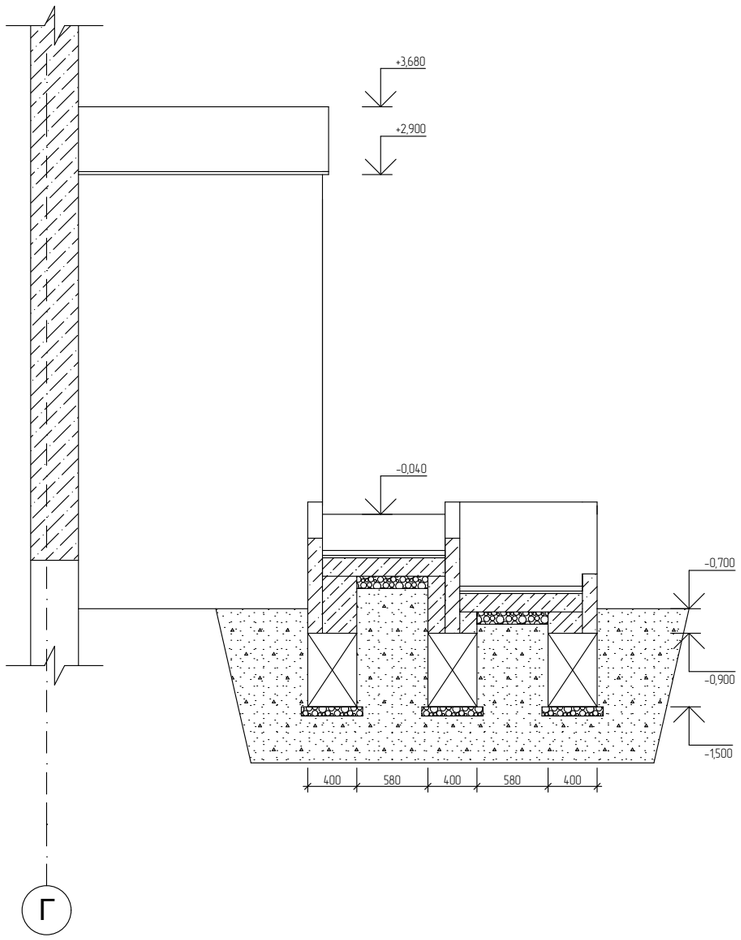

Входная группа Вх-1/2
Разрез 4-4

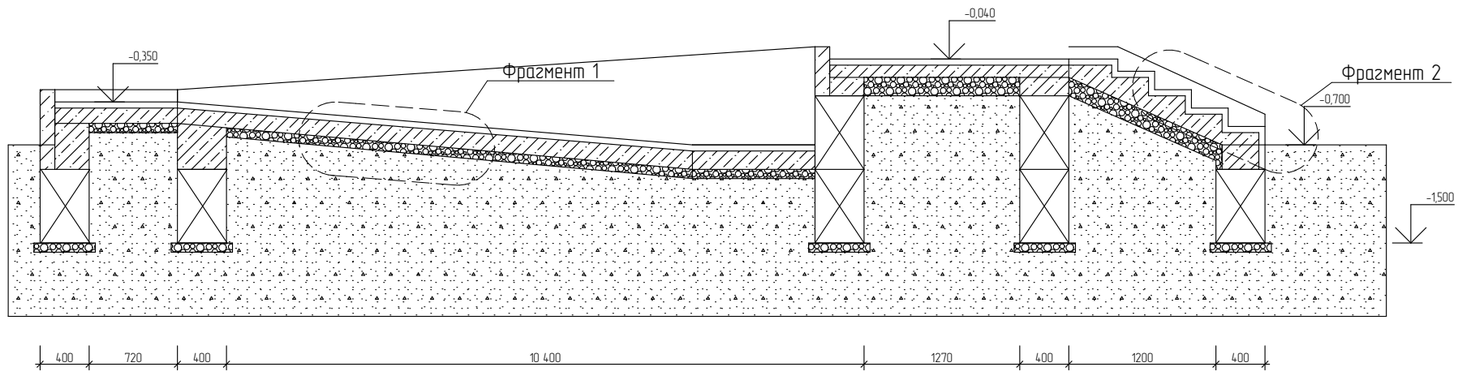

Фрагмент 1

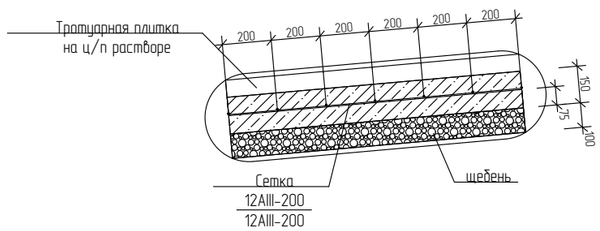

Фрагмент 2

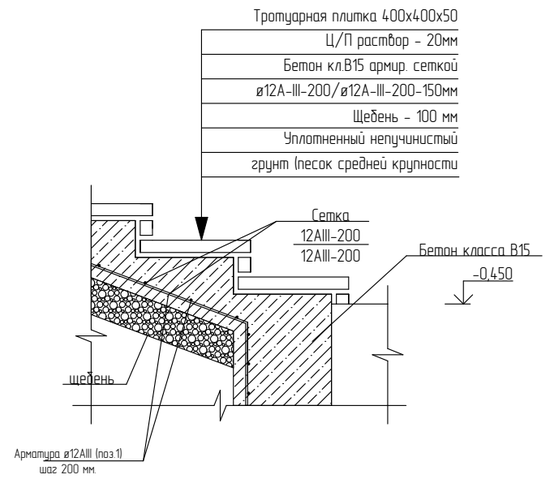

Спецификация элементов фундамента

Марка, поз.	Обозначение	Наименование	Кол.	Масса ед, кг	Прим.
1	ГОСТ 13579-78*	ФБС 9.4.4-т	17	310	
2	ГОСТ 13579-78*	ФБС 12.4.4-т	14	470	
3	ГОСТ 13579-78*	ФБС 24.4.4-т	5	1300	
		Материал			
	На монолитные заделки	Бетон кл. В 15, $м^3$	1,25		

Данный лист см. совместно с листами АС-44,45.

Согласовано

Взам. инв. №

Подп. и дата

Инв. № подл.

Изм.	Кол.уч.	Лист	№ док	Подп.	Дата
ГИП		Тулибаев С.Х.			2017
Разработал		Ищанов О.К.			2017
Проверил		Жакенов Н.А.			2017
Норм.контр.		Жумабаев Б.К.			2017

Заказ: 08-2017
Заказчик: ГУ "Отдел архитектуры, градостроительства и строительства Федоровского района".

Строительство 24-х квартирного жилого дома в селе Федоровка Федоровского района Костанайской области

Строительство 24-х квартирного жилого дома	Стадия	Лист	Листов
	РП	46	

Устройство входной группы Вх-1/2. Разрез 3-3, 4-4. Фрагмент 1, 2. Спецификация.

ТОО "SBS-Строй Проект"

9

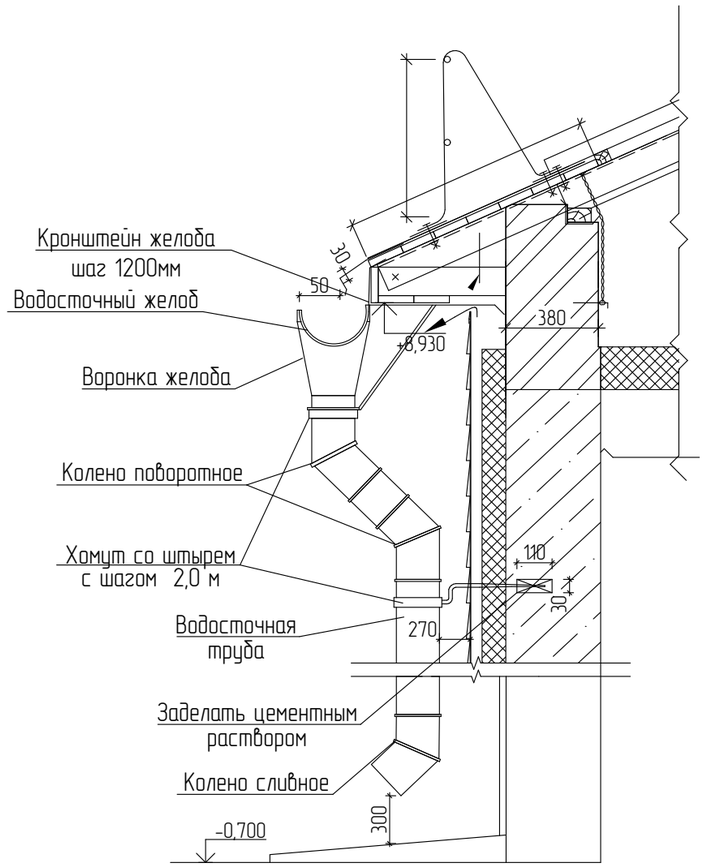

Спецификация элементов водосточной системы

Марка	Обозначение	Наименование	Кол-во шт.	Масса ед. кг.	Примечание
	СТО 42481025 008-2006	Водосточный желоб Ø 100 мм	136	м	
		Воронка желоба Ø 100 мм	10		
		Колено поворотное Ø 100 мм	20		
		Труба водоотводная Ø 100 мм	75	м	
		Колено сливное Ø 100 мм	10		
		Кронштейн желоба D100x320, шаг 1200мм	115		
		Хомут со штырем Ø 100 мм, шаг 2000мм	45		

1. Узел 9 замаркирован на листе АС-31
2. Расположение и уклон водосточной системы см. лист АС-29.

Согласовано

Взам. инв. №

Подп. и дата

Инв. № подл.

Изм.	Кол.уч.	Лист	№ док	Подп.	Дата
ГИП		Тулибаев С.Х.			2017
Разработал		Ищанов О.К.			2017
Проверил		Жакенов Н.А.			2017
Норм.контр.		Жумабаев Б.К.			2017

Заказ: 08-2017
Заказчик: ГУ "Отдел архитектуры, градостроительства и строительства Федоровского района".

Строительство 24-х квартирного жилого дома в селе Федоровка Федоровского района Костанайской области

Строительство 24-х квартирного жилого дома

Стадия	Лист	Листов
РП	47	

Устройство водосточной системы. Узел 9. Спецификация.

ТОО "SBS-Строй Проект"