Республика Казахстан
Северо-Казахстанская область
ТОО "ПГС Компания" ГСЛ №17003220

Заказчик: Филиал Республиканского государственного предприятия на праве хозяйственного ведения «Национальный центр экспертизы» Комитета охраны общественного здоровья Министерства здравоохранения Республики Казахстан по Акмолинской области.

АРХитектурно - **СТРОИ**тельное **ПРОЕКТ**ирование

РАБОЧИЙ ПРОЕКТ

Капитальный ремонт помещений вирусологической лаборатории 1-го этажа лабораторного корпуса филиала филиала РГП на ПХВ "НЦЭ» Комитета охраны общественного здоровья МЗ РК по Акмолинской области по адресу: Акмолинская область, город Кокшетау, улица Кудайбердиева, 27

Разделы:

АС - Архитектурно-строительная часть

Директор ТОО "ПГС Компания" Штейнгауер Т.Н.

г. Петропавловск, 2018 год

СОСТАВ ПРОЕКТА

Номер тома	Обозначение	Наименование	Примечание
	15–2017–АС	Пояснительная записка	
		Архитектурно–строительная часть	
		Водопровод и канализация	
		Электроосвещение	
		Сметная документация	
		Проект организации строительства	
		Паспорт проекта	
		ОВОС	

ВЕДОМОСТЬ ОСНОВНЫХ КОМПЛЕКТОВ.

Обозначение	Наименование	Примечание
АС	Архитектурно–строительные чертежи	
ВК	Водопровод и канализация	
ЭО	Электроосвещение	

ВЕДОМОСТЬ ССЫЛОЧНЫХ И ПРИЛАГАЕМЫХ ДОКУМЕНТОВ

Обозначение	Наименование	Примечание
	ССЫЛОЧНЫЕ	
СНиП РК 3.02–02–2009	Общественные здания и сооружения	
СНиП РК 2.02–05–2009*	Пожарная безопсность зданий и сооружений	
СНиП РК 3.02–06–2009	Крыши и кровли	
	ПРИЛАГАЕМЫЕ	
	Дефектная ведомость	

ВЕДОМОСТЬ РАБОЧИХ ЧЕРТЕЖЕЙ ОСНОВНОГО КОМПЛЕКТА АС

Лист	Наименование	Примечание
1	Общие данные.	Лист 1
2	Пояснительная записка (начало).	ПЗ–1
3	Пояснительная записка (окончание).	ПЗ–2
4	План 1 этажа до реконструкции	ПЗ–3
5	План демонтажа 1 этажа	АС–1
6	План 1 этажа после реконструкции	АС–2
7	Спецификация заполнения оконных проемов	АС–3
8	Оконный блок. Сечения	АС–4
9	Спецификация заполнения дверных проемов (начало)	АС–5
10	Спецификация заполнения дверных проемов (окончание)	АС–6
11	Спецификация заполнения проемов (начало)	АС–7
12	Спецификация заполнения проемов (продолжение)	АС–8
13	Спецификация заполнения проемов (продолжение)	АС–9
14	Спецификация заполнения проемов (продолжение)	АС–10
15	Спецификация заполнения проемов (продолжение)	АС–11

Настоящий проект разработан в соответствии с действующими строительными нормами и правилами и предусматривает мероприятия, обеспечивающие взрыво–безопасность, пожаробезопасность при эксплуатации зданий и сооружений.

Главный инженер проекта Авхадов Х.А.

Согласовано

ВК	Давыдова	
ОВ	Давыдова	
ЭО	Невреева	

Взам. инв. N

Подп. и дата

Инв. N подл.

Изм.	Кол.уч.	Лист	Nдок	Подпись	Дата
ГИП		Авхадов			
Исполн.		Галимуллина			
Проверил		Авхадов			
Н. контр.		Штейнгауер			

АС

Капитальный ремонт помещений вирусологической лаборатории 1–го этажа лабораторного корпуса филиала РГП на ПХВ "НЦЭ" КООЗ МЗ РК по Акмолинской области по адресу: Акмолинская область, г. Кокшетау, ул.Кудайбердиева, 27

1 этаж

Стадия	Лист	Листов
РП	1	16

Общие данные

ТОО "ПГС Компания"
г.Петропавловск
Лицензия N 17003220

Формат А3

1. ОБЩИЕ УКАЗАНИЯ

Проект "Капитальный ремонт помещений вирусологической лаборатории лабороторного корпуса 1 этажа филиала РГП на ПХВ "НЦЭ" Комитет охраны общественного здоровья МЗ РК по Акмолинской области", находится по адресу: Акмолинская область, г. Кокшетау, ул. Кудайбердиева 27а, выполнен на основании задания заказчика "Комитет охраны общественного здоровья МЗ РК по Акмолинской области" на проектирование от 20.09.2017г. Техническое заключение по обследованию здания, выполнено ТОО ТОО "Expert Групп" в 2016г..

Капитальный ремонт здания включает в себя:
Замену деревянных оконных блоков на блоки ПВХ с двухкамерными стекло–пакетами. Наружные откосы оконных проемов выполнить из цементно–песчаного раствора марки М50.
Замену дверных блоков.
Замену напольных покрытий.
Отделку помещений согласно ведомости отделки.
Установку внутренних перегородок ПВХ, витражей ПВХ
Замену кирпичных перегородок на перегородки ПВХ

2. ХАРАКТЕРИСТИКИ ЗДАНИЯ

Класс здания – II
Степень долговечности – II
Степень огнестойкости – II
Класс функциональной пожарной опасности Ф 4.3
Уровень ответственности – II

3. УЧАСТОК СТРОИТЕЛЬСТВА

Участок строительства относится к IВ климатическому району с расчетной температурой наружного воздуха –36°С, с обычными геологическими условиями.
Нормативное ветровое давление 60кгс/м2,
Нормативный вес снегового покрова 100кгс/м2.

4. АРХИТЕКТУРНО–СТРОИТЕЛЬНАЯ И КОНСТРУКТИВНАЯ ЧАСТИ ПРОЕКТА

Технические характеристики существующего объекта:
Существующее здание лаборатории состоит из двух блоков,

а) первый блок здания в осях 1–4, А–Г – трехэтажный.
б) второй блок здания в осях 4–8, Г–Ж – трехэтажный.

Фундамент – ленточные железобетонные блоки
Наружные стены – кирпичные
Внутренние стены – кирпичные
Перекрытия – сборные железобетонные плиты
Кровля – деревянная чердачная с покрытием из металлического листа
Лестницы – сборные железобетонные из лестничных маршей и промежуточных площадок
Двери – металлические, деревянные, металлопалстиковые.
Окна – деревянные.
Полы – дощатые, покрытие линолеумом, керамическая плитка

Согласовано

Взам. инв. N

Подп. и дата

Инв. N подл.

Изм.	К. уч.	Лист	N д.	Подп.	Дата
ГИП		Авхадов			
Исполн.		Галимуллина			
Проверил		Авхадов			
Н. контр.		Штейнгауер			

АС

Капитальный ремонт помещений вирусологической лаборатории 1–го этажа лабораторного корпуса филиала РГП на ПХВ "НЦЭ" КООЗ МЗ РК по Акмолинской области по адресу: Акмолинская область, г. Кокшетау, ул.Кудайбердиева, 27

1 этаж

Стадия	Лист	Листов
РП	2	

Пояснительная записка (начало).

ТОО "ПГС Компания"
г. Петропавловск
Лицензия N 17003220

Формат А3

5. ИНЖЕНЕРНОЕ ОБОРУДОВАНИЕ.

Водоснабжение – централизованное
Канализация – автономный септик
Отопление – водяное, автономное на твердом топливе
Вентиляция – естественная, частично система кондиционирования воздуха
Электроснабжение – от трансформатора подстанции

6. ОРГАНИЗАЦИЯ СТРОИТЕЛЬСТВА.

Строительно – монтажные работы предусматривается осуществить в одну очередь
Производство СМР производить в соответствии с действующими нормами и правилами по производству работ.

7. ПРОТИВОПОЖАРНЫЕ МЕРОПРИЯТИЯ

Настоящий проект разработан в соответствии с действующими нормами и правилами.
Степень огнестойкости здания – II

8. ТЭП

N n/n	Наименование	Ед. измерения	Количество
1	Общая площадь	$м^2$	456,1
2	Продолжительность строительства	мес	4,0

9. УКАЗАНИЯ ПО ПРОИЗВОДСТВУ РАБОТ И ТЕХНИКЕ БЕЗОПАСНОСТИ.

При производстве работ руководствоваться требованиями СНиП РК 1.03–14–2011 "Охрана труда и техника безопасности в строительстве"

10. ОХРАНА ОКРУЖАЮЩЕЙ СРЕДЫ

Вредных выбросов в атмасферу нет.
Вывоз строительного мусора производится отдельным автотранспортом на специально отведенные для этого полигоны.

Условные обозначения :

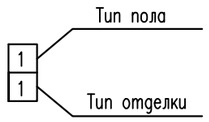

– демонтируемые конструкции

– закладываемый участок стены

– разбираемый участок стены

Согласовано

Взам. инв. N

Подп. и дата

Инв. N подл.

Изм.	К. уч.	Лист	N д.	Подп.	Дата
ГИП		Авхадов			
Исполн.		Галимуллина			
Проверил		Авхадов			
Н. контр.		Штейнгауер			

АС

Капитальный ремонт помещений вирусологической лаборатории 1–го этажа лабораторного корпуса филиала РГП на ПХВ "НЦЭ" КОЗ МЗ РК по Акмолинской области по адресу: Акмолинская область, г. Кокшетау, ул.Кудайбердиева, 27

1 этажа

Стадия	Лист	Листов
РП	3	

Пояснительная записка (окончание).

ТОО "ПГС Компания"
г.Петропавловск
Лицензия N 17003220

Формат А3

ПЛАН 1 ЭТАЖА ДО РЕКОНСТРУКЦИИ

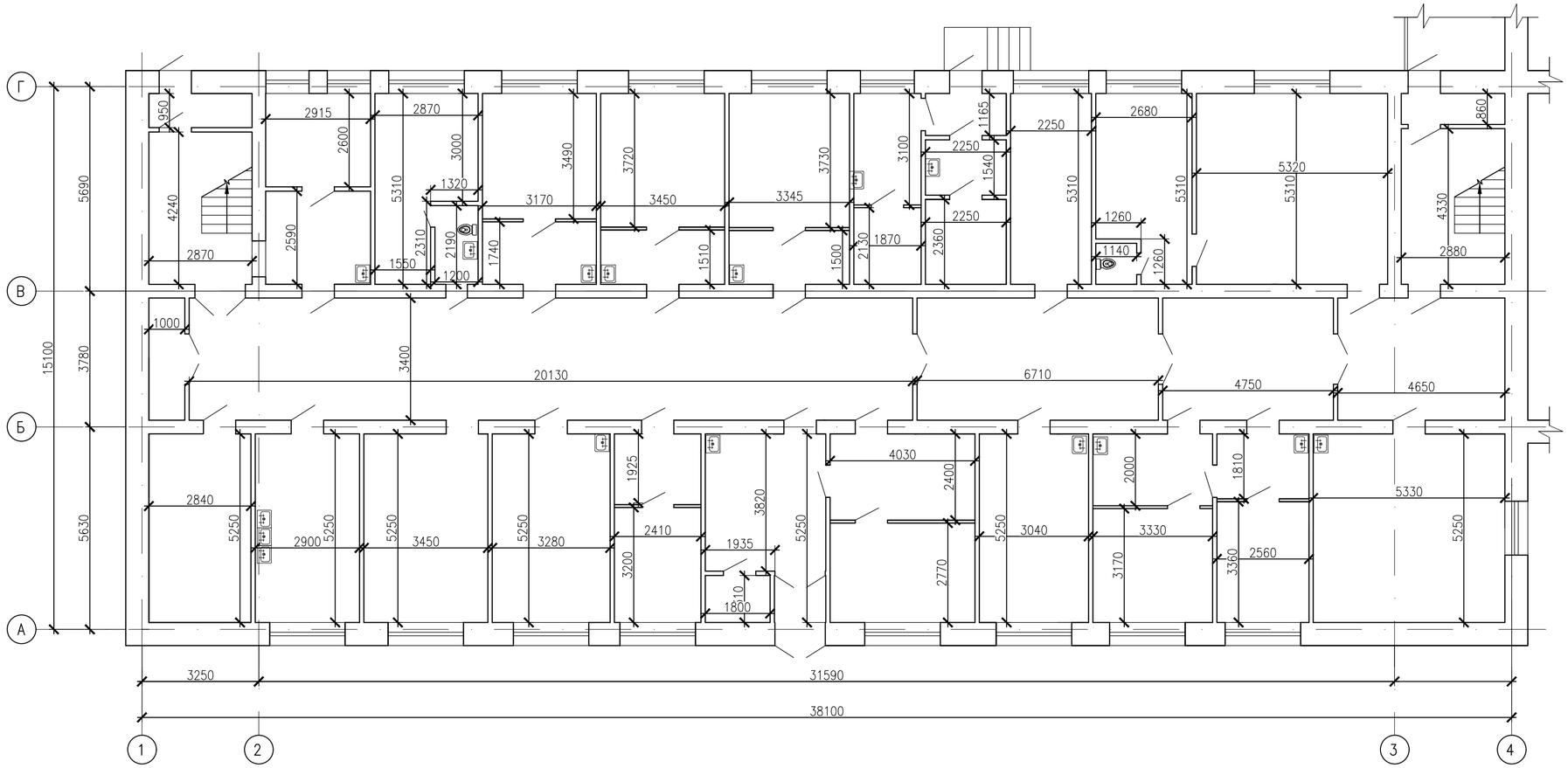

СХЕМА ЗДАНИЯ

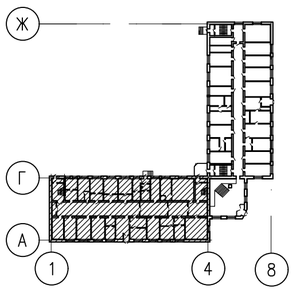

1. Перечень чертежей и общие примечания см. листы АС–1,2,3,4
2. Данный лист смотри совместно с листами АС–6,7

Изм.	Кол.уч.	Лист	Nдок	Подпись	Дата			
ГИП		Авхадов				АС		
						Капитальный ремонт помещений вирусологической лаборатории 1–го этажа лабораторного корпуса филиала РГП на ПХВ "НЦЭ" КООЗ МЗ РК по Акмолинской области по адресу: Акмолинская область, г. Кокшетау, ул.Кудайбердиева, 27		
Исполн.		Галимуллин				1 этаж	Стадия	Лист	Листов
Проверил		Авхадов					РП	4	
Н. контр.		Штейнгауер				План 1 этажа до реконструкции	ТОО "ПГС Компания" г.Петропавловск Лицензия N 17003220		

Взам.инв.N | Подпись и дата | Инв.N подл.

Копировал | Формат А 2

ПЛАН ДЕМОНТАЖА 1 ЭТАЖА

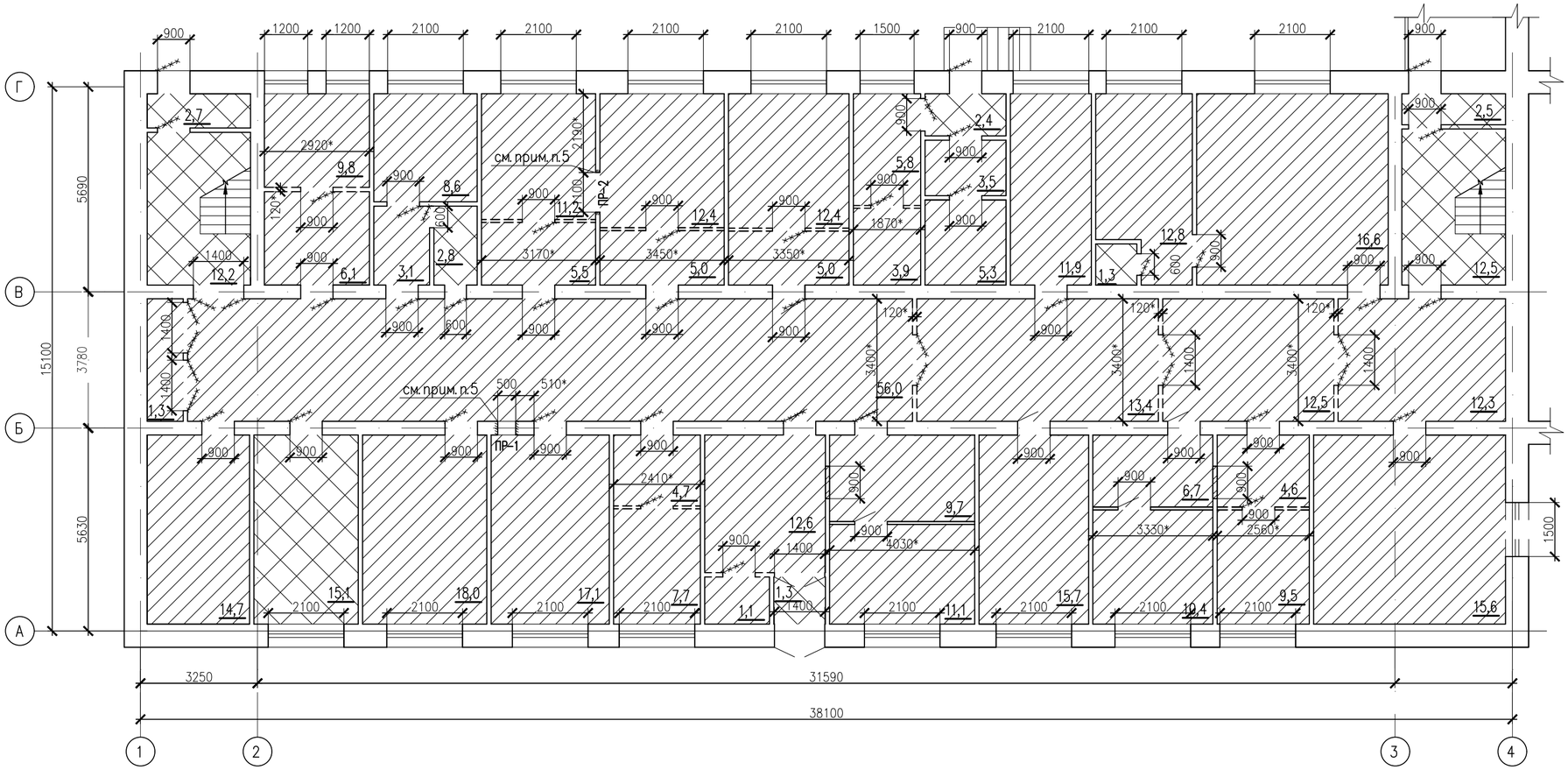

ПР-1

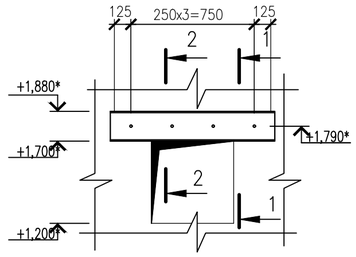

1–1

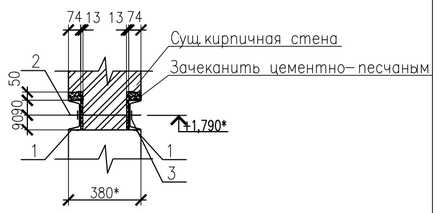

2–2

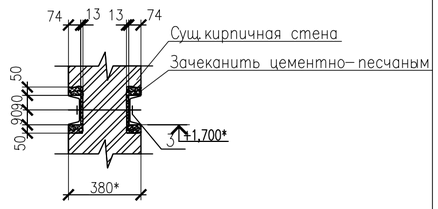

ПР-2

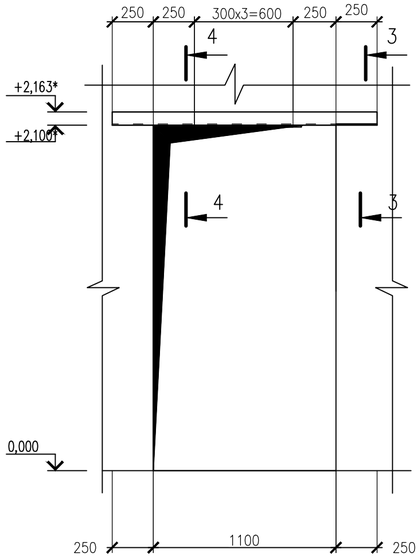

3–3

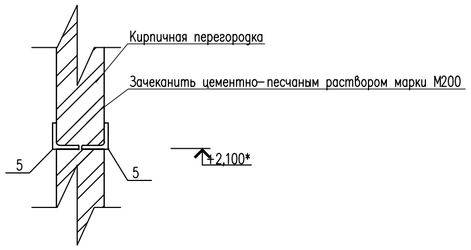

4–4

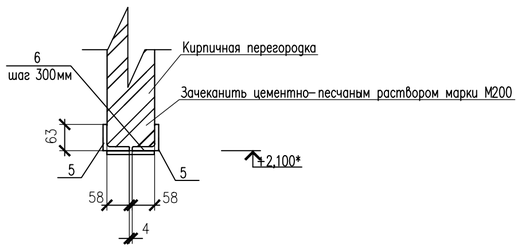

Условные обо

- закладываемый
- разбираемый у
- демонтируемое
- демонтируемое

Взам.инв.N	
Подпись и дата	
Инв.N подл.	

раствором марки М200

раствором марки М200

Спецификация элементов, к маркировочным схемам, расположенным на данном листе

Поз.	Обозначение	Наименование	Кол.	Масса ед., кг	Примеч.
		Перемычка ПР-1	1	37,12	
		Изделия металлические			
1		Швеллер $\frac{\text{С18 ГОСТ 8240-97}}{\text{С245 ГОСТ 27772-88*}}$,l=1000	2	17,4	34,80
2		⌀12А-III ГОСТ 5781-82,l=360	4	0,32	1,28
3		Лист $\frac{\text{50х6ГОСТ 19903-74*}}{\text{С235 ГОСТ 27772-88*}}$,l=50	8	0,12	0,96
4	ГОСТ 5915-70	Гайка М12	8	0,01	0,08
		Перемычка ПР-2	1	16,39	
		Изделия металлические			
5		Уголок $\frac{\text{L63х5 ГОСТ 8509-93}}{\text{С245 ГОСТ 27772-88*}}$,l=1600	2	7,70	15,4
6		Лист $\frac{\text{50х6ГОСТ 19903-74*}}{\text{С235 ГОСТ 27772-88*}}$,l=140	3	0,33	0,99

1. Перечень чертежей и общие примечания см. листы АС-1,2,3,4
2. Данный лист смотри совместно с листами АС-5,7
3. Демонтировать кирпичные перегородки.
4. Объем кирпича в закладываемах участках внутренних стен – 0,454м^3
5. Разобрать участок в кирпичной стене.
6. Перемычка ПР-1. На уровне + 2,100 установить швеллера (поз.1) просверлить отверстия 14мм для для уставновки шпилек (поз.2).Отверстия сверлить при помощи электроинструментов. Установить шпильку (поз.2) и закрепить гайками с шайбами. Гайки затягивать равномероно. Шайбы приварить к швеллерам. Полки швеллеров обтянуть сеткой 2-20-2,0 по ГОСТ 5336-80* и оштукатурить. Расход сетки-1,70кг
7. Перемычка ПР-2. На уровне + 2,100 установить уголок (поз.5). Уголки соединить накладками (поз.6)
8. Монтаж стальных конструкций вести на болтах нормальной точности и сварке
9. Сварку вести электродами типа Э42 по ГОСТ 9467-75*. Толщину сварных швов принимать по наименьшей толщине свариваемых элементов, но не более 10мм
10. Наружные сварные швы зачистить заподлицо с поверхностью металлоконструкций
11. Все металлоконструкции после окончания сварочных работ очистить от пыли и грязи и окрасить эмалью БТ-177 по грунтовке ГФ-021
12. Демонтировать покрытие пола из керамической плитки.
13. Демонтировать деревянный пол с покрытием пола линолеумом.
14. Размеры со знаком "*" уточнить по месту.
15. Демонтажные работы см. в дефектной ведомости

значения :

участок стены

асток стены

покрытие из керамической плитки

покрытие из линолеума

Изм.	Кол.уч.	Лист	N док	Подпись	Дата
ГИП		Авхадов			
Исполн.		Галимуллина			
Проверил		Авхадов			
Н.контр.		Штейнгауер			

АС

Капитальный ремонт помещений вирусологической лаборатории 1-го этажа лабораторного корпуса филиала РГП на ПХВ "НЦЭ" КОЗ МЗ РК по Акмолинской области по адресу: Акмолинская область, г. Кокшетау, ул.Кудайбердиева, 27

1 этаж

Стадия	Лист	Листов
РП	5	

План демонтажа 1 этажа

ТОО "ПГС Компания"
г.Петропавловск
Лицензия N 17003220

Копировал

Формат А 3х3

ПЛАН 1 ЭТАЖА ПОСЛЕ РЕКОНСТРУКЦИИ

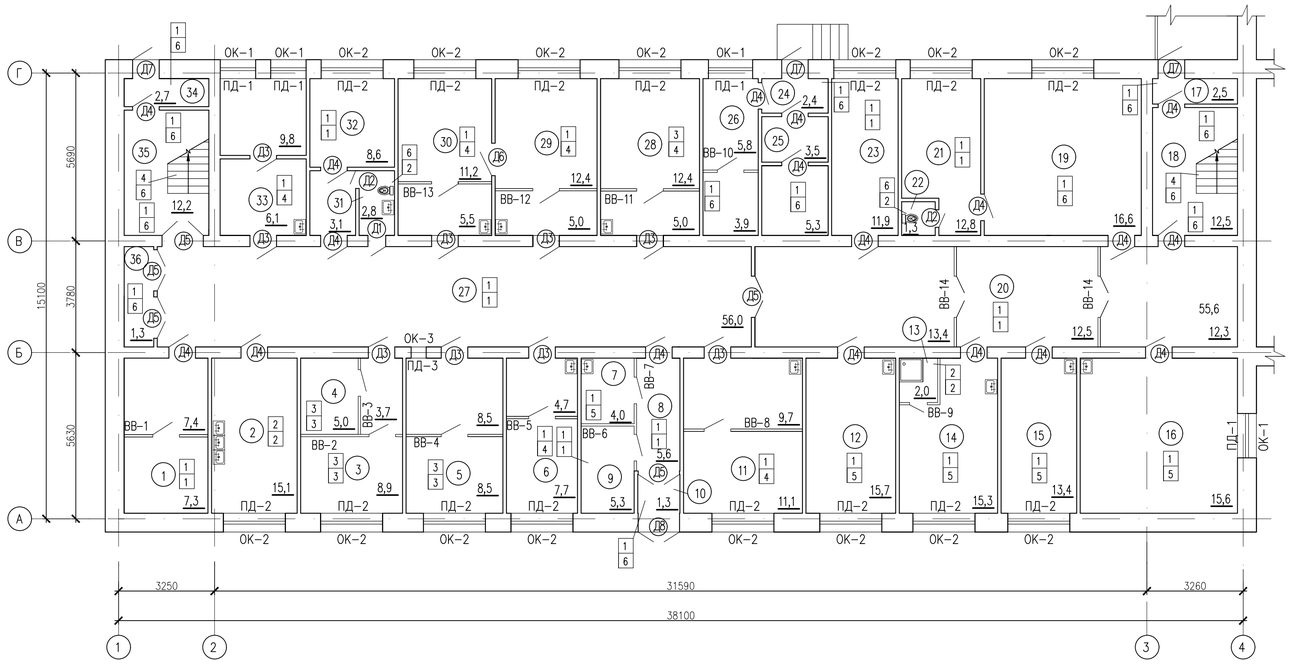

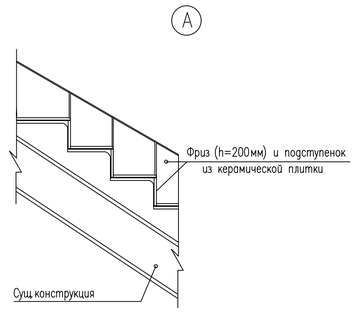

ЭСПЛИКАЦИЯ ПОМЕЩЕНИЙ

Номер по плану	Наименование	Площадь м2	Категория производства, по взрывной, взрыво-пожарной и пожарной опасности
	1 этаж		
1	Люминиецентная	14,7	
2	Моечная	15,1	
3	ПЦР 2 зона	8,9	
4	ПЦР 3 зона	8,7	
5	ПЦР 1 зона	17,0	
6	Бокс для работы с эталонными штаммами	12,4	
7	Комната хранения уборочного инвентаря	4,0	
8	Пожарный выход	5,6	
9	Комната хранения лабороторного инвентаря	5,3	
10	Тамбур	1,3	
11	Культуральный бокс	20,8	
12	Монтажная	15,7	
13	Душевая	2,0	
14	Гардероб	15,3	
15	Кабинет заведующего	13,4	
16	Кабинет для приема и консультации	15,6	
17	Тамбур	2,5	
18	Лестничная клетка	12,5	
19	Кабинет огр.отдела	16,6	
20	Коридор	55,6	
21	Кабинет огр.отдела	12,8	
22	Сан.узел	1,3	
23	Комната для персонала	11,9	
24	Тамбур	2,4	
25	Подсобное помещение	8,8	
26	Кабинет зав.склада	9,7	
27	Коридор	56,0	
28	ИФА	17,4	
29	Бокс санитарной вирусологии	17,4	
30	Бокс для работы с вирусами гриппа	16,7	
31	Сан.узел	2,8	
32	Автоклавная	11,7	
33	Бокс для регистрациц, сортировкц, обработки	15,9	
34	Тамбур	2,7	
35	Лестничная клетка	12,2	
36	Подсобное помещение	1,3	

ВЕДОМОСТЬ ОТДЕЛКИ ПОМЕЩЕНИЙ 1 ЭТАЖА

Тип отделки	Наименование помещения	Потолок: Площ м2	Потолок: Вид отделки	Стены или перегородки: Площ м2	Стены или перегородки: Вид отделки	Низ стен или перегородок(панель): Площ м2	Низ стен или перегородок(панель): Вид отделки	Низ стен или перегородок(панель): Высота мм	Примечание
	план 1 этажа								
1	1, 8, 9, 20, 21, 23, 27, 32	165,7	Выравнивание бетонной поверхности сухими смесями ,до 10 мм)	411,3	Выравнивание бетонной поверхности сухими смесями ,до 10 мм)				
		165,7	Масляная окраска улучшенная	411,3	Масляная окраска улучшенная				
2	2, 13, 22, 31	21,2	Выравнивание бетонной поверхности сухими смесями ,до 10 мм)	80,3	Глазурованная плитка толщ.8мм				
		21,2	Масляная окраска улучшенная						
3	3, 4, 5	34,6	Выравнивание бетонной поверхности сухими смесями ,до 10 мм)	101,0	Ремонт штукатурки стен цементно-песчаным раствором (до 20мм)				
		34,6	Масляная окраска улучшенная	101,0	Глазурованная плитка толщ.8мм				
4	6, 11, 28, 29, 30, 33	100,6	Выравнивание бетонной поверхности сухими смесями ,до 10 мм)	229,5	Выравнивание бетонной поверхности сухими смесями ,до 10 мм)	16,2	Глазурованная плитка толщ.8мм	1800	
		100,6	Масляная окраска улучшенная	213,3	Масляная окраска улучшенная				
5	7, 12, 14, 15, 16	64,0	Выравнивание бетонной поверхности сухими смесями ,до 10 мм)	193,2	Выравнивание бетонной поверхности сухими смесями ,до 10 мм)	13,5	Глазурованная плитка толщ.8мм	1800	
		64,0	Водоэмульсионная окраска улучшенная	179,7	Водоэмульсионная окраска улучшенная				
6	10, 17, 18, 19, 24, 25, 26, 34, 35, 36	70,0	Выравнивание бетонной поверхности сухими смесями ,до 10 мм)	289,1	Выравнивание бетонной поверхности сухими смесями ,до 10 мм)				
		70,0	Водоэмульсионная окраска улучшенная	289,1	Водоэмульсионная окраска улучшенная				

ЭКСПЛИКАЦИЯ ПОЛОВ 1 ЭТАЖА

Наименование помещения	Тип пола	Схема пола или тип пола по серии	Элементы пола и их толщина	Площ пола м2	Примечания
			план 1 этажа		
1,7,8,9,10,12,14,15,16,17,18,19,20,21,23,24,25,26,27,32,34,35,36	1		1. Керамическая плитка ПГ 300х300ГОСТ 6787-2001-10 мм 2. Прослойка и заполнение швов цементно-песчаным раствором М 150 -20 мм 3. Стяжка- цементно-песчаный раствор М150 -30 мм 4. Минплита ПТЭ -175 по ГОСТ 9573-96 -100 мм 5. Пароизоляция Технониколь "Технэласт БАРЬЕР"-1слой 6. Сущ ж/б плита перекрытия -220мм	290,2	Плинтус керамич. пл. -331,4 п.м.
2,13	2		1. Керамическая плитка ПГ 300х300ГОСТ 6787-2001-10 мм 2. Прослойка и заполнение швов цементно-песчаным раствором М 150 -10 мм 3. Стяжка- цементно-песчаный раствор М150 -20 мм 4. Гидроизоляция Технониколь "Технэласт БАРЬЕР"-1слой 5. Минплита ПТЭ -175 по ГОСТ 9573-96 -100 мм 6. Пароизоляция Технониколь "Технэласт БАРЬЕР"-1слой 7. Сущ ж/б плита перекрытия -220мм	17,1	Плинтус керамич. пл. -19,1 п.м.
3,4,5,6,11,28,29,30,33	3		1. Керамическая плитка ПГ 300х300ГОСТ 6787-2001-10 мм 2. Прослойка и заполнение швов цементно-песчаным раствором М 150 -20 мм 3. Стяжка- цементно-песчаный раствор М150 -30 мм 4. Оклеечная битумная гидроизоляция - 2слоя 5. Минплита ПТЭ -175 по ГОСТ 9573-96 -100 мм 6. Пароизоляция Технониколь "Технэласт БАРЬЕР"-1слой 7. Сущ ж/б плита перекрытия -220мм	135,6	Плинтус керамич. пл. -133,0 п.м.
18,35 (ступенц, промежуточная площадка)	5		1. Керамическая плитка ПГ 300х300ГОСТ 6787-2001-10 мм 2. Прослойка и заполнение швов цементно-песчаным раствором М 150 -20 мм	31,7	Плинтус керамич. пл. -28,6 п.м.
22,31	6		1. Керамическая плитка ПГ 300х300ГОСТ 6787-2001-10 мм 2. Прослойка и заполнение швов цементно-песчаным раствором М 150 -10 мм 3. Стяжка- цементно-песчаный раствор М150 -20 мм 4. Минплита ПТЭ -175 по ГОСТ 9573-96 -100 мм 5. Пароизоляция Технониколь "Технэласт БАРЬЕР"-1слой 6. Сущ ж/б плита перекрытия -220мм	4,1	Плинтус керамич. пл. -11,4 п.м.

1. Перечень чертежей и общие примечания см. листы АС-1,2,3,4
2. Данный лист смотри совместно с листами АС-5,6,8-18
3. Устройство чистых полов производить после монтажа электротехнического,технологического оборудования
4. В помещениях с гидроизоляцией в местах примыкания к стенам и перегородкам гидроизоляционный слой завести на стены на 300мм.
5. В местах примыкания пола к стенам и перегородкам с керамическая полами выполнить плинтусы из керамической плитки, высотой 60мм.
6. В помещениях 3,4,5,6,11,28,29,30 края покрытий пола шириной 100мм выполнить приподнятыми на 60*мм.
7. В помещениях душевой, моечной,сан.узлах полы ниже основных помещений на 20мм.
8. Облицовка стен глазурованной плиткой ГОСТ 6141-91 по улучшенной штукатурке на клею Alinex Cam 300
9. Выполнить частичный ремонт штукатурки стен цементно-песчаным раствором М50. Площадь ремонта-391,4м2
10. Покрытие пола из керамической плитки выполнить по ГОСТ 6767-2001 должно быть с гладкой нескользкой поверхностью.

Взам. инв. N | Подпись и дата | Инв. N подл.

Изм.	Кол.уч.	Лист	Nдок.	Подпись	Дата		
ГИП		Абхадов					
Исполн.		Галимуллин					
Проверил		Абхадов					
Н.контр.		Штейнгауер					

АС

Капитальный ремонт помещений вирусологической лаборатории 1-го этажа лабораторного корпуса филиала РГП на ПХВ "НЦЭ" КОЗ3 МЗ РК по Акмолинской области по адресу: Акмолинская область, г. Кокшетау, ул.Кыдырбаева, 27

1 этаж	Стадия	Лист	Листов
	РП	6	

План 1 этажа после реконструкции

ТОО "ПГС Компания" г.Петропавловск Лицензия N 17003220

Формат А1

Спецификация элементов заполнения оконных проемов

(начало)

Марка, поз.	Обозначение	Наименование	Схема оконного блока	Кол-во на этаж		Всего	Примечание
				1 эт.			
ОК-1	ГОСТ 30674-99	Оконный блок ОП В1 М 1800-1500 (4М1-8-4М1-8-4М1)	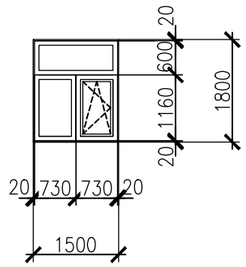	4		4	ПВХ, цвет профиля белый тройное остекление
ПД-1		Подоконная доска ПД 28 х 450 х 1600		4		4	ПВХ, цвет профиля белый
ОК-2	ГОСТ 30674-99	Оконный блок ОП В1 М 1800-2100 (4М1-8-4М1-8-4М1)	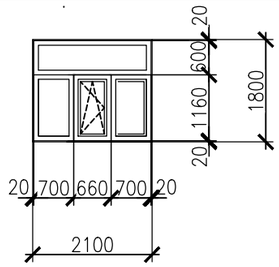	15		15	ПВХ, цвет профиля белый тройное остекление
ПД-2		Подоконная доска ПД 28 х 450 х 2200		15		15	ПВХ, цвет профиля белый
ОК-3	ГОСТ 30674-99	Оконный блок ОП В1 500-500 (4М-16-К4)	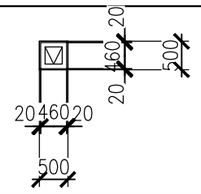	1		1	ПВХ, цвет профиля белый тройное остекление
ПД-3		Подоконная доска ПД 28 х 400 х 600		1		1	

1. Данный лист см. совместно с листом АС-7
2. Размеры элементов приведенных на схемах не являются монтажными.
3. Фирма изготовитель оконных блоков обязана обеспечить соответствие эксплуатационных параметров изделий нормируемым и требуемым эксплуатационным параметрам в соответствии с ГОСТ 30674-99.
4. При установке окон соблюдать требования ГОСТ 30971-2002 "Швы, монтажные узлы примыкания оконных блоков к стеновым проемам".
5. Окна установить с двойным стеклопакетом и сопротивлением теплопередаче не менее 0,53 $м^2 х С^\circ/Вт$. ПВХ профили для изготовления применять усиленными стальными вкладышами в соответствии с ГОСТ 30674-99.
6. Предусмотреть установку москитных сеток на открывающееся створки окон – 14,95м2
7. Детали примыкания окон приняты по ГОСТ 30971-2002
8. Наружные откосы оконных проемов отштукатурить цементно-песчаным раствором марки М50, с последующим окрашиванием поливинилацетатной краской – 18,0м2
9. Внутренние откосы оконных проемов выполняются из ПВХ конструкций –33,12м2 и утепляются пенополистиролом – 0,97м3
10. Установить ПВХ подоконные доски и утеплить пенополистиролом – 0,4м3
11. Предусмотреть сливы из оцинкованной кровельной стали 0,7мм, шириной 300мм. Общий расход стали. 37,5 п.м
12. Установить ролставни на окна лабораторий размером 1,5х1,8м в количестве 2 шт. размером 2,1х1,8 в количестве 9шт. на окна ОК-2.

Взам. инв. ? | Подп. и дата | Инв. ? подл.

Изм.	Кол.уч.	Лист	Nдок	Подпись	Дата
ГИП		Авхадов			
Исполн.		Галимуллина			
Проверил		Авхадов			
Н. контр.		Штейнгауер			

АС

Капитальный ремонт помещений вирусологической лаборатории 1-го этажа лабораторного корпуса филиала РГП на ПХВ "НЦЭ" КООЗ МЗ РК по Акмолинской области по адресу: Акмолинская область, г. Кокшетау, ул.Кудайбердиева, 27

1 этаж

Стадия	Лист	Листов
РП	7	

Спецификация заполнения оконных проемов (начало)

ТОО "ПГС Компания"
г.Петропавловск
Лицензия N 17003220

Копировал

Формат А 3

Сечение 1–1
Узел нижнего примыкания оконного блока

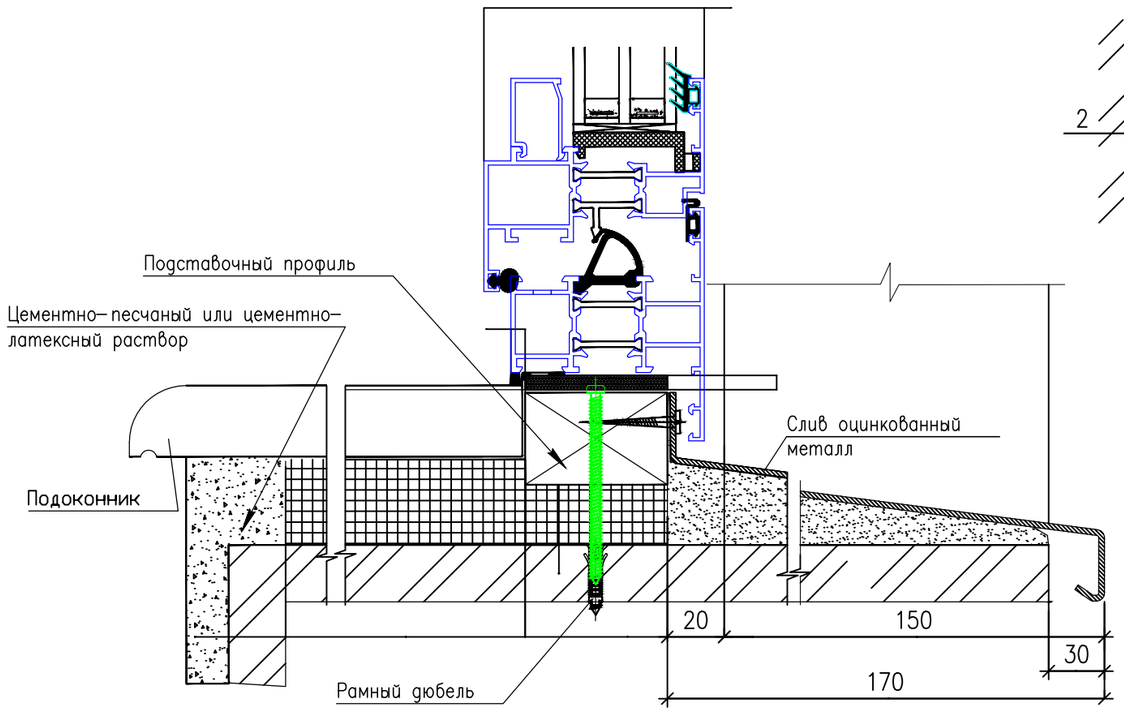

Оконный блок

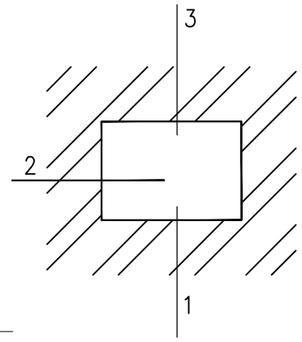

Сечение 2–2
Узел бокового примыкания оконного блока

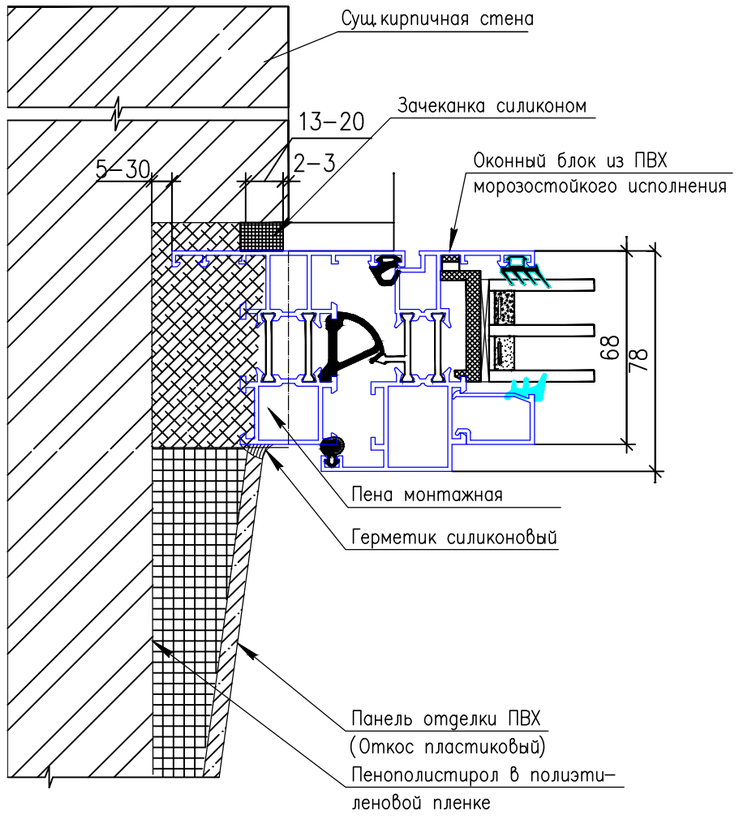

Сечение 3–3
Узел верхнего примыкания оконного блока

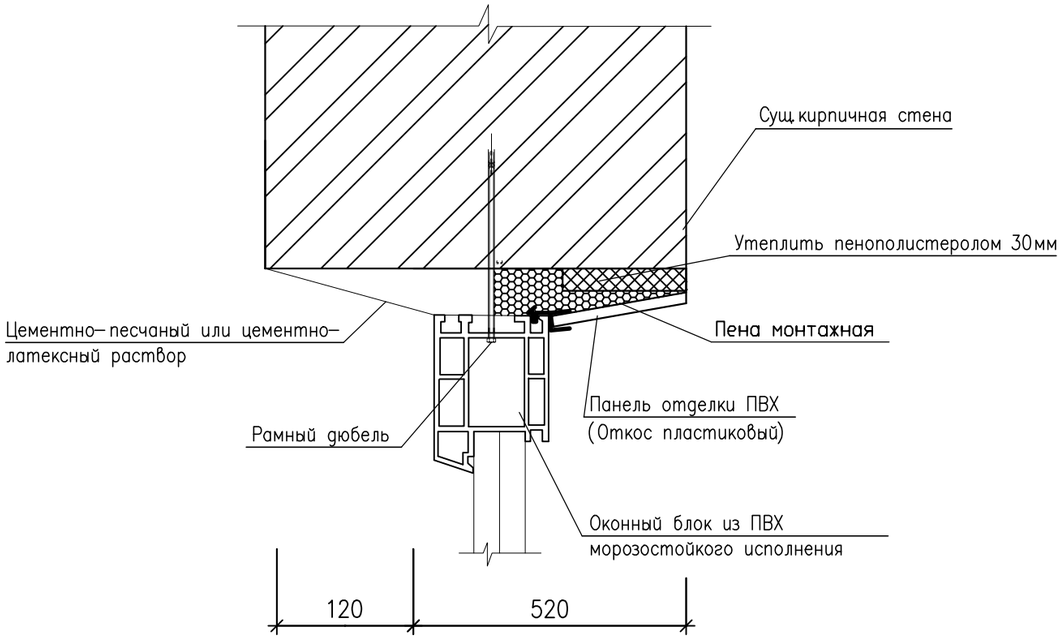

1. Данный лист см. совместно с листом АС–7

Изм.	Кол.уч.	Лист	N док	Подпись	Дата			
ГИП		Авхадов				АС		
						Капитальный ремонт помещений вирусологической лаборатории 1–го этажа лабораторного корпуса филиала РГП на ПХВ "НЦЭ" КОЗ МЗ РК по Акмолинской области по адресу: Акмолинская область, г. Кокшетау, ул.Кудайбердиева, 27		
Исполн.		Галимуллина				1 этаж	Стадия	Лист	Листов
Проверил		Авхадов					РП	8	
Н.контр.		Штейнгауер				Оконный блок. Сечения	ТОО "ПГС Компания" г.Петропавловск Лицензия N 17003220		

Взам. инв. N | Подп. и дата | Инв. N подл.

Копировал

СПЕЦИФИКАЦИЯ ЗАПОЛНЕНИЯ ДВЕРНЫХ ПРОЕМОВ

(начало)

Марка, поз.	Обозначение	Наименование	Схема дверного блока	Кол-во на этаж		Всего	Примечание
				1 этаж			
Д1	ГОСТ 30970-2014	Дверной блок ДПВ Г БПр Оп Пр Р 2000-600	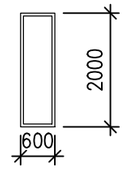	1		1	
Д2	ГОСТ 30970-2014	Дверной блок ДПВ Г БПр Оп Л Р 2000-600	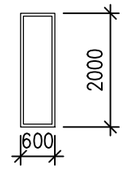	2		2	
Д3	ГОСТ 30970-2014	Дверной блок ДПВ Км П Ф Оп Пр Р 2100-900	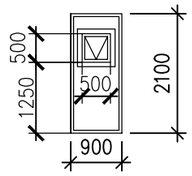	9		9	
Д4	ГОСТ 30970-2014	Дверной блок ДПВ Г БПр Оп Л Р 2100-900	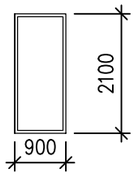	18		18	
Д5	ГОСТ 30970-2014	Дверной блок ДПВ Г БПр Дп Л Р 2100-1400	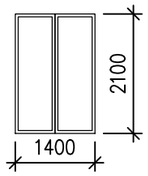	5		5	

1. Перечень чертежей и общие примечания см. листы АС-1,2,3,4
2. Данный лист см. совместно с листом АС-7

Взам. инв. N

Подп. и дата

Инв. N подл.

Изм.	Кол.уч.	Лист	N док	Подпись	Дата
ГИП		Абхадов			
Исполн.		Галимуллина			
Проверил		Абхадов			
Н. контр.		Штейнгауер			

АС

Капитальный ремонт помещений вирусологической лаборатории 1-го этажа лабораторного корпуса филиала РГП на ПХВ "НЦЭ" КООЗ МЗ РК по Акмолинской области по адресу: Акмолинская область, г. Кокшетау, ул.Кудайбердиева, 27

1 этаж

Стадия	Лист	Листов
РП	9	

Спецификация заполнения дверных проемов (начало)

ТОО "ПГС Компания"
г.Петропавловск
Лицензия N 17003220

Копировал

СПЕЦИФИКАЦИЯ ЗАПОЛНЕНИЯ ДВЕРНЫХ ПРОЕМОВ

(окончание)

Марка, поз.	Обозначение	Наименование	Схема дверного блока	Кол-во на этаж		Всего	Примечание
				1 этаж			
Д6	ГОСТ 30674-99	Дверной блок ДПВ Г БПр Оп Пр Р 2100-1100	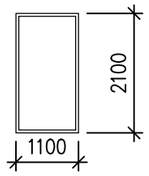	1		1	
Д7	ГОСТ 31173-2003	Дверной блок ДСН ДКН У 2100-900 М3	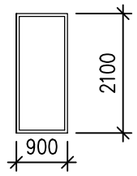	3		3	Утепленные
Д8	ГОСТ 31173-2003	Дверной блок ДСН ДКН У 2100-1400 М3	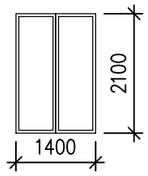	1		1	Утепленные

1. Перечень чертежей и общие примечания см. листы АС-1,2,3,4
2. Данный лист см. совместно с листом АС-7
3. Наружные двери снабжены замками, что способствует сохранению безопасноти
4. Внутренние двери снабжены замками, что способствует сохранению безопасноти

Взам. инв. N

Подп. и дата

Инв. N подл.

Изм.	Кол.уч.	Лист	N док	Подпись	Дата
ГИП		Авхадов			
Исполн.		Галимуллина			
Проверил		Авхадов			
Н. контр.		Штейнгауер			

АС

Капитальный ремонт помещений вирусологической лаборатории 1-го этажа лабораторного корпуса филиала РГП на ПХВ "НЦЭ" КООЗ МЗ РК по Акмолинской области по адресу: Акмолинская область, г. Кокшетау, ул.Кудайбердиева, 27

1 этаж

Стадия	Лист	Листов
РП	10	

Спецификация заполнения дверных проемов (окончание)

ТОО "ПГС Компания"
г.Петропавловск
Лицензия N 17003220

Копировал

СПЕЦИФИКАЦИЯ ЗАПОЛНЕНИЯ ПРОЕМОВ

(начало)

Марка, поз.	Обозначение	Наименование	Схема витражного блока	Кол-во на этаж		Всего	Примечание
				1 этаж			
ВВ-1	ГОСТ 21519-2003	Витраж внутренний ВА (4М1-16-4М1) РП 3000-2840	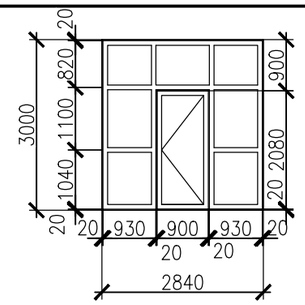	1		1	
ВВ-2	ГОСТ 21519-2003	Витраж внутренний ВА (4М1-16-4М1) РП 3000-3450	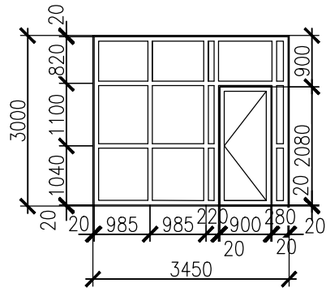	1		1	
ВВ-3	ГОСТ 21519-2003	Витраж внутренний ВА (4М1-16-4М1) РП 3000-2580	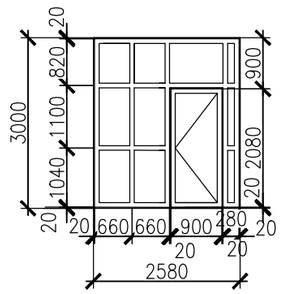	1		1	

1. Перечень чертежей и общие примечания см. листы АС-1,2,3,4
2. Данный лист см. совместно с листом АС-7
3. Размеры элементов приведенных на схемах не являются монтажными.
4. Фирма изготовитель витражных блоков обязана обеспечить соответствие эксплуатационных параметров изделий нормируемым и требуемым эксплуатационным параметрам в соответствии с ГОСТ 30674-99.
5. При установке витражей соблюдать требования ГОСТ 30971-2002 "Швы, монтажные узлы примыкания оконных блоков к стеновым проемам".
6. Витражи установить с одинарным стеклопакетом
7. Детали примыкания витражей приняты по ГОСТ 30971-2002
8. Крепление витражей решается в процессе монтажа
9. Двери снабжены замками, что способствует сохранению безопасноти

Взам. инв. N

Подп. и дата

Инв. N подл.

Изм.	Кол.уч.	Лист	N док	Подпись	Дата
ГИП		Авхадов			
Исполн.		Галимуллина			
Проверил		Авхадов			
Н. контр.		Штейнгауер			

АС

Капитальный ремонт помещений вирусологической лаборатории 1-го этажа лабораторного корпуса филиала РГП на ПХВ "НЦЭ" КООЗ МЗ РК по Акмолинской области по адресу: Акмолинская область, г. Кокшетау, ул.Кудайбердиева, 27

1 этаж

Стадия	Лист	Листов
РП	11	

Спецификация заполнения проемов (начало)

ТОО "ПГС Компания"
г.Петропавловск
Лицензия N 17003220

Копировал

СПЕЦИФИКАЦИЯ ЗАПОЛНЕНИЯ ПРОЕМОВ

(продолжение)

Марка, поз.	Обозначение	Наименование	Схема витражного блока	Кол-во на этаж		Всего	Примечание
				1 этаж			
ВВ-4	ГОСТ 21519-2003	Витраж внутренний ВА (4М1-16-4М1) РП 3000-3280	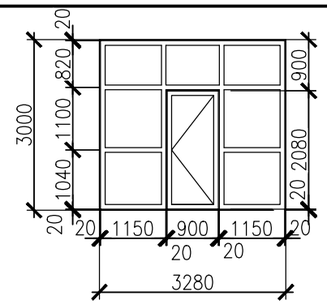	1		1	
ВВ-5	ГОСТ 21519-2003	Витраж внутренний ВА (4М1-16-4М1) РП 3000-2410	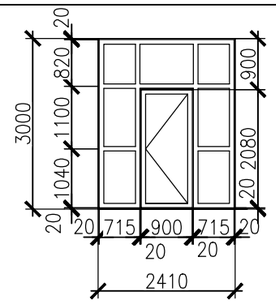	1		1	
ВВ-6	ГОСТ 21519-2003	Витраж внутренний ВА (4М1-16-4М1) 3000-1800	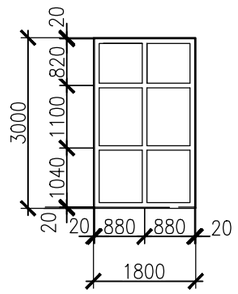	1		1	

1. Перечень чертежей и общие примечания см. листы АС-1,2,3,4
2. Данный лист см. совместно с листом АС-7
3. Размеры элементов приведенных на схемах не являются монтажными.
4. Фирма изготовитель витражных блоков обязана обеспечить соответствие эксплуатационных параметров изделий нормируемым и требуемым эксплуатационным параметрам в соответствии с ГОСТ 30674-99.
5. При установке витражей соблюдать требования ГОСТ 30971-2002 "Швы, монтажные узлы примыкания оконных блоков к стеновым проемам".
6. Витражи установить с одинарным стеклопакетом
7. Детали примыкания витражей приняты по ГОСТ 30971-2002
8. Крепление витражей решается в процессе монтажа
9. Двери снабжены замками, что способствует сохранению безопасноти

Взам. инв. N

Подп. и дата

Инв. N подл.

Изм.	Кол.уч.	Лист	N док	Подпись	Дата
ГИП		Авхадов			
Исполн.		Галимуллина			
Проверил		Авхадов			
Н. контр.		Штейнгауер			

АС

Капитальный ремонт помещений вирусологической лаборатории 1-го этажа лабораторного корпуса филиала РГП на ПХВ "НЦЭ" КООЗ МЗ РК по Акмолинской области по адресу: Акмолинская область, г. Кокшетау, ул.Кудайбердиева, 27

1 этаж

Стадия	Лист	Листов
РП	12	

Спецификация заполнения проемов (продолжение)

ТОО "ПГС Компания"
г.Петропавловск
Лицензия N 17003220

Копировал

СПЕЦИФИКАЦИЯ ЗАПОЛНЕНИЯ ПРОЕМОВ

(продолжение)

Марка, поз.	Обозначение	Наименование	Схема витражного блока	Кол-во на этаж		Всего	Примечание
				1 этаж			
ВВ-7	ГОСТ 21519-2003	Витраж внутренний ВА (4М1-16-4М1) РП 3000-3820	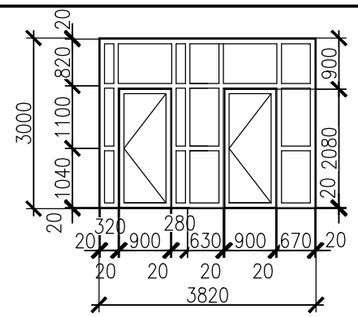	1		1	
ВВ-8	ГОСТ 21519-2003	Витраж внутренний ВА (4М1-16-4М1) РП 3000-4030	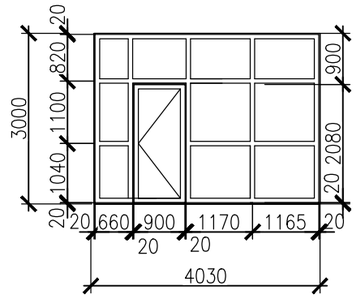	1		1	
ВВ-9	ГОСТ 21519-2003	Витраж внутренний ВА (4М1-16-4М1) РП 3000-2880	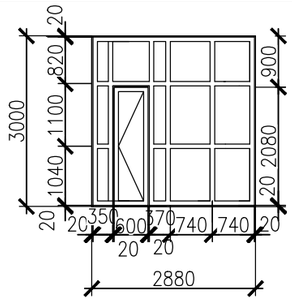	1		1	

1. Перечень чертежей и общие примечания см. листы АС-1,2,3,4
2. Данный лист см. совместно с листом АС-7
3. Размеры элементов приведенных на схемах не являются монтажными.
4. Фирма изготовитель витражных блоков обязана обеспечить соответствие эксплуатационных параметров изделий нормируемым и требуемым эксплуатационным параметрам в соответствии с ГОСТ 30674-99.
5. При установке витражей соблюдать требования ГОСТ 30971-2002 "Швы, монтажные узлы примыкания оконных блоков к стеновым проемам".
6. Витражи установить с одинарным стеклопакетом
7. Детали примыкания витражей приняты по ГОСТ 30971-2002
8. Крепление витражей решается в процессе монтажа
9. Двери снабжены замками, что способствует сохранению безопасноти

Взам. инв. N | Подп. и дата | Инв. N подл.

Изм.	Кол.уч.	Лист	N док	Подпись	Дата
ГИП		Авхадов			
Исполн.		Галимуллина			
Проверил		Авхадов			
Н. контр.		Штейнгауер			

АС

Капитальный ремонт помещений вирусологической лаборатории 1-го этажа лабораторного корпуса филиала РГП на ПХВ "НЦЭ" КООЗ МЗ РК по Акмолинской области по адресу: Акмолинская область, г. Кокшетау, ул.Кудайбердиева, 27

1 этаж

Стадия	Лист	Листов
РП	13	

Спецификация заполнения проемов (продолжение)

ТОО "ПГС Компания"
г.Петропавловск
Лицензия N 17003220

Копировал

СПЕЦИФИКАЦИЯ ЗАПОЛНЕНИЯ ПРОЕМОВ

(продолжение)

Марка, поз.	Обозначение	Наименование	Схема витражного блока	Кол-во на этаж		Всего	Примечание
				1 этаж			
ВВ-10	ГОСТ 21519-2003	Витраж внутренний ВА (4М1-16-4М1) РП 3000-1870	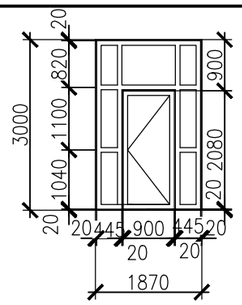	1		1	
ВВ-11	ГОСТ 21519-2003	Витраж внутренний ВА (4М1-16-4М1) РП 3000-3350	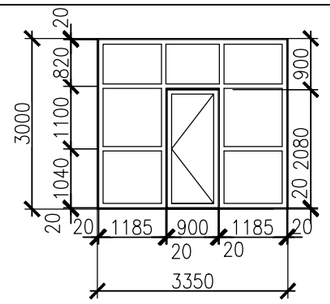	1		1	
ВВ-12	ГОСТ 21519-2003	Витраж внутренний ВА (4М1-16-4М1) РП 3000-3450	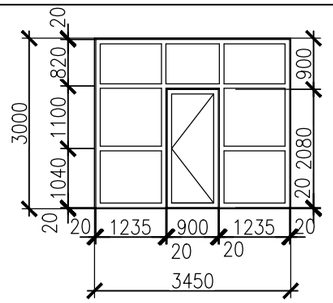	1		1	

1. Перечень чертежей и общие примечания см. листы АС-1,2,3,4
2. Данный лист см. совместно с листом АС-7
3. Размеры элементов приведенных на схемах не являются монтажными.
4. Фирма изготовитель витражных блоков обязана обеспечить соответствие эксплуатационных параметров изделий нормируемым и требуемым эксплуатационным параметрам в соответствии с ГОСТ 30674-99.
5. При установке витражей соблюдать требования ГОСТ 30971-2002 "Швы, монтажные узлы примыкания оконных блоков к стеновым проемам".
6. Витражи установить с одинарным стеклопакетом
7. Детали примыкания витражей приняты по ГОСТ 30971-2002
8. Крепление витражей решается в процессе монтажа
9. Двери снабжены замками, что способствует сохранению безопасноти

Взам. инв. N | Подп. и дата | Инв. N подл.

Изм.	Кол.уч.	Лист	N док	Подпись	Дата
ГИП		Авхадов			
Исполн.		Галимуллина			
Проверил		Авхадов			
Н. контр.		Штейнгауер			

АС

Капитальный ремонт помещений вирусологической лаборатории 1-го этажа лабораторного корпуса филиала РГП на ПХВ "НЦЭ" КООЗ МЗ РК по Акмолинской области по адресу: Акмолинская область, г. Кокшетау, ул.Кудайбердиева, 27

1 этаж

Стадия	Лист	Листов
РП	14	

Спецификация заполнения проемов (продолжение)

ТОО "ПГС Компания"
г.Петропавловск
Лицензия N 17003220

Копировал

СПЕЦИФИКАЦИЯ ЗАПОЛНЕНИЯ ПРОЕМОВ

(продолжение)

Марка, поз.	Обозначение	Наименование	Схема витражного блока	Кол-во на этаж		Всего	Примечание
				1 этаж			
ВВ-13	ГОСТ 21519-2003	Витраж внутренний ВА (4М1-16-4М1) РП 3000-3170	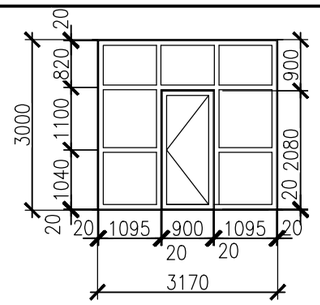	1		1	
ВВ-14	ГОСТ 21519-2003	Витраж внутренний ВА (4М1-16-4М1) РП 3000-3400	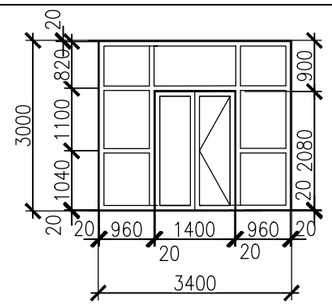	2		2	

1. Перечень чертежей и общие примечания см. листы АС-1,2,3,4
2. Данный лист см. совместно с листом АС-7
3. Размеры элементов приведенных на схемах не являются монтажными.
4. Фирма изготовитель витражных блоков обязана обеспечить соответствие эксплуатационных параметров изделий нормируемым и требуемым эксплуатационным параметрам в соответствии с ГОСТ 30674-99.
5. При установке витражей соблюдать требования ГОСТ 30971-2002 "Швы, монтажные узлы примыкания оконных блоков к стеновым проемам".
6. Витражи установить с одинарным стеклопакетом
7. Детали примыкания витражей приняты по ГОСТ 30971-2002
8. Крепление витражей решается в процессе монтажа
9. Двери снабжены замками, что способствует сохранению безопасноти

Взам. инв. N | Подп. и дата | Инв. N подл.

Изм.	Кол.уч.	Лист	N док	Подпись	Дата
ГИП		Авхадов			
Исполн.		Галимуллина			
Проверил		Авхадов			
Н. контр.		Штейнгауер			

АС

Капитальный ремонт помещений вирусологической лаборатории 1-го этажа лабораторного корпуса филиала РГП на ПХВ "НЦЭ" КООЗ МЗ РК по Акмолинской области по адресу: Акмолинская область, г. Кокшетау, ул.Кудайбердиева, 27

1 этаж

Стадия	Лист	Листов
РП	15	

Спецификация заполнения проемов (продолжение)

ТОО "ПГС Компания"
г.Петропавловск
Лицензия N 17003220

Копировал