Товарищество с ограниченной ответственностью
"СырЖоба"

Заказ: 045/2018

Заказчик: КГУ "Аппарат Акима Алматинского района города Алматы"

РАБОЧИЙ ПРОЕКТ

"Капитальный ремонт 100 дворовых территорий Алматинского района, г. Алматы".
Двор по адресу: Абылайхана, 71, Желтоксан, 78, 86

Наружное электроосвещение

г.Астана 2018г.

Формат А3

Товарищество с ограниченной ответственностью
"СырЖоба"

Заказ: 045/2018

Заказчик: КГУ "Аппарат Акима Алматинского района города Алматы"

РАБОЧИЙ ПРОЕКТ

"Капитальный ремонт 100 дворовых территорий Алматинского района, г. Алматы".
Двор по адресу: Абылайхана, 71, Желтоксан, 78, 86

Наружное электроосвещение

И.О. директора ТОО "СырЖоба" — Рахымжан А. Р.

ГИП — Жангалиев А.А.

г.Астана 2018г.

Формат А3

ВЕДОМОСТЬ РАБОЧИХ ЧЕРТЕЖЕЙ ОСНОВНОГО КОМПЛЕКТА

Лист	Наименование	Примечание
1	Общие данные	
2	План сетей наружного электроосвещения 0,4 кВ. М1:1000	
3	Общий вид опоры освещения и фундамента	
4	Ведомость опор с установленными на них осветительными приборами	
5	Однолинейная схема питания освещения	

ВЕДОМОСТЬ ССЫЛОЧНЫХ И ПРИЛАГАЕМЫХ ДОКУМЕНТОВ

Обозначение	Наименование	Примечание
	Ссылочные документы	
ПУЭ РК 2015 г.	Правила устройства электроустановок	
Книга 1. Редакция 5	Пособие по проектированию воздушных линий электропередачи напряжением 0,38-20кВ "Ensto"	
	Прилагаемые документы	
045-2018-ЭН.СО	Спецификация оборудования, изделий и материалов	1 лист

ОБЩИЕ УКАЗАНИЯ

Рабочий проект наружного электроосвещения придомовой территории объекта "Капитальный ремонт 100 дворовых территорий Алматинского района, г. Алматы". Двор по адресу: Абылайхана, 71, Желтоксан, 78, 86 разработан на основании задания заказчика и технических условий № 1650 от 14.08.2018г., выданных ГКП на ПХВ "Алматы Кала Жарык".

По степени надёжности электроснабжения объект относится к III-ей категории. Питание сетей освещения осуществляется самонесущим изолированным проводом СИП-4 расчетного сечения от ближайшей существующей опоры освещения.

Освещение дворов выполняется консольными светильниками с LED лампами, мощностью 40 Вт, устанавливаемыми на стальных опорах высотой 6 м. Для зарядки светильников применен провод АПВЗ-0,66.

Высота подвеса СИП на опоре уточняется по месту, не нарушая ПУЭ расстояние по вертикали от проводов ВЛИ до поверхности земли в населенной местности до земли и проезжей части земли должно быть не менее 5 м.

Общая протяженность линии освещения - 310,5 м.

Суммарная мощность устанавливаемых светильников - 0,8 кВт.

Суммарное количество вновь устанавливаемых опор со светильниками - 19 шт.

ЗАЩИТНЫЕ МЕРОПРИЯТИЯ

Металлические нетоковедущие части конструкции, могущие оказаться под напряжением при повреждении изоляции зануляются проводником PEN распределительной сети и зануляющим третьим проводом, идущим к светильнику.

Монтаж выполнить согласно требований ПУЭ, СНиП РК, ПТБ и ПТЭ.

ИТОГОВЫЕ ДАННЫЕ

Наименование	Показатель
Категория надежности электроснабжения	III
Установленная мощность, кВт	0,8
Коэффициент мощности	0,95
Расчетный ток, А	1,28

Часть проекта выполнена в соответствии с действующими нормами и правилами и предусматривает мероприятия, обеспечивающие взрывопожарную и пожарную безопасность при эксплуатации объекта при соблюдении предусмотренных проектом мероприятий.

ГИП Жангалиев А.

Изм.	Кол.	Лист	№док.	Подпись	Дата
ГИП		Жангалиев А.			09.18
Разраб.		Муханов М.			09.18
Проверил		Алиарыстан Е.			09.18
Н.контр		Укибаева А.			09.18

045-2018-ЭН

"Капитальный ремонт 100 дворовых территорий Алматинского района, г. Алматы". Двор по адресу: Абылайхана, 71, Желтоксан, 78, 86

Наружное электроосвещение

Стадия	Лист	Листов
РП	1	4

Общие данные

ТОО "СырЖоба"

Взам. инв. №

Подп. и дата

Инв. № подл.

Формат А3

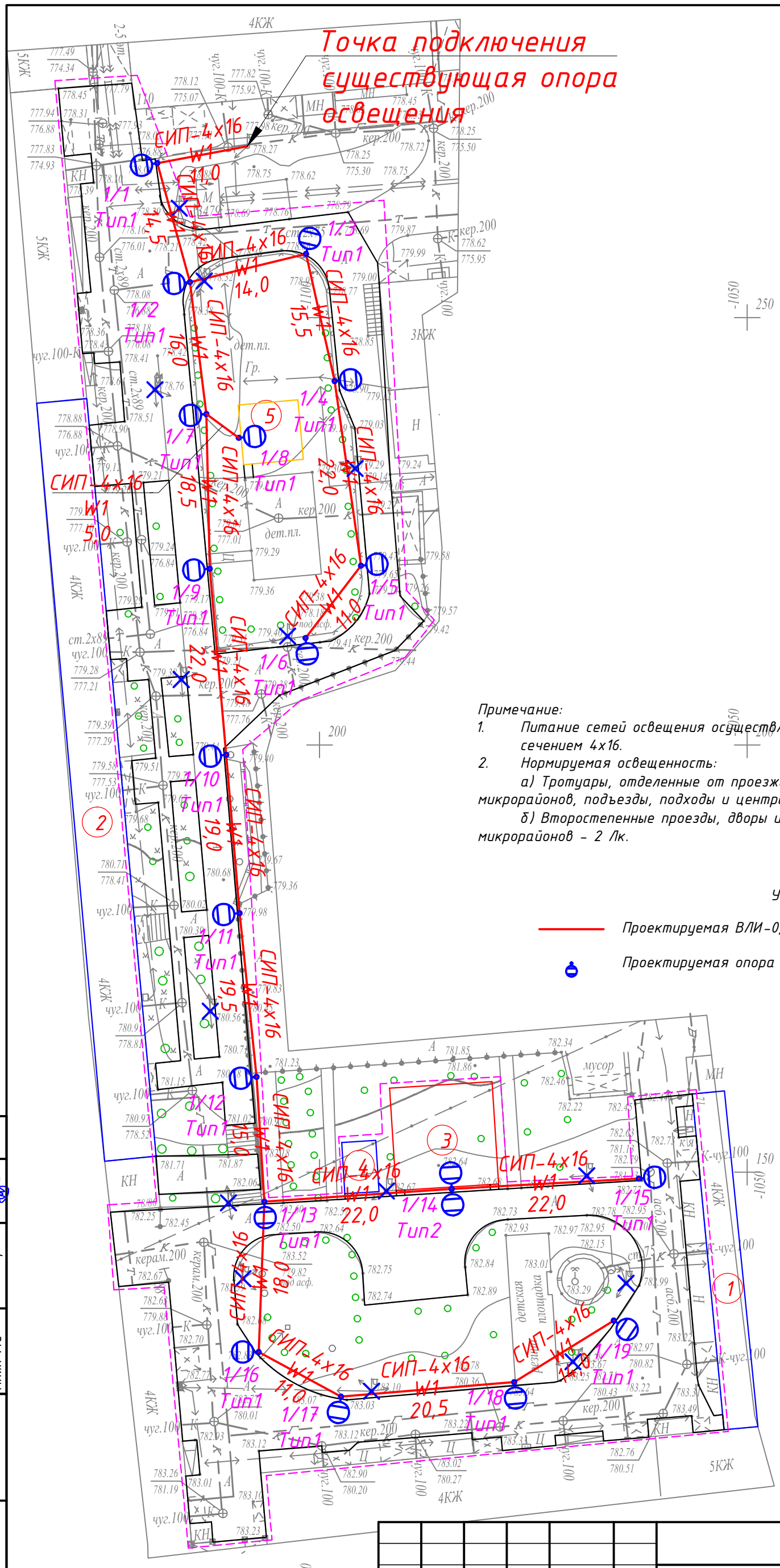

Ведомость жилых и общественных зданий и сооружений

Номер на плане	Наименование и обозначение
1	Жилой дом №71
2	Жилой дом №78/86
3	Реконструируемая детская площадка
4	Проектируемая хоз. площадка(бельевая)
5	Проектируемая площадка для воркаута

Примечание:

1. *Питание сетей освещения осуществляется самонесущим изолированным проводом СИП-4, сечением 4х16.*
2. *Нормируемая освещенность:*

а) Тротуары, отделенные от проезжей части дорог и улиц; основные проезды микрорайонов, подъезды, подходы и центральные аллеи детских - 4 Лк;

б) Второстепенные проезды, дворы и хозяйственные площадки на территориях микрорайонов - 2 Лк.

Условные обозначения

Проектируемая ВЛИ-0,4 кВ освещения

Проектируемая опора освещения

Изм.	Кол.	Лист	№док.	Подпись	Дата
ГИП		Жангалиев А.			09.18
Разраб.		Муханов М.			09.18
Проверил		Алиарыстан Е.			09.18
Н.контр		Укибаева А.			09.18

045-2018-ЭН

"Капитальный ремонт 100 дворовых территорий Алматинского района, г. Алматы". Двор по адресу: Абылайхана, 71, Желтоксан, 78, 86

Наружное электроосвещение

Стадия	Лист	Листов
РП	2	-

План сетей наружного электроосвещения 0,4 кВ. М1:1000

ТОО "СырЖоба"

СОГЛАСОВАНО

Молдияр Н.

Инж. АС

Взам. инв. №

Подп. и дата

Инв. № подл.

Формат А3

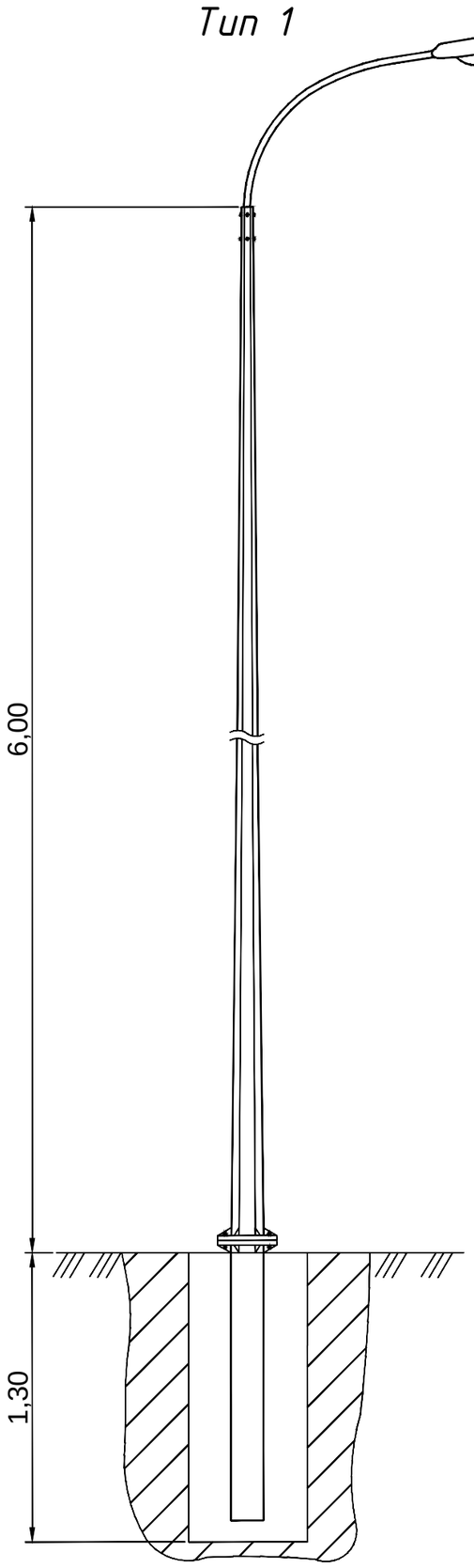

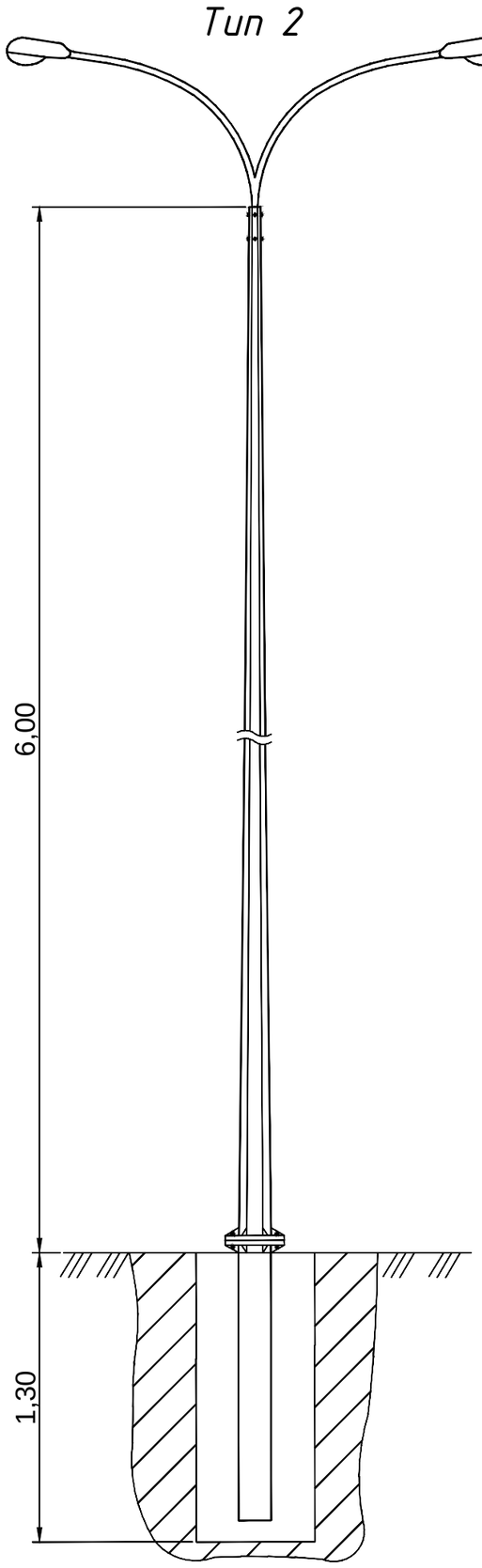

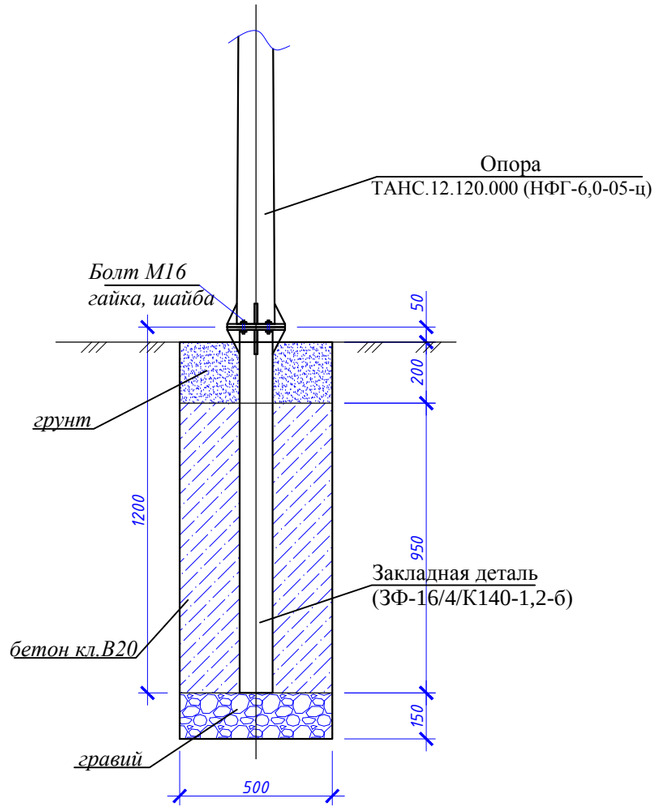

№ п/п	Обозначение	Наименование	Кол.	Масса, ед., кг	Примечание
		Материалы:			
	На сульфатостойком цементе	Бетон кл. В20, F50, W6, $м^3$	0,2375		
		Гравий	0,0375		
		Болт М16 с гайкой и шайбой	4		

Изм.	Кол.	Лист	№док.	Подпись	Дата	045-2018-ЭН		
						"Капитальный ремонт 100 дворовых территорий Алматинского района, г. Алматы". Двор по адресу: Абылайхана, 71, Желтоксан, 78, 86		
ГИП		Жангалиев А.			09.18	Наружное электроосвещение	Стадия	Лист	Листов
Разраб.		Жолмагамбет О.			09.18		РП	3	-
Проверил		Алиарыстан Е.			09.18				
Н.контр		Укибаева А.			09.18	Общий вид опоры освещения и фундамента	ТОО "СырЖоба"		

Взам. инв. №

Подп. и дата

Инв. № подл.

Формат А3

Ведомость опор с установленными на них осветительными приборами

Поз.	Обозначение	Наименование	Кол.	Примечание
1 / 13, 15 / 19	Opora engineering	Стойка ТАНС.12.120.000 (НФГ-6,0-05-ц) с кронштейном односветильниковым и одним светильником GALAD Победа LED-40-ШБ1/К50	18	
14	Opora engineering	Стойка ТАНС.12.120.000 (НФГ-6,0-05-ц) с кронштейном двухсветильниковым парным на ∠180° и двумя светильниками GALAD Победа LED-40-ШБ1/К50	1	

Взам. инв. №

Подп. и дата

Инв. № подп.

Изм.	Кол.	Лист	№док.	Подпись	Дата
ГИП		Жангалиев А.			09.18
Разраб.		Муханов М.			09.18
Проверил		Алиарыстан Е.			09.18
Н.контр		Укибаева А.			09.18

045-2018-ЭН

"Капитальный ремонт 100 дворовых территорий Алматинского района, г. Алматы". Двор по адресу: Абылайхана, 71, Желтоксан, 78, 86

Наружное электроосвещение

Стадия	Лист	Листов
РП	4	-

Ведомость опор с установленными на них осветительными приборами

ТОО "СырЖоба"

Формат А4

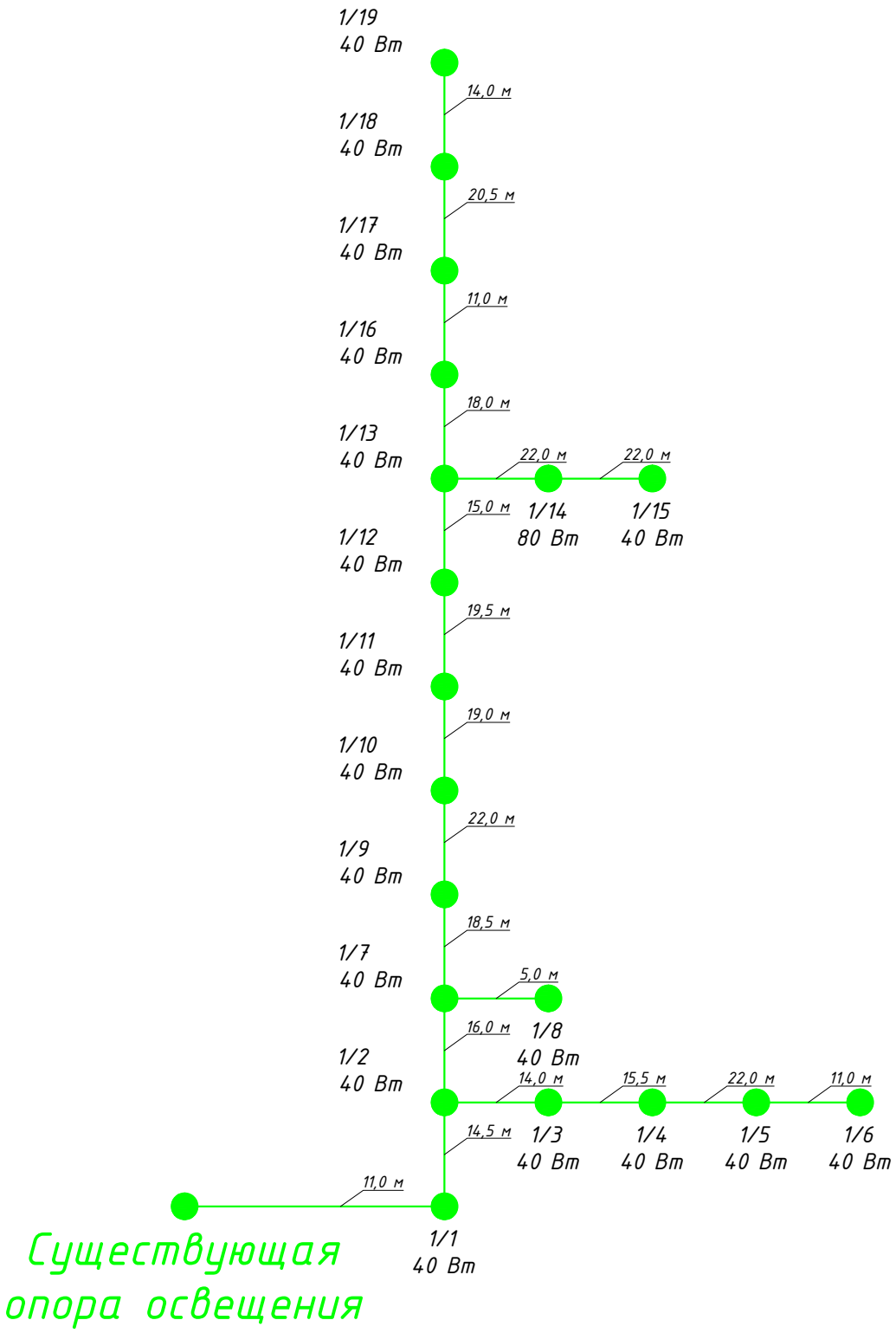

Взам. инв. №	
Подп. и дата	
Инв. № подп.	

Изм.	Кол.	Лист	№док.	Подпись	Дата
ГИП		Жангалиев А.			09.18
Разраб.		Муханов М.			09.18
Проверил		Алиарыстан Е.			09.18
Н.контр		Укибаева А.			09.18

045-2018-ЭН

"Капитальный ремонт 100 дворовых территорий Алматинского района, г. Алматы". Двор по адресу: Абылайхана, 71, Желтоксан, 78, 86

Наружное электроосвещение	Стадия	Лист	Листов
	РП	5	-
Однолинейная схема питания освещения	ТОО "СырЖоба"		

Формат А4

Позиция	Наименование и техническая характеристика	Тип, марка обозначение документа, опросного листа	Код оборудования, изделия и материала	Поставщик	Единица измерения	Количество	Масса единицы, кг	Примечание
	Осветительное оборудование							
1	Светильник	GALAD Победа LED-40-ШБ1/К50			шт.	20	4,5	
	Электромонтажные устройства и изделия							
1	Опора	ТАНС.12.120.000 (НФГ-6,0-05-ц)			шт.	19	52,5	
2	Закладная деталь фундамента	ТАНС.31.108.000 (ЗФ-16/4/К140-1,2-б)			шт.	19	16,0	
3	Кронштейн	Кронштейн ТАНС.41.255.000 (1.К1-1,5-1,5-Ф1-ц)			шт.	18	12,52	
4	Кронштейн	Кронштейн ТАНС.41.219.000 (1.К2-1,5-1,5-/180-Ф1-ц)			шт.	1	24,0	
5	Скрепа	COT36	6418677412189	"Ensto"	шт.	40	0,015	
6	Бандажная лента	COT37	6418677412196	"Ensto"	м	40,0	0,115	
7	Крюк	SOT29.10	6418677441691	"Ensto"	шт.	35	0,64	
8	Анкерный зажим	SO243	6418677437977	"Ensto"	шт.	38	0,07	
9	Кабельный наконечник	SAL1.27	6418677401404	"Ensto"	шт.	34	0,04	
10	Кабельный наконечник	SAL1.272	6418677401404	"Ensto"	шт.	19	0,04	
11	Зажим прокалывающий	SLIP22.1	6418677403842	"Ensto"	шт.	88	0,12	
12	Рубильник мачтовый	SZ51	6418677406034	"Ensto"	шт.	1	4,18	
	Кабельные изделия							
1	Провод алюминиевый самонесущий изолированный	СИП4-4х16мм^2			м	330,0		с учетом 5% запаса
2	Провод с алюминиевыми жилами сечением 2,5 мм^2	АПВ3-0,66			м	76,0		
3	Перемычка	МГ16	ГОСТ 2112-79		м	34,0		
	Прочие							
1	Бетон				м^3	4,5125		
2	Рытье котлована под опору освещения				м^3	6,175		

Взам. инв. №

Подп. и дата

Инв. № подл.

Изм.	Кол.	Лист	№док.	Подпись	Дата	045-2018-ЭН.СО		
ГИП		Жангалиев А.			09.18	"Капитальный ремонт 100 дворовых территорий Алматинского района, г.Алматы". Двор по адресу: Абылайхана, 71, Желтоксан, 78, 86. Наружное электроосвещение. Спецификация оборудования, изделий и материалов	Стадия	Лист	Листов
Разраб.		Муханов М.			09.18		РП	1	1
Проверил		Алиарыстан Е.			09.18		ТОО "СырЖоба"		
Н.контр		Укибаева А.			09.18				

Товарищество с ограниченной ответственностью
"СырЖоба"

Заказ: 045-2018

Заказчик: КГУ "Аппарат Акима Алматинского района города Алматы"

РАБОЧИЙ ПРОЕКТ

"Капитальный ремонт 100 дворовых территорий Алматинского района, г. Алматы".
Двор по адресу: Гоголя, 117, Наурызбай батыра, 37, 37-1

Наружное электроосвещение

г.Астана 2018г.

Формат А3

Товарищество с ограниченной ответственностью
"СырЖоба"

Заказ: 045-2018

Заказчик: КГУ "Аппарат Акима Алматинского района города Алматы"

РАБОЧИЙ ПРОЕКТ

"Капитальный ремонт 100 дворовых территорий Алматинского района, г. Алматы".
Двор по адресу: Гоголя, 117, Наурызбай батыра, 37, 37-1

Наружное электроосвещение

И.о. директора ТОО "СырЖоба" — Рахымжан А.Р.

ГИП — Жангалиев А.А.

г.Астана 2018г.

Формат А3

ВЕДОМОСТЬ РАБОЧИХ ЧЕРТЕЖЕЙ ОСНОВНОГО КОМПЛЕКТА

Лист	Наименование	Примечание
1	Общие данные	
2	План сетей наружного электроосвещения 0,4 кВ. М1:1000	
3	Ведомость опор с установленными на них осветительными приборами	
4	Общий вид опоры освещения и фундамента	
5	Однолинейная схема питания освещения	

ВЕДОМОСТЬ ССЫЛОЧНЫХ И ПРИЛАГАЕМЫХ ДОКУМЕНТОВ

Обозначение	Наименование	Примечание
	Ссылочные документы	
ПУЭ РК 2015 г.	Правила устройства электроустановок	
Книга 1. Редакция 5	Пособие по проектированию воздушных линий электропередачи напряжением 0,38-20кВ "Ensto"	
	Прилагаемые документы	
045-2018-ЭН.СО	Спецификация оборудования, изделий и материалов	1 лист

ОБЩИЕ УКАЗАНИЯ

Рабочий проект наружного электроосвещения придомовой территории объекта "Капитальный ремонт 100 дворовых территорий Алматинского района, г. Алматы". Двор по адресу: Гоголя, 117, Наурызбай батыра, 37, 37-1 разработан на основании задания на проектирование, генплана благоустройства территории и технических условий № 242 от 14.08.2018г., выданных ГКП на ПХВ "Алматы Кала Жарык".

По степени надёжности электроснабжения объект относится к III-ей категории. Питание сетей освещения осуществляется самонесущим изолированным проводом СИП-4 расчетного сечения от ближайшей существующей опоры освещения.

Освещение дворов выполняется консольными светильниками с LED лампами, мощностью 40 Вт, устанавливаемыми на стальных опорах высотой 6 м. Для зарядки светильников применен провод АПВЗ-0,66.

Высота подвеса СИП на опоре уточняется по месту, не нарушая ПУЭ расстояние по вертикали от проводов ВЛИ до поверхности земли в населенной местности до земли и проезжей части земли должно быть не менее 5 м.

Общая протяженность линии освещения - 210,0 м.

Суммарная мощность устанавливаемых светильников - 0,44 кВт.

Суммарное количество вновь устанавливаемых опор со светильниками - 11 шт.

ЗАЩИТНЫЕ МЕРОПРИЯТИЯ

Металлические нетоковедущие части конструкции, могущие оказаться под напряжением при повреждении изоляции зануляются проводником PEN распределительной сети и зануляющим третьим проводом, идущим к светильнику.

Монтаж выполнить согласно требований ПУЭ, СНиП РК, ПТБ и ПТЭ.

Рабочие чертежи разработаны в соответствии с действующими нормами, правилами и стандартами.

ИТОГОВЫЕ ДАННЫЕ

Наименование	Показатель
Категория надежности электроснабжения	III
Установленная мощность, кВт	0,44
Коэффициент мощности	0,95
Расчетный ток, А	0,7

Часть проекта выполнена в соответствии с действующими нормами и правилами и предусматривает мероприятия, обеспечивающие взрывопожарную и пожарную безопасность при эксплуатации объекта, при соблюдении предусмотренных проектом мероприятий.

ГИП Жангалиев А.А.

Изм.	Кол.	Лист	№док.	Подпись	Дата	045-2018-ЭН		
						"Капитальный ремонт 100 дворовых территорий Алматинского района, г. Алматы". Двор по адресу: Гоголя, 117, Наурызбай батыра, 37, 37-1		
ГИП		Жангалиев А.			09.18	Наружное электроосвещение	Стадия	Лист	Листов
Разраб.		Муханов М.			09.18		РП	1	5
Проверил		Алиарыстан Е.			09.18				
Н.контр		Укибаева А.			09.18	Общие данные	ТОО "СырЖоба"		

Взам. инв. №

Подп. и дата

Инв. № подл.

Формат А3

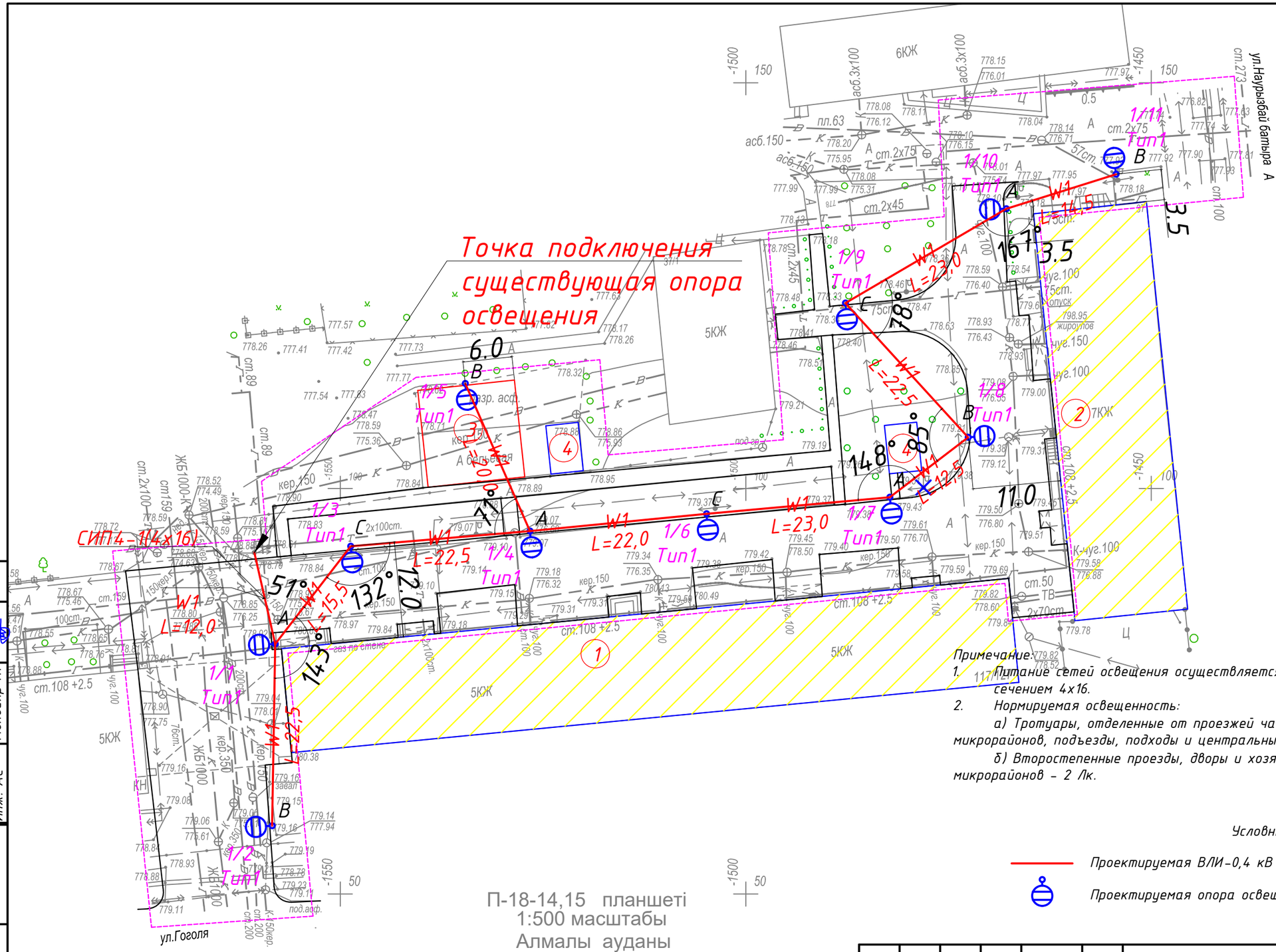

Ведомость жилых и общественных зданий и сооружений

Номер на плане	Наименование и обозначение
1	Жилой дом №117
2	Жилой дом №37
3	Проектируемая детская площадка
4	Проектируемая хоз. площадка(бельевая)

Примечание:

1. *Питание сетей освещения осуществляется самонесущим изолированным проводом СИП-4, сечением 4х16.*
2. *Нормируемая освещенность:*

а) Тротуары, отделенные от проезжей части дорог и улиц; основные проезды микрорайонов, подъезды, подходы и центральные аллеи детских - 4 Лк;

б) Второстепенные проезды, дворы и хозяйственные площадки на территориях микрорайонов - 2 Лк.

Условные обозначения

Проектируемая ВЛИ-0,4 кВ освещения

Проектируемая опора освещения

П-18-14,15 планшеті
1:500 масштабы
Алмалы ауданы
Гоголь көшесі, 117 үй
Наурызбай батыр көшесі, 37,37/1 үй

СОГЛАСОВАНО

Молдияр Н.

Инж. АС

Взам. инв. №

Подп. и дата

Инв. № подл.

Изм.	Кол.	Лист	№док.	Подпись	Дата
ГИП		Жангалиев А.			09.18
Разраб.		Муханов М.			09.18
Проверил		Алиарыстан Е.			09.18
Н.контр		Укибаева А.			09.18

045-2018-ЭН

"Капитальный ремонт 100 дворовых территорий Алматинского района, г. Алматы". Двор по адресу: Гоголя, 117, Наурызбай батыра, 37, 37-1

Наружное электроосвещение

Стадия	Лист	Листов
РП	2	-

План сетей наружного электроосвещения 0,4 кВ. М1:1000

ТОО "СырЖоба"

Формат А3

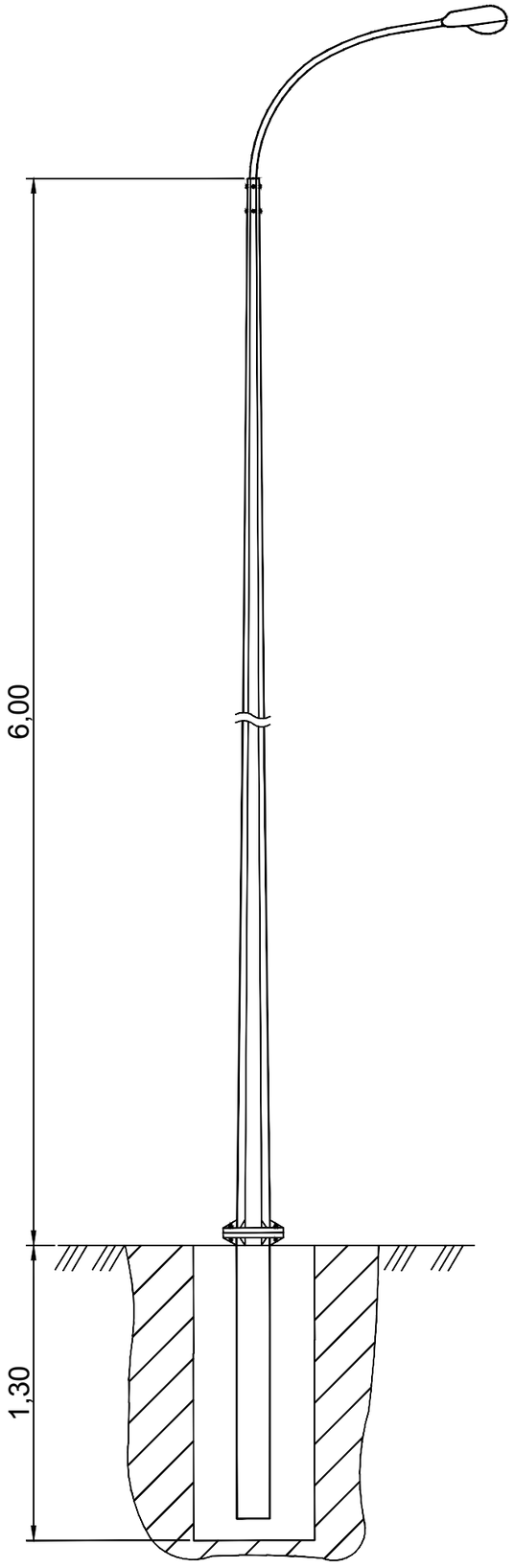

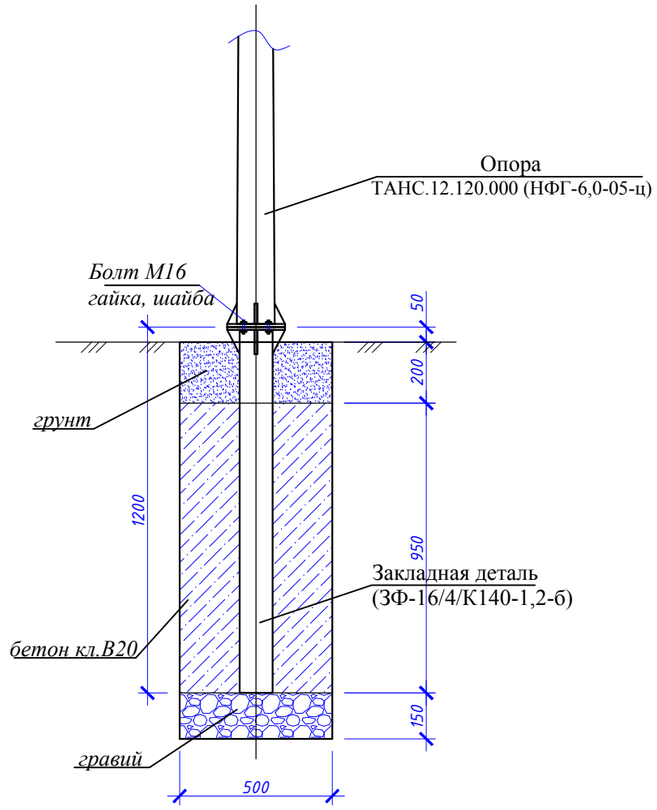

№ п/п	Обозначение	Наименование	Кол.	Масса, ед., кг	Примечание
		Материалы:			
	На сульфатостойком цементе	Бетон кл. В20, F50, W6, $м^3$	0,2375		
		Гравий	0,0375		
		Болт М16 с гайкой и шайбой	4		

Изм.	Кол.	Лист	№док.	Подпись	Дата	045-2018-ЭН		
						"Капитальный ремонт 100 дворовых территорий Алматинского района, г. Алматы". Двор по адресу: Гоголя, 117, Наурызбай батыра, 37, 37-1		
ГИП		Жангалиев А.			09.18	Наружное электроосвещение	Стадия	Лист	Листов
Разраб.		Жолмагамбет О.			09.18		РП	3	-
Проверил		Алиарыстан Е.			09.18				
Н.контр		Укибаева А.			09.18	Общий вид опоры освещения и фундамента	ТОО "СырЖоба"		

Взам. инв. №

Подп. и дата

Инв. № подп.

Формат А3

Ведомость опор с установленными на них осветительными приборами

Поз.	Обозначение	Наименование	Кол.	Примечание
1-11	Opora engineering	Стойка ТАНС.12.120.000 (НФГ-6,0-05-ц) с кронштейном односветильниковым и одним светильником GALAD Победа LED-40-ШБ1/К50	11	

Изм.	Кол.	Лист	№док.	Подпись	Дата
ГИП		Жангалиев А.			09.18
Разраб.		Муханов М.			09.18
Проверил		Алиарыстан Е.			09.18
Н.контр		Укибаева А.			09.18

045-2018-ЭН

"Капитальный ремонт 100 дворовых территорий Алматинского района, г. Алматы". Двор по адресу: Абая, 51/53

Наружное электроосвещение

Стадия	Лист	Листов
РП	4	-

Ведомость опор с установленными на них осветительными приборами

ТОО "СырЖоба"

Взам. инв. №

Подп. и дата

Инв. № подл.

Формат А4

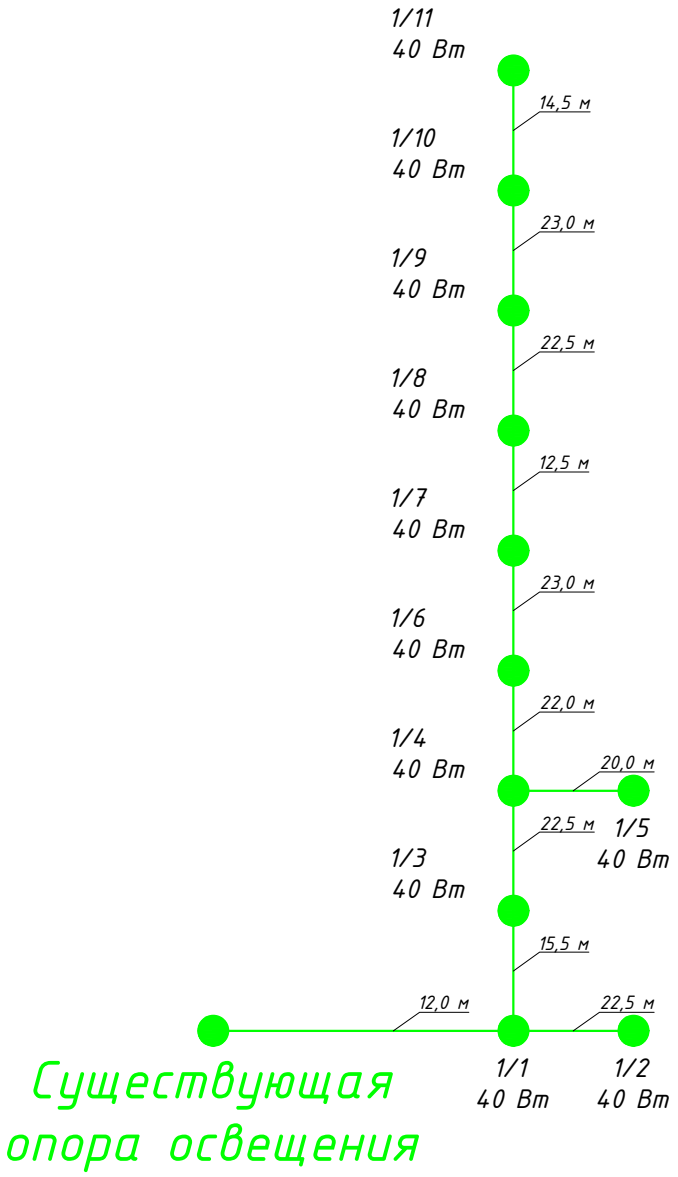

Взам. инв. №	Подп. и дата	Инв. № подп.

Изм.	Кол.	Лист	№док.	Подпись	Дата
ГИП		Жангалиев А.			09.18
Разраб.		Муханов М.			09.18
Проверил		Алиарыстан Е.			09.18
Н.контр		Укибаева А.			09.18

045-2018-ЭН

"Капитальный ремонт 100 дворовых территорий Алматинского района, г. Алматы". Двор по адресу: Гоголя, 117, Наурызбай батыра, 37, 37-1

Наружное электроосвещение	Стадия	Лист	Листов
	РП	5	-
Однолинейная схема питания освещения	ТОО "СырЖоба"		

Формат А4

Позиция	Наименование и техническая характеристика	Тип, марка обозначение документа, опросного листа	Код оборудования, изделия и материала	Поставщик	Единица измерения	Количество	Масса единицы, кг	Примечание
	Осветительное оборудование							
1	Светильник	GALAD Победа LED-40-ШБ1/К50			шт.	11	4,5	
	Электромонтажные устройства и изделия							
1	Опора	ТАНС.12.120.000 (НФГ-6,0-05-ц)			шт.	11	52,5	
2	Закладная деталь фундамента	ТАНС.31.108.000 (ЗФ-16/4/К140-1,2-б)			шт.	11	16,0	
3	Кронштейн	Кронштейн ТАНС.41.255.000 (1.К1-1,5-1,5-Ф1-ц)			шт.	11	12,52	
4	Скрепа	COT36	6418677412189	"Ensto"	шт.	24	0,015	
5	Бандажная лента	COT37	6418677412196	"Ensto"	м	24,0	0,115	
6	Крюк	SOT29.10	6418677441691	"Ensto"	шт.	20	0,64	
7	Анкерный зажим	SO243	6418677437977	"Ensto"	шт.	22	0,07	
8	Кабельный наконечник	SAL1.27	6418677401404	"Ensto"	шт.	19	0,04	
9	Кабельный наконечник	SAL1.272	6418677401404	"Ensto"	шт.	11	0,04	
10	Зажим прокалывающий	SLIP22.1	6418677403842	"Ensto"	шт.	53	0,12	
11	Рубильник мачтовый	SZ51	6418677406034	"Ensto"	шт.	1	4,18	
	Кабельные изделия							
1	Провод алюминиевый самонесущий изолированный	СИП4-4х16мм^2			м	225,0		с учетом 5% запаса
2	Провод с алюминиевыми жилами сечением 2,5 мм^2	АПВ3-0,66			м	44,0		
3	Перемычка	МГ16	ГОСТ2112-79		м	19,0		
	Прочее							
1	Бетон				м^3	2,6125		
2	Рытье котлована под опору освещения				м^3	3,575		

Взам. инв. №

Подп. и дата

Инв. № подп.

Изм.	Кол.	Лист	№док.	Подпись	Дата
ГИП		Жангалиев А.			09.18
Разраб.		Муханов М.			09.18
Проверил		Алиарыстан Е.			09.18
Н.контр		Укибаева А.			09.18

045-2018-ЭН.СО

"Капитальный ремонт 100 дворовых территорий Алматинского района, г. Алматы". Двор по адресу: Гоголя, 117, Наурызбай батыра, 37, 37-1

Наружное электроосвещение

Стадия	Лист	Листов
РП	1	1

Спецификация оборудования, изделий и материалов

ТОО "СырЖоба"

Формат А3

Товарищество с ограниченной ответственностью
"СырЖоба"

Заказ: 045/2018

Заказчик: КГУ "Аппарат Акима Алматинского района города Алматы"

РАБОЧИЙ ПРОЕКТ

"Капитальный ремонт 100 дворовых территорий Алматинского района, г. Алматы".
Двор по адресу: Гоголя, 91, Аблайхана, 68, 66, Жибек Жолы, 104, 106

Наружное электроосвещение

г.Астана 2018г.

Формат А3

Товарищество с ограниченной ответственностью
"СырЖоба"

Заказ: 045/2018

Заказчик: КГУ "Аппарат Акима Алматинского района города Алматы"

РАБОЧИЙ ПРОЕКТ

"Капитальный ремонт 100 дворовых территорий Алматинского района, г. Алматы".
Двор по адресу: Гоголя, 91, Аблайхана, 68, 66, Жибек Жолы, 104, 106

Наружное электроосвещение

И.О. директора ТОО "СырЖоба"	Рахымжан А. Р.
ГИП	Жангалиев А.А.

г.Астана 2018г.

Формат А3

ВЕДОМОСТЬ РАБОЧИХ ЧЕРТЕЖЕЙ ОСНОВНОГО КОМПЛЕКТА

Лист	Наименование	Примечание
1	Общие данные	
2	План сетей наружного электроосвещения 0,4 кВ. М1:1000	
3	Общий вид опоры освещения и фундамента	
4	Ведомость опор с установленными на них осветительными приборами	
5	Однолинейная схема питания освещения	

ВЕДОМОСТЬ ССЫЛОЧНЫХ И ПРИЛАГАЕМЫХ ДОКУМЕНТОВ

Обозначение	Наименование	Примечание
	Ссылочные документы	
ПУЭ РК 2015 г.	Правила устройства электроустановок	
Книга 1. Редакция 5	Пособие по проектированию воздушных линий электропередачи напряжением 0,38-20кВ "Ensto"	
	Прилагаемые документы	
045-2018-ЭН.СО	Спецификация оборудования, изделий и материалов	1 лист

ОБЩИЕ УКАЗАНИЯ

Рабочий проект наружного электроосвещения придомовой территории объекта "Капитальный ремонт 100 дворовых территорий Алматинского района, г. Алматы". Двор по адресу: Гоголя, 91, Аблайхана, 68, 66, Жибек Жолы, 104, 106 разработан на основании задания заказчика и технических условий № 1650 от 14.08.2018г., выданных ГКП на ПХВ "Алматы Кала Жарык".

По степени надёжности электроснабжения объект относится к III-ей категории. Питание сетей освещения осуществляется самонесущим изолированным проводом СИП-4 расчетного сечения от ближайшей существующей опоры освещения.

Освещение дворов выполняется консольными светильниками с LED лампами, мощностью 40 Вт, устанавливаемыми на стальных опорах высотой 6 м. Для зарядки светильников применен провод АПВЗ-0,66.

Высота подвеса СИП на опоре уточняется по месту, не нарушая ПУЭ расстояние по вертикали от проводов ВЛИ до поверхности земли в населенной местности до земли и проезжей части земли должно быть не менее 5 м.

Общая протяженность линии освещения - 421,5 м.

Суммарная мощность устанавливаемых светильников - 0,96 кВт.

Суммарное количество вновь устанавливаемых опор со светильниками - 24 шт.

ЗАЩИТНЫЕ МЕРОПРИЯТИЯ

Металлические нетоковедущие части конструкции, могущие оказаться под напряжением при повреждении изоляции зануляются проводником PEN распределительной сети и зануляющим третьим проводом, идущим к светильнику.

Монтаж выполнить согласно требований ПУЭ, СНиП РК, ПТБ и ПТЭ.

ИТОГОВЫЕ ДАННЫЕ

Наименование	Показатель
Категория надежности электроснабжения	III
Установленная мощность, кВт	0,96
Коэффициент мощности	0,95
Расчетный ток, А	1,54

Часть проекта выполнена в соответствии с действующими нормами и правилами и предусматривает мероприятия, обеспечивающие взрывопожарную и пожарную безопасность при эксплуатации объекта, при соблюдении предусмотренных проектом мероприятий.

ГИП Жангалиев А.

Изм.	Кол.	Лист	№док.	Подпись	Дата
ГИП		Жангалиев А.			09.18
Разраб.		Муханов М.			09.18
Проверил		Алиарыстан Е.			09.18
Н.контр		Укибаева А.			09.18

045-2018-ЭН

"Капитальный ремонт 100 дворовых территорий Алматинского района, г. Алматы". Двор по адресу: Гоголя, 91, Аблайхана, 68, 66, Жибек Жолы, 104, 106

Наружное электроосвещение	Стадия	Лист	Листов
	РП	1	4
Общие данные	ТОО "СырЖоба"		

Взам. инв. № | Подп. и дата | Инв. № подл.

Формат А3

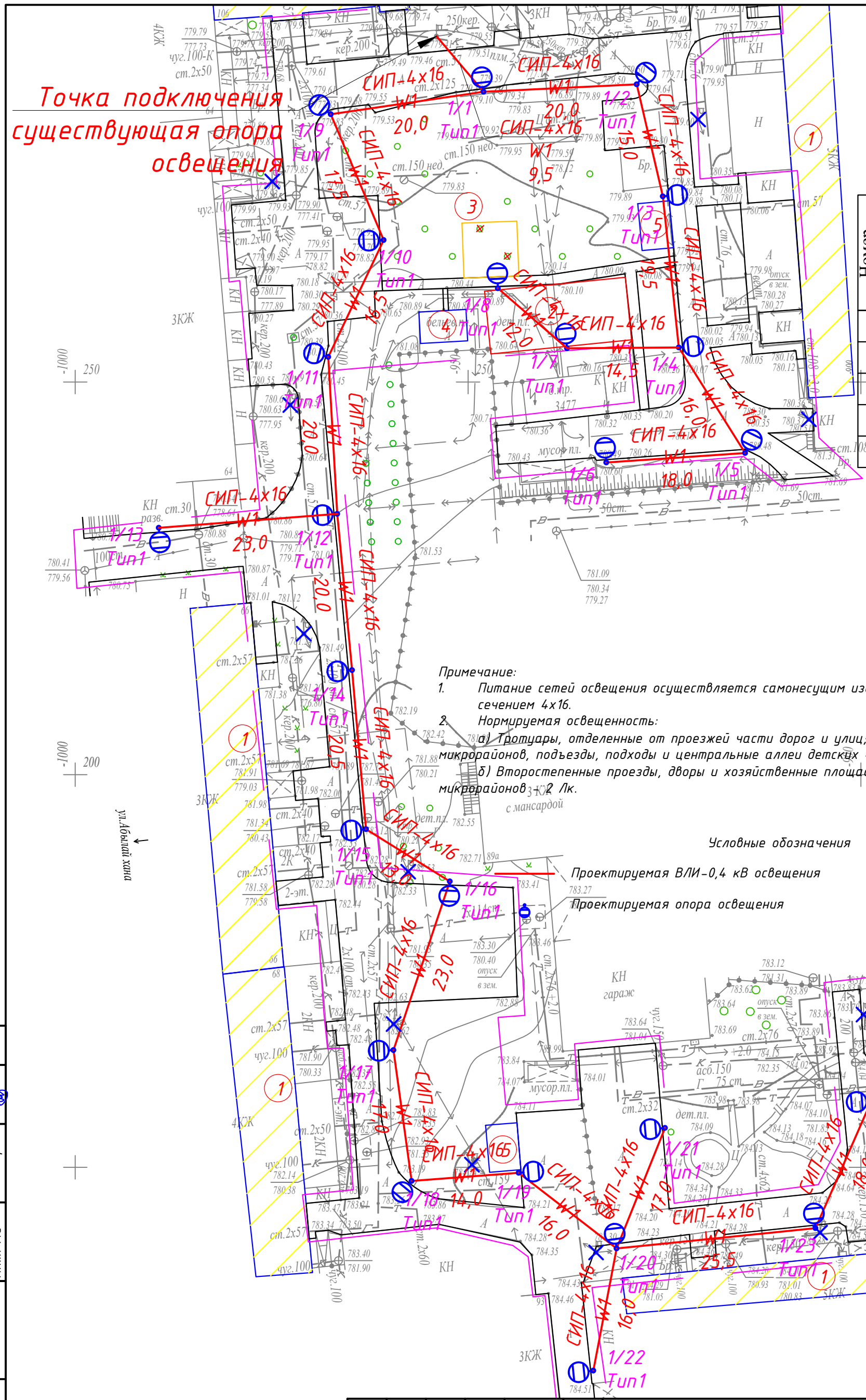

Ведомость жилых и общественных зданий и сооружений

Номер на плане	Наименование и обозначение
1	Жилые дома
2	Реконструируемая детская площадка
3	Проектируемая детская площадка
4	Реконструируемая хоз. площадка(бельевая)
5	Проектируемая хоз. площадка(бельевая)

Примечание:

1. *Питание сетей освещения осуществляется самонесущим изолированным проводом СИП-4, сечением 4х16.*
2. *Нормируемая освещенность:*

а) Тротуары, отделенные от проезжей части дорог и улиц; основные проезды микрорайонов, подъезды, подходы и центральные аллеи детских – 4 Лк;

б) Второстепенные проезды, дворы и хозяйственные площадки на территориях микрорайонов – 2 Лк.

Условные обозначения

Проектируемая ВЛИ-0,4 кВ освещения

Проектируемая опора освещения

Изм.	Кол.	Лист	№док.	Подпись	Дата
ГИП		Жангалиев А.			09.18
Разраб.		Муханов М.			09.18
Проверил		Алиарыстан Е.			09.18
Н.контр		Укибаева А.			09.18

045-2018-ЭН

"Капитальный ремонт 100 дворовых территорий Алматинского района, г. Алматы". Двор по адресу: Гоголя, 91, Аблайхана, 68, 66, Жибек Жолы, 104, 106

Наружное электроосвещение

Стадия	Лист	Листов
РП	2	-

План сетей наружного электроосвещения 0,4 кВ. М1:1000

ТОО "СырЖоба"

СОГЛАСОВАНО

Взам. инв. №

Подп. и дата

Инв. № подл.

Молдияр Н.

Инж. АС

Формат А3

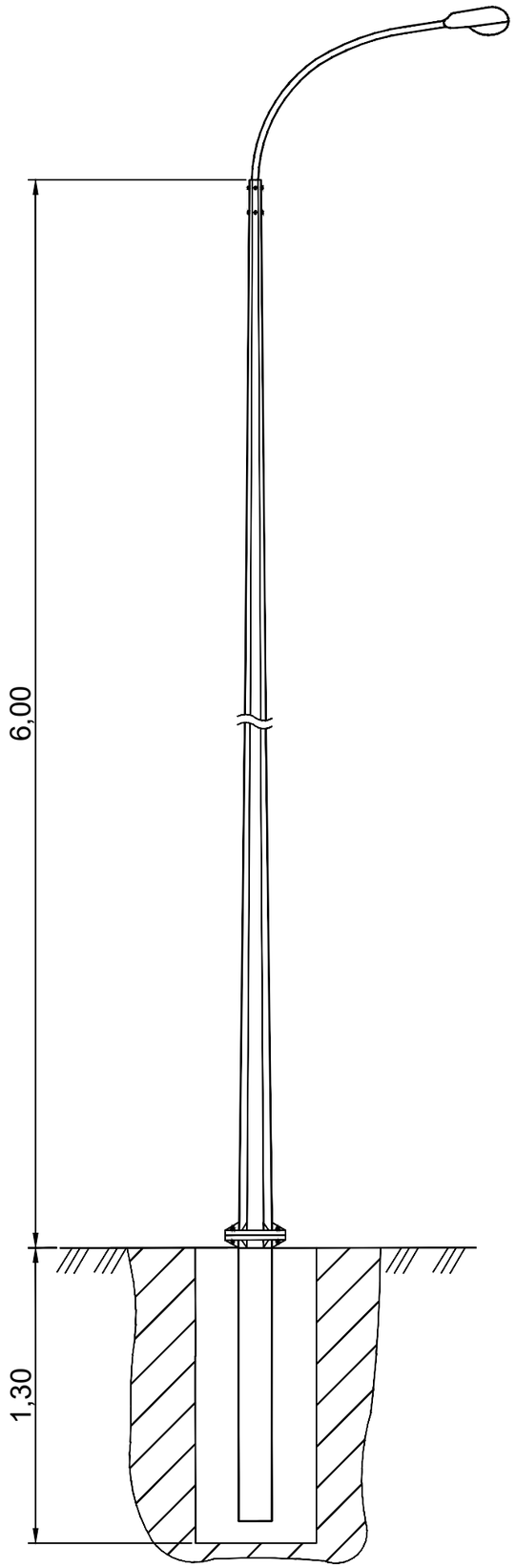

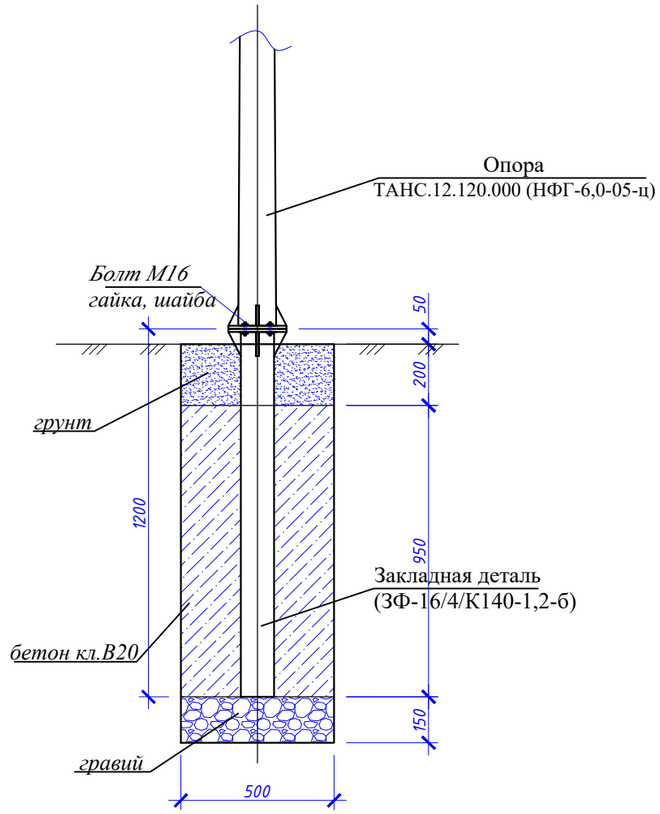

№ п/п	Обозначение	Наименование	Кол.	Масса, ед., кг	Примечание
		Материалы:			
	На сульфатостойком цементе	Бетон кл. В20, F50, W6, $м^3$	0,2375		
		Гравий	0,0375		
		Болт М16 с гайкой и шайбой	4		

Изм.	Кол.	Лист	№док.	Подпись	Дата	045-2018-ЭН		
						"Капитальный ремонт 100 дворовых территорий Алматинского района, г. Алматы". Двор по адресу: Гоголя, 91, Аблайхана, 68, 66, Жибек Жолы, 104, 106		
ГИП		Жангалиев А.			09.18	Наружное электроосвещение	Стадия	Лист	Листов
Разраб.		Жолмагамбет О.			09.18		РП	3	-
Проверил		Алиарыстан Е.			09.18				
Н.контр		Укибаева А.			09.18	Общий вид опоры освещения и фундамента	ТОО "СырЖоба"		

Взам. инв. №

Подп. и дата

Инв. № подл.

Формат А3

Ведомость опор с установленными на них осветительными приборами

Поз.	Обозначение	Наименование	Кол.	Примечание
1 / 24	Opora engineering	Стойка ТАНС.12.120.000 (НФГ-6,0-05-ц) с кронштейном односветильниковым и одним светильником GALAD Победа LED-40-ШБ1/К50	24	

Взам. инв. №

Подп. и дата

Инв. № подп.

Изм.	Кол.	Лист	№док.	Подпись	Дата
ГИП		Жангалиев А.			09.18
Разраб.		Муханов М.			09.18
Проверил		Алиарыстан Е.			09.18
Н.контр		Укибаева А.			09.18

045-2018-ЭН

"Капитальный ремонт 100 дворовых территорий Алматинского района, г. Алматы". Двор по адресу: Гоголя, 91, Аблайхана, 68, 66, Жибек Жолы, 104, 106

Наружное электроосвещение

Стадия	Лист	Листов
РП	4	-

Ведомость опор с установленными на них осветительными приборами

ТОО "СырЖоба"

Формат А4

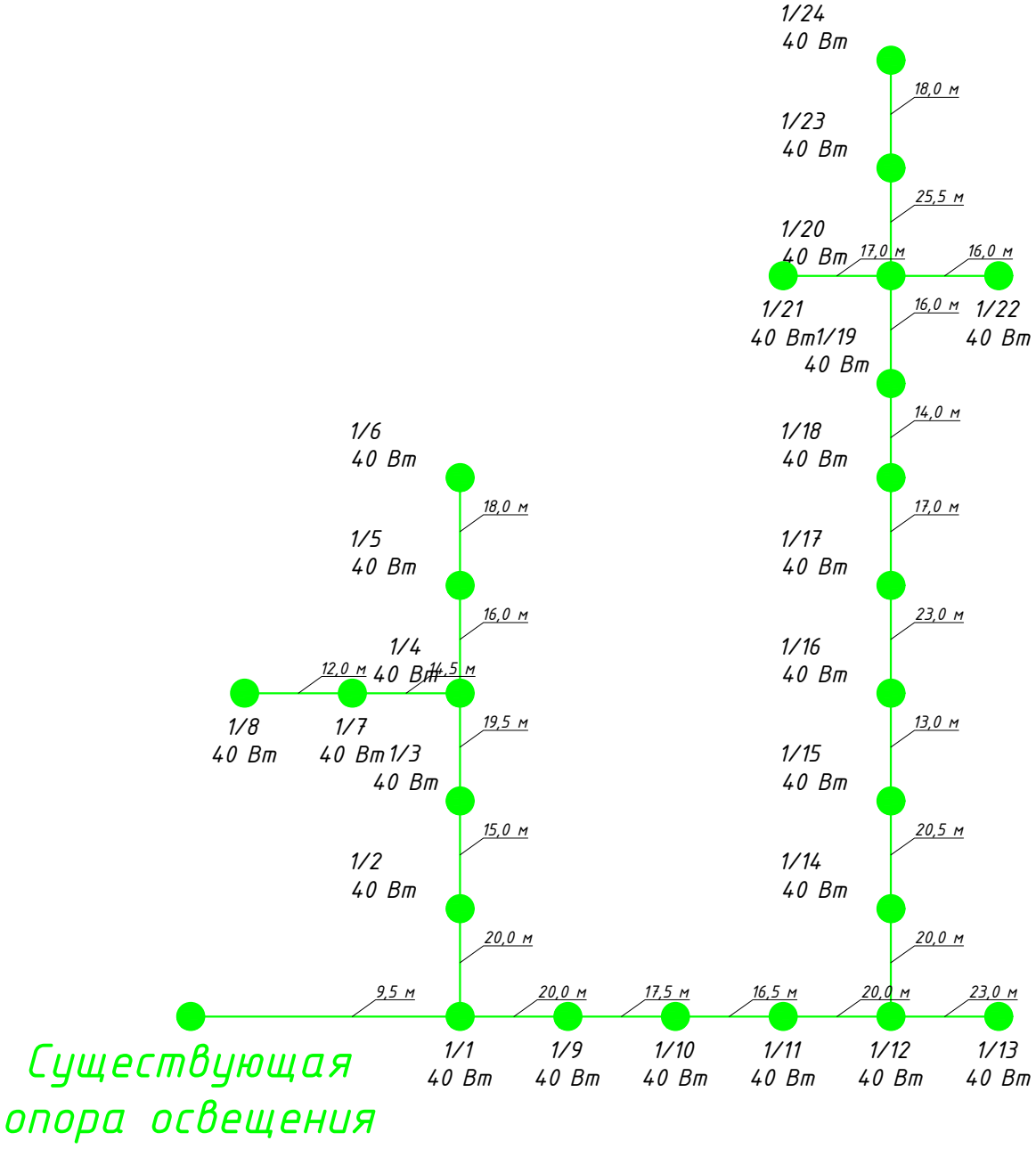

Взам. инв. №	
Подп. и дата	
Инв. № подп.	

Изм.	Кол.	Лист	№док.	Подпись	Дата	045-2018-ЭН		
						"Капитальный ремонт 100 дворовых территорий Алматинского района, г. Алматы". Двор по адресу: Гоголя, 91, Аблайхана, 68, 66, Жибек Жолы, 104, 106		
ГИП		Жангалиев А.			09.18	Наружное электроосвещение	Стадия	Лист	Листов
Разраб.		Муханов М.			09.18		РП	5	-
Проверил		Алиарыстан Е.			09.18				
Н.контр		Укибаева А.			09.18	Однолинейная схема питания освещения	ТОО "СырЖоба"		

Формат А4

Позиция	Наименование и техническая характеристика	Тип, марка обозначение документа, опросного листа	Код оборудования, изделия и материала	Поставщик	Единица измерения	Количество	Масса единицы, кг	Примечание
	Осветительное оборудование							
1	Светильник	GALAD Победа LED-40-ШБ1/К50			шт.	24	4,5	
	Электромонтажные устройства и изделия							
1	Опора	ТАНС.12.120.000 (НФГ-6,0-05-ц)			шт.	24	52,5	
2	Закладная деталь фундамента	ТАНС.31.108.000 (ЗФ-16/4/К140-1,2-б)			шт.	24	16,0	
3	Кронштейн	Кронштейн ТАНС.41.255.000 (1.К1-1,5-1,5-Ф1-ц)			шт.	24	12,52	
4	Скрепа	COT36	6418677412189	"Ensto"	шт.	50	0,015	
5	Бандажная лента	COT37	6418677412196	"Ensto"	м	50,0	0,115	
6	Крюк	SOT29.10	6418677441691	"Ensto"	шт.	43	0,64	
7	Анкерный зажим	SO243	6418677437977	"Ensto"	шт.	48	0,07	
8	Кабельный наконечник	SAL1.27	6418677401404	"Ensto"	шт.	42	0,04	
9	Кабельный наконечник	SAL1.272	6418677401404	"Ensto"	шт.	24	0,04	
10	Зажим прокалывающий	SLIP22.1	6418677403842	"Ensto"	шт.	114	0,12	
11	Рубильник мачтовый	SZ51	6418677406034	"Ensto"	шт.	1	4,18	
12	Изолированный прокалывающий мультизажим	SL29.8	6418677403699	"Ensto"	шт.	4	0,27	
	Кабельные изделия							
1	Провод алюминиевый самонесущий изолированный	СИП4-4х16мм^2			м	445,0		с учетом 5% запаса
2	Провод с алюминиевыми жилами сечением 2,5 мм^2	АПВЗ-0,66			м	96,0		
3	Перемычка	МГ16	ГОСТ2112-79		м	42,0		
	Прочие							
1	Бетон				м^3	5,7		
2	Рытье котлована под опору освещения				м^3	7,8		

Взам. инв. №

Подп. и дата

Инв. № подп.

Изм.	Кол.	Лист	№док.	Подпись	Дата	045-2018-ЭН.СО		
ГИП		Жангалиев А.			09.18	"Капитальный ремонт 100 дворовых территорий Алматинского района, г.Алматы". Двор по адресу: Гоголя, 91, Аблайхана, 68, 66, Жибек Жолы, 104, 106. Наружное электроосвещение. Спецификация оборудования, изделий и материалов	Стадия	Лист	Листов
Разраб.		Муханов М.			09.18		РП	1	1
Проверил		Алиарыстан Е.			09.18		ТОО "СырЖоба"		
Н.контр		Укибаева А.			09.18				

Товарищество с ограниченной ответственностью
"СырЖоба"

Заказ: 045/2018

Заказчик: КГУ "Аппарат Акима Алматинского района города Алматы"

РАБОЧИЙ ПРОЕКТ

"Капитальный ремонт 100 дворовых территорий Алматинского района, г. Алматы".
Двор по адресу: Желтоксан, 71/73, Гоголя, 109

Наружное электроосвещение

г.Астана 2018г.

Формат А3

Товарищество с ограниченной ответственностью
"СырЖоба"

Заказ: 045/2018

Заказчик: КГУ "Аппарат Акима Алматинского района города Алматы"

РАБОЧИЙ ПРОЕКТ

"Капитальный ремонт 100 дворовых территорий Алматинского района, г. Алматы".
Двор по адресу: Желтоксан, 71/73, Гоголя, 109

Наружное электроосвещение

И.О. директора ТОО "СырЖоба"	Рахымжан А. Р.
ГИП	Жангалиев А.А.

г.Астана 2018г.

Формат А3

ВЕДОМОСТЬ РАБОЧИХ ЧЕРТЕЖЕЙ ОСНОВНОГО КОМПЛЕКТА

Лист	Наименование	Примечание
1	Общие данные	
2	План сетей наружного электроосвещения 0,4 кВ. М1:1000	
3	Общий вид опоры освещения и фундамента	
4	Ведомость опор с установленными на них осветительными приборами	
5	Однолинейная схема питания освещения	

ВЕДОМОСТЬ ССЫЛОЧНЫХ И ПРИЛАГАЕМЫХ ДОКУМЕНТОВ

Обозначение	Наименование	Примечание
	Ссылочные документы	
ПУЭ РК 2015 г.	Правила устройства электроустановок	
Книга 1. Редакция 5	Пособие по проектированию воздушных линий электропередачи напряжением 0,38-20кВ "Ensto"	
	Прилагаемые документы	
045-2018-ЭН.СО	Спецификация оборудования, изделий и материалов	1 лист

ОБЩИЕ УКАЗАНИЯ

Рабочий проект наружного электроосвещения придомовой территории объекта "Капитальный ремонт 100 дворовых территорий Алматинского района, г. Алматы". Двор по адресу: Желтоксан, 71/73, Гоголя, 109 разработан на основании задания заказчика и технических условий № 242 от 14.08.2018г., выданных ГКП на ПХВ "Алматы Кала Жарык".

По степени надёжности электроснабжения объект относится к III-ей категории. Питание сетей освещения осуществляется самонесущим изолированным проводом СИП-4 расчетного сечения от ближайшей существующей опоры освещения.

Освещение дворов выполняется консольными светильниками с LED лампами, мощностью 40 Вт, устанавливаемыми на стальных опорах высотой 6 м. Для зарядки светильников применен провод АПВЗ-0,66.

Высота подвеса СИП на опоре уточняется по месту, не нарушая ПУЭ расстояние по вертикали от проводов ВЛИ до поверхности земли в населенной местности до земли и проезжей части земли должно быть не менее 5 м.

Общая протяженность линии освещения - 253,5 м.

Суммарная мощность устанавливаемых светильников - 0,6 кВт.

Суммарное количество вновь устанавливаемых опор со светильниками - 15 шт.

ЗАЩИТНЫЕ МЕРОПРИЯТИЯ

Металлические нетоковедущие части конструкции, могущие оказаться под напряжением при повреждении изоляции зануляются проводником PEN распределительной сети и зануляющим третьим проводом, идущим к светильнику.

Монтаж выполнить согласно требований ПУЭ, СНиП РК, ПТБ и ПТЭ.

ИТОГОВЫЕ ДАННЫЕ

Наименование	Показатель
Категория надежности электроснабжения	III
Установленная мощность, кВт	0,6
Коэффициент мощности	0,95
Расчетный ток, А	0,96

Часть проекта выполнена в соответствии с действующими нормами и правилами и предусматривает мероприятия, обеспечивающие взрывопожарную и пожарную безопасность при эксплуатации объекта, при соблюдении предусмотренных проектом мероприятий.

ГИП Жангалиев А.А.

Изм.	Кол.	Лист	№док.	Подпись	Дата
ГИП		Жангалиев А.			09.18
Разраб.		Муханов М.			09.18
Проверил		Алиарыстан Е.			09.18
Н.контр		Укибаева А.			09.18

045-2018-ЭН

"Капитальный ремонт 100 дворовых территорий Алматинского района, г. Алматы". Двор по адресу: Желтоксан, 71/73, Гоголя, 109

Наружное электроосвещение

Стадия	Лист	Листов
РП	1	4

Общие данные

ТОО "СырЖоба"

Взам. инв. №

Подп. и дата

Инв. № подл.

Формат А3

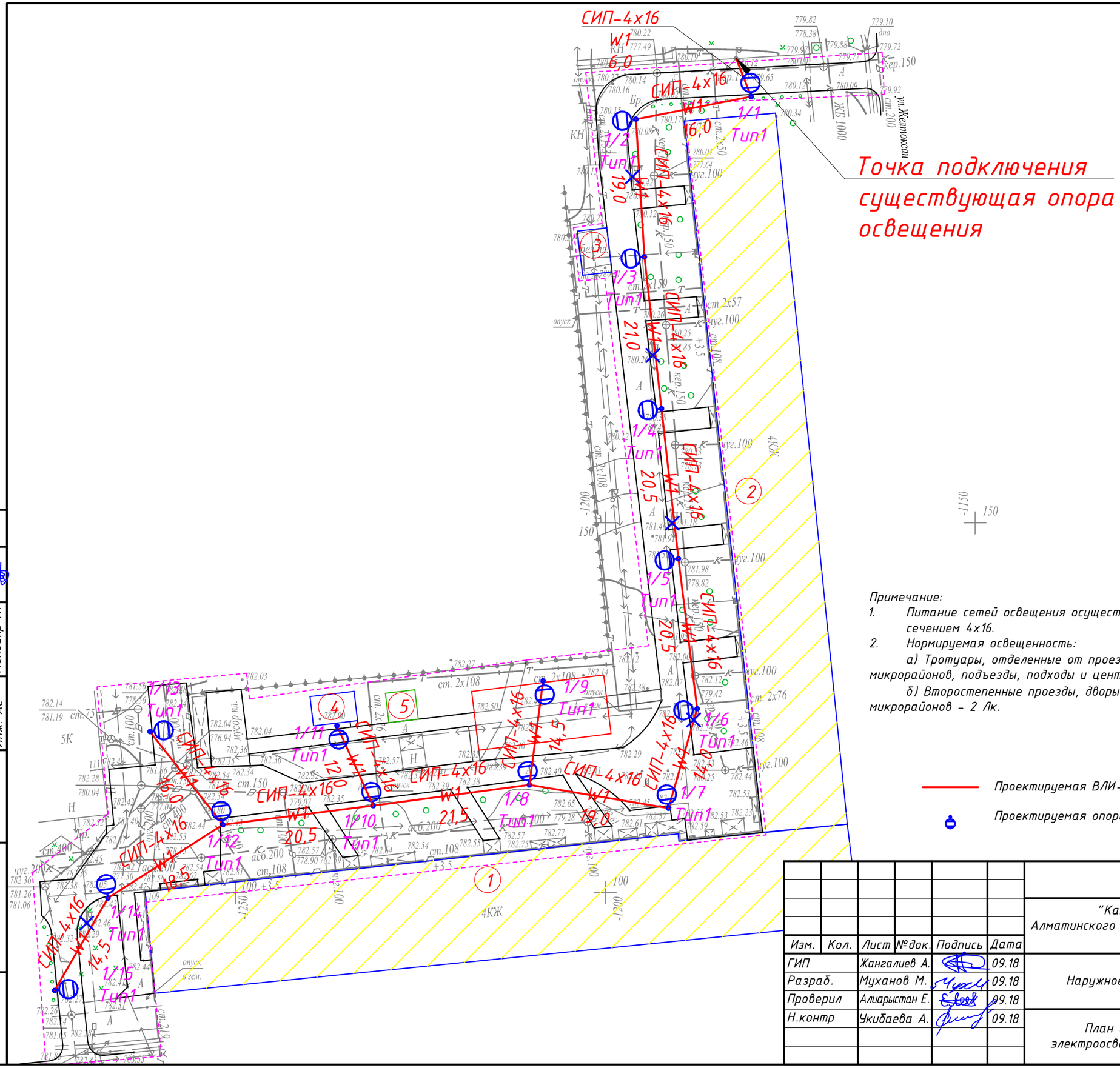

Ведомость жилых и общественных зданий и сооружений

Номер на плане	Наименование и обозначение
1	Жилой дом №109
2	Жилой дом №71/73
3	Реконструируемая хоз. площадка(бельевая)
4	Проектируемая хоз. площадка(бельевая)
5	Проектируемая площадка отдыха взрослых с навесом

Примечание:

1. *Питание сетей освещения осуществляется самонесущим изолированным проводом СИП-4, сечением 4х16.*
2. *Нормируемая освещенность:*

а) Тротуары, отделенные от проезжей части дорог и улиц; основные проезды микрорайонов, подъезды, подходы и центральные аллеи детских - 4 Лк;

б) Второстепенные проезды, дворы и хозяйственные площадки на территориях микрорайонов - 2 Лк.

Условные обозначения

Проектируемая ВЛИ-0,4 кВ освещения

Проектируемая опора освещения

СОГЛАСОВАНО

Инж. АС Молдияр Н.

Взам. инв. №

Подп. и дата

Инв. № подл.

Изм.	Кол.	Лист	№док.	Подпись	Дата	045-2018-ЭН		
						"Капитальный ремонт 100 дворовых территорий Алматинского района, г. Алматы". Двор по адресу: Желтоксан, 71/73, Гоголя, 109		
ГИП		Жангалиев А.			09.18	Наружное электроосвещение	Стадия	Лист	Листов
Разраб.		Муханов М.			09.18		РП	2	-
Проверил		Алиарыстан Е.			09.18				
Н.контр		Укибаева А.			09.18	План сетей наружного электроосвещения 0,4 кВ. М1:1000	ТОО "СырЖоба"		

Формат А3

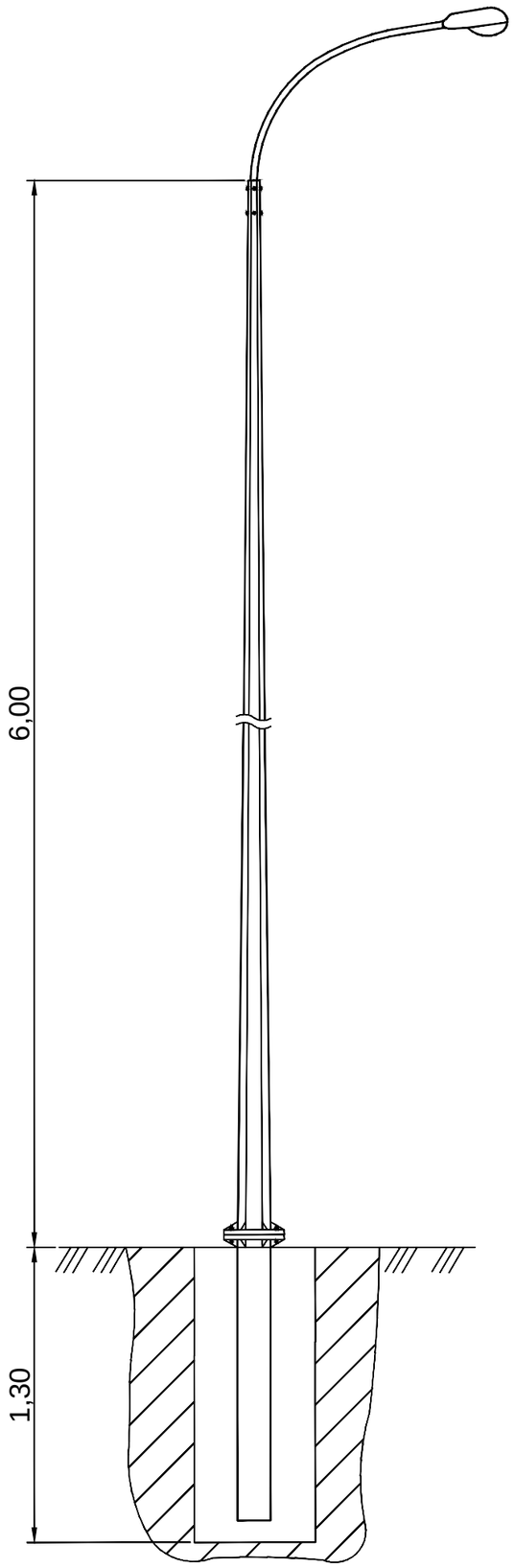

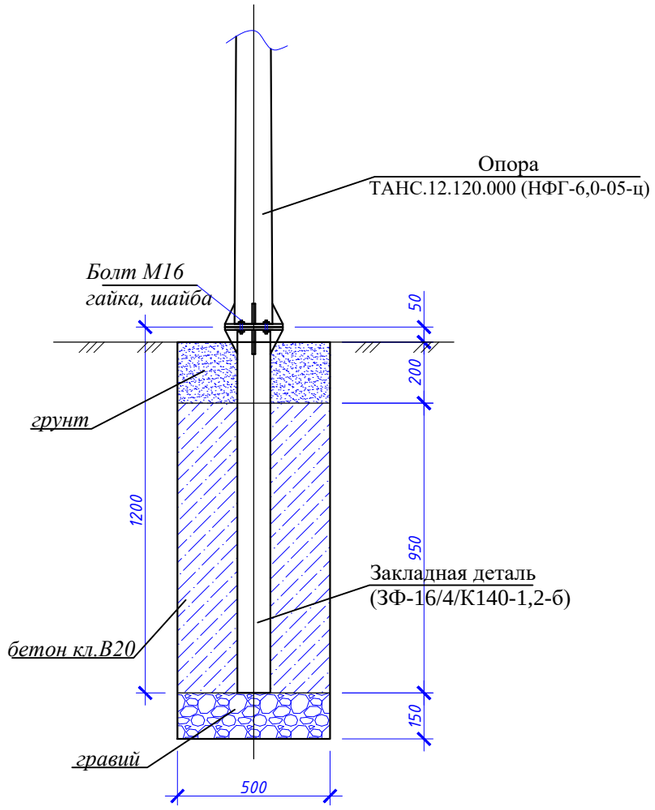

№ п/п	Обозначение	Наименование	Кол.	Масса, ед., кг	Примечание
		Материалы:			
	На сульфатостойком цементе	Бетон кл. В20, F50, W6, $м^3$	0,2375		
		Гравий	0,0375		
		Болт М16 с гайкой и шайбой	4		

Изм.	Кол.	Лист	№ док.	Подпись	Дата				
						045-2018-ЭН			
						"Капитальный ремонт 100 дворовых территорий Алматинского района, г. Алматы". Двор по адресу: Желтоксан, 71/73, Гоголя, 109			
ГИП		Жангалиев А.			09.18	Наружное электроосвещение	Стадия	Лист	Листов
Разраб.		Жолмагамбет О.			09.18		РП	3	-
Проверил		Алиарыстан Е.			09.18				
Н.контр		Укибаева А.			09.18	Общий вид опоры освещения и фундамента	ТОО "СырЖоба"		

Взам. инв. №

Подп. и дата

Инв. № подл.

Формат А3

Ведомость опор с установленными на них осветительными приборами

Поз.	Обозначение	Наименование	Кол.	Примечание
1 / 15	Opora engineering	Стойка ТАНС.12.120.000 (НФГ-6,0-05-ц) с кронштейном односветильниковым и одним светильником GALAD Победа LED-40-ШБ1/К50	15	

Взам. инв. №

Подп. и дата

Инв. № подп.

Изм.	Кол.	Лист	№док.	Подпись	Дата
ГИП		Жангалиев А.			09.18
Разраб.		Муханов М.			09.18
Проверил		Алиарыстан Е.			09.18
Н.контр		Укибаева А.			09.18

045-2018-ЭН

"Капитальный ремонт 100 дворовых территорий Алматинского района, г. Алматы". Двор по адресу: Желтоксан, 71/73, Гоголя, 109

Наружное электроосвещение

Стадия	Лист	Листов
РП	4	-

Ведомость опор с установленными на них осветительными приборами

ТОО "СырЖоба"

Формат А4

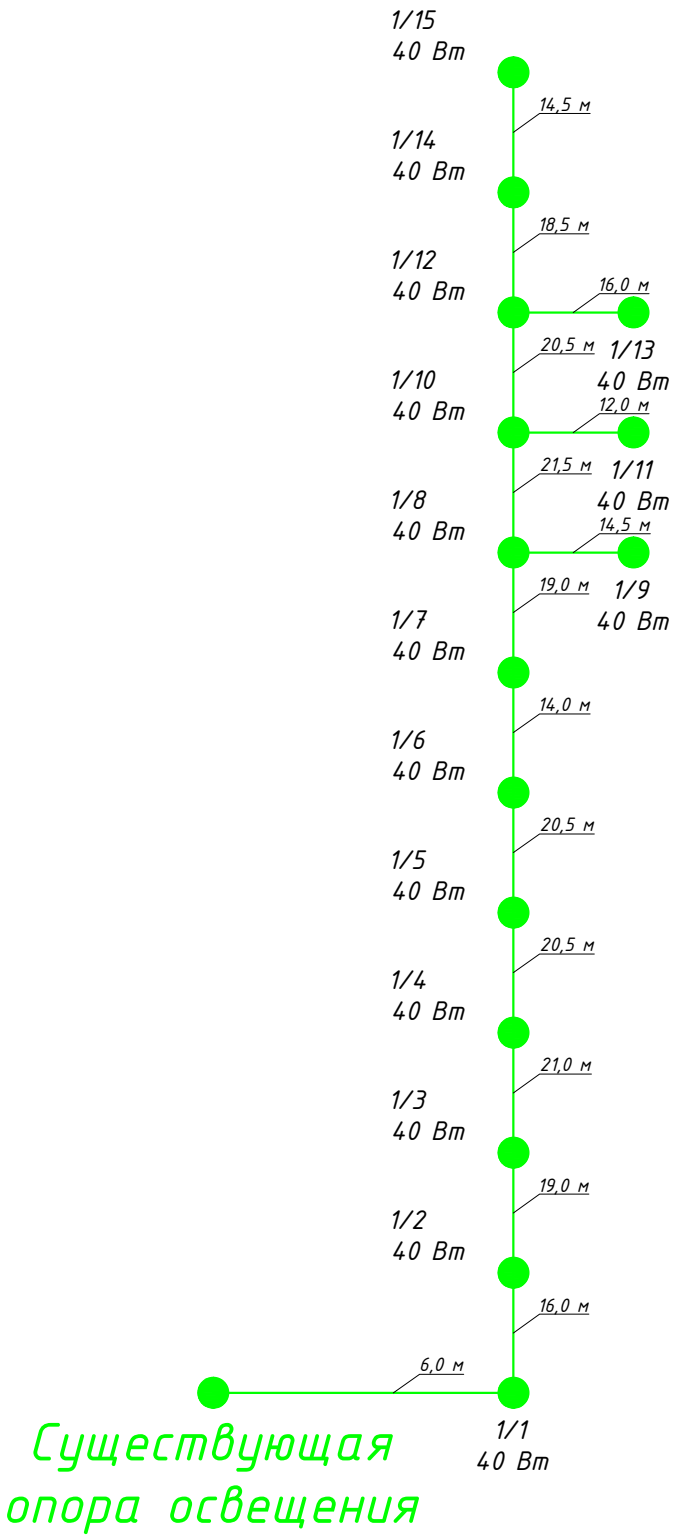

Взам. инв. №	Подп. и дата	Инв. № подп.

Изм.	Кол.	Лист	№док.	Подпись	Дата
ГИП		Жангалиев А.			09.18
Разраб.		Муханов М.			09.18
Проверил		Алиарыстан Е.			09.18
Н.контр		Укибаева А.			09.18

045-2018-ЭН

"Капитальный ремонт 100 дворовых территорий Алматинского района, г. Алматы". Двор по адресу: Желтоксан, 71/73, Гоголя, 109

Наружное электроосвещение	Стадия	Лист	Листов
	РП	5	-
Однолинейная схема питания освещения	ТОО "СырЖоба"		

Формат А4

Позиция	Наименование и техническая характеристика	Тип, марка обозначение документа, опросного листа	Код оборудования, изделия и материала	Завод изготовитель	Единица измерения	Количество	Масса единицы, кг	Примечание
	Осветительное оборудование							
1	Светильник	GALAD Победа LED-40-ШБ1/К50			шт.	15	4,5	
	Электромонтажные устройства и изделия							
1	Опора	ТАНС.12.120.000 (НФГ-6,0-05-ц)			шт.	15	52,5	
2	Закладная деталь фундамента	ТАНС.31.108.000 (ЗФ-16/4/К140-1,2-б)			шт.	15	16,0	
3	Кронштейн	Кронштейн ТАНС.41.255.000 (1.К1-1,5-1,5-Ф1-ц)			шт.	15	12,52	
4	Скрепа	COT36	6418677412189	"Ensto"	шт.	32	0,015	
5	Бандажная лента	COT37	6418677412196	"Ensto"	м	32,0	0,115	
6	Крюк	SOT29.10	6418677441691	"Ensto"	шт.	27	0,64	
7	Анкерный зажим	SO243	6418677437977	"Ensto"	шт.	30	0,07	
8	Кабельный наконечник	SAL1.27	6418677401404	"Ensto"	шт.	26	0,04	
9	Кабельный наконечник	SAL1.272	6418677401404	"Ensto"	шт.	15	0,04	
10	Зажим прокалывающий	SLIP22.1	6418677403842	"Ensto"	шт.	72	0,12	
11	Рубильник мачтовый	SZ51	6418677406034	"Ensto"	шт.	1	4,18	
	Кабельные изделия							
1	Провод алюминиевый самонесущий изолированный	СИП4-4х16мм^2			м	270,0		с учетом 5% запаса
2	Провод с алюминиевыми жилами сечением 2,5 мм^2	АПВЗ-0,66			м	60,0		
3	Перемычка	МГ16	ГОСТ2112-79		м	26,0		
	Прочие							
1	Бетон				м^3	3,5625		
2	Рытье котлована под опору освещения				м^3	4,875		

Взам. инв. №

Подп. и дата

Инв. № подп.

Изм.	Кол.	Лист	№док.	Подпись	Дата
ГИП		Жангалиев А.			09.18
Разраб.		Муханов М.			09.18
Проверил		Алиарыстан Е.			09.18
Н.контр		Укибаева А.			09.18

045-2018-ЭН.СО

"Капитальный ремонт 100 дворовых территорий Алматинского района, г.Алматы". Двор по адресу: Желтоксан, 71/73, Гоголя, 109. Наружное электроосвещение. Спецификация оборудования, изделий и материалов

Стадия	Лист	Листов
РП	1	1

ТОО "СырЖоба"

Товарищество с ограниченной ответственностью
"СырЖоба"

Заказ: 045-2018

Заказчик: КГУ "Аппарат Акима Алматинского района города Алматы"

РАБОЧИЙ ПРОЕКТ

"Капитальный ремонт 100 дворовых территорий Алматинского района, г. Алматы".
Двор по адресу: Желтоксан, 75, Гоголя, 80

Наружное электроосвещение

г.Астана 2018г.

Формат А3

Товарищество с ограниченной ответственностью
"СырЖоба"

Заказ: 045-2018

Заказчик: КГУ "Аппарат Акима Алматинского района города Алматы"

РАБОЧИЙ ПРОЕКТ

"Капитальный ремонт 100 дворовых территорий Алматинского района, г. Алматы".
Двор по адресу: Желтоксан, 75, Гоголя, 80

Наружное электроосвещение

И.О. директора ТОО "СырЖоба"	Рахымжан А. Р.
ГИП	Жангалиев А.А.

г.Астана 2018г.

Формат А3

ВЕДОМОСТЬ РАБОЧИХ ЧЕРТЕЖЕЙ ОСНОВНОГО КОМПЛЕКТА

Лист	Наименование	Примечание
1	Общие данные	
2	План сетей наружного электроосвещения 0,4 кВ. М1:1000	
3	Общий вид опоры освещения и фундамента	
4	Ведомость опор с установленными на них осветительными приборами	
5	Однолинейная схема питания освещения	

ВЕДОМОСТЬ ССЫЛОЧНЫХ И ПРИЛАГАЕМЫХ ДОКУМЕНТОВ

Обозначение	Наименование	Примечание
	Ссылочные документы	
ПУЭ РК 2015 г.	Правила устройства электроустановок	
Книга 1. Редакция 5	Пособие по проектированию воздушных линий электропередачи напряжением 0,38-20кВ "Ensto"	
	Прилагаемые документы	
045-2018-ЭН.СО	Спецификация оборудования, изделий и материалов	1 лист

ОБЩИЕ УКАЗАНИЯ

Рабочий проект наружного электроосвещения придомовой территории объекта "Капитальный ремонт 100 дворовых территорий Алматинского района, г. Алматы". Двор по адресу: Желтоксан, 75, Гоголя, 80 разработан на основании задания заказчика и технических условий № 242 от 14.08.2018г., выданных ГКП на ПХВ "Алматы Кала Жарык".

По степени надёжности электроснабжения объект относится к III-ей категории. Питание сетей освещения осуществляется самонесущим изолированным проводом СИП-4 расчетного сечения от ближайшей существующей опоры освещения.

Освещение дворов выполняется консольными светильниками с LED лампами, мощностью 40 Вт, устанавливаемыми на стальных опорах высотой 6 м. Для зарядки светильников применен провод АПВЗ-0,66.

Высота подвеса СИП на опоре уточняется по месту, не нарушая ПУЭ расстояние по вертикали от проводов ВЛИ до поверхности земли в населенной местности до земли и проезжей части земли должно быть не менее 5 м.

Общая протяженность линии освещения - 222,5 м.

Суммарная мощность устанавливаемых светильников - 0,48 кВт.

Суммарное количество вновь устанавливаемых опор со светильниками - 11 шт.

ЗАЩИТНЫЕ МЕРОПРИЯТИЯ

Металлические нетоковедущие части конструкции, могущие оказаться под напряжением при повреждении изоляции зануляются проводником PEN распределительной сети и зануляющим третьим проводом, идущим к светильнику.

Монтаж выполнить согласно требований ПУЭ, СНиП РК, ПТБ и ПТЭ.

ИТОГОВЫЕ ДАННЫЕ

Наименование	Показатель
Категория надежности электроснабжения	III
Установленная мощность, кВт	0,48
Коэффициент мощности	0,95
Расчетный ток, А	0,77

Часть проекта выполнена в соответствии с действующими нормами и правилами и предусматривает мероприятия, обеспечивающие взрывопожарную и пожарную безопасность при эксплуатации объекта, при соблюдении предусмотренных проектом мероприятий.

ГИП Жангалиев А.

Изм.	Кол.	Лист	№док.	Подпись	Дата
ГИП		Жангалиев А.			09.18
Разраб.		Муханов М.			09.18
Проверил		Алиарыстан Е.			09.18
Н.контр		Укибаева А.			09.18

045-2018-ЭН

"Капитальный ремонт 100 дворовых территорий Алматинского района, г. Алматы". Двор по адресу: Желтоксан, 75, Гоголя, 80

Наружное электроосвещение

Стадия	Лист	Листов
РП	1	5

Общие данные

ТОО "СырЖоба"

Взам. инв. №

Подп. и дата

Инв. № подл.

Формат А3

Ведомость жилых и общественных зданий и сооружений

Номер на плане	Наименование и обозначение
1	Жилой дом №75
2	Жилой дом №80
3	Проектируемая детская площадка
4	Проектируемая хоз. площадка(бельевая)

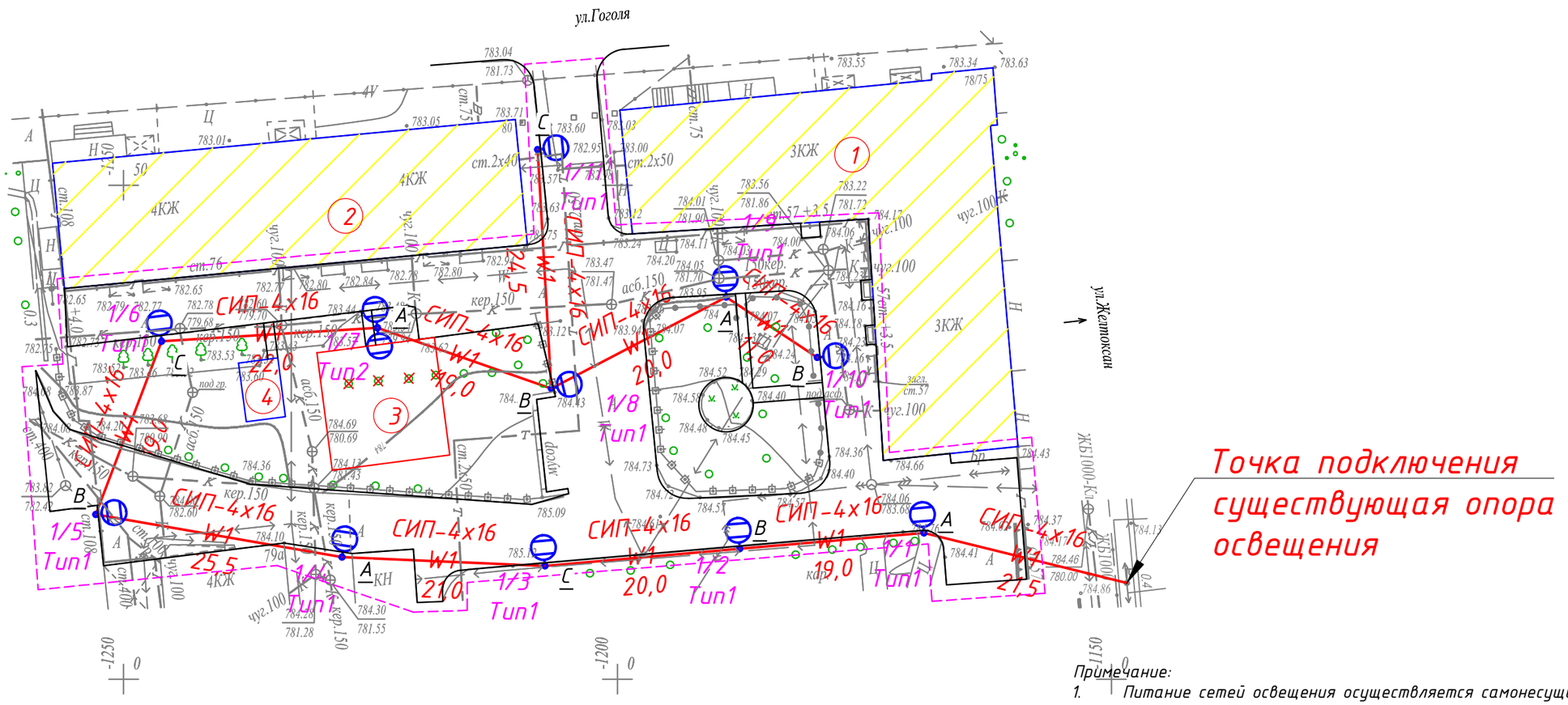

Примечание:

1. Питание сетей освещения осуществляется самонесущим изолированным проводом СИП-4, сечением 4х16.
2. Нормируемая освещенность:

а) Тротуары, отделенные от проезжей части дорог и улиц; основные проезды микрорайонов, подъезды, подходы и центральные аллеи детских - 4 Лк;

б) Второстепенные проезды, дворы и хозяйственные площадки на территориях микрорайонов - 2 Лк.

Условные обозначения

Проектируемая ВЛИ-0,4 кВ освещения

Проектируемая опора освещения

Изм.	Кол.	Лист	№док.	Подпись	Дата	045-2018-ЭН		
						"Капитальный ремонт 100 дворовых территорий Алматинского района, г. Алматы". Двор по адресу: Желтоксан, 75, Гоголя, 80		
ГИП		Жангалиев А.			09.18	Наружное электроосвещение	Стадия	Лист	Листов
Разраб.		Муханов М.			09.18		РП	2	-
Проверил		Алиарыстан Е.			09.18				
Н.контр		Укибаева А.			09.18	План сетей наружного электроосвещения 0,4 кВ. М1:1000	ТОО "СырЖоба"		

Формат А3

СОГЛАСОВАНО

Инж. АС Молдияр Н.

Взам. инв. №

Подп. и дата

Инв. № подп.

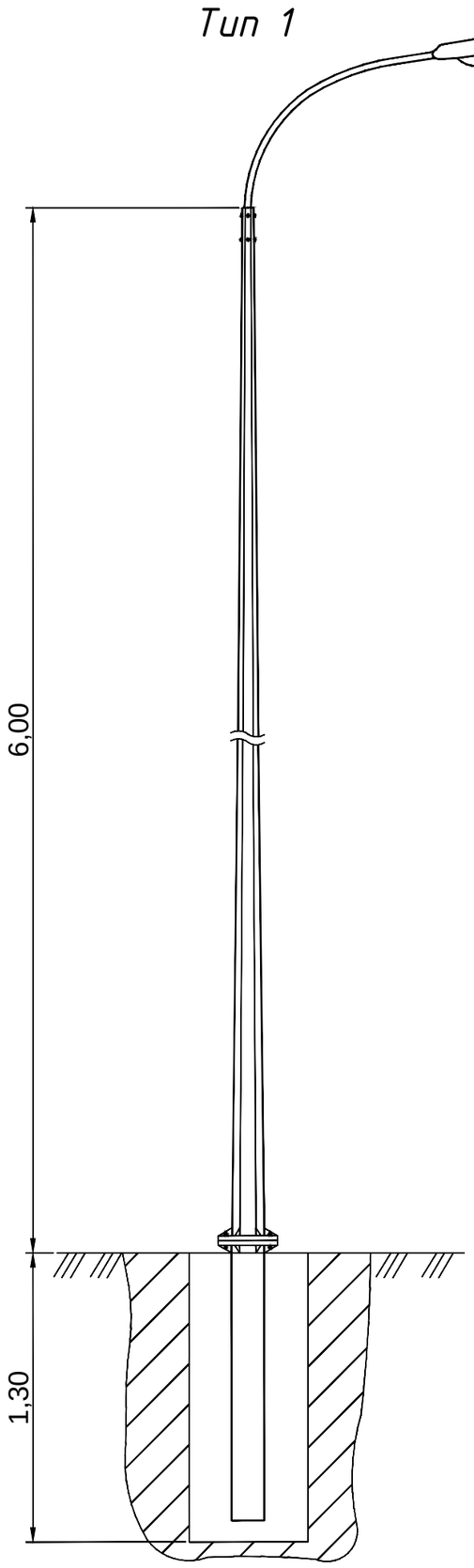

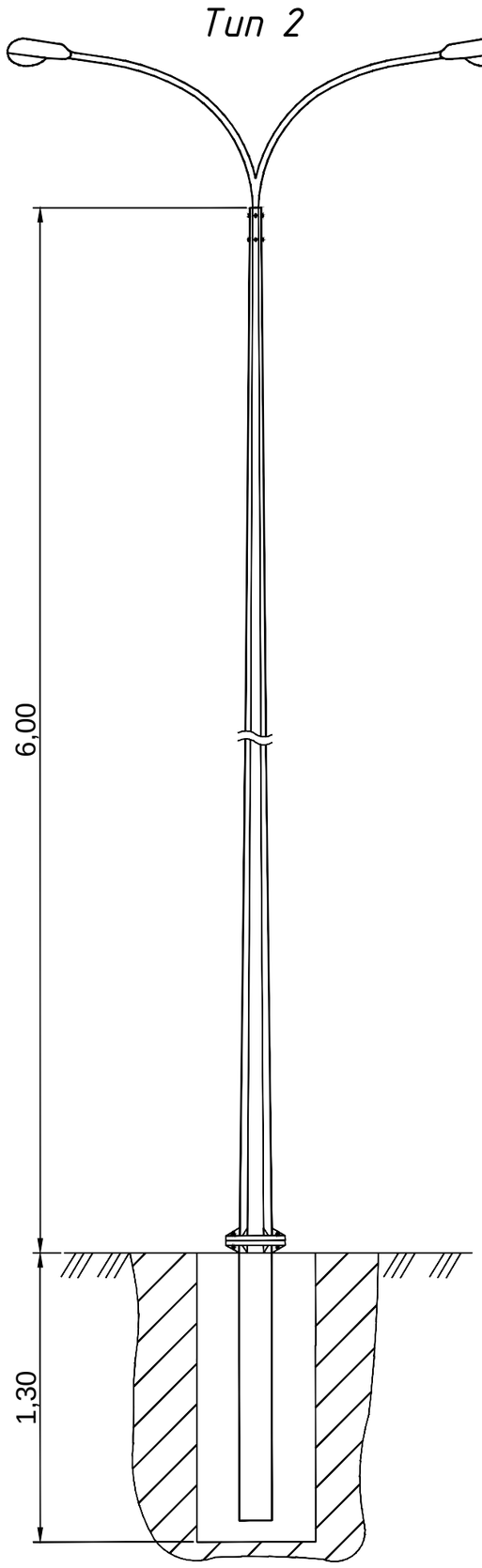

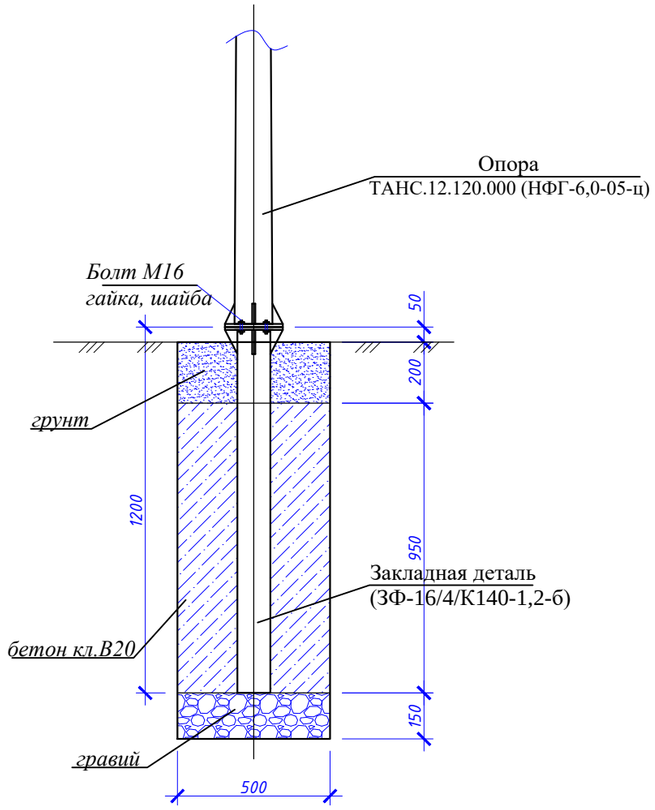

№ п/п	Обозначение	Наименование	Кол.	Масса, ед., кг	Примечание
		Материалы:			
	На сульфатостойком цементе	Бетон кл. В20, F50, W6, м^3	0,2375		
		Гравий	0,0375		
		Болт М16 с гайкой и шайбой	4		

Изм.	Кол.	Лист	№док.	Подпись	Дата	045-2018-ЭН		
						"Капитальный ремонт 100 дворовых территорий Алматинского района, г. Алматы". Двор по адресу: Желтоксан, 75, Гоголя, 80		
ГИП		Жангалиев А.			09.18	Наружное электроосвещение	Стадия	Лист	Листов
Разраб.		Жолмагамбет О.			09.18		РП	3	-
Проверил		Алиарыстан Е.			09.18				
Н.контр		Укибаева А.			09.18	Общий вид опоры освещения и фундамента	ТОО "СырЖоба"		

Взам. инв. №

Подп. и дата

Инв. № подп.

Формат А3

Ведомость опор с установленными на них осветительными приборами

Поз.	Обозначение	Наименование	Кол.	Примечание
1 / 6, 8 / 11	Opora engineering	Стойка ТАНС.12.120.000 (НФГ-6,0-05-ц) с кронштейном односветильниковым и одним светильником GALAD Победа LED-40-ШБ1/К50	11	
7	Opora engineering	Стойка ТАНС.12.120.000 (НФГ-6,0-05-ц) с кронштейном двухсветильниковым парным на ∠180° и двумя светильниками GALAD Победа LED-40-ШБ1/К50	1	

Взам. инв. №

Подп. и дата

Инв. № подп.

Изм.	Кол.	Лист	№док.	Подпись	Дата
ГИП		Жангалиев А.			09.18
Разраб.		Муханов М.			09.18
Проверил		Алиарыстан Е.			09.18
Н.контр		Укибаева А.			09.18

045-2018-ЭН

"Капитальный ремонт 100 дворовых территорий Алматинского района, г. Алматы". Двор по адресу: Желтоксан, 75, Гоголя, 80

Наружное электроосвещение

Стадия	Лист	Листов
РП	4	-

Ведомость опор с установленными на них осветительными приборами

ТОО "СырЖоба"

Формат А4

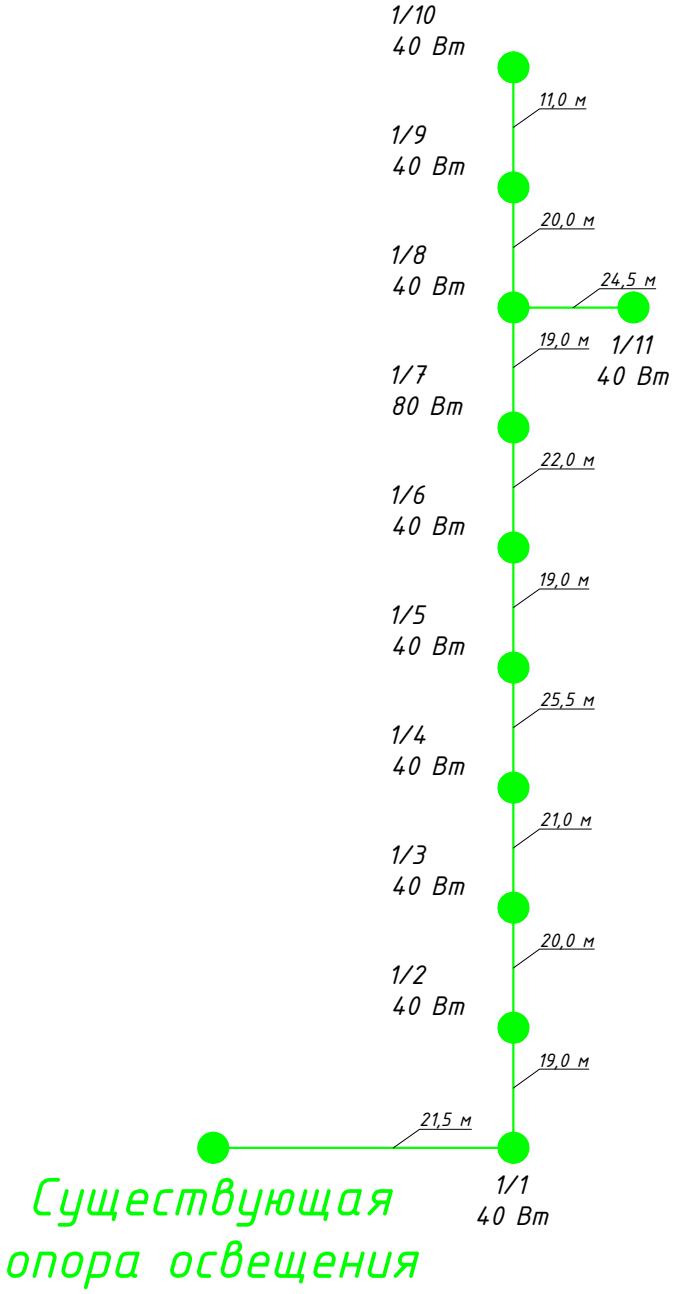

Взам. инв. №	
Подп. и дата	
Инв. № подп.	

Изм.	Кол.	Лист	№док.	Подпись	Дата
ГИП		Жангалиев А.			09.18
Разраб.		Муханов М.			09.18
Проверил		Алиарыстан Е.			09.18
Н.контр		Укибаева А.			09.18

045-2018-ЭН

"Капитальный ремонт 100 дворовых территорий Алматинского района, г. Алматы". Двор по адресу: Желтоксан, 75, Гоголя, 80

Наружное электроосвещение	Стадия	Лист	Листов
	РП	5	-
Однолинейная схема питания освещения	ТОО "СырЖоба"		

Формат А4

Позиция	Наименование и техническая характеристика	Тип, марка обозначение документа, опросного листа	Код оборудования, изделия и материала	Завод изготовитель	Единица измерения	Количество	Масса единицы, кг	Примечание
	Осветительное оборудование							
1	Светильник	GALAD Победа LED-40-ШБ1/К50			шт.	12	4,5	
	Электромонтажные устройства и изделия							
1	Опора	ТАНС.12.120.000 (НФГ-6,0-05-ц)			шт.	11	52,5	
2	Закладная деталь фундамента	ТАНС.31.108.000 (ЗФ-16/4/К140-1,2-б)			шт.	11	16,0	
3	Кронштейн	Кронштейн ТАНС.41.255.000 (1.К1-1,5-1,5-Ф1-ц)			шт.	10	12,52	
4	Кронштейн	Кронштейн ТАНС.41.219.000 (1.К2-1,5-1,5-/180-Ф1-ц)			шт.	1	24,0	
5	Скрепа	COT36	6418677412189	"Ensto"	шт.	24	0,015	
6	Бандажная лента	COT37	6418677412196	"Ensto"	м	24,0	0,115	
7	Крюк	SOT29.10	6418677441691	"Ensto"	шт.	21	0,64	
8	Анкерный зажим	SO243	6418677437977	"Ensto"	шт.	22	0,07	
9	Кабельный наконечник	SAL1.27	6418677401404	"Ensto"	шт.	20	0,04	
10	Кабельный наконечник	SAL1.272	6418677401404	"Ensto"	шт.	11	0,04	
11	Зажим прокалывающий	SLIP22.1	6418677403842	"Ensto"	шт.	50	0,12	
12	Рубильник мачтовый	SZ51	6418677406034	"Ensto"	шт.	1	4,18	
	Кабельные изделия							
1	Провод алюминиевый самонесущий изолированный	СИП4-4х16мм^2			м	235,0		с учетом 5% запаса
2	Провод с алюминиевыми жилами сечением 2,5 мм^2	АПВ3-0,66			м	44,0		
3	Перемычка	МГ16	ГОСТ 2112-79		м	17,0		
	Прочие							
1	Бетон				м^3	2,6125		
2	Рытье котлована под опору освещения				м^3	3,575		

Взам. инв. №

Подп. и дата

Инв. № подп.

Изм.	Кол.	Лист	№док.	Подпись	Дата
ГИП		Жангалиев А.			09.18
Разраб.		Муханов М.			09.18
Проверил		Алиарыстан Е.			09.18
Н.контр		Укибаева А.			09.18

045-2018-ЭН.СО

"Капитальный ремонт 100 дворовых территорий Алматинского района, г.Алматы". Двор по адресу: Желтоксан, 75, Гоголя, 80. Наружное электроосвещение. Спецификация оборудования, изделий и материалов

Стадия	Лист	Листов
РП	1	1

ТОО "СырЖоба"

Товарищество с ограниченной ответственностью
"СырЖоба"

Заказ: 045/2018

Заказчик: КГУ "Аппарат Акима Алматинского района города Алматы"

РАБОЧИЙ ПРОЕКТ

"Капитальный ремонт 100 дворовых территорий Алматинского района, г. Алматы".
Двор по адресу: Желтоксан, 81, 79а, 77/79, Айтеке би, 81

Наружное электроосвещение

г.Астана 2018г.

Формат А3

Товарищество с ограниченной ответственностью
"СырЖоба"

Заказ: 045/2018

Заказчик: КГУ "Аппарат Акима Алматинского района города Алматы"

РАБОЧИЙ ПРОЕКТ

"Капитальный ремонт 100 дворовых территорий Алматинского района, г. Алматы".
Двор по адресу: Желтоксан, 81, 79а, 77/79, Айтеке би, 81

Наружное электроосвещение

И.О. директора
ТОО "СырЖоба"
ГИП

Рахымжан А. Р.
Жангалиев А.А.

г.Астана 2018г.

Формат А3

ВЕДОМОСТЬ РАБОЧИХ ЧЕРТЕЖЕЙ ОСНОВНОГО КОМПЛЕКТА

Лист	Наименование	Примечание
1	Общие данные	
2	План сетей наружного электроосвещения 0,4 кВ. М1:1000	
3	Общий вид опоры освещения и фундамента	
4	Ведомость опор с установленными на них осветительными приборами	
5	Однолинейная схема питания освещения	

ВЕДОМОСТЬ ССЫЛОЧНЫХ И ПРИЛАГАЕМЫХ ДОКУМЕНТОВ

Обозначение	Наименование	Примечание
	Ссылочные документы	
ПУЭ РК 2015 г.	Правила устройства электроустановок	
Книга 1. Редакция 5	Пособие по проектированию воздушных линий электропередачи напряжением 0,38-20кВ "Ensto"	
	Прилагаемые документы	
045-2018-ЭН.СО	Спецификация оборудования, изделий и материалов	1 лист

ОБЩИЕ УКАЗАНИЯ

Рабочий проект наружного электроосвещения придомовой территории объекта "Капитальный ремонт 100 дворовых территорий Алматинского района, г. Алматы". Двор по адресу: Желтоксан, 81, 79а, 77/79, Айтеке би, 81 разработан на основании задания заказчика и технических условий № 242 от 14.08.2018г., выданных ГКП на ПХВ "Алматы Кала Жарык".

По степени надёжности электроснабжения объект относится к III-ей категории. Питание сетей освещения осуществляется самонесущим изолированным проводом СИП-4 расчетного сечения от ближайшей существующей опоры освещения.

Освещение дворов выполняется консольными светильниками с LED лампами, мощностью 40 Вт, устанавливаемыми на стальных опорах высотой 6 м. Для зарядки светильников применен провод АПВЗ-0,66.

Высота подвеса СИП на опоре уточняется по месту, не нарушая ПУЭ расстояние по вертикали от проводов ВЛИ до поверхности земли в населенной местности до земли и проезжей части земли должно быть не менее 5 м.

Общая протяженность линии освещения - 231,5 м.

Суммарная мощность устанавливаемых светильников - 0,52 кВт.

Суммарное количество вновь устанавливаемых опор со светильниками - 11 шт.

ЗАЩИТНЫЕ МЕРОПРИЯТИЯ

Металлические нетоковедущие части конструкции, могущие оказаться под напряжением при повреждении изоляции зануляются проводником PEN распределительной сети и зануляющим третьим проводом, идущим к светильнику.

Монтаж выполнить согласно требований ПУЭ, СНиП РК, ПТБ и ПТЭ.

ИТОГОВЫЕ ДАННЫЕ

Наименование	Показатель
Категория надежности электроснабжения	III
Установленная мощность, кВт	0,52
Коэффициент мощности	0,95
Расчетный ток, А	0,83

Часть проекта выполнена в соответствии с действующими нормами и правилами и предусматривает мероприятия, обеспечивающие взрывопожарную и пожарную безопасность при эксплуатации объекта, при соблюдении предусмотренных проектом мероприятий.

ГИП Жангалиев А.

Изм.	Кол.	Лист	№док.	Подпись	Дата
ГИП		Жангалиев А.			09.18
Разраб.		Муханов М.			09.18
Проверил		Алиарыстан Е.			09.18
Н.контр		Укибаева А.			09.18

045-2018-ЭН

"Капитальный ремонт 100 дворовых территорий Алматинского района, г. Алматы". Двор по адресу: Желтоксан, 81, 79а, 77/79, Айтеке би, 81

Наружное электроосвещение

Стадия	Лист	Листов
РП	1	4

Общие данные

ТОО "СырЖоба"

Взам. инв. №

Подп. и дата

Инв. № подп.

Формат А3

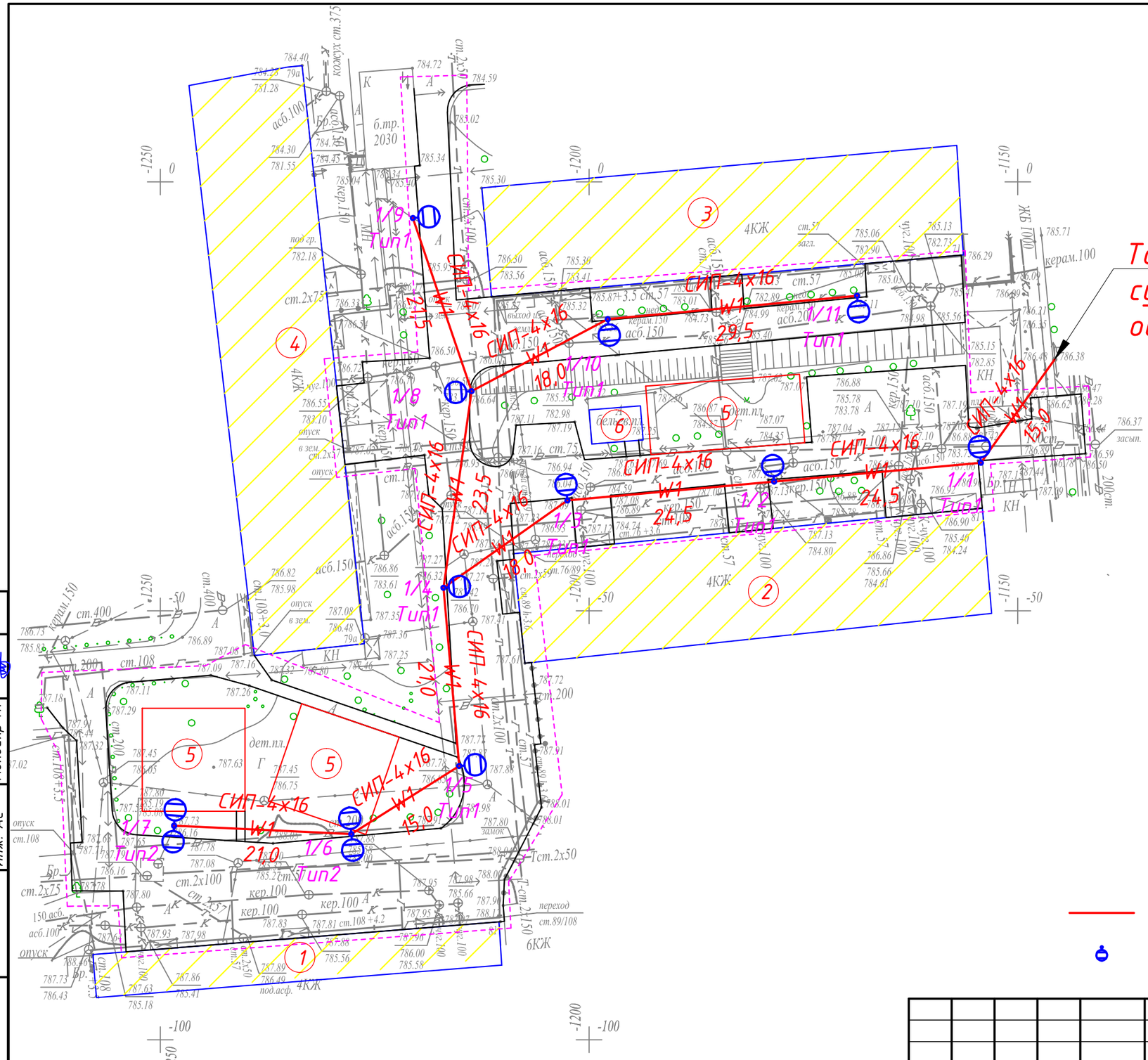

Ведомость жилых и общественных зданий и сооружений

Номер на плане	Наименование и обозначение
1	Жилой дом №81
2	Жилой дом №81
3	Жилой дом №77/79
4	Жилой дом №79а
5	Реконструируемая детская площадка
6	Реконструируемая хоз. площадка(бельевая)

Условные обозначения

Проектируемая ВЛИ-0,4 кВ освещения

Проектируемая опора освещения

Примечание:

1. Питание сетей освещения осуществляется самонесущим изолированным проводом СИП-4, сечением 4х16.
2. Нормируемая освещенность:

а) Тротуары, отделенные от проезжей части дорог и улиц; основные проезды микрорайонов, подъезды, подходы и центральные аллеи детских - 4 Лк;

б) Второстепенные проезды, дворы и хозяйственные площадки на территориях микрорайонов - 2 Лк.

Изм.	Кол.	Лист	№док.	Подпись	Дата	045-2018-ЭН		
						"Капитальный ремонт 100 дворовых территорий Алматинского района, г. Алматы". Двор по адресу: Желтоксан, 81, 79а, 77/79, Айтеке би, 81		
ГИП		Жангалиев А.			09.18	Наружное электроосвещение	Стадия	Лист	Листов
Разраб.		Муханов М.			09.18		РП	2	-
Проверил		Алиарыстан Е.			09.18				
Н.контр		Укибаева А.			09.18	План сетей наружного электроосвещения 0,4 кВ. М1:1000	ТОО "СырЖоба"		

Формат А3

СОГЛАСОВАНО

Инж. АС Молдияр Н.

Взам. инв. №

Подп. и дата

Инв. № подл.

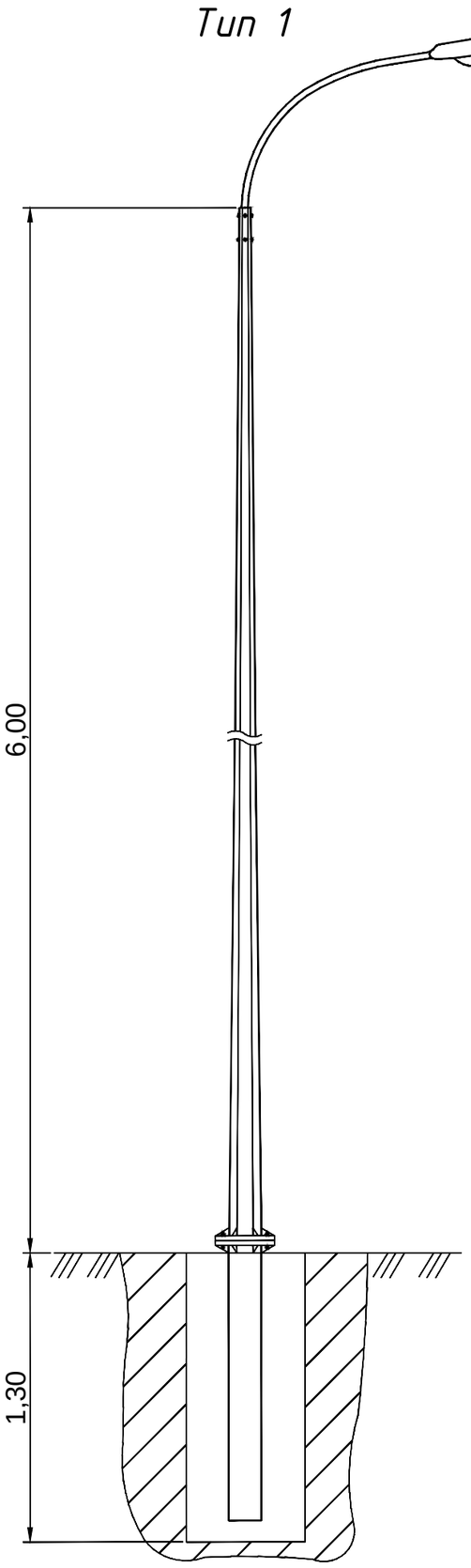

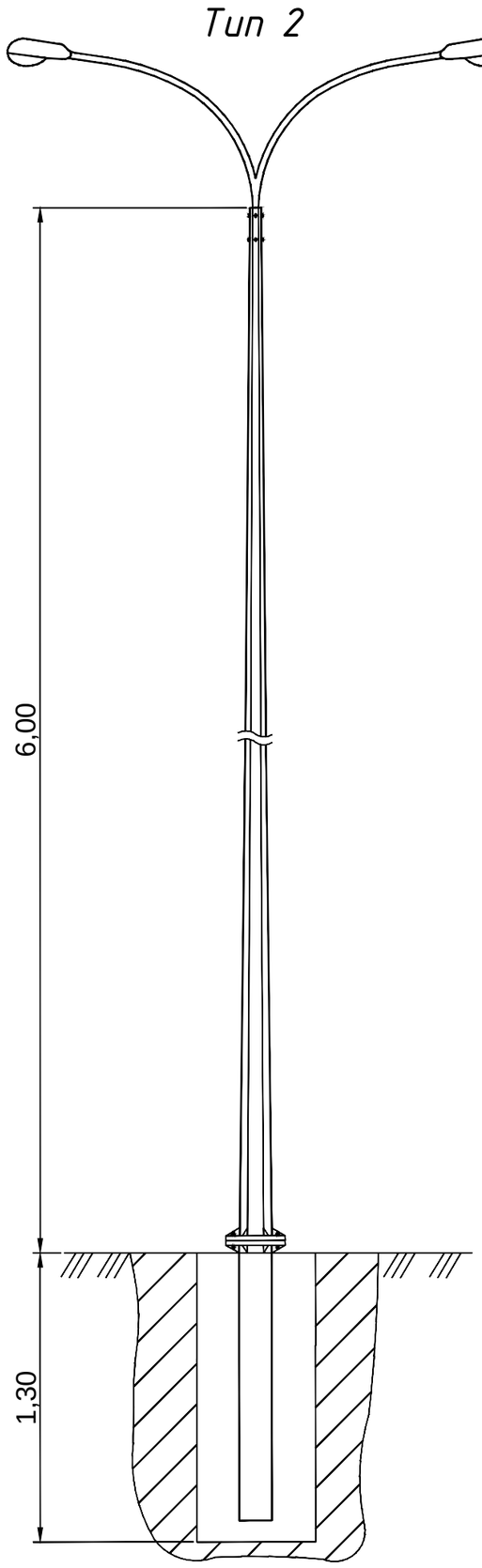

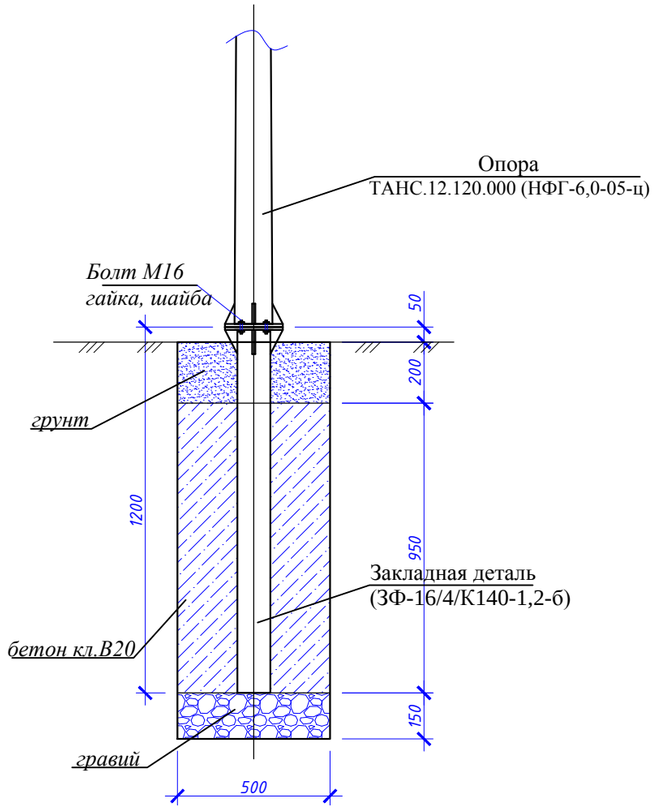

№ п/п	Обозначение	Наименование	Кол.	Масса, ед., кг	Примечание
		Материалы:			
	На сульфатостойком цементе	Бетон кл. В20, F50, W6, $м^3$	0,2375		
		Гравий	0,0375		
		Болт М16 с гайкой и шайбой	4		

Изм.	Кол.	Лист	№док.	Подпись	Дата				
						045-2018-ЭН			
						"Капитальный ремонт 100 дворовых территорий Алматинского района, г. Алматы". Двор по адресу: Желтоксан, 81, 79а, 77/79, Айтеке би, 81			
ГИП		Жангалиев А.			09.18	Наружное электроосвещение	Стадия	Лист	Листов
Разраб.		Жолмагамбет О.			09.18		РП	3	-
Проверил		Алиарыстан Е.			09.18				
Н.контр		Укибаева А.			09.18	Общий вид опоры освещения и фундамента	ТОО "СырЖоба"		

Взам. инв. №

Подп. и дата

Инв. № подп.

Формат А3

Ведомость опор с установленными на них осветительными приборами

Поз.	Обозначение	Наименование	Кол.	Примечание
1 / 5, 8 / 11	Opora engineering	Стойка ТАНС.12.120.000 (НФГ-6,0-05-ц) с кронштейном односветильниковым и одним светильником GALAD Победа LED-40-ШБ1/К50	9	
6, 7	Opora engineering	Стойка ТАНС.12.120.000 (НФГ-6,0-05-ц) с кронштейном двухсветильниковым парным на ∠180° и двумя светильниками GALAD Победа LED-40-ШБ1/К50	2	

Взам. инв. №

Подп. и дата

Инв. № подп.

Изм.	Кол.	Лист	№док.	Подпись	Дата
ГИП		Жангалиев А.			09.18
Разраб.		Муханов М.			09.18
Проверил		Алиарыстан Е.			09.18
Н.контр		Укибаева А.			09.18

045-2018-ЭН

"Капитальный ремонт 100 дворовых территорий Алматинского района, г. Алматы". Двор по адресу: Желтоксан, 81, 79а, 77/79, Айтеке би, 81

Наружное электроосвещение	Стадия	Лист	Листов
	РП	4	-
Ведомость опор с установленными на них осветительными приборами	ТОО "СырЖоба"		

Формат А4

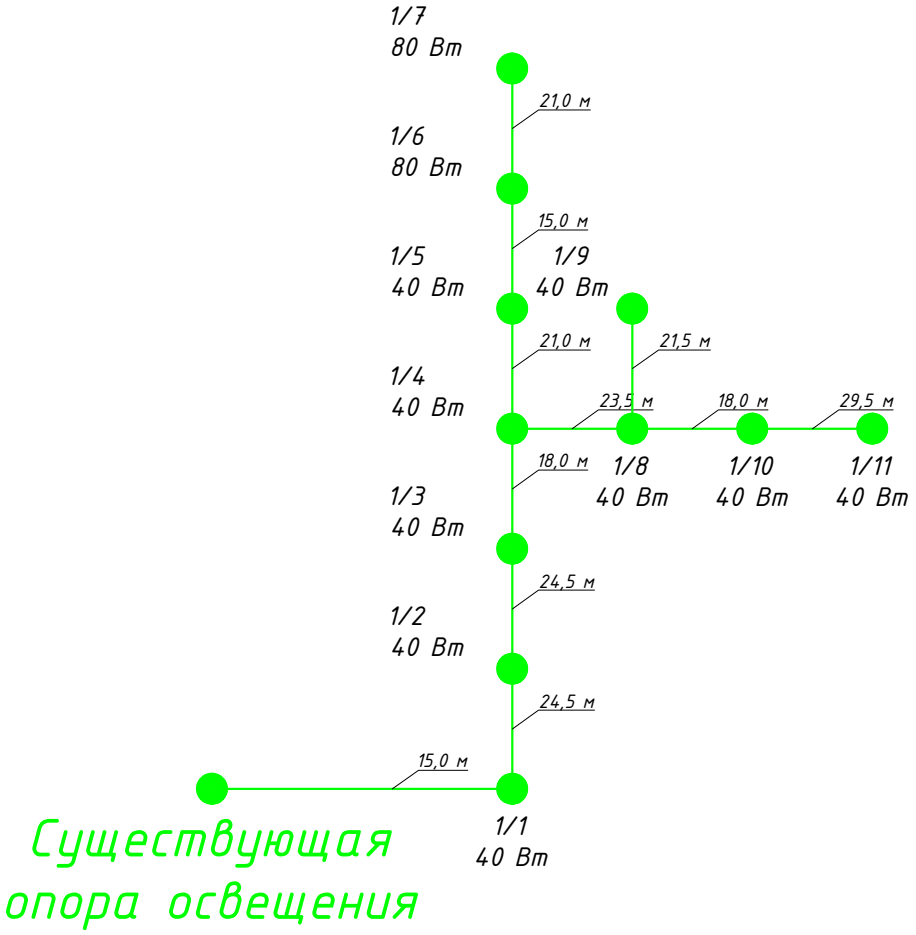

Взам. инв. №	
Подп. и дата	
Инв. № подп.	

Изм.	Кол.	Лист	№док.	Подпись	Дата
ГИП		Жангалиев А.			09.18
Разраб.		Муханов М.			09.18
Проверил		Алиарыстан Е.			09.18
Н.контр		Укибаева А.			09.18

045-2018-ЭН

"Капитальный ремонт 100 дворовых территорий Алматинского района, г. Алматы". Двор по адресу: Желтоксан, 81, 79а, 77/79, Айтеке би, 81

Наружное электроосвещение	Стадия	Лист	Листов
	РП	4	-
Однолинейная схема питания освещения	ТОО "СырЖоба"		

Формат А4

Позиция	Наименование и техническая характеристика	Тип, марка обозначение документа, опросного листа	Код оборудования, изделия и материала	Поставщик	Единица измерения	Количество	Масса единицы, кг	Примечание
	Осветительное оборудование							
1	Светильник	GALAD Победа LED-40-ШБ1/К50			шт.	13	4,5	
	Электромонтажные устройства и изделия							
1	Опора	ТАНС.12.120.000 (НФГ-6,0-05-ц)			шт.	11	52,5	
2	Закладная деталь фундамента	ТАНС.31.108.000 (ЗФ-16/4/К140-1,2-б)			шт.	11	16,0	
3	Кронштейн	Кронштейн ТАНС.41.255.000 (1.К1-1,5-1,5-Ф1-ц)			шт.	9	12,52	
4	Кронштейн	Кронштейн ТАНС.41.219.000 (1.К2-1,5-1,5-/180-Ф1-ц)			шт.	2	24,0	
5	Скрепа	COT36	6418677412189	"Ensto"	шт.	24	0,015	
6	Бандажная лента	COT37	6418677412196	"Ensto"	м	24,0	0,115	
7	Крюк	SOT29.10	6418677441691	"Ensto"	шт.	20	0,64	
8	Анкерный зажим	SO243	6418677437977	"Ensto"	шт.	22	0,07	
9	Кабельный наконечник	SAL1.27	6418677401404	"Ensto"	шт.	19	0,04	
10	Кабельный наконечник	SAL1.272	6418677401404	"Ensto"	шт.	11	0,04	
11	Зажим прокалывающий	SLIP22.1	6418677403842	"Ensto"	шт.	53	0,12	
12	Рубильник мачтовый	SZ51	6418677406034	"Ensto"	шт.	1	4,18	
	Кабельные изделия							
1	Провод алюминиевый самонесущий изолированный	СИП4-4х16мм^2			м	245,0		с учетом 5% запаса
2	Провод с алюминиевыми жилами сечением 2,5 мм^2	АПВ3-0,66			м	44,0		
3	Перемычка	МГ16	ГОСТ 2112-79		м	19,0		
	Прочие							
1	Бетон				м^3	2,6125		
2	Рытье котлована под опору освещения				м^3	3,575		

Взам. инв. №

Подп. и дата

Инв. № подп.

Изм.	Кол.	Лист	№ док.	Подпись	Дата	045-2018-ЭН.СО		
ГИП		Жангалиев А.			09.18	"Капитальный ремонт 100 дворовых территорий Алматинского района, г.Алматы". Двор по адресу: Желтоксан, 81, 79а, 77/79, Айтеке би, 81. Наружное электроосвещение. Спецификация оборудования, изделий и материалов	Стадия	Лист	Листов
Разраб.		Муханов М.			09.18		РП	1	1
Проверил		Алиарыстан Е.			09.18		ТОО "СырЖоба"		
Н.контр		Укибаева А.			09.18				

Товарищество с ограниченной ответственностью
"СырЖоба"

Заказ: 045/2018

Заказчик: КГУ "Аппарат Акима Алматинского района города Алматы"

РАБОЧИЙ ПРОЕКТ

"Капитальный ремонт 100 дворовых территорий Алматинского района, г. Алматы".
Двор по адресу: Жибек Жолы, 124, 126а, Мауленова, 32, 38

Наружное электроосвещение

г.Астана 2018г.

Формат А3

Товарищество с ограниченной ответственностью
"СырЖоба"

Заказ: 045/2018

Заказчик: КГУ "Аппарат Акима Алматинского района города Алматы"

РАБОЧИЙ ПРОЕКТ

"Капитальный ремонт 100 дворовых территорий Алматинского района, г. Алматы".
Двор по адресу: Жибек Жолы, 124, 126а, Мауленова, 32, 38

Наружное электроосвещение

И.О. директора ТОО "СырЖоба"	Рахымжан А. Р.
ГИП	Жангалиев А.А.

г.Астана 2018г.

Формат А3

ВЕДОМОСТЬ РАБОЧИХ ЧЕРТЕЖЕЙ ОСНОВНОГО КОМПЛЕКТА

Лист	Наименование	Примечание
1	Общие данные	
2	План сетей наружного электроосвещения 0,4 кВ. М1:1000	
3	Общий вид опоры освещения и фундамента	
4	Однолинейная схема питания освещения	

ВЕДОМОСТЬ ССЫЛОЧНЫХ И ПРИЛАГАЕМЫХ ДОКУМЕНТОВ

Обозначение	Наименование	Примечание
	Ссылочные документы	
ПУЭ РК 2015 г.	Правила устройства электроустановок	
Книга 1. Редакция 5	Пособие по проектированию воздушных линий электропередачи напряжением 0,38-20кВ "Ensto"	
	Прилагаемые документы	
Заказ №045/2018-ЭН.СО	Спецификация оборудования, изделий и материалов	1 лист

ОБЩИЕ УКАЗАНИЯ

Рабочий проект наружного электроосвещения придомовой территории объекта "Капитальный ремонт 100 дворовых территорий Алматинского района, г. Алматы". Двор по адресу: Жибек Жолы, 124, 126а, Мауленова, 32, 38 разработан на основании задания заказчика и технических условий № 242 от 14.08.2018г., выданных ГКП на ПХВ "Алматы Кала Жарык".

По степени надёжности электроснабжения объект относится к III-ей категории. Питание сетей освещения осуществляется самонесущим изолированным проводом СИП-4 расчетного сечения от ближайшей существующей опоры освещения.

Освещение дворов выполняется консольными светильниками с LED лампами, мощностью 40 Вт, устанавливаемыми на стальных опорах высотой 6 м. Для зарядки светильников применен провод АПВЗ-0,66.

Высота подвеса СИП на опоре уточняется по месту, не нарушая ПУЭ расстояние по вертикали от проводов ВЛИ до поверхности земли в населенной местности до земли и проезжей части земли должно быть не менее 5 м.

Общая протяженность линии освещения - 333,0 м.

Суммарная мощность устанавливаемых светильников - 0,72 кВт.

Суммарное количество вновь устанавливаемых опор со светильниками - 18 шт.

ЗАЩИТНЫЕ МЕРОПРИЯТИЯ

Металлические нетоковедущие части конструкции, могущие оказаться под напряжением при повреждении изоляции зануляются проводником PEN распределительной сети и зануляющим третьим проводом, идущим к светильнику.

Монтаж выполнить согласно требований ПУЭ, СНиП РК, ПТБ и ПТЭ.

ИТОГОВЫЕ ДАННЫЕ

Наименование	Показатель
Категория надежности электроснабжения	III
Установленная мощность, кВт	0,72
Коэффициент мощности	0,95
Расчетный ток, А	1,15

Часть проекта выполнена в соответствии с действующими нормами и правилами и предусматривает мероприятия, обеспечивающие взрывопожарную и пожарную безопасность при эксплуатации объекта, при соблюдении предусмотренных проектом мероприятий.

ГИП Жангалиев А.

Изм.	Кол.	Лист	№док.	Подпись	Дата
ГИП		Жангалиев А.			09.18
Разраб.		Муханов М.			09.18
Проверил		Алиарыстан Е.			09.18
Н.контр		Укибаева А.			09.18

Заказ №045/2018-ЭН

"Капитальный ремонт 100 дворовых территорий Алматинского района, г. Алматы". Двор по адресу: Жибек Жолы, 124, 126а, Мауленова, 32, 38

Наружное электроосвещение

Стадия	Лист	Листов
РП	1	4

Общие данные

ТОО "СырЖоба"

Взам. инв. №

Подп. и дата

Инв. № подл.

Формат А3

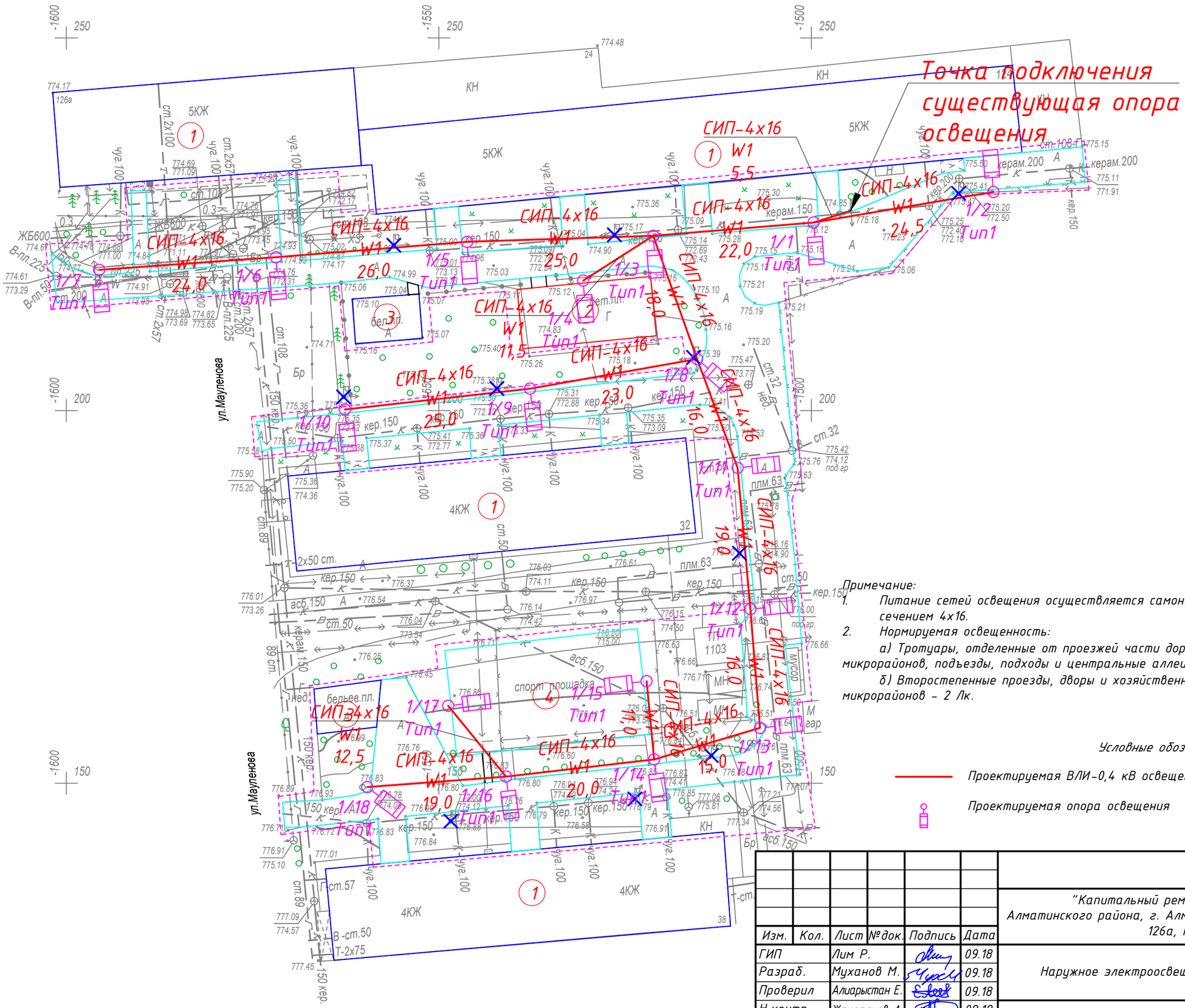

Ведомость жилых и общественных зданий и сооружений

Номер на плане	Наименование и обозначение
1	Жилые дома 124,126а,32,38
2	Реконструируемая детская площадка
3	Реконструируемая хоз. площадка(бельевая)
4	Реконструируемая спорт. площадка (баскетбол)

Примечание:

1. *Питание сетей освещения осуществляется самонесущим изолированным проводом СИП-4, сечением 4х16.*
2. *Нормируемая освещенность:*

а) Тротуары, отделенные от проезжей части дорог и улиц; основные проезды микрорайонов, подъезды, подходы и центральные аллеи детских - 4 Лк;

б) Второстепенные проезды, дворы и хозяйственные площадки на территориях микрорайонов - 2 Лк.

Условные обозначения

Проектируемая ВЛИ-0,4 кВ освещения

Проектируемая опора освещения

Изм.	Кол.	Лист	№док.	Подпись	Дата
ГИП		Лим Р.			09.18
Разраб.		Муханов М.			09.18
Проверил		Алиарыстан Е.			09.18
Н.контр		Жангалиев А.			09.18

Заказ №045/2018-ЭН

"Капитальный ремонт 100 дворовых территорий Алматинского района, г. Алматы". Двор по адресу: Жибек Жолы, 124, 126а, Мауленова, 32, 38

Наружное электроосвещение

Стадия	Лист	Листов
РП	2	-

План сетей наружного электроосвещения 0,4 кВ. М1:1000

ТОО "СырЖоба"

Формат А3

СОГЛАСОВАНО

Молдияр Н.

Инж. АС

Взам. инв. №

Подп. и дата

Инв. № подл.

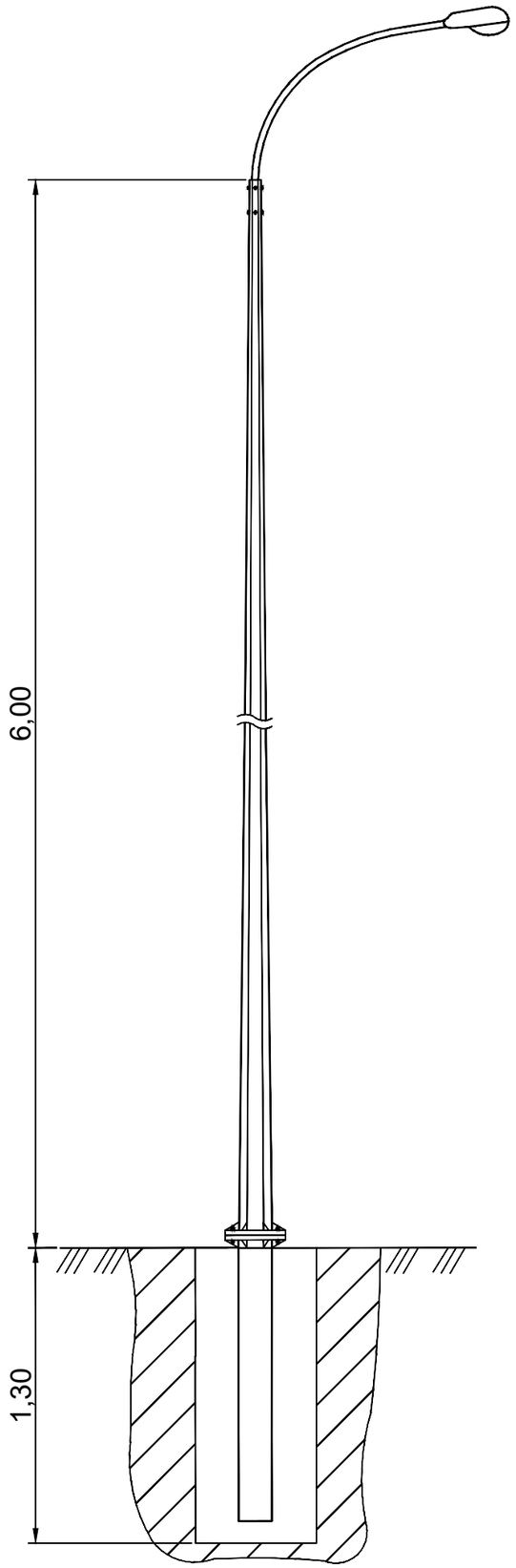

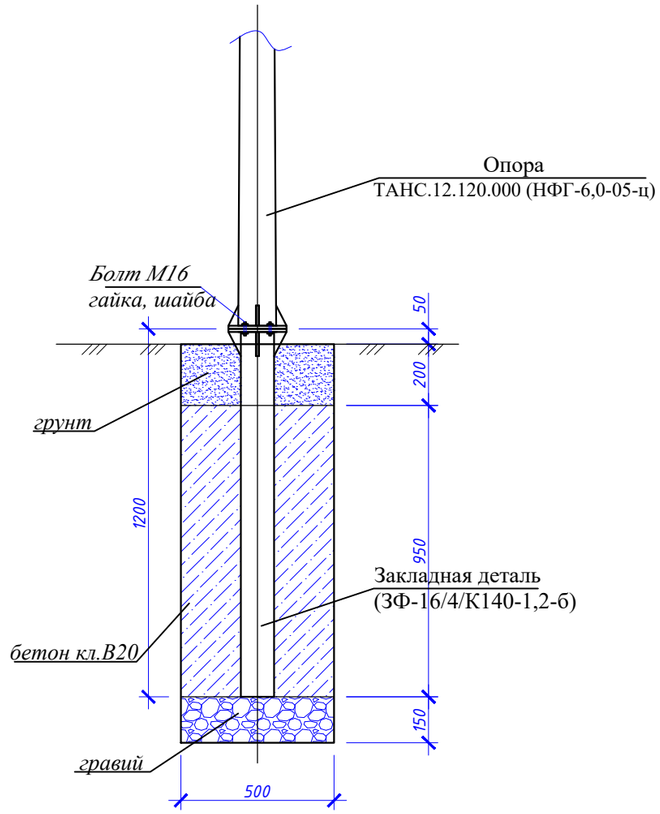

№ п/п	Обозначение	Наименование	Кол.	Масса, ед., кг	Примечание
		Материалы:			
	На сульфатостойком цементе	Бетон кл. В20, F50, W6, $м^3$	0,2375		
		Гравий	0,0375		
		Болт М16 с гайкой и шайбой	4		

Изм.	Кол.	Лист	№док.	Подпись	Дата				
						Заказ №045/2018-ЭН			
						"Капитальный ремонт 100 дворовых территорий Алматинского района, г. Алматы". Двор по адресу: Жибек Жолы, 124, 126а, Мауленова, 32, 38			
ГИП		Жангалиев А.			09.18	Наружное электроосвещение	Стадия	Лист	Листов
Разраб.		Жолмагамбет О.			09.18		РП	3	-
Проверил		Алиарыстан Е.			09.18				
Н.контр		Укибаева А.			09.18	Общий вид опоры освещения и фундамента	ТОО "СырЖоба"		

Взам. инв. №

Подп. и дата

Инв. № подл.

Формат А3

Ведомость опор с установленными на них осветительными приборами

Поз.	Обозначение	Наименование	Кол.	Примечание
1 / 18	Opora engineering	Стойка ТАНС.12.120.000 (НФГ-6,0-05-ц) с кронштейном односветильниковым и одним светильником GALAD Победа LED-40-ШБ1/К50	18	

Изм.	Кол.	Лист	№док.	Подпись	Дата	045-2018-ЭН		
						"Капитальный ремонт 100 дворовых территорий Алматинского района, г. Алматы". Двор по адресу: Жибек Жолы, 124, 126а, Мауленова, 32, 38		
ГИП		Жангалиев А.			09.18	Наружное электроосвещение	Стадия	Лист	Листов
Разраб.		Муханов М.			09.18		РП	4	-
Проверил		Алиарыстан Е.			09.18				
Н.контр		Укибаева А.			09.18	Ведомость опор с установленными на них осветительными приборами	ТОО "СырЖоба"		

Взам. инв. №

Подп. и дата

Инв. № подп.

Формат А4

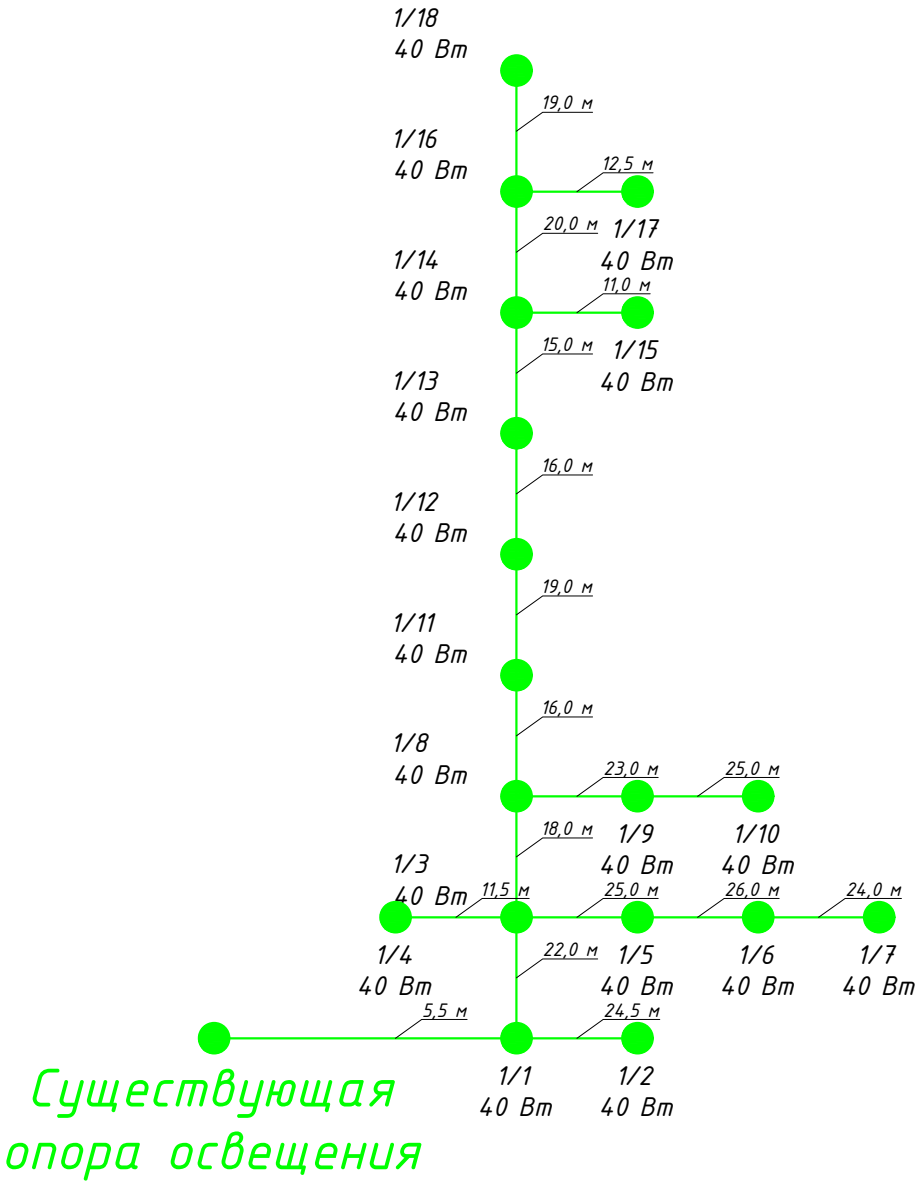

Изм.	Кол.	Лист	№док.	Подпись	Дата
ГИП		Жангалиев А.			09.18
Разраб.		Муханов М.			09.18
Проверил		Алиарыстан Е.			09.18
Н.контр		Укибаева А.			09.18

Заказ №045/2018-ЭН

"Капитальный ремонт 100 дворовых территорий Алматинского района, г. Алматы". Двор по адресу: Жибек Жолы, 124, 126а, Мауленова, 32, 38

Наружное электроосвещение

Стадия	Лист	Листов
РП	4	-

Однолинейная схема питания освещения

ТОО "СырЖоба"

Взам. инв. №

Подп. и дата

Инв. № подл.

Формат А4

Позиция	Наименование и техническая характеристика	Тип, марка обозначение документа, опросного листа	Код оборудования, изделия и материала	Поставщик	Единица измерения	Количество	Масса единицы, кг	Примечание
	Осветительное оборудование							
1	Светильник	GALAD Победа LED-40-ШБ1/К50			шт.	18	4,5	
	Электромонтажные устройства и изделия							
1	Опора	ТАНС.12.120.000 (НФГ-6,0-05-ц)			шт.	18	52,5	
2	Закладная деталь фундамента	ТАНС.31.108.000 (ЗФ-16/4/К140-1,2-б)			шт.	18	16,0	
3	Кронштейн	Кронштейн ТАНС.41.255.000 (1.К1-1,5-1,5-Ф1-ц)			шт.	18	12,52	
4	Скрепа	COT36	6418677412189	"Ensto"	шт.	38	0,015	
5	Бандажная лента	COT37	6418677412196	"Ensto"	м	38,0	0,115	
6	Крюк	SOT29.10	6418677441691	"Ensto"	шт.	30	0,64	
7	Анкерный зажим	SO243	6418677437977	"Ensto"	шт.	36	0,07	
8	Кабельный наконечник	SAL1.27	6418677401404	"Ensto"	шт.	29	0,04	
9	Кабельный наконечник	SAL1.272	6418677401404	"Ensto"	шт.	18	0,04	
10	Зажим прокалывающий	SLIP22.1	6418677403842	"Ensto"	шт.	93	0,12	
11	Рубильник мачтовый	SZ51	6418677406034	"Ensto"	шт.	1	4,18	
12	Изолированный прокалывающий мультизажим	SL29.8	6418677403699	"Ensto"	шт.	4	0,27	
	Кабельные изделия							
1	Провод алюминиевый самонесущий изолированный	СИП4-4х16мм^2			м	350,0		с учетом 5% запаса
2	Провод с алюминиевыми жилами сечением 2,5 мм^2	АПВ3-0,66			м	72,0		
3	Перемычка	МГ16	ГОСТ 2112-79		м	29,0		
	Прочие							
1	Бетон				м^3	4,275		
2	Рытье котлована под опору освещения				м^3	5,85		

Взам. инв. №

Подп. и дата

Инв. № подп.

Изм.	Кол.	Лист	№док.	Подпись	Дата
ГИП		Жангалиев А.			09.18
Разраб.		Муханов М.			09.18
Проверил		Алиарыстан Е.			09.18
Н.контр		Укибаева А.			09.18

Заказ №045/2018-ЭН.СО

"Капитальный ремонт 100 дворовых территорий Алматинского района, г.Алматы". Двор по адресу: Жибек Жолы, 124, 126а, Мауленова, 32, 38. Наружное электроосвещение. Спецификация оборудования, изделий и материалов

Стадия	Лист	Листов
РП	1	1

ТОО "СырЖоба"

Товарищество с ограниченной ответственностью
"СырЖоба"

Заказ: 045/2018

Заказчик: КГУ "Аппарат Акима Алматинского района города Алматы"

РАБОЧИЙ ПРОЕКТ

"Капитальный ремонт 100 дворовых территорий Алматинского района, г. Алматы".
Двор по адресу: Маметова, 22, Панфилова, 52

Наружное электроосвещение

г.Астана 2018г.

Формат А3

Товарищество с ограниченной ответственностью
"СырЖоба"

Заказ: 045/2018

Заказчик: КГУ "Аппарат Акима Алматинского района города Алматы"

РАБОЧИЙ ПРОЕКТ

"Капитальный ремонт 100 дворовых территорий Алматинского района, г. Алматы".
Двор по адресу: Маметова, 22, Панфилова, 52

Наружное электроосвещение

И.О. директора ТОО "СырЖоба"	Рахымжан А. Р.
ГИП	Жангалиев А.А.

г.Астана 2018г.

Формат А3

ВЕДОМОСТЬ РАБОЧИХ ЧЕРТЕЖЕЙ ОСНОВНОГО КОМПЛЕКТА

Лист	Наименование	Примечание
1	Общие данные	
2	План сетей наружного электроосвещения 0,4 кВ. М1:1000	
3	Общий вид опоры освещения и фундамента	
4	Ведомость опор с установленными на них осветительными приборами	
5	Однолинейная схема питания освещения	

ВЕДОМОСТЬ ССЫЛОЧНЫХ И ПРИЛАГАЕМЫХ ДОКУМЕНТОВ

Обозначение	Наименование	Примечание
	Ссылочные документы	
ПУЭ РК 2015 г.	Правила устройства электроустановок	
Книга 1. Редакция 5	Пособие по проектированию воздушных линий электропередачи напряжением 0,38-20кВ "Ensto"	
	Прилагаемые документы	
Заказ №045/2018-ЭН.СО	Спецификация оборудования, изделий и материалов	1 лист

ОБЩИЕ УКАЗАНИЯ

Рабочий проект наружного электроосвещения придомовой территории объекта "Капитальный ремонт 100 дворовых территорий Алматинского района, г. Алматы". Двор по адресу: Маметова, 22, Панфилова, 52 разработан на основании задания заказчика и технических условий № 1650 от 14.08.2018г., выданных ГКП на ПХВ "Алматы Кала Жарык".

По степени надёжности электроснабжения объект относится к III-ей категории. Питание сетей освещения осуществляется самонесущим изолированным проводом СИП-4 расчетного сечения от ближайшей существующей опоры освещения.

Освещение дворов выполняется консольными светильниками с LED лампами, мощностью 40 Вт, устанавливаемыми на стальных опорах высотой 6 м. Для зарядки светильников применен провод АПВЗ-0,66.

Высота подвеса СИП на опоре уточняется по месту, не нарушая ПУЭ расстояние по вертикали от проводов ВЛИ до поверхности земли в населенной местности до земли и проезжей части земли должно быть не менее 5 м.

Общая протяженность линии освещения - 284,5 м.

Суммарная мощность устанавливаемых светильников - 0,68 кВт.

Суммарное количество вновь устанавливаемых опор со светильниками - 15 шт.

ЗАЩИТНЫЕ МЕРОПРИЯТИЯ

Металлические нетоковедущие части конструкции, могущие оказаться под напряжением при повреждении изоляции зануляются проводником PEN распределительной сети и зануляющим третьим проводом, идущим к светильнику.

Монтаж выполнить согласно требований ПУЭ, СНиП РК, ПТБ и ПТЭ.

ИТОГОВЫЕ ДАННЫЕ

Наименование	Показатель
Категория надежности электроснабжения	III
Установленная мощность, кВт	0,68
Коэффициент мощности	0,95
Расчетный ток, А	1,1

Часть проекта выполнена в соответствии с действующими нормами и правилами и предусматривает мероприятия, обеспечивающие взрывопожарную и пожарную безопасность при эксплуатации объекта, при соблюдении предусмотренных проектом мероприятий.

ГИП Жангалиев А.

Изм.	Кол.	Лист	№док.	Подпись	Дата
ГИП		Жангалиев А.			09.18
Разраб.		Муханов М.			09.18
Проверил		Алиарыстан Е.			09.18
Н.контр		Укибаева А.			09.18

Заказ №045/2018-ЭН

"Капитальный ремонт 100 дворовых территорий Алматинского района, г. Алматы". Двор по адресу: Маметова, 22, Панфилова, 52

Наружное электроосвещение	Стадия	Лист	Листов
	РП	1	5
Общие данные	ТОО "СырЖоба"		

Взам. инв. №

Подп. и дата

Инв. № подл.

Формат А3

Ведомость жилых и общественных зданий и сооружений

Номер на плане	Наименование и обозначение
1	Жилой дом №22
2	Жилой дом №52
3	Реконструируемая детская площадка
4	Проектируемая хоз. площадка(бельевая)

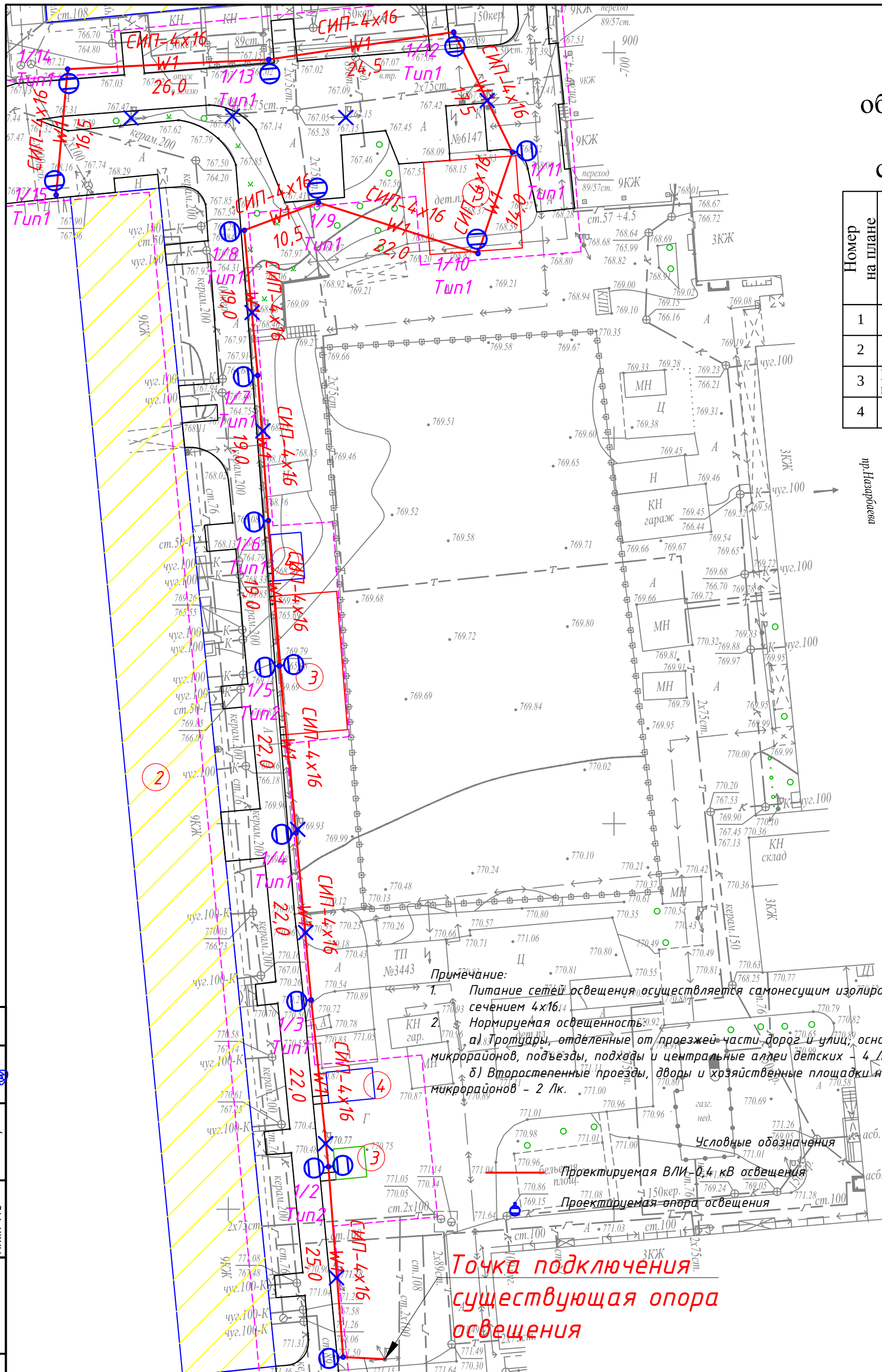

Примечание:

1. Питание сетей освещения осуществляется самонесущим изолированным проводом СИП-4, сечением 4х16.
2. Нормируемая освещенность:

а) Тротуары, отделенные от проезжей части дорог и улиц, основные проезды микрорайонов, подъезды, подходы и центральные аллеи детских – 4 Лк;

б) Второстепенные проезды, дворы и хозяйственные площадки на территориях микрорайонов – 2 Лк.

Условные обозначения

Проектируемая ВЛИ-0,4 кВ освещения

Проектируемая опора освещения

Изм.	Кол.	Лист	№док.	Подпись	Дата
ГИП		Жангалиев А.			09.18
Разраб.		Муханов М.			09.18
Проверил		Алиарыстан Е.			09.18
Н.контр		Укибаева А.			09.18

Заказ №045/2018-ЭН

"Капитальный ремонт 100 дворовых территорий Алматинского района, г. Алматы". Двор по адресу: Маметова, 22, Панфилова, 52

Наружное электроосвещение

Стадия	Лист	Листов
РП	2	-

План сетей наружного электроосвещения 0,4 кВ. М1:1000

ТОО "СырЖоба"

Формат А3

СОГЛАСОВАНО

Взам. инв. №

Подп. и дата

Инв. № подп.

Молдияр Н.

Инж. АС

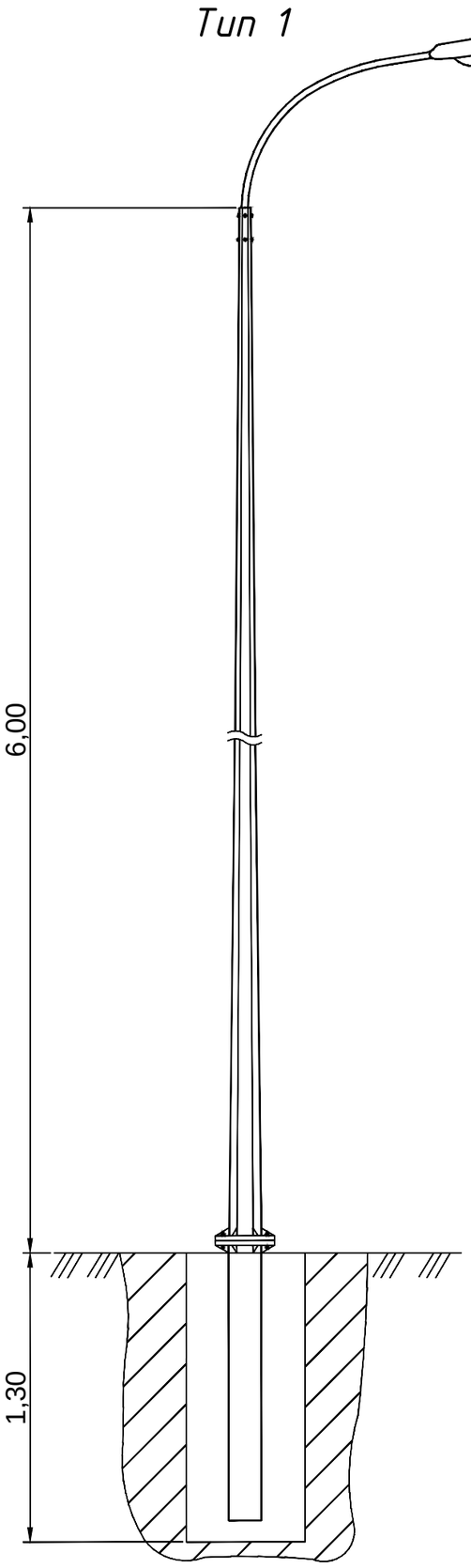

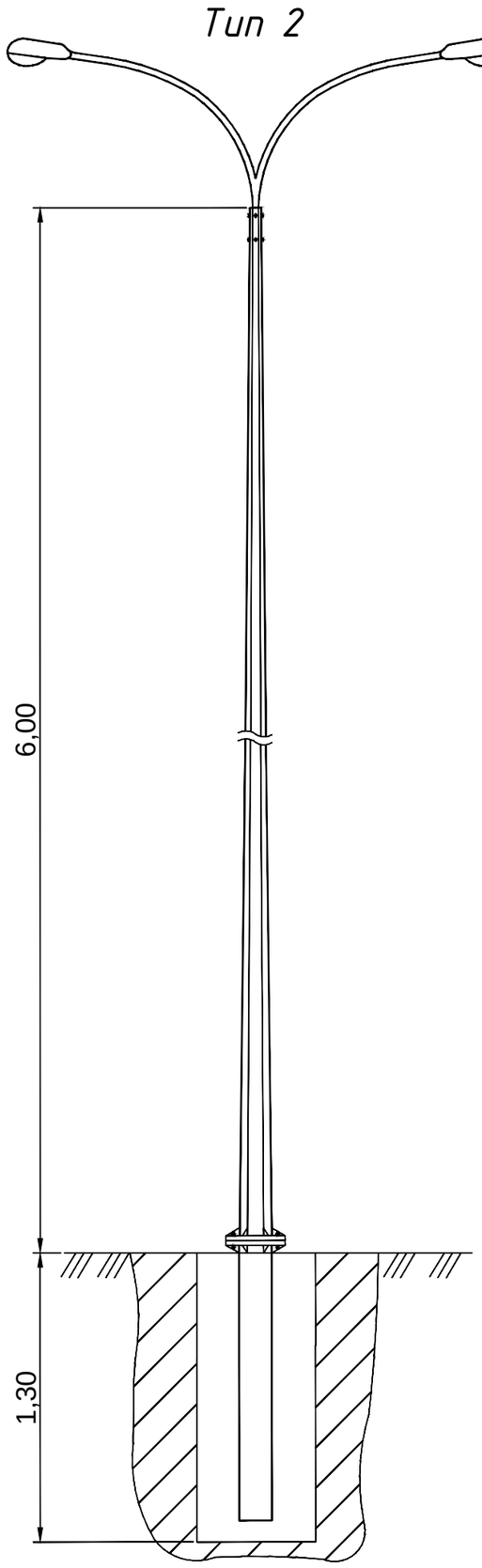

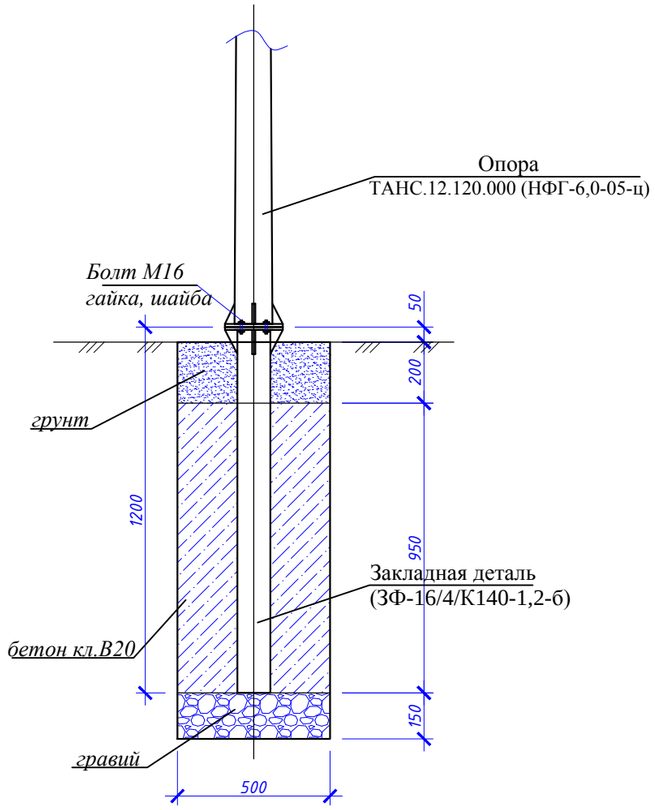

№ п/п	Обозначение	Наименование	Кол.	Масса, ед., кг	Примечание
		Материалы:			
	На сульфатостойком цементе	Бетон кл. В20, F50, W6, $м^3$	0,2375		
		Гравий	0,0375		
		Болт М16 с гайкой и шайбой	4		

Изм.	Кол.	Лист	№док.	Подпись	Дата				
						Заказ №045/2018-ЭН			
						"Капитальный ремонт 100 дворовых территорий Алматинского района, г. Алматы". Двор по адресу: Маметова, 22, Панфилова, 52			
ГИП		Жангалиев А.			09.18	Наружное электроосвещение	Стадия	Лист	Листов
Разраб.		Жолмагамбет О.			09.18		РП	3	-
Проверил		Алиарыстан Е.			09.18				
Н.контр		Укибаева А.			09.18	Общий вид опоры освещения и фундамента	ТОО "СырЖоба"		

Взам. инв. №

Подп. и дата

Инв. № подл.

Формат А3

Ведомость опор с установленными на них осветительными приборами

Поз.	Обозначение	Наименование	Кол.	Примечание
1, 2, 3, 4, 6 / 15	Opora engineering	Стойка ТАНС.12.120.000 (НФГ-6,0-05-ц) с кронштейном односветильниковым и одним светильником GALAD Победа LED-40-ШБ1/К50	13	
2, 5	Opora engineering	Стойка ТАНС.12.120.000 (НФГ-6,0-05-ц) с кронштейном двухсветильниковым парным на ∠180° и двумя светильниками GALAD Победа LED-40-ШБ1/К50	2	

Взам. инв. №

Подп. и дата

Инв. № подп.

Изм.	Кол.	Лист	№док.	Подпись	Дата	045-2018-ЭН		
						"Капитальный ремонт 100 дворовых территорий Алматинского района, г. Алматы". Двор по адресу: Брусиловского, 64, 100		
ГИП		Жангалиев А.			09.18	Наружное электроосвещение	Стадия	Лист	Листов
Разраб.		Муханов М.			09.18		РП	4	-
Проверил		Алиарыстан Е.			09.18				
Н.контр		Укибаева А.			09.18	Ведомость опор с установленными на них осветительными приборами	ТОО "СырЖоба"		

Формат А4

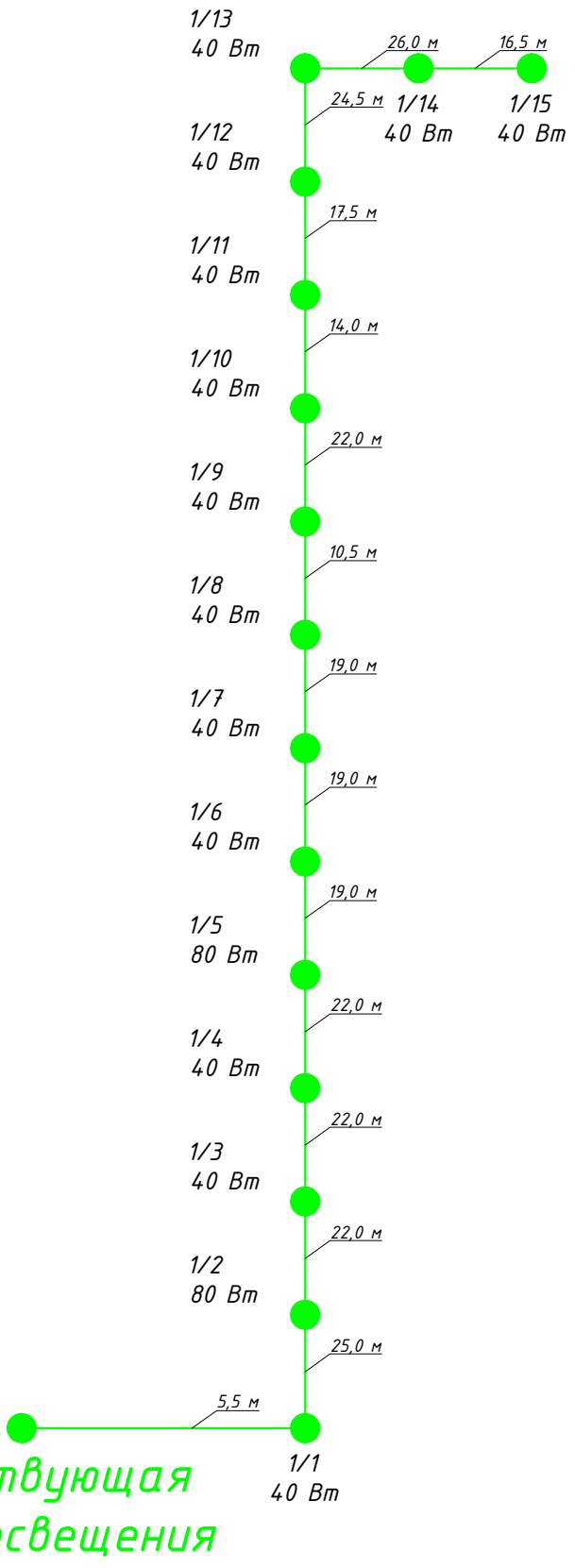

Взам. инв. №	
Подп. и дата	
Инв. № подп.	

Изм.	Кол.	Лист	№док.	Подпись	Дата	Заказ №045/2018-ЭН		
						"Капитальный ремонт 100 дворовых территорий Алматинского района, г. Алматы". Двор по адресу: Маметова, 22, Панфилова, 52		
ГИП		Жангалиев А.			09.18	Наружное электроосвещение	Стадия	Лист	Листов
Разраб.		Муханов М.			09.18		РП	4	-
Проверил		Алиарыстан Е.			09.18				
Н.контр		Укибаева А.			09.18	Однолинейная схема питания освещения	ТОО "СырЖоба"		

Формат А4

Позиция	Наименование и техническая характеристика	Тип, марка обозначение документа, опросного листа	Код оборудования, изделия и материала	Поставщик	Единица измерения	Количество	Масса единицы, кг	Примечание
	Осветительное оборудование							
1	Светильник	GALAD Победа LED-40-ШБ1/К50			шт.	17	4,5	
	Электромонтажные устройства и изделия							
1	Опора	ТАНС.12.120.000 (НФГ-6,0-05-ц)			шт.	15	52,5	
2	Закладная деталь фундамента	ТАНС.31.108.000 (ЗФ-16/4/К140-1,2-б)			шт.	15	16,0	
3	Кронштейн	Кронштейн ТАНС.41.255.000 (1.К1-1,5-1,5-Ф1-ц)			шт.	13	12,52	
4	Кронштейн	Кронштейн ТАНС.41.219.000 (1.К2-1,5-1,5-/180-Ф1-ц)			шт.	2	24,0	
5	Скрепа	СОТ36	6418677412189	"Ensto"	шт.	32,0	0,015	
6	Бандажная лента	СОТ37	6418677412196	"Ensto"	м	32,0	0,115	
7	Крюк	SOT29.10	6418677441691	"Ensto"	шт.	30	0,64	
8	Анкерный зажим	SO243	6418677437977	"Ensto"	шт.	30	0,07	
9	Кабельный наконечник	SAL1.27	6418677401404	"Ensto"	шт.	29	0,04	
10	Кабельный наконечник	SAL1.272	6418677401404	"Ensto"	шт.	15	0,04	
11	Зажим прокалывающий	SLIP22.1	6418677403842	"Ensto"	шт.	63	0,12	
12	Рубильник мачтовый	SZ51	6418677406034	"Ensto"	шт.	1	4,18	
	Кабельные изделия							
1	Провод алюминиевый самонесущий изолированный	СИП4-4х16мм^2			м	300,0		с учетом 5% запаса
2	Провод с алюминиевыми жилами сечением 2,5 мм^2	АПВ3-0,66			м	60,0		
3	Перемычка	МГ16	ГОСТ 2112-79		м	29,0		
	Прочие							
1	Бетон				м^3	3,5625		
2	Рытье котлована под опору освещения				м^3	4,875		

Взам. инв. №

Подп. и дата

Инв. № подп.

Изм.	Кол.	Лист	№док.	Подпись	Дата
ГИП		Жангалиев А.			09.18
Разраб.		Муханов М.			09.18
Проверил		Алиарыстан Е.			09.18
Н.контр		Укибаева А.			09.18

Заказ №045/2018-ЭН.СО

"Капитальный ремонт 100 дворовых территорий Алматинского района, г.Алматы". Двор по адресу: Маметова, 22, Панфилова, 52. Наружное электроосвещение. Спецификация оборудования, изделий и материалов

Стадия	Лист	Листов
РП	1	1

ТОО "СырЖоба"

Товарищество с ограниченной ответственностью
"СырЖоба"

Заказ: 045/2018

Заказчик: КГУ "Аппарат Акима Алматинского района города Алматы"

РАБОЧИЙ ПРОЕКТ

"Капитальный ремонт 100 дворовых территорий Алматинского района, г. Алматы".
Двор по адресу: Назарбаева, 91, 97

Наружное электроосвещение

г.Астана 2018г.

Формат А3

Товарищество с ограниченной ответственностью
"СырЖоба"

Заказ: 045/2018

Заказчик: КГУ "Аппарат Акима Алматинского района города Алматы"

РАБОЧИЙ ПРОЕКТ

"Капитальный ремонт 100 дворовых территорий Алматинского района, г. Алматы".
Двор по адресу: Назарбаева, 91, 97

Наружное электроосвещение

И.О. директора ТОО "СырЖоба" — Рахымжан А. Р.

ГИП — Жангалиев А.А.

г.Астана 2018г.

Формат А3

ВЕДОМОСТЬ РАБОЧИХ ЧЕРТЕЖЕЙ ОСНОВНОГО КОМПЛЕКТА

Лист	Наименование	Примечание
1	Общие данные	
2	План сетей наружного электроосвещения 0,4 кВ. М1:1000	
3	Общий вид опоры освещения и фундамента	
4	Ведомость опор с установленными на них осветительными приборами	
5	Однолинейная схема питания освещения	

ВЕДОМОСТЬ ССЫЛОЧНЫХ И ПРИЛАГАЕМЫХ ДОКУМЕНТОВ

Обозначение	Наименование	Примечание
	Ссылочные документы	
ПУЭ РК 2015 г.	Правила устройства электроустановок	
Книга 1. Редакция 5	Пособие по проектированию воздушных линий электропередачи напряжением 0,38-20кВ "Ensto"	
	Прилагаемые документы	
045-2018-ЭН.СО	Спецификация оборудования, изделий и материалов	1 лист

ОБЩИЕ УКАЗАНИЯ

Рабочий проект наружного электроосвещения придомовой территории объекта "Капитальный ремонт 100 дворовых территорий Алматинского района, г. Алматы". Двор по адресу: Назарбаева, 91, 97 разработан на основании задания заказчика и технических условий № 242 от 14.08.2018г., выданных ГКП на ПХВ "Алматы Кала Жарык".

По степени надёжности электроснабжения объект относится к III-ей категории. Питание сетей освещения осуществляется самонесущим изолированным проводом СИП-4 расчетного сечения от ближайшей существующей опоры освещения.

Освещение дворов выполняется консольными светильниками с LED лампами, мощностью 40 Вт, устанавливаемыми на стальных опорах высотой 6 м. Для зарядки светильников применен провод АПВЗ-0,66.

Высота подвеса СИП на опоре уточняется по месту, не нарушая ПУЭ расстояние по вертикали от проводов ВЛИ до поверхности земли в населенной местности до земли и проезжей части земли должно быть не менее 5 м.

Общая протяженность линии освещения - 143,5 м.

Суммарная мощность устанавливаемых светильников - 0,36 кВт.

Суммарное количество вновь устанавливаемых опор со светильниками - 9 шт.

ЗАЩИТНЫЕ МЕРОПРИЯТИЯ

Металлические нетоковедущие части конструкции, могущие оказаться под напряжением при повреждении изоляции зануляются проводником PEN распределительной сети и зануляющим третьим проводом, идущим к светильнику.

Монтаж выполнить согласно требований ПУЭ, СНиП РК, ПТБ и ПТЭ.

ИТОГОВЫЕ ДАННЫЕ

Наименование	Показатель
Категория надежности электроснабжения	III
Установленная мощность, кВт	0,36
Коэффициент мощности	0,95
Расчетный ток, А	0,58

Часть проекта выполнена в соответствии с действующими нормами и правилами и предусматривает мероприятия, обеспечивающие взрывопожарную и пожарную безопасность при эксплуатации объекта, при соблюдении предусмотренных проектом мероприятий.

ГИП Жангалиев А.

Изм.	Кол.	Лист	№док.	Подпись	Дата
ГИП		Жангалиев А.			09.18
Разраб.		Муханов М.			09.18
Проверил		Алиарыстан Е.			09.18
Н.контр		Укибаева А.			09.18

045-2018-ЭН

"Капитальный ремонт 100 дворовых территорий Алматинского района, г. Алматы". Двор по адресу: Назарбаева, 91, 97

Наружное электроосвещение

Стадия	Лист	Листов
РП	1	4

Общие данные

ТОО "СырЖоба"

Взам. инв. №

Подп. и дата

Инв. № подл.

Формат А3

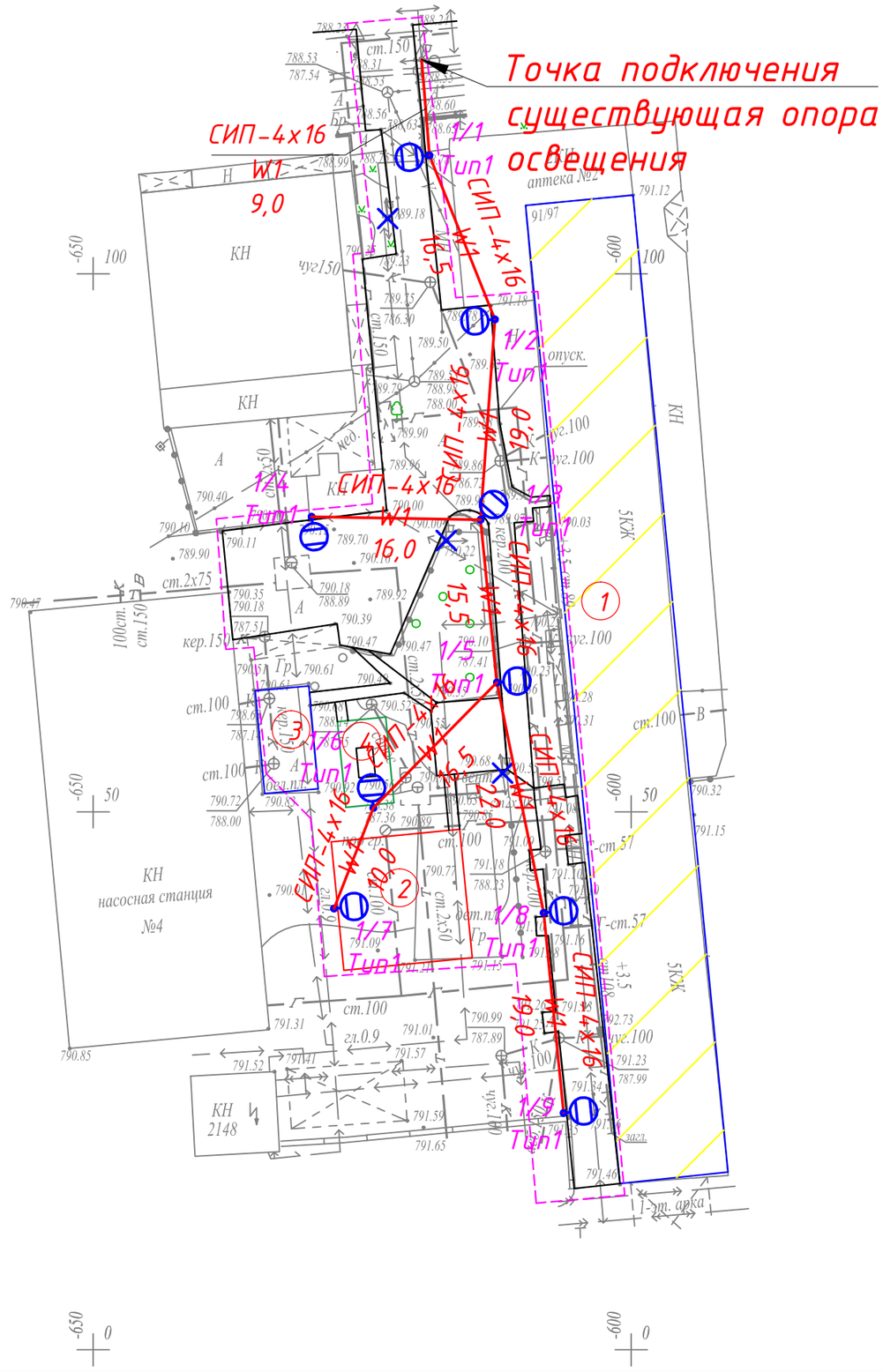

Ведомость жилых и общественных зданий и сооружений

Номер на плане	Наименование и обозначение
1	Жилой дом №91/97
2	Реконструируемая детская площадка
3	Реконструируемая хоз. площадка(бельевая)

Примечание:

1. *Питание сетей освещения осуществляется самонесущим изолированным проводом СИП-4, сечением 4х16.*
2. *Нормируемая освещенность:*

а) Тротуары, отделенные от проезжей части дорог и улиц; основные проезды микрорайонов, подъезды, подходы и центральные аллеи детских - 4 Лк;

б) Второстепенные проезды, дворы и хозяйственные площадки на территориях микрорайонов - 2 Лк.

Условные обозначения

Проектируемая ВЛИ-0,4 кВ освещения

Проектируемая опора освещения

Изм.	Кол.	Лист	№док.	Подпись	Дата	045-2018-ЭН		
						"Капитальный ремонт 100 дворовых территорий Алматинского района, г. Алматы". Двор по адресу: Назарбаева, 91, 97		
ГИП		Жангалиев А.			09.18	Наружное электроосвещение	Стадия	Лист	Листов
Разраб.		Муханов М.			09.18		РП	2	-
Проверил		Алиарыстан Е.			09.18				
Н.контр		Укибаева А.			09.18	План сетей наружного электроосвещения 0,4 кВ. М1:1000	ТОО "СырЖоба"		

Формат А3

СОГЛАСОВАНО

Молдияр Н.

Инж. АС

Взам. инв. №

Подп. и дата

Инв. № подп.

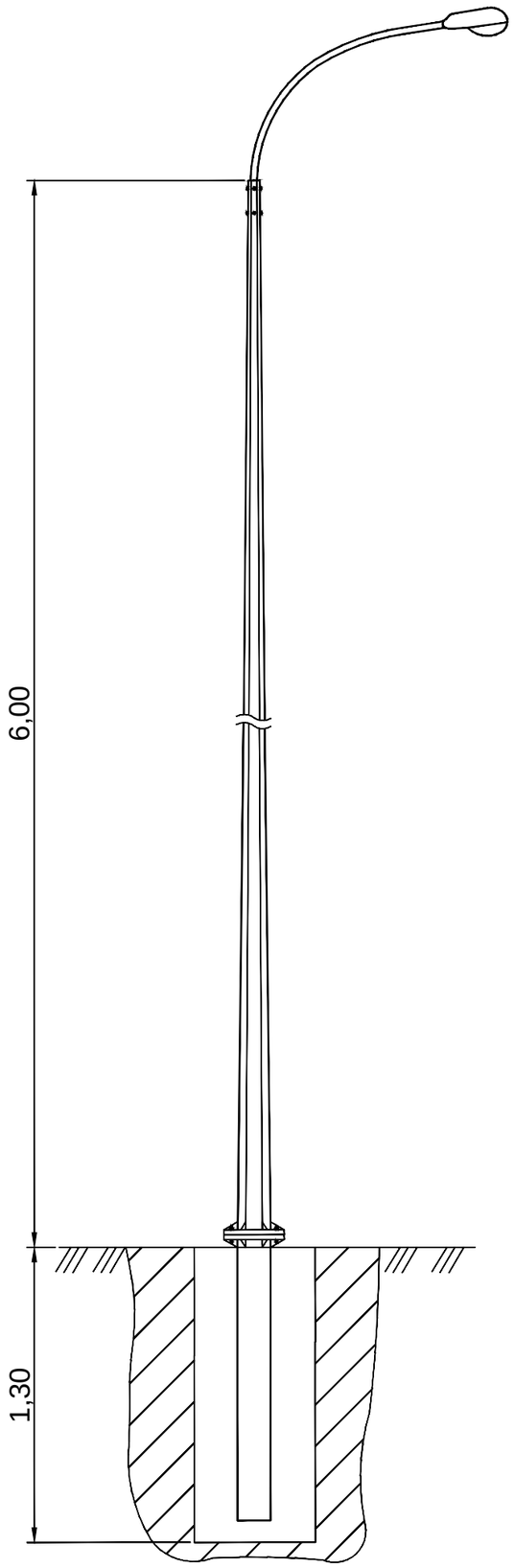

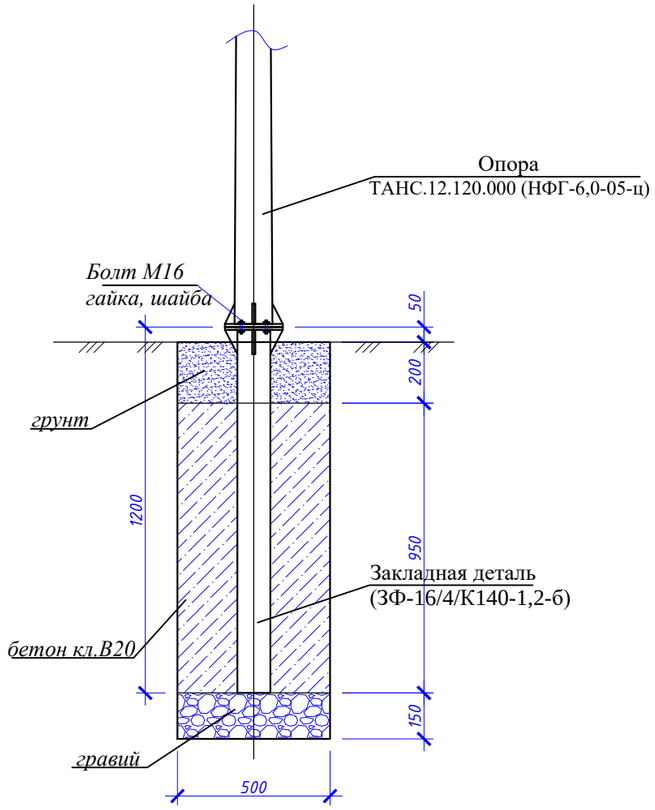

№ п/п	Обозначение	Наименование	Кол.	Масса, ед., кг	Примечание
		Материалы:			
	На сульфатостойком цементе	Бетон кл. В20, F50, W6, $м^3$	0,2375		
		Гравий	0,0375		
		Болт М16 с гайкой и шайбой	4		

Изм.	Кол.	Лист	№док.	Подпись	Дата	045-2018-ЭН			
						"Капитальный ремонт 100 дворовых территорий Алматинского района, г. Алматы". Двор по адресу: Назарбаева, 91, 97			
ГИП		Жангалиев А.			09.18	Наружное электроосвещение	Стадия	Лист	Листов
Разраб.		Жолмагамбет О.			09.18		РП	3	-
Проверил		Алиарыстан Е.			09.18				
Н.контр		Укибаева А.			09.18	Общий вид опоры освещения и фундамента	ТОО "СырЖоба"		

Взам. инв. №

Подп. и дата

Инв. № подп.

Формат А3

Ведомость опор с установленными на них осветительными приборами

Поз.	Обозначение	Наименование	Кол.	Примечание
1 / 9	Opora engineering	Стойка ТАНС.12.120.000 (НФГ-6,0-05-ц) с кронштейном односветильниковым и одним светильником GALAD Победа LED-40-ШБ1/К50	9	

Взам. инв. №

Подп. и дата

Инв. № подп.

Изм.	Кол.	Лист	№док.	Подпись	Дата
ГИП		Жангалиев А.			09.18
Разраб.		Муханов М.			09.18
Проверил		Алиарыстан Е.			09.18
Н.контр		Укибаева А.			09.18

045-2018-ЭН

"Капитальный ремонт 100 дворовых территорий Алматинского района, г. Алматы". Двор по адресу: Назарбаева, 91, 97

Наружное электроосвещение	Стадия	Лист	Листов
	РП	4	-
Ведомость опор с установленными на них осветительными приборами	ТОО "СырЖоба"		

Формат А4

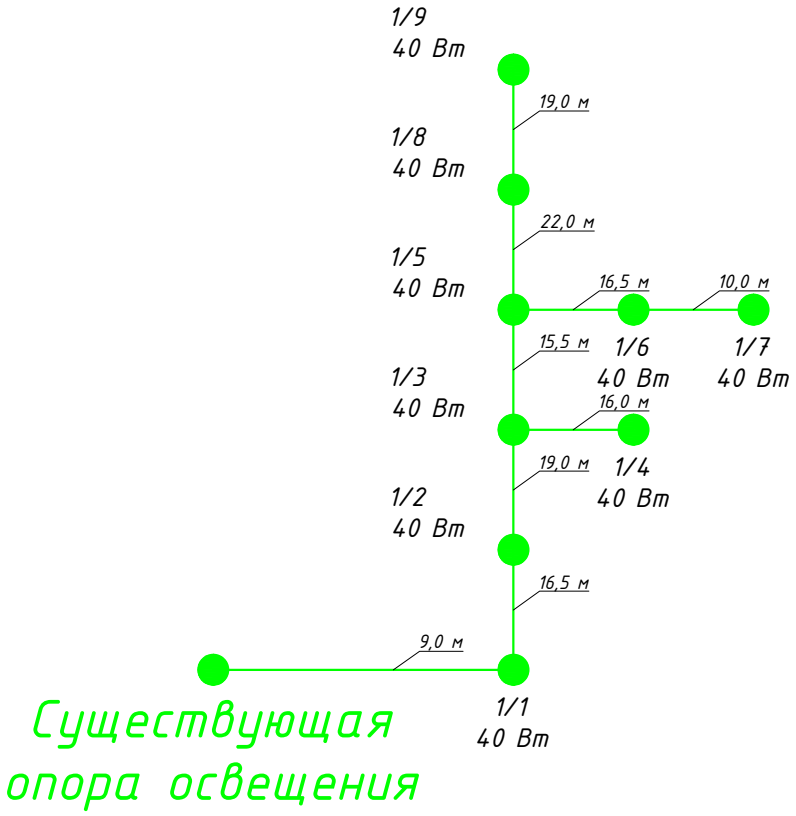

Взам. инв. №	
Подп. и дата	
Инв. № подп.	

Изм.	Кол.	Лист	№док.	Подпись	Дата	045-2018-ЭН		
						"Капитальный ремонт 100 дворовых территорий Алматинского района, г. Алматы". Двор по адресу: Назарбаева, 91, 97		
ГИП		Жангалиев А.			09.18	Наружное электроосвещение	Стадия	Лист	Листов
Разраб.		Муханов М.			09.18		РП	5	-
Проверил		Алиарыстан Е.			09.18				
Н.контр		Укибаева А.			09.18	Однолинейная схема питания освещения	ТОО "СырЖоба"		

Формат А4

Позиция	Наименование и техническая характеристика	Тип, марка обозначение документа, опросного листа	Код оборудования, изделия и материала	Завод изготовитель	Единица измерения	Количество	Масса единицы, кг	Примечание
	Осветительное оборудование							
1	Светильник	GALAD Победа LED-40-ШБ1/К50			шт.	9	4,5	
	Электромонтажные устройства и изделия							
1	Опора	ТАНС.12.120.000 (НФГ-6,0-05-ц)			шт.	9	52,5	
2	Закладная деталь фундамента	ТАНС.31.108.000 (ЗФ-16/4/К140-1,2-б)			шт.	9	16,0	
3	Кронштейн	Кронштейн ТАНС.41.255.000 (1.К1-1,5-1,5-Ф1-ц)			шт.	9	12,52	
4	Скрепа	COT36	6418677412189	"Ensto"	шт.	20	0,015	
5	Бандажная лента	COT37	6418677412196	"Ensto"	м	20,0	0,115	
6	Крюк	SOT29.10	6418677441691	"Ensto"	шт.	16	0,64	
7	Анкерный зажим	SO243	6418677437977	"Ensto"	шт.	18	0,07	
8	Кабельный наконечник	SAL1.27	6418677401404	"Ensto"	шт.	15	0,04	
9	Кабельный наконечник	SAL1.272	6418677401404	"Ensto"	шт.	9	0,04	
10	Зажим прокалывающий	SLIP22.1	6418677403842	"Ensto"	шт.	45	0,12	
11	Рубильник мачтовый	SZ51	6418677406034	"Ensto"	шт.	1	4,18	
	Кабельные изделия							
1	Провод алюминиевый самонесущий изолированный	СИП4-4х16мм^2			м	155,0		с учетом 5% запаса
2	Провод с алюминиевыми жилами сечением 2,5 мм^2	АПВ3-0,66			м	36,0		
3	Перемычка	МГ16	ГОСТ2112-79		м	15,0		
	Прочие							
1	Бетон				м^3	2,1375		
2	Рытье котлована под опору освещения				м^3	2,925		

Взам. инв. №

Подп. и дата

Инв. № подл.

Изм.	Кол.	Лист	№док.	Подпись	Дата
ГИП		Жангалиев А.			09.18
Разраб.		Муханов М.			09.18
Проверил		Алиарыстан Е.			09.18
Н.контр		Укибаева А.			09.18

045-2018-ЭН.СО

"Капитальный ремонт 100 дворовых территорий Алматинского района, г.Алматы". Двор по адресу: Назарбаева, 91, 97. Наружное электроосвещение. Спецификация оборудования, изделий и материалов

Стадия	Лист	Листов
РП	1	1

ТОО "СырЖоба"

Товарищество с ограниченной ответственностью
"СырЖоба"

Заказ: 045-2018

Заказчик: КГУ "Аппарат Акима Алматинского района города Алматы"

РАБОЧИЙ ПРОЕКТ

"Капитальный ремонт 100 дворовых территорий Алматинского района, г. Алматы".
Двор по адресу: Назарбаева, 111, Толе би, 55

Наружное электроосвещение

г.Астана 2018г.

Формат А3

Товарищество с ограниченной ответственностью
"СырЖоба"

Заказ: 045-2018

Заказчик: КГУ "Аппарат Акима Алматинского района города Алматы"

РАБОЧИЙ ПРОЕКТ

"Капитальный ремонт 100 дворовых территорий Алматинского района, г. Алматы".
Двор по адресу: Назарбаева, 111, Толе би, 55

Наружное электроосвещение

Директор ТОО "СырЖоба"		Рахымжан А. Р.
ГИП		Жангалиев А.

г.Астана 2018г.

Формат А3

ВЕДОМОСТЬ РАБОЧИХ ЧЕРТЕЖЕЙ ОСНОВНОГО КОМПЛЕКТА

Лист	Наименование	Примечание
1	Общие данные	
2	План сетей наружного электроосвещения 0,4 кВ. М1:1000	
3	Общий вид опоры освещения и фундамента	
4	Ведомость опор с установленными на них осветительными приборами	
5	Однолинейная схема питания освещения	

ВЕДОМОСТЬ ССЫЛОЧНЫХ И ПРИЛАГАЕМЫХ ДОКУМЕНТОВ

Обозначение	Наименование	Примечание
	Ссылочные документы	
ПУЭ РК 2015 г.	Правила устройства электроустановок	
Книга 1. Редакция 5	Пособие по проектированию воздушных линий электропередачи напряжением 0,38-20кВ "Ensto"	
	Прилагаемые документы	
045-2018-ЭН.СО	Спецификация оборудования, изделий и материалов	1 лист

ОБЩИЕ УКАЗАНИЯ

Рабочий проект наружного электроосвещения придомовой территории объекта "Капитальный ремонт 100 дворовых территорий Алматинского района, г. Алматы". Двор по адресу: Назарбаева, 111, Толе би, 55 разработан на основании задания заказчика и технических условий № 242 от 14.08.2018г., выданных ГКП на ПХВ "Алматы Кала Жарык".

По степени надёжности электроснабжения объект относится к III-ей категории. Питание сетей освещения осуществляется самонесущим изолированным проводом СИП-4 расчетного сечения от ближайшей существующей опоры освещения.

Освещение дворов выполняется консольными светильниками с LED лампами, мощностью 40 Вт, устанавливаемыми на стальных опорах высотой 6 м. Для зарядки светильников применен провод АПВЗ-0,66.

Высота подвеса СИП на опоре уточняется по месту, не нарушая ПУЭ расстояние по вертикали от проводов ВЛИ до поверхности земли в населенной местности до земли и проезжей части земли должно быть не менее 5 м.

Общая протяженность линии освещения - 302,5 м.

Суммарная мощность устанавливаемых светильников - 0,6 кВт.

Суммарное количество вновь устанавливаемых опор со светильниками - 15 шт.

ЗАЩИТНЫЕ МЕРОПРИЯТИЯ

Металлические нетоковедущие части конструкции, могущие оказаться под напряжением при повреждении изоляции зануляются проводником PEN распределительной сети и зануляющим третьим проводом, идущим к светильнику.

Монтаж выполнить согласно требований ПУЭ, СНиП РК, ПТБ и ПТЭ.

ИТОГОВЫЕ ДАННЫЕ

Наименование	Показатель
Категория надежности электроснабжения	III
Установленная мощность, кВт	0,6
Коэффициент мощности	0,95
Расчетный ток, А	0,96

Часть проекта выполнена в соответствии с действующими нормами и правилами и предусматривает мероприятия, обеспечивающие взрывопожарную и пожарную безопасность при эксплуатации объекта, при соблюдении предусмотренных проектом мероприятий.

ГИП Жангалиев А.

Изм.	Кол.	Лист	№док.	Подпись	Дата
ГИП		Жангалиев А.			09.18
Разраб.		Муханов М.			09.18
Проверил		Алиарыстан Е.			09.18
Н.контр		Укибаева А.			09.18

045-2018-ЭН

"Капитальный ремонт 100 дворовых территорий Алматинского района, г. Алматы". Двор по адресу: Назарбаева, 111, Толе би, 55

Наружное электроосвещение

Стадия	Лист	Листов
РП	1	5

Общие данные

ТОО "СырЖоба"

Взам. инв. №

Подп. и дата

Инв. № подл.

Формат А3

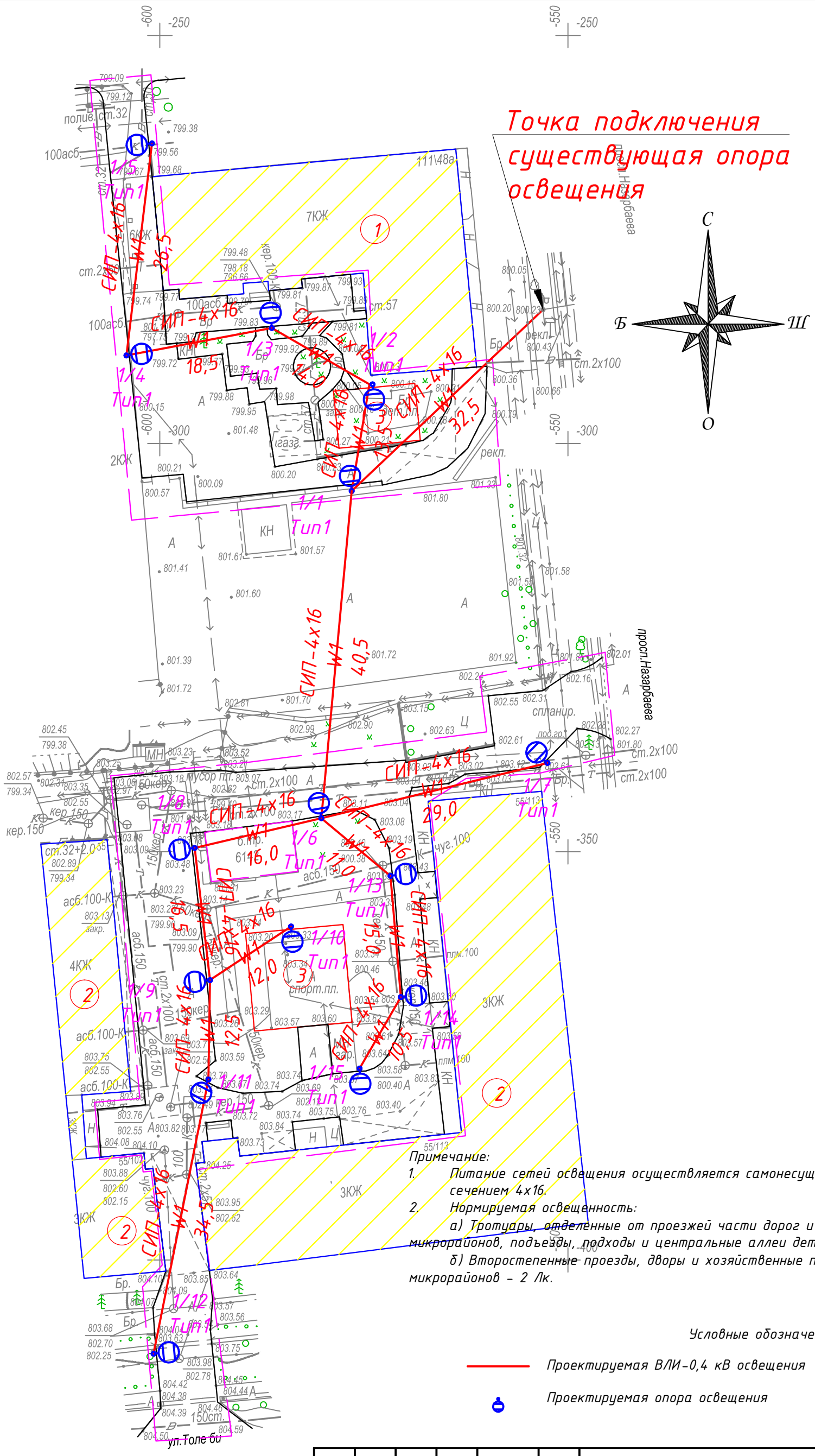

Ведомость жилых и общественных зданий и сооружений

Номер на плане	Наименование и обозначение
1	Жилой дом №111
2	Реконструируемая детская площадка

Примечание:

1. Питание сетей освещения осуществляется самонесущим изолированным проводом СИП-4, сечением 4х16.
2. Нормируемая освещенность:

а) Тротуары, отделенные от проезжей части дорог и улиц; основные проезды микрорайонов, подъезды, подходы и центральные аллеи детских - 4 Лк;

б) Второстепенные проезды, дворы и хозяйственные площадки на территориях микрорайонов - 2 Лк.

Условные обозначения

Проектируемая ВЛИ-0,4 кВ освещения

Проектируемая опора освещения

СОГЛАСОВАНО

Молдияр Н.

Инж. АС

Взам. инв. №

Подп. и дата

Инв. № подп.

Изм.	Кол.	Лист	№док.	Подпись	Дата
ГИП		Жангалиев А.			09.18
Разраб.		Муханов М.			09.18
Проверил		Алиарыстан Е.			09.18
Н.контр		Укибаева А.			09.18

045-2018-ЭН

"Капитальный ремонт 100 дворовых территорий Алматинского района, г. Алматы". Двор по адресу: Назарбаева, 111, Толе би, 55

Наружное электроосвещение

Стадия	Лист	Листов
РП	2	-

План сетей наружного электроосвещения 0,4 кВ. М1:1000

ТОО "СырЖоба"

Формат А3

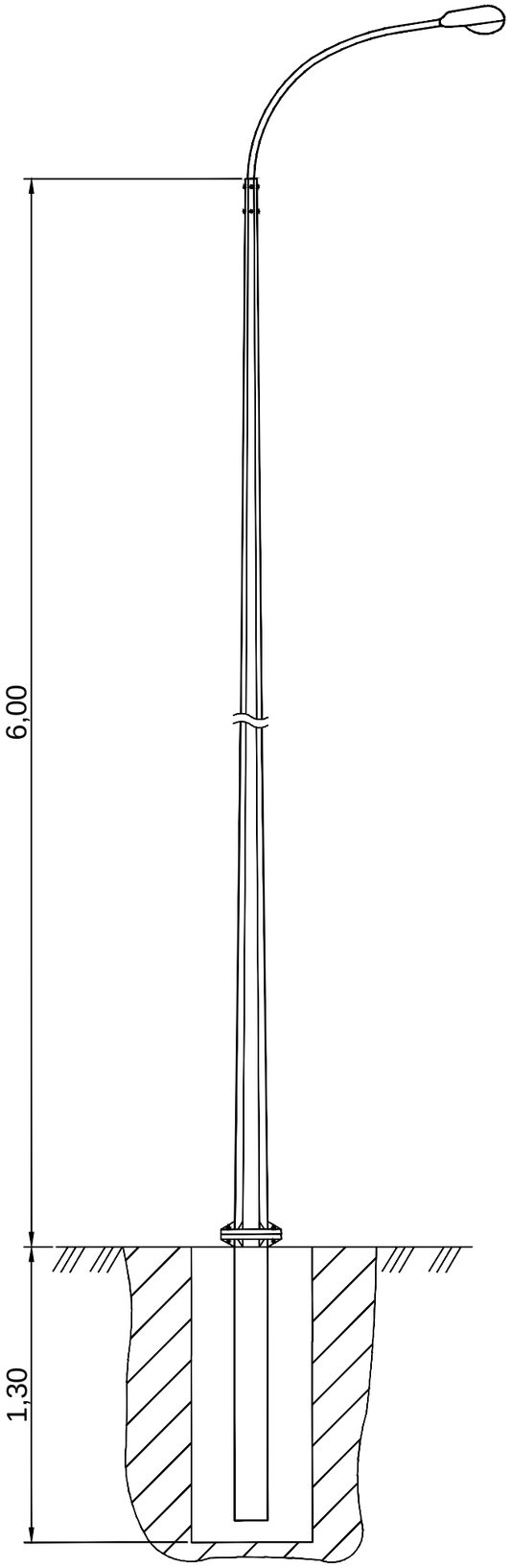

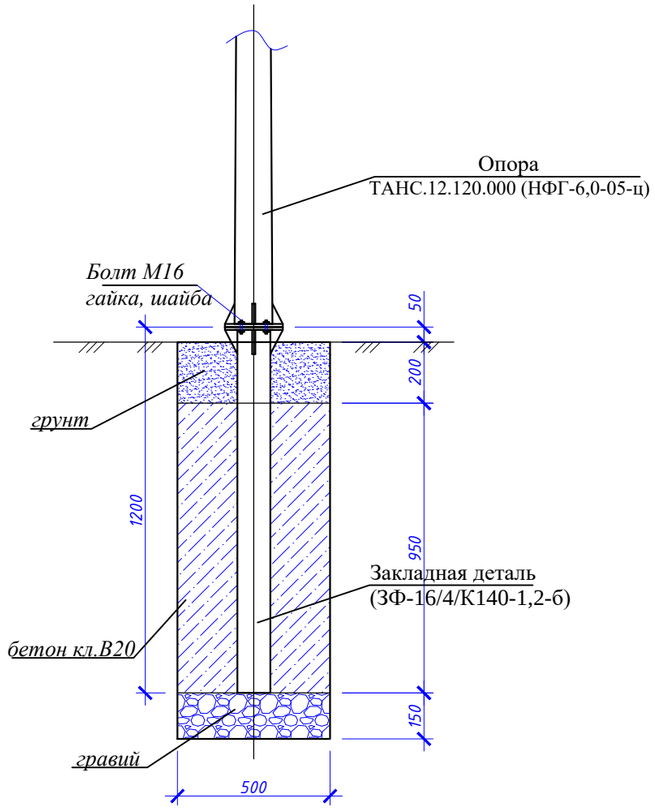

№ п/п	Обозначение	Наименование	Кол.	Масса, ед., кг	Примечание
		Материалы:			
	На сульфатостойком цементе	Бетон кл. В20, F50, W6, $м^3$	0,2375		
		Гравий	0,0375		
		Болт М16 с гайкой и шайбой	4		

Изм.	Кол.	Лист	№ док.	Подпись	Дата				
						045-2018-ЭН			
						"Капитальный ремонт 100 дворовых территорий Алматинского района, г. Алматы". Двор по адресу: Назарбаева, 111, Толе би, 55			
ГИП		Жангалиев А.			09.18	Наружное электроосвещение	Стадия	Лист	Листов
Разраб.		Жолмагамбет О.			09.18		РП	3	-
Проверил		Алиарыстан Е.			09.18				
Н.контр		Укибаева А.			09.18	Общий вид опоры освещения и фундамента	ТОО "СырЖоба"		

Взам. инв. №

Подп. и дата

Инв. № подл.

Формат А3

Ведомость опор с установленными на них осветительными приборами

Поз.	Обозначение	Наименование	Кол.	Примечание
1 / 15	Opora engineering	Стойка ТАНС.12.120.000 (НФГ-6,0-05-ц) с кронштейном односветильниковым и одним светильником GALAD Победа LED-40-ШБ1/К50	15	

Изм.	Кол.	Лист	№док.	Подпись	Дата
ГИП		Жангалиев А.			09.18
Разраб.		Муханов М.			09.18
Проверил		Алиарыстан Е.			09.18
Н.контр		Укибаева А.			09.18

045-2018-ЭН

"Капитальный ремонт 100 дворовых территорий Алматинского района, г. Алматы". Двор по адресу: Абая, 51/53

Наружное электроосвещение	Стадия	Лист	Листов
	РП	4	-
Ведомость опор с установленными на них осветительными приборами	ТОО "СырЖоба"		

Взам. инв. №

Подп. и дата

Инв. № подл.

Формат А4

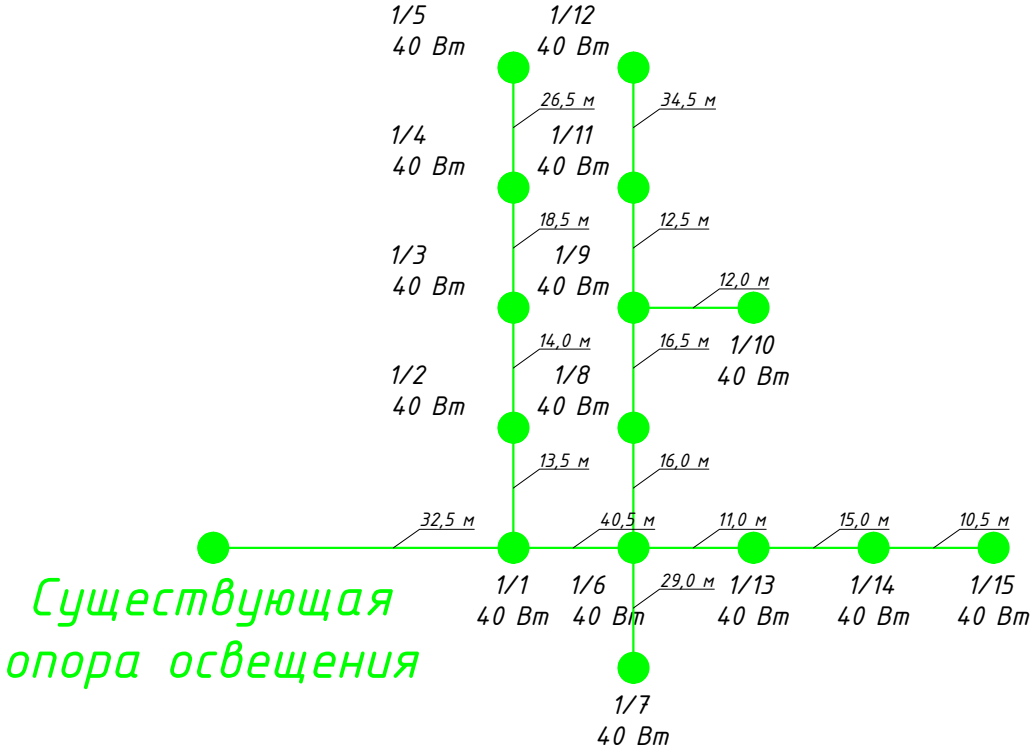

Изм.	Кол.	Лист	№док.	Подпись	Дата	045-2018-ЭН		
						"Капитальный ремонт 100 дворовых территорий Алматинского района, г. Алматы". Двор по адресу: Назарбаева, 111, Толе би, 55		
ГИП		Жангалиев А.			09.18	Наружное электроосвещение	Стадия	Лист	Листов
Разраб.		Муханов М.			09.18		РП	5	-
Проверил		Алиарыстан Е.			09.18				
Н.контр		Укибаева А.			09.18	Однолинейная схема питания освещения	ТОО "СырЖоба"		

Взам. инв. №

Подп. и дата

Инв. № подл.

Формат А4

Позиция	Наименование и техническая характеристика	Тип, марка обозначение документа, опросного листа	Код оборудования, изделия и материала	Завод изготовитель	Единица измерения	Количество	Масса единицы, кг	Примечание
	Осветительное оборудование							
1	Светильник	GALAD Победа LED-40-ШБ1/К50			шт.	15	4,5	
	Электромонтажные устройства и изделия							
1	Опора	ТАНС.12.120.000 (НФГ-6,0-05-ц)			шт.	15	52,5	
2	Закладная деталь фундамента	ТАНС.31.108.000 (ЗФ-16/4/К140-1,2-б)			шт.	15	16,0	
3	Кронштейн	Кронштейн ТАНС.41.255.000 (1.К1-1,5-1,5-Ф1-ц)			шт.	15	12,52	
4	Скрепа	COT36	6418677412189	"Ensto"	шт.	32	0,015	
5	Бандажная лента	COT37	6418677412196	"Ensto"	м	32,0	0,115	
6	Крюк	SOT29.10	6418677441691	"Ensto"	шт.	26	0,64	
7	Анкерный зажим	SO243	6418677437977	"Ensto"	шт.	30	0,07	
8	Кабельный наконечник	SAL1.27	6418677401404	"Ensto"	шт.	25	0,04	
9	Кабельный наконечник	SAL1.272	6418677401404	"Ensto"	шт.	15	0,04	
10	Зажим прокалывающий	SLIP22.1	6418677403842	"Ensto"	шт.	75	0,12	
11	Рубильник мачтовый	SZ51	6418677406034	"Ensto"	шт.	1	4,18	
12	Изолированный прокалывающий мультизажим	SL29.8	6418677403699	"Ensto"	шт.	4	0,27	
	Кабельные изделия							
1	Провод алюминиевый самонесущий изолированный	СИП4-4х16мм^2			м	320,0		с учетом 5% запаса
2	Провод с алюминиевыми жилами сечением 2,5 мм^2	АПВЗ-0,66			м	60,0		
3	Перемычка	МГ16	ГОСТ 2112-79		м	25,0		
	Прочие							
1	Бетон				м^3	3,5625		
2	Рытье котлована под опору освещения				м^3	4,875		

Взам. инв. №

Подп. и дата

Инв. № подп.

Изм.	Кол.	Лист	№док.	Подпись	Дата	045-2018-ЭН.СО			
ГИП		Жангалиев А.			09.18	"Капитальный ремонт 100 дворовых территорий Алматинского района, г.Алматы". Двор по адресу: Назарбаева, 111, Толе би, 55. Наружное электроосвещение. Спецификация оборудования, изделий и материалов	Стадия	Лист	Листов
Разраб.		Муханов М.			09.18		РП	1	1
Проверил		Алиарыстан Е.			09.18		ТОО "СырЖоба"		
Н.контр		Укибаева А.			09.18				

Товарищество с ограниченной ответственностью
"СырЖоба"

Заказ: 045/2018

Заказчик: КГУ "Аппарат Акима Алматинского района города Алматы"

РАБОЧИЙ ПРОЕКТ

"Капитальный ремонт 100 дворовых территорий Алматинского района, г. Алматы".
Двор по адресу: Наурызбай батыра, 26, 26/1

Наружное электроосвещение

г.Астана 2018г.

Формат А3

Товарищество с ограниченной ответственностью
"СырЖоба"

Заказ: 045/2018

Заказчик: КГУ "Аппарат Акима Алматинского района города Алматы"

РАБОЧИЙ ПРОЕКТ

"Капитальный ремонт 100 дворовых территорий Алматинского района, г. Алматы".
Двор по адресу: Наурызбай батыра, 26, 26/1

Наружное электроосвещение

И.О. директора ТОО "СырЖоба" Рахымжан А. Р.

ГИП Жангалиев А.А.

г.Астана 2018г.

Формат А3

ВЕДОМОСТЬ РАБОЧИХ ЧЕРТЕЖЕЙ ОСНОВНОГО КОМПЛЕКТА

Лист	Наименование	Примечание
1	Общие данные	
2	План сетей наружного электроосвещения 0,4 кВ. М1:1000	
3	Общий вид опоры освещения и фундамента	
4	Ведомость опор с установленными на них осветительными приборами	
5	Однолинейная схема питания освещения	

ВЕДОМОСТЬ ССЫЛОЧНЫХ И ПРИЛАГАЕМЫХ ДОКУМЕНТОВ

Обозначение	Наименование	Примечание
	Ссылочные документы	
ПУЭ РК 2015 г.	Правила устройства электроустановок	
Книга 1. Редакция 5	Пособие по проектированию воздушных линий электропередачи напряжением 0,38-20кВ "Ensto"	
	Прилагаемые документы	
045-2018-ЭН.СО	Спецификация оборудования, изделий и материалов	1 лист

ОБЩИЕ УКАЗАНИЯ

Рабочий проект наружного электроосвещения придомовой территории объекта "Капитальный ремонт 100 дворовых территорий Алматинского района, г. Алматы". Двор по адресу: Наурызбай батыра, 26, 26/1 разработан на основании задания заказчика и технических условий № 242 от 14.08.2018г., выданных ГКП на ПХВ "Алматы Кала Жарык".

По степени надёжности электроснабжения объект относится к III-ей категории. Питание сетей освещения осуществляется самонесущим изолированным проводом СИП-4 расчетного сечения от ближайшей существующей опоры освещения.

Освещение дворов выполняется консольными светильниками с LED лампами, мощностью 40 Вт, устанавливаемыми на стальных опорах высотой 6 м. Для зарядки светильников применен провод АПВЗ-0,66.

Высота подвеса СИП на опоре уточняется по месту, не нарушая ПУЭ расстояние по вертикали от проводов ВЛИ до поверхности земли в населенной местности до земли и проезжей части земли должно быть не менее 5 м.

Общая протяженность линии освещения - 221,0 м.

Суммарная мощность устанавливаемых светильников - 0,44 кВт.

Суммарное количество вновь устанавливаемых опор со светильниками - 11 шт.

ЗАЩИТНЫЕ МЕРОПРИЯТИЯ

Металлические нетоковедущие части конструкции, могущие оказаться под напряжением при повреждении изоляции зануляются проводником PEN распределительной сети и зануляющим третьим проводом, идущим к светильнику.

Монтаж выполнить согласно требований ПУЭ, СНиП РК, ПТБ и ПТЭ.

ИТОГОВЫЕ ДАННЫЕ

Наименование	Показатель
Категория надежности электроснабжения	III
Установленная мощность, кВт	0,44
Коэффициент мощности	0,95
Расчетный ток, А	0,28

Часть проекта выполнена в соответствии с действующими нормами и правилами и предусматривает мероприятия, обеспечивающие взрывопожарную и пожарную безопасность при эксплуатации объекта, при соблюдении предусмотренных проектом мероприятий.

ГИП Жангалиев А.А.

Изм.	Кол.	Лист	№док.	Подпись	Дата
ГИП		Жангалиев А.			09.18
Разраб.		Муханов М.			09.18
Проверил		Алиарыстан Е.			09.18
Н.контр		Укибаева А.			09.18

045-2018-ЭН

"Капитальный ремонт 100 дворовых территорий Алматинского района, г. Алматы". Двор по адресу: Наурызбай батыра, 26, 26/1

Наружное электроосвещение

Стадия	Лист	Листов
РП	1	5

Общие данные

ТОО "СырЖоба"

Взам. инв. №

Подп. и дата

Инв. № подл.

Формат А3

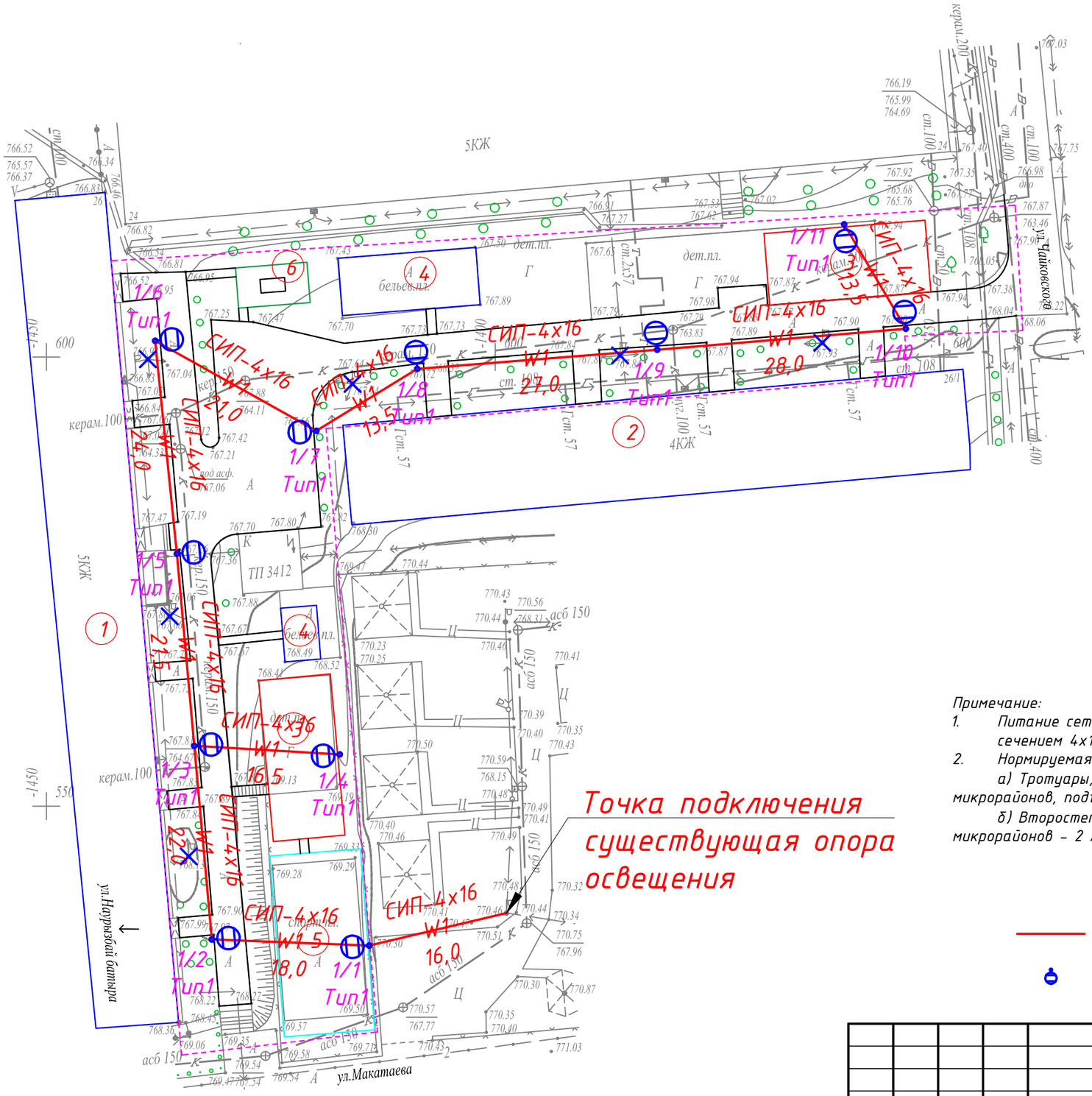

Ведомость жилых и общественных зданий и сооружений

Номер на плане	Наименование и обозначение
1	Жилой дом №26
2	Жилой дом №26/1
3	Реконструируемая детская площадка
4	Реконструируемая хоз. площадка(бельевая)
5	Реконструируемая спорт. площадка(баскетбол)
6	Проектируемая площадка для настольного тенниса

Примечание:

1. *Питание сетей освещения осуществляется самонесущим изолированным проводом СИП-4, сечением 4х16.*
2. *Нормируемая освещенность:*

а) Тротуары, отделенные от проезжей части дорог и улиц; основные проезды микрорайонов, подъезды, подходы и центральные аллеи детских - 4 Лк;

б) Второстепенные проезды, дворы и хозяйственные площадки на территориях микрорайонов - 2 Лк.

Условные обозначения

Проектируемая ВЛИ-0,4 кВ освещения

Проектируемая опора освещения

СОГЛАСОВАНО

Инж. АС Молдияр Н.

Взам. инв. №

Подп. и дата

Инв. № подп.

Изм.	Кол.	Лист	№док.	Подпись	Дата	045-2018-ЭН			
						"Капитальный ремонт 100 дворовых территорий Алматинского района, г. Алматы". Двор по адресу: Наурызбай батыра, 26, 26/1			
ГИП		Жангалиев А.			09.18	Наружное электроосвещение	Стадия	Лист	Листов
Разраб.		Муханов М.			09.18		РП	2	-
Проверил		Алиарыстан Е.			09.18				
Н.контр		Укибаева А.			09.18	План сетей наружного электроосвещения 0,4 кВ. М1:1000	ТОО "СырЖоба"		

Формат А3

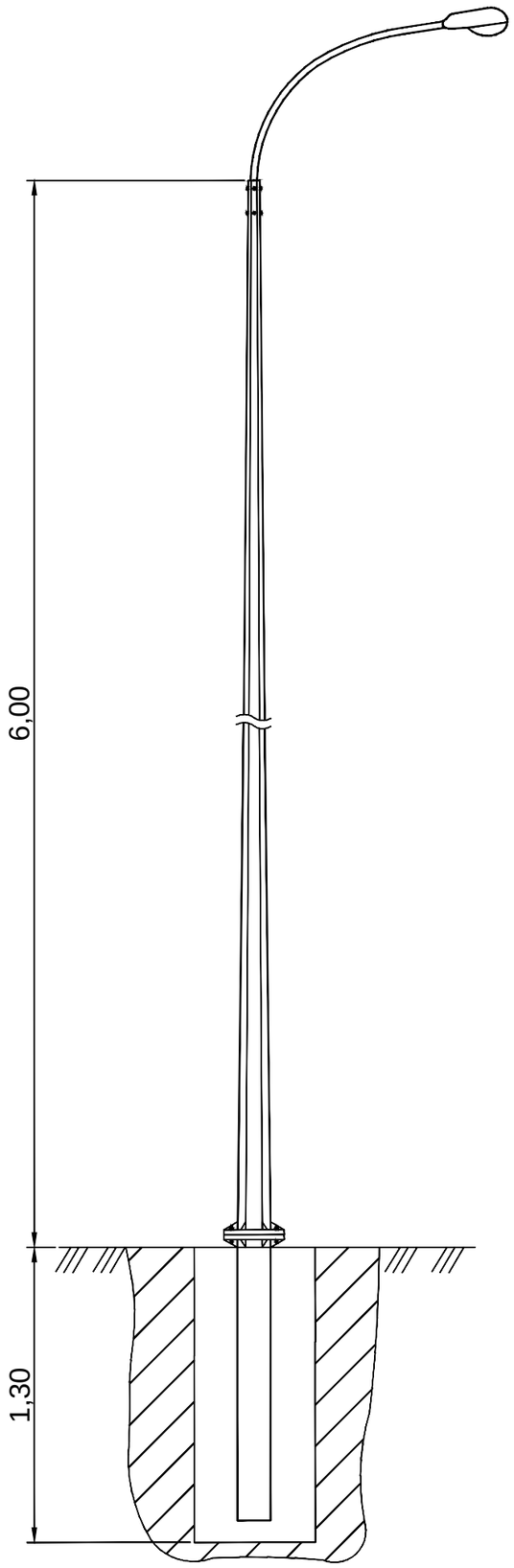

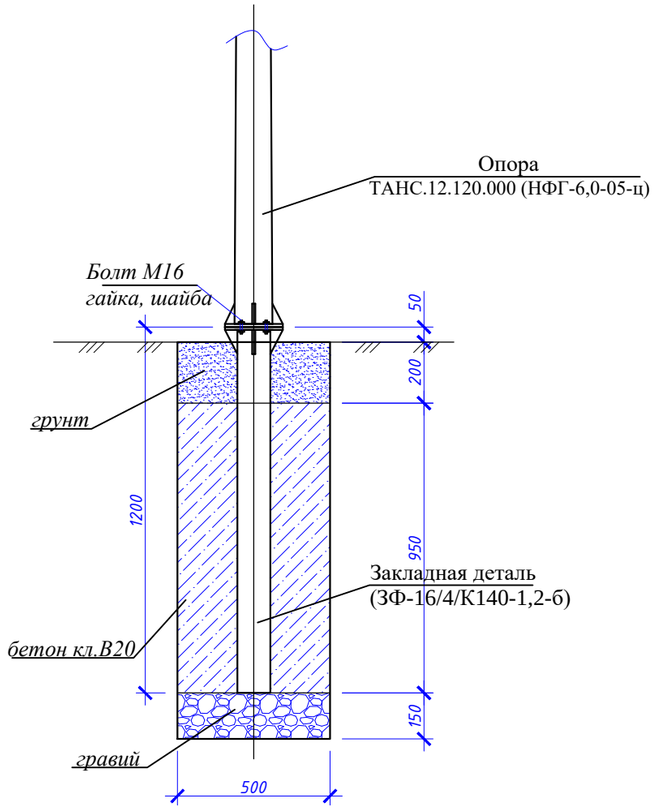

№ п/п	Обозначение	Наименование	Кол.	Масса, ед., кг	Примечание
		Материалы:			
	На сульфатостойком цементе	Бетон кл. В20, F50, W6, $м^3$	0,2375		
		Гравий	0,0375		
		Болт М16 с гайкой и шайбой	4		

Изм.	Кол.	Лист	№ док.	Подпись	Дата	045-2018-ЭН			
						"Капитальный ремонт 100 дворовых территорий Алматинского района, г. Алматы". Двор по адресу: Наурызбай батыра, 26, $\frac{26}{1}$			
ГИП		Жангалиев А.			09.18	Наружное электроосвещение	Стадия	Лист	Листов
Разраб.		Жолмагамбет О.			09.18		РП	3	-
Проверил		Алиарыстан Е.			09.18				
Н.контр		Укибаева А.			09.18	Общий вид опоры освещения и фундамента	ТОО "СырЖоба"		

Взам. инв. №

Подп. и дата

Инв. № подл.

Формат А3

Ведомость опор с установленными на них осветительными приборами

Поз.	Обозначение	Наименование	Кол.	Примечание
1 / 11	Opora engineering	Стойка ТАНС.12.120.000 (НФГ-6,0-05-ц) с кронштейном односветильниковым и одним светильником GALAD Победа LED-40-ШБ1/К50	11	

Взам. инв. №

Подп. и дата

Инв. № подп.

Изм.	Кол.	Лист	№док.	Подпись	Дата
ГИП		Жангалиев А.			09.18
Разраб.		Муханов М.			09.18
Проверил		Алиарыстан Е.			09.18
Н.контр		Укибаева А.			09.18

045-2018-ЭН

"Капитальный ремонт 100 дворовых территорий Алматинского района, г. Алматы". Двор по адресу: Наурызбай батыра, 26, $\frac{26}{1}$

Наружное электроосвещение

Стадия	Лист	Листов
РП	4	-

Ведомость опор с установленными на них осветительными приборами

ТОО "СырЖоба"

Формат А4

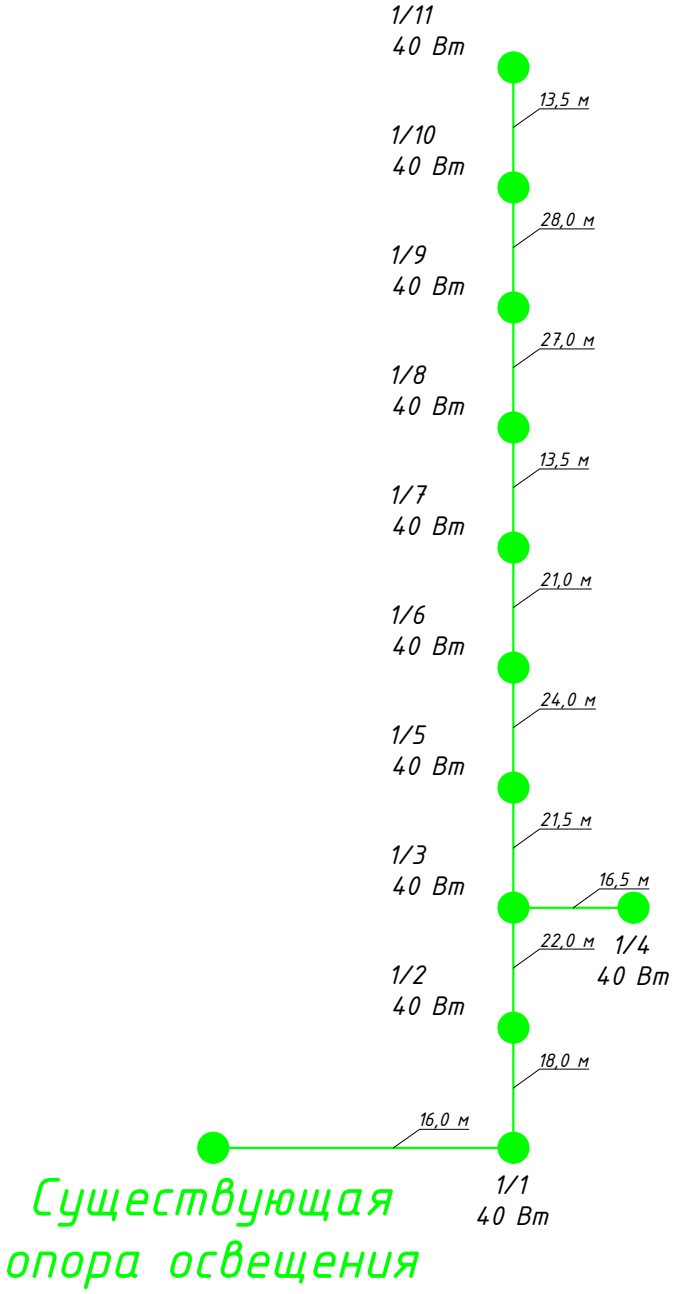

Взам. инв. №	Подп. и дата	Инв. № подп.

Изм.	Кол.	Лист	№док.	Подпись	Дата	045-2018-ЭН		
						"Капитальный ремонт 100 дворовых территорий Алматинского района, г. Алматы". Двор по адресу: Наурызбай батыра, 26, $\frac{26}{1}$		
ГИП		Жангалиев А.			09.18	Наружное электроосвещение	Стадия	Лист	Листов
Разраб.		Муханов М.			09.18		РП	5	-
Проверил		Алиарыстан Е.			09.18				
Н.контр		Укибаева А.			09.18	Однолинейная схема питания освещения	ТОО "СырЖоба"		

Формат А4

Позиция	Наименование и техническая характеристика	Тип, марка обозначение документа, опросного листа	Код оборудования, изделия и материала	Завод изготовитель	Единица измерения	Количество	Масса единицы, кг	Примечание
	Осветительное оборудование							
1	Светильник	GALAD Победа LED-40-ШБ1/К50			шт.	11	4,5	
	Электромонтажные устройства и изделия							
1	Опора	ТАНС.12.120.000 (НФГ-6,0-05-ц)			шт.	11	52,5	
2	Закладная деталь фундамента	ТАНС.31.108.000 (ЗФ-16/4/К140-1,2-б)			шт.	11	16,0	
3	Кронштейн	Кронштейн ТАНС.41.255.000 (1.К1-1,5-1,5-Ф1-ц)			шт.	11	12,52	
4	Скрепа	COT36	6418677412189	"Ensto"	шт.	24	0,015	
5	Бандажная лента	COT37	6418677412196	"Ensto"	м	24,0	0,115	
6	Крюк	SOT29.10	6418677441691	"Ensto"	шт.	21	0,64	
7	Анкерный зажим	SO243	6418677437977	"Ensto"	шт.	22	0,07	
8	Кабельный наконечник	SAL1.27	6418677401404	"Ensto"	шт.	20	0,04	
9	Кабельный наконечник	SAL1.272	6418677401404	"Ensto"	шт.	11	0,04	
10	Зажим прокалывающий	SLIP22.1	6418677403842	"Ensto"	шт.	32	0,12	
11	Рубильник мачтовый	SZ51	6418677406034	"Ensto"	шт.	1	4,18	
	Кабельные изделия							
1	Провод алюминиевый самонесущий изолированный	СИП4-4х16мм^2			м	235,0		с учетом 5% запаса
2	Провод с алюминиевыми жилами сечением 2,5 мм^2	АПВЗ-0,66			м	44,0		
3	Перемычка	МГ16	ГОСТ2112-79		м	20,0		
	Прочие							
1	Бетон				м^3	2,6125		
2	Рытье котлована под опору освещения				м^3	3,575		

Взам. инв. №

Подп. и дата

Инв. № подп.

Изм.	Кол.	Лист	№док.	Подпись	Дата
ГИП		Жангалиев А.			09.18
Разраб.		Муханов М.			09.18
Проверил		Алиарыстан Е.			09.18
Н.контр		Укибаева А.			09.18

045-2018-ЭН.СО

"Капитальный ремонт 100 дворовых территорий Алматинского района, г.Алматы". Двор по адресу: Наурызбай батыра, 26, 26/1. Наружное электроосвещение. Спецификация оборудования, изделий и материалов

Стадия	Лист	Листов
РП	1	1

ТОО "СырЖоба"

Товарищество с ограниченной ответственностью
"СырЖоба"

Заказ: 045/2018

Заказчик: КГУ "Аппарат Акима Алматинского района города Алматы"

РАБОЧИЙ ПРОЕКТ

"Капитальный ремонт 100 дворовых территорий Алматинского района, г. Алматы".
Двор по адресу: Наурызбай батыра, 28, Макатаева, 118, Чайковского, 37

Наружное электроосвещение

г.Астана 2018г.

Формат А3

Товарищество с ограниченной ответственностью
"СырЖоба"

Заказ: 045/2018

Заказчик: КГУ "Аппарат Акима Алматинского района города Алматы"

РАБОЧИЙ ПРОЕКТ

"Капитальный ремонт 100 дворовых территорий Алматинского района, г. Алматы".
Двор по адресу: Наурызбай батыра, 28, Макатаева, 118, Чайковского, 37

Наружное электроосвещение

И.О. директора ТОО "СырЖоба" Рахымжан А. Р.

ГИП Жангалиев А.А.

г.Астана 2018г.

Формат А3

ВЕДОМОСТЬ РАБОЧИХ ЧЕРТЕЖЕЙ ОСНОВНОГО КОМПЛЕКТА

Лист	Наименование	Примечание
1	Общие данные	
2	План сетей наружного электроосвещения 0,4 кВ. М1:1000	
3	Общий вид опоры освещения и фундамента	
4	Ведомость опор с установленными на них осветительными приборами	
5	Однолинейная схема питания освещения	

ВЕДОМОСТЬ ССЫЛОЧНЫХ И ПРИЛАГАЕМЫХ ДОКУМЕНТОВ

Обозначение	Наименование	Примечание
	Ссылочные документы	
ПУЭ РК 2015 г.	Правила устройства электроустановок	
Книга 1. Редакция 5	Пособие по проектированию воздушных линий электропередачи напряжением 0,38-20кВ "Ensto"	
	Прилагаемые документы	
045-2018-ЭН.СО	Спецификация оборудования, изделий и материалов	1 лист

ОБЩИЕ УКАЗАНИЯ

Рабочий проект наружного электроосвещения придомовой территории объекта "Капитальный ремонт 100 дворовых территорий Алматинского района, г. Алматы". Двор по адресу: Наурызбай батыра, 28, Макатаева, 118, Чайковского, 37 разработан на основании задания заказчика и технических условий № 242 от 14.08.2018г., выданных ГКП на ПХВ "Алматы Кала Жарык".

По степени надёжности электроснабжения объект относится к III-ей категории. Питание сетей освещения осуществляется самонесущим изолированным проводом СИП-4 расчетного сечения от ближайшей существующей опоры освещения.

Освещение дворов выполняется консольными светильниками с LED лампами, мощностью 40 Вт, устанавливаемыми на стальных опорах высотой 6 м. Для зарядки светильников применен провод АПВЗ-0,66.

Высота подвеса СИП на опоре уточняется по месту, не нарушая ПУЭ расстояние по вертикали от проводов ВЛИ до поверхности земли в населенной местности до земли и проезжей части земли должно быть не менее 5 м.

Общая протяженность линии освещения - 361,0 м.

Суммарная мощность устанавливаемых светильников - 0,88 кВт.

Суммарное количество вновь устанавливаемых опор со светильниками - 21 шт.

ЗАЩИТНЫЕ МЕРОПРИЯТИЯ

Металлические нетоковедущие части конструкции, могущие оказаться под напряжением при повреждении изоляции зануляются проводником PEN распределительной сети и зануляющим третьим проводом, идущим к светильнику.

Монтаж выполнить согласно требований ПУЭ, СНиП РК, ПТБ и ПТЭ.

ИТОГОВЫЕ ДАННЫЕ

Наименование	Показатель
Категория надежности электроснабжения	III
Установленная мощность, кВт	0,88
Коэффициент мощности	0,95
Расчетный ток, А	1,41

Часть проекта выполнена в соответствии с действующими нормами и правилами и предусматривает мероприятия, обеспечивающие взрывопожарную и пожарную безопасность при эксплуатации объекта, при соблюдении предусмотренных проектом мероприятий.

ГИП Жангалиев А.

Изм.	Кол.	Лист	№док.	Подпись	Дата
ГИП		Жангалиев А.			09.18
Разраб.		Муханов М.			09.18
Проверил		Алиарыстан Е.			09.18
Н.контр		Укибаева А.			09.18

045-2018-ЭН

"Капитальный ремонт 100 дворовых территорий Алматинского района, г. Алматы". Двор по адресу: Наурызбай батыра, 28, Макатаева, 118, Чайковского, 37

Наружное электроосвещение

Стадия	Лист	Листов
РП	1	5

Общие данные

ТОО "СырЖоба"

Взам. инв. №

Подп. и дата

Инв. № подл.

Формат А3

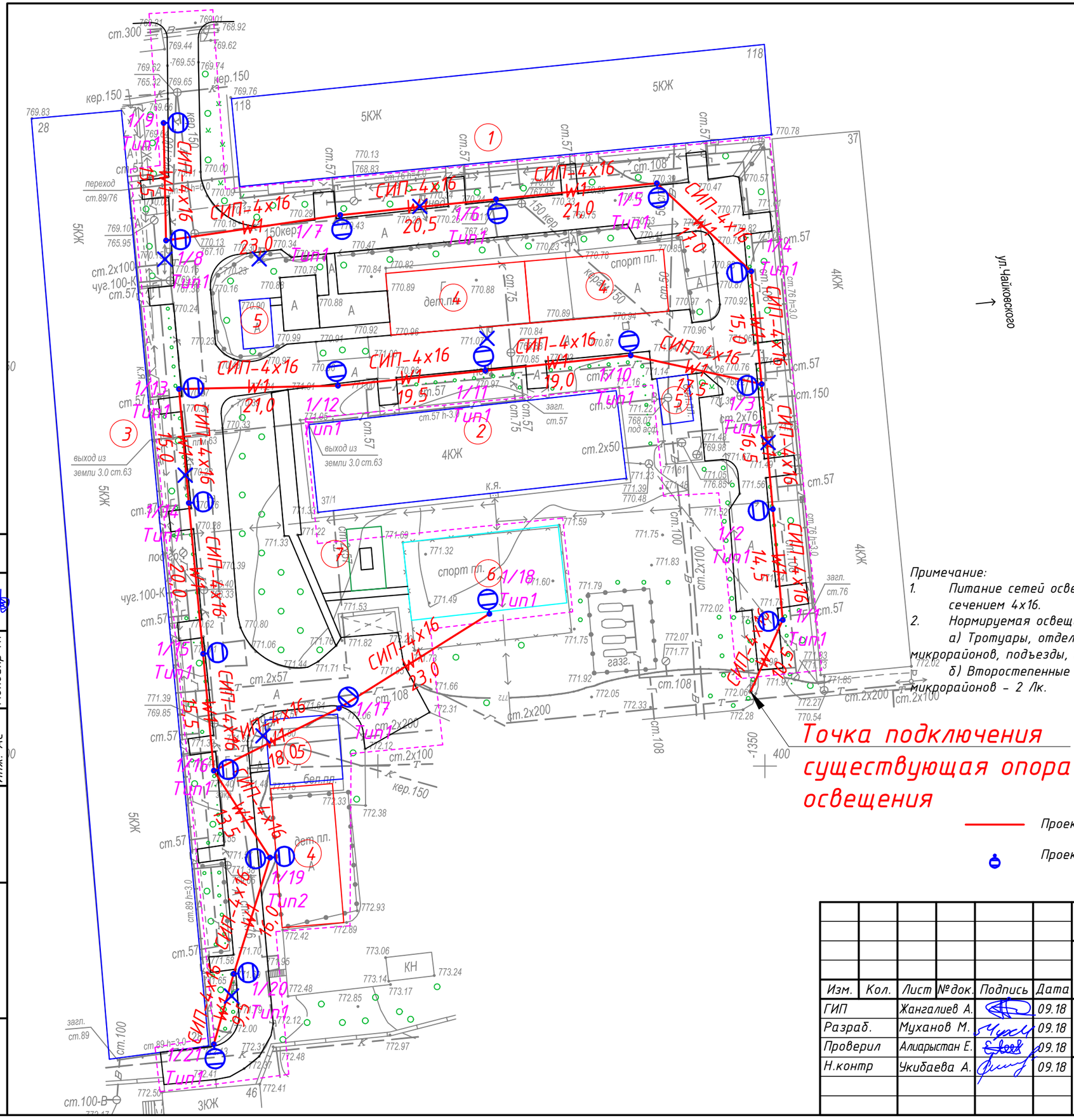

Ведомость жилых и общественных зданий и сооружений

Номер на плане	Наименование и обозначение
1	Жилой дом №118
2	Жилой дом №37/1
3	Жилой дом №28
4	Реконструируемая детская площадка
5	Реконструируемая хоз. площадка(бельевая)
6	Реконструируемая спорт. площадка (баскетбол)
7	Проектируемая площадка для настольного тенниса

Примечание:

1. *Питание сетей освещения осуществляется самонесущим изолированным проводом СИП-4, сечением 4х16.*
2. *Нормируемая освещенность:*

а) Тротуары, отделенные от проезжей части дорог и улиц; основные проезды микрорайонов, подъезды, подходы и центральные аллеи детских - 4 Лк;

б) Второстепенные проезды, дворы и хозяйственные площадки на территориях микрорайонов - 2 Лк.

Условные обозначения

Проектируемая ВЛИ-0,4 кВ освещения

Проектируемая опора освещения

Изм.	Кол.	Лист	№док.	Подпись	Дата	045-2018-ЭН			
						"Капитальный ремонт 100 дворовых территорий Алматинского района, г. Алматы". Двор по адресу: Наурызбай батыра, 28, Макатаева, 118, Чайковского, 37			
ГИП		Жангалиев А.			09.18	Наружное электроосвещение	Стадия	Лист	Листов
Разраб.		Муханов М.			09.18		РП	2	-
Проверил		Алиарыстан Е.			09.18				
Н.контр		Укибаева А.			09.18	План сетей наружного электроосвещения 0,4 кВ. М1:1000	ТОО "СырЖоба"		

Формат А3

СОГЛАСОВАНО

Инж. АС Молдияр Н.

Взам. инв. №

Подп. и дата

Инв. № подп.

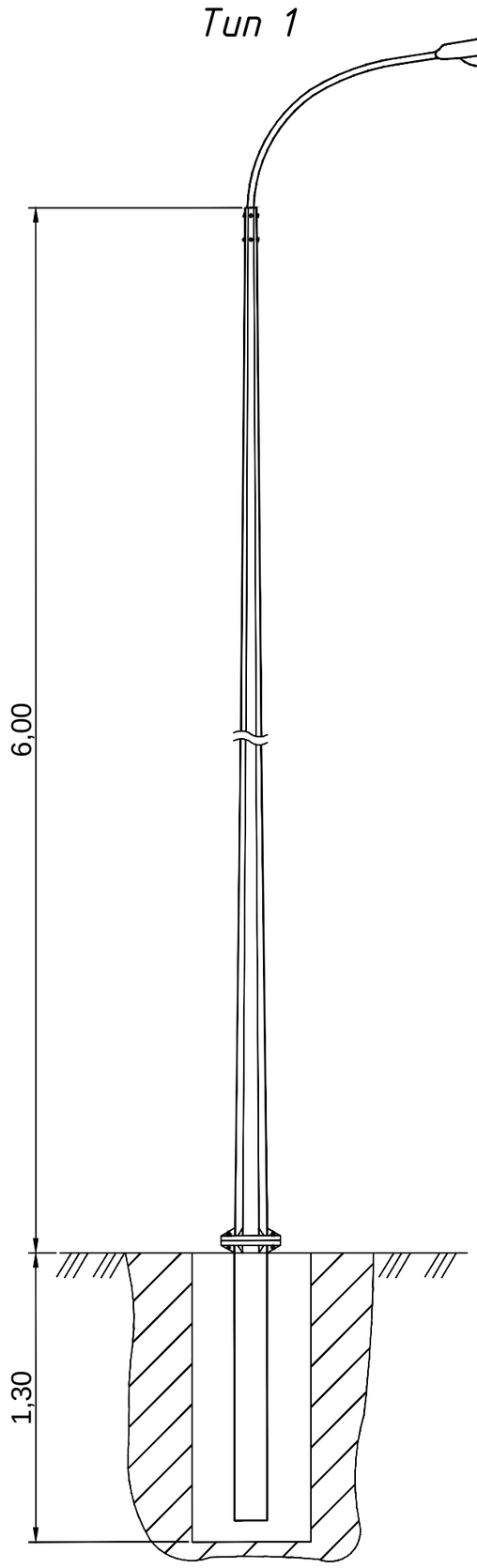

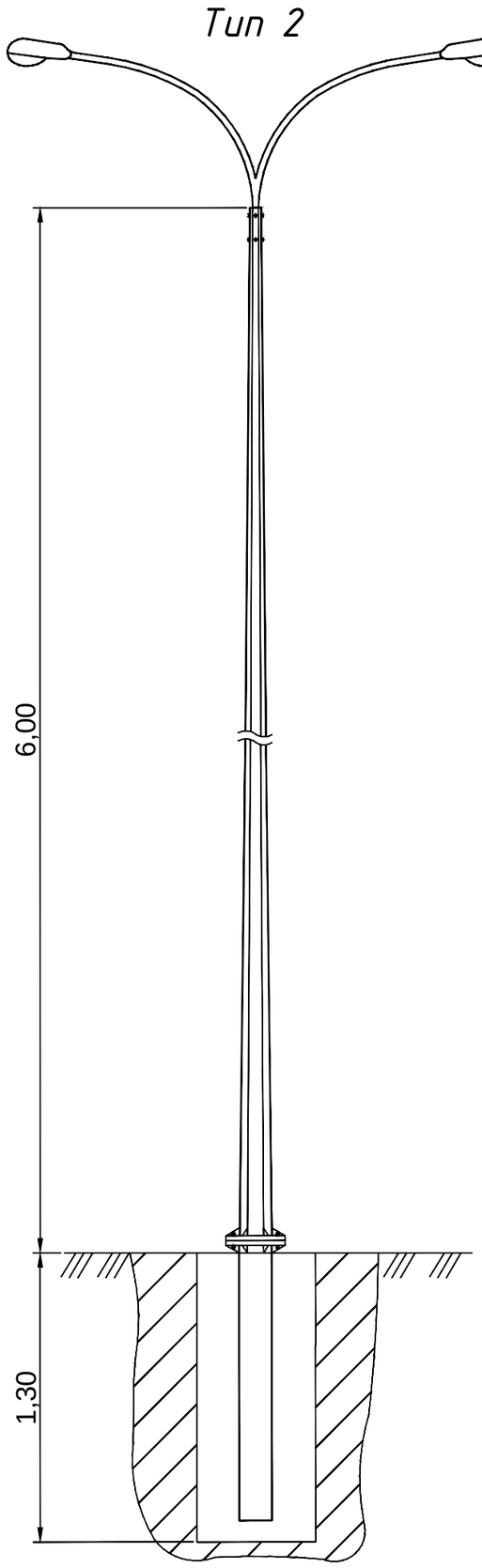

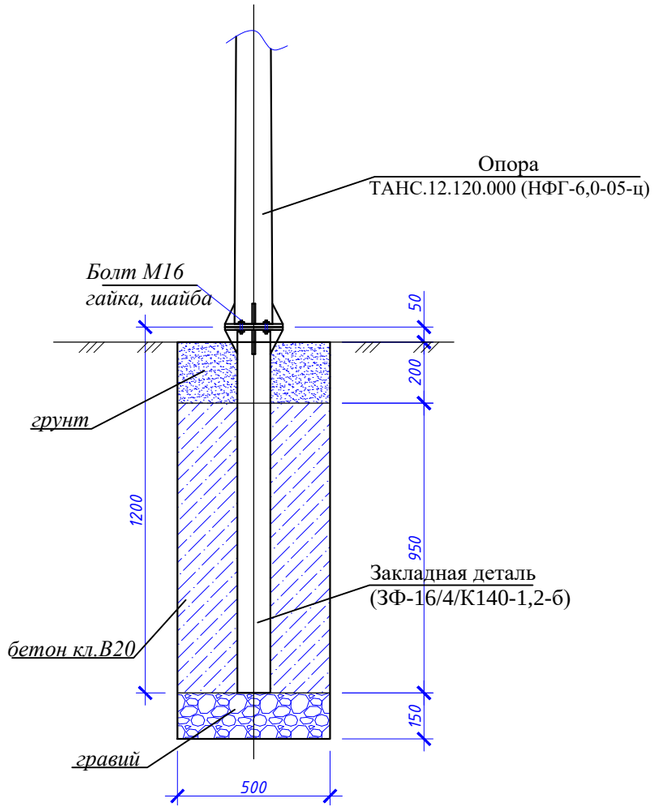

№ п/п	Обозначение	Наименование	Кол.	Масса, ед., кг	Примечание
		Материалы:			
	На сульфатостойком цементе	Бетон кл. В20, F50, W6, $м^3$	0,2375		
		Гравий	0,0375		
		Болт М16 с гайкой и шайбой	4		

Изм.	Кол.	Лист	№док.	Подпись	Дата	045-2018-ЭН		
						"Капитальный ремонт 100 дворовых территорий Алматинского района, г. Алматы". Двор по адресу: Наурызбай батыра, 28, Макатаева, 118, Чайковского, 37		
ГИП		Жангалиев А.			09.18	Наружное электроосвещение	Стадия	Лист	Листов
Разраб.		Жолмагамбет О.			09.18		РП	3	-
Проверил		Алиарыстан Е.			09.18				
Н.контр		Укибаева А.			09.18	Общий вид опоры освещения и фундамента	ТОО "СырЖоба"		

Взам. инв. №

Подп. и дата

Инв. № подп.

Формат А3

Ведомость опор с установленными на них осветительными приборами

Поз.	Обозначение	Наименование	Кол.	Примечание
1 / 18, 20, 21	Opora engineering	Стойка ТАНС.12.120.000 (НФГ-6,0-05-ц) с кронштейном односветильниковым и одним светильником GALAD Победа LED-40-ШБ1/К50	7	
19	Opora engineering	Стойка ТАНС.12.120.000 (НФГ-6,0-05-ц) с кронштейном двухсветильниковым парным на ∠180° и двумя светильниками GALAD Победа LED-40-ШБ1/К50	2	

Взам. инв. №

Подп. и дата

Инв. № подп.

Изм.	Кол.	Лист	№док.	Подпись	Дата
ГИП		Жангалиев А.			09.18
Разраб.		Муханов М.			09.18
Проверил		Алиарыстан Е.			09.18
Н.контр		Укибаева А.			09.18

045-2018-ЭН

"Капитальный ремонт 100 дворовых территорий Алматинского района, г. Алматы". Двор по адресу: Наурызбай батыра, 28, Макатаева, 118, Чайковского, 37

Наружное электроосвещение

Стадия	Лист	Листов
РП	4	-

Ведомость опор с установленными на них осветительными приборами

ТОО "СырЖоба"

Формат А4

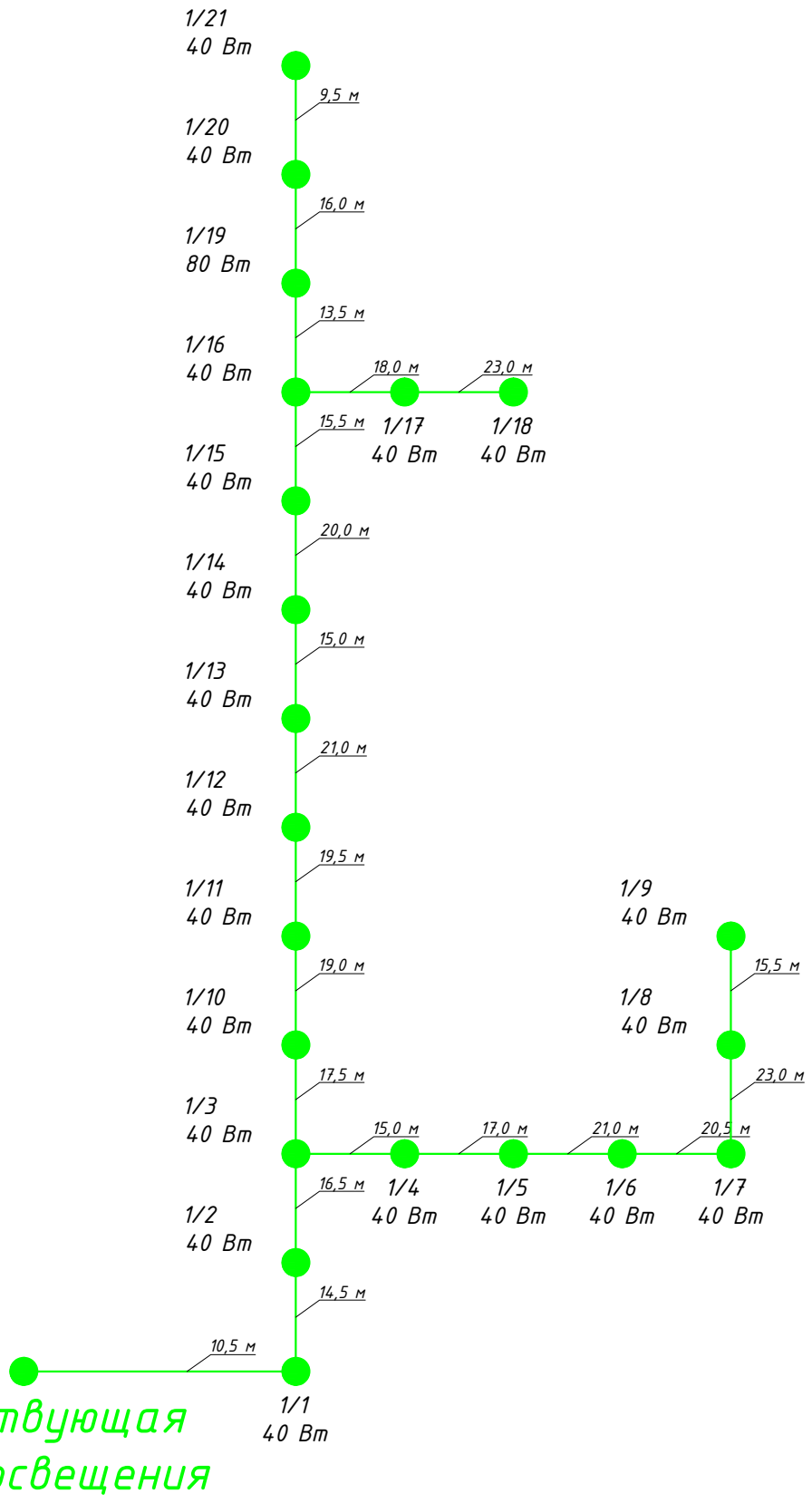

Взам. инв. №	Подп. и дата	Инв. № подп.

Изм.	Кол.	Лист	№док.	Подпись	Дата
ГИП		Жангалиев А.			09.18
Разраб.		Муханов М.			09.18
Проверил		Алиарыстан Е.			09.18
Н.контр		Укибаева А.			09.18

045-2018-ЭН

"Капитальный ремонт 100 дворовых территорий Алматинского района, г. Алматы". Двор по адресу: Наурызбай батыра, 28, Макатаева, 118, Чайковского, 37

Наружное электроосвещение	Стадия	Лист	Листов
	РП	5	-
Однолинейная схема питания освещения	ТОО "СырЖоба"		

Формат А4

Позиция	Наименование и техническая характеристика	Тип, марка обозначение документа, опросного листа	Код оборудования, изделия и материала	Завод изготовитель	Единица измерения	Количество	Масса единицы, кг	Примечание
	Осветительное оборудование							
1	Светильник	GALAD Победа LED-40-ШБ1/К50			шт.	22	4,5	
	Электромонтажные устройства и изделия							
1	Опора	ТАНС.12.120.000 (НФГ-6,0-05-ц)			шт.	21	52,5	
2	Закладная деталь фундамента	ТАНС.31.108.000 (ЗФ-16/4/К140-1,2-б)			шт.	21	16,0	
3	Кронштейн	Кронштейн ТАНС.41.255.000 (1.К1-1,5-1,5-Ф1-ц)			шт.	20	12,52	
4	Кронштейн	Кронштейн ТАНС.41.219.000 (1.К2-1,5-1,5-/180-Ф1-ц)			шт.	1	24,0	
5	Скрепа	COT36	6418677412189	"Ensto"	шт.	44	0,015	
6	Бандажная лента	COT37	6418677412196	"Ensto"	м	44,0	0,115	
7	Крюк	SOT29.10	6418677441691	"Ensto"	шт.	40	0,64	
8	Анкерный зажим	SO243	6418677437977	"Ensto"	шт.	42	0,07	
9	Кабельный наконечник	SAL1.27	6418677401404	"Ensto"	шт.	39	0,04	
10	Кабельный наконечник	SAL1.272	6418677401404	"Ensto"	шт.	21	0,04	
11	Зажим прокалывающий	SLIP22.1	6418677403842	"Ensto"	шт.	93	0,12	
12	Рубильник мачтовый	SZ51	6418677406034	"Ensto"	шт.	1	4,18	
	Кабельные изделия							
1	Провод алюминиевый самонесущий изолированный	СИП4-4х16мм^2			м	380,0		с учетом 5% запаса
2	Провод с алюминиевыми жилами сечением 2,5 мм^2	АПВЗ-0,66			м	84,0		
3	Перемычка	МГ16	ГОСТ 2112-79		м	39,0		
	Прочие							
1	Бетон				м^3	4,9875		
2	Рытье котлована под опору освещения				м^3	6,825		

Взам. инв. №

Подп. и дата

Инв. № подп.

Изм.	Кол.	Лист	№док.	Подпись	Дата	045-2018-ЭН.СО		
ГИП		Жангалиев А.			09.18	"Капитальный ремонт 100 дворовых территорий Алматинского района, г.Алматы". Двор по адресу: Наурызбай батыра, 28, Макатаева, 118, Чайковского, 37. Наружное электроосвещение. Спецификация оборудования, изделий и материалов	Стадия	Лист	Листов
Разраб.		Муханов М.			09.18		РП	1	1
Проверил		Алиарыстан Е.			09.18		ТОО "СырЖоба"		
Н.контр		Укибаева А.			09.18				

Товарищество с ограниченной ответственностью
"СырЖоба"

Заказ: 045-2018

Заказчик: КГУ "Аппарат Акима Алматинского района города Алматы"

РАБОЧИЙ ПРОЕКТ

"Капитальный ремонт 100 дворовых территорий Алматинского района, г. Алматы".
Двор по адресу: Назарбаева, 165, Курмангазы, 43

Наружное электроосвещение

г.Астана 2018г.

Формат А3

Товарищество с ограниченной ответственностью
"СырЖоба"

Заказ: 045-2018

Заказчик: КГУ "Аппарат Акима Алматинского района города Алматы"

РАБОЧИЙ ПРОЕКТ

"Капитальный ремонт 100 дворовых территорий Алматинского района, г. Алматы".
Двор по адресу: Назарбаева, 165, Курмангазы, 43

Наружное электроосвещение

И.О. директора ТОО "СырЖоба"	Рахымжан А. Р.
ГИП	Жангалиев А.

г.Астана 2018г.

Формат А3

ВЕДОМОСТЬ РАБОЧИХ ЧЕРТЕЖЕЙ ОСНОВНОГО КОМПЛЕКТА

Лист	Наименование	Примечание
1	Общие данные	
2	План сетей наружного электроосвещения 0,4 кВ. М1:1000	
3	Общий вид опоры освещения и фундамента	
4	Ведомость опор с установленными на них осветительными приборами	
5	Однолинейная схема питания освещения	

ВЕДОМОСТЬ ССЫЛОЧНЫХ И ПРИЛАГАЕМЫХ ДОКУМЕНТОВ

Обозначение	Наименование	Примечание
	Ссылочные документы	
ПУЭ РК 2015 г.	Правила устройства электроустановок	
Книга 1. Редакция 5	Пособие по проектированию воздушных линий электропередачи напряжением 0,38-20кВ "Ensto"	
	Прилагаемые документы	
045-2018-ЭН.СО	Спецификация оборудования, изделий и материалов	1 лист

ОБЩИЕ УКАЗАНИЯ

Рабочий проект наружного электроосвещения придомовой территории объекта "Капитальный ремонт 100 дворовых территорий Алматинского района, г. Алматы". Двор по адресу: Панфилова, 138, Шевченко, 48, Назарбаева, 163 разработан на основании задания заказчика и технических условий № 242 от 14.08.2018г., выданных ГКП на ПХВ "Алматы Кала Жарык".

По степени надёжности электроснабжения объект относится к III-ей категории. Питание сетей освещения осуществляется самонесущим изолированным проводом СИП-4 расчетного сечения от ближайшей существующей опоры освещения.

Освещение дворов выполняется консольными светильниками с LED лампами, мощностью 40 Вт, устанавливаемыми на стальных опорах высотой 6 м. Для зарядки светильников применен провод АПВЗ-0,66.

Высота подвеса СИП на опоре уточняется по месту, не нарушая ПУЭ расстояние по вертикали от проводов ВЛИ до поверхности земли в населенной местности до земли и проезжей части земли должно быть не менее 5 м.

Общая протяженность линии освещения - 270,5 м.

Суммарная мощность устанавливаемых светильников - 0,56 кВт.

Суммарное количество вновь устанавливаемых опор со светильниками - 14 шт.

ЗАЩИТНЫЕ МЕРОПРИЯТИЯ

Металлические нетоковедущие части конструкции, могущие оказаться под напряжением при повреждении изоляции зануляются проводником PEN распределительной сети и зануляющим третьим проводом, идущим к светильнику.

Монтаж выполнить согласно требований ПУЭ, СНиП РК, ПТБ и ПТЭ.

ИТОГОВЫЕ ДАННЫЕ

Наименование	Показатель
Категория надежности электроснабжения	III
Установленная мощность, кВт	0,56
Коэффициент мощности	0,95
Расчетный ток, А	0,9

Часть проекта выполнена в соответствии с действующими нормами и правилами и предусматривает мероприятия, обеспечивающие взрывопожарную и пожарную безопасность при эксплуатации объекта, при соблюдении предусмотренных проектом мероприятий.

ГИП Жангалиев А.

Изм.	Кол.	Лист	№док.	Подпись	Дата	045-2018-ЭН		
						"Капитальный ремонт 100 дворовых территорий Алматинского района, г. Алматы". Двор по адресу: Назарбаева, 165, Курмангазы, 43		
ГИП		Жангалиев А.			09.18	Наружное электроосвещение	Стадия	Лист	Листов
Разраб.		Муханов М.			09.18		РП	1	4
Проверил		Алиарыстан Е.			09.18				
Н.контр		Укибаева А.			09.18	Общие данные	ТОО "СырЖоба"		

Взам. инв. №

Подп. и дата

Инв. № подп.

Формат А3

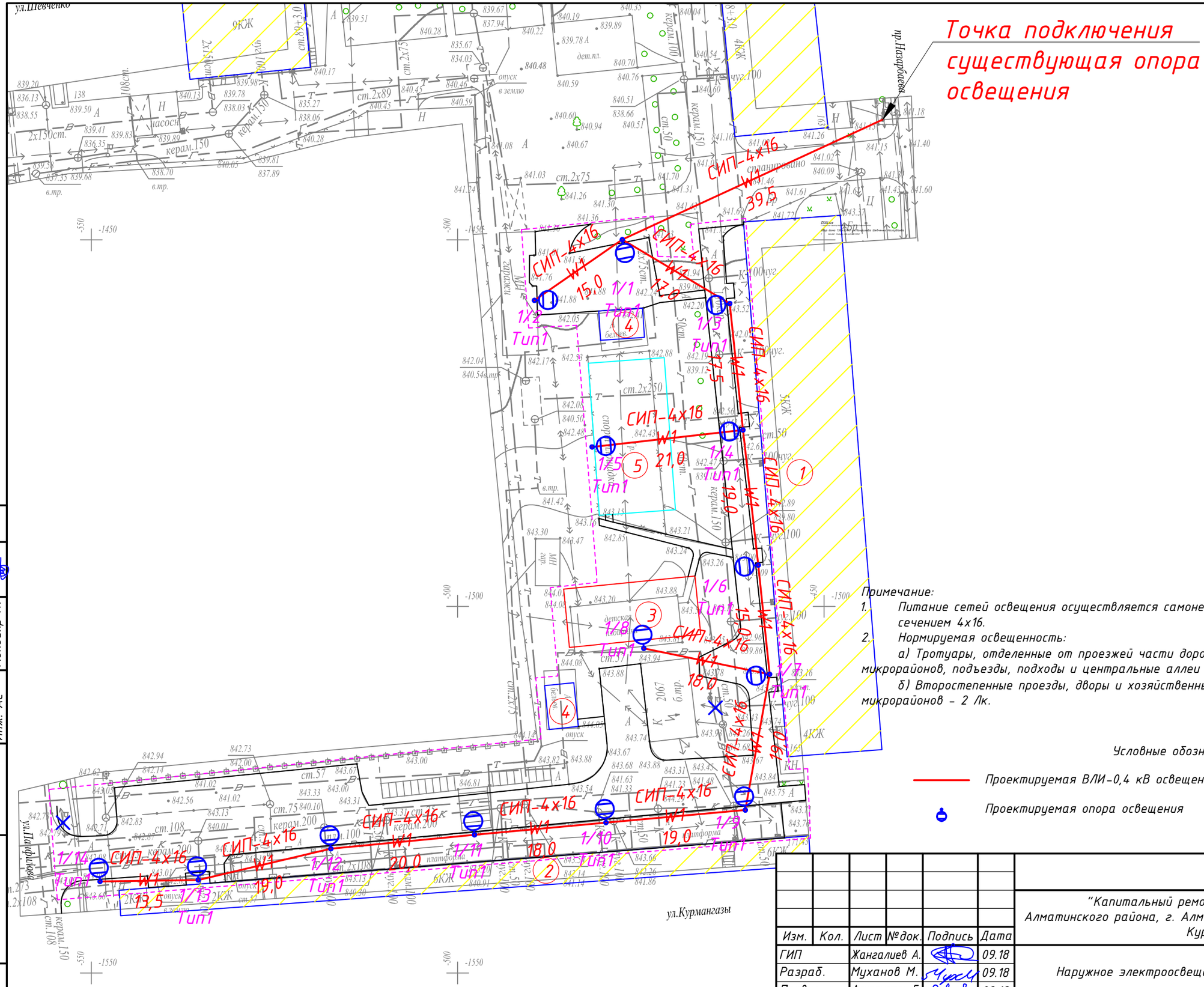

Ведомость жилых и общественных зданий и сооружений

Номер на плане	Наименование и обозначение
1	Жилой дом №165
2	Жилой дом №43
3	Реконструируемая детская площадка
4	Проектируемая хоз. площадка(бельевая)
5	Реконструируемая спорт. площадка(баскетбол)

Примечание:

1. Питание сетей освещения осуществляется самонесущим изолированным проводом СИП-4, сечением 4х16.
2. Нормируемая освещенность:

а) Тротуары, отделенные от проезжей части дорог и улиц; основные проезды микрорайонов, подъезды, подходы и центральные аллеи детских - 4 Лк;

б) Второстепенные проезды, дворы и хозяйственные площадки на территориях микрорайонов - 2 Лк.

Условные обозначения

Проектируемая ВЛИ-0,4 кВ освещения

Проектируемая опора освещения

СОГЛАСОВАНО

Инж. АС Молдияр Н.

Взам. инв. №

Подп. и дата

Инв. № подп.

045-2018-ЭН

"Капитальный ремонт 100 дворовых территорий Алматинского района, г. Алматы". Двор по адресу: Назарбаева, 165, Курмангазы, 43

Изм.	Кол.	Лист	№док.	Подпись	Дата
ГИП		Жангалиев А.			09.18
Разраб.		Муханов М.			09.18
Проверил		Алиарыстан Е.			09.18
Н.контр		Укибаева А.			09.18

Наружное электроосвещение

Стадия	Лист	Листов
РП	2	-

План сетей наружного электроосвещения 0,4 кВ. М1:1000

ТОО "СырЖоба"

Формат А3

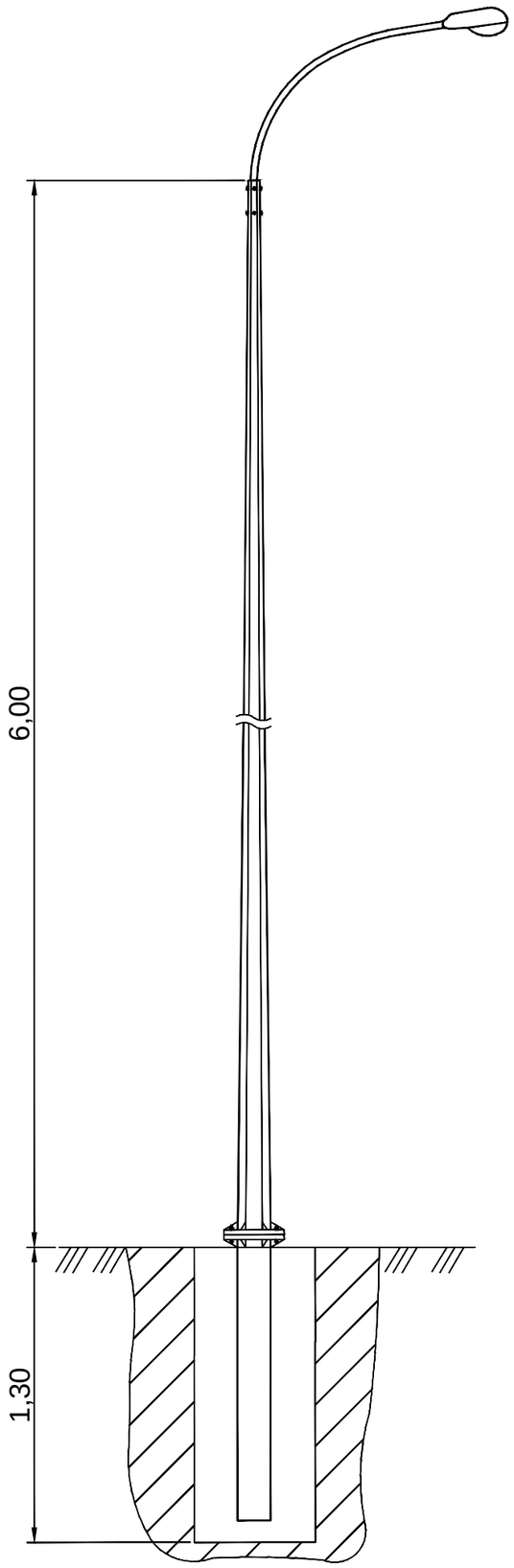

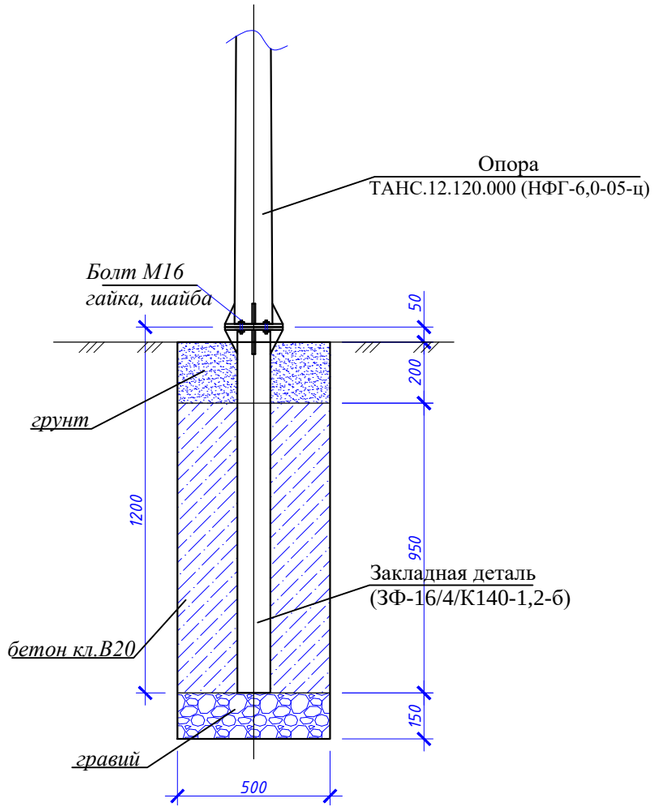

№ п/п	Обозначение	Наименование	Кол.	Масса, ед., кг	Примечание
		Материалы:			
	На сульфатостойком цементе	Бетон кл. В20, F50, W6, $м^3$	0,2375		
		Гравий	0,0375		
		Болт М16 с гайкой и шайбой	4		

Изм.	Кол.	Лист	№ док.	Подпись	Дата				
						045-2018-ЭН			
						"Капитальный ремонт 100 дворовых территорий Алматинского района, г. Алматы". Двор по адресу: Назарбаева, 165, Курмангазы, 43			
ГИП		Жангалиев А.			09.18	Наружное электроосвещение	Стадия	Лист	Листов
Разраб.		Жолмагамбет О.			09.18		РП	3	-
Проверил		Алиарыстан Е.			09.18				
Н.контр		Укибаева А.			09.18	Общий вид опоры освещения и фундамента	ТОО "СырЖоба"		

Взам. инв. №

Подп. и дата

Инв. № подл.

Формат А3

Ведомость опор с установленными на них осветительными приборами

Поз.	Обозначение	Наименование	Кол.	Примечание
1 / 14	Opora engineering	Стойка ТАНС.12.120.000 (НФГ-6,0-05-ц) с кронштейном односветильниковым и одним светильником GALAD Победа LED-40-ШБ1/К50	14	

Взам. инв. №

Подп. и дата

Инв. № подп.

Изм.	Кол.	Лист	№док.	Подпись	Дата
ГИП		Жангалиев А.			09.18
Разраб.		Муханов М.			09.18
Проверил		Алиарыстан Е.			09.18
Н.контр		Укибаева А.			09.18

045-2018-ЭН

"Капитальный ремонт 100 дворовых территорий Алматинского района, г. Алматы". Двор по адресу: Назарбаева, 165, Курмангазы, 43

Наружное электроосвещение

Стадия	Лист	Листов
РП	4	-

Ведомость опор с установленными на них осветительными приборами

ТОО "СырЖоба"

Формат А4

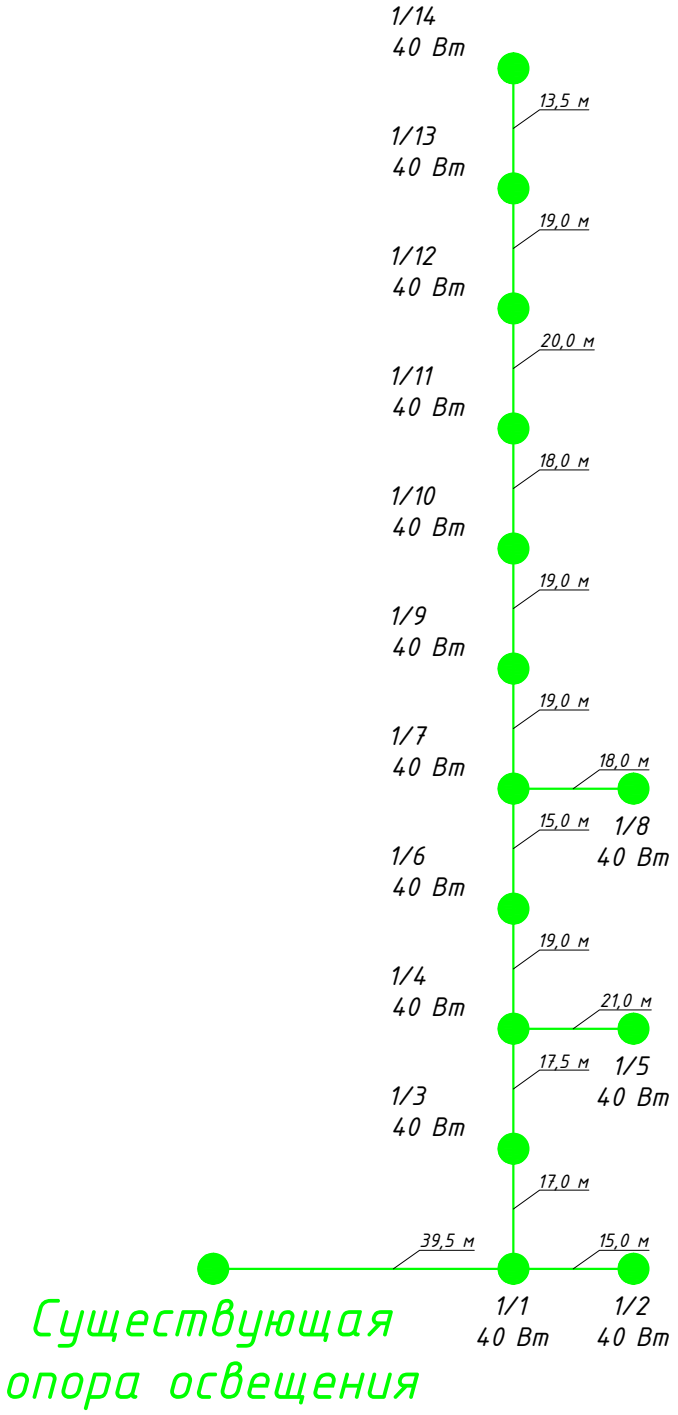

Взам. инв. №	Подп. и дата	Инв. № подп.

Изм.	Кол.	Лист	№док.	Подпись	Дата
ГИП		Жангалиев А.			09.18
Разраб.		Муханов М.			09.18
Проверил		Алиарыстан Е.			09.18
Н.контр		Укибаева А.			09.18

045-2018-ЭН

"Капитальный ремонт 100 дворовых территорий Алматинского района, г. Алматы". Двор по адресу: Назарбаева, 165, Курмангазы, 43

Наружное электроосвещение	Стадия	Лист	Листов
	РП	5	-
Однолинейная схема питания освещения	ТОО "СырЖоба"		

Формат А4

Позиция	Наименование и техническая характеристика	Тип, марка обозначение документа, опросного листа	Код оборудования, изделия и материала	Завод изготовитель	Единица измерения	Количество	Масса единицы, кг	Примечание
	Осветительное оборудование							
1	Светильник	GALAD Победа LED-40-ШБ1/К50			шт.	14	4,5	
	Электромонтажные устройства и изделия							
1	Опора	ТАНС.12.120.000 (НФГ-6,0-05-ц)			шт.	14	52,5	
2	Закладная деталь фундамента	ТАНС.31.108.000 (ЗФ-16/4/К140-1,2-б)			шт.	14	16,0	
3	Кронштейн	Кронштейн ТАНС.41.255.000 (1.К1-1,5-1,5-Ф1-ц)			шт.	14	12,52	
4	Скрепа	COT36	6418677412189	"Ensto"	шт.	30	0,015	
5	Бандажная лента	COT37	6418677412196	"Ensto"	м	30,0	0,115	
6	Крюк	SOT29.10	6418677441691	"Ensto"	шт.	25	0,64	
7	Анкерный зажим	SO243	6418677437977	"Ensto"	шт.	28	0,07	
8	Кабельный наконечник	SAL1.27	6418677401404	"Ensto"	шт.	24	0,04	
9	Кабельный наконечник	SAL1.272	6418677401404	"Ensto"	шт.	14	0,04	
10	Зажим прокалывающий	SLIP22.1	6418677403842	"Ensto"	шт.	68	0,12	
11	Рубильник мачтовый	SZ51	6418677406034	"Ensto"	шт.	1	4,18	
	Кабельные изделия							
1	Провод алюминиевый самонесущий изолированный	СИП4-4х16мм^2			м	285,0		с учетом 5% запаса
2	Провод с алюминиевыми жилами сечением 2,5 мм^2	АПВЗ-0,66			м	56,0		
3	Перемычка	МГ16	ГОСТ2112-79		м	25,0		
	Прочие							
1	Бетон				м^3	3,325		
2	Рытье котлована под опору освещения				м^3	4,55		

Взам. инв. №

Подп. и дата

Инв. № подп.

Изм.	Кол.	Лист	№док.	Подпись	Дата	045-2018-ЭН.СО		
ГИП		Жангалиев А.			09.18	"Капитальный ремонт 100 дворовых территорий Алматинского района, г.Алматы". Двор по адресу: Назарбаева, 165, Курмангазы, 43. Наружное электроосвещение. Спецификация оборудования, изделий и материалов	Стадия	Лист	Листов
Разраб.		Муханов М.			09.18		РП	1	1
Проверил		Алиарыстан Е.			09.18		ТОО "СырЖоба"		
Н.контр		Укибаева А.			09.18				

Товарищество с ограниченной ответственностью
"СырЖоба"

Заказ: 045/2018

Заказчик: КГУ "Аппарат Акима Алматинского района города Алматы"

РАБОЧИЙ ПРОЕКТ

"Капитальный ремонт 100 дворовых территорий Алматинского района, г. Алматы".
Двор по адресу: Панфилова, 109, Гоголя, 87, 87а, 87б

Наружное электроосвещение

г.Астана 2018г.

Формат А3

Товарищество с ограниченной ответственностью
"СырЖоба"

Заказ: 045/2018

Заказчик: КГУ "Аппарат Акима Алматинского района города Алматы"

РАБОЧИЙ ПРОЕКТ

"Капитальный ремонт 100 дворовых территорий Алматинского района, г. Алматы".
Двор по адресу: Панфилова, 109, Гоголя, 87, 87а, 87б

Наружное электроосвещение

И.О. директора ТОО "СырЖоба"	Рахымжан А. Р.
ГИП	Жангалиев А.А.

г.Астана 2018г.

Формат А3

ВЕДОМОСТЬ РАБОЧИХ ЧЕРТЕЖЕЙ ОСНОВНОГО КОМПЛЕКТА

Лист	Наименование	Примечание
1	Общие данные	
2	План сетей наружного электроосвещения 0,4 кВ. М1:1000	
3	Общий вид опоры освещения и фундамента	
4	Ведомость опор с установленными на них осветительными приборами	
5	Однолинейная схема питания освещения	

ВЕДОМОСТЬ ССЫЛОЧНЫХ И ПРИЛАГАЕМЫХ ДОКУМЕНТОВ

Обозначение	Наименование	Примечание
	Ссылочные документы	
ПУЭ РК 2015 г.	Правила устройства электроустановок	
Книга 1. Редакция 5	Пособие по проектированию воздушных линий электропередачи напряжением 0,38-20кВ "Ensto"	
	Прилагаемые документы	
045-2018-ЭН.СО	Спецификация оборудования, изделий и материалов	1 лист

ОБЩИЕ УКАЗАНИЯ

Рабочий проект наружного электроосвещения придомовой территории объекта "Капитальный ремонт 100 дворовых территорий Алматинского района, г. Алматы". Двор по адресу: Панфилова, 109, Гоголя, 87, 87а, 87б разработан на основании задания заказчика и технических условий № 1650 от 14.08.2018г., выданных ГКП на ПХВ "Алматы Кала Жарык".

По степени надёжности электроснабжения объект относится к III-ей категории. Питание сетей освещения осуществляется самонесущим изолированным проводом СИП-4 расчетного сечения от ближайшей существующей опоры освещения.

Освещение дворов выполняется консольными светильниками с LED лампами, мощностью 40 Вт, устанавливаемыми на стальных опорах высотой 6 м. Для зарядки светильников применен провод АПВЗ-0,66.

Высота подвеса СИП на опоре уточняется по месту, не нарушая ПУЭ расстояние по вертикали от проводов ВЛИ до поверхности земли в населенной местности до земли и проезжей части земли должно быть не менее 5 м.

Общая протяженность линии освещения - 292,0 м.

Суммарная мощность устанавливаемых светильников - 0,64 кВт.

Суммарное количество вновь устанавливаемых опор со светильниками - 16 шт.

ЗАЩИТНЫЕ МЕРОПРИЯТИЯ

Металлические нетоковедущие части конструкции, могущие оказаться под напряжением при повреждении изоляции зануляются проводником PEN распределительной сети и зануляющим третьим проводом, идущим к светильнику.

Монтаж выполнить согласно требований ПУЭ, СНиП РК, ПТБ и ПТЭ.

ИТОГОВЫЕ ДАННЫЕ

Наименование	Показатель
Категория надежности электроснабжения	III
Установленная мощность, кВт	0,64
Коэффициент мощности	0,95
Расчетный ток, А	1,0

Часть проекта выполнена в соответствии с действующими нормами и правилами и предусматривает мероприятия, обеспечивающие взрывопожарную и пожарную безопасность при эксплуатации объекта, при соблюдении предусмотренных проектом мероприятий.

ГИП Жангалиев А.А.

Изм.	Кол.	Лист	№док.	Подпись	Дата
ГИП		Жангалиев А.			09.18
Разраб.		Муханов М.			09.18
Проверил		Алиарыстан Е.			09.18
Н.контр		Укибаева А.			09.18

045-2018-ЭН

"Капитальный ремонт 100 дворовых территорий Алматинского района, г. Алматы". Двор по адресу: Панфилова, 109, Гоголя, 87, 87а, 87б

Наружное электроосвещение

Стадия	Лист	Листов
РП	1	4

Общие данные

ТОО "СырЖоба"

Взам. инв. № | Подп. и дата | Инв. № подл.

Формат А3

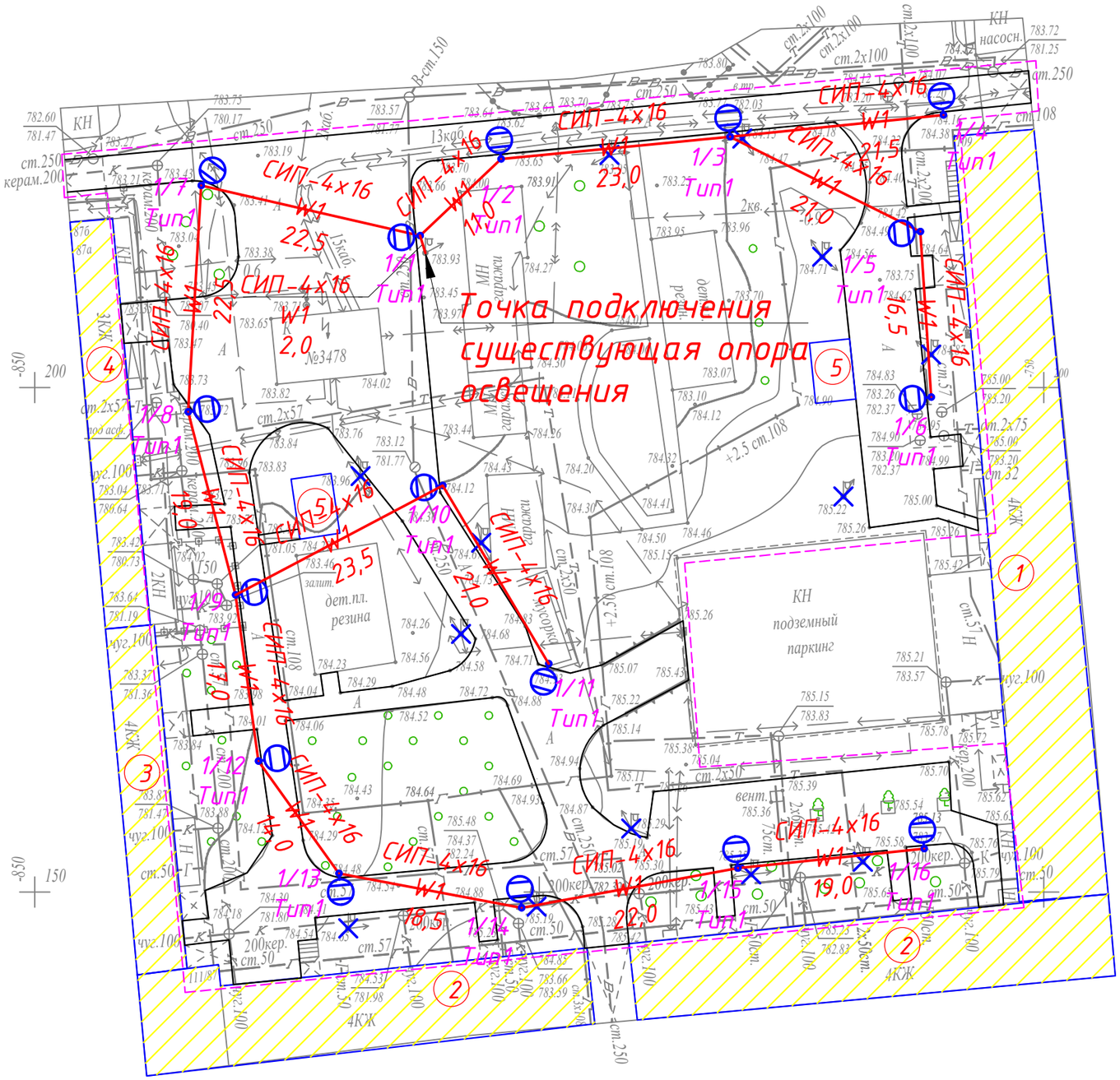

Ведомость жилых и общественных зданий и сооружений

Номер на плане	Наименование и обозначение
1	Жилой дом №109
2	Жилой дом №87
3	Жилой дом №87а
4	Жилой дом №87б
5	Проектируемая детская площадка
6	Проектируемая хоз. площадка(бельевая)

Условные обозначения

Проектируемая ВЛИ-0,4 кВ освещения

Проектируемая опора освещения

Примечание:

1. *Питание сетей освещения осуществляется самонесущим изолированным проводом СИП-4, сечением 4х16.*
2. *Нормируемая освещенность:*

а) Тротуары, отделенные от проезжей части дорог и улиц; основные проезды микрорайонов, подъезды, подходы и центральные аллеи детских - 4 Лк;

б) Второстепенные проезды, дворы и хозяйственные площадки на территориях микрорайонов - 2 Лк.

Изм.	Кол.	Лист	№док.	Подпись	Дата	045-2018-ЭН		
						"Капитальный ремонт 100 дворовых территорий Алматинского района, г. Алматы". Двор по адресу: Панфилова, 109, Гоголя, 87, 87а, 87б		
ГИП		Жангалиев А.			09.18	Наружное электроосвещение	Стадия	Лист	Листов
Разраб.		Муханов М.			09.18		РП	2	-
Проверил		Алиарыстан Е.			09.18				
Н.контр		Укибаева А.			09.18	План сетей наружного электроосвещения 0,4 кВ. М1:1000	ТОО "СырЖоба"		

Формат А3

СОГЛАСОВАНО

Молдияр Н.

Инж. АС

Взам. инв. №

Подп. и дата

Инв. № подп.

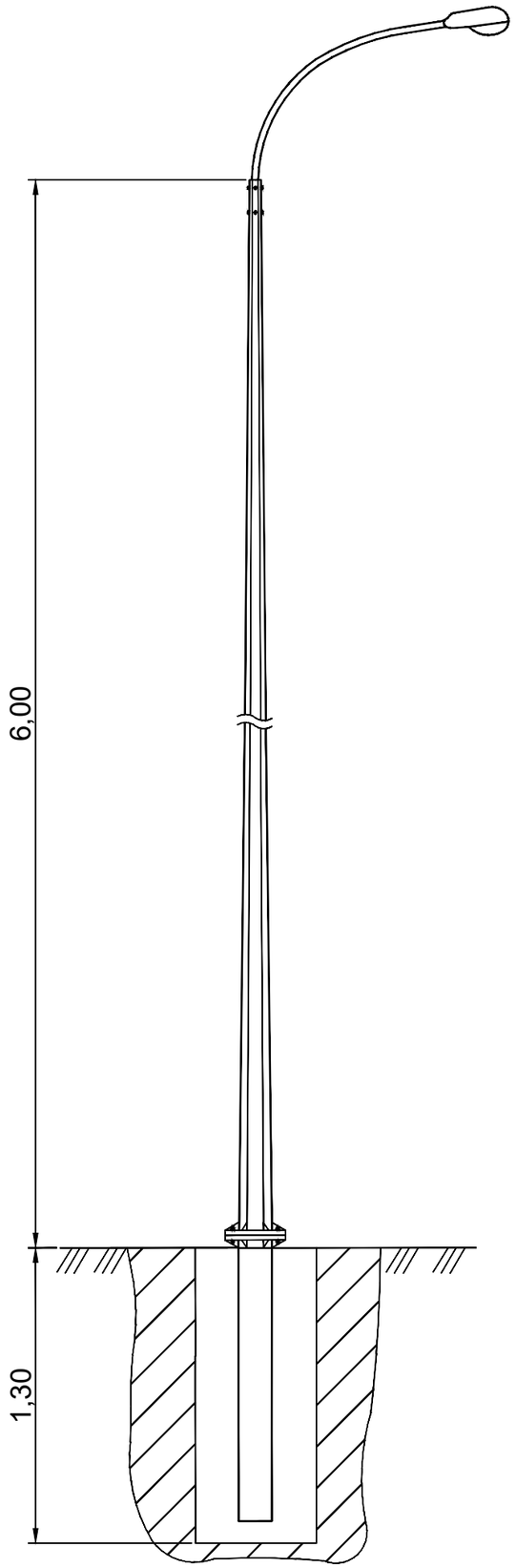

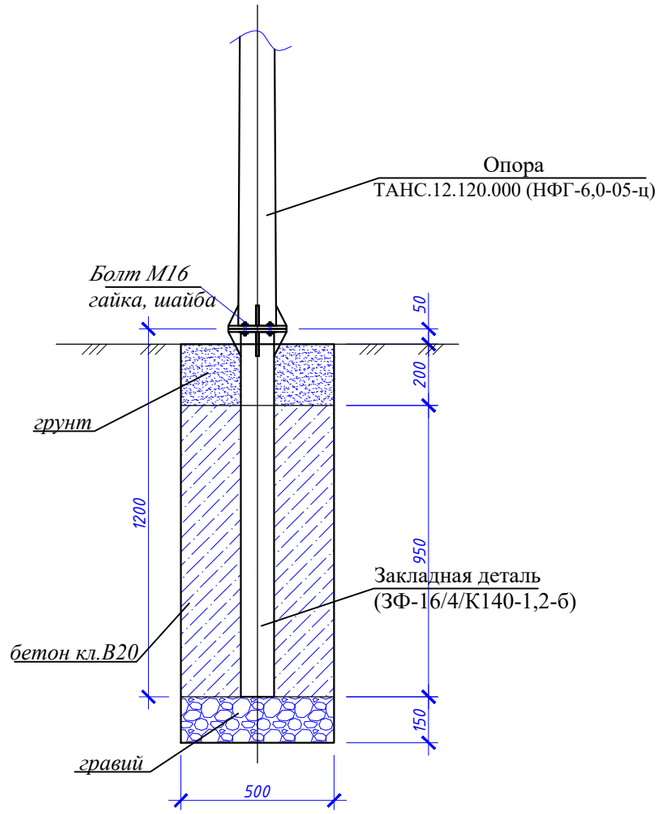

№ п/п	Обозначение	Наименование	Кол.	Масса, ед., кг	Примечание
		Материалы:			
	На сульфатостойком цементе	Бетон кл. В20, F50, W6, $м^3$	0,2375		
		Гравий	0,0375		
		Болт М16 с гайкой и шайбой	4		

Изм.	Кол.	Лист	№док.	Подпись	Дата	045-2018-ЭН		
						"Капитальный ремонт 100 дворовых территорий Алматинского района, г. Алматы". Двор по адресу: Панфилова, 109, Гоголя, 87, 87а, 87б		
ГИП		Жангалиев А.			09.18	Наружное электроосвещение	Стадия	Лист	Листов
Разраб.		Жолмагамбет О.			09.18		РП	3	-
Проверил		Алиарыстан Е.			09.18				
Н.контр		Укибаева А.			09.18	Общий вид опоры освещения и фундамента	ТОО "СырЖоба"		

Взам. инв. №

Подп. и дата

Инв. № подл.

Формат А3

Ведомость опор с установленными на них осветительными приборами

Поз.	Обозначение	Наименование	Кол.	Примечание
1 / 16	Opora engineering	Стойка ТАНС.12.120.000 (НФГ-6,0-05-ц) с кронштейном односветильниковым и одним светильником GALAD Победа LED-40-ШБ1/К50	16	

Взам. инв. №

Подп. и дата

Инв. № подп.

Изм.	Кол.	Лист	№док.	Подпись	Дата
ГИП		Жангалиев А.			09.18
Разраб.		Муханов М.			09.18
Проверил		Алиарыстан Е.			09.18
Н.контр		Укибаева А.			09.18

045-2018-ЭН

"Капитальный ремонт 100 дворовых территорий Алматинского района, г. Алматы". Двор по адресу: Панфилова, 109, Гоголя, 87, 87а, 87б

Наружное электроосвещение

Стадия	Лист	Листов
РП	4	-

Ведомость опор с установленными на них осветительными приборами

ТОО "СырЖоба"

Формат А4

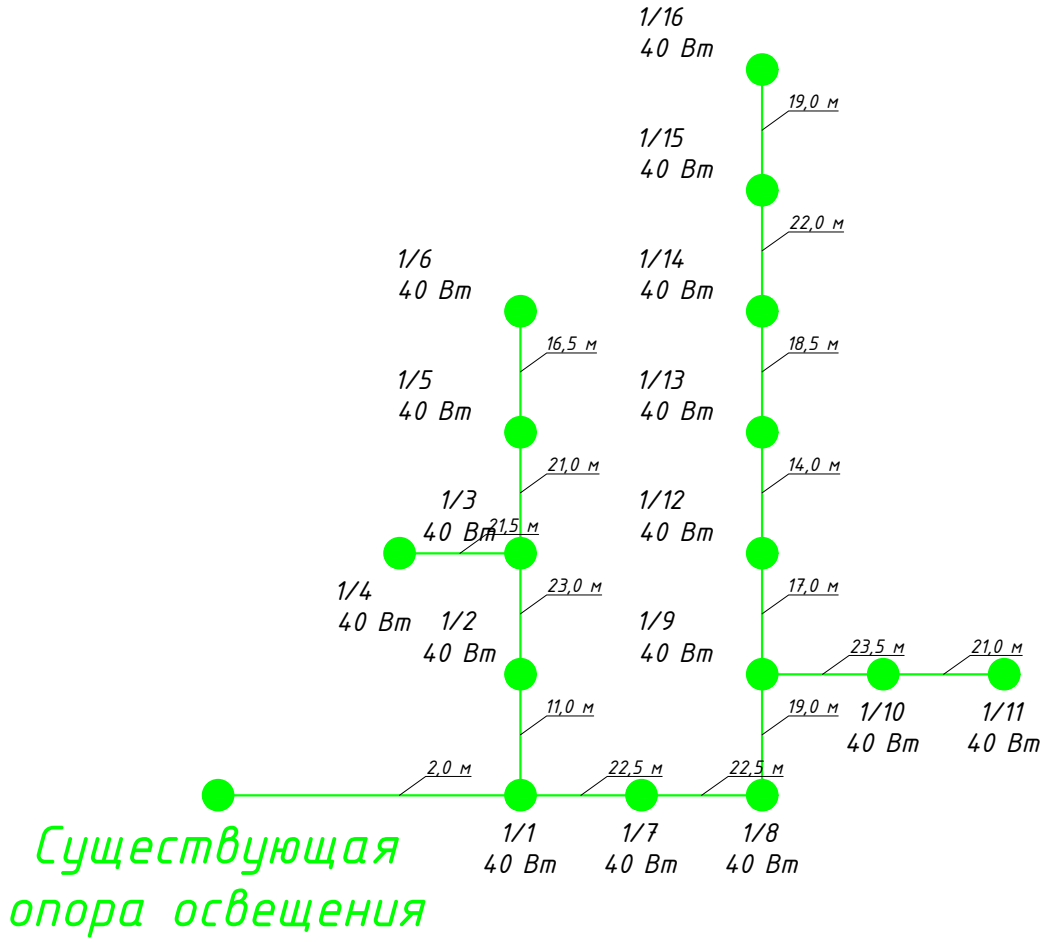

Взам. инв. №	Подп. и дата	Инв. № подп.

Изм.	Кол.	Лист	№док.	Подпись	Дата	045-2018-ЭН		
						"Капитальный ремонт 100 дворовых территорий Алматинского района, г. Алматы". Двор по адресу: Панфилова, 109, Гоголя, 87, 87а, 87б		
ГИП		Жангалиев А.			09.18	Наружное электроосвещение	Стадия	Лист	Листов
Разраб.		Муханов М.			09.18		РП	5	-
Проверил		Алиарыстан Е.			09.18				
Н.контр		Укибаева А.			09.18	Однолинейная схема питания освещения	ТОО "СырЖоба"		

Формат А4

Позиция	Наименование и техническая характеристика	Тип, марка обозначение документа, опросного листа	Код оборудования, изделия и материала	Завод изготовитель	Единица измерения	Количество	Масса единицы, кг	Примечание
	Осветительное оборудование							
1	Светильник	GALAD Победа LED-40-ШБ1/К50			шт.	16	4,5	
	Электромонтажные устройства и изделия							
1	Опора	ТАНС.12.120.000 (НФГ-6,0-05-ц)			шт.	16	52,5	
2	Закладная деталь фундамента	ТАНС.31.108.000 (ЗФ-16/4/К140-1,2-б)			шт.	16	16,0	
3	Кронштейн	Кронштейн ТАНС.41.255.000 (1.К1-1,5-1,5-Ф1-ц)			шт.	16	12,52	
4	Скрепа	COT36	6418677412189	"Ensto"	шт.	34	0,015	
5	Бандажная лента	COT37	6418677412196	"Ensto"	м	34,0	0,115	
6	Крюк	SOT29.10	6418677441691	"Ensto"	шт.	29	0,64	
7	Анкерный зажим	SO243	6418677437977	"Ensto"	шт.	32	0,07	
8	Кабельный наконечник	SAL1.27	6418677401404	"Ensto"	шт.	28	0,04	
9	Кабельный наконечник	SAL1.272	6418677401404	"Ensto"	шт.	16	0,04	
10	Зажим прокалывающий	SLIP22.1	6418677403842	"Ensto"	шт.	76	0,12	
11	Рубильник мачтовый	SZ51	6418677406034	"Ensto"	шт.	1	4,18	
	Кабельные изделия							
1	Провод алюминиевый самонесущий изолированный	СИП4-4х16мм^2			м	310,0		с учетом 5% запаса
2	Провод с алюминиевыми жилами сечением 2,5 мм^2	АПВЗ-0,66			м	64,0		
3	Перемычка	МГ16	ГОСТ 2112-79		м	28,0		
	Прочие							
1	Бетон				м^3	3,8		
2	Рытье котлована под опору освещения				м^3	5,2		

Взам. инв. №

Подп. и дата

Инв. № подп.

Изм.	Кол.	Лист	№док.	Подпись	Дата
ГИП		Жангалиев А.			09.18
Разраб.		Муханов М.			09.18
Проверил		Алиарыстан Е.			09.18
Н.контр		Укибаева А.			09.18

045-2018-ЭН.СО

"Капитальный ремонт 100 дворовых территорий Алматинского района, г.Алматы". Двор по адресу: Панфилова, 109, Гоголя, 87, 87а, 87б. Наружное электроосвещение. Спецификация оборудования, изделий и материалов

Стадия	Лист	Листов
РП	1	1

ТОО "СырЖоба"

Товарищество с ограниченной ответственностью
"СырЖоба"

Заказ: 045/2018

Заказчик: КГУ "Аппарат Акима Алматинского района города Алматы"

РАБОЧИЙ ПРОЕКТ

"Капитальный ремонт 100 дворовых территорий Алматинского района, г. Алматы".
Двор по адресу: Сейфуллина, 412, Турекулова, 73а

Наружное электроосвещение

г.Астана 2018г.

Формат А3

Товарищество с ограниченной ответственностью
"СырЖоба"

Заказ: 045/2018

Заказчик: КГУ "Аппарат Акима Алматинского района города Алматы"

РАБОЧИЙ ПРОЕКТ

"Капитальный ремонт 100 дворовых территорий Алматинского района, г. Алматы".
Двор по адресу: Сейфуллина, 412, Турекулова, 73а

Наружное электроосвещение

И.О. директора ТОО "СырЖоба" — Рахымжан А. Р.

ГИП — Жангалиев А.А.

г.Астана 2018г.

Формат А3

ВЕДОМОСТЬ РАБОЧИХ ЧЕРТЕЖЕЙ ОСНОВНОГО КОМПЛЕКТА

Лист	Наименование	Примечание
1	Общие данные	
2	План сетей наружного электроосвещения 0,4 кВ. М1:1000	
3	Общий вид опоры освещения и фундамента	
4	Ведомость опор с установленными на них осветительными приборами	
5	Однолинейная схема питания освещения	

ВЕДОМОСТЬ ССЫЛОЧНЫХ И ПРИЛАГАЕМЫХ ДОКУМЕНТОВ

Обозначение	Наименование	Примечание
	Ссылочные документы	
ПУЭ РК 2015 г.	Правила устройства электроустановок	
Книга 1. Редакция 5	Пособие по проектированию воздушных линий электропередачи напряжением 0,38-20кВ "Ensto"	
	Прилагаемые документы	
045-2018-ЭН.СО	Спецификация оборудования, изделий и материалов	1 лист

ОБЩИЕ УКАЗАНИЯ

Рабочий проект наружного электроосвещения придомовой территории объекта "Капитальный ремонт 100 дворовых территорий Алматинского района, г. Алматы". Двор по адресу: Сейфуллина, 412, Турекулова, 73а разработан на основании задания заказчика и технических условий № 1650 от 14.08.2018г., выданных ГКП на ПХВ "Алматы Кала Жарык".

По степени надёжности электроснабжения объект относится к III-ей категории. Питание сетей освещения осуществляется самонесущим изолированным проводом СИП-4 расчетного сечения от ближайшей существующей опоры освещения.

Освещение дворов выполняется консольными светильниками с LED лампами, мощностью 40 Вт, устанавливаемыми на стальных опорах высотой 6 м. Для зарядки светильников применен провод АПВЗ-0,66.

Высота подвеса СИП на опоре уточняется по месту, не нарушая ПУЭ расстояние по вертикали от проводов ВЛИ до поверхности земли в населенной местности до земли и проезжей части земли должно быть не менее 5 м.

Общая протяженность линии освещения - 212,0 м.

Суммарная мощность устанавливаемых светильников - 0,48 кВт.

Суммарное количество вновь устанавливаемых опор со светильниками - 12 шт.

ЗАЩИТНЫЕ МЕРОПРИЯТИЯ

Металлические нетоковедущие части конструкции, могущие оказаться под напряжением при повреждении изоляции зануляются проводником PEN распределительной сети и зануляющим третьим проводом, идущим к светильнику.

Монтаж выполнить согласно требований ПУЭ, СНиП РК, ПТБ и ПТЭ.

ИТОГОВЫЕ ДАННЫЕ

Наименование	Показатель
Категория надежности электроснабжения	III
Установленная мощность, кВт	0,48
Коэффициент мощности	0,95
Расчетный ток, А	0,77

Часть проекта выполнена в соответствии с действующими нормами и правилами и предусматривает мероприятия, обеспечивающие взрывопожарную и пожарную безопасность при эксплуатации объекта, при соблюдении предусмотренных проектом мероприятий.

ГИП Жангалиев А.

Изм.	Кол.	Лист	№док.	Подпись	Дата
ГИП		Жангалиев А.			09.18
Разраб.		Муханов М.			09.18
Проверил		Алиарыстан Е.			09.18
Н.контр		Укибаева А.			09.18

045-2018-ЭН

"Капитальный ремонт 100 дворовых территорий Алматинского района, г. Алматы". Двор по адресу: Сейфуллина, 412, Турекулова, 73а

Наружное электроосвещение

Стадия	Лист	Листов
РП	1	4

Общие данные

ТОО "СырЖоба"

Взам. инв. № | Подп. и дата | Инв. № подл.

Формат А3

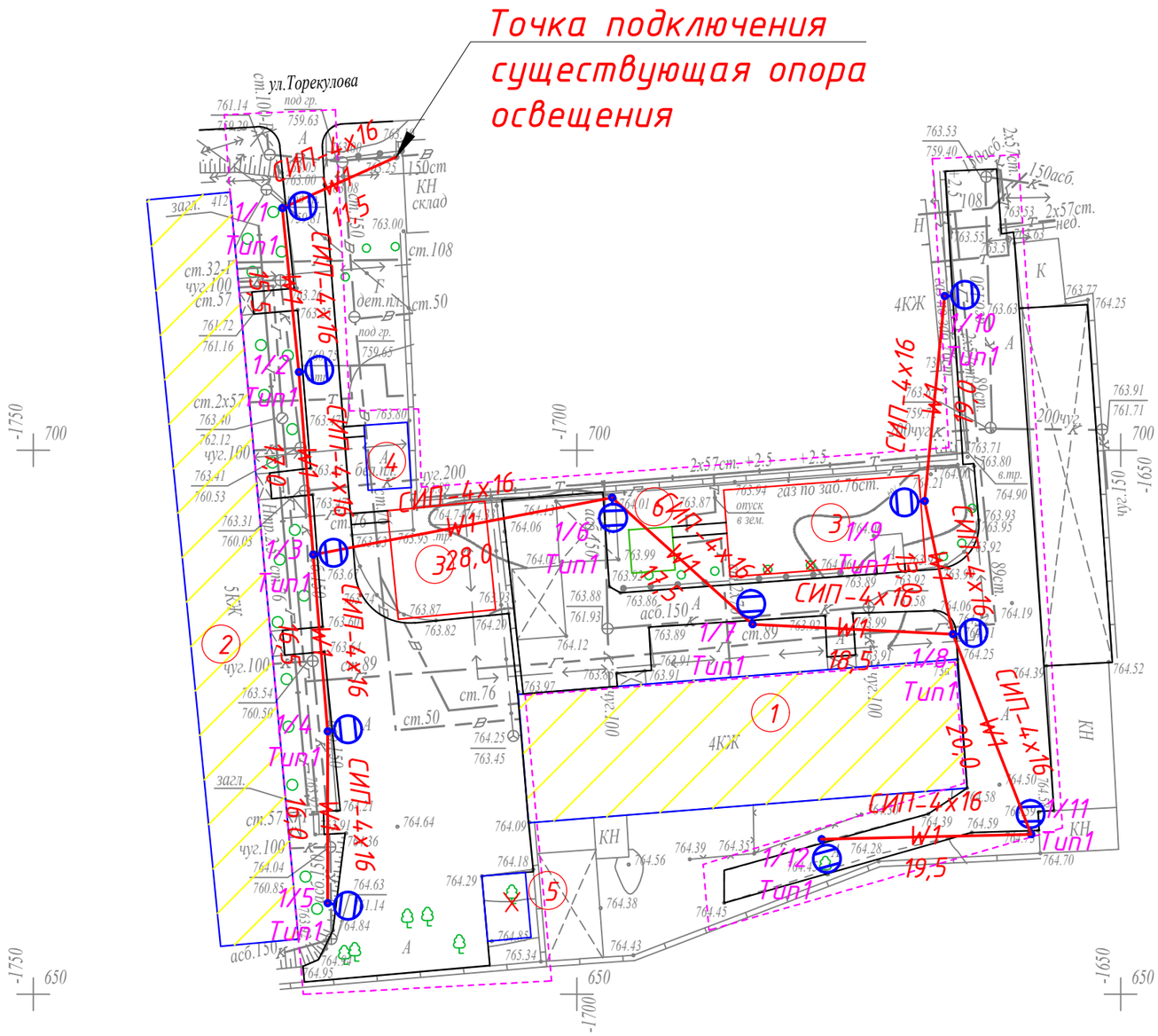

Ведомость жилых и общественных зданий и сооружений

Номер на плане	Наименование и обозначение
1	Жилой дом №73а
2	Жилой дом №412
3	Проектируемая детская площадка
4	Реконструируемая хоз. площадка(бельевая)

Примечание:

1. *Питание сетей освещения осуществляется самонесущим изолированным проводом СИП-4, сечением 4х16.*
2. *Нормируемая освещенность:*

а) Тротуары, отделенные от проезжей части дорог и улиц; основные проезды микрорайонов, подъезды, подходы и центральные аллеи детских - 4 Лк;

б) Второстепенные проезды, дворы и хозяйственные площадки на территориях микрорайонов - 2 Лк.

Условные обозначения

Проектируемая ВЛИ-0,4 кВ освещения

Проектируемая опора освещения

Изм.	Кол.	Лист	№док.	Подпись	Дата	045-2018-ЭН		
						"Капитальный ремонт 100 дворовых территорий Алматинского района, г. Алматы". Двор по адресу: Сейфуллина, 412, Турекулова, 73а		
ГИП		Жангалиев А.			09.18	Наружное электроосвещение	Стадия	Лист	Листов
Разраб.		Муханов М.			09.18		РП	2	-
Проверил		Алиарыстан Е.			09.18				
Н.контр		Укибаева А.			09.18	План сетей наружного электроосвещения 0,4 кВ. М1:1000	ТОО "СырЖоба"		

Формат А3

СОГЛАСОВАНО

Молдияр Н.

Инж. АС

Взам. инв. №

Подп. и дата

Инв. № подп.

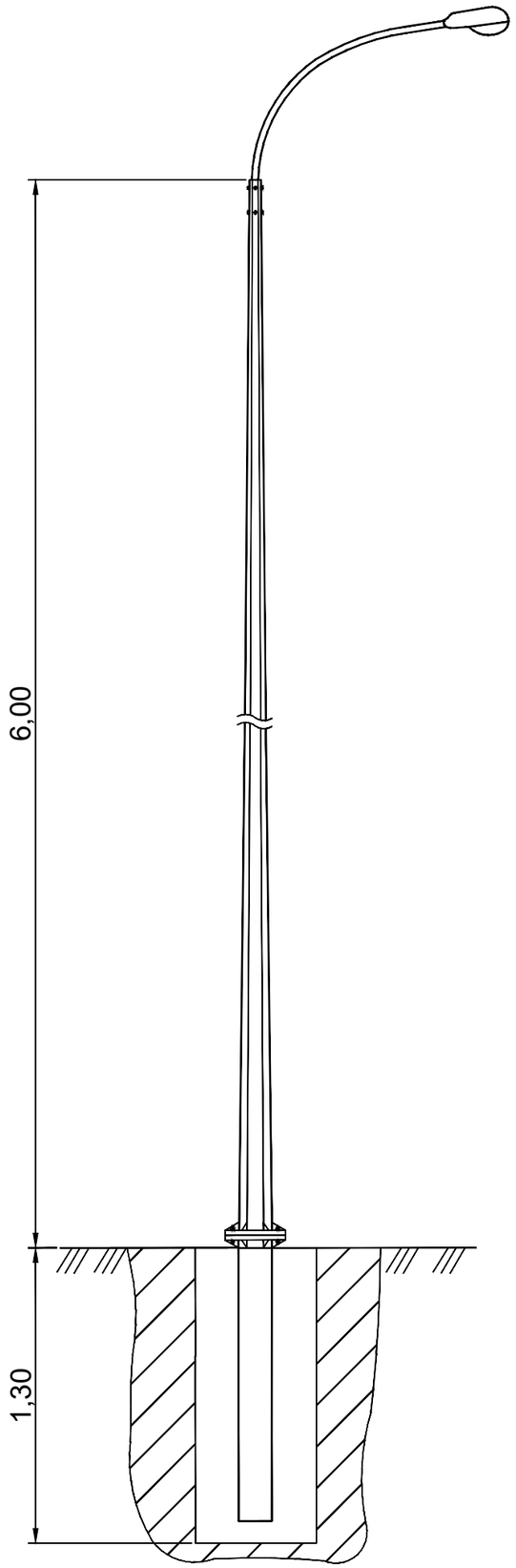

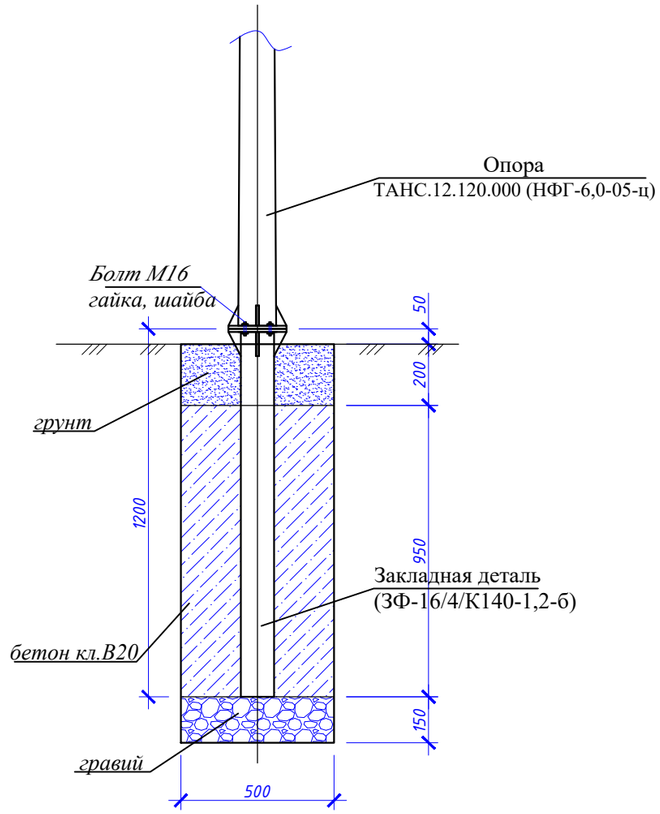

№ п/п	Обозначение	Наименование	Кол.	Масса, ед., кг	Примечание
		Материалы:			
	На сульфатостойком цементе	Бетон кл. В20, F50, W6, $м^3$	0,2375		
		Гравий	0,0375		
		Болт М16 с гайкой и шайбой	4		

Изм.	Кол.	Лист	№док.	Подпись	Дата	045-2018-ЭН		
						"Капитальный ремонт 100 дворовых территорий Алматинского района, г. Алматы". Двор по адресу: Сейфуллина, 412, Турекулова, 73а		
ГИП		Жангалиев А.			09.18	Наружное электроосвещение	Стадия	Лист	Листов
Разраб.		Жолмагамбет О.			09.18		РП	3	-
Проверил		Алиарыстан Е.			09.18				
Н.контр		Укибаева А.			09.18	Общий вид опоры освещения и фундамента	ТОО "СырЖоба"		

Взам. инв. №

Подп. и дата

Инв. № подл.

Формат А3

Ведомость опор с установленными на них осветительными приборами

Поз.	Обозначение	Наименование	Кол.	Примечание
1 / 12	Opora engineering	Стойка ТАНС.12.120.000 (НФГ-6,0-05-ц) с кронштейном односветильниковым и одним светильником GALAD Победа LED-40-ШБ1/К50	12	

Взам. инв. №

Подп. и дата

Инв. № подп.

Изм.	Кол.	Лист	№док.	Подпись	Дата
ГИП		Жангалиев А.			09.18
Разраб.		Муханов М.			09.18
Проверил		Алиарыстан Е.			09.18
Н.контр		Укибаева А.			09.18

045-2018-ЭН

"Капитальный ремонт 100 дворовых территорий Алматинского района, г. Алматы". Двор по адресу: Сейфуллина, 412, Турекулова, 73а

Наружное электроосвещение

Стадия	Лист	Листов
РП	4	-

Ведомость опор с установленными на них осветительными приборами

ТОО "СырЖоба"

Формат А4

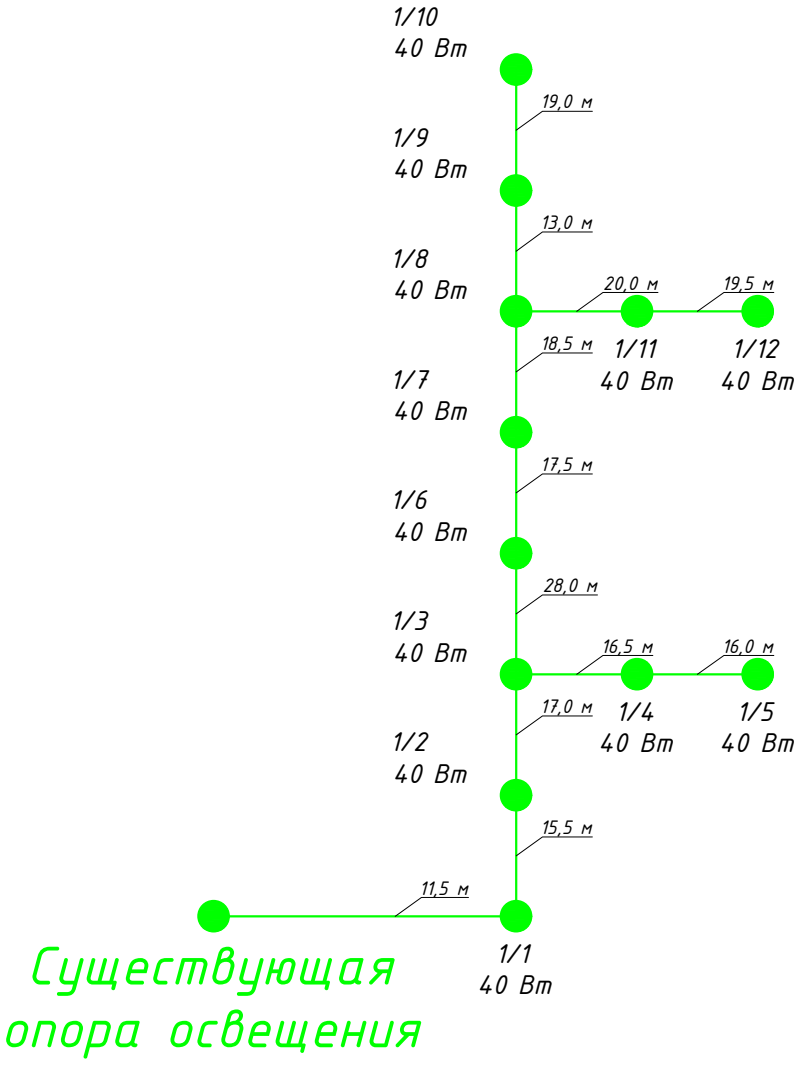

Взам. инв. №	Подп. и дата	Инв. № подп.

Изм.	Кол.	Лист	№док.	Подпись	Дата	045-2018-ЭН		
						"Капитальный ремонт 100 дворовых территорий Алматинского района, г. Алматы". Двор по адресу: Сейфуллина, 412, Турекулова, 73а		
ГИП		Жангалиев А.			09.18	Наружное электроосвещение	Стадия	Лист	Листов
Разраб.		Муханов М.			09.18		РП	5	-
Проверил		Алиарыстан Е.			09.18				
Н.контр		Укибаева А.			09.18	Однолинейная схема питания освещения	ТОО "СырЖоба"		

Формат А4

Позиция	Наименование и техническая характеристика	Тип, марка обозначение документа, опросного листа	Код оборудования, изделия и материала	Завод изготовитель	Единица измерения	Количество	Масса единицы, кг	Примечание
	Осветительное оборудование							
1	Светильник	GALAD Победа LED-40-ШБ1/К50			шт.	12	4,5	
	Электромонтажные устройства и изделия							
1	Опора	ТАНС.12.120.000 (НФГ-6,0-05-ц)			шт.	12	52,5	
2	Закладная деталь фундамента	ТАНС.31.108.000 (ЗФ-16/4/К140-1,2-б)			шт.	12	16,0	
3	Кронштейн	Кронштейн ТАНС.41.255.000 (1.К1-1,5-1,5-Ф1-ц)			шт.	12	12,52	
4	Скрепа	COT36	6418677412189	"Ensto"	шт.	26	0,015	
5	Бандажная лента	COT37	6418677412196	"Ensto"	м	26,0	0,115	
6	Крюк	SOT29.10	6418677441691	"Ensto"	шт.	22	0,64	
7	Анкерный зажим	SO243	6418677437977	"Ensto"	шт.	24	0,07	
8	Кабельный наконечник	SAL1.27	6418677401404	"Ensto"	шт.	21	0,04	
9	Кабельный наконечник	SAL1.272	6418677401404	"Ensto"	шт.	12	0,04	
10	Зажим прокалывающий	SLIP22.1	6418677403842	"Ensto"	шт.	57	0,12	
11	Рубильник мачтовый	SZ51	6418677406034	"Ensto"	шт.	1	4,18	
	Кабельные изделия							
1	Провод алюминиевый самонесущий изолированный	СИП4-4х16мм^2			м	225,0		с учетом 5% запаса
2	Провод с алюминиевыми жилами сечением 2,5 мм^2	АПВ3-0,66			м	48,0		
3	Перемычка	МГ16	ГОСТ 2112-79		м	21,0		
	Прочие							
1	Бетон				м^3	2,85		
2	Рытье котлована под опору освещения				м^3	3,9		

Взам. инв. №

Подп. и дата

Инв. № подп.

Изм.	Кол.	Лист	№док.	Подпись	Дата	045-2018-ЭН.СО		
ГИП		Жангалиев А.			09.18	"Капитальный ремонт 100 дворовых территорий Алматинского района, г.Алматы". Двор по адресу: Сейфуллина, 412, Турекулова, 73а. Наружное электроосвещение. Спецификация оборудования, изделий и материалов	Стадия	Лист	Листов
Разраб.		Муханов М.			09.18		РП	1	1
Проверил		Алиарыстан Е.			09.18		ТОО "СырЖоба"		
Н.контр		Укибаева А.			09.18				