Республика Казахстан
ТОО "КазЖобаСаулет-Консалтинг"
(Лиц №16018343 от 29 ноября 2016г.)

Заказ: 13-18
Заказчик: ГУ "Отдела образования акимата Костанайского района"

РАБОЧИЙ ПРОЕКТ

"Капитальный ремонт здания Совхозной средней школы в с/о Октябрьский Костанайского района, Костанайской области"

Альбом 2
Технологическая часть. Архитектурно-строительная часть.

Директор Зулеев Б.А.
ГАП Тиметов У.М.

г.Шымкент 2018 г.

Ведомость чертежей

Номер листа по проекту	Наименование	Примечание
	Архитектурно - строительные решения (АС)	
ВЧ - 1	Ведомость чертежей	
ВЧ - 2	Ведомость чертежей	
ОД - 1	Общие данные	
ОД -2	Общие данные	
ОД - 3	Общие данные	
ОД - 4	Общие данные	
АС - 1	Фасад А-У, У-А. (до кап. ремонта)	
АС - 2	Фасад 1-42, 42-1 (до кап. ремонта)	
АС - 3	План первого этажа на отм. 0.000, +0,500 (Обмерочный чертеж)	
АС - 4	План второго этажа на отм. +3.500(Д-В) (Обмерочный чертеж)	
АС - 5	План второго этажа на отм. +4.000(К-Е) (Обмерочный чертеж)	
АС - 6	План второго этажа на отм. +3.200(Т-У) (Обмерочный чертеж)	
АС - 7	Разрез 1-1, Разрез 2-2, 3-3 (До кап. ремонта)	
АС - 8	Разрез 2-2, Разрез 3-3 (До кап. ремонта)	
АС - 9	План первого этажа на отм. 0.000, +0,500 (Демонтажные работы)	
АС - 10	План второго этажа на отм. +3.500(И-Л) (Демонтажные работы)	
АС - 11	План второго этажа на отм. +4.000(М-Р) (Демонтажные работы)	
АС - 12	План второго этажа на отм. +3.200(Т-У) (Демонтажные работы)	
АС - 13	Демонтаж окон и дверей Ведомость демонтажных работ	
АС - 14	ведомость демонтажных работ полов	
АС - 15	План кровля (И-Л) (демонтажные работы)	
АС - 16	План кровля (М-Р) (Демонтажные работы)	
АС - 17	Фасад А-У, У-А. (После кап. ремонта)	
АС - 18	Фасад 1-42, 42-1. (После кап. ремонта)	
АС - 19	План первого этажа на отм. 0.000, +0,500 (Рабочий чертеж и Монтажные работы)	
АС - 20	План второго этажа на отм. +3.500(И-Л) (Рабочий чертеж и Монтажные работы)	
АС - 21	План второго этажа на отм. +4.000 (К-Е) (Рабочий чертеж и Монтажные работы)	
АС - 22	План второго этажа на отм. +3.200(Т-У) (Рабочий чертеж и Монтажные работы)	
АС - 23	Разрез 1-1, Разрез 4-4 (После кап. ремонта)	
АС - 24	Разрез 2-2, Разрез 3-3 (После кап. ремонта)	
АС - 25	Ведомость отделки помещений	
АС - 26	Спецификация заполнение проемов окна и верей	
АС - 27	Экспликация полов. (монтажные работы)	
АС - 28	Монолитные перемычки ПРм-1 -- ПРм-3 Фундамент под перегородку.	
АС - 29	Козырек Кв-1	
АС - 30	Козырек Кв-2	
АС - 31	Козырек Кв-3	
АС - 32	Козырек Кв-4	
АС - 32	Утепление стен Узел крепления мин.плиты к наружной стене	
АС - 33	Крыльцо КР-1,КР-2 перила пандус (ОГ) Спецификация конструктивных элементов	
АС - 34	Крыльцо КР-3,КР-4,КР-5,КР-6, Спецификация конструктивных элементов	
АС - 35	Устройство деревянного каркаса под сцены	
АС - 36	Спецификация конструктивных элементов	
АС - 37	Схема расположение балок и связей по нижним поясам ферм в осях А-В	
АС - 37а	усиление стен, устройства симопоес на отм : +5,000	
АС - 37б	Усиление стен	
АС - 38	Схема расположение балок и связей по верхним поясам ферм в осях А-В	
АС - 39	Разрез 1-1, 2-2 узлы (Б.Д.Е)	
АС - 40	Узлы (А.В.Г) сеч. 1-1, 2-2	
АС - 41	сеч. а-а. б-б Специф-ция конструктивных элементов	
АС - 42	Геометрическая и монтажная схемы мет.вертикальной связий ВС-1. Узлы "А,Б,В,Г" Техническая спецификация стали	
АС - 43	Геометрическая и монтажная схемы ферм ФМ-1 Техническая спецификация стали	
АС - 44	Узлы "А,В,Г,Д,Е". Сеч. 1-1. 3-3. 4-4	
АС - 45	Узлы "Ж,К,Л,М,Н". Сеч. 2-2	
АС - 46	Заклад-е детали ЗД-1, ЗД-2. Сеч. а-а, б-б Устройство подвесного потолка. Сеч. А-А. Спец. конструктивных элементов	
АС - 47	Развертка парапета в осях "А-В"	
АС - 48	План расположения элементов кровли Спецификация элементов кровли. Разрез 1-1,2-2	
АС - 49	План расположения элементов кровли. Разрез 1-1,2-2	

Изм.	Кол.уч	Лист	N док.	Подпись	Дата
ГАП		Тиметов			
Проверил		Зулеев С.С.			
Разработал		Тасыбек Н.			
Н.контр.		Зулеев С.С.			

13-18 ВЧ

"Капитальный ремонт здания Совхозной средней школы в с/о Октябрьский Костанайского района, Костанайской области"

"Совхозная средняя школа"

Стадия	Лист	Листов
РП	1	2

Ведомость чертежей

ТОО "КазЖобаСаулет-Консалтинг" г.Шымкент-2018г.

Ведомость чертежей

Номер листа по проекту	Наименование	Примечание
АС – 50	Спецификация элементов кровли	
АС – 51	План расположения элементов кровли Спецификация элементов кровли. Разрез 1-1,2-2	
АС – 52	План расположения элементов кровли Спецификация элементов кровли. Разрез 1-1,2-2	
АС – 53	Спецификация элементов кровли.	
АС – 54	План расположения элементов кровли Спецификация элементов кровли. Разрез 1-1,2-2	
АС – 55	План расположения элементов мягкий кровли	
АС – 56	Узел "А" Примыкание к парапетной стене	
АС – 57	План кровля Лестница к слуховому окну Ходовой настил	
АС – 58	Слуховое окно	
АС – 59	Блок слухового окна	
АС – 60	Деталь крепления водосточной	
АС – 61	Усиление ребристых плит перекрытия Второй свет Лит (Т-У)	
АС – 62	Усиление стен армированной штукатуркой	
АС – 63	Фрагмент1, 2, Заделка трещин в несущей стене по оси. Х. Сечение 1-1,2-2.	
АС – 64	Крепление вент.шахты к плите перекрыти	
АС – 65	Деталь устройства пробиваемого дверного проема в стене №1	
АС – 66	Деталь устройства пробиваемого дверного проема в стене №2	
АС – 67	Устройства крыльцо Кр5	
АС – 68	Разрез 1-1, 2-2	
АС – 69	Витражный блок Вб-1, Вб-2, Вб-3	
АС – 70	Устройства крыльцо Кр-6	
АС – 71	Фрагмент схема расположения разделительный перегородка	
АС – 72	№-3 деталь устройства дверного проема и металлическая перемычка	
АС – 73	№4 Закладка существующих дверных проемов	
АС – 73а	Корыто для мытья обув	

Изм.	Кол.уч	Лист	N док.	Подпись	Дата	13-18 ВЧ			
						"Капитальный ремонт здания Совхозной средней школы в с/о Октябрьский Костанайского района, Костанайской области"			
ГАП		Тиметов				"Совхозная средняя школа"	Стадия	Лист	Листов
Проверил		Зулеев С.С.					РП	2	2
Разработал		Тасыбек Н.							
Н.контр.		Зулеев С.С.				Ведомость чертежей	ТОО "КазЖобаСаулет-Консалтинг" г.Шымкент-2018г.		

Ситуационная схема

Объемно-планировочные показатели.

N поз.	Наименование	Ед. измер.	Показатали
1.	Общая площадь.	м2	3519,21
2.	Полезная площадь.	м2	3401,62
3.	Расчетная площадь.	м2	2361,33
4.	Площадь застройки.	м2	4303,75
5.	Строительный объем.	м3	18955,81

Рабочий проект: "Капитальный ремонт здания Совхозной средней школы в с/о Октябрьский Костанайского района, Костанайской области"разработан в соответствии с действующими на территории Республики Казахстан нормами и правилами и предусматривает мероприятия, обеспечивающие взрыво-пожаробезопасность и исключающие вредные воздействия на окружающую среду и воздушный бассейн, а также предупреждающие чрезвычайные ситуации природного и техногенного характера.

ГАП Тиметов У.М.

Состав проекта

Номер тома	Обозначение	Наименование	Примечание
Том 1	01-18-ПЗ	Пояснительная записка	
Том 2	01-18	Сметная документация	
Том 3	01-18	Техническое обследование	
Альбом I	01-18-ГП 01-18-НВК	Генеральный план. Наружный водопровод и канализация	
Альбом II	01-18-АС 01-18-ОВ 01-18-ВК 01-18-ЭО 01-18-ПС	Здание школы. Архитектурно-строительная часть. Отопления и вентиляция. Водопровод и канализация. Электроосвещение. Пожарная сигнализация.	

Ведомость основных комплектов рабочих чертежей

Лист	Наименование	Примечание
ПЗ	Пояснительная записка	
ГП	Генеральный план	
АС	Архитектурно-строительные решения	
ОВ	Отопление и вентиляция	
ЭОМ	Электрооборудование	
ПС	Пожарная сигнализация	
СМ	Сметная документация	

Ведомость ссылочных документов

Обозначение	Наименование	Примечание
	Ссылочные документы	
СН РК 2.02-101-2014	Пожарная безопасность зданий и сооружений	
СН РК 3.02-37-2013	Крыши и кровли	
СН РК 2.01-01-2013	Защита строительных конструкций от коррозии	
серия 2.244-1 в.6	Детали полов общественных зданий	
СН РК 1.03-05-2011г.	Охрана труда и техники безопасности в строительстве	

Изм.	Кол.уч	Лист	N док.	Подпись	Дата
ГАП		Тиметов			
Проверил		Зулеев С.С.			
Разработал		Тасыбек Н.			
Н.контр.		Зулеев С.С.			

13-18 ОД

"Капитальный ремонт здания Совхозной средней школы в с/о Октябрьский Костанайского района, Костанайской области"

"Совхозная средняя школа"

Стадия	Лист	Листов
РП	1	4

Общие данные

ТОО "КазЖобаСаулет-Консалтинг" г.Шымкент-2018г.

Согласовано

Раздел ОВ	Черепанова	
Раздел ГП	Богенбай	
Раздел ВК	Камбатыров	
Раздел ЭОМ	Орынбасар Д.	

Взам. инв. N

Подп. и дата

Инв. N подл.

1. Общие данные

Рабочий проект: "Капитальный ремонт здания Совхозной средней школы в с/о Октябрьский Костанайского района, Костанайской области" выполнен на основании:

-задания на проектирование, утвержденного заказчиком.

-договора за №125 от 12.03.2018г.

Вид строительства - капитальный ремонт.

Источник финансирования - государственные инвестиции.

Заказчик - «ГУ "Отдел образования"акимата Костанайского района"».

Генподрядчик - победитель тендера.

-Степень огнестойкости зданий - II СНиП РК 2.02-101-2014 * "Пожарная безопасность зданий и сооружений"

-Техническая сложность объекта: технически несложные объекты II (нормального) уровня ответственности. РДС РК 1.02-04-2013 "Отнесение объектов строительства и градостроительного планирования территорий к уровням ответственности".

Проект разработан для строительства в IB климатическом подрайоне с природно-климатическими характеристиками:

Температура воздуха -33,5°С

Нормативная глубина промерзания,м: суглинка - 2,1

Глубина проникновения 0°С в грунт,м: суглинка -1,8

Район по давлению ветра - IV.

Рельеф площадки относительно ровный, спокойный с небольшим уклоном.

2.Обследование существующего здания

Специалистами ТОО "КазЖобаСаулет-Консалтинг" были выполнены обмерочные работы и обследование состояния здания.

При обследовании состояния отдельных конструкций использованы технические нормативы:

- СН РК 3.01-00-2011 "Инструкция о составе, порядке разработки, согласования и утверждения проектно - сметной документации на капитальный ремонт зданий";
- СП РК 1.04-101-2012 "Обследование и оценка технического состояния зданий и сооружений";
- РДС РК 1.04-102-2012 "Правила оценки физического износа зданий и сооружений";
- СН РК 1.04-26-2011 "Организация и проведение реконструкции, ремонта и технического обслуживания жилых зданий и объектов коммунального и социально-культурного назначения".

Год строительства здания - 1962 год.

Конструктивные решения сущ.здания.

Школа между рядами И-Л

Здание прямоугольной формы, бескаркасное с продольными несущими стенам.

Фундаменты - ленточные, сборные, железобетонные. Выполнены из фундаментных блоков ФБС, уложенных на фундаментные подушки марки ФЛ-12. Глубина фундамента -3,2м. Ширина подушки 1,2м, Цоколь выполнен из керамического кирпича на цементном песчаном растворе и оштукатурен цементным раствором Высота цоколя от 60 до 70 см от уровня отмостки. Вокруг здания выполнено асфальтобетонное покрытие,

Наружные стены - из керамического кирпича, оштукатуренного цементно-песчаным раствором и окрашено фасадной краской. Толщина стен 640 мм.

Внутренние стены из керамического кирпича, толщиной 380 мм.

Перекрытия - сборные многопустотные железобетонные плиты, высотой 220 мм. Плиты уложены вдоль цифровых осей с опиранием на наружную и внутреннюю стены. Высота помещений 3,2 м,

Лестницы - из лестничных маршей и площадок.

Перегородки - из керамического кирпича на цементном растворе, толщиной 120 мм.

Окна - деревянные, с двойным остеклением.

Двери - наружные и внутренние дверные блоки металлические и деревянные, однопольные и двупольные с глухими и светлыми полотнами.

Полы -деревянные, покрыты линолеумом, бетонные, керамические.

Крыша - двухскатная, утеплитель керамзитовый гравий, перемешанный с минераловатной плитой толщиной 220 мм.

Кровля - профилированные листы.

Крыльца - бетонные,

Перемычки - по серии 1.038 брусковые.

Отмостка - бетонная.

Внутреннее отопление - система отопления в здании двухтрубная с нижней разводкой над полом на стальных водо-газопроводных труб диаметром 50 и 76 мм. Отопительные приборы - чугунные радиаторы. Подводка к радиаторам из труб диаметром 20 мм. Стояки диаметром 20 мм. Ввод системы отопления осуществляется из наружной теплотрассы.

Внутренний водопровод - отсутствует.

Внутренняя канализация - из чугунных труб диаметром 100 мм. Подводка к приборам из чуянных труб диаметром 50 мм.

Электроснабжение - от поселковой трансформаторной подстанции. Внутренние сети освещения выполнены проводом АПВ, с токонесущими жилами из алюминия. Светильники выполнены с лампами накаливания и лампами дневного света.

Вентиляция - вытяжная в вентиляционных каналах.

Здание спортивного и актового залов. Ряды А-В

Фундаменты - ленточные, сборные, железобетонные. Выполнены из фундаментных блоков ФБС 24-6-6, уложенных на фундаментные подушки

Наружные стены - из керамического кирпича оштукатуренные цементно-песчаным раствором.

Внутренние стены - из керамического кирпича, толщиной 380 мм.

Перекрытия - по деревянным прогонам. Прогоны закреплены к деревянным фермам.

Балки - Б2 деревянные, из бруса сечением 200х200 мм, Б3 из бруса сечением 150х50 мм.

Фермы - деревянные из бруса сечением 200х200 мм, Длина фермы 18 м. Фермы опираются на 2 наружные стены и одну внутреннюю. Схема фермы показана на листе ОБ.

Перегородки - из керамического кирпича на цементном растворе толщиной 120 мм

Окна - деревянные, с двойным остеклением.

Двери - наружные и внутренние дверные блоки металлические и деревянные, однопольные и двупольные с глухими и светлыми полотнами.

Полы - деревянные, керамические.

Покрытие - двухскатная.

Кровля - профлист.

Крыльца - бетонные.

Перемычки - по серии 1,038 брусковые,

Отмостка - бетонная.

Внутреннее отопление - система, отопления с здании двухтрубная с нижней разводной над полом из Стальных водо-газопроводных труб диаметром 100 и 76 мм. Отопительные приборы - чугунные радиаторы. Подводка к радиаторам из труб диаметром 20 мм; Стояки диаметром 20 мм. Ввод системы отопления осуществляется из наружной теплотрассы.

Внутренний водопровод - отсутствует.

Внутренняя канализация - из чугунных труб диаметром 100 мм. Подводка к приборам из чугунных труб диаметром 50 мм.

Электроснабжение - от поселковой трансформаторной подстанции. Внутренние сети освещения выполнены проводом АПВ, с токонесущими жилами из алюминия. Светильники выполнены с лампами накаливания и лампами дневного света.

Вентиляция - вытяжная в вентиляционных каналах.

						13-18 ОД	
						"Капитальный ремонт здания Совхозной средней школы в с/о Октябрьский Костанайского района, Костанайской области"	
Изм.	Кол.уч	Лист	N док.	Подпись	Дата		
ГАП		Тиметов				"Совхозная средняя школа"	Стадия: РП; Лист: 2; Листов: 4
Проверил		Зулеев С.С.					
Разработал		Тасыбек Н.					
Н.контр.		Зулеев С.С.				Общие данные	ТОО "КазЖобаСаулет-Консалтинг" г.Шымкент-2018г.

Согласовано

Раздел ГП	Омаров Е.
Раздел ЭС	Гиссматулина Г.
Раздел ОВ	Смирнова Т.
Раздел ВК	Манаги Р.

Взам. инв.N

Подп. дата

Инв.N подл.

Переход Ряды Г-Ж

Фундаменты – под переход из школы к спортивному залу ленточные, сборные, железобетонные. Выполнены из фундаментных блоков ФЕС 24-6-6, уложенных на фундаментные подушки.

Наружные стены – под переход из школы к спортивному залу из керамического кирпича оштукатуренные цементным раствором.

Внутренние стены – из керамического кирпича, толщиной 380 мм.

Перекрытия – сборные многопустотные железобетонные плиты, высотой 220 мм. Плиты уложены вдоль буквенных осей с опирая нем на наружную и Внутреннюю стены. Высота помещений 3,0 м.

Прогоны- железобетонные, марка П60.

Перегородки – из керамического кирпича на цементном растворе Толщиной 120 мм.

Окна – деревянные, с двойным остеклением.

Двери – деревянные, однопольные и двупольные.

Полы – деревянные.

Крыша – двухскатная, утеплитель – шлак толщиной 220 мм.

Кровля – профлист.

Крыльца – бетонные.

Перемычки – по серии 1.038 брусковые.

Отмостка – бетонная.

Внутреннее отопление – система, отопления с здании двухтрубная с нижней разводной над полом из стальных водо-газопроводных труб диаметром 100 и 76 мм. Отопительные приборы – чугунные радиаторы. Подводка к радиаторам из труб диаметром 20 мм; Стояки диаметром 20 мм. Ввод системы отопления осуществляется из наружной теплотрассы.

Переход Ряды Л-Н

Фундаменты – под переход из школы к спортивному залу ленточные, сборные, железобетонные. Выполнены из фундаментных блоков ФБС 24-6-6, уложенных на фундаментные подушки

Наружные стены – под переход из школы в школу из керамического кирпича. Облицованные силикатным кирпичом.

Перекрытия – сборные многопустотные железобетонные плиты, высотой 220мм. Плиты уложены вдоль буквенных осей с опиранием на наружную и внутреннюю стены. Высота помещений 3,0м

Окна – деревянные, с двойным остеклением.

Двери – деревянные, однопольные и двупольные.

Полы – деревянные.

Крыша – совмещенная.

Кровля – профлист.

Перемычки – по серии 1.038 брусковые.

Отмостка – бетонная.

Внутреннее отопление – система, отопления с здании двухтрубная с нижней разводкой над полом подвала из стальных водо-газопроводных труб диаметром 100 и 76 мм. Отопительные приборы -- чугунные радиаторы. Подводка к радиаторам из труб диаметром 20 мм; Стояки диаметром 20 мм. Ввод системы отопления осуществляется из наружной теплотрассы.

Электроснабжение – от поселковой трансформаторной подстанции. Внутренние сети освещения выполнены проводом АПВ, с токонесущими жилами из алюминия. Светильники выполнены с лампами накаливания и лампами дневного света.

Переход Ряды Р-С

Фундаменты – под переход из школы к спортивному залу ленточные, сборные, железобетонные. Выполнены из фундаментных блоков ФБС 24-6-6, уложенных на фундаментные подушки

Наружные стены – из керамического кирпича, облицованные силикатным кирпичом.

Внутренние стены – из керамического кирпича, толщиной 380 мм.

Перекрытия – сборные многопустотные железобетонные плиты, высотой 220мм. Плиты уложены вдоль буквенных осей с опиранием на наружную и внутреннюю стены. Высота помещений 3,0м

Перегородки – из керамического кирпича на цементном растворе толщиной 120 мм.

Окна – деревянные, с двойным остеклением.

Двери – деревянные, однопольные и двупольные.

Полы – деревянные.

Крыша – двухскатная. Утеплитель – керамзитовый гравий толщиной 220мм

Кровля – профлист.

Перемычки – по серии 1,038 брусковые,

Отмостка – бетонная.

Внутреннее отопление – демонтированы.

Электроснабжение – демонтированы.

Школа между рядам» М-Р

Здание Г образное, без каркасное, с продольными несущими стенам,

Фундаменты – ленточные, сборные, железобетонные. Выполнены из фундаментных блоков ФБС 24-6-6, уложенных на фундаментные подушки марки ФЛ-12. Глубина заложения фундаментов – 2,8 м. Ширина подошвы фундамента 1.2 м Цоколь выполнен из керамического кирпича на цементно-песчаном растворе и оштукатурен цементным раствором. Высота цоколя от 60 до 70 см от уровня отмостки. Вокруг здания выполнено асфальтобетонное покрытие.

Наружные стены – из крупных стеновых блоков Толщина стен 600мм.

Внутренние стены – из керамического кирпича, толщиной 380мм

Перекрытия -- сборные многопустотные железобетонные плиты, высотой 220мм. Плиты уложены вдоль буквенных осей с опиранием на наружную и внутреннюю стены. Высота помещений 3,0м

Лестницы – из лестничных маршей и площадок.

Перегородки – из керамического кирпича на цементном растворе толщиной 120 мм.

Окна – деревянные, с двойным остеклением.

Двери – наружные и внутренние дверные блоки металлические и деревянные, однопольные и двупольные с глухими и светлыми полотнами.

Полы – деревянные, покрыты линолеумом, бетонные, керамические.

Крыша – двухскатная, утеплитель – шлак перемешанный с мин.плитой толщиной 220 мм.

Кровля – профлист.

Перемычки – по серии 1.038 брусковые,

Отмостка – бетонная.

Внутреннее отопление – система отопления в здании двухтрубная с нижней разводкой под потолком подвала из стальных водо-газопроводных труб диаметром 50 и 76 мм. Отопительные приборы – чугунные радиаторы, подводка к радиаторам из труб диаметром 20 мм. Стояки диаметром 20 мм. Ввод системы отопления осуществляется из наружной теплотрассы.

Внутренний водопровод – отсутствует.

Внутренний канализация – из чугунных труб диаметром 100мм. Подводка к приборам из чугунных труб диаметром 50 мм

Электроснабжение – от поселковой трансформаторной подстанции. Внутренние сети освещения выполнены проводом АПВ, с токонесущими жилами из алюминия. Светильники выполнены с лампами накаливания и лампами дневного света.

Вентиляция – вытяжная в вентиляционных каналах.

Технологическое оборудование – на кухне установлена электроплита, мясорубка, холодильники бытовые. Все оборудование не обновлялось со дня сдачи школы в эксплуатацию.

Согласовано

Раздел ГП	Омаров Е.
Раздел ОВ	Смирнова Т.
Раздел ВК	Манаги Р.

Взам. инв.N

Подп. дата

Инв.N подл.

Изм.	Кол.уч.	Лист	N док.	Подпись	Дата
ГАП		Тиметов			
Проверил		Зулеев С.С.			
Разработал		Тасыбек Н.			
Н.контр.		Зулеев С.С.			

13-18 ОД

"Капитальный ремонт здания Совхозной средней школы в с/о Октябрьский Костанайского района, Костанайской области"

"Совхозная средняя школа"	Стадия	Лист	Листов
	РП	3	4
Общие данные	ТОО "КазЖобаСаулет-Консалтинг" г.Шымкент-2018г.		

Здание спортивного зала. Ряды С-У

Фундаменты – ленточные, сборные, железобетонные. Выполнены из фундаментных блоков ФБС 24-6-6, уложенных на фундаментные подушки.

Наружные стены – из керамического кирпича оштукатуренные цементно-песчаным раствором.

Внутренние стены – из керамического кирпича, толщиной 380 мм.

Перекрытия – ребристые плиты размером 6х1.5м уложенные на железобетонные балки таврового сечения длиной 9м

Балки – Б1 железобетонные балки таврового сечения длиной 9м

Перегородки – из керамического кирпича на цементном растворе толщиной 120 мм.

Окна – деревянные, с двойным остеклением.

Двери – наружные и внутренние дверные блоки металлические и деревянные, однопольные и двупольные с глухими и светлыми полотнами

Полы – деревянные, покрыты линолеумом, бетонные, керамические

Крыша – совмещенная.

Кровля – рубероидный ковер.

Крыльца – бетонные.

Перемычки – по серии 1,038 брусковые,

Отмостка – бетонная.

Внутреннее отопление – демонтирована.

Внутренний водопровод – не существует.

Внутренняя канализации – демонтирована.

Электроснабжение- демонтирована.

Вентиляция – вытяжная в вентиляционных каналах.

Выводы:

В рабочем проекте при капитальном ремонте предусмотреть:

Здание школы:

Проведенное обследование здания Совхозной средней Школы: показывает, что не все несущие строительные конструкций находятся в удовлетворительном состоянии

1. *Техническое состояние наружных стен школ, переходов, спортивного и актового залов оценивается как категория II (работоспособная конструкция); На всех участках стен отсутствуют дефекты осадочного характера. Состояние несущих стен удовлетворительное. Стены требуют утепления. Обнаружены разрушения штукатурки стен, фасада и цоколя.*
2. *Техническое состояние наружных стен спортивного зала (ряды Н- Л) оценивается как категория III (ограниченно работоспособная конструкция).*
3. *Техническое состояние внутренних несущих стен всех зданий школы оценивается как категория II (работоспособная конструкция): На всех участках повреждений нет, снижения несущей способности и эксплуатационной пригодности конструкций нет.*
4. *Техническое состояние железобетонного перекрытия школ, переходов оценивается как категория II (работоспособная конструкция):*
5. *Техническое состояние железобетонного перекрытия спортивного зала оценивается как категория III (ограничено работоспособное состояние конструкций)*
6. *Техническое состояние деревянного перекрытия спортивного и актового залов оценивается как Категория 2 (ограниченно работоспособное состояние).*

Рекомендации по ремонту и дальнейшей эксплуатации конструкций

Здание школы:

Для дальнейшей безопасной эксплуатации строительных конструкций здания и выполнения качественного ремонта необходимо:

При проведении капитального ремонта здания школы следует учесть следующие мероприятия

- *Замена крыши всех зданий*
- *Выполнить замену окон по всем зданиям 100%.*
- *Выполнить замену дверей по всем зданиям 100%*
- *Провести замену полов в зданиях шкоды с применением покрытий из современных материалов Ремонт стен и потолков .*
- *восстановить вентиляционные каналы на крыше. Предусмотреть приточно-вытяжную вентиляцию на кухне.*
- *выполнить облицовку наружных стен фасада, при этом необходимо учитывать уникальность здания и выполнить утепление фасада*
- *заменить все технологическое оборудование*
- *Выполнить усиление полки плиты покрытия спортивного зала*
- *Выполнить усиление наружных стен здания спортивного зала металлическими стяжками .*
- *Рассмотреть вопрос перепланировки в здании по предложенной заказчиком схеме . Заказчик предлагает выполнить пристройку под гардероб*
- *Выполнить замену трубопроводов и оборудования внутренней системы канализации с заменой выпусков до первых колодцев , согласно балансовой принадлежности,*
- *Выполнить замену системы отопления школы*
- *Выполнить замену электроснабжения школы*
- *Выполнить горячее водоснабжение*
- *Выполнить благоустройство территории*
- *Выполнить ремонт отмостки*
- *замена ограждения территории , выполнить озеленение*
- *В помещениях начальных классов, учительской, комнате технического персонала обязательно устанавливаются умывальники в соответствии с требованиями действующих СН и СП .*
- *Выполнить наружное освещение.*
- *При выполнении капитального ремонта не разрушать существующие гидроизоляционные , антисептические, антикоррозионные, огнезащитные покрытия*

Согласовано

Раздел ГП	Омаров Е.
Раздел ОВ	Смирнова Т.
Раздел ВК	Манаги Р.
Раздел ЭС	Гиссматулина Г.

Взам. инв.N | Подп. дата | Инв.N подл.

						13-18 ОД	
						"Капитальный ремонт здания Совхозной средней школы в с/о Октябрьский Костанайского района, Костанайской области"	
Изм.	Кол.уч	Лист	N док.	Подпись	Дата		
ГАП		Тиметов				"Совхозная средняя школа"	Стадия: РП; Лист: 4; Листов: 4
Проверил		Зулеев С.С.					
Разработал		Тасыбек Н.					
Н.контр.		Зулеев С.С.				Общие данные	ТОО "КазЖобаСаулет-Консалтинг" г.Шымкент-2018г.

Фасад А-У
(До кап.ремонта)

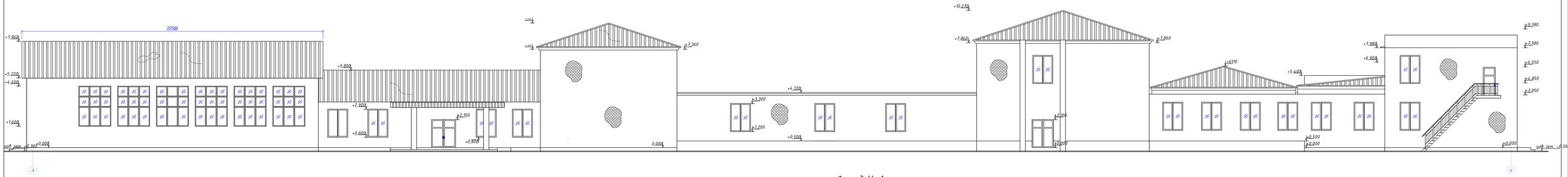

Фасад У-А
До кап. ремонта

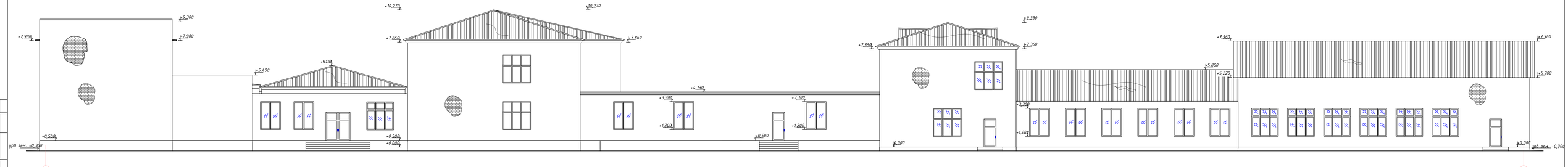

Ведомость отделки фасада (до кап. ремонта)

Марка поз.	Обозначение	Наименование	Кол. шт.	Масса ед.кг.	Приме-чание
1	Фасад	Отбивка старой штукатурки со стен до кирпича 100%, м²		2925,78	
2	Цоколь	Отбивка штукатура 100% м2		248,425	
3		Демонтаж покрытия Крыльца м3		22,70	
	М-Р	Демонтаж бетонный площадки м²		0,2	
	Кроля	Демонтаж Профнастил с деревянным конструкциям м²		2098,33	
	Кроля	Демонтаж Металочерепица с деревянным конструкциям м²		427,5	
	Перекрытия	Рубероид- 2 слоя - (демонтаж) Цементно-песчаная стяжка - (демонтаж) Утеплитель толщ 220 мм - (демонтаж)		2293,35	
	Парапет	Демонтаж парапет спортивного зала м²		27,64	

Изм.	Кол.уч	Лист	N док	Подпись	Дата
ГАП		Гиметов			
Проверил		Зулеев С.С.			
Разработал		Тасыбек Н.			
Н.контр.		Зулеев С.С.			

13-18 АС

"Капитальный ремонт здания Совхозной средней школы в с/о Октябрьский Костанайского района, Костанайской области"

"Совхозная средняя школа"

Фасад А-У, У-А
(До кап.ремонта)

Стадия	Лист	Листов
РП	1	73

ТОО "КазХобаСоцвет-Консалтинг" г.Шымкент-2018г.

Копировал

Формат А3-4

Согласовано

Взам. инв. N

Подп. и дата

Инв. N подл.

Фасад 1-42
(До кап. ремонта)

Фасад 42-1
(До кап. ремонта)

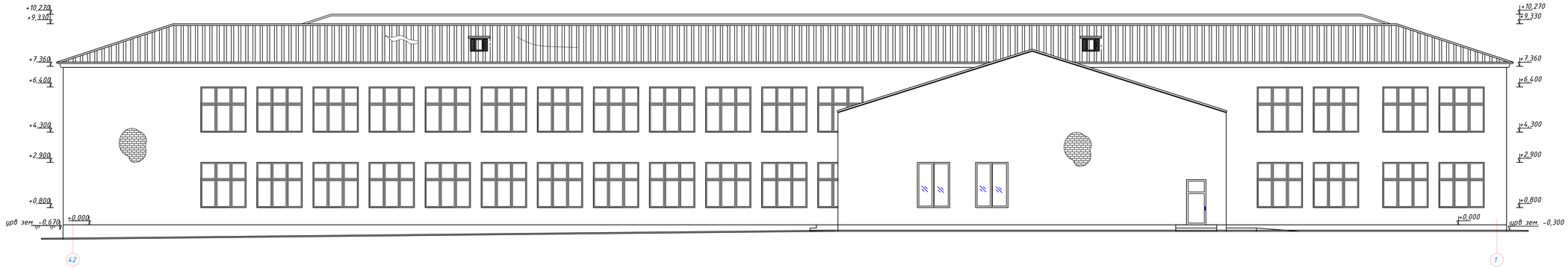

						13-18 АС	
						"Капитальный ремонт здания Совхозной средней школы в с/о Октябрьский Костанайского района, Костанайской области"	
Изм.	Кол.уч	Лист	N док.	Подпись	Дата		
ГАП		Тинетов				"Совхозная средняя школа"	Стадия: РП; Лист: 2; Листов: 73
Проверил		Зулеев С.С.					
Разработал		Тасыбек Н.					
Н.контр.		Зулеев С.С.				Фасад 1-42, 42-1 (До кап.ремонта)	ТОО "КазЖобаСаулет-Консалтинг" г.Шымкент-2018г.

Согласовано | Взам. инв. N | Подп. и дата | Инв. N подл.

Копировал | Формат А3-3

План первого этажа на отм. 0.000, +0,500
(Обмерочный чертеж)

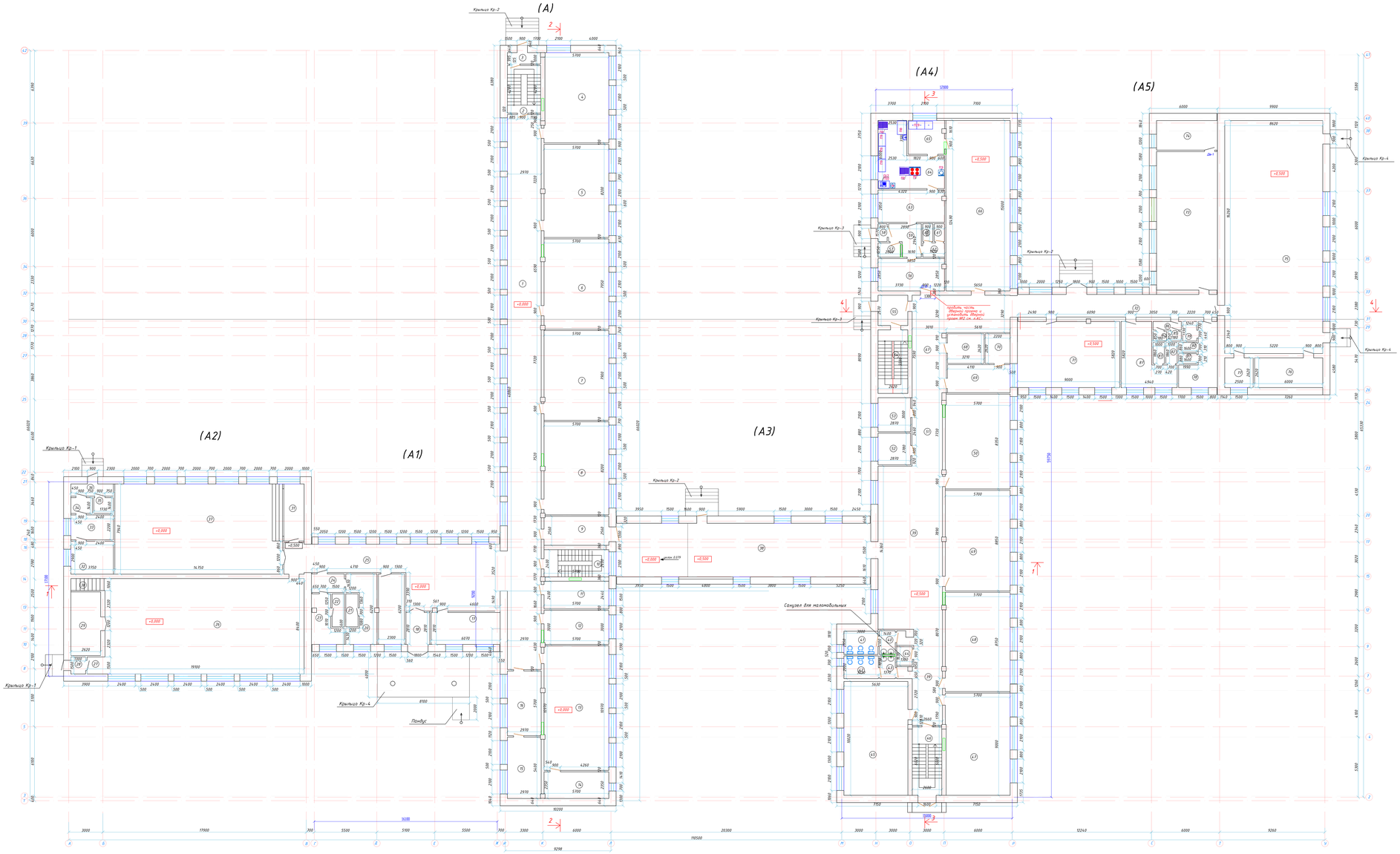

Лит А
Экспликация помещений

№ помещения	Наименование	Площадь М2	Кат. помещ.
1	Коридор	144,86	
2	Лестничная клетка	12,25	
3	Коридор	2,91	
4	Учебный кабинет (1-4класс)	44,79	Д
5	Учебный кабинет (1-4класс)	46,7	Д
6	Учебный кабинет (1-4класс)	45,24	Д
7	Учебный кабинет (1-4класс)	44,99	Д
8	Мультимедийный кабинет	46,68	Д
9	Коридор	14,58	
10	Лестничная клетка	13,67	
11	Кабинет	13,90	Д
12	Кабинет	17,08	Д
13	Кабинет физики	62,44	Д
14	Лаборантская	13,36	Д
15	Медицинский кабинет	16	Д
16	Медицинский кабинет	16,8	Д
17	Гардероб	16,89	Д
18	Коридор	5,9	
19	Кабинет для охраны	14,23	Д
20	Раздевалка	13,19	Д
21	Душевая	3,13	
22	Душевая	3,13	
23	Раздевалка	8,89	Д
24	Коридор	4,64	
25	Коридор	75,66	
26	Спорт зал	147,16	Д
27	Коридор	2,37	
28	Тамбур	1,94	
29	Кабинет	14,67	Д
30	Лестничная клетка	3,17	
31	Сцена	8,93	Д
32	Подсобное помещение	10,87	Д
33	Подсобное помещение	8,24	Д
34	Подсобное помещение	2,66	Д
35	Подсобное помещение	2,42	Д
36	Коридор	4,04	
37	Актовый зал	117,11	Д
38	Коридор	80,84	
38а	Складское помещение	23,18	Д
39	Коридор	106,22	
40	Санитарный узел	2,93	
41	Санитарный узел	6,14	
42	Санитарный узел	6,05	
43	Санитарный узел	2,73	
44	Комната хранения уборочного инвентаря	2,24	
45	Учебный кабинет (5-9 класс)	56,41	Д
46	Лестничная клетка	15,64	
47	Учебный кабинет (5-9 класс)	50,85	Д
48	Учебный кабинет (5-9 класс)	49,81	Д
49	Учебный кабинет (5-9 класс)	50,41	Д
50	Учебный кабинет (5-9 класс)	47,49	Д
51	Коридор	17,24	
52	Радиоузел	7,97	Д
53	Комната технички	8,61	Д
54	Лестничная клетка	14,64	
55	Тамбур	6,99	
56	Столовая для преподавателей	16,57	Д
57	Электрощитовая	2,49	Д
58	Тамбур	1,25	
59	Коридор	6,85	
60	Душевая	1,41	
61	Санитарный узел	1,41	
62	Раздевалка	2,39	Д
63	Комната персонала	16,57	Д
64	Горячий цех	24,8	Д
65	Посудомоечная	9,44	Д
66	Обеденный зал	84,71	Д
67	Коридор	44,12	
68	Архив	8,41	Д
69	Кабинет завхоза	13,6	Д
70	Комната хранения ламп	5,76	Д
71	Кабинет технологии для девочек	50,29	Д
72	Коридор	49,34	
73	Мастерский	64,78	Д
74	Склад	13,80	Д
75	Спорт зал	176,7	Д
76	Снарядные	20,99	Д
77	Кабинет преподавателя	8,74	Д
78	Раздевалка	12,35	Д
79	Душевая	2,14	
80	Душевая	1,37	
81	Душевая	1,4	
82	Душевая	1,86	
83	Душевая	1,86	
84	Комната хранения уборочного инвентаря	1,0	
85	Душевая	1,0	
86	Коридор	1,88	
87	Раздевалка	19,18	Д
88	Тамбур	19,18	Д
	Всего	2293,35	

СХЕМА БЛОКИРОВКА

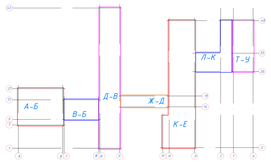

Изм.	Кол.уч.	Лист	N док.	Подпись	Дата
Г.ИП		Тимотов			
Проверил		Зулеев С.С.			
Разработал		Гасыбек Н.			
Н.контр.		Зулеев С.С.			

13-18 АС

"Капитальный ремонт здания Совхозной средней школы в с/о Октябрьский Кустанайского района, Кустанайской области"

"Совхозная средняя школа"

Стадия	Лист	Листов
РП	3	73

План первого этажа на отм. 0.000, +0,500 (Обмерочный чертеж)

ТОО "КазКоБаСоунд-Консалтинг" г.Вышнево-1/18г.

Копировал | Формат А4

План второго этажа на отм. +3.500 (И-Л)
(Обмерочный чертеж)

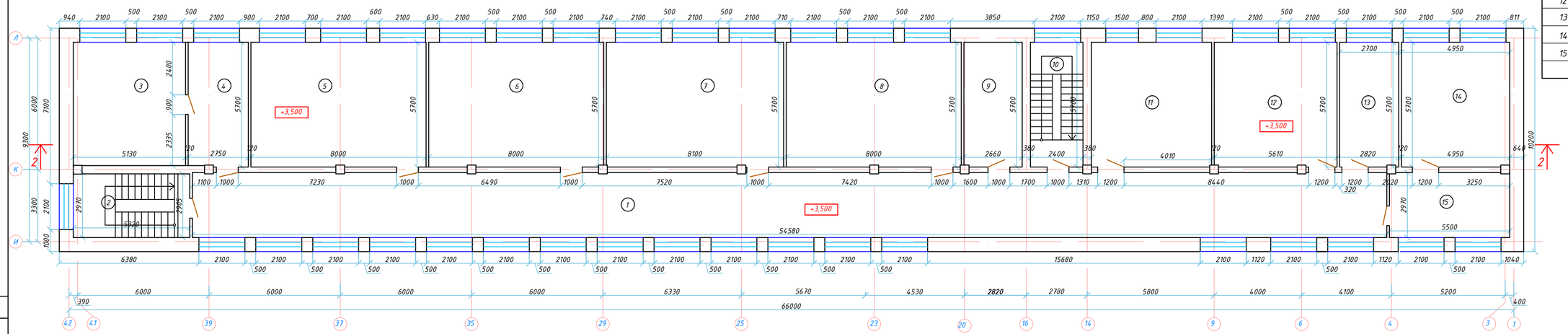

СХЕМА БЛОКИРОВКА

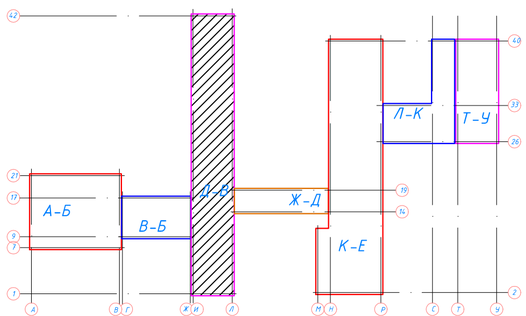

Лит А
Экспликация помещений

№ помещения	Наименование	Площадь, м2	Кат. помещ.
1	Коридор	279,93	
2	Лестничная клетка	12,47	
3-4	Учебный кабинет	29,21	Д
		15,63	
5	Учебный кабинет	45,56	Д
6	Учебный кабинет	45,54	Д
7	Учебный кабинет	46,13	Д
8	Учебный кабинет	45,55	Д
9	Кабинет завхоза	15,34	Д
10	Лестничная клетка	13,67	
11	Кабинет иформатики	31,1	Д
12	Учительская	31,9	Д
13	Кабинет заведующего по хозяйственной частью	15,35	Д
14	Кабинет директор	28,18	Д
15	Приемная	16,29	Д
	Всего	556,46	

Изм.	Кол.уч.	Лист	N док.	Подпись	Дата
ГАП		Тиметов			
Проверил		Зулеев С.С.			
Разработал		Гасыбек Н.			
Н.контр.		Зулеев С.С.			

13-18 АС

"Капитальный ремонт здания Совхозной средней школы в с/о Октябрьский Костанайского района, Костанайской области"

"Совхозная средняя школа"

Стадия	Лист	Листов
РП	4	73

План второго этажа на отм. +3.500 (Д-В)
(Обмерочный чертеж)

ТОО "КазЖобаСаулет-Консалтинг" г.Шымкент-2018г.

Копировал

Формат А1

Согласовано

Взам. инв. N

Подп. и дата

Инв. N подл.

План второго этажа на отм. +4.000 (К-Е)
(Обмерочный чертеж)

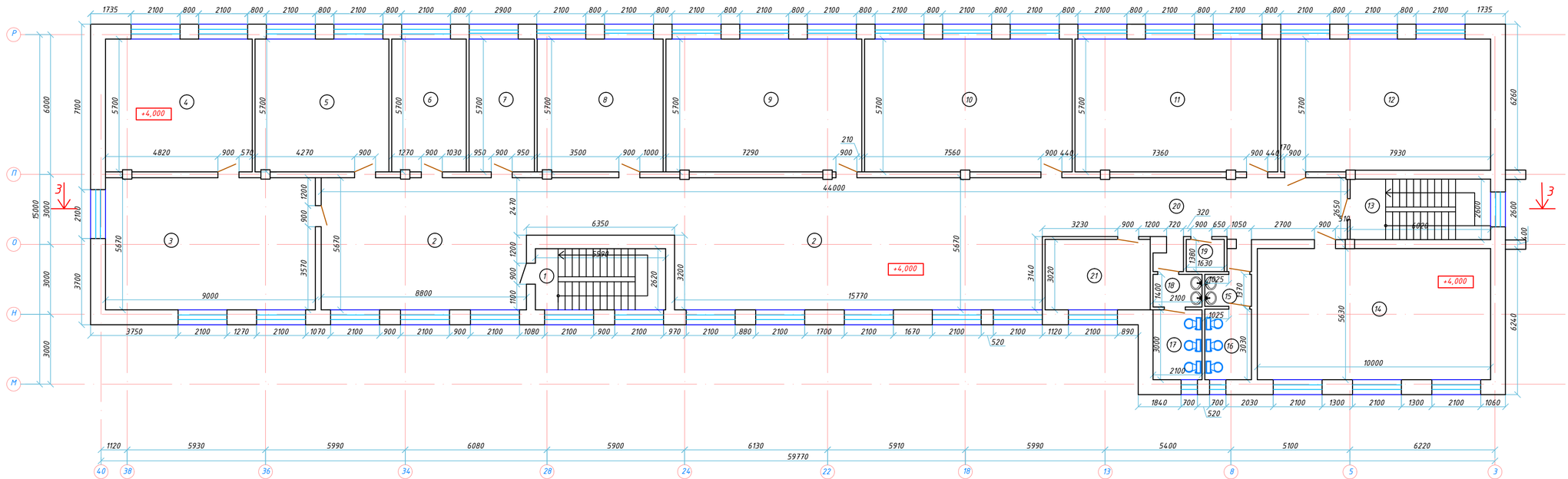

Лит А4
Экспликация помещений

№ поме-щения	Наименование	Площадь, м2	Кат. помещ.
1	Лестничная клетка	16,49	
2	Коридор	154,8	
3	Библиотека	50,98	Д
4	Архив	35,81	Д
5	Кабинет иностранного языка	32,68	Д
6	Кабинет	18,2	Д
7	Подсобное помещение	15,96	Д
8	Учебный кабинет	30,74	Д
9	Учебный кабинет	47,81	Д
10	Учебный кабинет	50,69	Д
11	Учебный кабинет	49,52	Д
12	Учебный кабинет (10-11 класс)	50,86	Д
13	Лестничная клетка	15,59	
14	Учебный кабинет (10-11 класс)	17,88	Д
15	Санитарный узел	2,74	
16	Санитарный узел	6,06	
17	Санитарный узел	6,3	
18	Санитарный узел	2,94	
19	Комната хранения уборочного инвентаря	2,24	
20	Коридор	33,93	
21	Кабинет по ПДД	13,62	Д
	Всего	708,26	

СХЕМА БЛОКИРОВКА

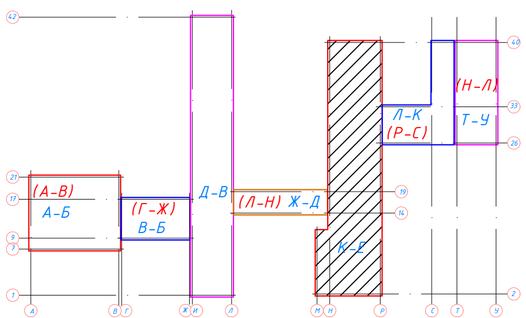

Согласовано

Взам. инв. №

Подп. и дата

Инв. № подл.

Изм.	Кол.уч.	Лист	N док.	Подпись	Дата
ГАП		Тиметов			
Проверил		Зулеев С.С.			
Разработал		Гасыбек Н.			
Н.контр.		Зулеев С.С.			

13-18 АС

"Капитальный ремонт здания Собхозной средней школы в с/о Октябрьский Костанайского района, Костанайской области"

"Собхозная средняя школа"

Стадия	Лист	Листов
РП	5	73

План второго этажа на отм. +4.000 (К-Е)
(Обмерочный чертеж)

ТОО "КазЖобаСаулет-Консалтинг" г.Шымкент-2018г.

Копировал

Формат А1

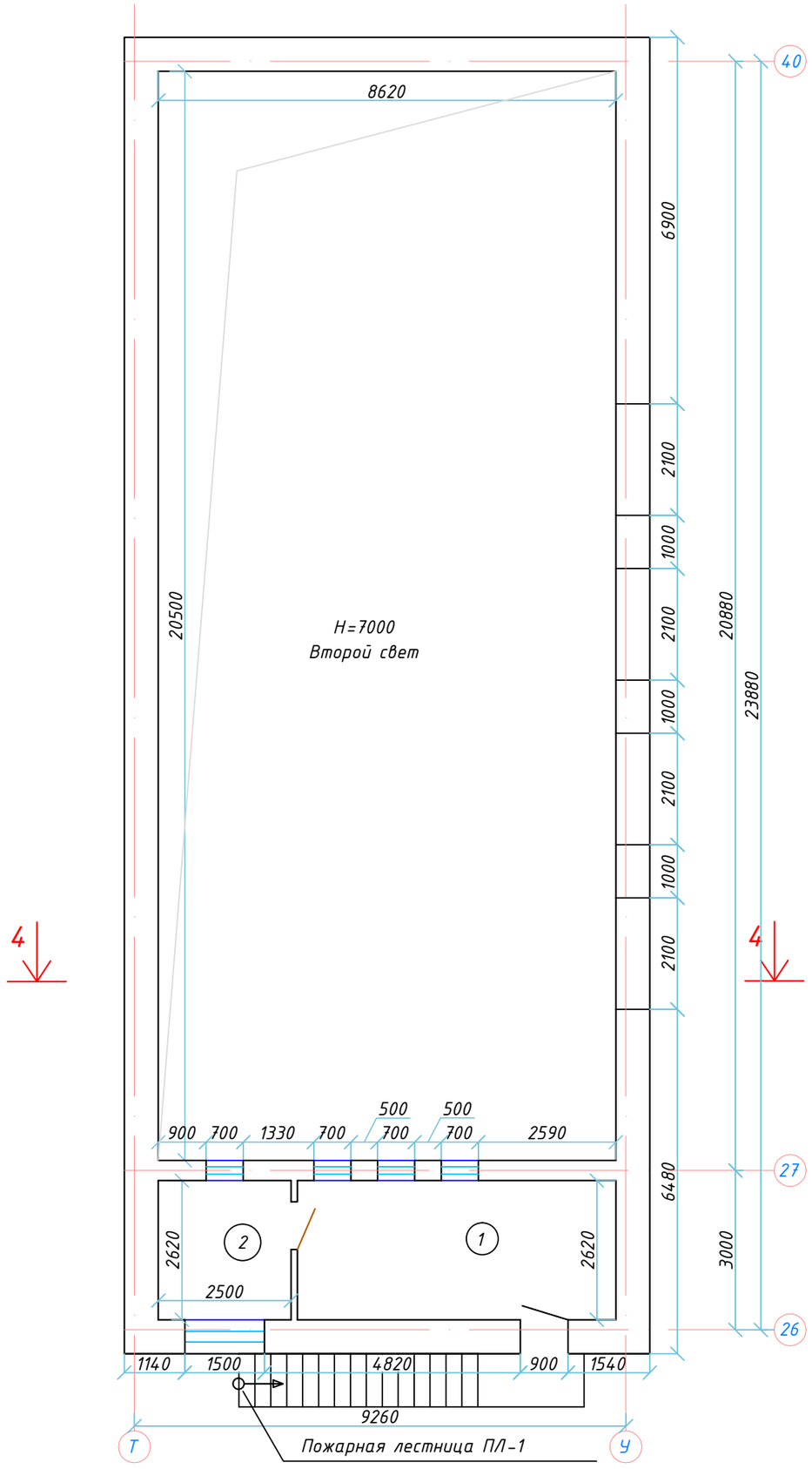

План второго этажа на отм. +3.200(Т-У)
(Обмерочный чертеж)

Лит А5

Экспликация помещений

№ помещения	Наименование	Площадь, м2	Примечание
1	Кинобудка	15,71	
2	Кинобудка	6,54	
	Всего	22,25	

СХЕМА БЛОКИРОВКА

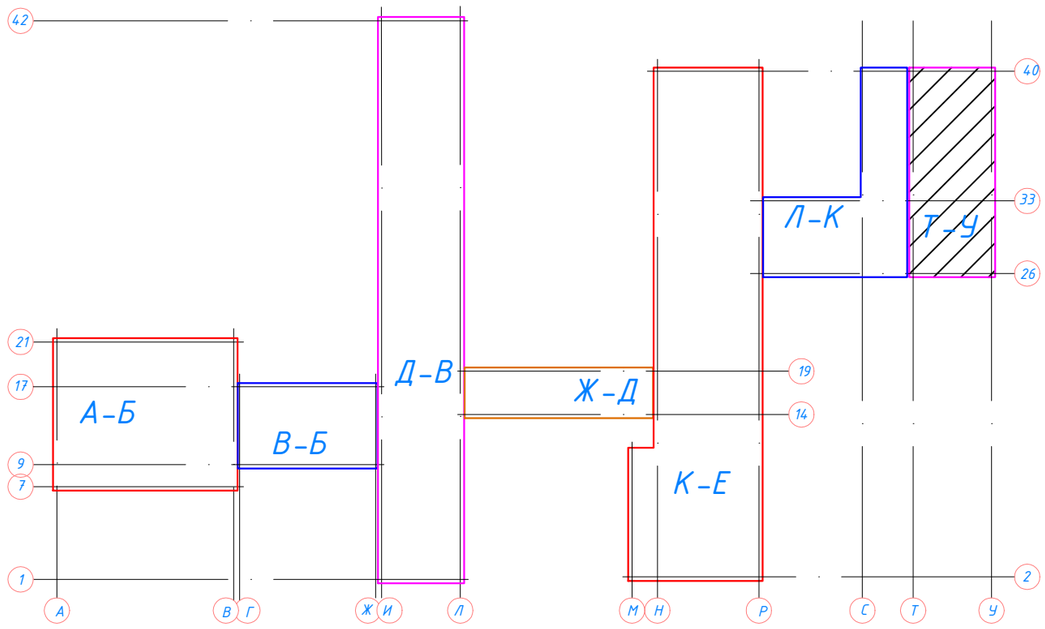

Изм.	Кол.уч	Лист	N док.	Подпись	Дата
ГАП		Тиметов			
Проверил		Зулеев С.С.			
Разработал		Тасыбек Н.			
Н.контр.		Зулеев С.С.			

13-18 АС

"Капитальный ремонт здания Совхозной средней школы в с/о Октябрьский Костанайского района, Костанайской области"

"Совхозная средняя школа"

Стадия	Лист	Листов
РП	6	73

План второго этажа на отм. +3.200(Т-У)
(Обмерочный чертеж)

ТОО "КазЖобаСаулет-Консалтинг" г.Шымкент-2018г.

Копировал

Формат А3

Согласовано

Взам. инв. N

Подп. и дата

Инв. N подл.

Разрез 1-1
(До кап.ремонта)

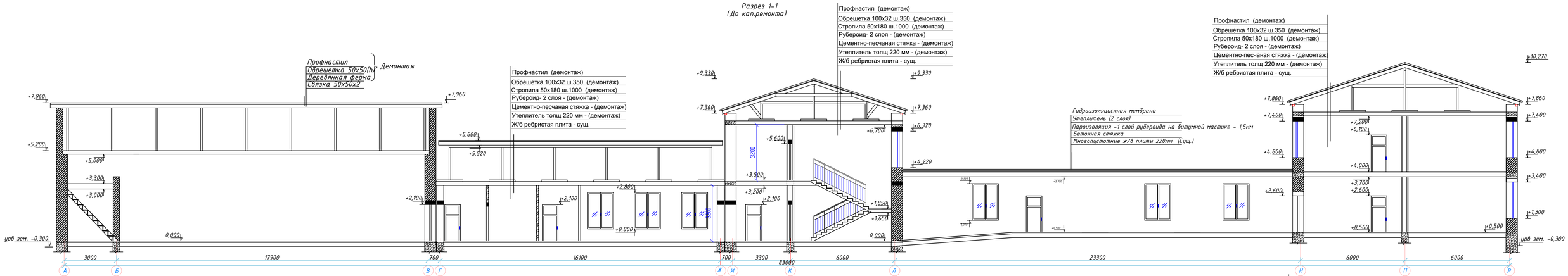

Разрез 4-4
(До кап.ремонта)

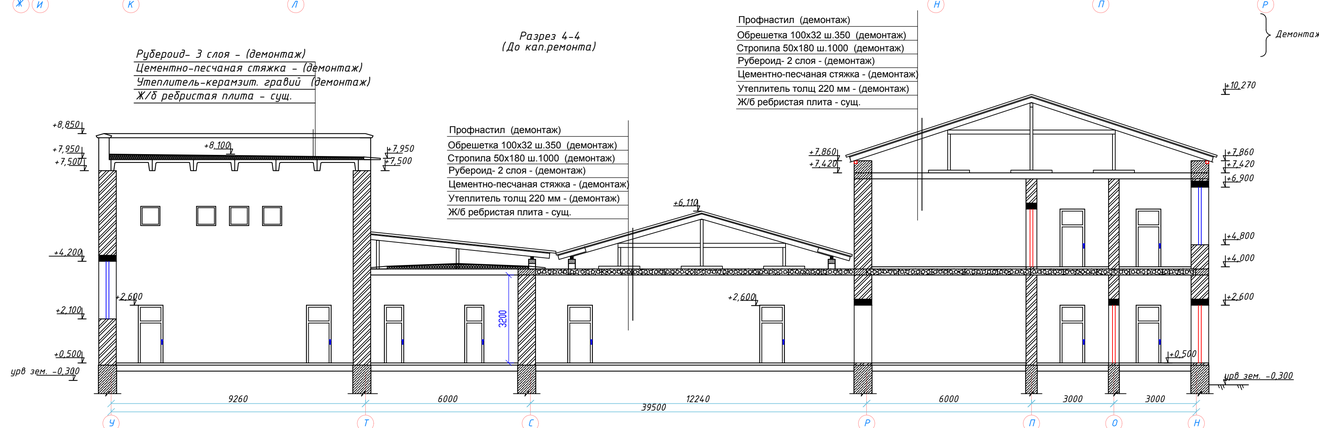

Схема ферма

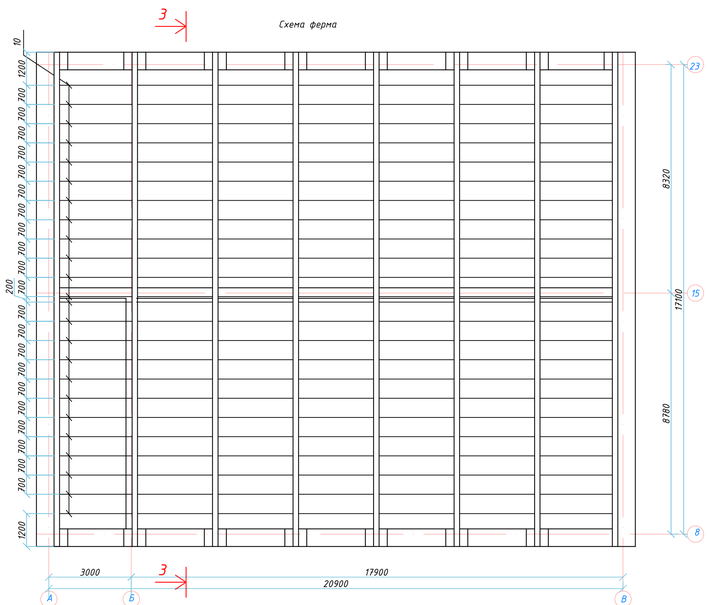

Схема ферма 3-3

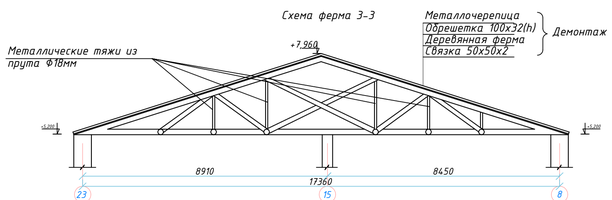

					13-18 АС
					"Капитальный ремонт здания Совхозной средней школы в с/о Октябрьский Костанайского района, Костанайской области"
Изм.	Кол.уч.	Лист	N док.	Подпись	Дата
ГАП		Тиметов			
Проверил		Зулпеев С.С.			"Совхозная средняя школа"
Разработал		Тасыбек Н.			
Н.контр.		Зулпеев С.С.			Разрез 1-1, 2-2,3-3 (До кап.ремонта)

Стадия	Лист	Листов
РП	7	73

ТОО "КазЖобаСаулет-Консалтинг" г.Шымкент-2019г.

Согласовано

Взам. инв. N

Подп. и дата

Инв. N подл.

Профнастил (демонтаж)
Обрешетка 100х32 ш.350 (демонтаж)
Стропила 50х180 ш.1000 (демонтаж)
Рубероид- 2 слоя - (демонтаж)
Цементно-песчаная стяжка - (демонтаж)
Утеплитель толщ 220 мм - (демонтаж)
Ж/б ребристая плита - сущ.

Разрез 2-2
(До кап.ремонта)

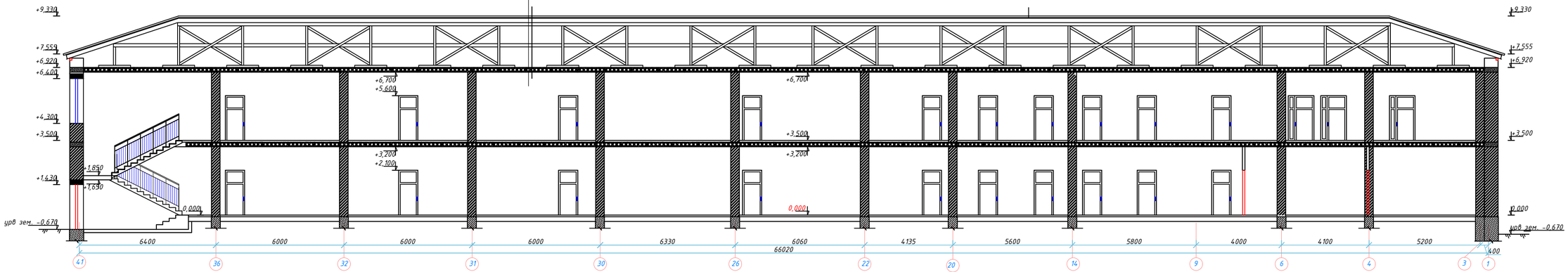

Профнастил (демонтаж)
Обрешетка 100х32 ш.350 (демонтаж)
Стропила 50х180 ш.1000 (демонтаж)
Рубероид- 2 слоя - (демонтаж)
Цементно-песчаная стяжка - (демонтаж)
Утеплитель толщ 220 мм - (демонтаж)
Ж/б ребристая плита - сущ.

Разрез 3-3
(До кап.ремонта)

Изм.	Кол.уч.	Лист	N док.	Подпись	Дата
ГАП		Тиметов			
Проверил		Зулеев С.С.			
Разработал		Гасыбек Н.			
Н.контр.		Зулеев С.С.			

13-18 АС

"Капитальный ремонт здания Собхозной средней школы в с/о Октябрьский Костанайского района, Костанайской области"

"Собхозная средняя школа"

Стадия	Лист	Листов
РП	8	73

Разрез 2-2, 3-3
(До кап.ремонта)

ТОО "КазЖобаСаулет-Консалтинг" г.Шымкент-2018г.

Копировал

Формат А1

Согласовано

Взам. инв. N

Подп. и дата

Инв. N подл.

План первого этажа на отм. 0.000, +0,500
(Демонтажные работы)

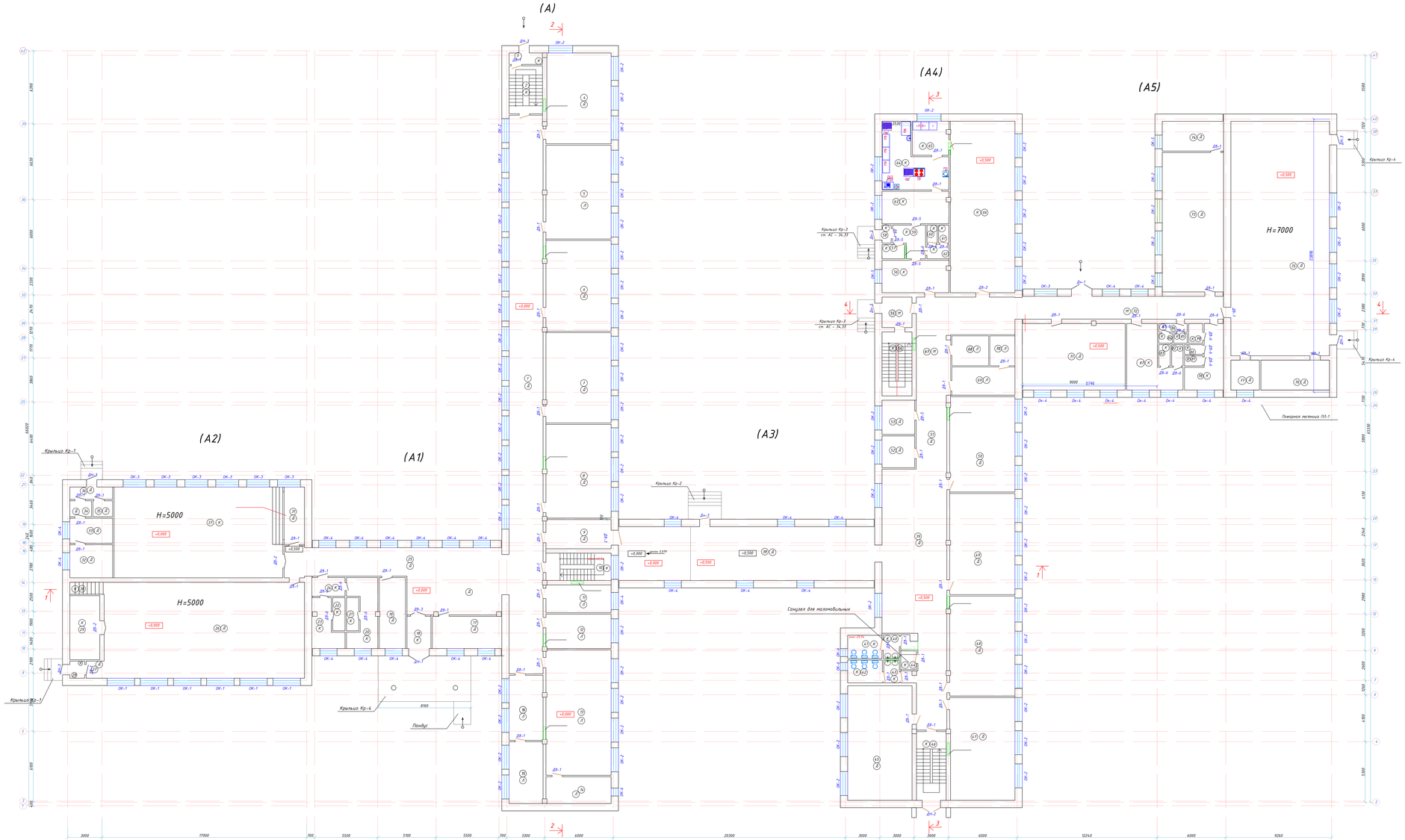

Лит А
Экспликация помещений

№ помещения	Наименование	Площадь, м2	Примечание
1	Коридор	144,86	
2	Лестничная клетка	12,26	
3	Коридор	2,91	
4	Учебный кабинет	44,79	
5	Учебный кабинет	46,7	
6	Учебный кабинет	45,24	
7	Учебный кабинет	44,99	
8	Учебный кабинет	46,68	
9	Коридор	14,58	
10	Лестничная клетка	13,67	
11	Учебный кабинет	13,90	
12	Учебный кабинет	17,08	
13	Учебный кабинет	62,44	
14	Кабинет	13,36	
15	Медицинский кабинет	16	
16	Медицинский кабинет	16,8	
17	Гардероб	16,89	
18	Коридор	5,9	
19	Кабинет для охрана	14,23	
20	Раздевалка	13,19	
21	Душевая	3,13	
22	Душевая	3,13	
23	Раздевалка	8,89	
24	Коридор	4,64	
25	Коридор	75,66	
26	Спорт зал	147,16	
27	Коридор	2,37	
28	Тамбур	1,94	
29	Кабинет	14,67	
30	Лестничная клетка	3,17	
31	Сцена	8,93	
32	Подсобное помещение	10,87	
33	Подсобное помещение	8,24	
34	Подсобное помещение	2,66	
35	Подсобное помещение	2,42	
36	Коридор	4,04	
37	Актовый зал	117,11	
38	Коридор	105,26	
39	Коридор	106,22	

Лит А
Экспликация помещений

№ помещения	Наименование	Площадь, м2	Примечание
40	Санитарный узел	2,93	
41	Санитарный узел	6,14	
42	Санитарный узел	6,05	
43	Санитарный узел	2,73	
44	Санитарный узел	2,24	
45	Учебный кабинет	56,41	
46	Лестничная клетка	15,64	
47	Учебный кабинет	50,85	
48	Учебный кабинет	49,81	
49	Учебный кабинет	50,41	
50	Учебный кабинет	47,49	
51	Коридор	17,24	
52	Комната рабочих	7,97	
53	Комната техничкиц	8,61	
54	Лестничная клетка	14,64	
55	Тамбур	6,99	
56	Вилзаль столовая	16,57	
57	Электро щитовая	2,49	
58	Тамбур	1,25	
59	Коридор	6,85	
60	Душевая	1,41	
61	Санитарный узел	1,41	
62	Раздевалка	2,39	
63	Кабинет для персонала	16,57	
64	Кухня	24,8	
65	посудомоечная	9,44	
66	Столовая	84,71	
67	Коридор	44,12	
68	Архив	8,41	
69	Кабинет директора	13,6	
70	Кабинет	5,76	
71	Библиотека	50,08	
72	Коридор	35,00	
73	Мастерской	64,78	
74	Склад	13,80	
75	Спорт зал	176,7	
76	Снарядные	15,71	
77	Кабинет преподавателя	6,54	
78	Раздевалка	13,31	
79	Душевая	2,14	
80	Душевая	1,37	
81	Душевая	1,4	
82	Душевая	1,86	
83	Душевая	1,86	
84	Душевая	1,0	
85	Душевая	1,0	
86	Коридор	1,88	
87	Раздевалка	20,17	
	Всего	2232,24	

СХЕМА БЛОКИРОВКИ

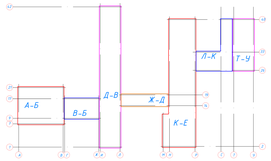

Условные обозначения:
— Демонтируемые дверные блоки
— Демонтируемые оконные блоки
ЗИНС — Зачистка известковых наблюд со стен
ЗИНП — Зачистка известковых наблюд с потолков
Объем демонтажных работ см.л. АС-13

Данный лист смотреть совместно – АС-13-14

Изм.	Кол.уч.	Лист	N док.	Подпись	Дата
Г.И.П.	Тимонов				
Проверил	Зулеев С.С.				
Разработал	Гасыбин Н.				
Н.контр.	Зулеев С.С.				

13-18 АС

"Капитальный ремонт здания Совхозной средней школы в с/о Октябрьский Каспийского района, Каспийской области"

Стадия	Лист	Листов
РП	9	73

"Совхозная средняя школа"

План первого этажа на отм. 0.000, +0,500 (Демонтажные работы)

ТОО "КазКаБаСоуэл-Консалтинг" г.Шымкент-2018г

Копировал | Формат А4

План второго этажа на отм. +3.500 (И-Л)
(Демонтажные работы)

Лит А
Экспликация помещений

№ поме-щения	Наименование	Площадь,	
1	Коридор	279,93	
2	Лестничная клетка	12,47	
3	Учебный кабинет	29,21	
4	Учебный кабинет	15,63	
5	Учебный кабинет	45,56	
6	Учебный кабинет	45,54	
7	Учебный кабинет	46,13	
8	Мультимедийный кабинет	45,55	
9	Кабинет завхоза	15,34	
10	Лестничная клетка	13,67	
11	Учебный кабинет	31,1	
12	Учительская	31,9	
13	Кабинет заведующего по хозяйственной частью	15,35	
14	Кабинет директора	28,18	
15	Приемная	16,29	
	Всего	556,46	

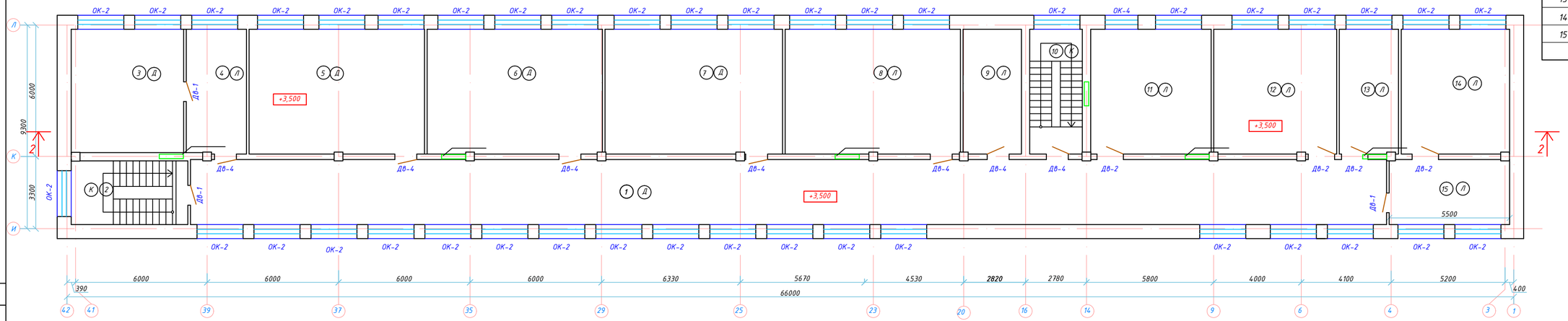

СХЕМА БЛОКИРОВКА

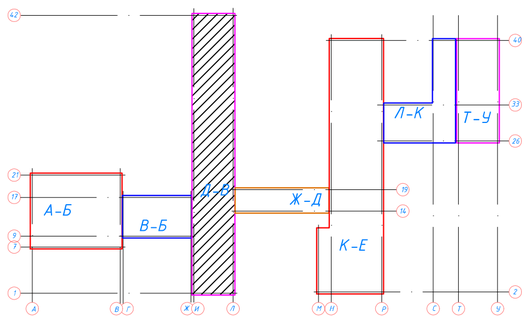

Условные обозначения:

— Демонтируемые дверные блоки

— Демонтируемые оконные блоки

ЗИНС — Зачистка известковых набелов со стен

ЗИНП — Зачистка известковых набелов с потолков

Объем демонтажной работа см.л. АС-13

Данный лист смотреть совместно - АС-13-14

Изм.	Кол.уч.	Лист	N док.	Подпись	Дата
ГАП		Тиметов			
Проверил		Зулеев С.С.			
Разработал		Гасыбек Н.			
Н.контр.		Зулеев С.С.			

13-18 АС

"Капитальный ремонт здания Совхозной средней школы в с/о Октябрьский Костанайского района, Костанайской области"

"Совхозная средняя школа"

Стадия	Лист	Листов
РП	10	73

План второго этажа на отм. +3.500 (И-Л)
(Демонтажные работы)

ТОО "КазЖобаСаулет-Консалтинг" г.Шымкент-2018г.

Копировал

Формат А1

Согласовано

Взам. инв. N

Подп. и дата

Инв. N подл.

План второго этажа на отм. +4.000 (М-Р)
(демонтажный работа)

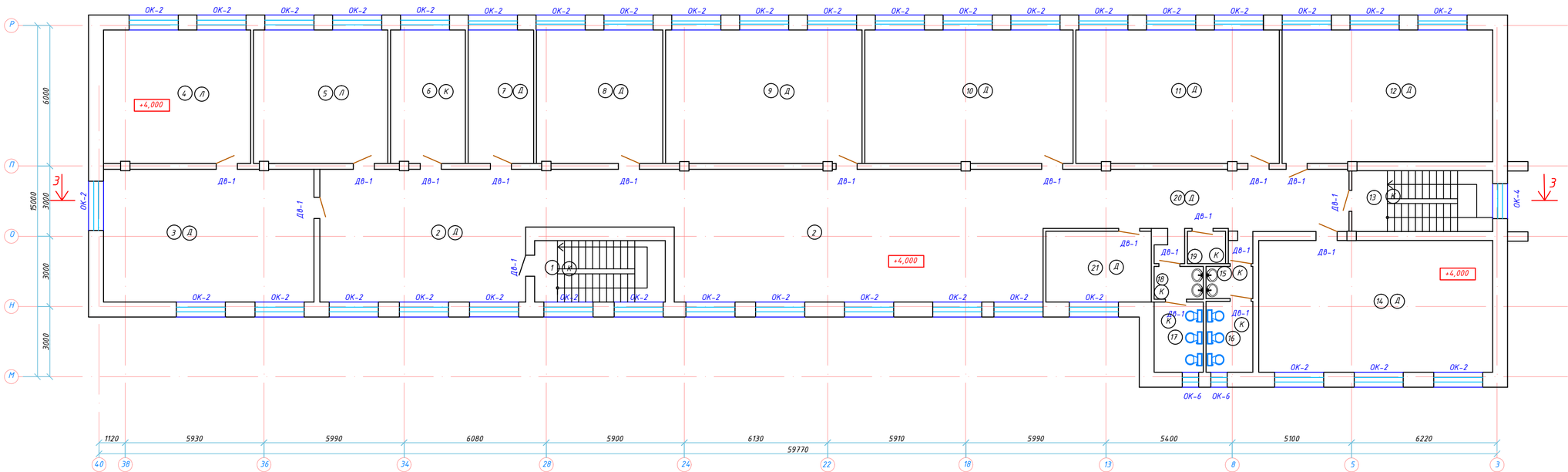

СХЕМА БЛОКИРОВКА

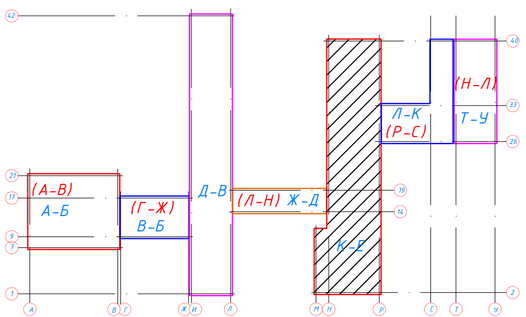

Условные обозначения:

— Демонтируемые дверные блоки

— Демонтируемые оконные блоки

ЗИНС — Зачистка известковых набелов со стен

ЗИНП — Зачистка известковых набелов с потолков

Объем демонтажный работа см.л. АС-13

Лит А4
Экспликация помещений

№ поме-щения	Наименование	Площадь, м2	
1	Лестничная клетка	16,49	
2	Коридор	154,8	
3	Учебный кабинет	50,98	
4	Оружейка	35,81	
5	Учебный кабинет	32,68	
6	Лаборатория химия	18,2	
7	Пионерская	15,96	
8	Учебный кабинет	30,74	
9	Учебный кабинет	47,81	
10	Учебный кабинет	50,69	
11	Учебный кабинет	49,52	
12	Учебный кабинет	50,86	
13	Лестничная клетка	15,59	
14	Учебный кабинет	17,88	
15	Санитарный узел	2,74	
16	Санитарный узел	6,06	
17	Санитарный узел	6,3	
18	Санитарный узел	2,94	
19	Санитарный узел	2,24	
20	Коридор	33,93	
21	Кабинет по ПДД	13,62	
	Всего	708,26	

Данный лист смотреть совместно - АС-13-14

						13-18 АС	
						"Капитальный ремонт здания Совхозной средней школы в с/о Октябрьский Костанайского района, Костанайской области"	
Изм.	Кол.уч.	Лист	N док.	Подпись	Дата		
Г.АП		Тиметов				"Совхозная средняя школа"	Стадия: РП; Лист: 11; Листов: 73
Проверил		Зулеев С.С.					
Разработал		Гасыбек Н.					
Н.контр.		Зулеев С.С.				План второго этажа на отм. +4.000 (М-Р) (Демонтажные работы)	ТОО "КазЖобаСаулет-Консалтинг" г.Шымкент-2018г.

Копировал — Формат А1

Согласовано

Взам. инв. N

Подп. и дата

Инв. N подл.

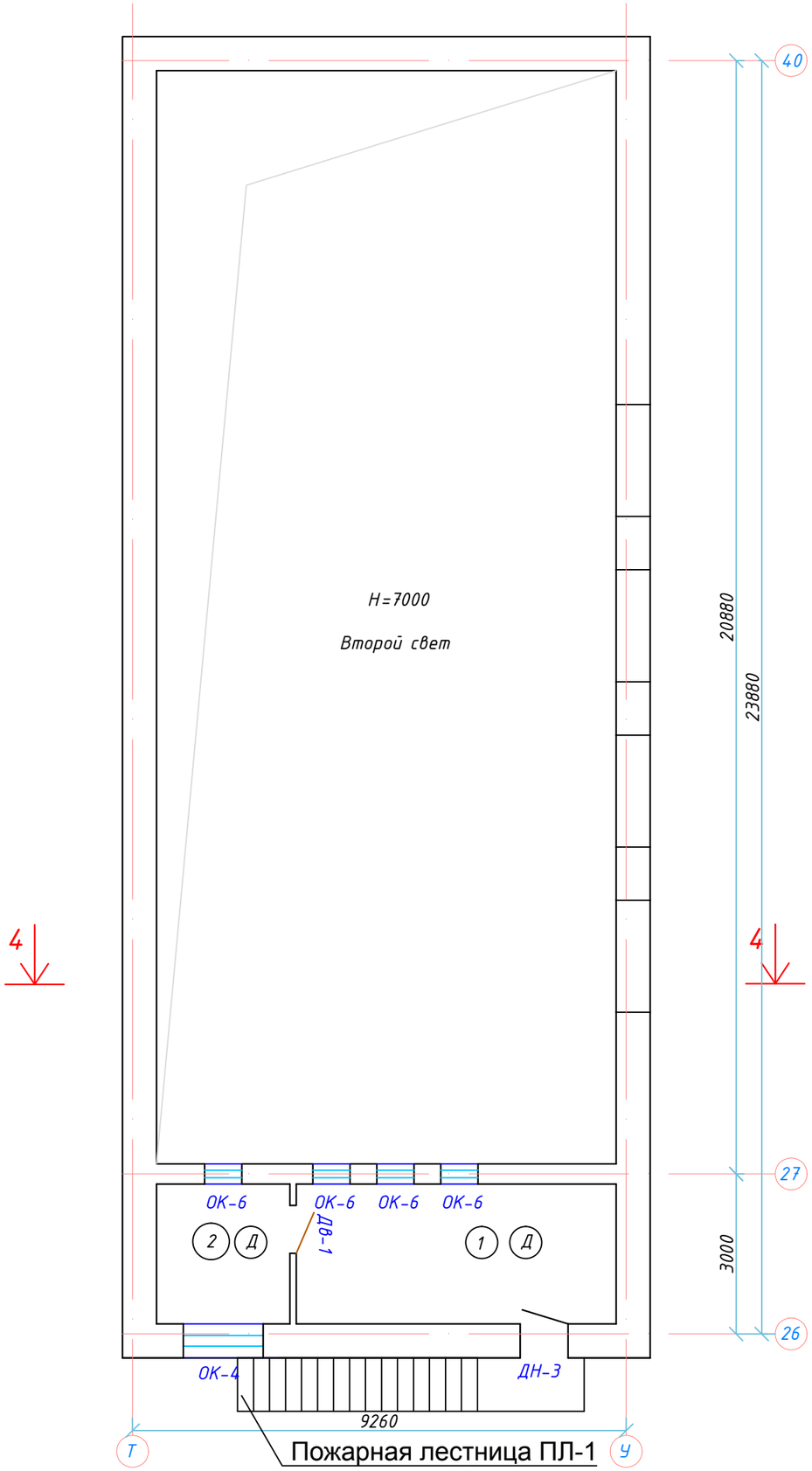

План второго этажа на отм. +3.200 (Т-У)

(Демонтажные работы)

Лит А5

Экспликация помещений

№ помещения	Наименование	Площадь, м2	Примечание
1	Кинобудка	15,71	
2	Кинобудка	6,54	
	Всего	22,25	

СХЕМА БЛОКИРОВКА

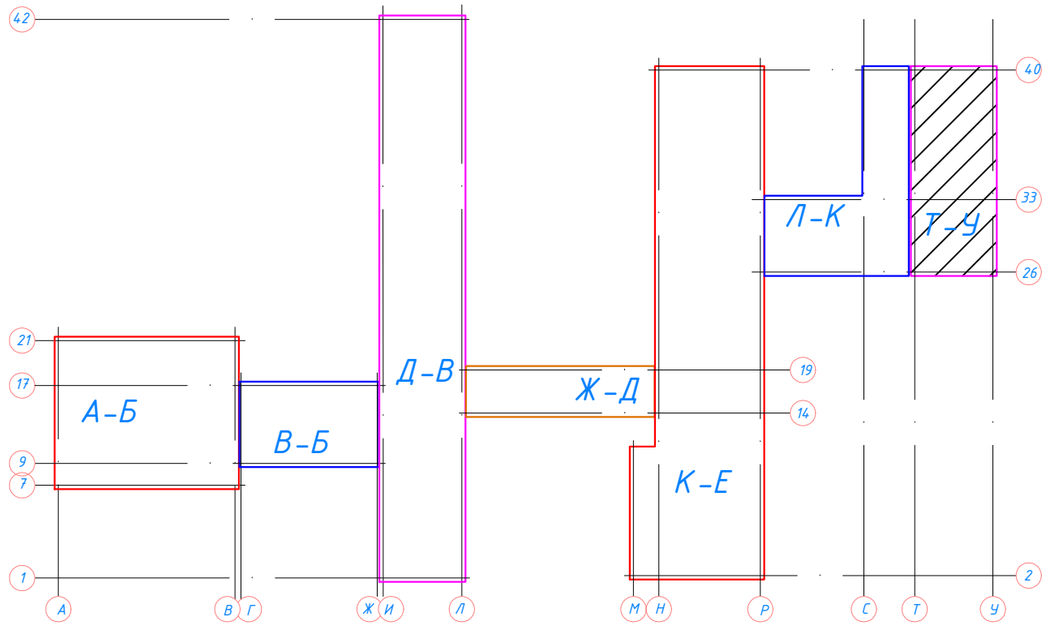

Условные обозначения:

— Демонтируемые дверные блоки

— Демонтируемые оконные блоки

ЗИНС — Зачистка известковых набелов со стен

ЗИНП — Зачистка известковых набелов с потолков

Обием демонтажный работа см.л. АС-13

Данный лист смотреть совместно - АС-13-14

Изм.	Кол.уч	Лист	N док.	Подпись	Дата
ГАП		Тиметов			
Проверил		Зулеев С.С.			
Разработал		Тасыбек Н.			
Н.контр.		Зулеев С.С.			

13-18 АС

"Капитальный ремонт здания Совхозной средней школы в с/о Октябрьский Костанайского района, Костанайской области"

"Совхозная средняя школа"

Стадия	Лист	Листов
РП	12	73

План второго этажа на отм. +3.200 (Т-У) (Демонтажные работы)

ТОО "КазЖобаСаулет-Консалтинг" г.Шымкент-2018г.

Согласовано

Взам. инв. N

Подп. и дата

Инв. N подл.

Копировал

Формат А3

Демонтаж окон и дверей

Марка, позиция	Обозначение	Наименование	Кол. шт	Масса, ед.кг	Примеч.
		Демонтаж оконных проемов			
ОК-1	ГОСТ 11214-86	Деревянный 2400(b)-3000(h)	6		
ОК-2	ГОСТ 11214-86	Деревянный 2100(b)-2100(h)	156		
ОК-3	ГОСТ 11214-86	Деревянный 2000(b)-2100(h)	7		
ОК-4	ГОСТ 11214-86	Деревянный 1500(b)-2100(h)	33		
ОК-5	ГОСТ 11214-86	Деревянный 1200(b)-2100(h)	3		
ОК-6	ГОСТ 11214-86	Деревянный 700(b)-700(h)	9		
		Демонтаж дверных проемов			
ДН-1	ГОСТ 30970-2014	Деревянный 1800(b)-2100(h)	2		
ДН-2	ГОСТ 475-2016	Деревянный 1600(b)-2100(h)	1		
ДН-3	ГОСТ 475-2016	Деревянный 900(b)-2100(h)	9		
ДВ-1	ГОСТ 475-2016	Деревянный 900(b)-2100(h)	78		
ДВ-2	ГОСТ 475-2016	Деревянный 1200(b)-2100(h)	7		
ДВ-3	ГОСТ 475-2016	Деревянный 1300(b)-2100(h)	2		
ДВ-4	ГОСТ 475-2016	Деревянный 1000(b)-2100(h)	7		
ДВ-5	ГОСТ 475-2016	Деревянный 800(b)-2100(h)	4		
ДВ-6	ГОСТ 475-2016	Деревянный 700(b)-2100(h)	16		

Ведомость демонтажных работ

Поз.	Обозначение	Наименование	Кол.	Масса ед., кг	Примечание
1	см.АС-	Отбивка старой штукатурки со стен до кирпича 100% м²	----	7200,42	осш
2	см.АС-	Зачистка металлических элементов лестницы от старого лакокрасочного покрытия м²	----	23	
3	см.АС-	Зачистка известковых набелов потолка во всех помещениях м²	----	3512,55	зинп
4	см.АС-				
5	см.АС-				

Данный лист смотреть совместно -АС-9-10-11-12

Согласовано

Взам. инв. N

Подп. и дата

Инв. N подл.

Изм.	Кол.уч	Лист	N док.	Подпись	Дата
ГАП		Тиметов			
Проверил		Зулеев С.С.			
Разработал		Тасыбек Н.			
Н.контр.		Зулеев С.С.			

13-18 АС

"Капитальный ремонт здания Совхозной средней школы в с/о Октябрьский Костанайского района, Костанайской области"

"Совхозная средняя школа"

Стадия	Лист	Листов
РП	13	73

Демонтаж окон и дверей
Ведомость демонтажных работ

ТОО "КазЖобаСаулет-Консалтинг" г.Шымкент-2018г.

Копировал Формат А3

Экспликация полов. демонтажных работа

Номер помещения	Тип пола	Схема пола или тип пол по серии 2.244-1 вып.6	Данные элементов ** пола (наименование, толщина основания и др.) мм	Площадь м2
1-этаж				
5,11,12,13,14,15 16,68,69,70	Л	ТД530 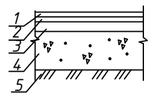	1. Ленолеум на тканевой подоснове ГОСТ 7251-2016 t=1.6мм (100%) 2. Прослойка из клеящей мастики t=2.0мм (100%) 3. Стяжка из цементно-песчаного раствора М150 t=20мм (100%) 4. Подстилающий слой бетон марки В7,5 t=80мм (сущ) 5. Грунт основания с втромбованием щебнем или гравием крупностью 40-60мм (сущ)	214,36
2,3,10,18,20, 21,22,23,24. 28,29,30,37 40,41,42,43,44 46,54,56,58 59,60,61,62,63 64,65,66,78,79, 80,81,82,83,84, 85,86,87.	К	ТД376 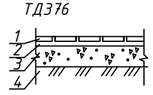	1. Керамические плитки, ГОСТ 6787-2001 2.Прослойка и заполнение швов из цементно-песчанного раствора марки М150 t=15мм 100% 3.Подстилающий бетон марки В7,5 t=80мм 100% 4. Грунт основания с втромбованием щебнем или гравием крупностью 40-60мм	1465,27
1,4,6,7,8,9,14 17,19,25,26,27 31,32,33,34,35 36,38,39,45,47, 48,49,50,51,52 53,71,73,74,75 76,77	Д	ТД109 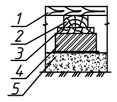	1. Доски ГОСТ 8242-88 t=35мм 100% 2. Лага 100х50 (пролет лаг 1000мм) 100% 3. Прокладка из доски 150х25х200 по 2слоям толя. 100% 4. Кирпичный столбик 250х150х250 на ЦПР марки М25 100% 5. Подстилающий слой (Сущ.)	1145,54
26,75		ТД134 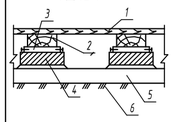	1. Рейки 55-70 ГОСТ 24454-80Емм. с плинтусами 2. Лага 100х50 (пролет лаг 1000мм) по ГОСТ 24454-80Е -50мм. 3. Прокладки из доски 150х25х200 по 2 слоям пергамина -25мм. 4. Кирпичный столбик 250х75х250 на цементно-песчаном растворе -75мм. 5. Подстилающий слой: шлаковый, гравийный, щебеночный или глинобетонный. 6. Грунт основания насыпной.	323,86
57	Б	ТД740 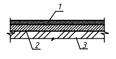	1. Бетон кл. В15 -20мм с плинтусами 2. Бетон кл. В7,5 -80мм 3. Грунт основания с втрамбованным щебнем или гравием крупн. 40-60 мм	2,50
55,67,72	М	ТД377 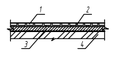	1. Мозаичные плитки -20мм с плинтусами 2. Прослойка и заполнение швов из цементно-песчаного раствора марки М150 -10мм 3. Подстилающий слой: бетон кл.В7,5 -80мм 4. Грунт основания с втрамбованным щебнем или гравием крупн. 40-60 мм	87,77

Экспликация полов. демонтажных работа

Номер помещения	Тип пола	Схема пола или тип пол по серии 2.244-1 вып.6	Данные элементов ** пола (наименование, толщина основания и др.) мм	Площадь м2
2-этаж (И-Л)				
2,10	К	ТД340 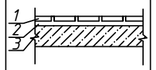	1. Керамические плитки, ГОСТ 6787-2001 2.Прослойка и заполнение швов из цементно-песчанного раствора марки М150 t=15мм 100% 3. Ж/б плита перекрытия сущ	29,12
4,8,9,11,12 13,14,15	Л	ТД698 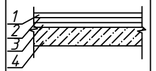	1. Ленолеум на тканевой подоснове ГОСТ 7251-2016 t=1,6мм 100% 2.Прослойка из клеящей мастики t=1мм 3. Стяжка из легкого бетона 4. Ж/б плита перекрытия сущ	199,57
1,3,5,6,7	Д	ТД56 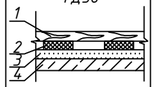	1. Доски ГОСТ 8242-88 t=37мм 100% 2. Лага 100х40 по ГОСТ 244454-80Е 100% 3. Стяжка из цементно-песчаного раствора марки М150 t=20мм 100% 4 Ж/б плита перекрытия сущ	328,37

Экспликация полов. демонтажных работа

Номер помещения	Тип пола	Схема пола или тип пол по серии 2.244-1 вып.6	Данные элементов ** пола (наименование, толщина основания и др.) мм	Площадь м2
2-этаж (Р-М)				
1,6,13,15,16,17 18,19	340	ТД340 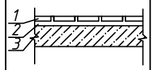	1. Керамические плитки, ГОСТ 6787-2001 2.Прослойка и заполнение швов из цементно-песчанного раствора марки М150 t=15мм 100% 3. Ж/б плита перекрытия сущ	68,74
4,5,	ТД 458	ТД698 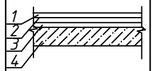	1. Ленолеум на тканевой подоснове ГОСТ 7251-2016 t=1,6мм 100% 2.Прослойка из клеящей мастики t=1мм 3. Стяжка из легкого бетона 4. Ж/б плита перекрытия сущ	68,56
2,3,7,8,9,10,11 12,14,20,21	55	ТД56 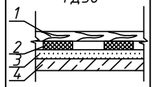	1. Доски ГОСТ 8242-88 t=37мм 100% 2. Лага 100х40 по ГОСТ 244454-80Е 100% 3. Стяжка из цементно-песчаного раствора марки М150 t=20мм 100% 4 Ж/б плита перекрытия сущ	559,14
2-этаж (Т-Ч)				
1,2	Д	ТД56 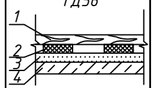	1. Доски ГОСТ 8242-88 t=37мм 100% 2. Лага 100х40 по ГОСТ 244454-80Е 100% 3. Стяжка из цементно-песчаного раствора марки М150 t=20мм 100% 4 Ж/б плита перекрытия сущ	22,25

Данный лист смотреть совместно -АС-9-10-11-12

Изм.	Кол.уч.	Лист	N док.	Подпись	Дата
ГАП		Тиметов			
Проверил		Зулеев С.С.			
Разработал		Тасыбек Н.			
Н.контр.		Зулеев С.С.			

13-18 АС

"Капитальный ремонт здания Совхозной средней школы в с/о Октябрьский Костанайского района, Костанайской области"

"Совхозная средняя школа"

Стадия	Лист	Листов
РП	14	73

Экспликация полов. демонтажных работа

ТОО "КазЖобаСаулет-Консалтинг" г.Шымкент-2018г.

План кровля (И-Л)
(Демонтажные работы)

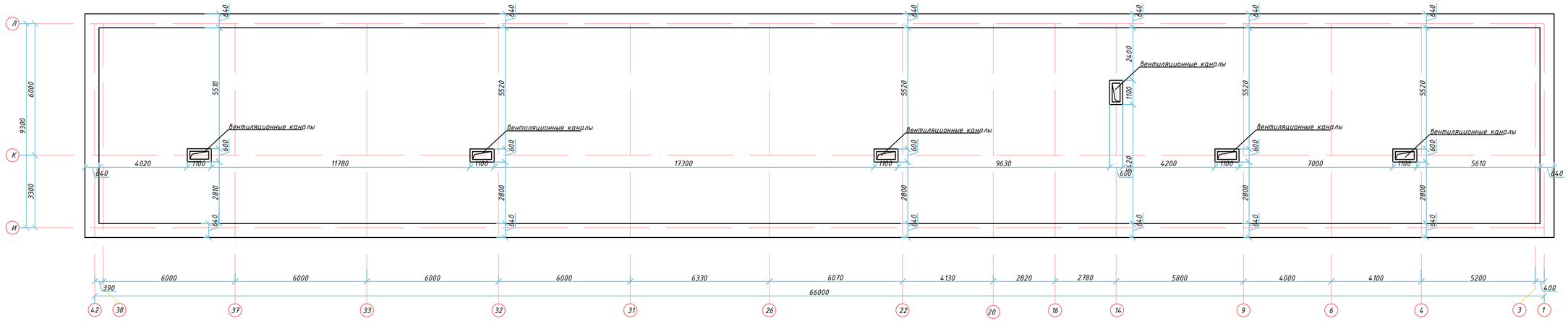

СХЕМА БЛОКИРОВКА

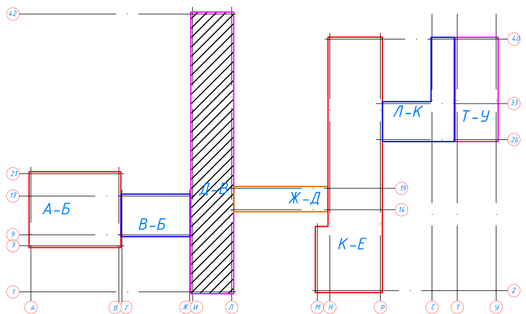

1. Необходимо выполнить прочистку вентиляционных каналов по этажам

							13-18 АС	
							"Капитальный ремонт здания Совхозной средней школы в с/о Октябрьский Костанайского района, Костанайской области"	
Изм.	Кол.уч.	Лист	N док.	Подпись	Дата			
ГАП		Тиметов					"Совхозная средняя школа"	Стадия: РП; Лист: 15; Листов: 73
Проверил		Зулеев С.С.						
Разработал		Гасыбек Н.					План кровля (И-Л) (Демонтажные работы)	ТОО "КазЖобаСаулет-Консалтинг" г.Шымкент-2018г.
Н.контр.		Зулеев С.С.						

Согласовано

Взам. инв. N

Подп. и дата

Инв. N подл.

Копировал

Формат А1

План кровля (М-Р)
(Демонтажные работы)

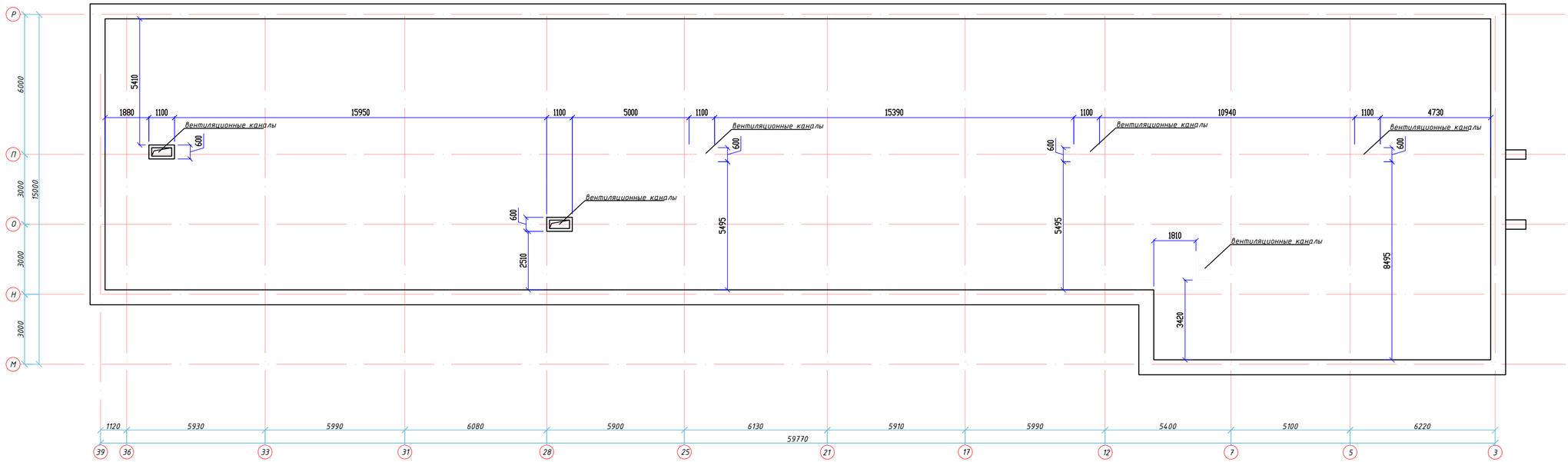

СХЕМА БЛОКИРОВКА

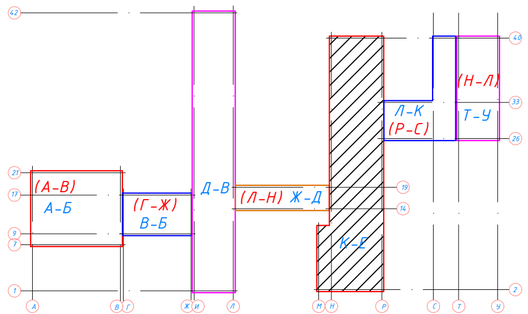

1. Необходимо выполнить прочистку вентиляционных каналов по этажам

Изм.	Кол.уч.	Лист	N док.	Подпись	Дата	13-18 АС		
						"Капитальный ремонт здания Совхозной средней школы в с/о Октябрьский Костанайского района, Костанайской области"		
Г.АП		Тиметов						
Проверил		Зулеев С.С.				"Совхозная средняя школа"	Стадия: РП	Лист: 16 / Листов: 73
Разработал		Тасыбек Н.						
Н.контр.		Зулеев С.С.				План кровля (М-Р) (Демонтажные работы)	ТОО "КазЖобаСаулет-Консалтинг" г.Шымкент-2018г.	

Согласовано

Взам. инв. N

Подп. и дата

Инв. N подл.

Копировал

Формат А1

Фасад А-У
(после кап ремонта)

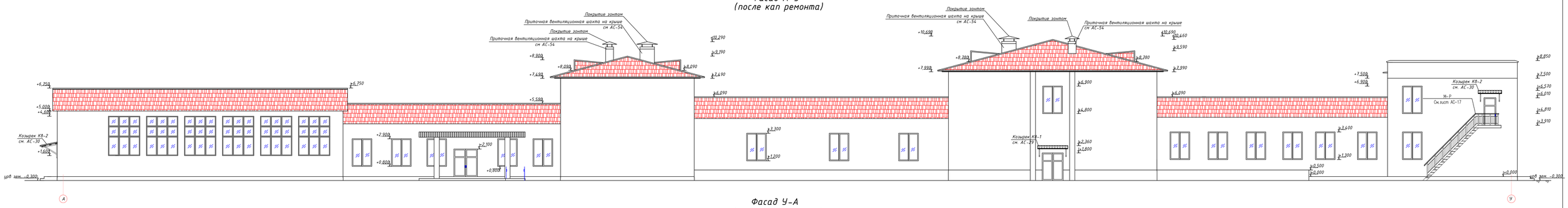

Фасад У-А
(после кап ремонта)

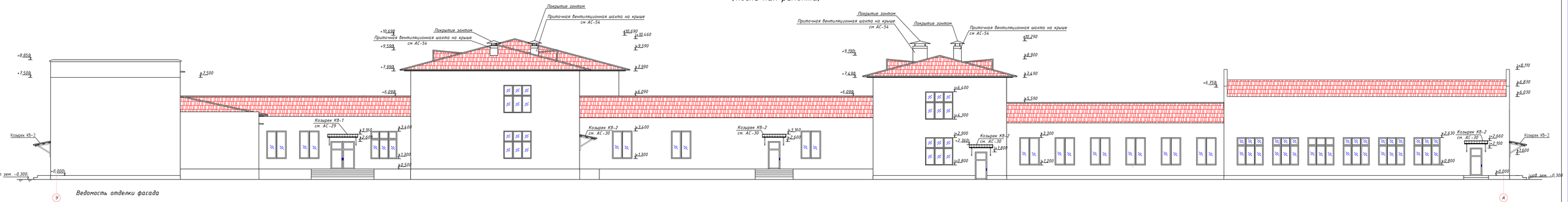

Ведомость отделки фасада

Тип отделки	Наименование конструкций	Вид отделки	Масса ед.кг	Примечание
1	Цоколь	Керамогранитовое покрытие	248,425	
2	Фасад	Декоративный штукатурка отделка по следующим полибинилацетатной окраской	2925,78	темно-коричневый
	Откосы	Улученная штукатурка отделка "Аспол" с добавлением полибинилацитатной окраской	198	

						13-18 АС
Изм.	Кол.уч	Лист	N док.	Подпись	Дата	Разработка ПСД по объекту «Капитальный ремонт здания Совхозная средней школы в с/о Октябрьский Костанайского района, Костанайской области"
ГАП		Тиметов				"Совхозная средняя школа"
Проверил		Зулеев С.С.				
Разработал		Тасыбек Н.				Фасад А-У, У-А (после кап ремонта)
Н.контр.		Зулеев С.С.				

Стадия	Лист	Листов
РП	17	73

ТОО "КазЖобаСоулет-Консалтинг" г.Шымкент-2018г.

Фасад 1-42
(после кап ремонта)

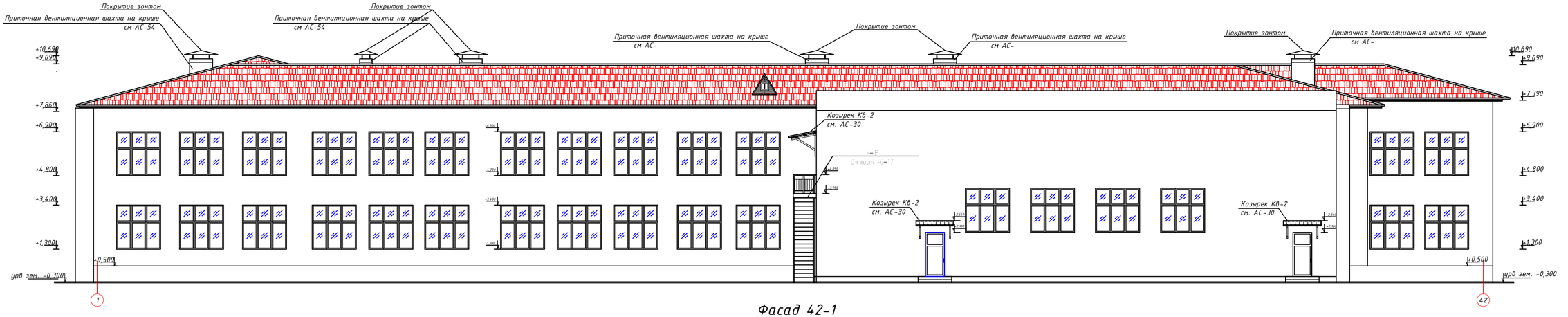

Фасад 42-1
(после кап ремонта)

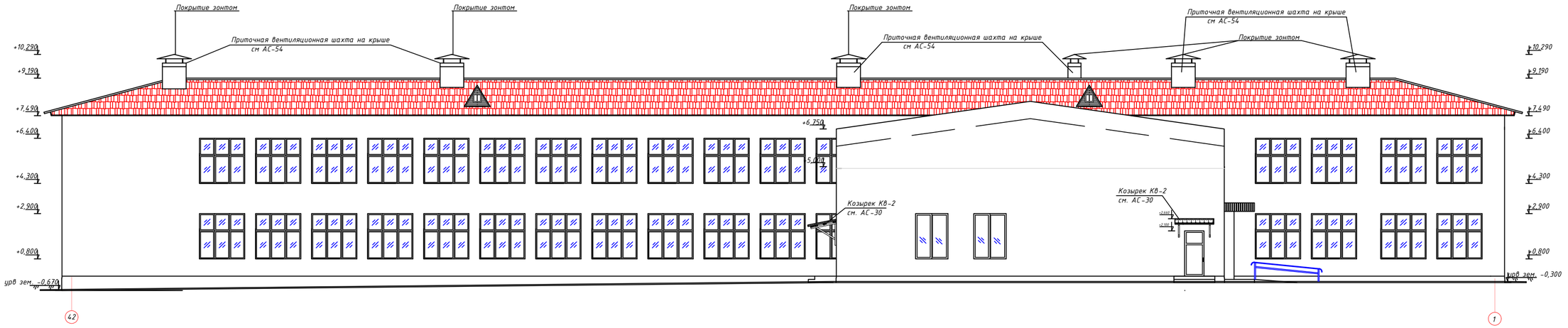

						13-18 АС	
						"Капитальный ремонт здания Собхозной средней школы в с/о Октябрьский Костанайского района, Костанайской области"	
Изм.	Кол.уч.	Лист	N док.	Подпись	Дата		
ГАП		Тиметов				"Собхозная средняя школа"	Стадия: РП; Лист: 18; Листов: 73
Проверил		Зулеев С.С.					
Разработал		Гасыбек Н.					
Н.контр.		Зулеев С.С.				Фасад 1-42, 42-1 (после кап ремонта)	ТОО "КазЖобаСаулет-Консалтинг" г.Шымкент-2018г.

Согласовано

Взам. инв. N

Подп. и дата

Инв. N подл.

Копировал

Формат А1

План первого этажа на отм. 0.000, +0,500
(Рабочий чертеж и Монтажные работы)

Лит А
Экспликация помещений

№ помещения	Наименование	Площадь м2	Кат. помещ.
1	Коридор	144,86	
2	Лестничная клетка	12,25	
3	Коридор	2,91	
4	Учебный кабинет (1-4класс)	44,19	Д
5	Учебный кабинет (1-4класс)	46,7	Д
6	Учебный кабинет (1-4класс)	45,24	Д
7	Учебный кабинет (1-4класс)	44,99	Д
8	Мультимедийный кабинет	46,68	Д
9	Коридор	14,58	
10	Лестничная клетка	13,67	
11	Кабинет	13,90	Д
12	Кабинет	17,09	Д
13	Кабинет физики	62,44	Д
14	Лаборантская	12,36	Д
15	Медицинский кабинет	16	Д
16	Медицинский кабинет	16,8	Д
17	Гардероб	16,89	Д
18	Тамбур	5,9	
19	Кабинет для охраны	14,23	Д
20	Раздевалка	12,19	Д
21	Душевая	3,13	
22	Душевая	3,13	
23	Раздевалка	8,85	Д
24	Коридор	4,64	
25	Коридор	75,66	
26	Спорт зал	143,36	Д
27	Коридор	2,33	
28	Тамбур	1,94	
29	Кабинет	14,67	Д
30	Лестничная клетка	3,17	
31	Сцена	8,93	Д
32	Подсобное помещение	10,87	Д
33	Подсобное помещение	8,24	Д
34	Подсобное помещение	2,65	Д
35	Подсобное помещение	2,42	Д
36	Коридор	4,84	
37	Актовый зал	177,11	Д
38	Коридор	80,84	
38а	Складское помещение	23,18	Д
39	Коридор	106,22	
40	Санитарный узел	2,93	
41	Санитарный узел	6,14	
42	Санитарный узел	6,05	
43	Санитарный узел	2,73	
44	Комната хранения уборочного инвентаря	2,24	
45	Учебный кабинет (5-9 класс)	56,61	Д
46	Лестничная клетка	15,64	
47	Учебный кабинет (5-9 класс)	50,85	Д
48	Учебный кабинет (5-9 класс)	49,81	Д
49	Учебный кабинет (5-9 класс)	50,67	Д
50	Учебный кабинет (5-9 класс)	47,49	Д
51	Коридор	17,24	
52	Раздевалка	2,97	Д
53	Комната техничку	8,61	Д
54	Лестничная клетка	15,64	
55	Тамбур	6,99	
56	Вентиляторная	16,57	К
57	Электрощитовая	2,49	Д
58	Тамбур	1,25	
59	Коридор	6,85	
60	Душевая	1,41	
61	Санитарный узел	1,41	
62	Раздевалка	2,39	Д
63	Комната персонала	16,57	Д
64	Горячий цех	24,8	Д
65	Посудомоечная	9,46	Д
66	Обеденный зал	84,31	Д
67	Коридор	44,12	
68	Архив	8,43	Д
69	Кабинет завхоза	13,6	Д
70	Комната хранения мат	5,76	Д
71	Кабинет технологии для девочек	50,29	Д
72	Коридор	49,34	
73	Мастерской	64,78	Д
74	Склад	17,85	Д
75	Спорт зал	176,7	Д
76	Снарядные	20,99	Д
77	Кабинет преподавателя	8,74	Д
78	Раздевалка	12,35	Д
79	Душевая	2,14	
80	Душевая	1,37	
81	Душевая	1,4	
82	Душевая	1,86	
83	Душевая	1,86	
84	Комната хранения уборочного инвентаря	1,0	
85	Душевая	1,0	
86	Коридор	1,88	
87	Раздевалка	19,38	Д
88	Тамбур	4,03	
	Всего	2293,35	

(А) (А1) (А2) (А3) (А4) (А5)

Крыльцо Кр-1
Крыльцо Кр-2
Крыльцо Кр-3 см. АС – ЭК.33
Крыльцо Кр-4
Крыльцо Кр-6
Устройство Крыльца Кр-5 см.в АС-5738.59
Заложить часть оконного проема, пробить часть оконного проема и установить сборную перемычку по серии 1.038-1 вып.1 (см. АС-66)
Заложить часть оконного проема, пробить часть оконного проема и установить сборную перемычку по серии 1.038-1 вып.1 (см. ХАС-55)
Разобрать ограждение см. с.л. АС
Пандус
Сантехкабина
Санузел для маломобильных
Перемычка из ПВХ профиля высотой 1500мм
МП1 - Заложить сборную перемычку
МП2 - пробить часть сборного проема
смотреть совместно АС-28
Н=5000
Н=7000
+0.000
+0.500
Схема блокировки

1. Данный лист смотреть совместно – АС-25.26-27.81
2. Кладку выполнить из кирпича КР-р-пу250х120х88/1.4НФ/125/2.0/35/ГОСТ530-2012 на ц/п р-ре М25. S=1.6м2 м

Изм.	Кол.уч.	Лист	N док.	Подпись	Дата
ГАП	Гуманков				
Проверил	Зуляев С.С.				
Разработал	Гасымов Н.				
Н.контр.	Зуляев С.С.				

13-18 АС

"Капитальный ремонт здания Сабазской средней школы в с/о Октябрьской Костанайского района, Костанайской области."

Стадия	Лист	Листов
РПП	19	133

"Сабазская средняя школа"

План первого этажа на отм. 0.000, +0.500
(Рабочий чертеж и Монтажные работы)

ТОО "КазМаСтрой-Костанай" г.Костанай-2018г

Копировал Формат А4

План второго этажа на отм. +3.500 (Д-В)
(Рабочий чертеж и Монтажные работы)

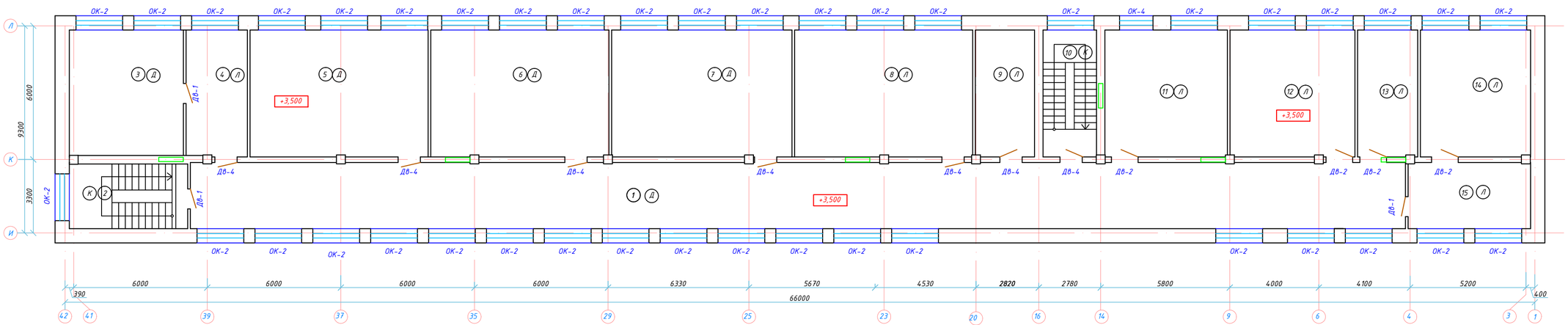

Лит А

Экспликация помещений

№ поме-щения	Наименование	Площадь, м2	Кат. помещ.
1	Коридор	279,93	
2	Лестничная клетка	12,47	
3-4	Учебный кабинет	29,21	Д
		15,63	
5	Учебный кабинет	45,56	Д
6	Учебный кабинет	45,54	Д
7	Учебный кабинет	46,13	Д
8	Учебный кабинет	45,55	Д
9	Кабинет завхоза	15,34	Д
10	Лестничная клетка	13,67	
11	Кабинет информатики	31,1	Д
12	Учительская	31,9	Д
13	Кабинет заведующего по хозяйственной частью	15,35	Д
14	Кабинет директор	28,18	Д
15	Приемная	16,29	Д
	Всего	556,46	

СХЕМА БЛОКИРОВКА

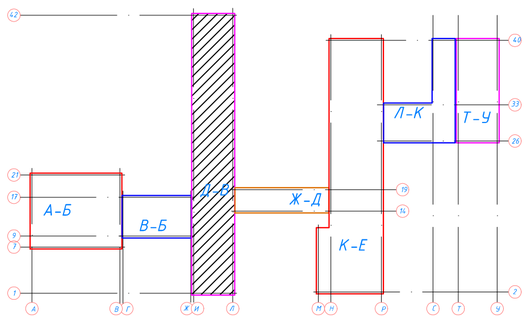

Данный лист смотреть совместно - АС-25-26-27

Изм.	Кол.уч.	Лист	N док.	Подпись	Дата
Г.АП		Тиметов			
Проверил		Зулеев С.С.			
Разработал		Гасыбек Н.			
Н.контр.		Зулеев С.С.			

13-18 АС

"Капитальный ремонт здания Совхозной средней школы в с/о Октябрьский Костанайского района, Костанайской области"

"Совхозная средняя школа"

Стадия	Лист	Листов
РП	20	73

План второго этажа на отм. +3.500 (Д-В) (Рабочий чертеж и Монтажные работы)

ТОО "КазЖобаСаулет-Консалтинг" г.Шымкент-2018г.

Согласовано

Взам. инв. N

Подп. и дата

Инв. N подл.

Копировал

Формат А1

План второго этажа на отм. +4.000 (К-Е)
(Рабочий чертеж и Монтажные работы)

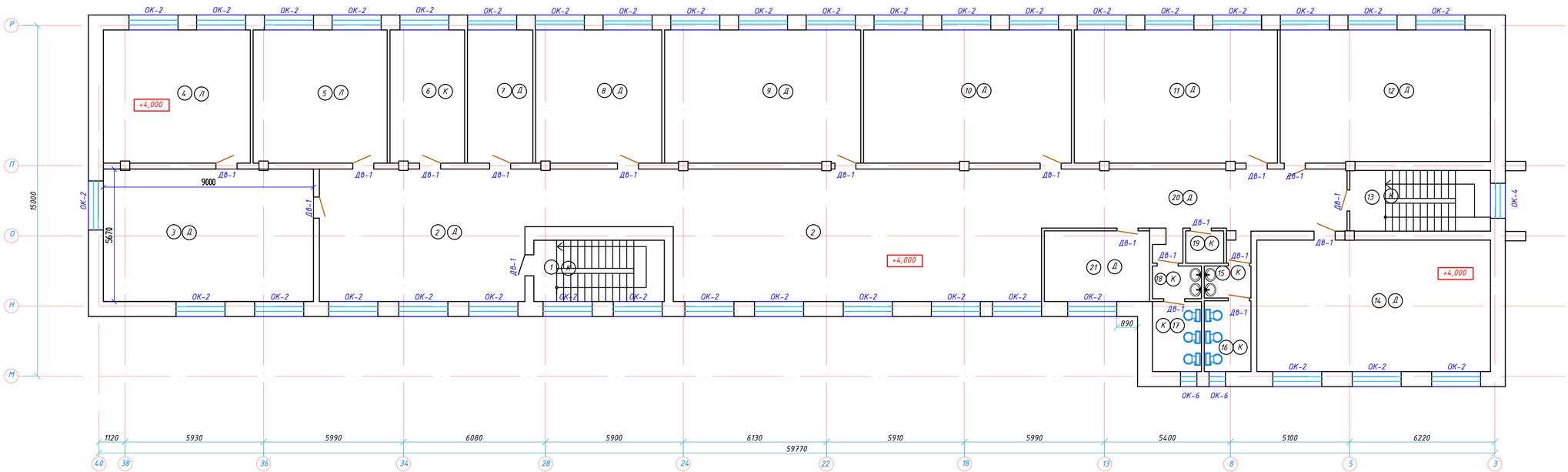

СХЕМА БЛОКИРОВКА

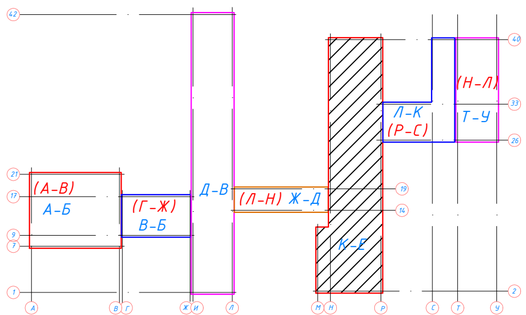

Лит А4

Экспликация помещений

№ поме-щения	Наименование	Площадь, м2	Кат. помещ.
1	Лестничная клетка	16,49	
2	Коридор	154,8	
3	Библиотека	51,03	Д
4	Архив	35,81	Д
5	Кабинет иностранного языка	32,68	Д
6	Кабинет	18,2	Д
7	Подсобное помещение	15,96	Д
8	Учебный кабинет	30,74	Д
9	Учебный кабинет	47,81	Д
10	Учебный кабинет	50,69	Д
11	Учебный кабинет	49,52	Д
12	Учебный кабинет (10-11 класс)	50,86	Д
13	Лестничная клетка	15,59	
14	Учебный кабинет (10-11 класс)	17,88	Д
15	Санитарный узел	2,74	
16	Санитарный узел	6,06	
17	Санитарный узел	6,3	
18	Санитарный узел	2,94	
19	Комната хранения уборочного инвентаря	2,24	
20	Коридор	33,93	
21	Кабинет по ПДД	13,62	Д
	Всего	708,26	

Данный лист смотреть совместно - АС-25-26-27

Изм.	Кол.уч.	Лист	N док.	Подпись	Дата
ГАП		Тиметов			
Проверил		Зулеев С.С.			
Разработал		Гасыбек Н.			
Н.контр.		Зулеев С.С.			

13-18 АС

"Капитальный ремонт здания Собхозной средней школы в с/о Октябрьский Костанайского района, Костанайской области"

"Собхозная средняя школа"

Стадия	Лист	Листов
РП	21	73

План второго этажа на отм. +4.000 (К-Е) (Рабочий чертеж и Монтажные работы)

ТОО "КазЖобаСаулет-Консалтинг" г.Шымкент-2018г.

Копировал

Формат А1

Согласовано

Взам. инв. N

Подп. и дата

Инв. N подл.

План второго этажа на отм. +3.200(Т-У)
(Рабочий чертеж и Монтажные работы)

Лит А5

Экспликация помещений

№ поме-щения	Наименование	Площадь, м2	Приме чание
1	Технические помещения	15,71	
2	Технические помещения	6,54	
	Всего	22,25	

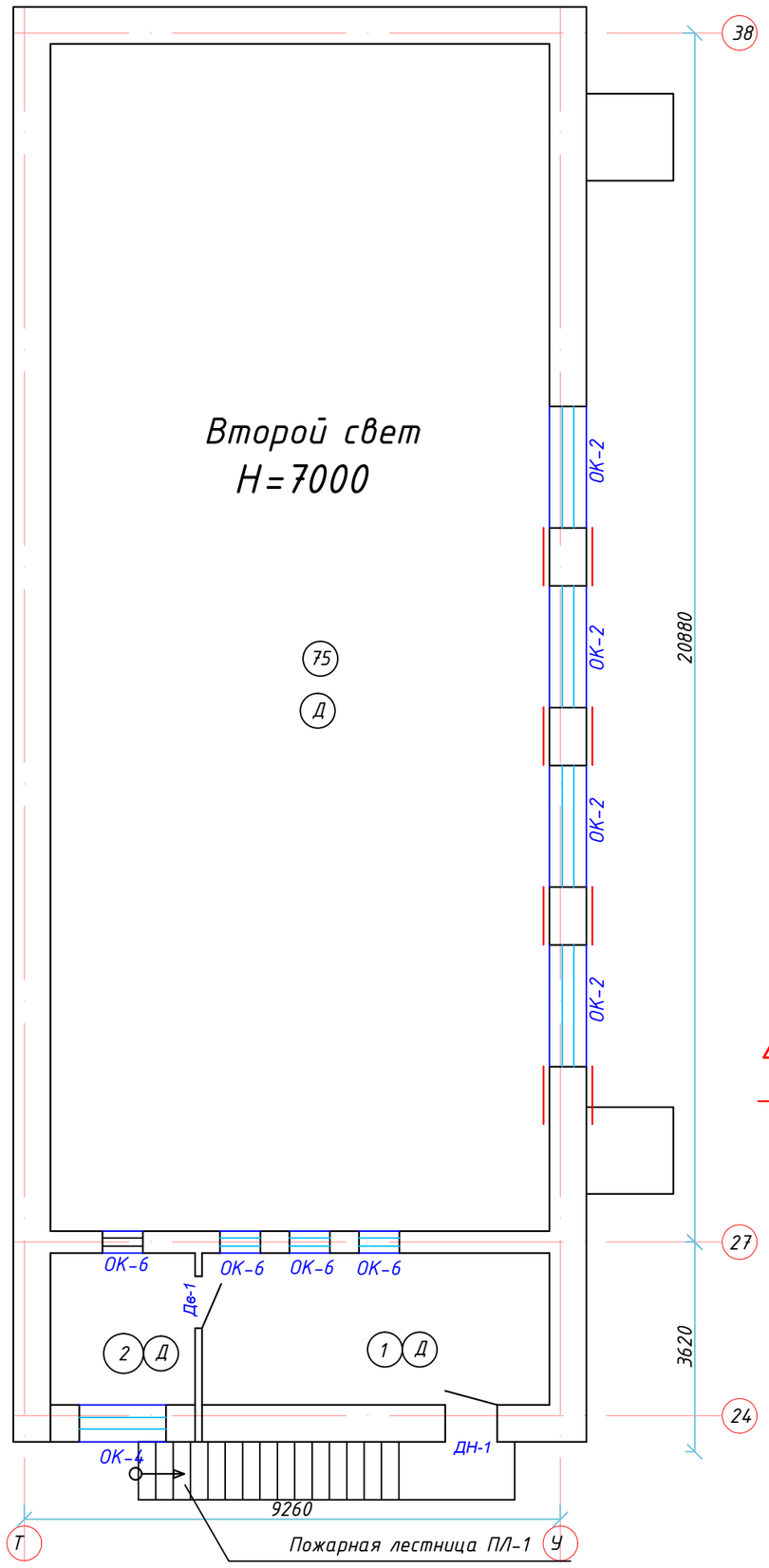

СХЕМА БЛОКИРОВКА

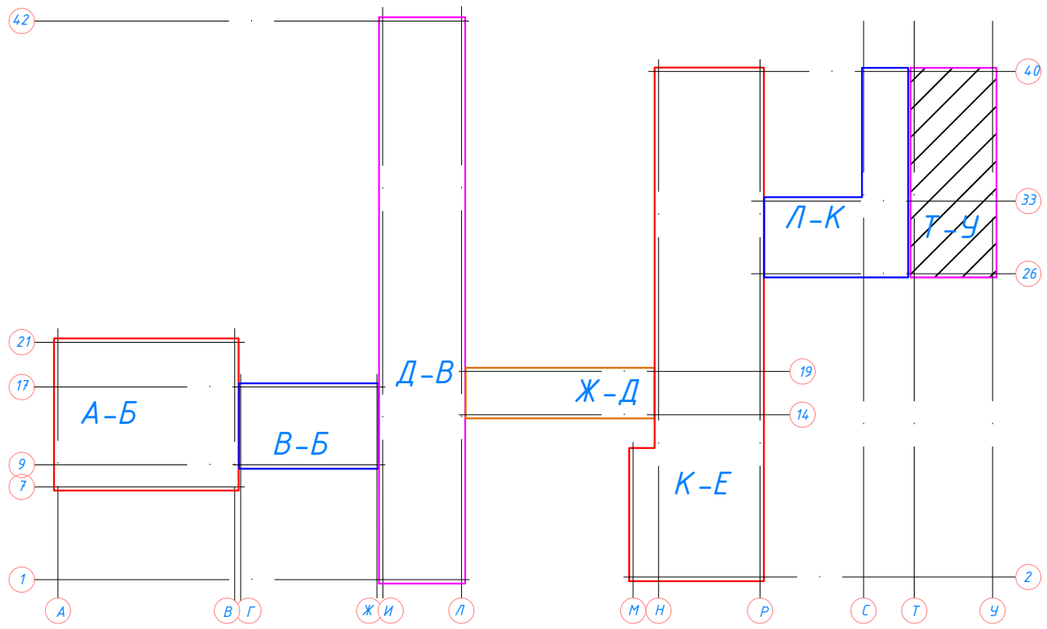

Данный лист смотреть совместно - АС-25-26-27

Изм.	Кол.уч	Лист	N док.	Подпись	Дата
ГАП		Тиметов			
Проверил		Зулеев С.С.			
Разработал		Тасыбек Н.			
Н.контр.		Зулеев С.С.			

13-18 АС

"Капитальный ремонт здания Совхозной средней школы в с/о Октябрьский Костанайского района, Костанайской области"

"Совхозная средняя школа"

Стадия	Лист	Листов
РП	22	73

План второго этажа на отм. +3.200(Т-У) (Рабочий чертеж и Монтажные работы)

ТОО "КазЖобаСаулет-Консалтинг" г.Шымкент-2018г.

Согласовано

Взам. инв. N

Подп. и дата

Инв. N подл.

Копировал

Формат А3

Разрез 1-1
(после кап ремонта)

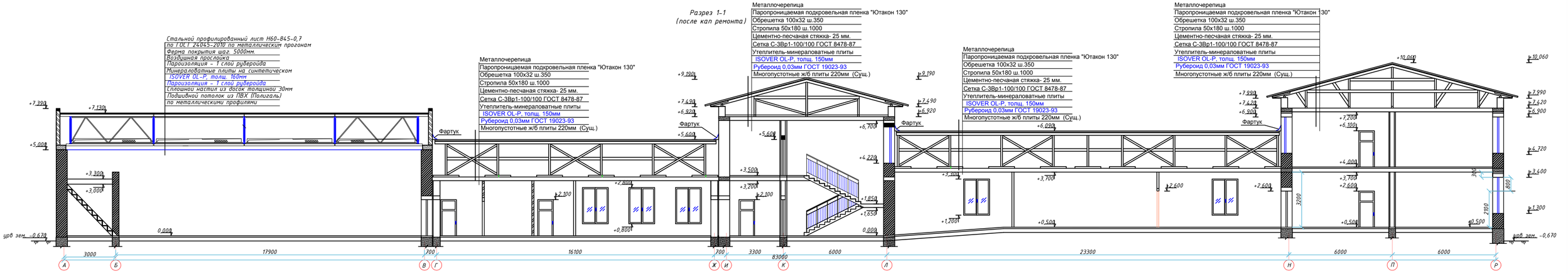

Разрез 4-4
(после кап ремонта)

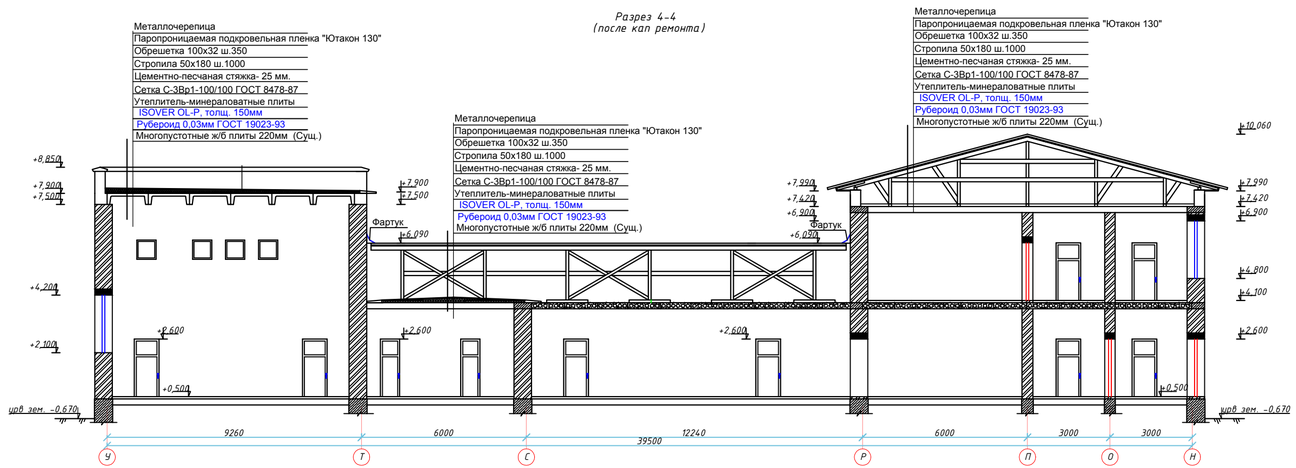

							13-18 АС
							"Капитальный ремонт здания Совхозной средней школы в с/о Октябрьский Костанайского района, Костанайской области"
Изм.	Кол.уч.	Лист	N док.	Подпись	Дата		
ГАП		Тиметов					"Совхозная средняя школа"
Проверил		Зулеев С.С.					
Разработал		Тасыбек Н.					Разрез 1-1 Разрез 4-4 (после кап ремонта)
Н.контр.		Зулеев С.С.					

Стадия	Лист	Листов
РП	23	73

ТОО "КазЖобаСаулет-Консалтинг" г.Шымкент-2018г.

Копировал

Формат А1

Согласовано

Взам. инв. N

Подп. и дата

Инв. N подл.

Металлочерепица
Паропроницаемая подкровельная пленка "Ютакон 130"
Обрешетка 100х32 ш.350
Стропила 50х180 ш.1000
Цементно-песчаная стяжка- 25 мм.
Сетка С-3Вр1-100/100 ГОСТ 8478-87
Утеплитель-минераловатные плиты
ISOVER OL-P, толщ. 150мм
Руберoид 0,003мм ГОСТ 19023-93
Многопустотные ж/б плиты 220мм (Сущ.)

Разрез 2-2
(после кап ремонта)

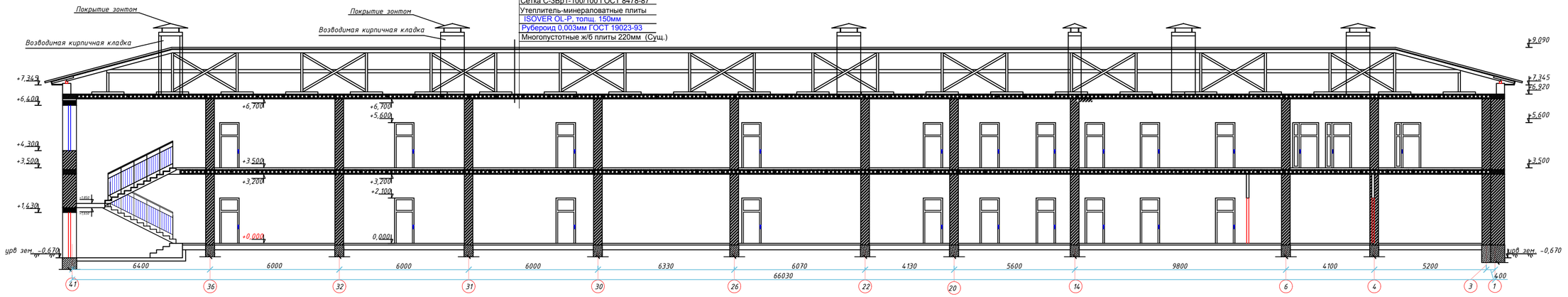

Металлочерепица
Паропроницаемая подкровельная пленка "Ютакон 130"
Обрешетка 100х32 ш.350
Стропила 50х180 ш.1000
Цементно-песчаная стяжка- 25 мм.
Сетка С-3Вр1-100/100 ГОСТ 8478-87
Утеплитель-минераловатные плиты
ISOVER OL-P, толщ. 150мм
Руберoид 0,03мм ГОСТ 19023-93
Многопустотные ж/б плиты 220мм (Сущ.)

Разрез 3-3
(После кап.ремонт)

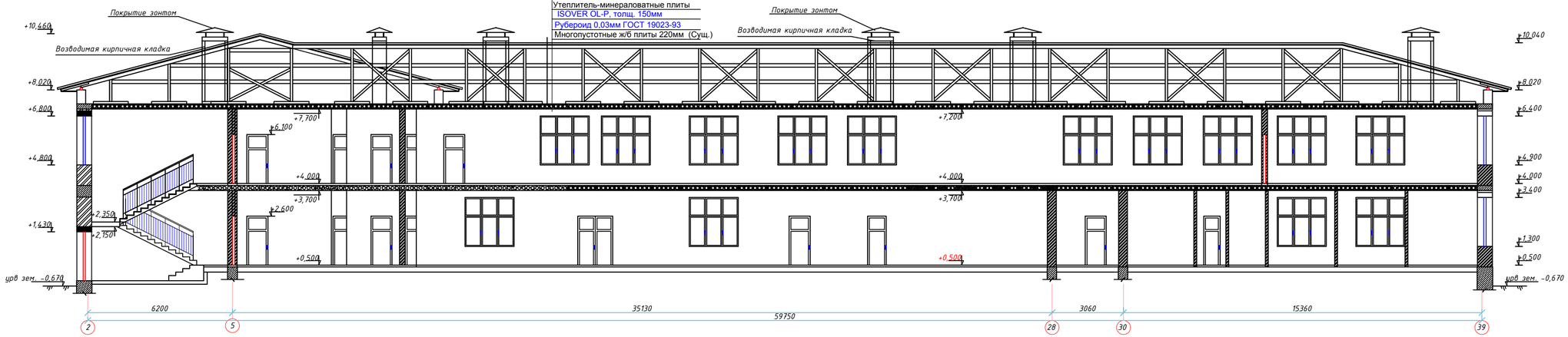

						13-18 АС
						"Капитальный ремонт здания Совхозной средней школы в с/о Октябрьский Костанайского района, Костанайской области"
Изм.	Кол.уч.	Лист	N док.	Подпись	Дата	
Г.АП		Тиметов				"Совхозная средняя школа"
Проверил		Зулеев С.С.				
Разработал		Гасыбек Н.				
Н.контр.		Зулеев С.С.				

Стадия	Лист	Листов
РП	24	73

Разрез 2-2
Разрез 3-3
После кап. ремонта

ТОО "КазЖобаСаулет-Консалтинг" г.Шымкент-2018г.

Копировал | Формат А1

Согласовано | Взам. инв. N | Подп. и дата | Инв. N подл.

Ведомость отделки помещений

N п/п	Наименование или номер помещения	Потолок		Стены или перегородки		Низ стен или перегородок			Откосы окон и дверей	
		Вид отделки	Площадь м2	Вид отделки	Площадь м2	Вид отделки	Площадь м2	Высота мм	Вид отделки	Площадь м2
1- этаж	1,2,3,9,10,17,18,24,25,26 27,28,30,32,33,34,35,36 38,35а,39,46,51,53,54,55 56,57,58,59,63,66,67,72 73,74,75,76	Затирка швов между панелями цем-известковым раствором. Выравнивающий слой Алинекс. Улучшенная водоэмульсионная окраска.	1249,8	Улучшенная штукатурка. (100%) Выравнивающий слой Алинекс. (100%) Окраска водоэмуль-й краской. (43,75%)	2631,64 2631,64 1151,34375	Окраска масленный окраска (56,25%)	1480,2975	1800	Улучшенная штукатурка откоса. Выравнивающий слой Алинекс. Окраска водоэмуль-й краской.	940,6
	4,5,6,7,8,11,12,13,14,19,29 31,37,45,47,48,49,50,52 68,69,70,71,77	Затирка швов между панелями цем-известковым раствором. Выравнивающий слой Алинекс. Улучшенная водоэмульсионная окраска.	790,45	Улучшенная штукатурка. (100%) Выравнивающий слой Алинекс. (100%) Окраска водоэмуль-й краской. (100%)	1555,7 1555,7 1555,7					
	15,16,20,21,22,23,40,41 42,43,44,60,61,62,64,65 78,79,80,81,82,83,84 85,86,87	Затирка швов между панелями цем-известковым раствором. Выравнивающий слой Алинекс. Улучшенная водоэмульсионная окраска.	218,73	Улучшенная штукатурка (43,75%) выравнивающий слой Алинекс. (43,75%) Окраска водоэмуль-й краской за 2 раза.(43,75%)	314,531875 314,531875 314,531875	Простая штукатурка Плитка керамическая (56,25%)	404,398125	1800		
2- этаж (Д-В)	1,2,8,10	Затирка швов между панелями цем-известковым раствором. Выравнивающий слой Алинекс. Улучшенная водоэмульсионная окраска.	236,77	Улучшенная штукатурка. (100%) Выравнивающий слой Алинекс. (100%) Окраска водоэмуль-й краской. (43,75%)	444,45 444,45 194,446875	Окраска масленный окраска (56,25%)	250,003125	1800		
	3,4,5,6,7,9,11,12,13,14,15	Затирка швов между панелями цем-известковым раствором. Выравнивающий слой Алинекс. Улучшенная водоэмульсионная окраска.	320,29	Улучшенная штукатурка. (100%) Выравнивающий слой Алинекс. (100%) Окраска водоэмуль-й краской. (100%)	631,27 631,27 631,27					
2- этаж К-Е	1,2,4,6,13,20	Затирка швов между панелями цем-известковым раствором. Выравнивающий слой Алинекс. Улучшенная водоэмульсионная окраска.	276,29	Улучшенная штукатурка. (100%) Выравнивающий слой Алинекс. (100%) Окраска водоэмуль-й краской. (43,75%)	453,11 453,11 198,235625	Окраска масленный окраска (56,25%)	254,874375	1800		
	3,5,7,8,9,10,11,12,14,21	Затирка швов между панелями цем-известковым раствором. Выравнивающий слой Алинекс. Улучшенная водоэмульсионная окраска.	399,88	Улучшенная штукатурка. (100%) Выравнивающий слой Алинекс. (100%) Окраска водоэмуль-й краской. (100%)	567,72 567,72 567,72					
	15,16,17,18,19	Затирка швов между панелями цем-известковым раствором. Выравнивающий слой Алинекс. Улучшенная водоэмульсионная окраска.	20,27	Улучшенная штукатурка (43,75%) выравнивающий слой Алинекс. (43,75%) Окраска водоэмуль-й краской за 2 раза.(43,75%)	49,77875 49,77875 49,77875	Простая штукатурка Плитка керамическая (56,25%)	64,00125	1800		
2- этаж кино буфик	1,2	Затирка швов между панелями цем-известковым раствором. Выравнивающий слой Алинекс. Улучшенная водоэмульсионная окраска.	22,25	Улучшенная штукатурка. (100%) Выравнивающий слой Алинекс. (100%) Окраска водоэмуль-й краской. (43,75%)	83,82 83,82 36,67125	Окраска масленный окраска (56,25%)	47,14875	1800		

Данный лист смотреть совместно - АС-19-20-21-22

Изм.	Кол.уч	Лист	N док.	Подпись	Дата	13-18 АС		
						"Капитальный ремонт здания Совхозной средней школы в с/о Октябрьский Костанайского района, Костанайской области"		
ГАП		Тиметов				"Совхозная средняя школа"	Стадия	Лист	Листов
Проверил		Зулеев С.С.					РП	25	73
Разработал		Тасыбек Н.							
Н.контр.		Зулеев С.С.				Ведомость отделки помещений	ТОО "КазЖобаСаулет-Консалтинг" г.Шымкент-2018г.		

Копировал Формат А4-3

Согласовано

Взам. инв. N

Подп. и дата

Инв. N подл.

Спецификация заполнение проемов окна и верей

Марка, позиция	Обозначение	Наименование	Кол. шт	Масса, ед.кг	Примеч.
		Двери			
ДН-1	ГОСТ 30970-2014	ДПНОПДВ 2000-1800-130	2		
ДН-2	ГОСТ 30970-2014	ДПНОПДВ 2000-1600-130	1		
ДН-3	ГОСТ 31173-2016	ДСНН 2100-900М3 ГОСТ 31173-2016	9		
ДВ-1	ГОСТ 475-2016	ДГ21-9Л1 ГОСТ 475-2016	78		
ДВ-2	ГОСТ 475-2016	ДГ21-12Л1 ГОСТ 475-2016	7		
ДВ-3	ГОСТ 475-2016	ДГ21-13Л1 ГОСТ 475-2016	2		
ДВ-4	ГОСТ 475-2016	ДГ21-10Л1 ГОСТ 475-2016	7		
ДВ-5	ГОСТ 475-2016	ДГ21-8Л1 ГОСТ 475-2016	3		
ДВ-6	ГОСТ 475-2016	ДГ21-7Л1 ГОСТ 475-2016	16		
ДВ-7	ГОСТ 475-2016	ДГ21-9Л1 ГОСТ 475-2016	1		
ДсВ-1	ГОСТ 31173-2016	ДсВ 21-12ДПЛПН ГОСТ 31173-2016	1		
		Окна			
ОК-1	ГОСТ 30674-99	Окна из ПВХ 2400(b)-3000(h)	6		
	ГОСТ 14918-80*	Сталь оцинкованная 31-3 толщ 0,7мм.			
	----- / / -----	Подоконная доска ПВХ 31-3,5			
ОК-2	ГОСТ 30674-99	Окна из ПВХ 2100(b)-2100(h)	155		
	ГОСТ 14918-80*	Сталь оцинкованная 22-3 толщ 0,7мм.			
	----- / / -----	Подоконная доска ПВХ 22-3			
ОК-3	ГОСТ 30674-99	Окна из ПВХ 2000(b)-2100(h)	7		
	ГОСТ 14918-80*	Сталь оцинкованная 21-3 толщ 0,7мм.			
	----- / / -----	Подоконная доска ПВХ 21-3,5			
ОК-4	ГОСТ 30674-99	Окна из ПВХ 1500(b)-2100(h)	33		
	ГОСТ 14918-80*	Сталь оцинкованная 16-3 толщ 0,7мм.			
	----- / / -----	Подоконная доска ПВХ 16-3,5			
ОК-5	ГОСТ 30674-99	Окна из ПВХ 1200(b)-2100(h)	3		
	ГОСТ 14918-80*	Сталь оцинкованная 13-3 толщ 0,7мм.			
	----- / / -----	Подоконная доска ПВХ 13-3,5			
ОК-6	ГОСТ 30674-99	Окна из ПВХ 700(b)-700(h)	9		
	ГОСТ 14918-80*	Сталь оцинкованная 0.8-3 толщ 0,7мм.			
	----- / / -----	Подоконная доска ПВХ 0.8-3,5			

Спецификация конструктивных элементов

Марка	Обозначение	Наименование	Кол шт.	Масса ед.кг	Приме-чание.
		ДН-1	2		
ОК-1	ГОСТ 30674-99 Индивидуал.	Оконный блок ОП ССП 930(Н)-630(В)	1		
Д-1	ГОСТ 30970-2014	ДПНОПДВ 2100-850-130	2		
Л1		Вагонка пластиковая ПВХ 800(Н) х 660 (В)	1	0,7128	глухой
		ДН-2	1		
ОК-2	ГОСТ 30674-99 Индивидуал.	Оконный блок ОП ССП 930(Н)-560(В)	1		
Д-2	ГОСТ 30970-2014	ДПНОПДВ 2100-780-130	2		
Л2		Вагонка пластиковая ПВХ 800(Н) х 590 (В)	1	0,6372	глухой

ДН-1

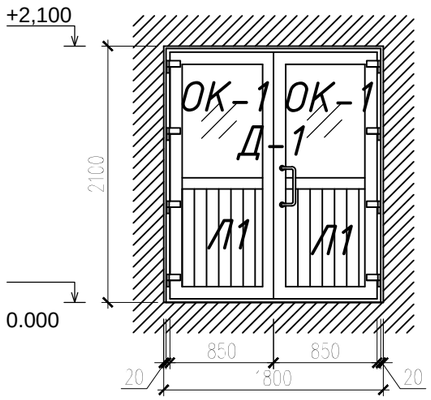

ДН-2

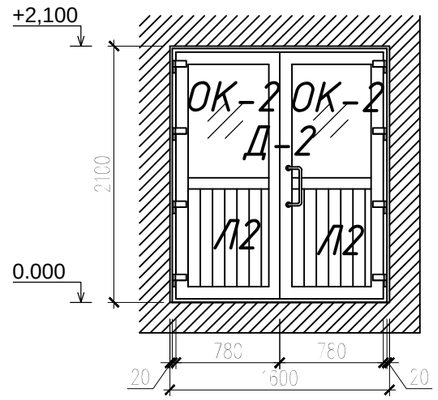

Данный лист смотреть с л. АС-19, 20, 21

Изм.	Кол.уч	Лист	N док.	Подпись	Дата	13-18 АС		
						"Капитальный ремонт здания Совхозной средней школы в с/о Октябрьский Костанайского района, Костанайской области"		
ГАП		Тиметов				"Совхозная средняя школа"	Стадия	Лист	Листов
Проверил		Зулеев С.С.					РП	26	73
Разработал		Тасыбек Н.							
Н.контр.		Зулеев С.С.				Спецификация заполнение проемов окна и верей	ТОО "КазЖобаСаулет-Консалтинг" г.Шымкент-2018г.		

Согласовано

Взам. инв. N

Подп. и дата

Инв. N подл.

Экспликация полов. (монтажные работы)

Номер помеще-ния	Тип пола	Схема пола или тип пол по серии 2.244-1 вып.6	Данные элементов ** пола (наименование, толщина оснавания и др.) мм	Площадь м2
1-этаж				
5,11,12,13,14,15 16,68,69,70	Л	ТД530 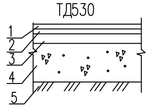	1. Линолеум на тканевой подоснове ГОСТ 7251-2016 t=1.6мм (100%) 2. Прослойка из клеящей мастики t=2.0мм (100%) 3. Стяжка из цементно-песчаного раствора М150 t=20мм (100%) 4. Подстилающий слой бетон марки В7,5 t=80мм (сущ) 5. Грунт основания с втрамбованием щебнем или гравием крупностью 40-60мм	214,36
2,3,10,18,20, 21,22,23,24. 28,29,30,37 40,41,42,43,44 46,54,56,58 59,60,61,62,63 64,65,66,78,79, 80,81,82,83,84, 85,86,87,88	К	ТД376 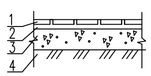	1. Керамические плитки, ГОСТ 6787-2001 2. Прослойка и заполнение швов из цементно-песчанного раствора марки М150 t=15мм 100% 3. Подстилающий бетон марки В7,5 t=80мм 100% 4. Грунт основания с втрамбованием щебнем или гравием крупностью 40-60мм (сущ)	469,3
1,4,6,7,8,9,14 17,19,25,26,27 31,32,33,34,35 36,38,39,45,47, 48,49,50,51,52 53,71,73,74,75 76,77	Д	ТД109 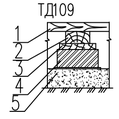	1. Доски ГОСТ 8242-88 t=35мм 100% с плинтусами 2. Лага 100х50 (пролет лаг 1000мм) 100% 3. Прокладка из доски 150х25х200 по 2слоям толя. 100% 4. Кирпичный столбик 250х150х250 на ЦПР марки М25 100% 5. Подстилающий слой (Сущ.) (сущ)	1145,54
26,75	Д	ТД134 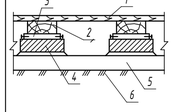	1. Рейки 55-70 ГОСТ 8242-88 -55мм. с плинтусами 2. Лага 100х50 (пролет лаг 1000мм) по ГОСТ 24454-80Е -50мм. 3. Прокладки из доски 150х25х200 по 2 слоям пергамина -25мм. 4. Кирпичный столбик 250х75х250 на цементно-песчаном растворе -75мм. 5. Подстилающий слой: шлаковый, гравий-ный, щебеночный или глинобетонный. (сущ) 6. Грунт основания насыпной.	323,86
57	Б	ТД740 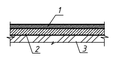	1. Бетон кл. В15 -20мм с плинтусами 2. Бетон кл. В7,5 -80мм 3. Грунт основания с втрамбованным щебнем или гравием крупн. 40-60 мм (сущ)	2,50
55,67,72	М	ТД377 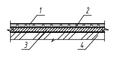	1. Мозаичные плитки -20мм с плинтусами 2. Прослойка и заполнение швов из цементно-песчаного раствора марки М150 -10мм 3. Подстилающий слой: бетон кл.В7,5 -80мм 4. Грунт основания с втрамбованным щебнем или гравием крупн. 40-60 мм (сущ)	87,77

Экспликация полов. (монтажные работы)

Номер помеще-ния	Тип пола	Схема пола или тип пол по серии 2.244-1 вып.6	Данные элементов ** пола (наименование, толщина оснавания и др.) мм	Площадь м2
2-этаж (Д-В)				
2,10	К	ТД340 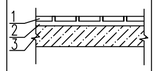	1. Керамические плитки, ГОСТ 6787-2001 2. Прослойка и заполнение швов из цементно-пес-чанного раствора марки М150 t=15мм 100% 3. Ж/б плита перекрытия (сущ)	29,12
4,8,9,11,12 13,14,15	Л	ТД698 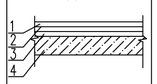	1. Линолеум на тканевой подоснове ГОСТ 7251-2016 t=1,6мм 100% 2. Прослойка из клеящей мастики t=1мм 100% 3. Стяжка из легкого бетона 4. Ж/б плита перекрытия (сущ) сущ	199,57
1,3,5,6,7	Д	ТД56 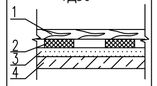	1. Доски ГОСТ 8242-88 t=37мм 100% с плинтусами 2. Лага 100х40 по ГОСТ 244454-80Е 100% 3. Стяжка из цементно-песчаного раствора марки М150 t=20мм 100% 4 Ж/б плита перекрытия (сущ)	328,37

Отделка деревянного пола

1. *Подготовка деревянного пола к покраске 505,75 м²*
2. *Деревянный пол в помещениях спортзала , актового зала , мастерской обработать огнебиозащитным составом "СПАРК-древесина" ТУ 647 РК 19770309 ТОО-001-2002. Огнебиозащитный состав наносится кистью или распылителем, толщ.покрытия 1,0мм. Всего -505,75 м²*
3. *Покрасит улучшенная масляная окраска Всего -505,75 м²*

4. *Плинтус для палов из линолеум ПВХ 352,26 м,*
5. *Плинтус для палов из плитка ГОСТ 6141-91 564,41 м*
6. *Плинтус для мозаичный пол из бетона 71,77м*
7. *Плинтус для деревянный пол ГОСТ 8242-88 1493,66 м*

Экспликация полов. (монтажные работы)

Номер помеще-ния	Тип пола	Схема пола или тип пол по серии 2.244-1 вып.6	Данные элементов ** пола (наименование, толщина оснавания и др.) мм	Площадь м2
2-этаж (К-Ж)				
1,6,13,15,16,17 18,19	К	ТД340 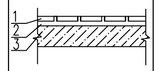	1. Керамические плитки, ГОСТ 6787-2001 2. Прослойка и заполнение швов из цементно-пес-чанного раствора марки М150 t=15мм 100% 3. Ж/б плита перекрытия (сущ)	68,74
4,5,	Л	ТД698 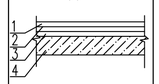	1. Линолеум на тканевой подоснове ГОСТ 7251-2016 t=1,6мм 100% 2. Прослойка из клеящей мастики t=1мм 100% 3. Стяжка из легкого бетона 4. Ж/б плита перекрытия (сущ) сущ	68,56
2,3,7,8,9,10,11 12,14,20,21	Д	ТД56 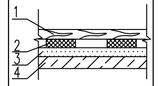	1. Доски ГОСТ 8242-88 t=37мм 100% с плинтусами 2. Лага 100х40 по ГОСТ 244454-80Е 100% 3. Стяжка из цементно-песчаного раствора марки М150 t=20мм 100% 4 Ж/б плита перекрытия (сущ)	559,14
2-этаж (М-Н)				
1,2	Д	ТД56 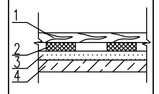	1. Доски ГОСТ 8242-88 t=37мм 100% с плинтусами 2. Лага 100х40 по ГОСТ 244454-80Е 100% 3. Стяжка из цементно-песчаного раствора марки М150 t=20мм 100% 4 Ж/б плита перекрытия (сущ) сущ	22,25

Изм.	Кол.уч.	Лист	N док.	Подпись	Дата	13-18 АС		
						Разработка ПСД по объекту «Капитальный ремонт здания Совхозная средней школы в с/о Октябрьский Костанайского района, Костанайской области"		
ГАП		Тиметов				"Совхозная средняя школа"	Стадия	Лист	Листов
Проверил		Зулеев С.С.					РП	27	73
Разработал		Тасыбек Н.				Экспликация полов. (монтажные работы)	ТОО "КазЖобаСаулет-Консалтинг" г.Шымкент-2018г.		
Н.контр.		Зулеев С.С.							

Указания к планам здания.

1. За относительную отметку +0.500 принят уровень чистого пола I-этажа.
2. Наружные и внутренние стены из обожженного полнотелого кирпича КР-р-по 250х120х88/1,4Нф/125/2,0/35/ГОСТ 530-2012 на цементно-песчаном растворе М 50. Для кладки стен применить только однорядную цепную систему перевязки швов кладки.
3. Для крепления оконных и дверных блоков в период возведения кладки стен и перегородок, в проемах предусмотреть антисептированные деревянные пробки размером 250х120х88мм по 4 шт. по высоте с каждой стороны.
4. Перегородки выполнить из обожженного полнотелого кирпича КР-р-по 250х120х88/1,4Нф/125/2,0/35/ГОСТ 530-2012 толщиной 120мм.

Фундамент под перегородки

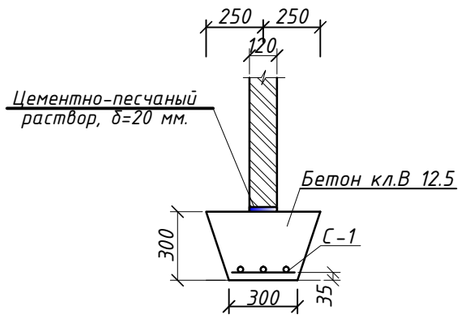

Сетка С-1 (условно на 1 п.м.)

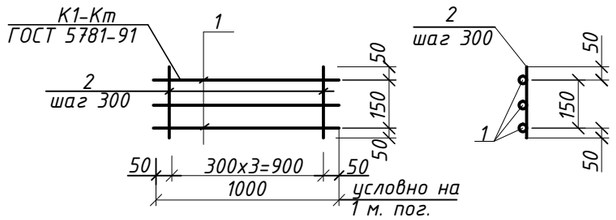

Монолитные перемычки ПРм-1

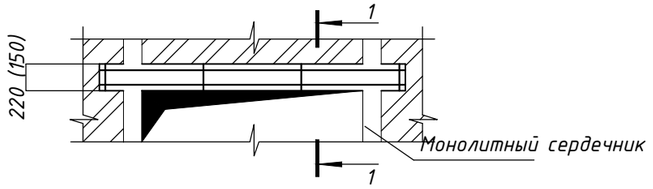

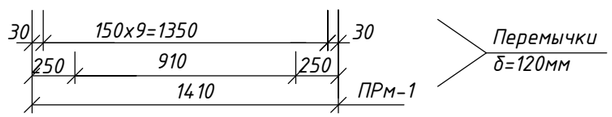

Сечение 1 - 1

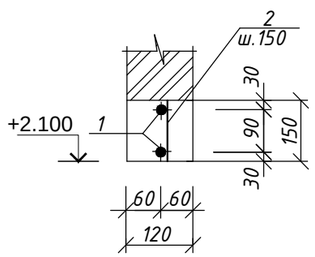

Спецификация материалов на монолитные перемычки

Марка, позиция	Обозначение	Наименование	Кол.	Масса ед.кг.	Примечание
		Монолитная перемычка ПРм-1	1		
1	ГОСТ 5781-91	Арматура Ф 12А III L=1410	2	1.25	2.50
2		Арматура Ф 6А I L=100	10	0.022	0.22
		Материалы:			
		Бетон кл В15, м3	0.025		
		Монолитный сердечник			
		Монолитная сердечник п/м	4,6		
1	ГОСТ 5781-91	Арматура Ф 12А III L=1000	2	1.25	2.50
2		Арматура Ф 6А I L=100	10	0.022	0.22
		Материалы:			
		Бетон кл В15, м3	0.077		

Спецификация конструктивных элементов

Марка поз.	Обозначение	Наименование	Кол. шт.	Масса ед,кг	Примечание Общ. расх.
		Фундамент под кирпичную перегородку δ=120мм.	14,12		
С-1	данный лист	Сетка С-1 п.м.	1		
	ГОСТ 34028-2016	Ф 10 А-III, L=1000	3	0.617	1.85
	ГОСТ 34028-2016	Ф 6 А-I, L=260	3	0,058	0.174
		Бетон кл. В 12.5 м3	1,69		
		Общий объем кирпичной кладки, КР-р-по 250х120х88/1,4Нф/ 125/2,0/35/ГОСТ 530-2012			5,42 м3

данный лист смотреть совместно АС-19

							13-18 АС
							"Капитальный ремонт здания Совхозной средней школы в с/о Октябрьский Костанайского района, Костанайской области"
Изм.	Кол.уч	Лист	N док.	Подпись	Дата		
ГАП		Тиметов				"Совхозная средняя школа"	Стадия: РП; Лист: 28; Листов: 73
Проверил		Зулеев С.С.					
Разработал		Тасыбек Н.				Монолитные перемычки ПРм-1 -- ПРм-3 Фундамент под перегородку.	ТОО "КазЖобаСаулет-Консалтинг" г.Шымкент-2018г.
Н.контр.		Зулеев С.С.					

Козырек КВ-1

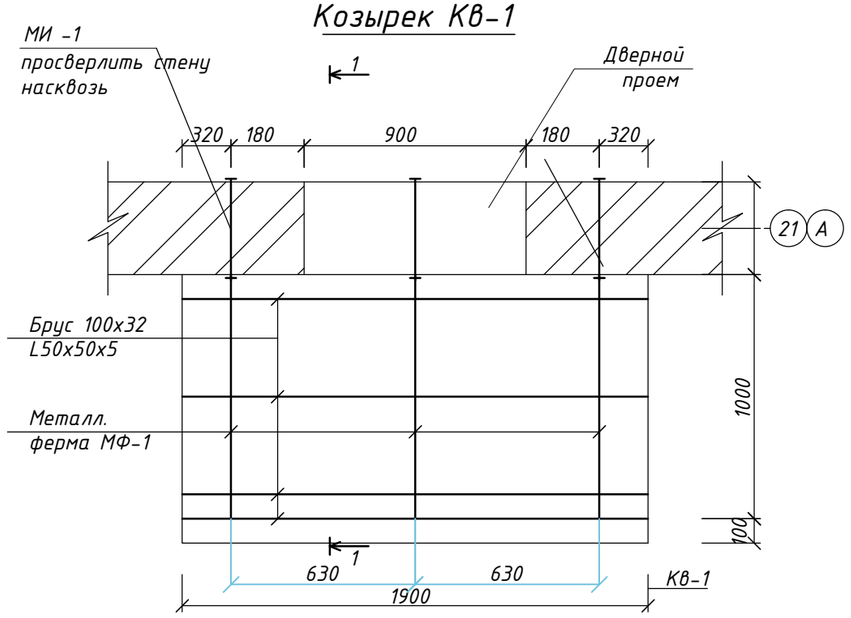

Спецификация конструктивных элементов

Марка Поз.	Обозначение	Наименование	Кол. шт.	Масса ед., кг.	Примеч.
		Козырек КВ-1	2		
		Металлическая ферма МФ-1	3	15,48	46,44
	ГОСТ 8509-93	L 63х5 L=950	3	4,57	13,71
	ГОСТ 19903-2015	- 100х5 L=150	3	0,59	1,77
		Металлическое изделие МИ-1	6	1.61	9,66
	ГОСТ 5781-91	Ф 12 А-I L=640	1	0.57	0.57
	ГОСТ 19903-2015	Сталь листовая d=5 (120х120)	2	0,57	1,14
	ГОСТ 8509-93	Угольник (металл.) L50х50х5, L=100	12	1,9	22,8
	ГОСТ 8486-86*Е	Брус (дерев.) 100х32,L=1900	4	0,0061	0.0244
	ГОСТ 24045-86	Кровля - металлочерепица оцинкованная с порошковым покрытием, м2	2,28		
		Оцинкованная кровельная сталь толщ. 0,7мм, в=1900мм, м2	0,57		

1-1

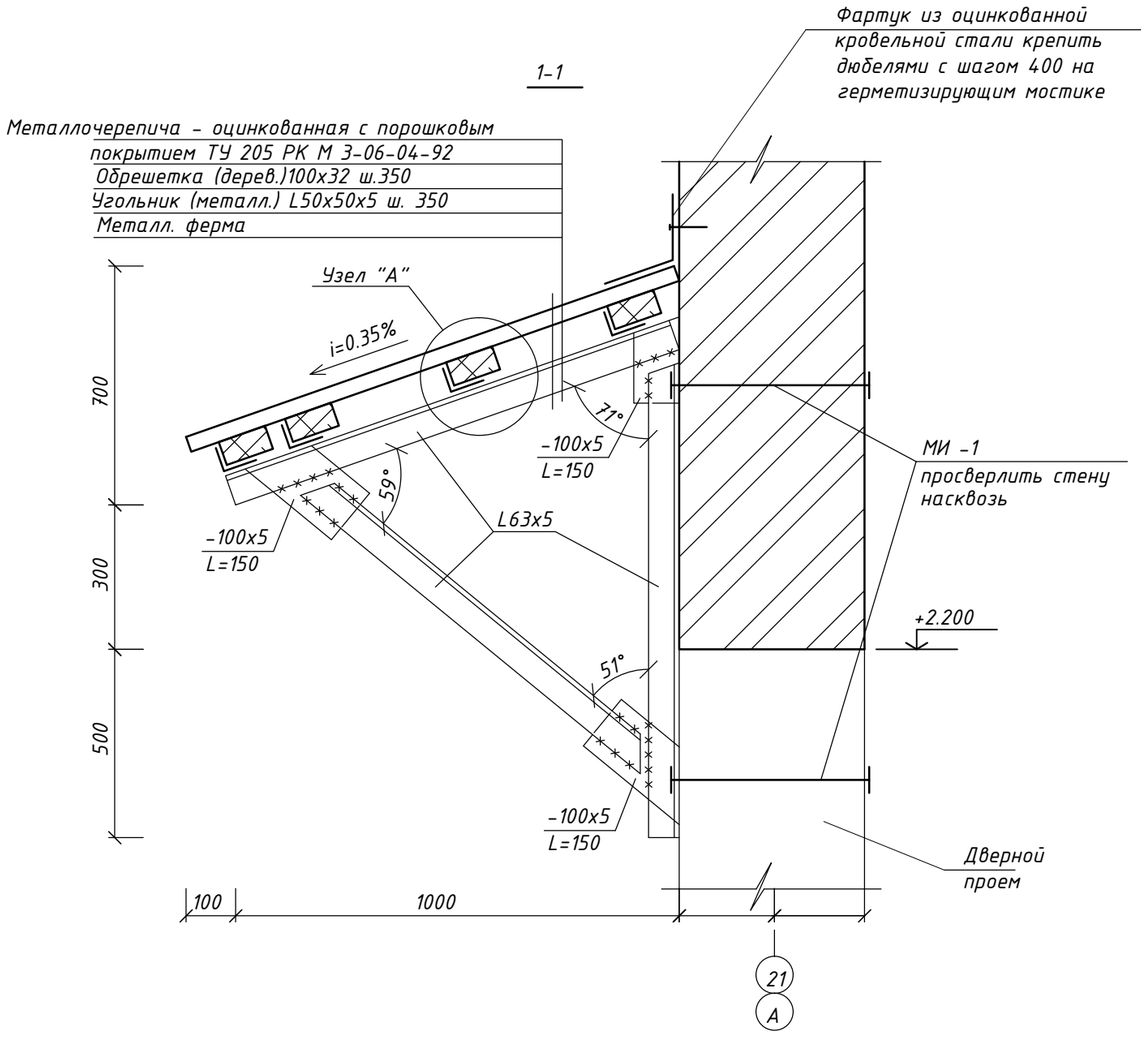

Узел "А"

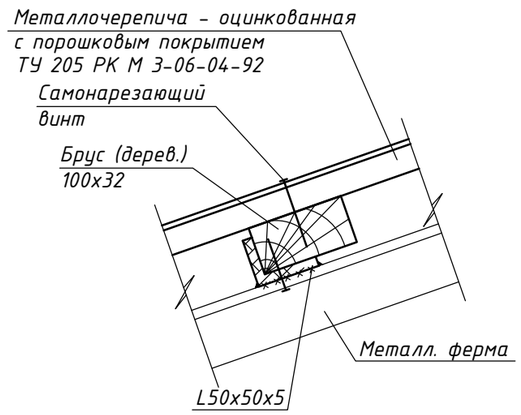

Металлическое изделие МИ-1

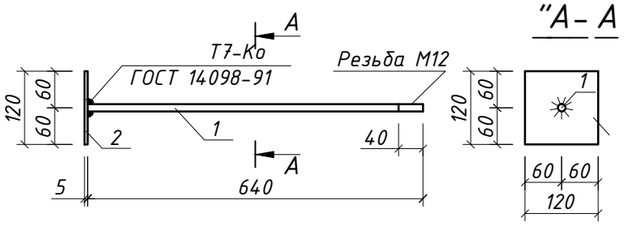

1.Металлочерепицу крепить к уголкам самонарезающими винтами М6х25 ТУ67-269-79
2.Соединение металлических элементов козырька между собой выполнять ручной электродуговой сваркой электродами Э42А ГОСТ 9467-75*длину сварных швов принимать по длине контактных швов не менее
3.После окончания сварочных работ металлические элементы козырьков окрасить масляной краской за 2 раза
4.Данный лист смотреть с л АС-17,18

Изм.	Кол.уч	Лист	N док.	Подпись	Дата	13-18 АС		
						"Капитальный ремонт здания Совхозной средней школы в с/о Октябрьский Костанайского района, Костанайской области"		
ГАП		Тиметов				"Совхозная средняя школа"	Стадия	Лист	Листов
Проверил		Зулеев С.С.					РП	29	73
Разработал		Тасыбек Н.							
Н.контр.		Зулеев С.С.				Козырек КВ-1	ТОО "КазЖобаСаулет-Консалтинг" г.Шымкент-2018г.		

Согласовано

Взам. инв. N

Подп. и дата

Инв. N подл.

Копировал

Формат А3

Козырек Кв - 2

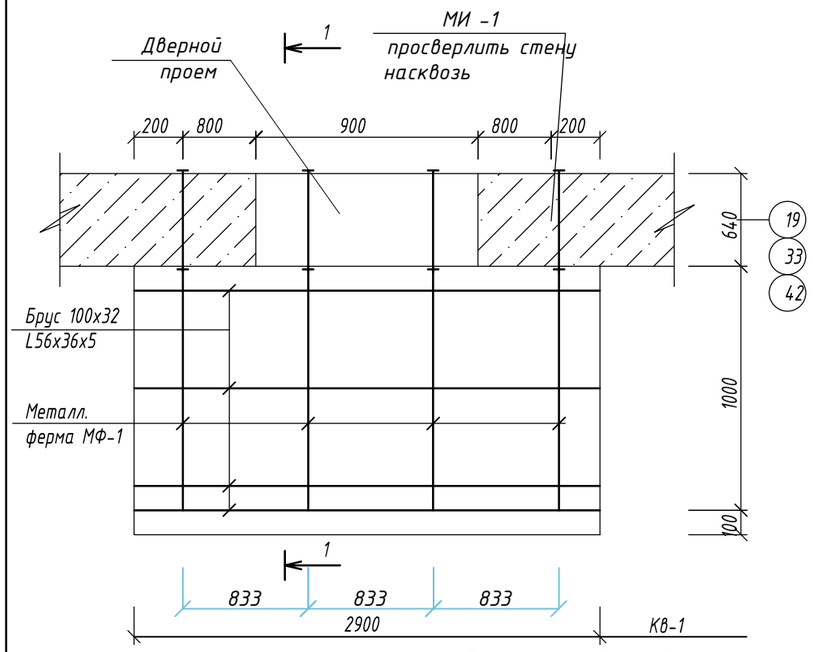

Металлическое изделие МИ - 1

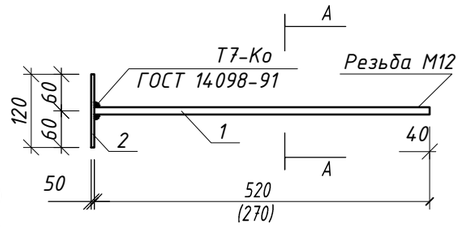

Сечение А - А

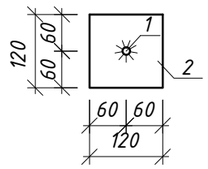

Спецификация конструктивных элементов

Марка Поз.	Обозначение	Наименование	Кол. шт.	Масса ед., кг.	Примеч.
		Козырек Кв-2	3		
		Металлическая ферма МФ-1	4	15,48	61,92
	ГОСТ 8509-93	L 63х5 L=950	3	4,57	13,71
	ГОСТ 19903-2015	- 100х5 L=150	3	0,59	1,77
		Металлическое изделие МИ-1	8	1.61	12,88
	ГОСТ 5781-91	Ф 12 А-I L=640	1	0.57	0.57
	ГОСТ 19903-2015	Сталь листовая d=5 (120х120)	2	0,57	1,14
	ГОСТ 8509-93	Угольник (металл.) L50х50х5, L=100	16	1,9	30,4
	ГОСТ 8486-86*Е	Брус (дерев.) 100х32,L=2900	4	0.0093	0.0372
	ГОСТ 24045-86	Кровля - металлочерепица оцинкованная с порошковым покрытием, м2	3,48		
		Оцинкованная кровельная сталь толщ. 0,7мм, в=500мм, м2	0,87		

Сечение 1 - 1

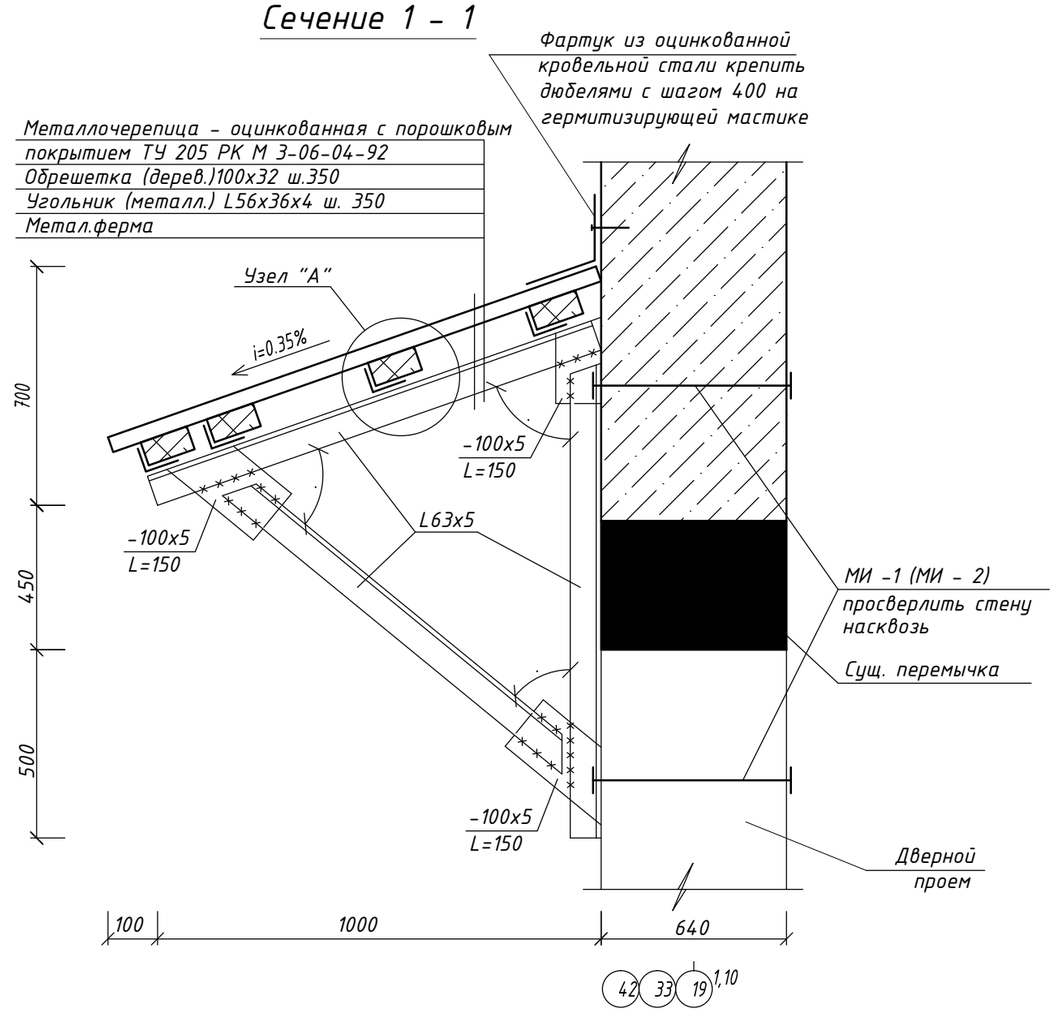

Узел "А"

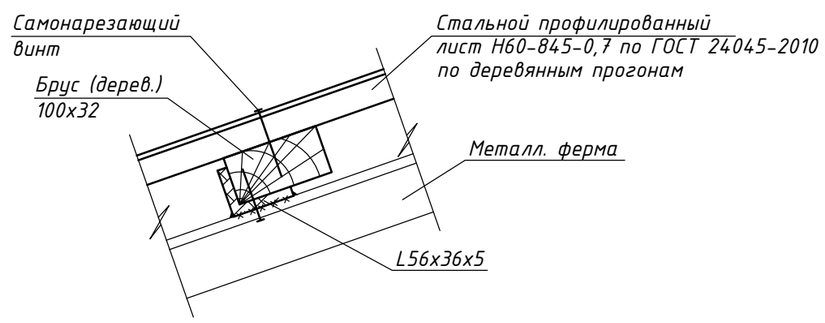

1.Металлочерепицу крепить к уголкам самонарезающими винтами М6х25 ТУ67-269-79
2.Соединение металлических элементов козырька между собой выполнять ручной электродуговой сваркой электродами Э42А ГОСТ 9467-75*длину сварных швов принимать по длине контактных швов не менее
3.После окончания сварочных работ металлические элементы козырьков окрасить масляной краской за 2 раза
4.Данный лист смотреть с л АС-17,18

Изм.	Кол.уч	Лист	N док.	Подпись	Дата	13-18 АС		
						"Капитальный ремонт здания Совхозной средней школы в с/о Октябрьский Костанайского района, Костанайской области"		
ГАП		Тиметов				"Совхозная средняя школа"	Стадия	Лист	Листов
Проверил		Зулеев С.С.					РП	30	73
Разработал		Тасыбек Н.							
Н.контр.		Зулеев С.С.				Козырек Кв-2	ТОО "КазЖобаСаулет-Консалтинг" г.Шымкент-2018г.		

Козырек КВ -3

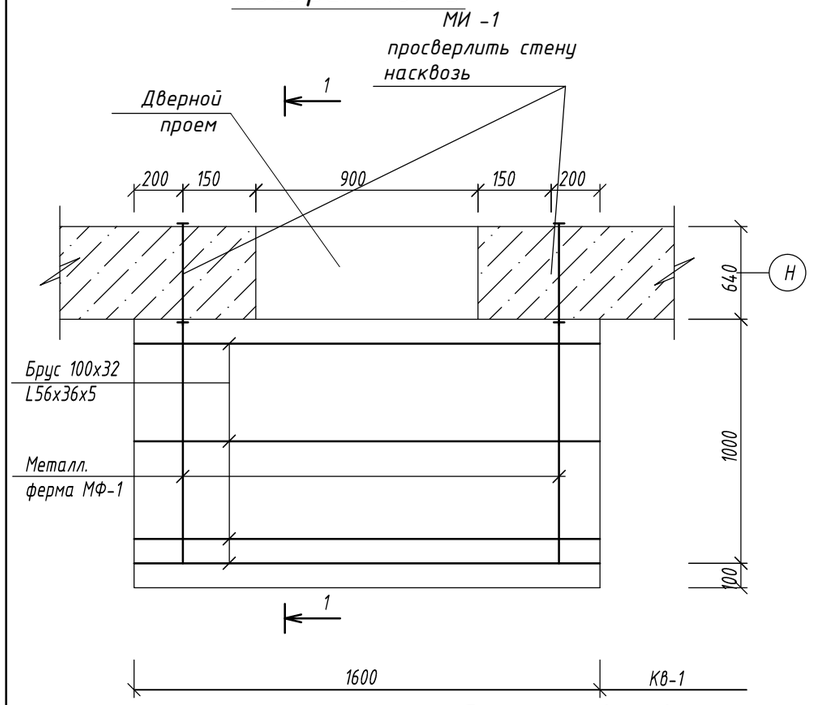

Металлическое изделие МИ - 1

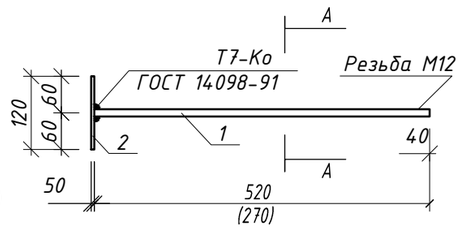

Сечение А - А

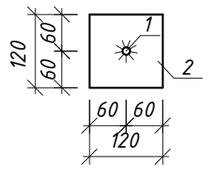

Спецификация конструктивных элементов

Марка Поз.	Обозначение	Наименование	Кол. шт.	Масса ед., кг.	Примеч.
		Козырек КВ-3	2		
		Металлическая ферма МФ-1	2	15,48	30,96
	ГОСТ 8509-93	L 63х5 L=950	3	4,57	13,71
	ГОСТ 19903-2015	- 100х5 L=150	3	0,59	1,77
		Металлическое изделие МИ-1	4	1.61	6,44
	ГОСТ 5781-91	Ф 12 А-I L=640	1	0.57	0.57
	ГОСТ 19903-2015	Сталь листовая d=5 (120х120)	2	0,57	1,14
	ГОСТ 8509-93	Уголок (металл.) L50х50х5, L=100	8	1,9	15,2
	ГОСТ 8486-86*Е	Брус (дерев.) 100х32,L=1600	4	0.0052	0,0208
	ГОСТ 24045-86	Кровля - металлочерепица оцинкованная с порошковым покрытием, м2	1,92		
		Оцинкованная кровельная сталь толщ. 0,7мм, в=500мм, м2	0,48		

Сечение 1 - 1

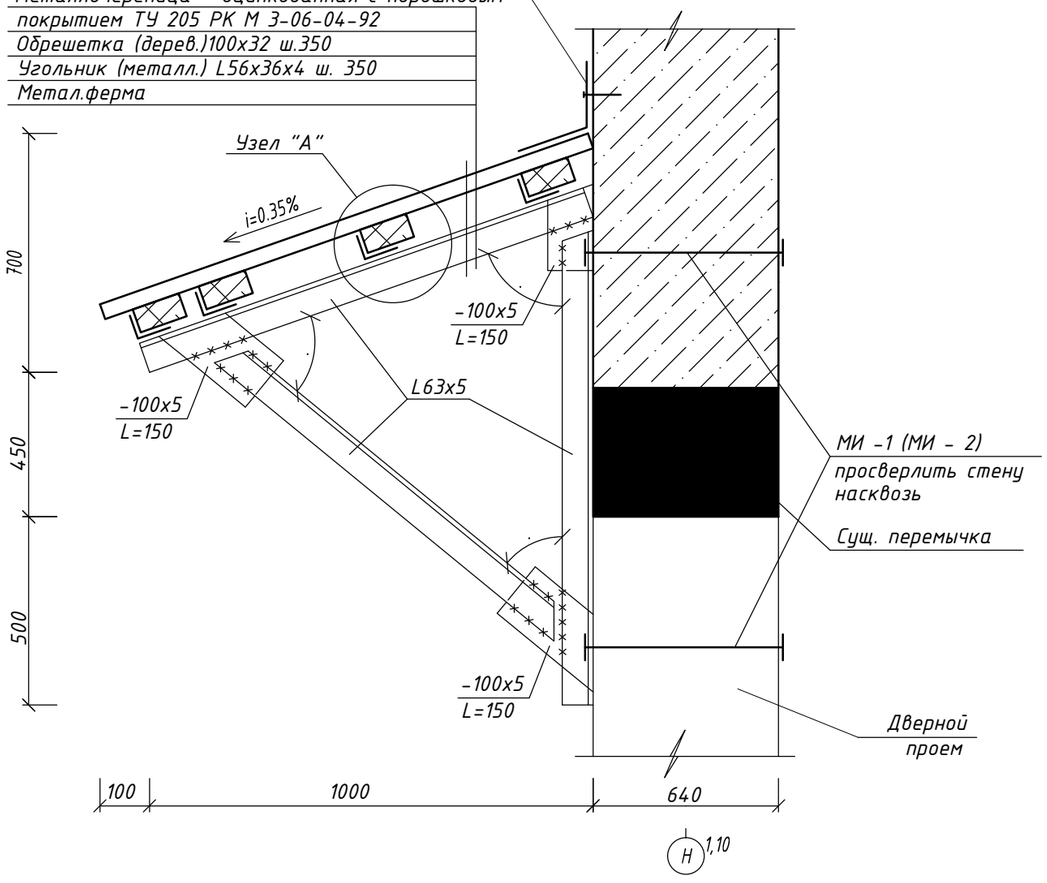

Узел "А"

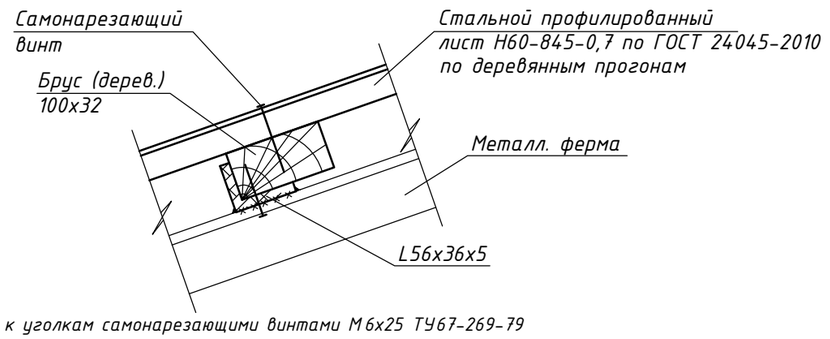

1.Металлочерепицу крепить к уголкам самонарезающими винтами М6х25 ТУ67-269-79
2.Соединение металлических элементов козырька между собой выполнять ручной электродуговой сваркой электродами Э42А ГОСТ9467-75*длину сварных швов принимать по длине контактных швов не менее
3.После окончания сварочных работ металлические элементы козырьков окрасить масляной краской за 2 раза
4.Данный лист смотреть с л АС-17,18

						13-18 АС	
						"Капитальный ремонт здания Совхозной средней школы в с/о Октябрьский Костанайского района, Костанайской области"	
Изм.	Кол.уч	Лист	N док.	Подпись	Дата		
ГАП		Тиметов				"Совхозная средняя школа"	Стадия: РП; Лист: 3; Листов: 73
Проверил		Зулеев С.С.					
Разработал		Тасыбек Н.					
Н.контр.		Зулеев С.С.				Козырек КВ-3	ТОО "КазЖобаСаулет-Консалтинг" г.Шымкент-2018г.

Козырек КВ -4

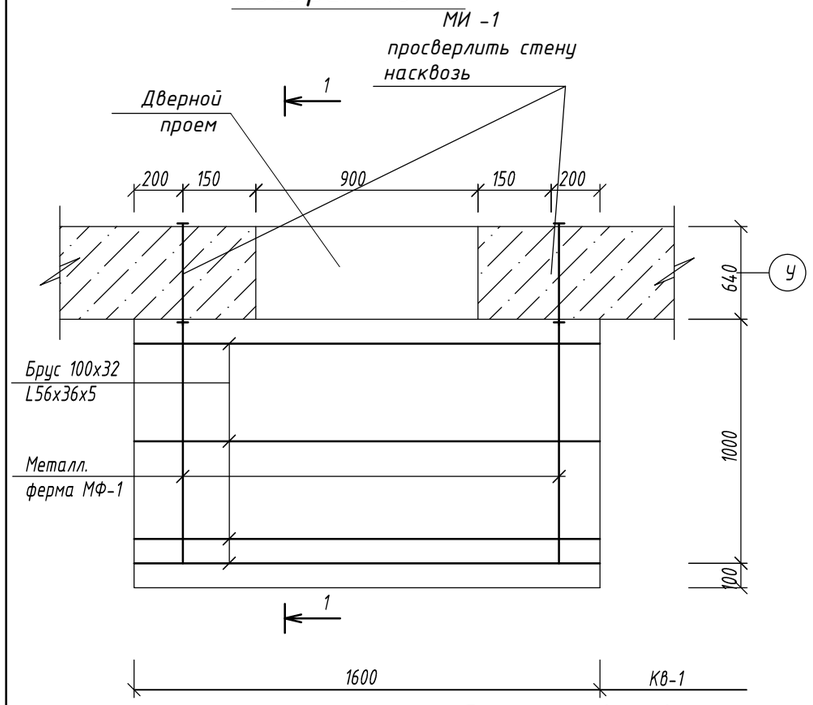

Металлическое изделие МИ - 1

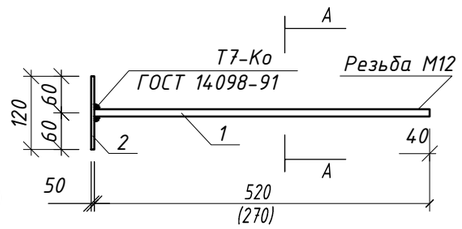

Сечение А - А

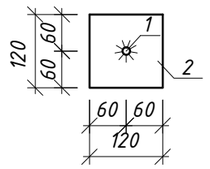

Спецификация конструктивных элементов

Марка Поз.	Обозначение	Наименование	Кол. шт.	Масса ед., кг.	Примеч.
		Козырек КВ-3	2		
		Металлическая ферма МФ-1	2	15,48	30,96
	ГОСТ 8509-93	L 63х5 L=950	3	4,57	13,71
	ГОСТ 19903-2015	- 100х5 L=150	3	0,59	1,77
		Металлическое изделие МИ-1	4	1.61	6,44
	ГОСТ 5781-91	Ф 12 А-I L=640	1	0.57	0.57
	ГОСТ 19903-2015	Сталь листовая d=5 (120х120)	2	0,57	1,14
	ГОСТ 8509-93	Угольник (металл.) L50х50х5, L=100	8	1,9	15,2
	ГОСТ 8486-86*Е	Брус (дерев.) 100х32,L=1600	4	0.0052	0,0208
	ГОСТ 24045-86	Кровля - металлочерепица оцинкованная с порошковым покрытием, м2	1,92		
		Оцинкованная кровельная сталь толщ. 0,7мм, в=500мм, м2	0,48		

Сечение 1 - 1

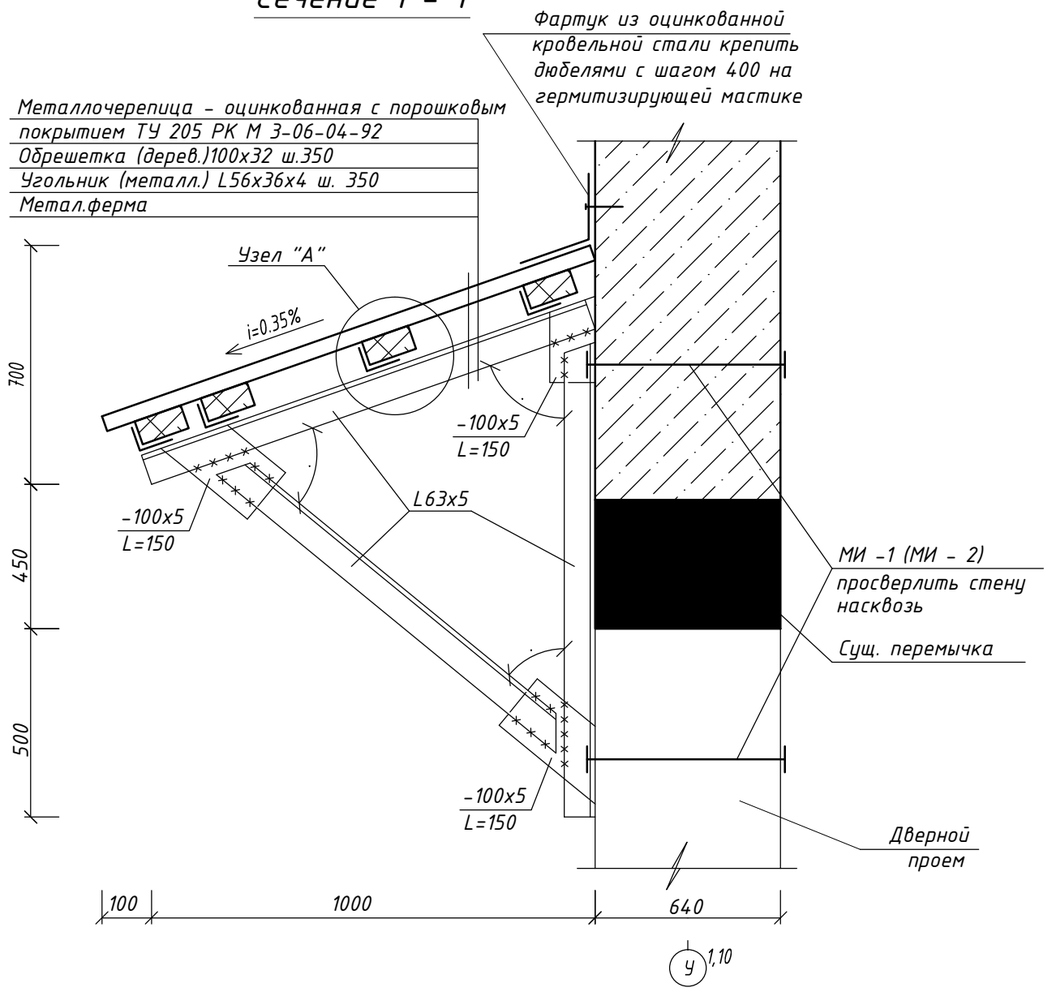

Узел "А"

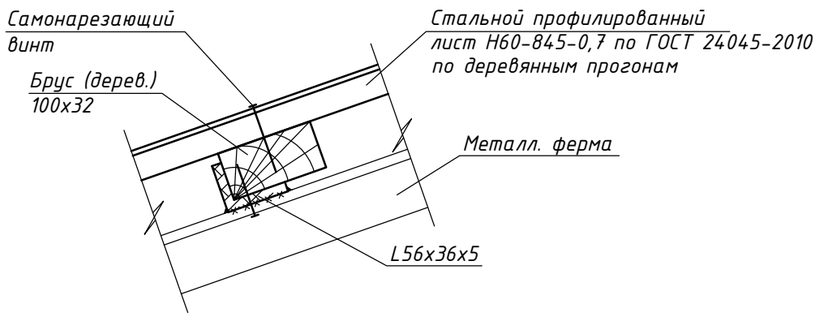

1.Металлочерепицу крепить к уголкам самонарезающими винтами М6х25 ТУ67-269-79
2.Соединение металлических элементов козырька между собой выполнять ручной электродуговой сваркой электродами Э42А ГОСТ9467-75*длину сварных швов принимать по длине контактных швов не менее
3.После окончания сварочных работ металлические элементы козырьков окрасить масляной краской за 2 раза
4.Данный лист смотреть с л АС-17,18

						13-18 АС	
						"Капитальный ремонт здания Совхозной средней школы в с/о Октябрьский Костанайского района, Костанайской области"	
Изм.	Кол.уч	Лист	N док.	Подпись	Дата		
ГАП		Тиметов				"Совхозная средняя школа"	Стадия: РП; Лист: 31с; Листов: 73
Проверил		Зулеев С.С.					
Разработал		Тасыбек Н.					
Н.контр.		Зулеев С.С.				Козырек КВ-4	ТОО "КазЖобаСаулет-Консалтинг" г.Шымкент-2018г.

Утепление стен

Узел крепления минваты

к наружной стене

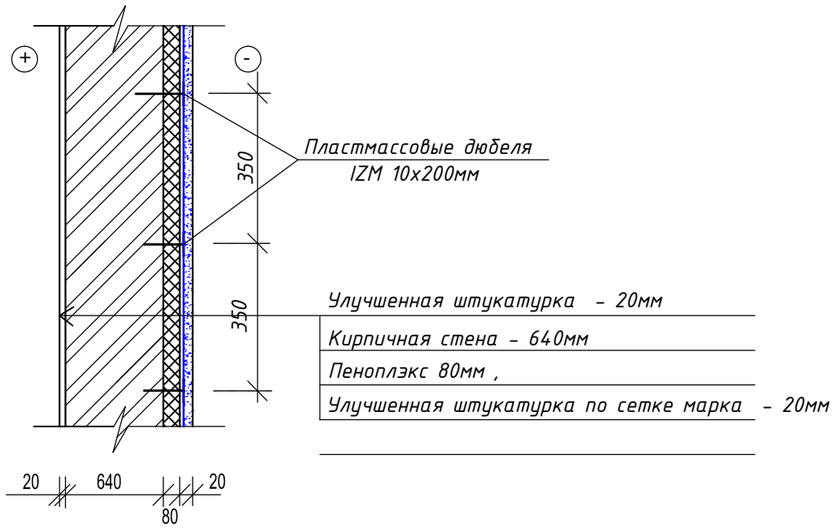

Спецификация элементов крепления минваты на 1,0 м2 стены

Марка поз.	Обозначение	Наименование	Кол. шт	Масса ед.кг.	Приме-чание
		Узел крепления минваты к наружной стене			2928,78
		Утеплитель Пеноплэкс 80мм м2	1,0		
	ГОСТ 23279-2012	Сетка Вр1 Ø3 ячейки 100х100	1,0	1,794	
	"Металл Профиль"	Пластмассовые дюбеля тарельчатого типа с распорными метал. стержнями	6		

Деталь устройства теплоизоляции

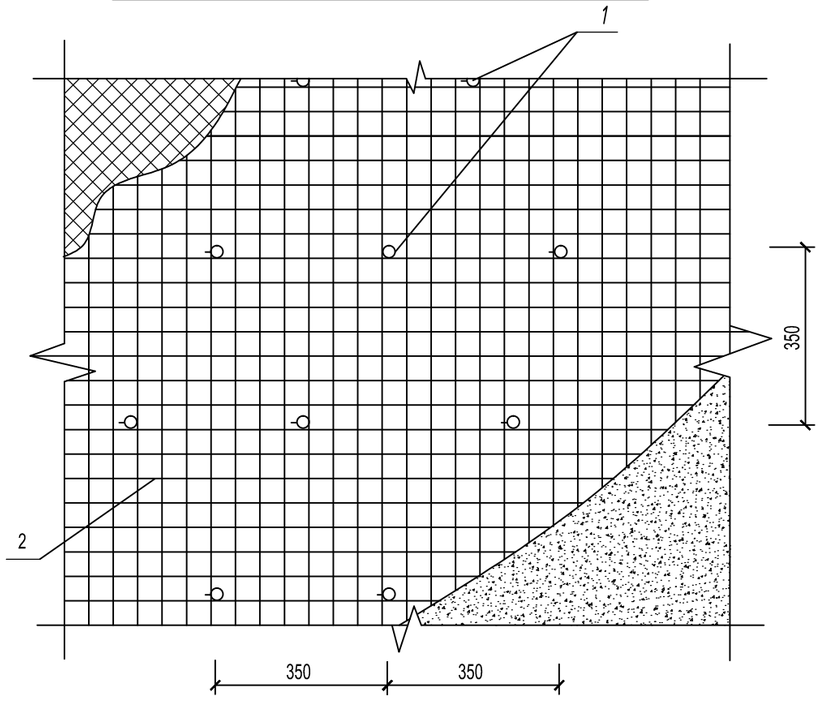

1. Данный лист смотреть совместно с листом АС-17-22.
2. Бетонные работы по возведению монолитных конструкций ведутся в соответствии указаниями требованиями СН РК 5.03-07-2013 "Несущие и ограждающие конструкции".
3. Снятие несущей опалубки производить после достижения бетоном 70% проектной прочности.

Изм.	Кол.уч	Лист	N док.	Подпись	Дата	13-18 АС		
						"Капитальный ремонт здания Совхозной средней школы в с/о Октябрьский Костанайского района, Костанайской области"		
ГАП		Тиметов				"Совхозная средняя школа"	Стадия	Лист	Листов
Проверил		Зулеев С.С.					РП	32	73
Разработал		Тасыбек Н.							
Н.контр.		Зулеев С.С.				Утепление стен Узел крепления мин.плиты к наружной стене	ТОО "КазЖобаСаулет-Консалтинг" г.Шымкент-2018г.		

Крыльцо Кр-1

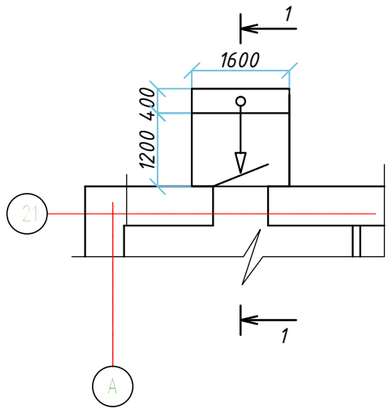

1-1

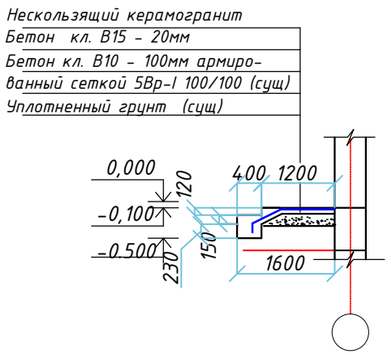

Крыльцо Кр-2

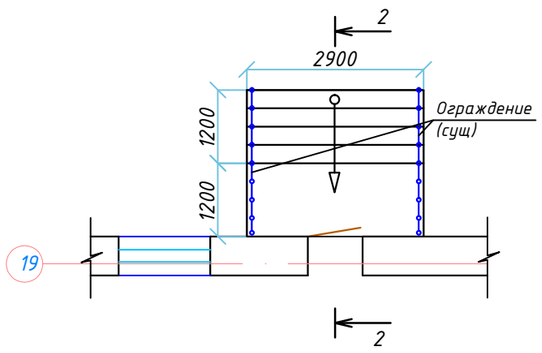

2-2

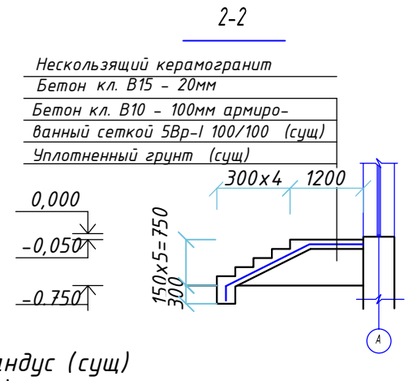

3-3

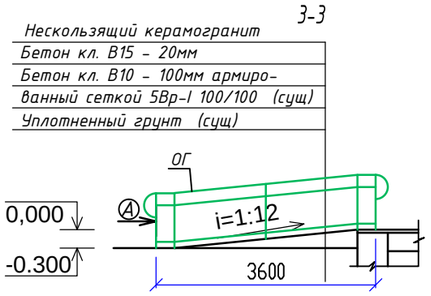

Пандус (сущ)

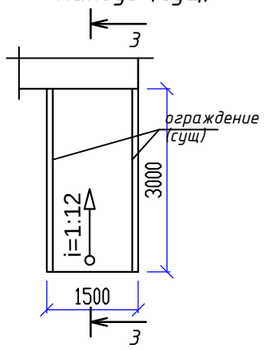

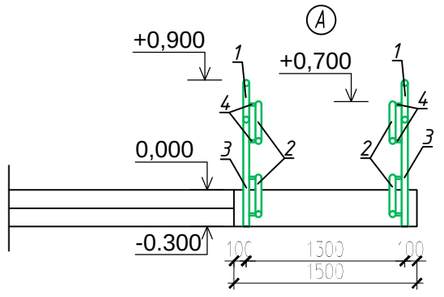

Спецификация конструктивных элементов

Марка поз.	Обозначение	Наименование	Кол. шт.	Масса ед.кг	Примеч. общ.расход
		Крыльцо Кр-1	2		
	ГОСТ 6787-2001	Керамогранит с шероховатой поверхностью $м^2$	3,88		
		стяжка Бетон кл.В 15 20мм $м^3$	0.051		
		Крыльцо Кр-2	3		
	ГОСТ 6787-2001	Керамогранит с шероховатой поверхностью $м^2$	12,735		
		стяжка Бетон кл.В 15 20мм $м^3$	0,14		
		Пандус П-1	1		
	ГОСТ 6787-2001	Керамогранит с шероховатой поверхностью $м^2$	5,4		
		стяжка Бетон кл.В 15 20мм $м^3$	0,09		
ОГ		Ограждение пандус п.м	3,0		
1	ГОСТ 8645-68	▭ 50х25х2 L=4300	2	9,33	18,66
2	ГОСТ 8645-68	▭ 50х25х2 L=3015	4	6,54	13,08
3	ГОСТ 8645-68	▭ 50х25х2 L=900	6	1,95	11,7
4	ГОСТ 8645-68	▭ 25х15х2 L=80	20	0,04664	0,9328

ОГ

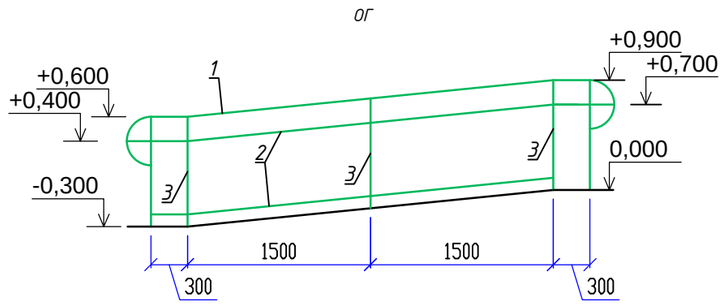

1. Данный лист смотреть совместно с листом АС-19

Изм.	Кол.уч	Лист	N док.	Подпись	Дата	13-18 АС		
						"Капитальный ремонт здания Совхозной средней школы в с/о Октябрьский Костанайского района, Костанайской области"		
ГАП		Тиметов				"Совхозная средняя школа"	Стадия	Лист	Листов
Проверил		Зулеев С.С.					РП	33	73
Разработал		Тасыбек Н.							
Н.контр.		Зулеев С.С.				Крыльцо КР-1, Кр-2 перила пандус (ОГ)	ТОО "КазЖобаСаулет-Консалтинг" г.Шымкент-2018г.		

Согласовано

Взам. инв. N

Подп. и дата

Инв. N подл.

Копировал

Формат А3

Крыльцо Кр-3

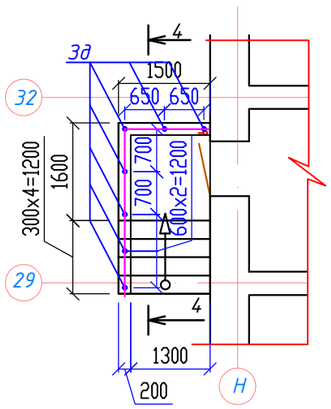

4-4

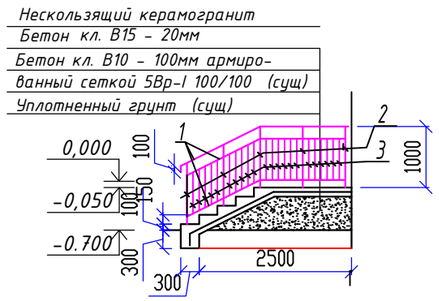

Крыльцо Кр-5

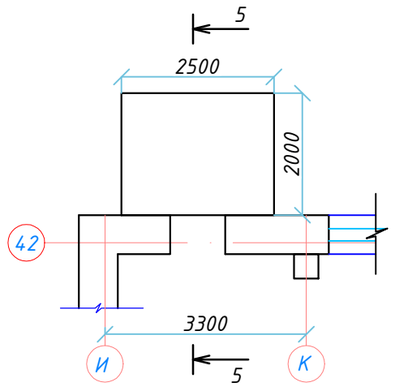

5-5

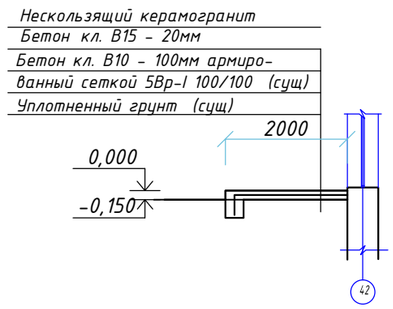

Закладная деталь

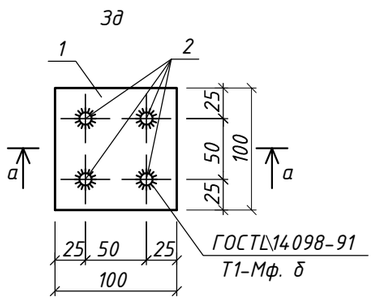

а-а

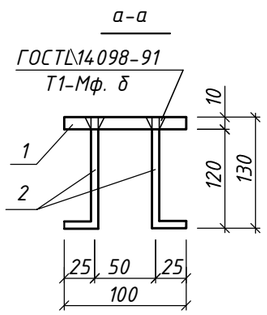

6-6

Крыльцо Кр-4

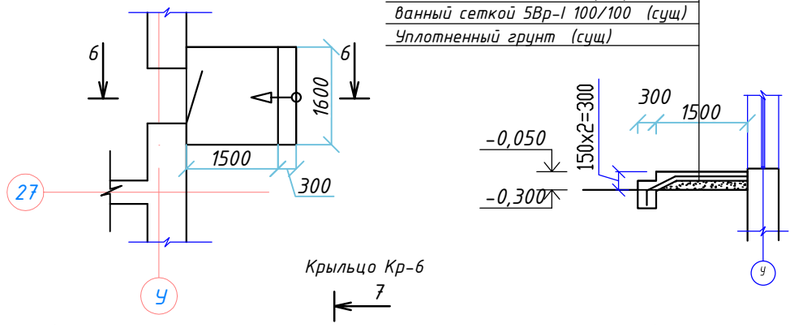

Крыльцо Кр-6

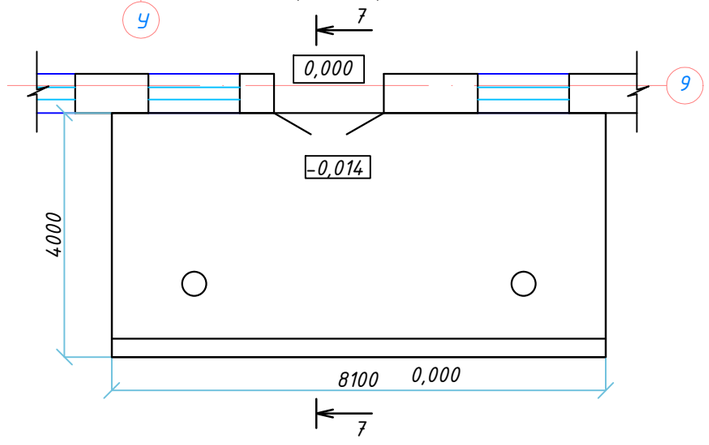

7-7

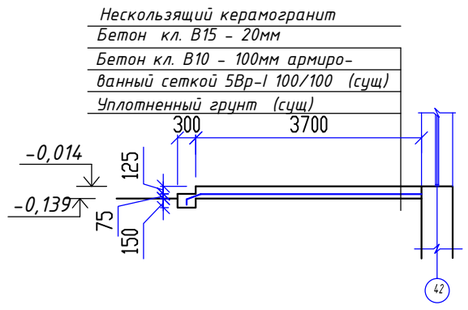

Спецификация конструктивных элементов

Марка поз.	Обозначение	Наименование	Кол.	Масса ед.,кг	Прим. на ед.
		Устройства Крыльцо Кр-3	2		
		Керамогранит с шероховатой поверхностью м2	8,035		
		стяжка Бетон кл.В 15 20мм м3	0,084		
		Борт Бетон кл.В 15 20мм м3	1,41		
		подушка Бетон кл.В 7,5 20мм м3	0,26		
		Уплотненный грунт м3	1,28		
		щебень м3	0,51		
		Закладная деталь 3д	7		
1	ГОСТ 19904-90	Пластина -100х10 L=100	1	3.14	3.14
2	ГОСТ 5781-91	ф12 А-III L=180	4	0.16	0.64
		Ограждение			
1	ГОСТ 8639-82	☐ 30х30х2,5 L= 12,5	1		25,87
2	ГОСТ 8639-82	☐ 30х30х2,5 L= 5,0	1		10,35
3	ГОСТ 8639-82	☐ 10х10х1 L= 0,68	22	0,183	4,02
		Крыльцо Кр-4	2		
		Керамогранит с шероховатой поверхностью м2	4,35		
		стяжка Бетон кл.В 15 20мм м3	0,054		
		Крыльцо Кр-5	1		
		Керамогранит с шероховатой поверхностью м2	5,97		
		стяжка Бетон кл.В 15 20мм м3	0,1		
		Крыльцо Кр-6	1		
		Керамогранит с шероховатой поверхностью м2	34,41		
		стяжка Бетон кл.В 15 20мм м3	0,65		

. Данный лист смотреть совместно с листом АС-19

Согласовано

Взам. инв. N

Подп. и дата

Инв. N подл.

Изм.	Кол.уч	Лист	N док.	Подпись	Дата
ГАП		Тиметов			
Проверил		Зулеев С.С.			
Разработал		Тасыбек Н.			
Н.контр.		Зулеев С.С.			

13-18 АС

"Капитальный ремонт здания Совхозной средней школы в с/о Октябрьский Костанайского района, Костанайской области"

"Совхозная средняя школа"

Стадия	Лист	Листов
РП	34	73

Крыльцо КР-3,Кр-4,Кр-5, Кр-6 Спецификация конструктивных элементов

ТОО "КазЖобаСаулет-Консалтинг" г.Шымкент-2018г.

Копировал

Формат А3

Устройство деревянного каркаса под сцены

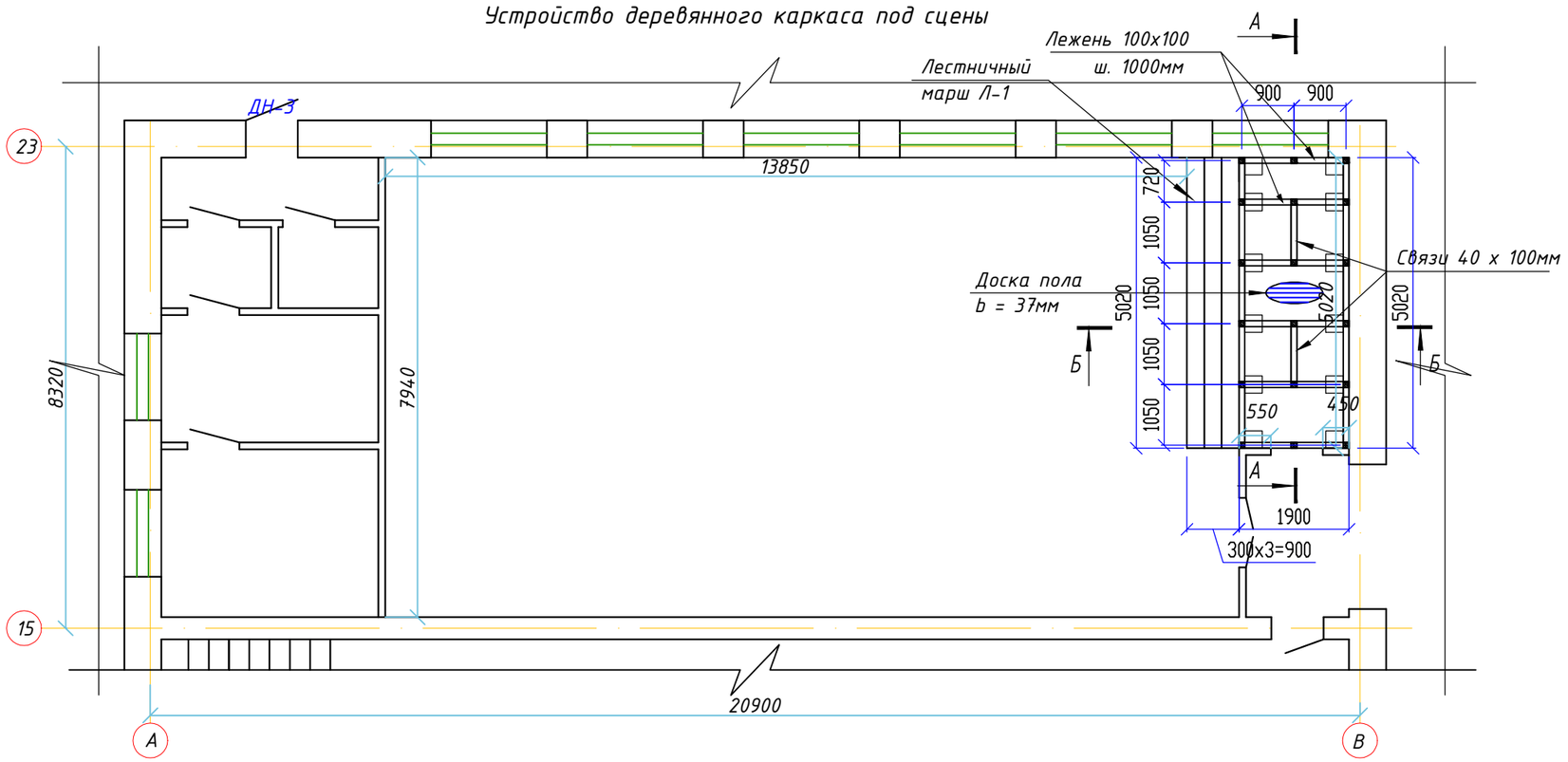

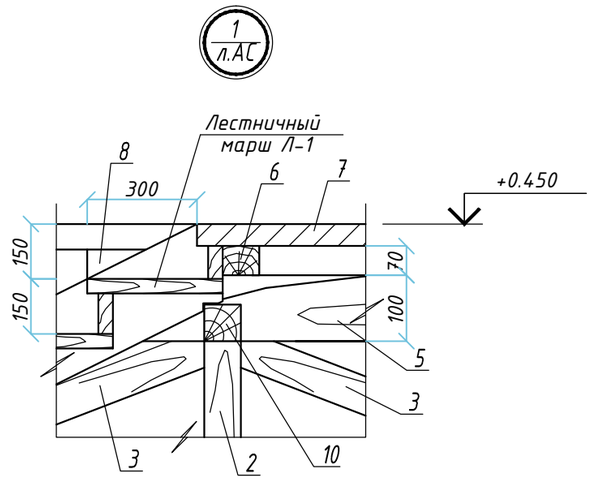

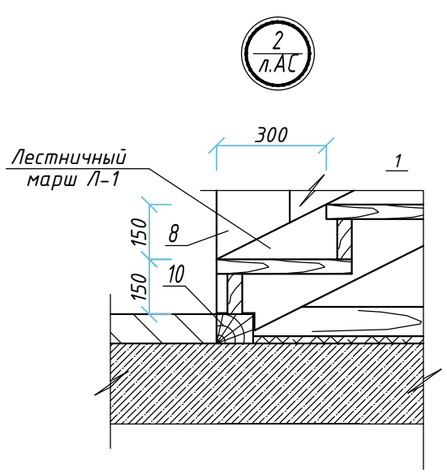

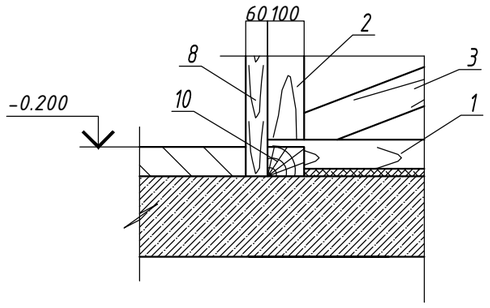

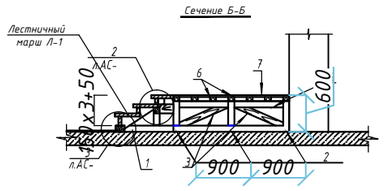

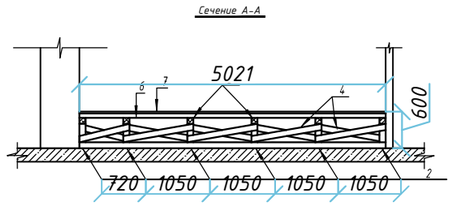

1. Данный лист смотреть совместно с л. АС-19.36

						13-18 АС		
						"Капитальный ремонт здания Совхозной средней школы в с/о Октябрьский Костанайского района, Костанайской области"		
Изм.	Кол.уч	Лист	N док.	Подпись	Дата			
ГАП		Тиметов				"Совхозная средняя школа"	Стадия	Лист	Листов
Проверил		Зулеев С.С.					РП	35	73
Разработал		Тасыбек Н.							
Н.контр.		Зулеев С.С.				Устройство деревянного каркаса под сцены	ТОО "КазЖобаСаулет-Консалтинг" г.Шымкент-2018г.		

Согласовано

Взам. инв. N

Подп. и дата

Инв. N подл.

Копировал

Формат А3

Спецификация конструктивных элементов

Марка поз.	Обозначение	Наименование	Кол.	Масса, ед. кг.	Примечание
1	ГОСТ 8486-86*Е	Лежень 100 х 100, п.м	13,5		0,0135
2	--- / /---	Стойка 100х100 L = 300	18	0,003	0.054
3	--- / /---	Распорки 100 х 100, п.м.	10,25	0,1025	0,1025
4	--- / /---	Связи 40 х 100, п.м.	36	0,144	0,144
5	--- / /---	Брус 50 х 100, п.м.	11,4	0.057	0.057
6	--- / /---	Лага 70 х 100, п.м.	15	0,105	0,105
7		Доска пола б = 37мм, м²	9,53		0.35
8	--- / /---	Плинтус 70 х 20, п.м.	10	0,0014	0.0014
	с. 2.160 - 6с, в1 узел 13	Накладка 50 х 100, L = 450	36	0,0023	0.0828
	ГОСТ 6727 - 86 узел 13	Скрутка Ø4Вр-1, L = 900	36	0,081	2,916
		Лестничный марш Л - 1	1		
1	ГОСТ 8486 - 86*Е	Тетива лест. марша 75 х 220, L = 1100	2	0,018	0,036
2	--- / /---	Проступь 370 х 40, L=1000	3	0,014	0.044
3	--- / /---	Доски под ступеньки 110 х 40, L = 4950	3	0,022	0.066
4	--- / /---	Доски под ступеньки 90 х 40, L = 4950	1	0,017	0,017
		Узел "1"			
		ФМ-1	40	0,71	28.4
1	ГОСТ 24379.1-2012	Болт 5. М16х300 ГОСТ 24379.1-2012	1	0,66	0,66
2	ГОСТ 22354-77	Гайка М16-6Н.110 ГОСТ 22354-77	1	0.05	0,05
		Материал			
		Бетон кл. В12.5 м3	0.027		
1	ГОСТ 8486 - 86*Е	Накладки 40х150 L=300			
	ГОСТ 7798-70	Болт М10х6gх200.58 ГОСТ 7798-70	108	0.133	14,364
	ГОСТ 22354-77	Гайка М10-6Н.110 ГОСТ 22354-77	108	0.010	1,08
	ГОСТ 10923-23	2 слоя биостойкого рубероида м2	25.0		

1. Данный лист смотреть совместно с л. АС-35
2. Настил сцены и все элементы лестницы должны быть плотно подогнаны и тщательно остроганы.
3. Все деревянные конструкции сцены покрасить масляной краской за 2 раза.
4. Деревянные элементы пола сцены выполнить из древесины хвойных пород 2 категории влажностью не выше 20%, обработанных антисептиками и антипиренами согласно требований СНиП РК 2.01-19-2004. Качество огнезащитной обработки должно быть таким, чтобы потеря массы огнезащищенной древесины при испытании по СТ СЭВ 4686-84 не превышала 25%.
5. Для крепления деревянных элементов между собой использовать специальные оцинкованные гвозди 3,0-4,0мм и длиной 50-100мм по ГОСТ 4023 - 63, ГОСТ 4030-63 и болты по ГОСТ 7798-78.

Изм.	Кол.уч	Лист	N док.	Подпись	Дата	13-18 АС		
						"Капитальный ремонт здания Совхозной средней школы в с/о Октябрьский Костанайского района, Костанайской области"		
ГАП		Тиметов				"Совхозная средняя школа"	Стадия	Лист	Листов
Проверил		Зулеев С.С.					РП	36	73
Разработал		Тасыбек Н.							
Н.контр.		Зулеев С.С.				Спецификация конструктивных элементов	ТОО "КазЖобаСаулет-Консалтинг" г.Шымкент-2018г.		

Согласовано

Взам. инв. N

Подп. и дата

Инв. N подл.

Копировал

Формат А3

Схема расположение балок и связей по нижним поясам ферм в осях А-В

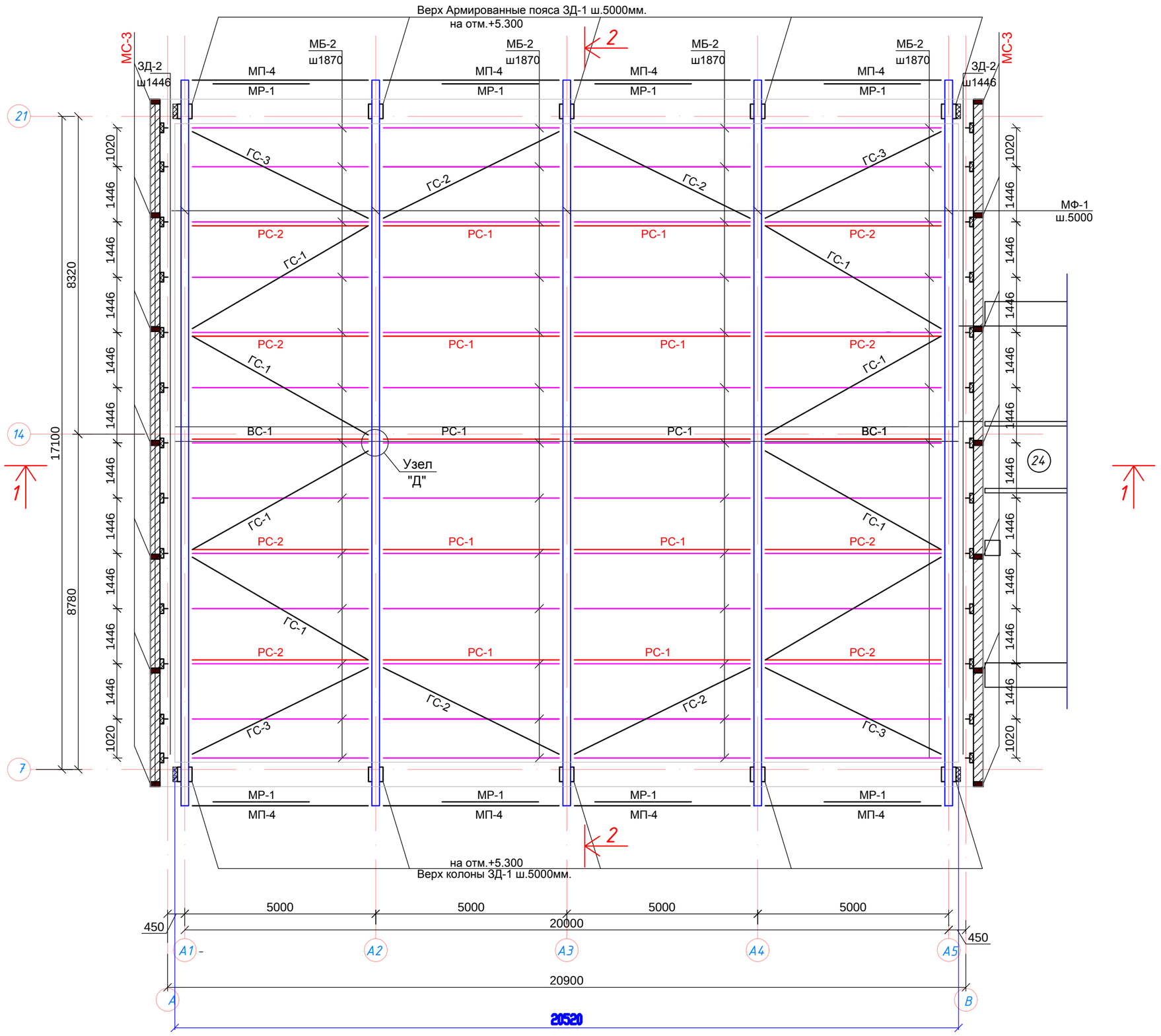

1. Данный лист смотреть совместно с л. АС-37а

						13-18 АС		
						Разработка ПСД по объекту «Капитальный ремонт здания Совхозная средней школы в с/о Октябрьский Костанайского района, Костанайской области"		
Изм.	Кол.уч	Лист	N док.	Подпись	Дата			
ГАП		Тиметов				"Совхозная средняя школа"	Стадия	Лист	Листов
Проверил		Зулеев С.С.					РП	37	63
Разработал		Тасыбек Н.							
Н.контр.		Зулеев С.С.				Схема расположение балок и связей по нижним поясам ферм в осях А-В	ТОО "КазЖобаСаулет-Консалтинг" г.Шымкент-2018г.	

усиление стен,
устройства симопоес на отм : +5,000

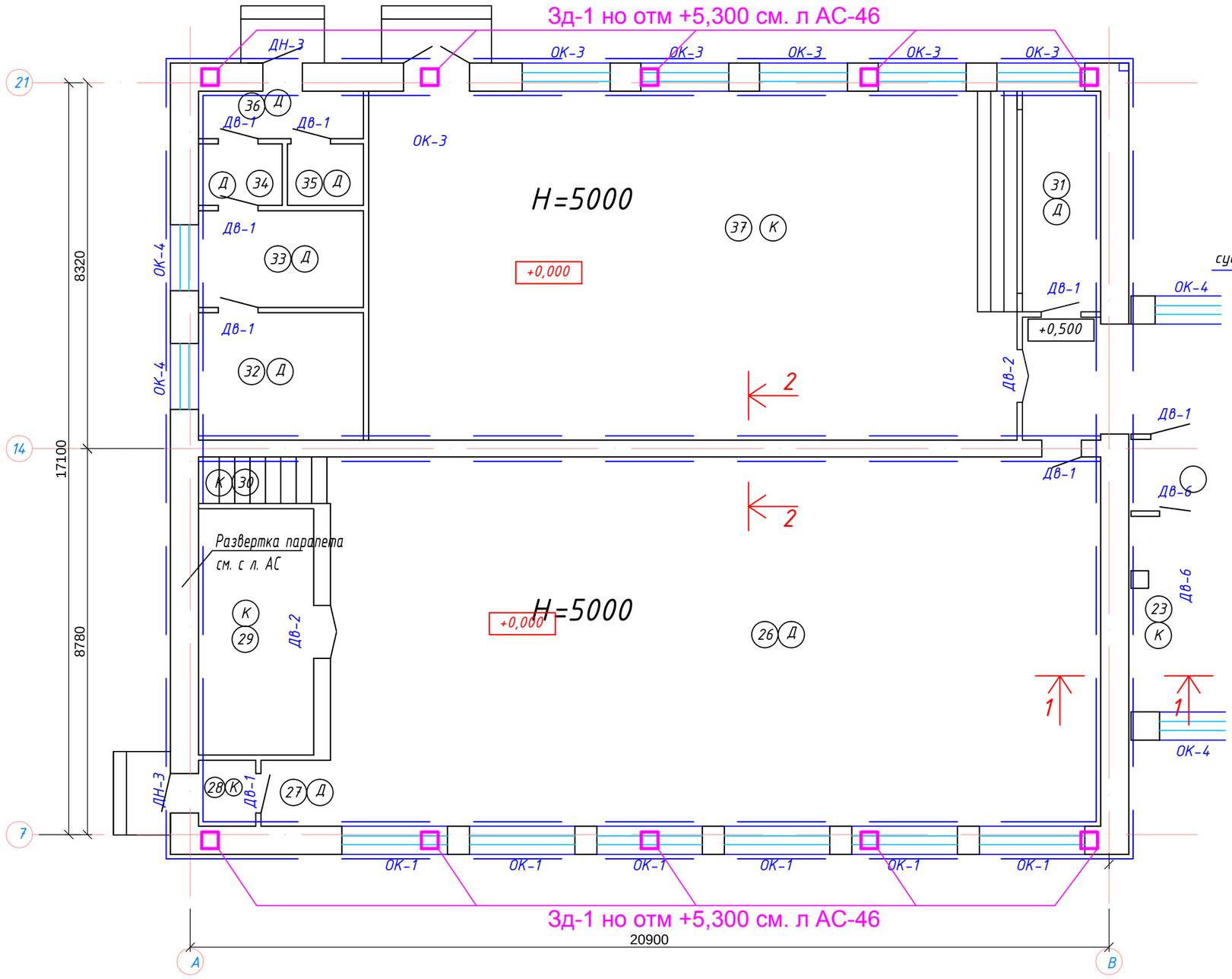

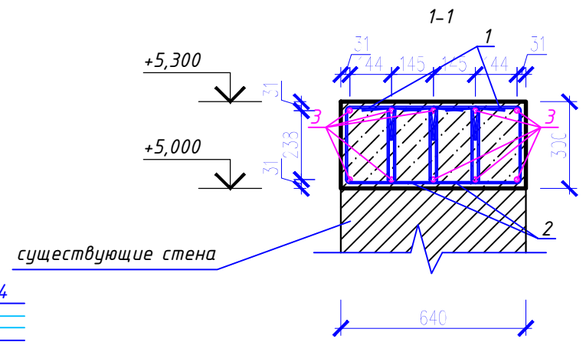

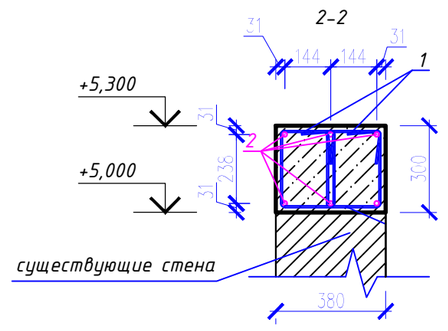

Спецификация конструктивных элементов

Марка поз.	Обозначение	Наименование	Кол	Масса ед.кг	Примеч.
		Сисмопяс 640мм	79,6		
1	ГОСТ 5781-91	Ф6 А-I Арматура L=1056х2	1061	0,234432	248,73кг
2	ГОСТ 5781-91	Ф6 А-I Арматура L=960х2	1061	0,21312	226,12кг
3	ГОСТ 5781-91	Ф16 А-III Арматура L=79600	10	125,768	1257,68кг
		Бетон В15 м3	15,28		
		Сисмопяс 380мм	22,5		
1	ГОСТ 5781-91	Ф6 А-I Арматура L=960х2	150	0,21312	63,936 кг
2	ГОСТ 5781-91	Ф16 А-III Арматура L=22500	6	35,55	213,3кг
3		Бетон В15 м3	2,57		

Примечание

1. Бетонные и арматурные работы вести в соответствии с указаниями СНиП 5.03.34-2005 "Бетонные и железобетонные конструкции. Основные положения". СНиП РК 5.03-37-2005 "Несущие и ограждающие конструкции".
2. В связанных каркасах концы хомутов необходимо загибать вокруг стержня продольной арматуры и заводить внутрь бетонного ядра не менее, чем на 31мм.
3. Использование динамических нагрузок запрещается.
4. Перед установкой в опалубку отдельные стержни объединить в пространственные каркасы с помощью хомутов.
5. Арматуру монолитной фундаменты связать в каждом пересечении отожженной вязальной проволокой Ø6мм.
6. Снятие несущей опалубки производится после достижения бетоном 70% проектной прочности.
7. В качестве утеплителя Д.Ш. применять войлок строительный, стекло или шлаковату (ГОСТ 5174-49 и ГОСТ 4640-66)

1. Данный лист смотреть совместно с л. АС-37б

						13-18 АС		
						Разработка ПСД по объекту «Капитальный ремонт здания Совхозная средней школы в с/о Октябрьский Костанайского района, Костанайской области"		
Изм.	Кол.уч	Лист	N док.	Подпись	Дата			
ГАП		Тиметов				"Совхозная средняя школа"	Стадия	Лист	Листов
Проверил		Зулеев С.С.					РП	37а	63
Разработал		Тасыбек Н.							
Н.контр.		Зулеев С.С.				усиление стен, устройства симопоес на отм : +5,000	ТОО "КазЖобаСаулет-Консалтинг" г.Шымкент-2018г.		

Усиление стен

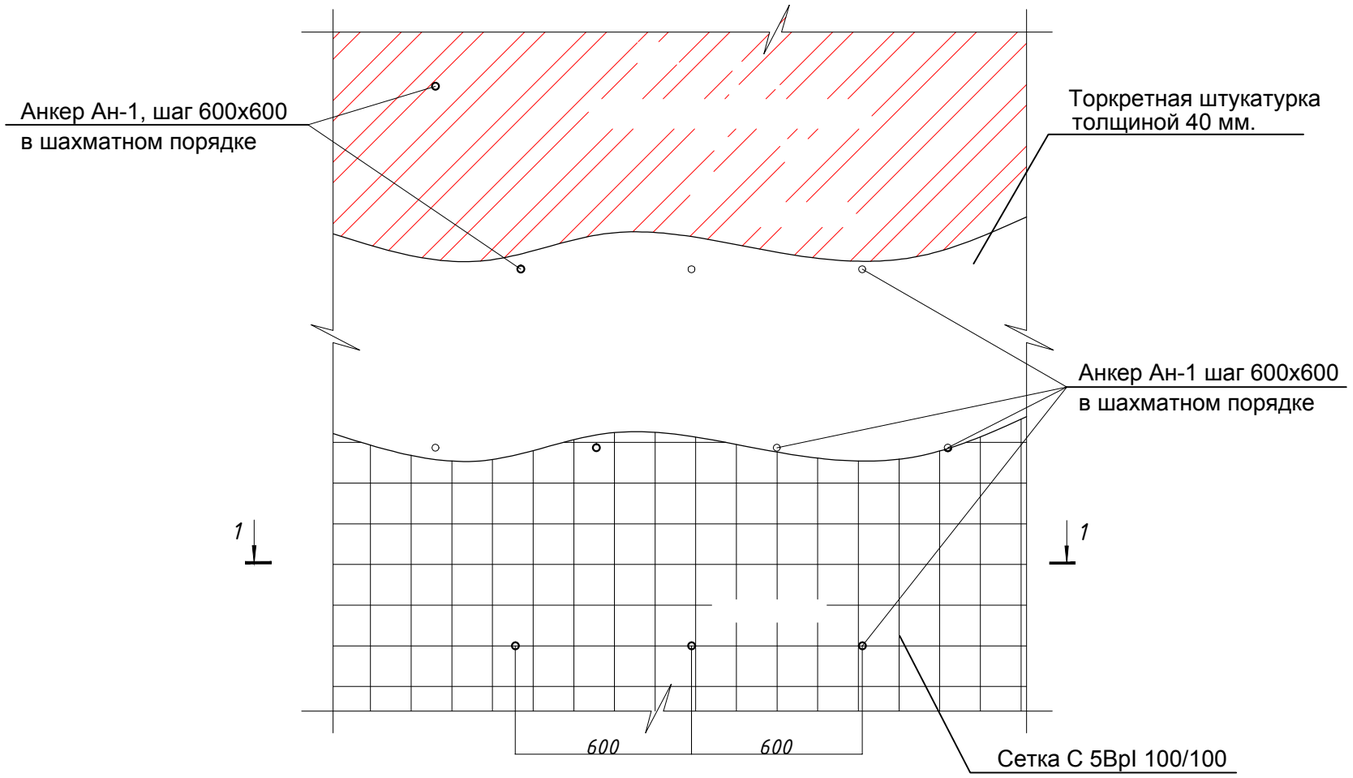

Указания по производству работ

В кирпичных стенах просверлить отверстия ∅ 14мм для анкеров Ан-1 с шагом 600х600 мм в шахматном порядке.

Установить анкеры Ан-1 в отверстия на растворе М100.

Арматурные сетки соединить между собой Z-образными анкерами Ан-1. - ∅ 10 AIII, L=830. ∅ 10 AIII, L=560.

установленные в отверстиях, при этом сетки (Сетка 5Bpl 100/100) должны быть зафиксированы на 1,5см от поверхности кирпичной кладки.

Стены полностью обшить сеткой с двух сторон и торкретная штукатурка толщиной 40мм.

Высокопрочная штукатурка наносится послойно, слоями по 20мм.

Для приготовления высокопрочного штукатурного раствора применяется портландцементы марок М400 .

Составы заполнителей по фракциям с максимальными размерами 2.5 мм., влажность заполнителей следует принимать от 5 до 15 %.

1 - 1,

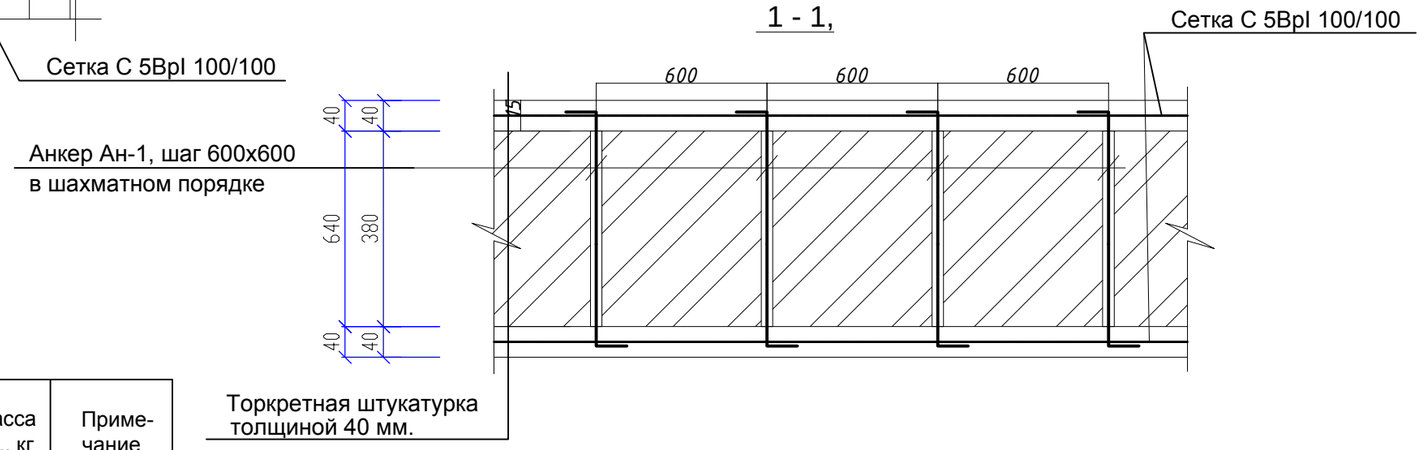

Расход на усиление стен на1 м2

Поз.	Обозначение	Наименование	Кол. шт.	Масса ед., кг	Приме-чание
		Торкретная штукатурка стена 640мм	349,58		
	ГОСТ 8478-81*	Сетка 5Bpl-100/100 (м2.)	1	2.88кг	
	ГОСТ 5781-97	Анкер Ан-1, Ø10АШ , L=830	6	0,512кг	
		Торкретная штукатурка толщиной 40мм. М400 (м2)	1		
		Торкретная штукатурка стена 380мм	102,6		
	ГОСТ 8478-81*	Сетка 5Bpl-100/100 (м2.)	1	2.88кг	
	ГОСТ 5781-97	Анкер Ан-1, Ø10АШ , L=560	6	0,345кг	
		Торкретная штукатурка толщиной 40мм. М400 (м2)	1		

1. Данный лист смотреть совместно с л. АС-37а

Изм.	Кол.уч	Лист	N док.	Подпись	Дата	13-18 АС		
						"Капитальный ремонт здания Совхозной средней школы в с/о Октябрьский Костанайского района, Костанайской области"		
ГАП		Тиметов				"Совхозная средняя школа"	Стадия	Лист	Листов
Проверил		Зулеев С.С.					РП	376	73
Разработал		Тасыбек Н.							
Н.контр.		Зулеев С.С.				Усиление стен	ТОО "КазЖобаСаулет-Консалтинг" г.Шымкент-2018г.		

Схема расположение балок и связей по верхним поясам ферм в осях А-В

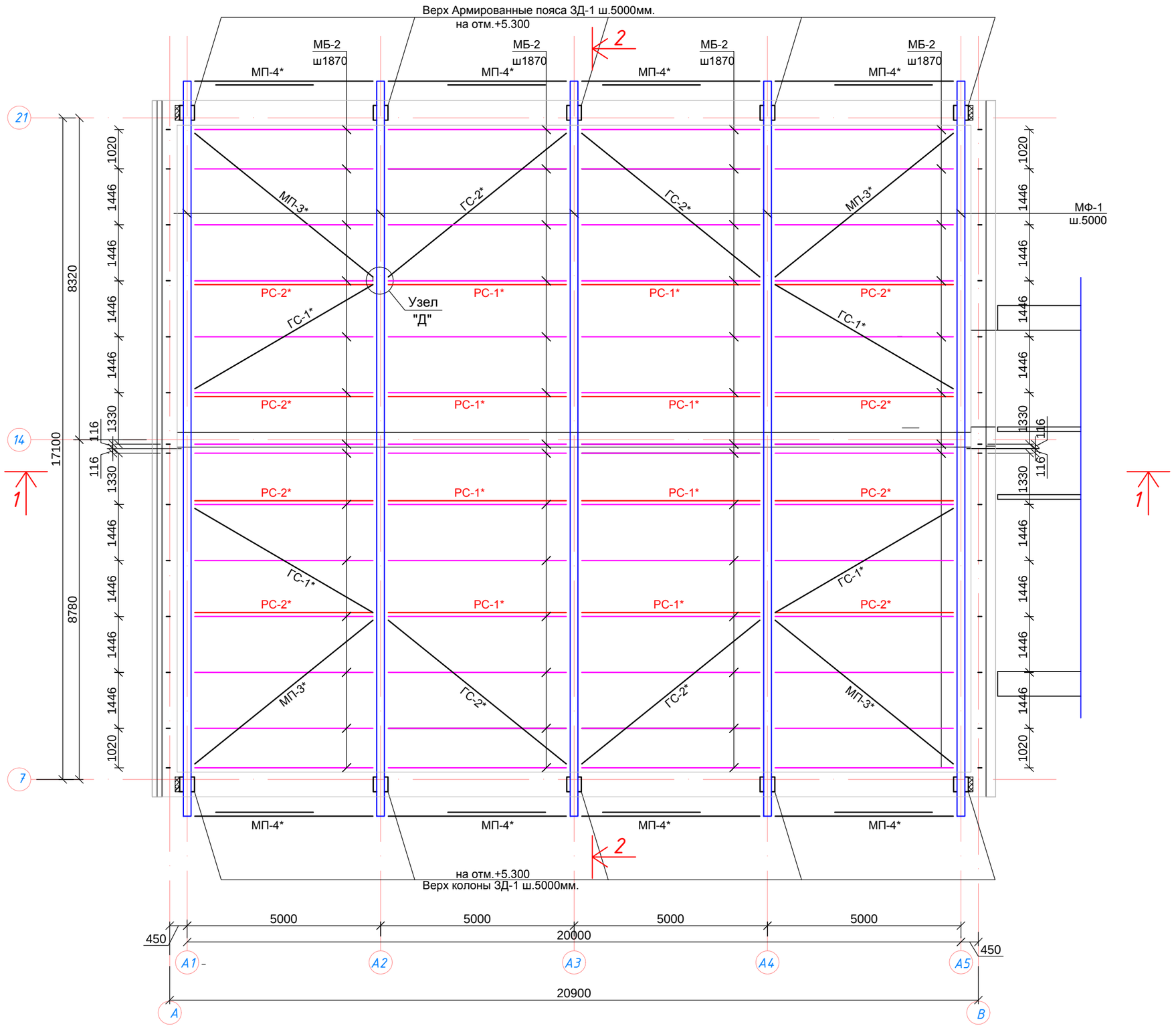

1. Данный лист смотреть совместно с л. АС-37а

						13-18 АС	
						Разработка ПСД по объекту «Капитальный ремонт здания Совхозная средней школы в с/о Октябрьский Костанайского района, Костанайской области"	
Изм.	Кол.уч	Лист	N док.	Подпись	Дата		
ГАП		Тиметов				"Совхозная средняя школа"	Стадия: РП; Лист: 38; Листов: 63
Проверил		Зулеев С.С.					
Разработал		Тасыбек Н.					
Н.контр.		Зулеев С.С.				Схема расположение балок и связей по верхним поясам ферм в осях А-В	ТОО "КазЖобаСаулет-Консалтинг" г.Шымкент-2018г.

Разрез 1-1

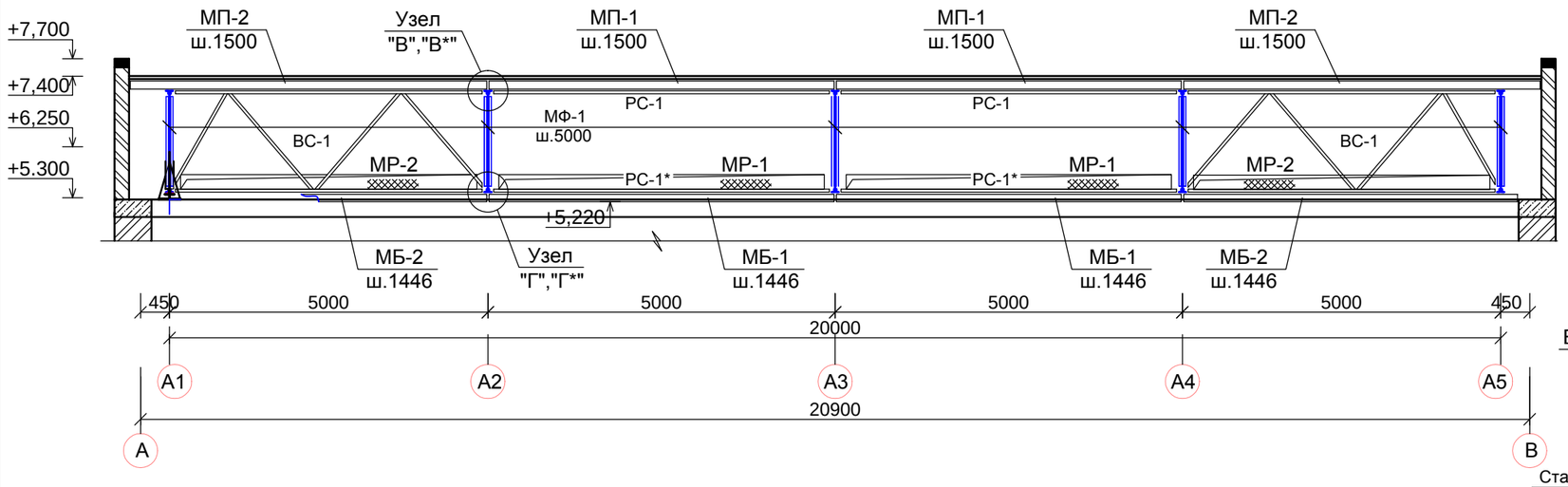

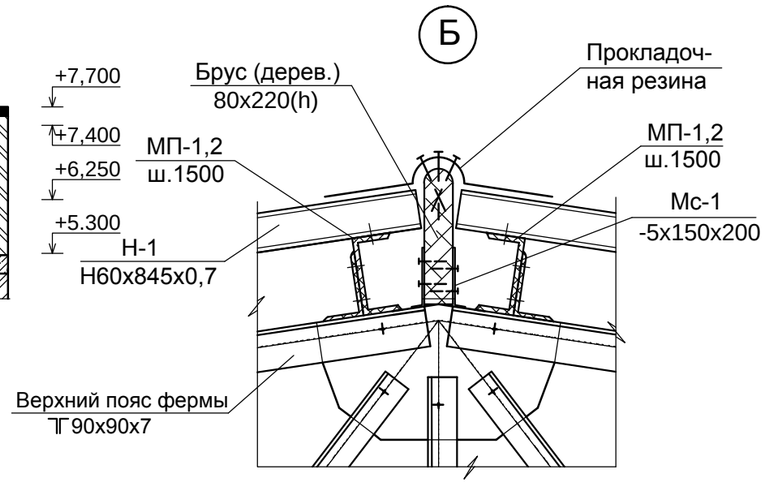

Стальной профилированный лист Н60-845-0,7 по ГОСТ 24045-2010 по металлическим прогонам

Разрез 2-2

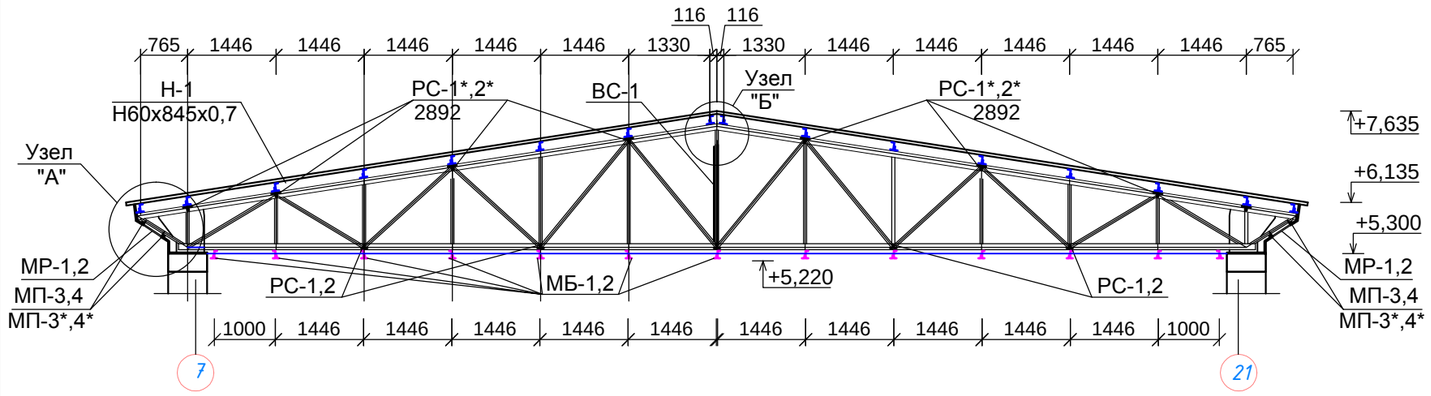

План кровли М1:200

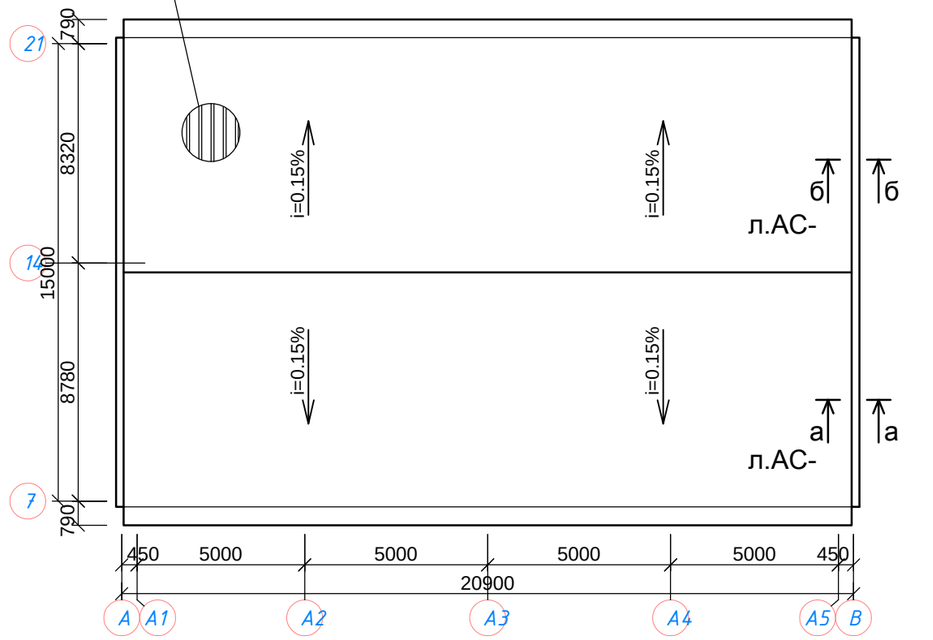

Данный лист смотреть совместно с листами АС-37а,37,38,39-47

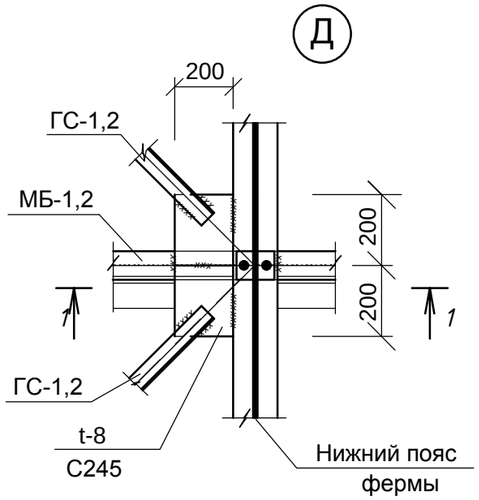

1-1

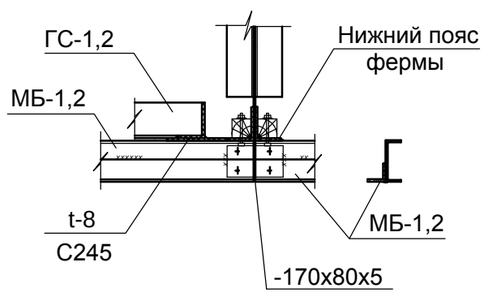

1. Сварку элементов конструкций производить ручной электродуговой электросваркой по ГОСТ 14098-91 электродами типа Э-42А по ГОСТ 9467-75*.
2. Сварные швы принять в соответствии с табл. 38 СНиП II-23-81*.
3. Все металлические конструкции по ГОСТ 227772-88 марка стали 245.
4. Данный лист смотреть с л.АС-42-45

Изм.	Кол.уч	Лист	N док.	Подпись	Дата	13-18 АС		
						"Капитальный ремонт здания Совхозной средней школы в с/о Октябрьский Костанайского района, Костанайской области"		
ГАП		Тиметов				"Совхозная средняя школа"	Стадия	Лист	Листов
Проверил		Зулеев С.С.					РП	39	73
Разработал		Тасыбек Н.				Разрезы 1-1, 2-2. Узлы "Б,Д,Е"	ТОО "КазЖобаСаулет-Консалтинг" г.Шымкент-2018г.		
Н.контр.		Зулеев С.С.							

Согласовано

Взам. инв. N

Подп. и дата

Инв. N подл.

Узел "А"

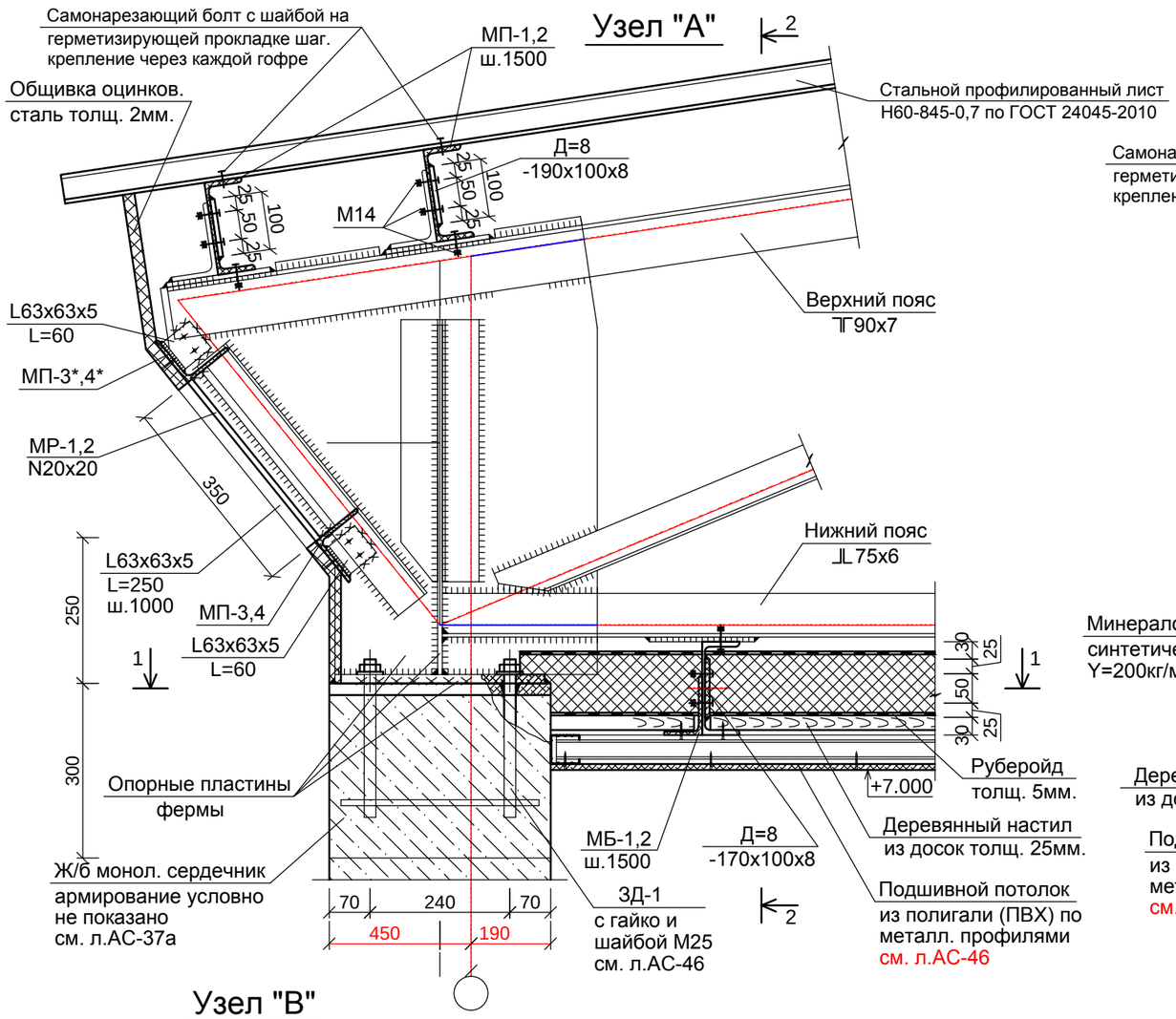

2-2

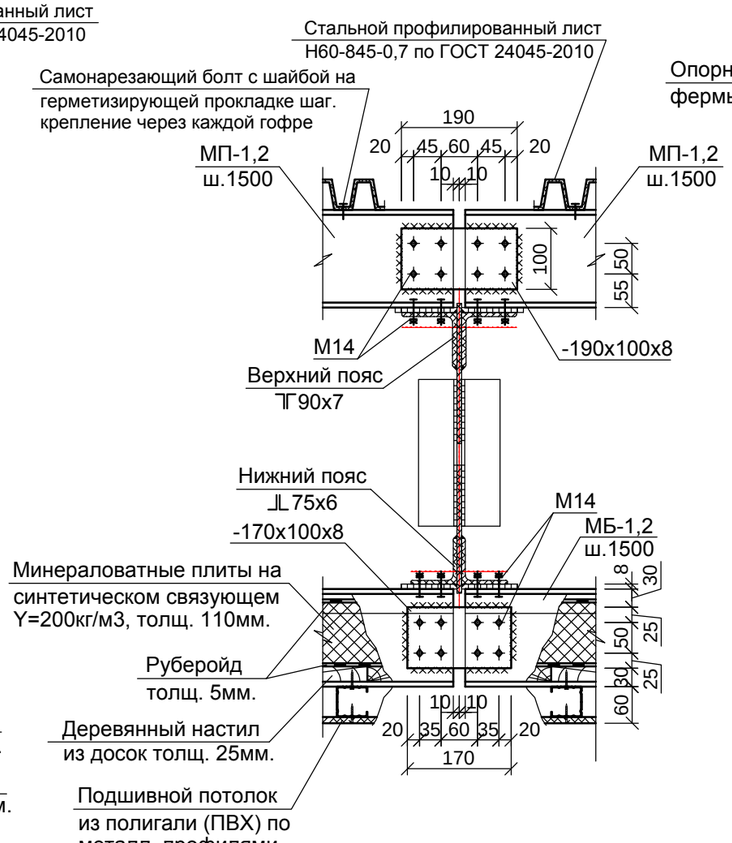

1-1

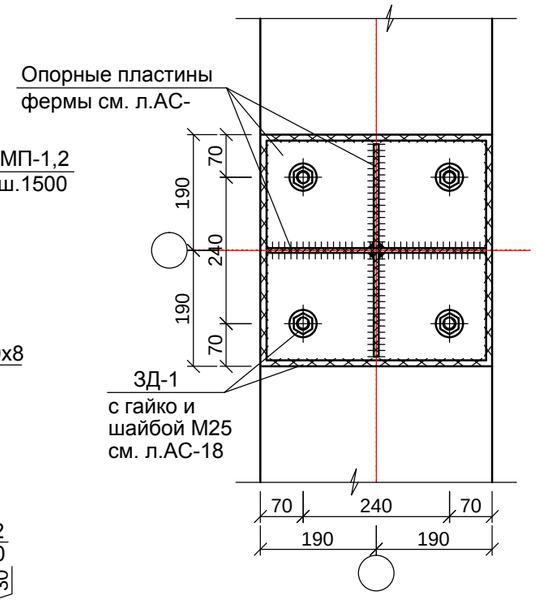

Узел "В*"

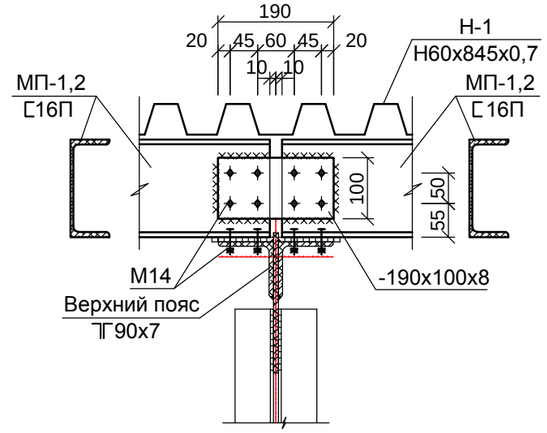

Узел "В"

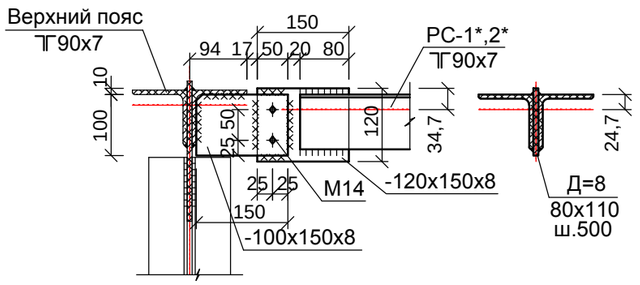

Узел "Г*"

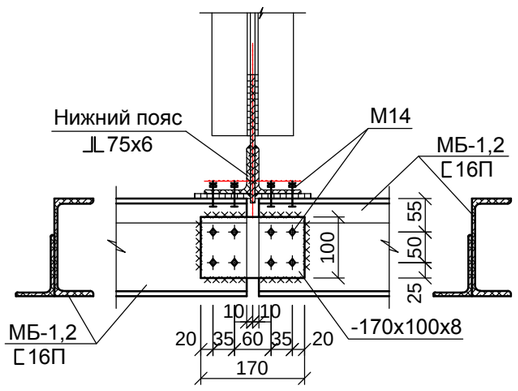

Узел "Г"

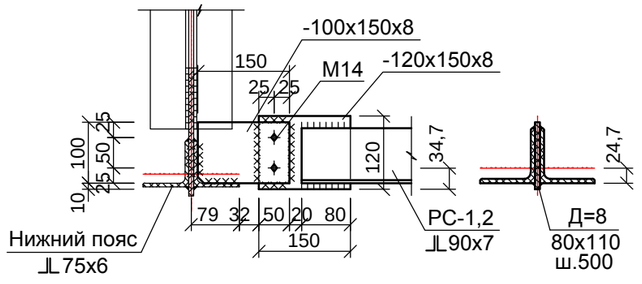

Данный лист смотреть совместно с листами АС-39

Изм.	Кол.уч	Лист	N док.	Подпись	Дата	13-18 АС		
						"Капитальный ремонт здания Совхозной средней школы в с/о Октябрьский Костанайского района, Костанайской области"		
ГАП		Тиметов				"Совхозная средняя школа"	Стадия	Лист	Листов
Проверил		Зулеев С.С.					РП	40	73
Разработал		Тасыбек Н.							
Н.контр.		Зулеев С.С.				Узлы "А,В,Г". Сеч. 1-1. 2-2.	ТОО "КазЖобаСаулет-Консалтинг" г.Шымкент-2018г.		

Согласовано

Взам. инв. N

Подп. и дата

Инв. N подл.

Спецификация конструктивных элементов

Марка поз.	Обозначение	Наименование	Кол. шт.	Масса ед.кг	Примеч.
МФ-1	данный л.АС-	Мет. Ферма МФ-1	5	1153,64	5768,20
МП-1	ГОСТ 8240-97, М(245)	Мет. Прогон МП-1 [16 L=6000	28	85,20	2385,60
МП-2	ГОСТ 8240-97, М(245)	Мет. Прогон МП-2 [16 L=5900	28	83,78	2345,84
МП-3,3*	ГОСТ 8509-93, М(245)	Мет. Прогон МП-3,3* L63x63x5 L=5900	8	28,38	227,04
МП-4,4*	ГОСТ 8509-93, М(245)	Мет. Прогон МП-4,4* L63x63x5 L=5400	8	25,97	207,76
МБ-1	ГОСТ 8240-97, М(245)	Мет. Балка МБ-1 [16 L=6000	22	85,20	1874,40
	ГОСТ 8510-86*, М(245)	L100x63x6 L=6000		45,18	993,96
МБ-2	ГОСТ 8240-97, М(245)	Мет. Балка МБ-2 [16 L=5800	22	82,36	1811,92
	ГОСТ 8510-86*, М(245)	L100x63x6 L=5800		43,67	960,74
ВС-1	данный л.АС-	Верт.Связь ВС-1	2	215,10	430,20
РС-1	данный л.АС-	Распорка РС-1	10	116,67	1166,70
РС-1*	данный л.АС-	Распорка РС-1*	8	116,67	933,36
РС-2	данный л.АС-	Распорка РС-2	8	106,48	851,84
РС-2*	данный л.АС-	Распорка РС-2*	8	106,48	851,84
ГС-1	ГОСТ 8509-93, М(245)	Гориз.Связь ГС-1 L110x8 L=6000	8	81,00	648,00
ГС-1*	ГОСТ 8509-93, М(245)	Гориз.Связь ГС-1* L110x8 L=6100	8	82,35	658,80
ГС-2	ГОСТ 8509-93, М(245)	Гориз.Связь ГС-2 L110x8 L=5800	4	78,30	313,20
ГС-2*	ГОСТ 8509-93, М(245)	Гориз.Связь ГС-2* L110x8 L=6500	4	87,75	351,00
ГС-3	ГОСТ 8509-93, М(245)	Гориз.Связь ГС-3 L110x8 L=5300	4	71,55	286,20
МР-1	данный лист	Металл. решетка МР-1	4	13,65	54,60
МР-2	данный лист	Металл. решетка МР-2	4	13,12	52,48
		Соединительные изделия			
	ГОСТ 103-2006	-100x8 L=190	42	1,193	50,11
	ГОСТ 103-2006	-100x8 L=170	33	1,068	35,24
	ГОСТ 103-2006	-100x8 L=150	68	0,942	64,06
	ГОСТ 103-2006	-200x8 L=200	56	2,512	140,67
	ГОСТ 8509-93	L63x5 L=60	32	0,289	9,25
Мс-1	ГОСТ 103-2006	-5x150 L=200	10	1,178	11,78
	ГОСТ 7798-70*	Болт М14	1236	0.205	253,38
	ГОСТ ISO 8673-2014	Гайка М14	1236	0,028	34,61
	ГОСТ 11371-78*	Шайба М14	2472	0,009	22,25
	ГОСТ 8486-86*Е	Брус 80х220 п.м	23,8		0,42м3
		Кровля из профнастила			
	ГОСТ 24045-94	Н60-845-0,7 (цветной) м2	398		
		Самонарезающие винты	2016	0,004	8,06
		Прокладочная резина толщ. 2мм м2	14,4		
		Оцинков. кровельная сталь толщ. 0,7 мм., м2	32.0		
		Оцинков. кровельная сталь толщ. 2.0 мм., м2	54,2		
		Антисептированная деревянная пробка 65х65х100	36	0.0004	0.015

1	2	3	4	5	6
		Металл. Распорка РС-1,1*			
	ГОСТ 8509-93, М(245)	L90x7 L=5640	2	54,37	108,74
	ГОСТ 19903-2015, М(245)	-80x110x8	11	0,55	6,05
	ГОСТ 19903-2015, М(245)	-150x100x8	2	0,94	1,88
		Металл. Распорка РС-2,2*			
	ГОСТ 8509-93, М(245)	L90x7 L=5140	2	49,55	99,10
	ГОСТ 19903-2015, М(245)	-80x110x8	10	0,55	5,50
	ГОСТ 19903-2015, М(245)	-150x100x8	2	0,94	1,88
		Металл. решетка МР-1			
	ГОСТ 8509-93	L63x5 L=250	6	1,21	7,26
	ГОСТ 5336-80*	Сетка N20x2 м2	1,41	1,0	1,41
	ГОСТ 5781-91	Ø8 А-I п.м.	12,6	0,395	4,98
		Металл. решетка МР-2			
	ГОСТ 8509-93	L63x5 L=250	6	1,21	7,26
	ГОСТ 5336-80*	Сетка N20x2 м2	1,28	1,0	1,28
	ГОСТ 5781-91	Ø8 А-I п.м.	11,6	0,395	4,58

а-а

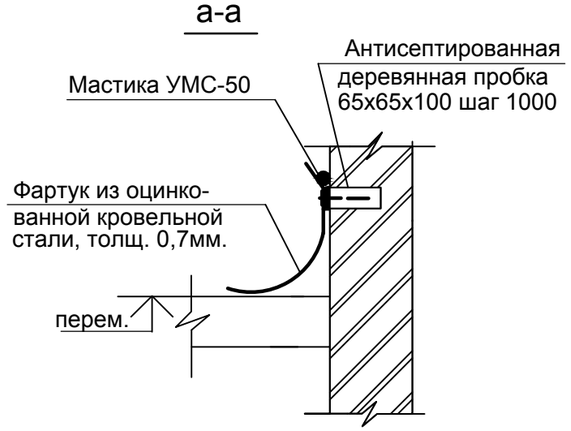

б-б

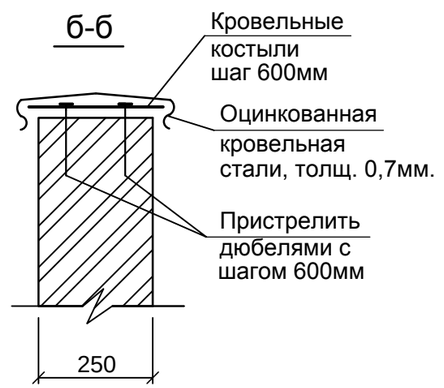

Данный лист смотреть совместно с листами АС-39

Изм.	Кол.уч	Лист	N док.	Подпись	Дата
ГАП		Тиметов			
Проверил		Зулеев С.С.			
Разработал		Тасыбек Н.			
Н.контр.		Зулеев С.С.			

13-18 АС

"Капитальный ремонт здания Совхозной средней школы в с/о Октябрьский Костанайского района, Костанайской области"

"Совхозная средняя школа"

Стадия	Лист	Листов
РП	41	73

Сеч. а-а, б-б.
Специф-ция конструктивных элементов

ТОО "КазЖобаСаулет-Консалтинг" г.Шымкент-2018г.

Согласовано

Взам. инв. N

Подп. и дата

Инв. N подл.

Геометрическая и монтажная схема металлической вертикальной связей ВС-1. Расчетные усилия

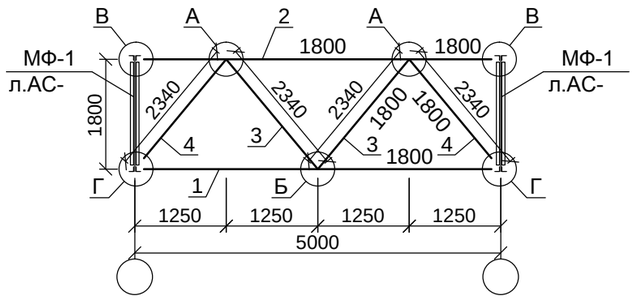

Узел "В"

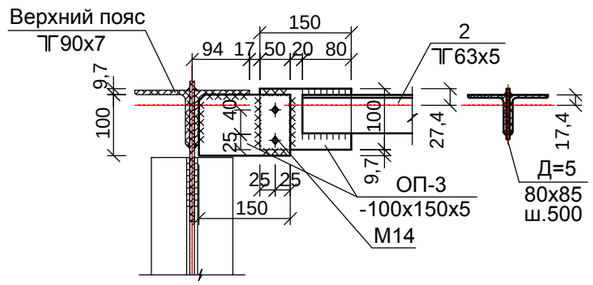

Узел "Б"

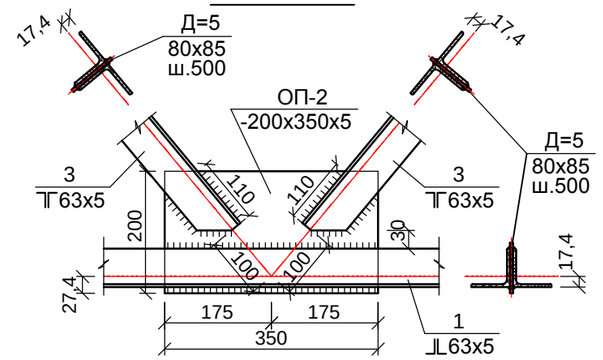

Узел "А"

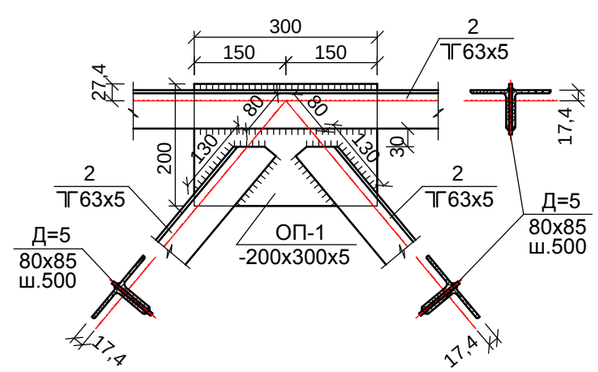

Узел "Г"

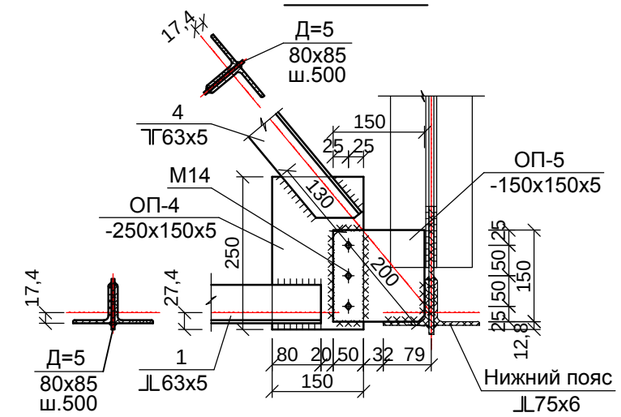

Техническая спецификация стали

Поз.	ГОСТ, ТУ	Марка стали по ГОСТ 227772-88	Эскиз сечения	Наименование профиля	Кол.	Масса ед.,кг	Прим-ечание
1	2	3	4	5	6	7	8
				Нижний пояс			
1	ГОСТ 8509-93	255	⊥L	2L63х63х5 L=5640	1	54.26	54.26
				Верхний пояс			
2	ГОСТ 8509-93	255	∏	2L63х63х5 L=5640	1	54.26	54.26
				Раскосы			
3	ГОСТ 8509-93	245	∏	2L63х63х5 L=2160	2	20.78	41.56
4	ГОСТ 8509-93	245	∏	2L63х63х5 L=2060	2	19.82	39.64
				Опорная пластина			
ОП-1	ГОСТ 19903-2015*	245	—	-200х300х5	2	2.36	4.72
ОП-2	ГОСТ 19903-2015*	245	—	-200х350х5	1	2.75	2.75
ОП-3	ГОСТ 19903-2015*	245	—	-100х150х5	4	0.59	2.36
ОП-4	ГОСТ 19903-2015*	245	—	-250х150х5	2	1.47	2.94
ОП-5	ГОСТ 19903-2015*	245	—	-150х150х5	2	0.88	1.76
				Накладные пластины Д=5			
Д=5	ГОСТ 19903-2015*	245	—	-80х95х5	35	0.31	10.85
				Общая масса			215.10

Ферма стальная сварная. Для сварки стальных конструкций применять электроды Э42А для ручной дуговой сварки по ГОСТ 9467-75*. Все металлические конструкции окрасить эмалью ПФ-1126 в 2 слоя по грунту ГФ017 в 1 слой.

Изм.	Кол.уч	Лист	N док.	Подпись	Дата
ГАП		Тиметов			
Проверил		Зулеев С.С.			
Разработал		Тасыбек Н.			
Н.контр.		Зулеев С.С.			

13-18 АС

"Капитальный ремонт здания Совхозной средней школы в с/о Октябрьский Костанайского района, Костанайской области"

"Совхозная средняя школа"

Стадия	Лист	Листов
РП	42	73

Геометрическая и монтажная схемы мет. вертикальной связей ВС-1. Узлы "А,Б,В,Г" Техническая спецификация стали

ТОО "КазЖобаСаулет-Консалтинг" г.Шымкент-2018г.

Согласовано

Взам. инв. N

Подп. и дата

Инв. N подл.

Геометрическая и монтажная схема металлической фермы МФ-1. Расчетные усилия

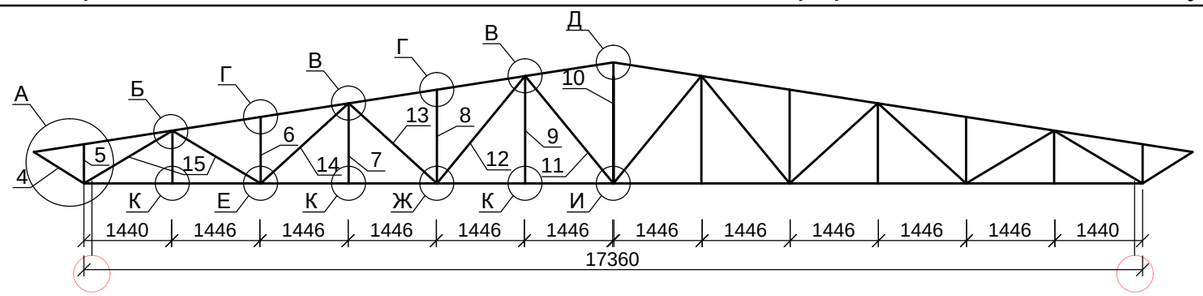

Техническая спецификация стали

Поз.	ГОСТ, ТУ	Марка стали по ГОСТ 227772-88	Эскиз сечения	Наименование профиля	Кол.	Масса ед.,кг	Прим-ечание
1	2	3	4	5	6	7	8
				Нижний пояс			
1	ГОСТ 8509-93	255	⌊⌊	2L75x75x6 L=17360	1	239,22	239,22
				Верхний пояс			
2	ГОСТ 8509-93	255	⌐⌐	2L90x90x7 L=8040	2	185,37	370,74
				Стойки			
4	ГОСТ 8509-93	245	⊣⌐	2L63x63x5 L=960	2	9,23	18,46
5	ГОСТ 8509-93	245	⊣⌐	2L63x63x5 L=640	2	6,15	12,3
6	ГОСТ 8509-93	245	⊣⌐	2L63x63x5 L=1090	2	10,48	20,96
7	ГОСТ 8509-93	245	⊣⌐	2L63x63x5 L=1315	2	12,66	25,32
8	ГОСТ 8509-93	245	⊣⌐	2L63x63x5 L=1540	2	14,81	29,62
9	ГОСТ 8509-93	245	⊣⌐	2L63x63x5 L=1760	2	16,92	33,84
10	ГОСТ 8509-93	245	⊣⌐	2L63x63x5 L=1985	1	19,11	19,11
				Раскосы			
11	ГОСТ 8509-93	245	⌐⌐	2L63x63x5 L=2280	2	21,93	43,86
12	ГОСТ 8509-93	245	⌐⌐	2L63x63x5 L=2280	2	21,93	43,86
13	ГОСТ 8509-93	245	⌐⌐	2L63x63x5 L=1950	2	18,76	37,52
14	ГОСТ 8509-93	245	⌐⌐	2L63x63x5 L=1950	2	18,76	37,52
15	ГОСТ 8509-93	245	⌐⌐	2L63x63x5 L=1685	4	16,21	64,84
				Опорная пластина			
ОП-1	ГОСТ 19903-2015*	245	—	-790x750x8	2	37.21	74.42
ОП-2	ГОСТ 19903-2015*	245	—	-230x350x8	6	5.06	30.36
ОП-4	ГОСТ 19903-2015*	245	—	-230x500x8	2	7.22	14.44
ОП-5	ГОСТ 19903-2015*	245	—	-260x506x8	1	8.26	8.26
ОП-6	ГОСТ 19903-2015*	245	—	-210x450x8	2	5.94	11.88
ОП-7	ГОСТ 19903-2015*	245	—	-210x600x8	2	7.91	15.82
ОП-8	ГОСТ 19903-2015*	245	—	-210x400x8	1	5.28	10.56
ОП-9	ГОСТ 19903-2015*	245	—	-210x300x8	4	3.96	15.84
ОП-10	ГОСТ 19903-2015*	245	—	-600x170x8	4	6.41	25.64
ОП-11	ГОСТ 19903-2015*	245	—	-360x360x15	2	15.26	30.52
				Накладные пластины Д=8			
Д=8	ГОСТ 19903-2015*	245	—	-80x110x8	20	0.55	11.00
Д=8	ГОСТ 19903-2015*	245	—	-80x95x8	20	0.48	9.60
Д=8	ГОСТ 19903-2015*	245	—	-80x100x8	15	0.50	7.50
Д=8	ГОСТ 19903-2015*	245	—	-80x85x8	20	0.43	8.60
				Опорные детали			
	ГОСТ 8509-93	245	⌊	L125x80x8 L=190	14	2.38	33.32
	ГОСТ 19903-2015*	245	—	-210x180x8	14	2.37	33.18
	ГОСТ 19903-2015*	245	—	-190x180x8	11	2.15	23.65
				Масса фермы			1153.64

Ферма стальная сварная. Для сварки стальных конструкций применять электроды Э42А для ручной дуговой сварки по ГОСТ 9467-75*. Все металлические конструкции окрасить эмалью ПФ-1126 в 2 слоя по грунту ГФ017 в 1 слой.

Данный лист смотреть совместно с листами АС-44,45

Согласовано

Взам. инв. N

Подп. и дата

Инв. N подл.

Изм.	Кол.уч	Лист	N док.	Подпись	Дата
ГАП		Тиметов			
Проверил		Зулеев С.С.			
Разработал		Тасыбек Н.			
Н.контр.		Зулеев С.С.			

13-18 АС

"Капитальный ремонт здания Совхозной средней школы в с/о Октябрьский Костанайского района, Костанайской области"

"Совхозная средняя школа"

Стадия	Лист	Листов
РП	43	73

Геометрическая и монтажная схемы ферм ФМ-1
Техническая спецификация стали

ТОО "КазЖобаСаулет-Консалтинг" г.Шымкент-2018г.

Узел "А"

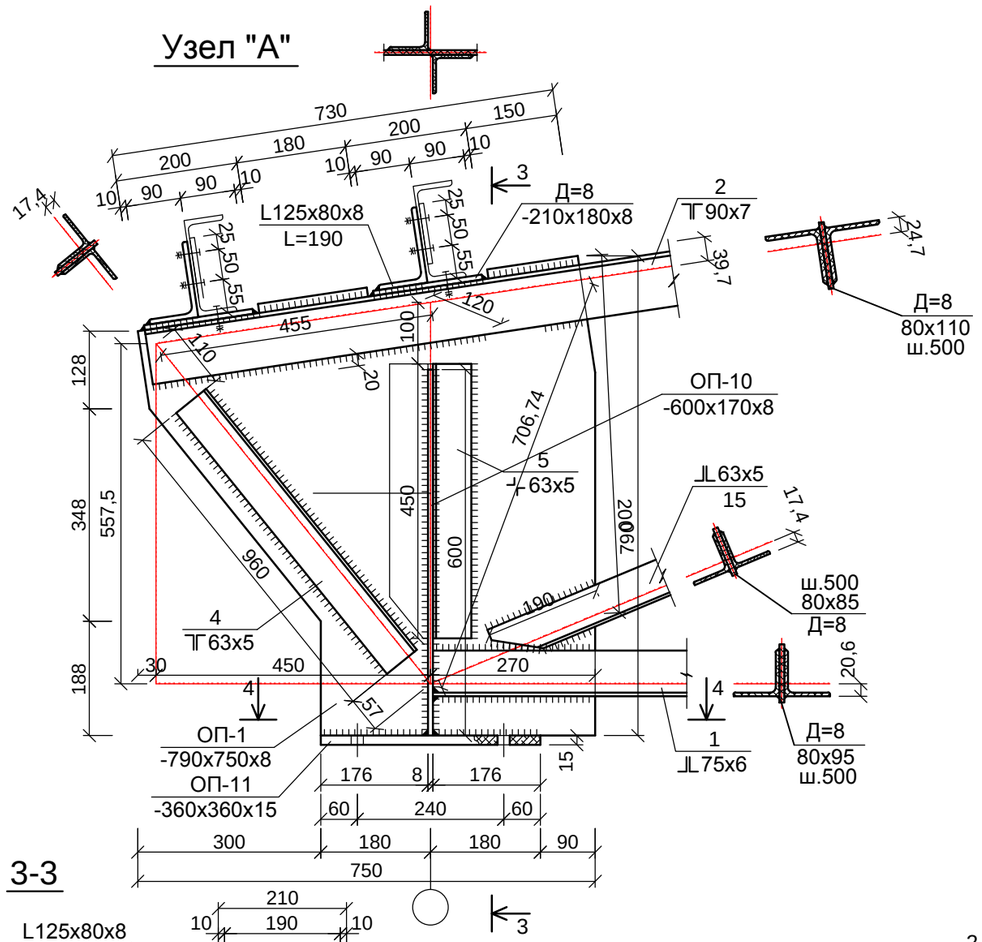

1-1

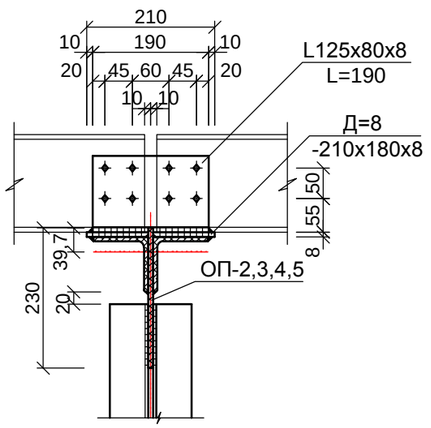

Узел "Г"

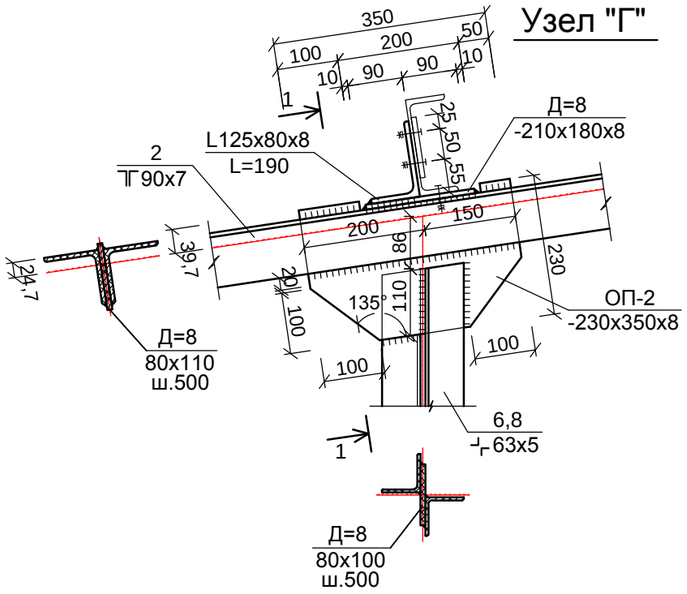

Узел "Б"

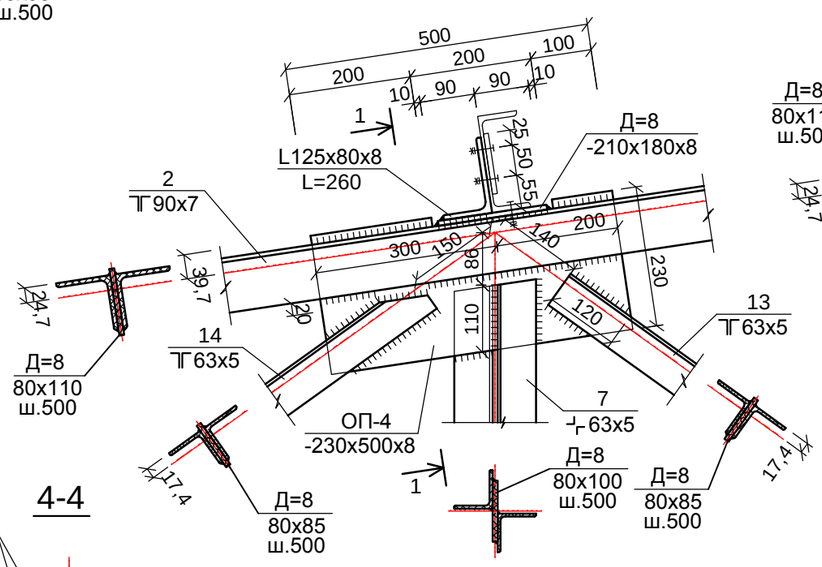

Узел "В"

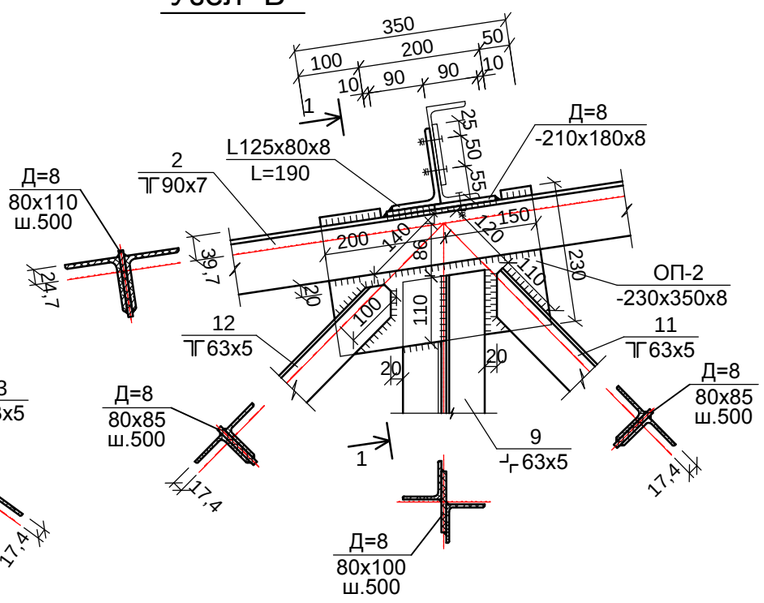

3-3

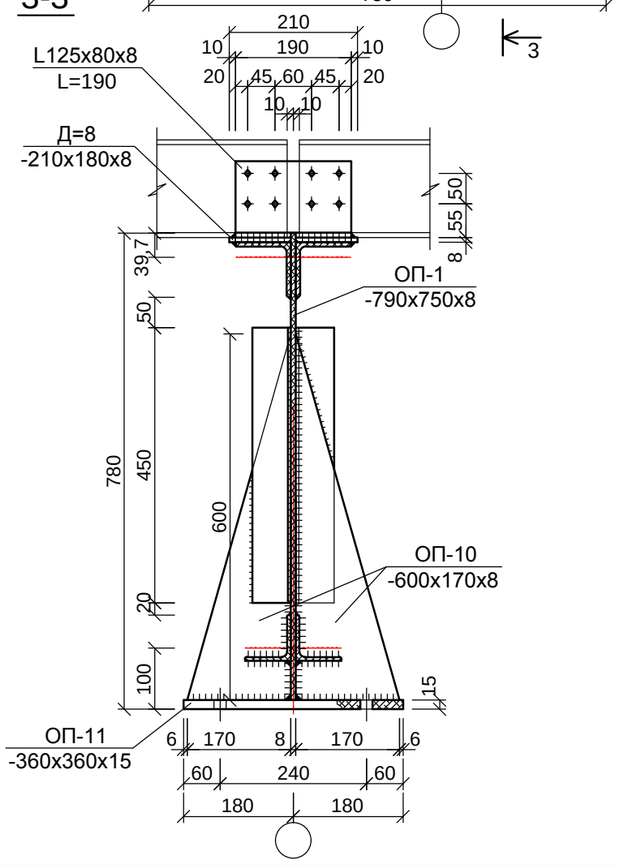

4-4

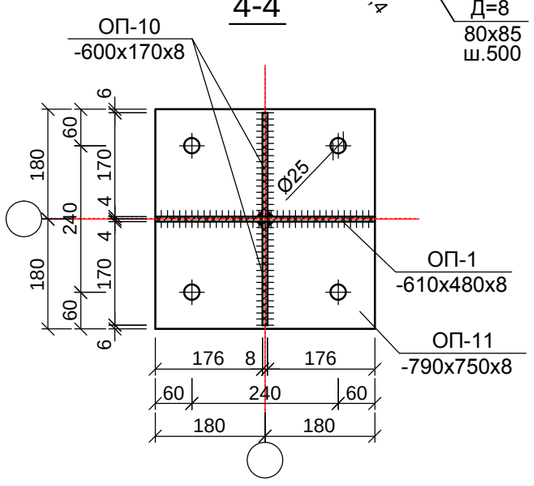

Данный лист смотреть совместно с листами АС-43

Изм.	Кол.уч	Лист	N док.	Подпись	Дата	13-18 АС		
						"Капитальный ремонт здания Совхозной средней школы в с/о Октябрьский Костанайского района, Костанайской области"		
ГАП		Тиметов				"Совхозная средняя школа"	Стадия: РП	Лист: 44 / Листов: 73
Проверил		Зулеев С.С.						
Разработал		Тасыбек Н.				Узлы "А,В,Г,Д,Е". Сеч. 1-1. 3-3. 4-4	ТОО "КазЖобаСаулет-Консалтинг" г.Шымкент-2018г.	
Н.контр.		Зулеев С.С.						

Согласовано

Взам. инв. N

Подп. и дата

Инв. N подл.

Узел "Д"

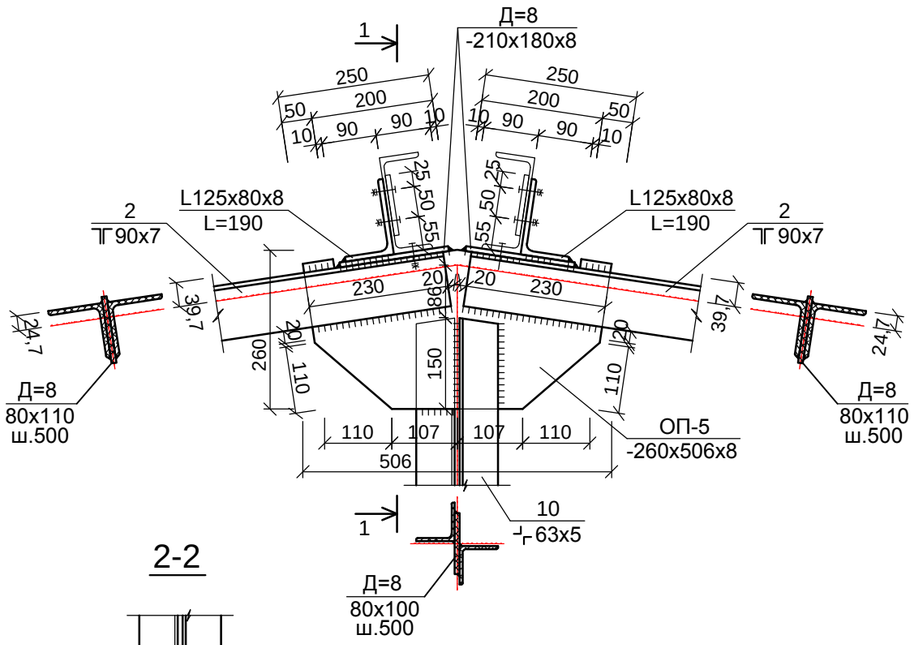

2-2

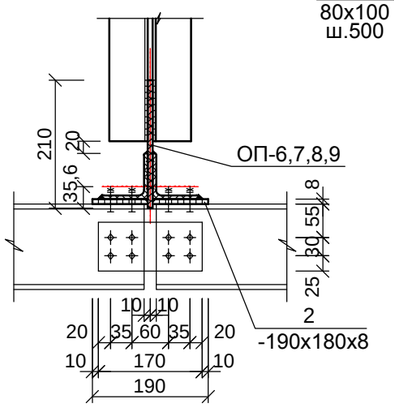

Узел "Ж"

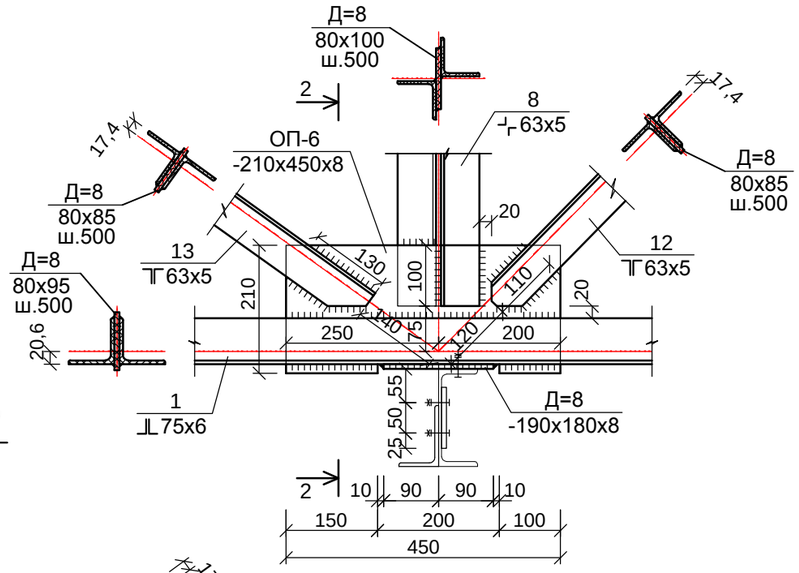

Узел "Е"

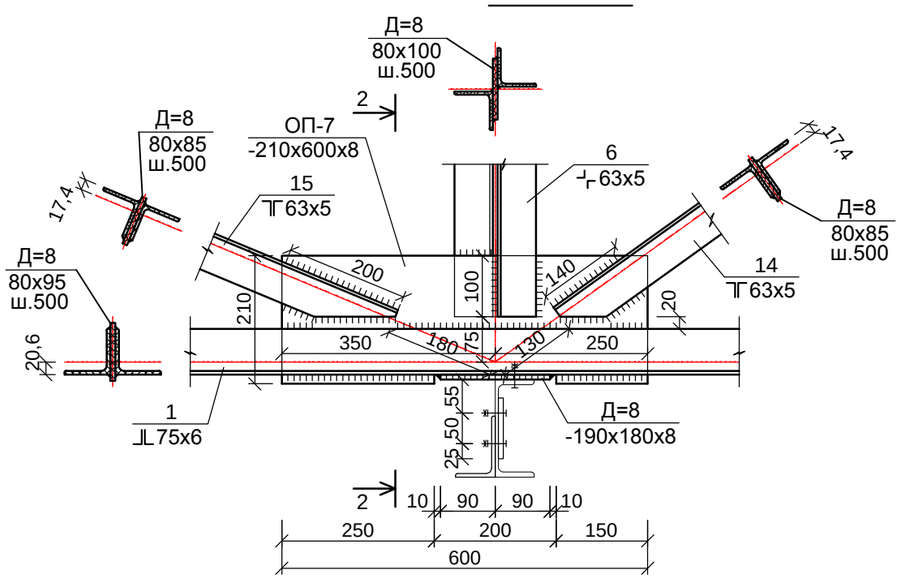

Узел "К"

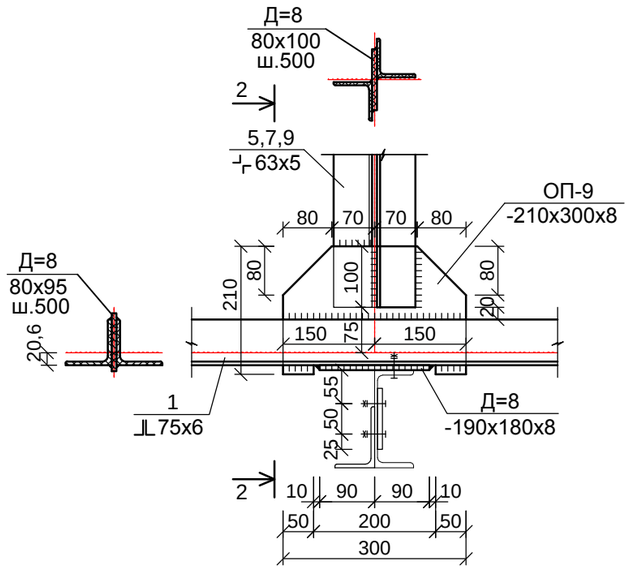

Узел "И"

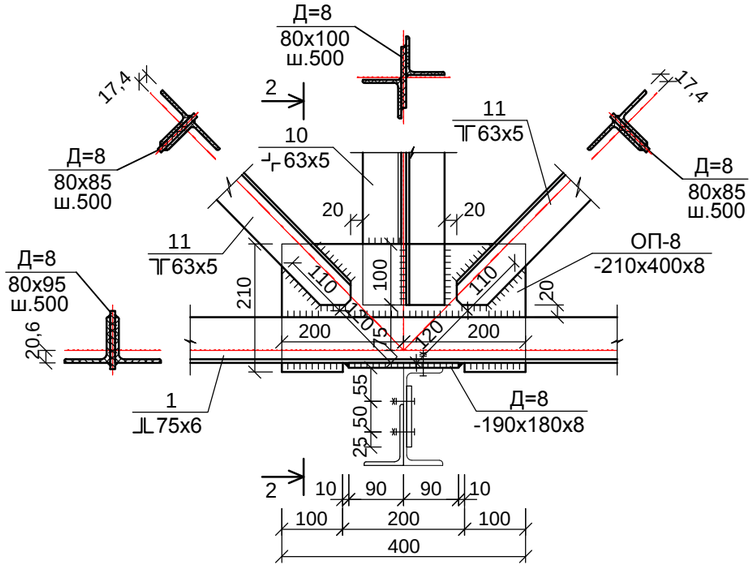

Данный лист смотреть совместно с листами АС-43

						13-18 АС	
						"Капитальный ремонт здания Совхозной средней школы в с/о Октябрьский Костанайского района, Костанайской области"	
Изм.	Кол.уч	Лист	N док.	Подпись	Дата		
ГАП		Тиметов				"Совхозная средняя школа"	Стадия: РП; Лист: 45; Листов: 73
Проверил		Зулеев С.С.					
Разработал		Тасыбек Н.					
Н.контр.		Зулеев С.С.				Узлы "Ж,К,Л,М,Н". Сеч. 2-2	ТОО "КазЖобаСаулет-Консалтинг" г.Шымкент-2018г.

Согласовано

Взам. инв. N

Подп. и дата

Инв. N подл.

Устройство подвесного потолока

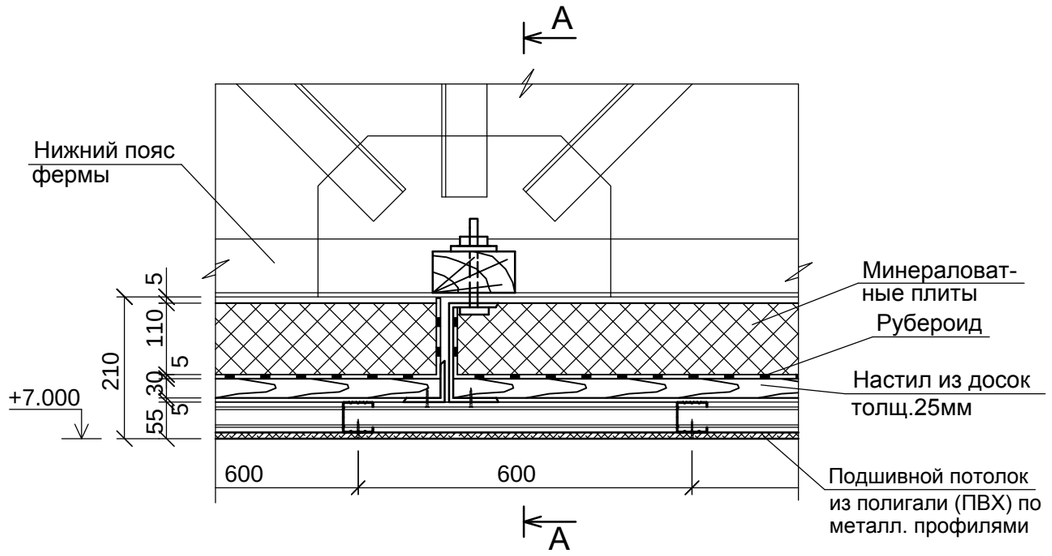

А-А

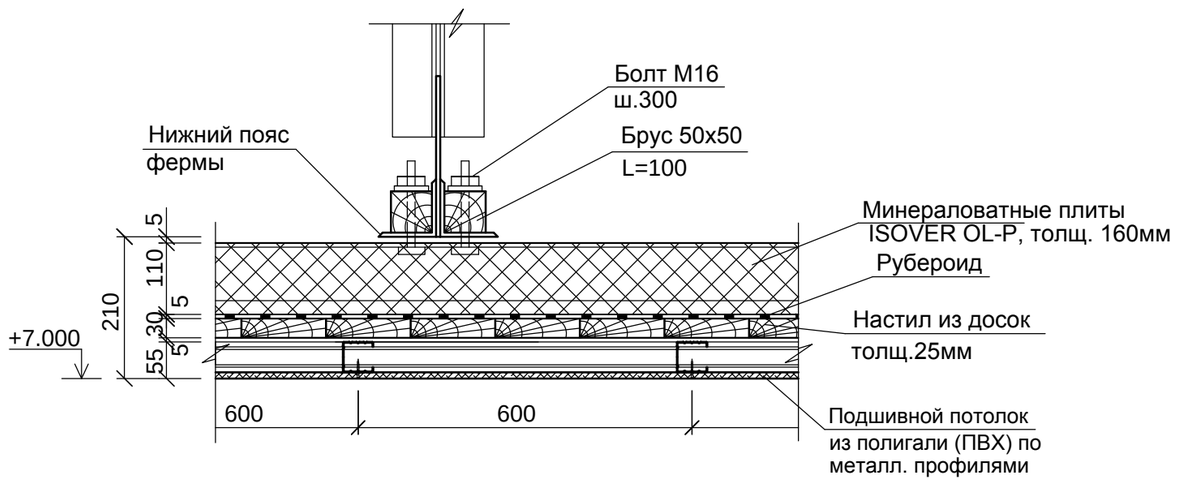

СПЕЦИФИКАЦИЯ ЭЛЕМЕНТОВ ПОДВЕСНОГО ПОТОЛКА

Марка поз.	Обозначение	Наименование	Кол. шт.	Масса ед.кг	Примеч. общ.расход
	ГОСТ 8486-86*Е	Доски III сорта, толщ. 25мм., м3			8,60
	ГОСТ 10140-80	Плита минераловатная ISOVER OL-P, толщ. 160мм., м3			54,89
	ГОСТ 10923-93	Рубероид толщ. 3мм., м2			343,09
	ТУ 111-004-04001508-95	Профиль стоечный ПС50/50/0.6мм, п.м.	600	0,70	420,00
		Полигаль из ПВХ толщ.10мм., м2			343,80
		Соединительный профиль торцевой п.м	75		
		Соединительный разъемный профиль п.м.	198		

Данный лист смотреть совместно с листами АС-23

Закладная деталь ЗД-1

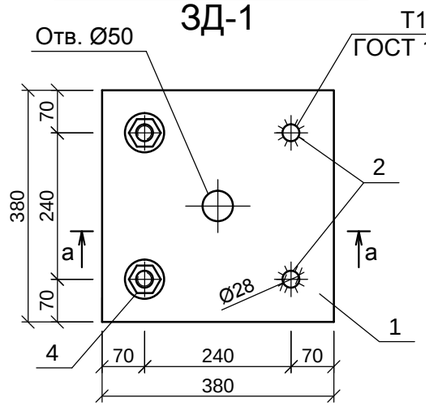

а-а

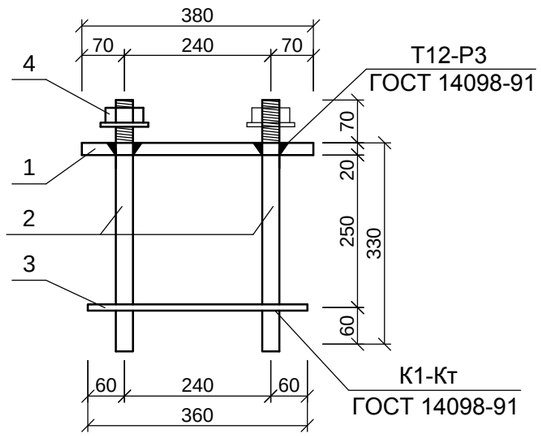

Закладная деталь ЗД-2

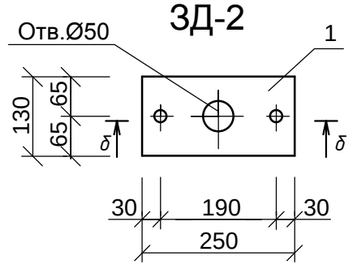

б-б

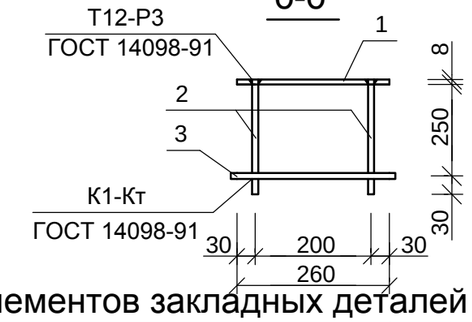

Спецификация элементов закладных деталей

Марка поз.	Обозначение	Наименование	Кол.	Масса ед.кг	Примеч.
		Закладная деталь ЗД-1		28,794	
1	ГОСТ 103-2006	-20х380 L=380	1	22,67	22,67
2	ГОСТ 5781-91	Ø22 А-III L=400	4	1,192	4,768
3	ГОСТ 5781-91	Ø14 А-III L=360	2	0,436	0,872
4	ГОСТ ISO 8673-2014	Гайка М22	4	0,103	0,412
	ГОСТ 11371-78*	Шайба М22	4	0,018	0,072
		Закладная деталь ЗД-2		2.713	
1	ГОСТ 103-2006	-8х130 L=250	1	2,041	2,041
2	ГОСТ 5781-91	Ø12 А-III L=288	2	0,256	0,512
3	ГОСТ 5781-91	Ø10 А-III L=260	1	0,16	0,16

Данный лист смотреть совместно с листами АС-39

Изм.	Кол.уч	Лист	N док.	Подпись	Дата	13-18 АС		
						"Капитальный ремонт здания Совхозной средней школы в с/о Октябрьский Костанайского района, Костанайской области"		
ГАП		Тиметов				"Совхозная средняя школа"	Стадия	Лист	Листов
Проверил		Зулеев С.С.					РП	46	73
Разработал		Тасыбек Н.							
Н.контр.		Зулеев С.С.				Заклад-е детали ЗД-1, ЗД-2. Сеч. а-а, б-б Устройство подвесного потолка. Сеч. А-А. Спец. конструктивных элементов	ТОО "КазЖобаСаулет-Консалтинг" г.Шымкент-2018г.	

Согласовано

Взам. инв. N

Подп. и дата

Инв. N подл.

Развертка парапета в осях "1" по осям Л-Ж

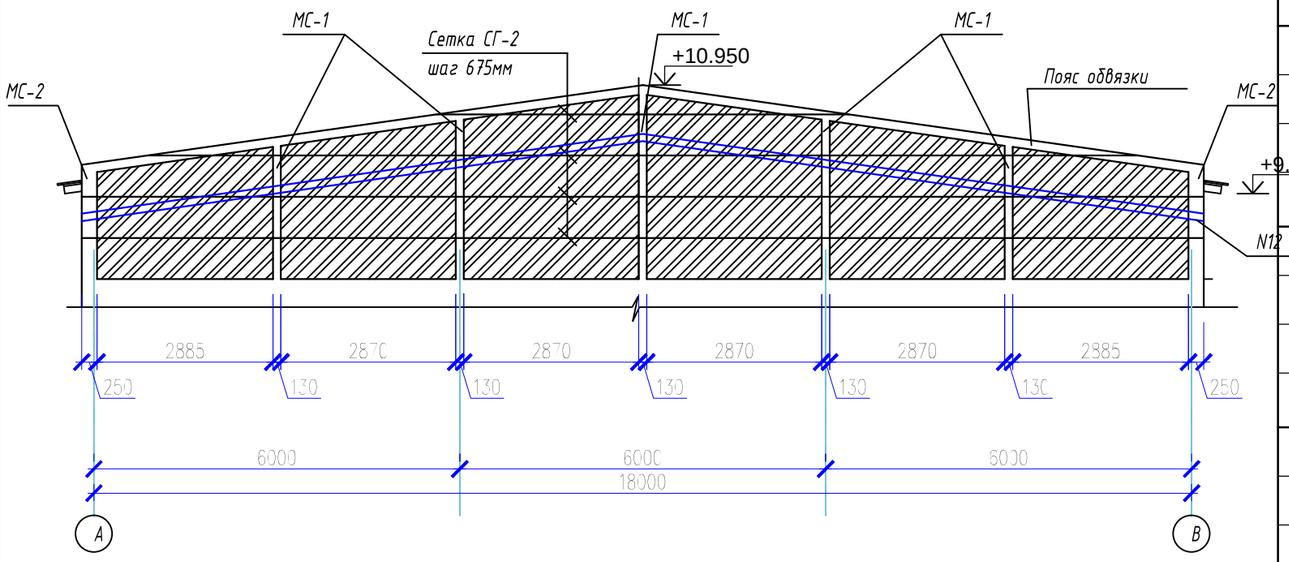

Спецификация конструктивных элементов

Марка поз.	Обозначение	Наименование	Кол. шт.	Масса ед.кг	Примеч. общ.расх.
		Монол. сердечник МС-1 п.м. 18000	2		
1	ГОСТ 34028-2016	Ф12 А-III L=1000	2	0,891	1,782
2	ГОСТ 34028-2016	Ф6 А-I L=220	7	0,049	0,343
		Бетон кл. В15 м3			0,033
		Монол. сердечник МС-2 п.м.	3.6		
1	ГОСТ 34028-2016	Ф12 А-III L=1000	4	0,891	3.564
2	ГОСТ 34028-2016	Ф6 А-I L=940	7	0.208	1.46
		Бетон кл. В15 м3			0.05
		Пояс обвязки п.м.	18.6		
1	ГОСТ 34028-2016	Ф12 А-III L=1000	4	0,891	3,564
2	ГОСТ 34028-2016	Ф6 А-I L=800	7	0,178	1,246
		Бетон кл. В15 м3			0,037
		Анкеры			
Ан-1	ГОСТ 34028-2016	Ф12 А-III L=430	18	0,38	6.84
		Сетка СГ-2 п.м.	59.8		
1	ГОСТ 34028-2016	Ф5 Вр-I L=1000	3	0,154	0,462
2	ГОСТ 34028-2016	Ф3 Вр-I L=220	3	0,013	0,039
	1НФ/100/2.0/50/ГОСТ530-2012	Общий объем кирпичной кладки, марка 1НФ/100/2.0/50, толщ. 250мм. м2	43.0		
		Швелер N12 L=18600	2	193,44	386,88

Сетка СГ-2

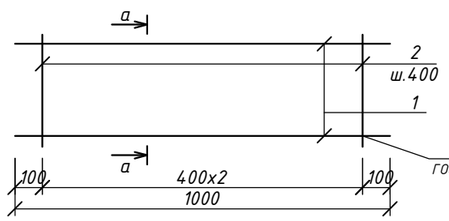

а-а

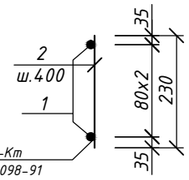

Монол. сердечник МС-1

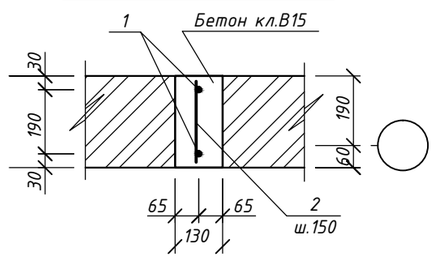

Пояс обвязки

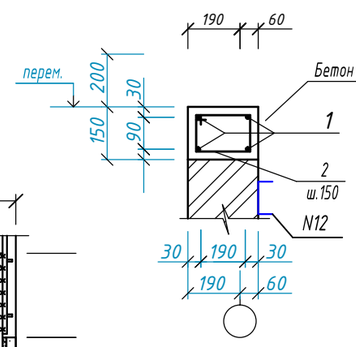

Деталь устройство монолитных сердечников

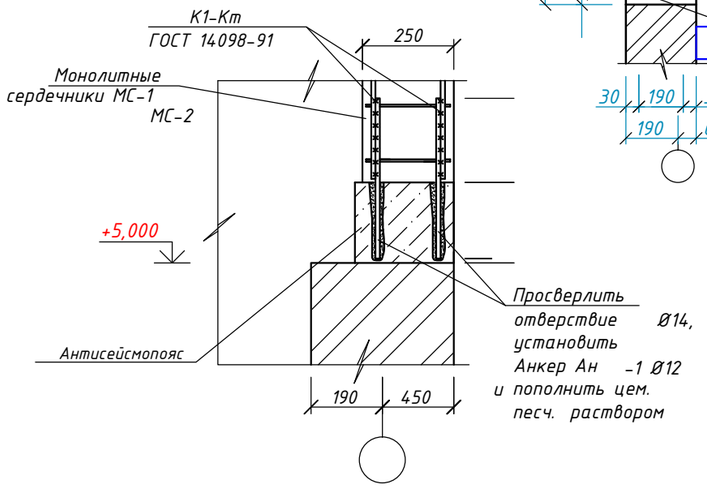

Монол. сердечник МС-2

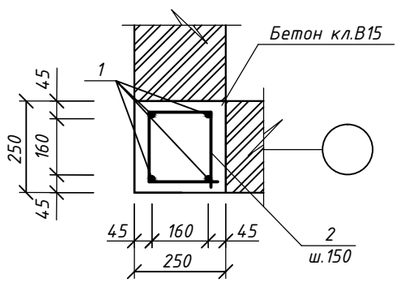

Поз. 2

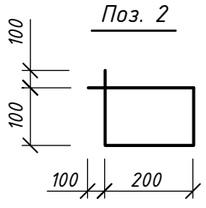

Поз. 2

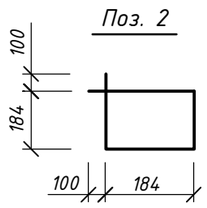

Данный лист смотреть совместно с листами АС-37,38

							13-18 АС
							"Капитальный ремонт здания Совхозной средней школы в с/о Октябрьский Костанайского района, Костанайской области"
Изм.	Кол.уч	Лист	N док.	Подпись	Дата		
ГАП		Тиметов				"Совхозная средняя школа"	Стадия: РП; Лист: 47; Листов: 73
Проверил		Зулеев С.С.					
Разработал		Тасыбек Н.					
Н.контр.		Зулеев С.С.				Развертка парапета в осях "А-В"	ТОО "КазЖобаСаулет-Консалтинг" г.Шымкент-2018г.

Спецификация элементов кровли

Марка, поз	Обозначение	Наименование	Кол, шт	Марка, ед. кг	Примечание
1	ГОСТ 8486-86*Е	Стойка 100х100 L=1880	6	0,0188	0,1128
2	ГОСТ 8486-86*Е	Стойка 100х100 L=1070	12	0,0107	0,1284
3	ГОСТ 8486-86*Е	Стропильная нога 50х180 L=5000	36	0,045	1,62
4	ГОСТ 8486-86*Е	Прогон 100х150(h) п.м.	50	0,075	0,075
5	ГОСТ 8486-86*Е	Мауэрлат 100х100(h) п.м.	33	0,33	0,33
6	ГОСТ 8486-86*Е	Кобылка 50х150(h) L=1200	36	0,009	0,324
7	ГОСТ 8486-86*Е	Раскос 100х100(h) L=3400	6	0,034	0,0204
8	ГОСТ 8486-86*Е	Подкос 100х100(h) L=3050	12	0,0305	0,366
9	ГОСТ 8486-86*Е	Коньковый брус 100х32(h) п.м.	16,6	0,05312	0,05312
10	ГОСТ 8486-86*Е	Коньковая обрешетка 100х32(h) п.м.	66,4	0,212	0,212
11	ГОСТ 8486-86*Е	Карнизный щит 100х32(h) п.м.	99,6	0,318	0,318
12	ГОСТ 8486-86*Е	Обрешетка 100х32(h) п.м.	464,8	1,487	1,487
13	-//- узел 13	Лежень 100х100(h) L=1500	18	0,015	0,27
	по сер 2.160-6с. узел 13	Накладка 50х100(h) L=300	36	0,002	0,072
	-//- узел 9	Подшивка листа из досок м2			19,65
	-//- узел 9	Антисептированная деревянная пробка 120х120х70	33,2	0,001	0,0332
	-//- узел 9	Антисептированная деревянная пробка 40х40	33,2	0,002	0,0664
	-//- узел 13	Скрутка Ф4Вр-I L=900	36	0,09	3,24
	-//- узел 26	Накладка 150х50(h) L=350	36	0,003	0,108
	-//- узел 28	Накладка 150х50(h) L=500	60	0,00375	0,225
	-//- узел 28	Опорный брусок 50х50(h) L=250	30	0,00063	0,0189
	-//- узел 29	Опорный брусок 50х50(h) L=250	12	0,00063	0,0075
	-//- узел 30	Накладка 150х50(h) L=450	32	0,0033	0,105
		Металлочерепица м2			200,86
		Лотковый элемент м.п.			16,6
		Стяжка цем.песчаным раствором 20мм			145,53
		Утеплитель-минераловатные плиты ПТЭ-125 "misot", δ=150кг/м3 h=180мм			145,53
		Пароизоляция "Ютакон" м2			145,53
		2 слой толя			8,25

Согласовано

Взам. инв. N

Подп. и дата

Инв. N подл.

План расположения элементов кровли

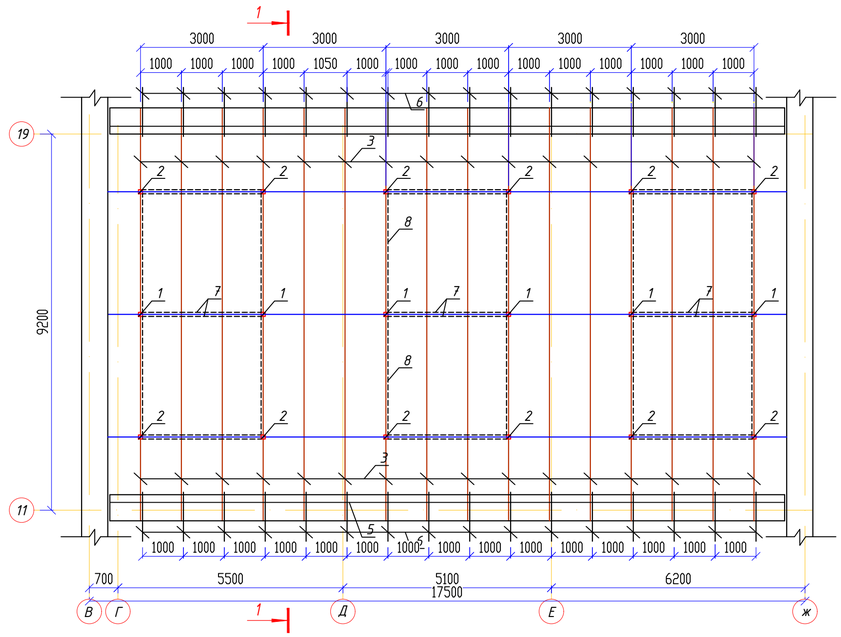

Разрез 1-1
М1/100

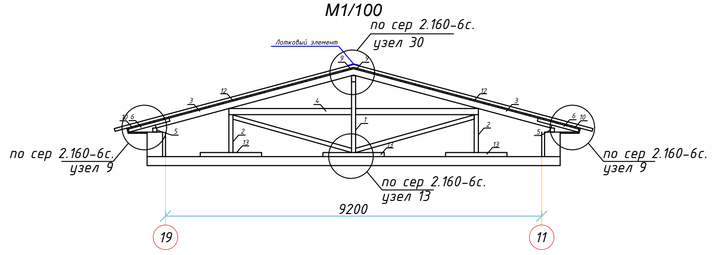

Указания по устройству кровли:
1.Проектируемая кровля разработана в соответствии со СН РК 2.02-101-2014 "Крыши и кровли",СН РК 3.02-37-2013 "Пожарная безопасность зданий и сооружений".
Проектируемая кровля из металлочерепицы с порошковым покрытием по деревянным несущим конструкциям.
2.Несущие конструкции кровли из древесины хвойных пород II-категории с влажностью не более 20%, антисептированные и пропитанные антипиренами.
3.Под лежни и под мауэрлат необходимо уложить 2 слоя толя. Поверхность лежней и мауэрлатов не должна соприкасаться с конструкцией покрытия.
4.Стыковые соединения прогонов допускается выполнять только над опорами (стойки и стыковые соединения двух подкосов).
5.Стыковые соединения стропил допускается выполнять в разбежку через пролет.
6.Все металлические конструкции и скрутки окрашиваются масляными красками.
7.Металлочерепица к обрешетке крепится самонарезающими шурупами с уплотнительной шайбой (6 шурупов на 1 кв.м). Общий расход - 1216 шт. Обрешетка укладывается сверху на гидроизоляционный материал (1 слой антисептированного рубероида). Гидроизоляционный материал пленка "ЮТАФОЛ" устанавливают внахлест от карниза к коньку. Расход пленки - 145,53м2.
8.Вентиляция кровли осуществляется через слуховой окно см. согласно л. АС-58,59 Примыкание слухого окна с кровлей закрывается защитным фартуком.
9.В местах примыкания кровли к стенам предусмотреть защитный фартук из оцинкованной кровельной стали, верхний конец должен быть закреплен к стене и герметизирован.

1. Данный лист см. совместно с листами АС-57

						13-18 АС		
						Разработка ПСД по объекту «Капитальный ремонт здания Совхозная средней школы в с/о Октябрьский Костанайского района, Костанайской области"		
Изм.	Кол.уч	Лист	N док.	Подпись	Дата	"Совхозная средняя школа"	Стадия	Лист	Листов
ГАП		Тиметов					РП	48	73
Проверил		Зулеев С.С.							
Разработал		Гасыбек Н.							
Н.контр.		Зулеев С.С.				План расположения элементов кровли Спецификация элементов кровли. Разрез 1-1,2-2	ТОО "КазЖобаСаулет-Консалтинг" г.Шымкент-2018г.		
						Копировал	Формат	А4-3	

План расположения элементов кровли
М1/100

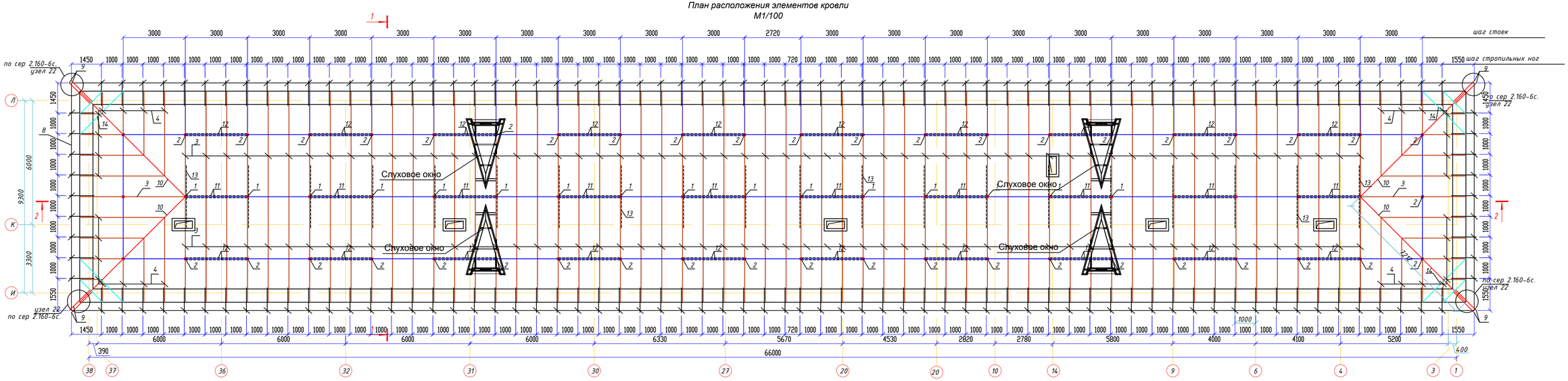

Разрез 2-2
М1/100

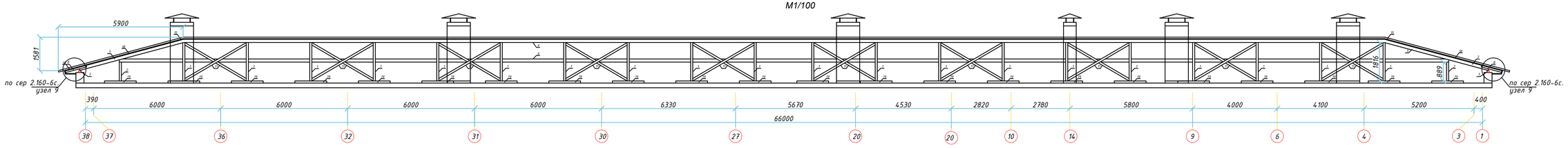

Разрез 1-1
М1/100

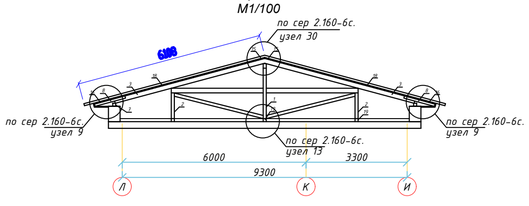

Указания по устройству кровли:
1.Проектируемая кровля разработана в соответствии со СН РК 2.02-101-2014"Крыши и кровли",СН РК 3.02-37-2013 "Пожарная безопасность зданий и сооружений".
Проектируемая кровля из металлочерепицы с порошковым покрытием по деревянным несущим конструкциям.
2.Несущие конструкции кровли из древесины хвойных пород II-категории с влажностью не более 20%, антисептированные и пропитанные антипиренами.
3.Под лежни и под мауэрлат необходимо уложить 2 слоя толя. Поверхность лежней и мауэрлатов не должна соприкасаться с конструкцией покрытия.
4.Стыковые соединения прогонов допускается выполнять только над опорами (стойки и стыковые соединения двух подкосов).
5.Стыковые соединения стропил допускается выполнять в разбежку через пролет.
6.Все металлические конструкции и скрутки окрашиваются масляными красками.
7.Металлочерепица к обрешетке крепится самонарезающими шурупами с уплотнительной шайбой (6 шурупов на 1 кв.м). Общий расход - 5053 шт. Обрешетка укладывается сверху на гидроизоляционный материал (1 слой антисептированного рубероида). Гидроизоляционный материал пленка "ЮТАФОЛ" устанавливают внахлест от карниза к коньку. Расход пленки - 585,5м2.
8.Вентиляция кровли осуществляется через слуховой окно см. согласно л. АС-58,59 Примыкание слухого окна с кровлей закрывается защитным фартуком.
9.В местах примыкания кровли к стенам предусмотреть защитный фартук из оцинкованной кровельной стали, верхний конец должен быть закреплен к стене и герметизирован.

Данный лист смотреть совместно с листами АС-50,57

						13-18 АС		
						Разработка ПСД по объекту «Капитальный ремонт здания Совхозная средней школы в с/о Октябрьский Костанайского района, Костанайской области"		
Изм.	Кол.уч.	Лист	N док.	Подпись	Дата			
ГАП		Тиметов				"Совхозная средняя школа"	Стадия: РП	Лист: 49	Листов: 73
Проверил		Зулеев С.С.						
Разработал		Тасыбек Н.						
Н.контр.		Зулеев С.С.				План расположения элементов М1/100 кровли. Разрез 1-1,2-2	ТОО "КазЖобаСаулет-Консалтинг" г.Шымкент-2018г	

Копировал | Формат А1

Согласовано | Взам. инв. N | Подп. и дата | Инв. N подл.

Спецификация элементов кровли

Марка, поз	Обозначение	Наименование	Кол, шт	Марка, ед. кг	Примечание
1	ГОСТ 8486-86*Е	Стойка 100х100 L=1900	20	0,019	0,38
2	ГОСТ 8486-86*Е	Стойка 100х100 L=940	46	0,0094	0,44
3	ГОСТ 8486-86*Е	Стропильная нога 50х180 L=5100	118	0,046	5,42
4	ГОСТ 8486-86*Е	Наружники 50х180(h) п.м.	80,536	0,725	0,725
6	ГОСТ 8486-86*Е	Прогон 100х150(h) п.м.	194,16	2,91	2,91
7	ГОСТ 8486-86*Е	Мауэрлат 100х100(h) п.м.	155	1,55	1,55
8	ГОСТ 8486-86*Е	Кобылка 50х150(h) L=1200	158	0,009	1,422
9	ГОСТ 8486-86*Е	Угловая кобылка 50х150(h) L=1200	8	0,009	0,072
10	ГОСТ 8486-86*Е	Диагональная нога 50х180 L=7470	4	0,067	0,268
11	ГОСТ 8486-86*Е	Раскос 100х100(h) L=3360	20	0,0336	0,672
12	ГОСТ 8486-86*Е	Раскос 100х100(h) L=3360	40	0,0336	1,344
13	ГОСТ 8486-86*Е	Подкос 100х100(h) L=3040	22	0,0304	0,66
14	ГОСТ 8486-86*Е	Связь жесткости 100х100(h) п.м.	18	0,18	0,18
15	ГОСТ 8486-86*Е	Коньковый брус 100х32(h) п.м.	56,72	0,1815	0,1815
16	ГОСТ 8486-86*Е	Коньковая обрешетка 100х32(h) п.м.	342,7	1,096	1,096
17	ГОСТ 8486-86*Е	Карнизный щит 100х32(h) п.м.	492,87	1,576	1,576
18	ГОСТ 8486-86*Е	Обрешетка 100х32(h) п.м.	2039,7	6,527	6,527
19	-//- узел 13	Лежень 100х100(h) L=1500	66	0,015	0,99
20	ГОСТ 8486-86*Е	Угловой прогон 100х100(h) п.м.	11,9	0,119	0,119
	по сер 2.160-6с. узел 13	Накладка 50х100(h) L=300	132	0,002	0,264
	-//- узел 9	Подшивка листа из досок м2			103,8
	-//- узел 9	Антисептированная деревянная пробка 120х120х70	154,24	0,001	0,15424
	-//- узел 9	Антисептированная деревянная пробка 40х40	154,24	0,002	0,15424
	-//- узел 13	Скрутка Ф4Вр-I L=900	132	0,09	11,88
	-//- узел 26	Накладка 150х50(h) L=350	132	0,003	0,396
	-//- узел 28	Накладка 150х50(h) L=500	120	0,00375	0,45
	-//- узел 28	Опорный брусок 50х50(h) L=250	132	0,00063	0,083
	-//- узел 29	Опорный брусок 50х50(h) L=250	46	0,00063	0,029
	-//- узел 30	Накладка 150х50(h) L=450	116	0,0033	0,383
		Металлочерепица м2			842,12
		Лотковый элемент м.п.			90,632

Марка, поз	Обозначение	Наименование	Кол, шт	Марка, ед. кг	Примечание
		Стяжка цем.песчаным раствором 20мм			585,5
		Утеплитель-минераловатные плиты ПТЭ-125 "misot", δ=150кг/м3 h=180мм			585,5
		Пароизоляция "Ютакон" м2			585,5
		2 слой толя			38,18

Согласовано

Взам. инв. N

Подп. и дата

Инв. N подл.

* Данный лист см. совместно с листами АС-49,57

Изм.	Кол.уч	Лист	N док.	Подпись	Дата	13-18 АС		
						"Капитальный ремонт здания Совхозной средней школы в с/о Октябрьский Костанайского района, Костанайской области"		
ГАП		Тиметов				"Совхозная средняя школа"	Стадия	Лист	Листов
Проверил		Зулеев С.С.					РП	50	73
Разработал		Тасыбек Н.							
Н.контр.		Зулеев С.С.				Спецификация элементов кровли.	ТОО "КазЖобаСаулет-Консалтинг" г.Шымкент-2018г.		

Копировал Формат А3

Спецификация элементов кровли

Марка, поз	Обозначение	Наименование	Кол, шт	Марка, ед. кг	Примечание
1	ГОСТ 8486-86*Е	Стойка 100х100 L=1330	9	0,0133	0,1197
2	ГОСТ 8486-86*Е	Стропильная нога 50х180 L=2900	46	0,026	1,2
3	ГОСТ 8486-86*Е	Прогон 100х150(h) п.м.	22	0,33	0,33
4	ГОСТ 8486-86*Е	Мауэрлат 100х100(h) п.м.	44	0,44	0,44
5	ГОСТ 8486-86*Е	Кобылка 50х150(h) L=1200	46	0,009	0,414
6	ГОСТ 8486-86*Е	Раскос 100х100(h) L=3100	8	0,031	0,248
7	ГОСТ 8486-86*Е	Коньковый брус 100х32(h) п.м.	22,5	0,072	0,072
8	ГОСТ 8486-86*Е	Коньковая обрешетка 100х32(h) п.м.	270	0,864	0,864
9	ГОСТ 8486-86*Е	Карнизный щит 100х32(h) п.м.	133,8	0,428	0,428
10	ГОСТ 8486-86*Е	Обрешетка 100х32(h) п.м.	315	1,008	1,008
11	-//- узел 13	Лежень 100х100(h) L=1500	9	0,015	0,135
	по сер 2.160-6с. узел 13	Накладка 50х100(h) L=300	18	0,002	0,036
	-//- узел 9	Подшивка карниз из досок м2			12,46
	-//- узел 9	Антисептированная деревянная пробка 120х120х70	44,6	0,001	0,0446
	-//- узел 9	Антисептированная деревянная пробка 40х40	44,6	0,002	0,0892
	-//- узел 13	Скрутка Ф4Вр-I L=900	18	0,09	1,62
	-//- узел 26	Накладка 150х50(h) L=350	18	0,003	0,054
	-//- узел 28	Накладка 150х50(h) L=500	16	0,00375	0,06
	-//- узел 28	Опорный брусок 50х50(h) L=250	8	0,00063	0,005
	-//- узел 30	Накладка 150х50(h) L=450	46	0,0033	0,152
		Металлочерепица м2			176,29
		Лотковый элемент м.п.			22,4
		Стяжка цем.песчаным раствором 20мм			105,26
		Утеплитель-минераловатные плиты ПТЭ-125 "misot", δ=150кг/м3 h=180мм			105,26
		Пароизоляция "Ютакон" м2			105,26
		2 слой толя			11

План расположения элементов кровли

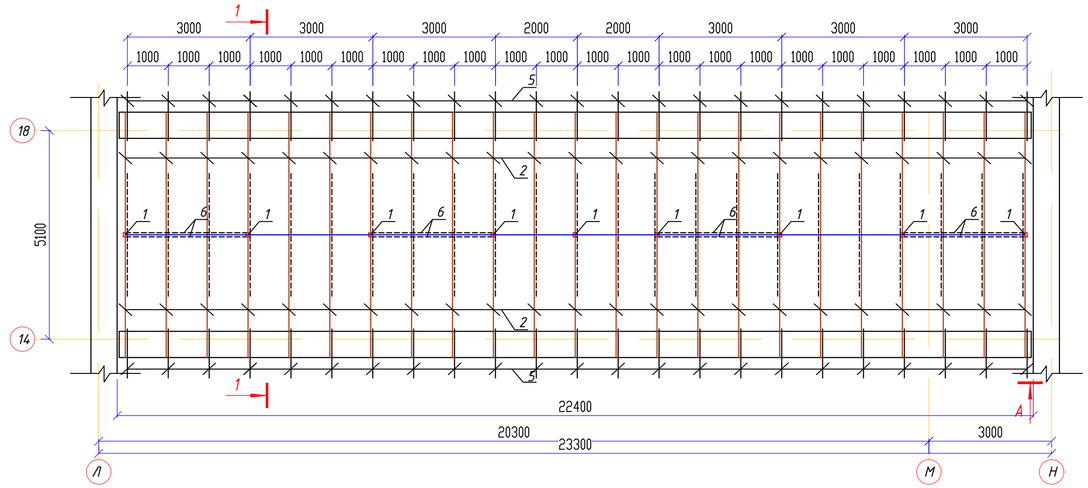

Разрез 1-1
М1/100

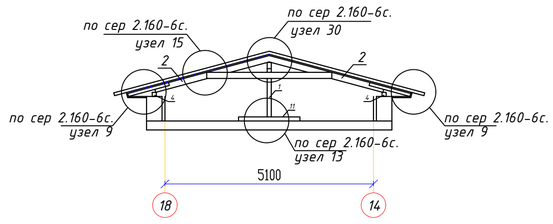

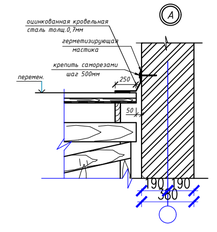

Указания по устройству кровли:
1.Проектируемая кровля разработана в соответствии со СН РК 2.02-101-2014"Крыши и кровли",СН РК 3.02-37-2013 "Пожарная безопасность здании и сооружений". Проектируемая кровля из металлочерепицы с порошковым покрытием по деревянным несущим конструкциям.
2.Несущие конструкции кровли из древесины хвойных пород II-категории с влажностью не более 20%, антисептированные и пропитанные антипиренами.
3.Под лежни и под мауэрлат необходимо уложить 2 слоя толя. Поверхность лежней и мауэрлатов не должна соприкасаться с конструкцией покрытия.
4.Стыковые соединения прогонов допускается выполнять только над опорами (стойки и стыковые соединения двух подкосов).
5.Стыковые соединения стропил допускается выполнять в раздежку через пролет.
6.Все металлические конструкции и скрутки окрашиваются масляными красками.
7.Металлочерепица к обрешетке крепится самонарезающими шурупами с уплотнительной шайбой (6 шурупов на 1 кв.м). Общий расход - 1076 шт. Обрешетка укладывается сверху на гидроизоляционный материал (1 слой антисептированного рубероида). Гидроизоляционный материал пленка "ЮТАФОЛ" устанавливают внахлест от карниза к коньку. Расход пленки - 105,26м2.
8.Вентиляция кровли осуществляется через слуховой окно см. согласно л. АС-58,59 Примыкание слухого окна с кровлей закрывается защитным фартуком.
9.В местах примыкания кровли к стенам предусмотреть защитный фартук из оцинкованной кровельной стали, верхний конец должен быть закреплен к стене и герметизирован.

1. Данный лист см. совместно с листами АС-57

Изм.	Кол.уч	Лист	N док.	Подпись	Дата	13-18 АС		
						Разработка ПСД по объекту «Капитальный ремонт здания Совхозная средней школы в с/о Октябрьский Костанайского района, Костанайской области"		
Г.АП		Тиметов				"Совхозная средняя школа"	Стадия	Лист	Листов
Проверил		Зулеев С.С.					РП	51	73
Разработал		Тасыбек Н.							
Н.контр.		Зулеев С.С.				План расположения элементов кровли Спецификация элементов кровли. Разрез 1-1,2-2	ТОО "КазЖобаСаулет-Консалтинг" г.Шымкент-2018г.		

Копировал Формат А4-3

Согласовано

Взам. инв. N

Подп. и дата

Инв. N подл.

План расположения элементов кровли

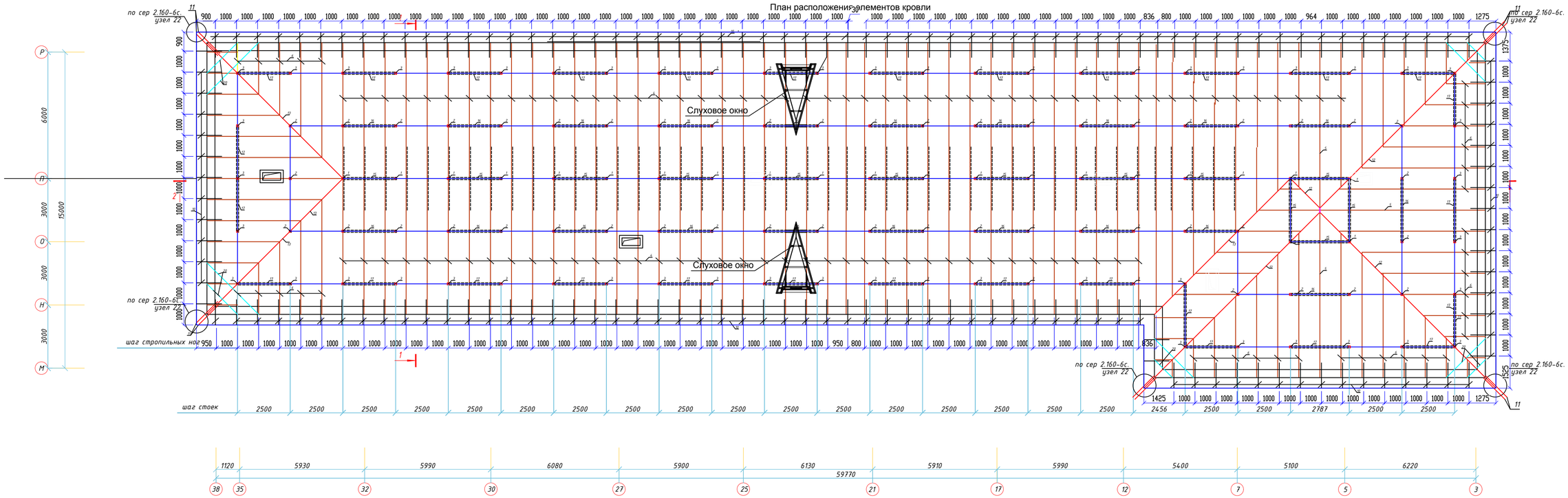

Разрез 2-2
М1/100

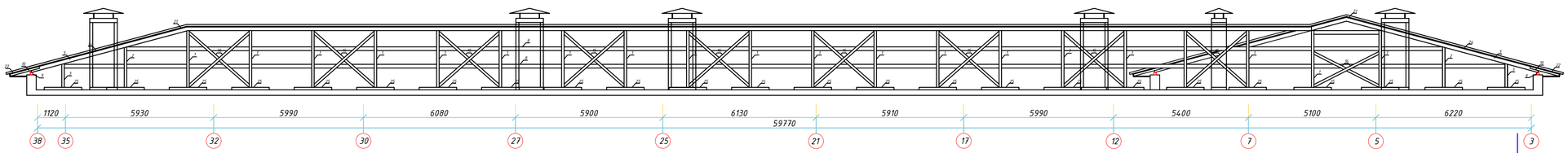

Разрез 1-1
М1/100

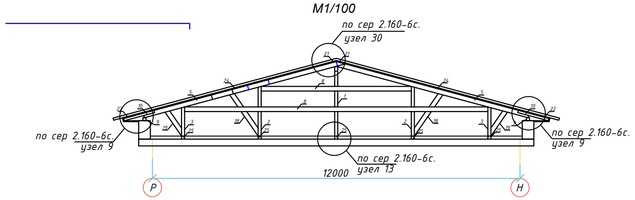

Указания по устройству кровли:
1.Проектируемая кровля разработана в соответствии со СН РК 2.02-101-2014 "Крыши и кровли",СН РК 3.02-37-2013 "Пожарная безопасность зданий и сооружений".
Проектируемая кровля из металлочерепицы с порошковым покрытием по деревянным несущим конструкциям.
2.Несущие конструкции кровли из древесины хвойных пород II-категории с влажностью не более 20%, антисептированные и пропитанные антипиренами.
3.Под лежни и под мауэрлат необходимо уложить 2 слоя толя. Поверхность лежней и мауэрлатов не должна соприкасаться с конструкцией покрытия.
4.Стыковые соединения прогонов допускается выполнять только над опорами (стойки и стыковые соединения двух подкосов).
5.Стыковые соединения стропил допускается выполнять в разбежку через пролет.
6.Все металлические конструкции и скрутки окрашиваются масляными красками.
7.Металлочерепица к обрешетке крепится самонарезающими шурупами с уплотнительной шайбой (6 шурупов на 1 кв.м). Общий расход - 5980 шт. Обрешетка укладывается сверху на гидроизоляционный материал (1 слой антисептированного рубероида). Гидроизоляционный материал пленка "ЮТАФОЛ" устанавливают внахлест от карниза к коньку. Расход пленки - 771,88м2.
8.Вентиляция кровли осуществляется через слуховой окно см. согласно л. АС-58,59 Примыкание слухого окна с кровлей закрывается защитным фартуком.
9.В местах примыкания кровли к стенам предусмотреть защитный фартук из оцинкованной кровельной стали, верхний конец должен быть закреплен к стене и герметизирован.

Данный лист смотреть совместно с листами АС-53,57

						13-18 АС		
						Разработка ПСД по объекту «Капитальный ремонт здания Совхозная средней школы в с/о Октябрьский Костанайского района, Костанайской области"		
Изм.	Кол.уч.	Лист	N док.	Подпись	Дата			
Г.АП		Тинетов				"Совхозная средняя школа"	Стадия: РП	Лист: 52	Листов: 73
Проверил		Зулеев С.С.						
Разработал		Тасыбек Н.						
Н.контр.		Зулеев С.С.				План расположения элементов кровли Спецификация элементов кровли. Разрез 1-1,2-2	ТОО "КазЖобаСаулет-Консалтинг" г.Шымкент-2019г.	
						Копировал	Формат А1	

Согласовано

Взам. инв. N

Подп. и дата

Инв. N подл.

Спецификация элементов кровли

Марка, поз	Обозначение	Наименование	Кол, шт	Масса, ед. кг	Примечание
1	ГОСТ 8486-86*Е	Стойка 100х100 L=2270	22	0,0227	0,4994
2	ГОСТ 8486-86*Е	Стойка 100х100 L=1620	48	0,0162	0,7776
3	ГОСТ 8486-86*Е	Стойка 100х100 L=950	56	0,0095	0,532
4	ГОСТ 8486-86*Е	Стропильная нога 50х180 L=6670	89	0,06	5,35
5	ГОСТ 8486-86*Е	Стропильная нога 50х180 L=8170	4	0,073	0,294
6	ГОСТ 8486-86*Е	Наружники 50х180(h) п.м.	180	1,62	1,62
7	ГОСТ 8486-86*Е	Ендофа 50х180(h) L=9450	1	0,085	0,085
8	ГОСТ 8486-86*Е	Прогон 100х150(h) п.м.	320	4,8	4,8
9	ГОСТ 8486-86*Е	Мауэрлат 100х100(h) п.м.	153,1	1,53	1,53
10	ГОСТ 8486-86*Е	Кобылка 50х150(h) L=1200	151	0,009	1,35
11	ГОСТ 8486-86*Е	Угловая кобылка 50х150(h) L=1200	10	0,009	0,09
12	ГОСТ 8486-86*Е	Диагональная нога 50х180 L=11400	3	0,1026	0,3078
13	ГОСТ 8486-86*Е	Диагональная нога 50х180 L=9400	3	0,0846	0,2538
14	ГОСТ 8486-86*Е	Затяжка 50х140(h) L=4350	45	0,03	1,37
15	ГОСТ 8486-86*Е	Раскос 100х100(h) L=3300	26	0,033	0,858
16	ГОСТ 8486-86*Е	Раскос 100х100(h) L=3000	42	0,03	1,26
17	ГОСТ 8486-86*Е	Раскос 100х100(h) L=2500	60	0,025	1,5
18	ГОСТ 8486-86*Е	Подкос 100х100(h) L=1635	41	0,01635	0,67
19	ГОСТ 8486-86*Е	Подкос 100х100(h) L=950	49	0,0095	0,4655
20	ГОСТ 8486-86*Е	Связь жесткости 100х100(h) п.м.	19	0,19	0,19
21	ГОСТ 8486-86*Е	Коньковый брус 100х32(h)	47,75	0,1528	0,1528
22	ГОСТ 8486-86*Е	Коньковая обрешетка 100х32(h) п.м.	277,8	0,889	0,889
23	ГОСТ 8486-86*Е	Карнизный щит 100х32(h) п.м.	942,6	3,016	3,016
24	ГОСТ 8486-86*Е	Обрешетка 100х32(h) п.м.	2600	8,32	8,32
25	ГОСТ 8486-86*Е	Лежень 100х100(h) L=1500	126	0,015	1,89
26	ГОСТ 8486-86*Е	Угловой прогон 100х100(h) п.м.	14,78	0,1478	0,1478
	по сер 2.160-6с. узел 13	Накладка 50х100(h) L=300	252	0,002	0,504
	-//- узел 9	Подшивка листа из досок м2			116,127
	-//- узел 9	Антисептированная деревянная пробка 120х120х70 п.м.	153	0,001	0,153
	-//- узел 9	Антисептированная деревянная пробка 40х40 п.м.	153	0,002	0,306
	-//- узел 13	Скрутка Ф4Вр-I L=900	252	0,09	22,68
	-//- узел 26	Накладка 150х50(h) L=350	252	0,003	0,756
	-//- узел 28	Накладка 150х50(h) L=500	252	0,00375	0,945
	-//- узел 28	Опорный брусок 50х50(h) L=250	124	0,00063	0,078
	-//- узел 29	Опорный брусок 50х50(h) L=250	48	0,00063	0,03
	-//- узел 30	Накладка 150х50(h) L=450	96	0,0033	0,317
		Металлочерепица м2			996,56
		Лотковый элемент м.п.			100,67
		Стяжка цем.песчаным раствором 20мм			771,88
		Утеплитель-минераловатные плиты ПТЭ-125 "misot", δ=150кг/м3 h=180мм			771,88
		Пароизоляция "Ютакон" м2			771,88
		2 слой толя м2			37,9

Согласовано

Взам. инв. N

Подп. и дата

Инв. N подл.

. Данный лист см. совместно с листами АС-52,57

Изм.	Кол.уч	Лист	N док.	Подпись	Дата
ГАП		Тиметов			
Проверил		Зулеев С.С.			
Разработал		Тасыбек Н.			
Н.контр.		Зулеев С.С.			

13-18 АС

"Капитальный ремонт здания Совхозной средней школы в с/о Октябрьский Костанайского района, Костанайской области"

"Совхозная средняя школа"

Стадия	Лист	Листов
РП	53	73

Спецификация элементов кровли.

ТОО "КазЖобаСаулет-Консалтинг" г.Шымкент-2018г.

Копировал Формат А3

Спецификация элементов кровли

Марка, поз	Обозначение	Наименование	Код, шт	Марка, ед. кг	Примечание
1	ГОСТ 8486-86*Е	Стойка 100х100 L=1730	6	0,0173	0,1038
2	ГОСТ 8486-86*Е	Стойка 100х100 L=1380	6	0,0138	0,0828
3	ГОСТ 8486-86*Е	Стойка 100х100 L=925	12	0,00952	0,11424
4	ГОСТ 8486-86*Е	Стойка 100х100 L=750	6	0,0075	0,045
5	ГОСТ 8486-86*Е	Стропильная нога 50х180 L=5000	30	0,045	1,35
6	ГОСТ 8486-86*Е	Стропильная нога 50х180 L=5850	15	0,0527	0,79
7	ГОСТ 8486-86*Е	Наружники 50х180(h) L=5800	4	0,058	0,232
8	ГОСТ 8486-86*Е	Прогон 100х150(h) п.м.	55	0,825	0,825
9	ГОСТ 8486-86*Е	Прогон 100х150(h) п.м.	31	0,465	0,465
10	ГОСТ 8486-86*Е	Мауэрлат 100х100(h) п.м.	44,0	0,44	0,44
11	ГОСТ 8486-86*Е	Кобылка 50х150(h) L=1200	45	0,009	0,405
12	ГОСТ 8486-86*Е	Угловая кобылка 50х150(h) L=1200	1	0,009	0,009
13	ГОСТ 8486-86*Е	Раскос 100х100(h) п.м	23	0,01	0,92
14	ГОСТ 8486-86*Е	Подкос 100х100(h) L=3463	30	0,0346	1,038
15	ГОСТ 8486-86*Е	Коньковый брус 100х32(h) п.м.	17,5	0,056	0,056
16	ГОСТ 8486-86*Е	Коньковая обрешетка 100х32(h) п.м.	165,0	0,528	0,528
17	ГОСТ 8486-86*Е	Карнизный щит 100х32(h) п.м.	264	0,85	0,85
18	ГОСТ 8486-86*Е	Обрешетка 100х32(h) п.м.	740,0	23,68	23,68
19	ГОСТ 8486-86*Е	Лежень 100х100(h) L=1500	30	0,015	0,45
20	ГОСТ 8486-86*Е	Диагональная нога 50х180 L=8000	1	0,072	0,072
	по сер 2.160-6с. узел 13	Накладка 50х100(h) L=300	60	0,002	0,12
	-//- узел 9	Подшивка листа из досок м2			26,25
	-//- узел 9	Антисептированная деревянная пробка 120х120х70	44,9	0,001	0,0449
	-//- узел 9	Антисептированная деревянная пробка 40х40	44,9	0,002	0,0898
	-//- узел 13	Скрутка Ф4Вр-I L=900	60	0,09	5,4
	-//- узел 26	Накладка 150х50(h) L=350	60	0,003	0,18
	-//- узел 28	Накладка 150х50(h) L=500	296	0,00375	1,11
	-//- узел 28	Опорный брусок 50х50(h) L=250	148	0,00063	0,093
	-//- узел 29	Опорный брусок 50х50(h) L=250	55	0,00063	0,034
	-//- узел 30	Накладка 150х50(h) L=450	45	0,0033	0,1485

Согласовано

Взам. инв. N

Подп. и дата

Инв. N подл.

План расположения элементов кровли

Указания по устройству кровли:

1.Проектируемая кровля разработана в соответствии со СН РК 2.02-101-2014 "Крыши и кровли",СН РК 3.02-37-2013 "Пожарная безопасность здании и сооружений". Проектируемая кровля из металлочерепицы с порошковым покрытием по деревянным несущим конструкциям.

2.Несущие конструкции кровли из древесины хвойных пород II-категории с влажностью не более 20%, антисептированные и пропитанные антипиренами.

3.Под лежни и под мауэрлат необходимо уложить 2 слоя толя. Поверхность лежней и мауэрлатов не должна соприкасаться с конструкцией покрытия.

4.Стыковые соединения прогонов допускается выполнять только над опорами (стойки и стыковые соединения двух подкосов).

5.Стыковые соединения стропил допускается выполнять в разбежку через пролет.

6.Все металлические конструкции и скрутки окрашиваются масляными красками.

7.Металлочерепица к обрешетке крепится самонарезающими шурупами с уплотнительной шайбой (6 шурупов на 1 кв.м). Общий расход - 1860 шт. Обрешетка укладывается сверху на гидроизоляционный материал (1 слой антисептированного рубероида). Гидроизоляционный материал пленка "ЮТАФОЛ" устанавливают внахлест от карниза к коньку. Расход пленки - 235,58м2.

8.Вентиляция кровли осуществляется через слуховой окно см. согласно л. АС-58,59 Примыкание слухого окна с кровлей закрывается защитным фартуком.

9.В местах примыкания кровли к стенам предусмотреть защитный фартук из оцинкованной кровельной стали, верхний конец должен быть закреплен к стене и герметизирован.

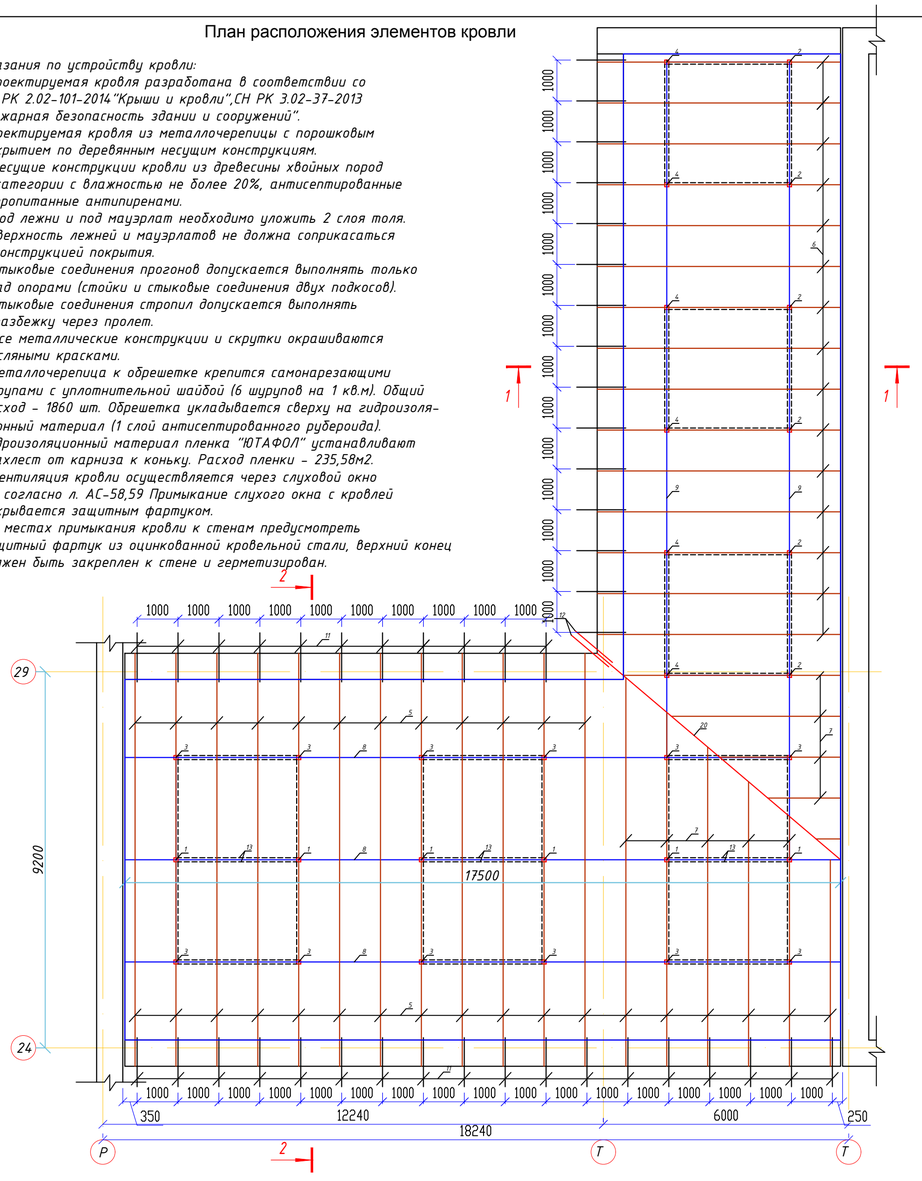

Марка, поз	Обозначение	Наименование	Код, шт	Марка, ед. кг	Примечание
		Металлочерепица м2			310,0
		Лотковый элемент м.п.			17,25
		Стяжка цем.песчаным раствором			235,58
		Утеплитель-минераловатные плиты ПТЭ-125 "misot", δ=150кг/м3 h=180мм 20мм			235,58
		Пароизоляция "Ютакон" м2			235,58
		2 слой толя м2			11,0
	ГОСТ 14918-80*	защитный фартук кровля общая м2 Сталь оцинкованная 80-8 толщ 0,7мм.	64,04		

Разрез 1-1
М1/100

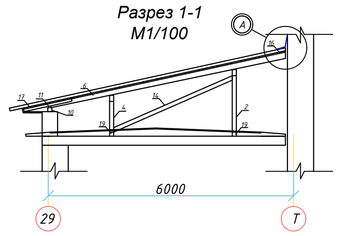

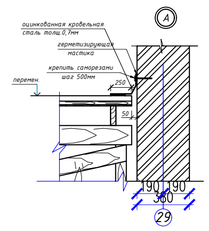

Разрез 2-2
М1/100

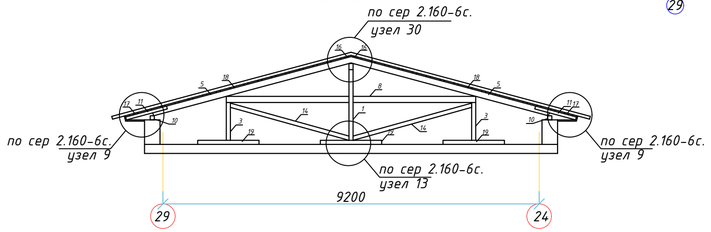

1. Данный лист см. совместно с листами АС-57

						13-18 АС	
						Разработка ПСД по объекту «Капитальный ремонт здания Совхозная средней школы в с/о Октябрьский Костанайского района, Костанайской области"	
Изм.	Кол.уч.	Лист	N док.	Подпись	Дата	"Совхозная средняя школа"	Стадия: РП; Лист: 54; Листов: 73
ГАП		Тиметов					
Проверил		Зулеев С.С.					
Разработал		Тасыбек Н.					
Н.контр.		Зулеев С.С.				План расположения элементов кровли Спецификация элементов кровли. Разрез 1-1,2-2	ТОО "КазЖобаСаулет-Консалтинг" г.Шымкент-2018г.

Копировал Формат А4-3

План расположения элементов мягкий кровли

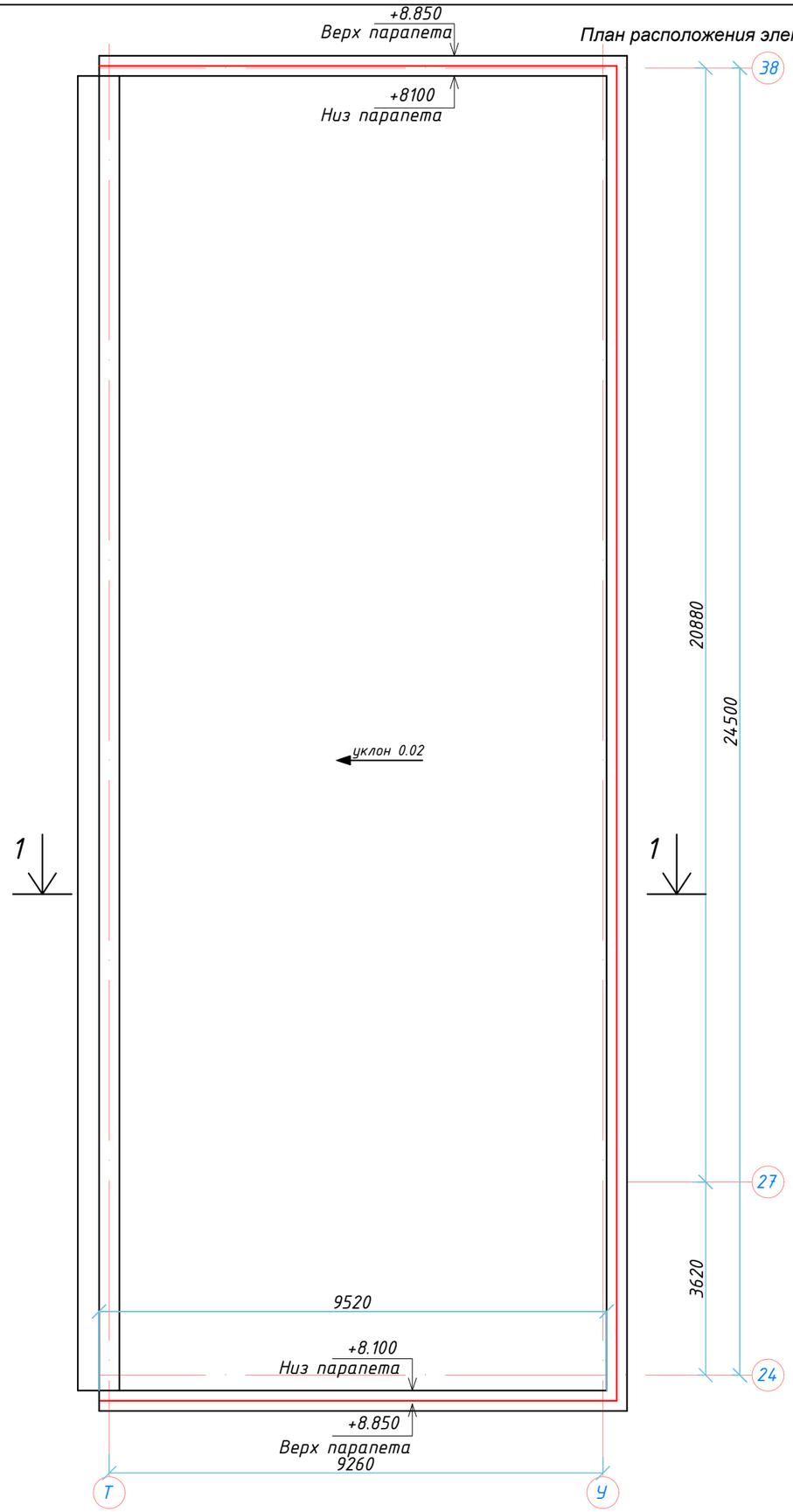

1-1

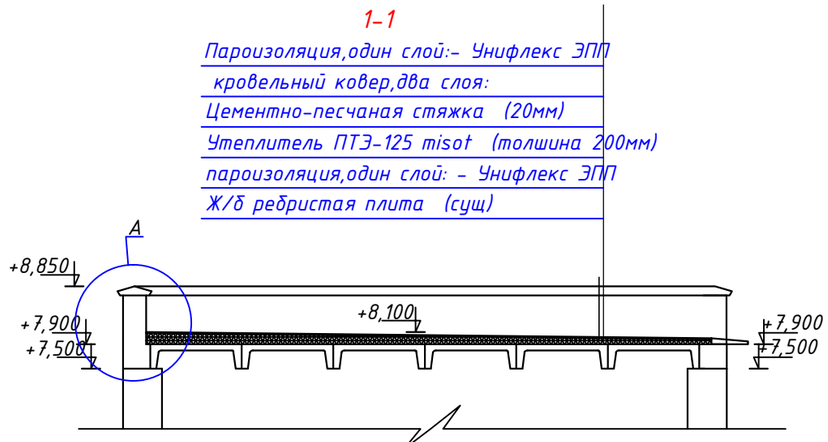

Спецификация конструктивных элементов кровли

Марка поз.	Обозначение	Наименование	Кол-во	Масса ед.,кг.	Приме-чание
		Кровля			
1		Пароизоляция,один слой: - Унифлекс ЭПП			244.42м2
2		кровельный ковер,два слоя:			244,42м2
3		Цементно-песчаная стяжка (20мм)			244,42м2
4		Утеплитель ПТЭ-125 misot (толшина 200мм)			244,42м2
		пароизоляция,один слой:-Унифлекс ЭПП			244,42м2
		Узел "А"			
1	ГОСТ 14918-80*	Оцинкованная кровельная сталь δ=0,7мм			31,64кг
2		Кровельными саморезами с резиновой прокладкой 5,5х76	226	0.012кг	2,712кг
3		Дополнительные слои кровельного материала: Техноэласт ЭПП, ЭКП			52,41м2
4		Штукатурка раствором М200			244,42м2

Примичание

1. Данный лист читать совместно с листами АС-56,57
2. Стяжку для разуклонки производить из цементно-песчаного р-ра М150;
3. Покрытие кровли укладывать в соответствии с "Руководство по устройству кровель из битумно-полимерных материалов компании "ТехноНИКОЛЬ";
4. В стяжках следует предусмотривать температурно-усадочные швы шириной до 5 мм, разделяющие поверхность стяжки из цементно-песчаного раствора на участки размером 6х6 м.

Изм.	Кол.уч	Лист	N док.	Подпись	Дата
ГАП		Тиметов			
Проверил		Зулеев С.С.			
Разработал		Тасыбек Н.			
Н.контр.		Зулеев С.С.			

13-18 АС

"Капитальный ремонт здания Совхозной средней школы в с/о Октябрьский Костанайского района, Костанайской области"

"Совхозная средняя школа"

Стадия	Лист	Листов
РП	55	73

План расположения элементов мягкий кровли

ТОО "КазЖобаСаулет-Консалтинг" г.Шымкент-2018г.

Согласовано

Взам. инв. N

Подп. и дата

Инв. N подл.

Копировал

Формат А3

А

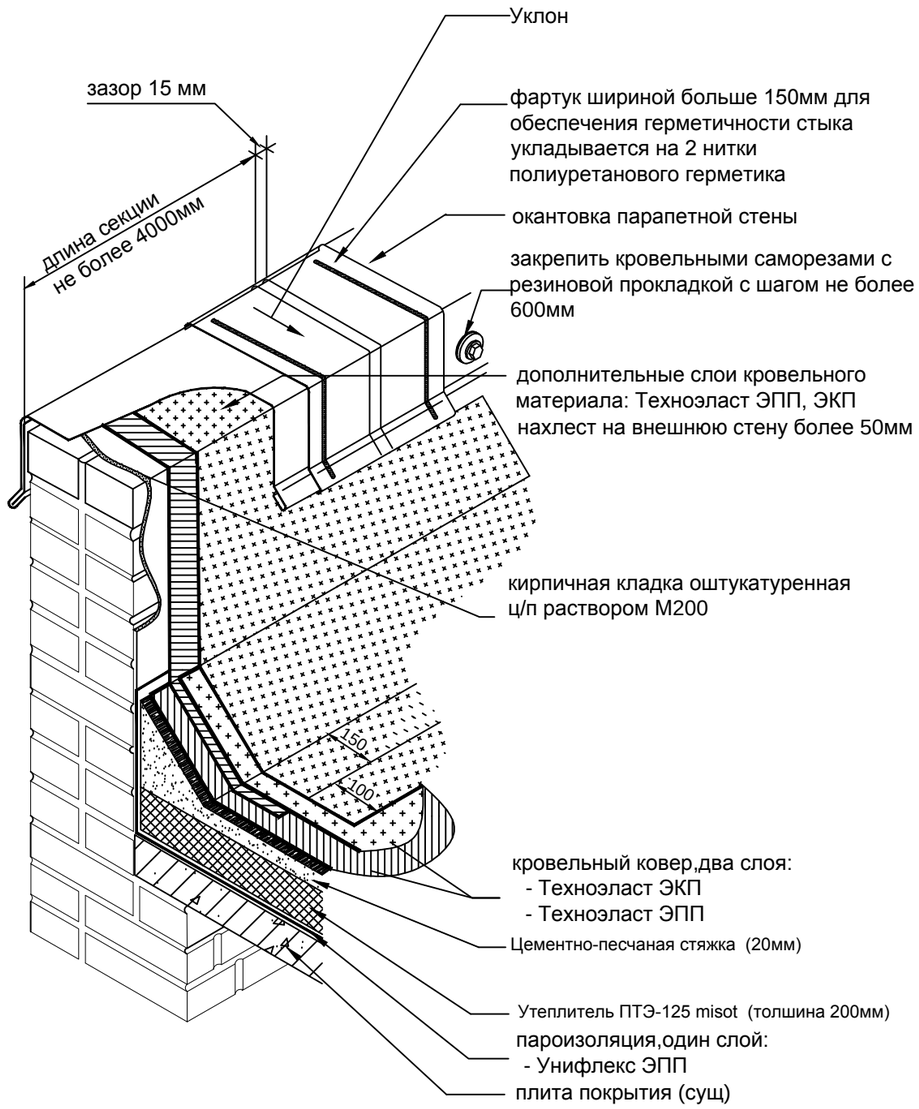

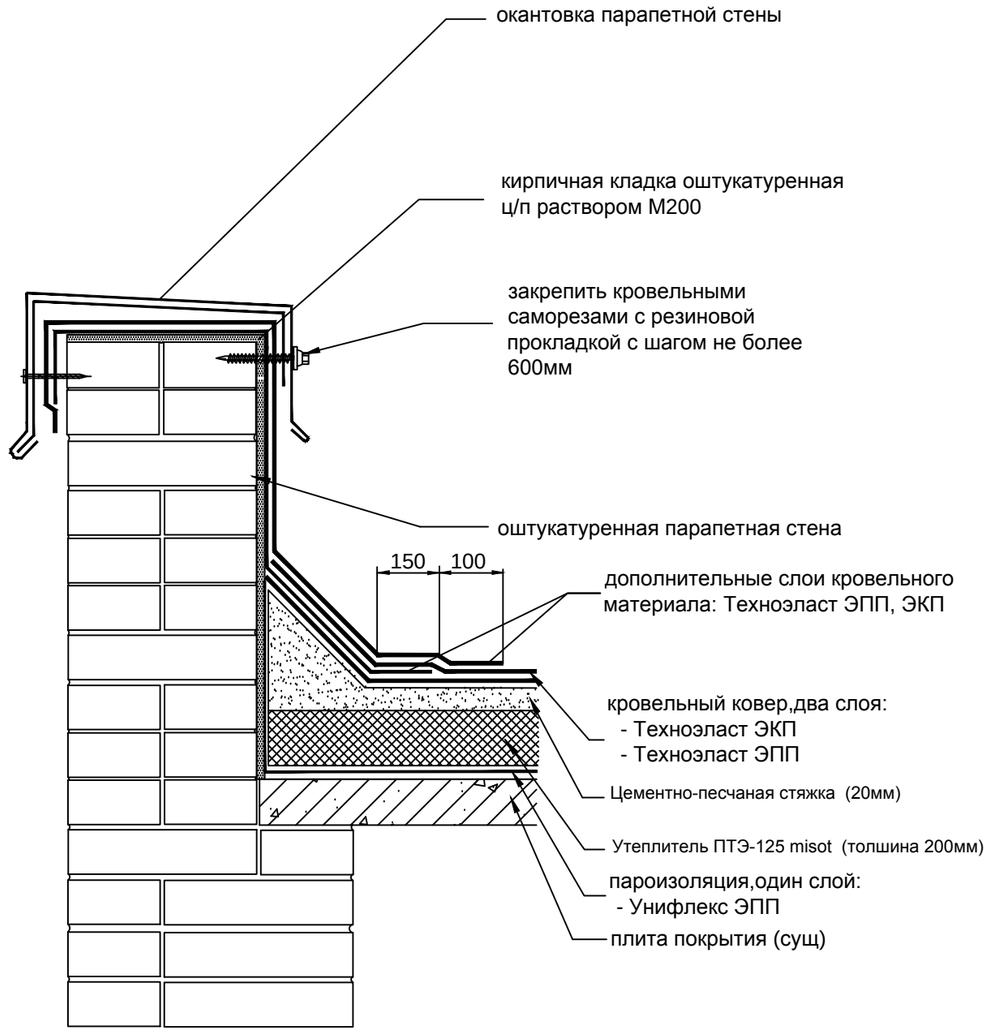

Данный лист смотреть совместно с листами АС-55,57

						13-18 АС		
						"Капитальный ремонт здания Совхозной средней школы в с/о Октябрьский Костанайского района, Костанайской области"		
Изм.	Кол.уч	Лист	N док.	Подпись	Дата			
ГАП		Тиметов				"Совхозная средняя школа"	Стадия	Лист	Листов
Проверил		Зулеев С.С.					РП	56	73
Разработал		Тасыбек Н.							
Н.контр.		Зулеев С.С.				Узел "А" Примыкание к парапетной стене	ТОО "КазЖобаСаулет-Консалтинг" г.Шымкент-2018г.		

Взамен инв.№

Подпись и дата

Инв № подл.

План кровли

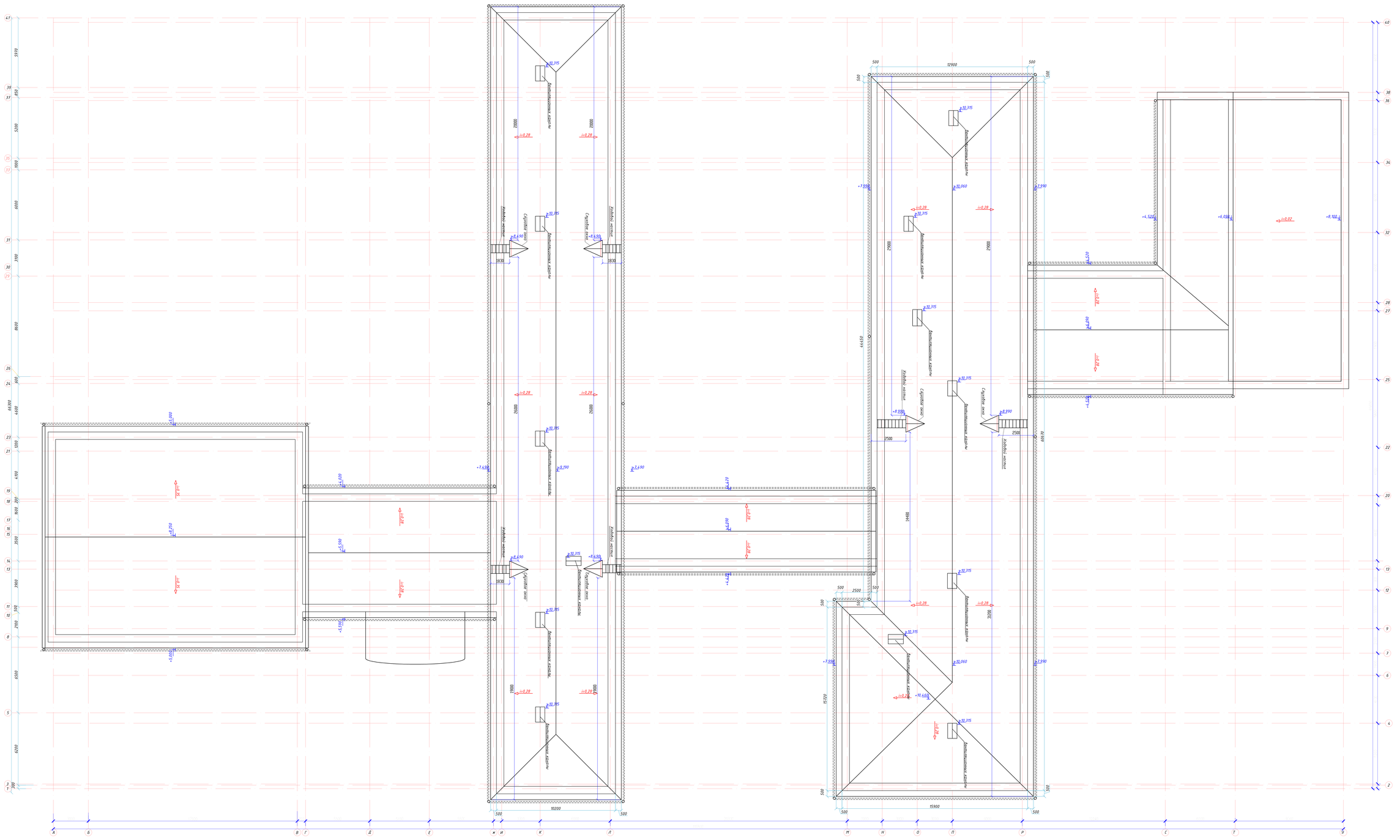
Антипиленовое покрытие
Ходовой настил
Слуховое окно
i=0.28
i=0.02
+10.315
+10.060
+7.590
+8.990
+8.630
+6.490
+4.520
+6.020
+8.100
+5.370
+3.220
+0.000
+0.150
+0.590
+5.590
+7.490
+7.990
+4.990
+3.220
+0.680
1830
2500
2000
1900
1400
5170
6690
10200
12900
500
1550
2700
2100
4490
3500
3900
6690
8690
6200
700
1700
1000
2000
2100
1900
1400
2700
2000
1900
1400
2700
2000
1900
1400
2700
2000

Слуховое окно

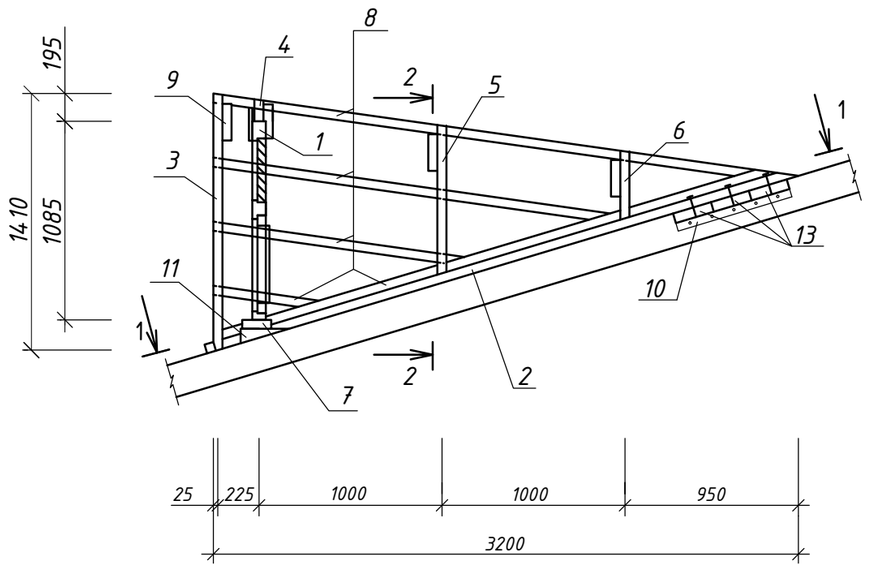

1 - 1

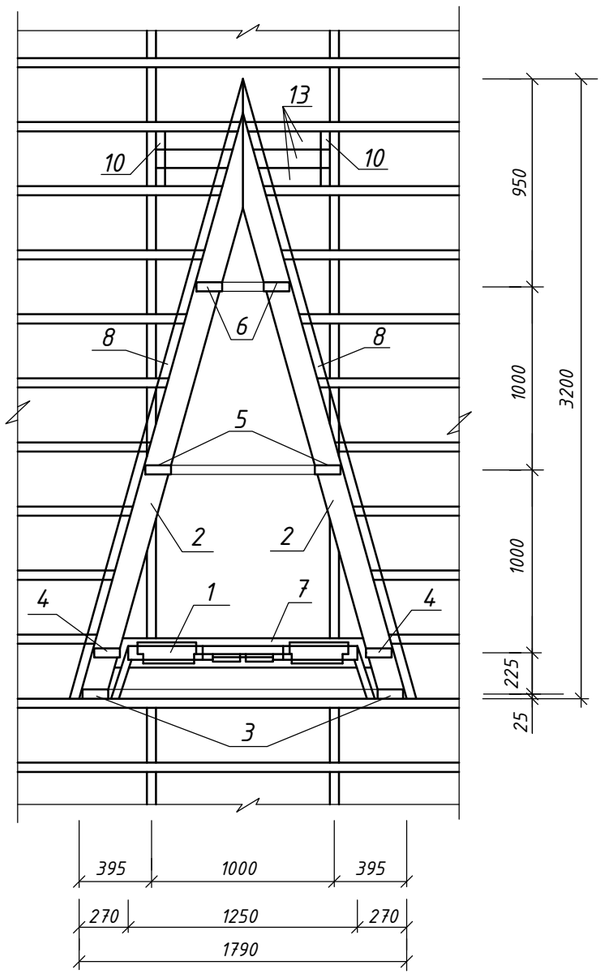

2 - 2

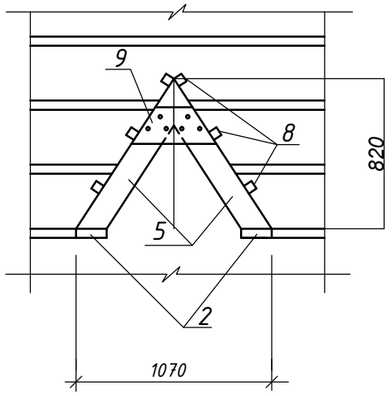

Спецификация конструктивных элементов

N п.п.	Обозначение	Наименование	Кол.	Объем ед.,м3	Объем общ.,м3
1	л.АС-	Блок слухового окна шт	6		
2	ГОСТ 8486-86*Е	Ригель 50х160,L=3320	2		0,053
3	-//-	Стропила 50х140,L=1750	2		0,025
4	-//-	Стропила 50х140,L=1670	2		0,023
5	-//-	Стропила 50х140,L=1180	2		0,017
6	-//-	Стропила 50х140,L=740	2		0,010
7	-//-	Ригель 50х160,L=1780	1		0,014
8	-//-	Обрешетка 32х100, п.м	22,0		0,071
9	-//-	Накладка 50х200,L=460	4		0,018
10	-//-	Опорный брус 50х100,L=400	2		0,004
11	-//-	Бобышка 80х100,L=160	2		0,003
12	-//-	Подшивка из досок 30х300,п.м	4,8		0,043
13	-//-	Ригель 50х160,L=900	3		0,022
		Металлочерепица-оцинкованный лист с порошковым покрытием	5,81		м2
		Фартук из оцинкованной кровельной стали δ=0,7мм	4,65		м2

Спецификация закладки вентшахты

	1НФ/100/2.0/50/ ГОСТ530-2012	Общий объем кирпичной кладки, марка 1НФ/100/2.0/50, м3			22,3
		Сталь оцинкованная толщ. 0,7мм м2			4,146

2.Подшивку из досок покрасить масляной краской за 2 раза под цвет металлочерепицы.

Изм.	Кол.уч	Лист	N док.	Подпись	Дата	13-18 АС		
						"Капитальный ремонт здания Совхозной средней школы в с/о Октябрьский Костанайского района, Костанайской области"		
ГАП		Тиметов				"Совхозная средняя школа"	Стадия	Лист	Листов
Проверил		Зулеев С.С.					РП	58	73
Разработал		Тасыбек Н.							
Н.контр.		Зулеев С.С.				Слуховое окно	ТОО "КазЖобаСаулет-Консалтинг" г.Шымкент-2018г.		

БЛОК СЛУХОВОГО ОКНА ОБС-1

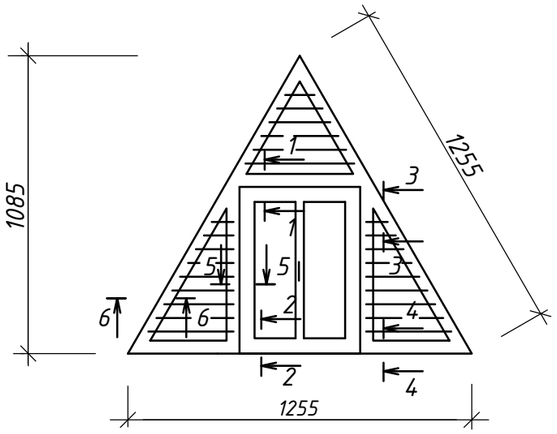

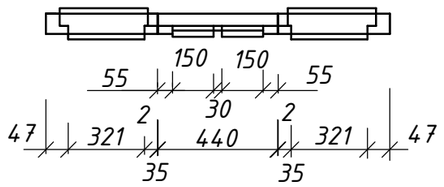

1-1

2-2

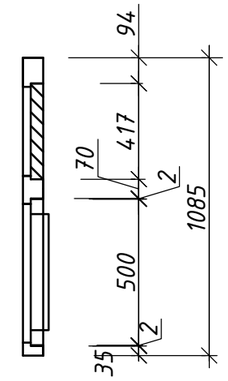

3-3

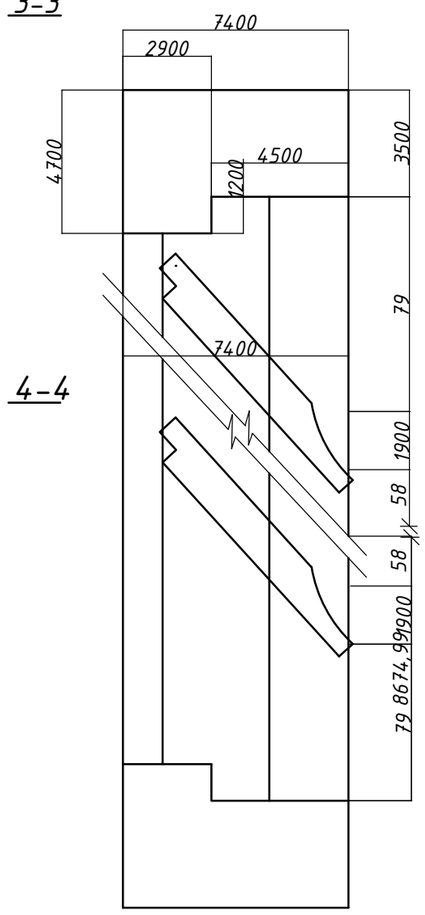

4-4

7-7

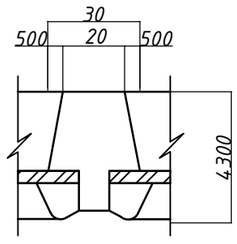

Спецификация конструктивных элементов

N п.п.	Обозначение	Наименование	Кол.	Масса ед.,кг	Примеч.
1	ГОСТ 8486-86*Е	Древесина коробки			0.055м3
2	ГОСТ 8486-86*Е	Древесина жалюзей			0.033м3
3	ГОСТ 8486-86*Е	Древесина переплета			0.025м3
4	ГОСТ 8486-86*Е	Древесина раскладки			0.008м3
5	ГОСТ 5088-94	Петли оконные разъемные			2
6	ГОСТ 5090-86	Задвижки оконные			2
7	ГОСТ 5087-80	Ручка скоба на лапках			1
8	ГОСТ 111-2001	Стекло оконное			0,20м2

5-5

6-6

1.Данный лист см. совместно с л.АС-48,49,51,52,54,55,58

2.Блок слухового окна покрасить за 2 раза под цвет металлочерепицы.

						13-18 АС	
						"Капитальный ремонт здания Совхозной средней школы в с/о Октябрьский Костанайского района, Костанайской области"	
Изм.	Кол.уч	Лист	N док.	Подпись	Дата		
ГАП		Тиметов				"Совхозная средняя школа"	Стадия: РП; Лист: 59; Листов: 73
Проверил		Зулеев С.С.					
Разработал		Тасыбек Н.					
Н.контр.		Зулеев С.С.				Блок слухового окна	ТОО "КазЖобаСаулет-Консалтинг" г.Шымкент-2018г.

Деталь крепления водосточной трубы к стене

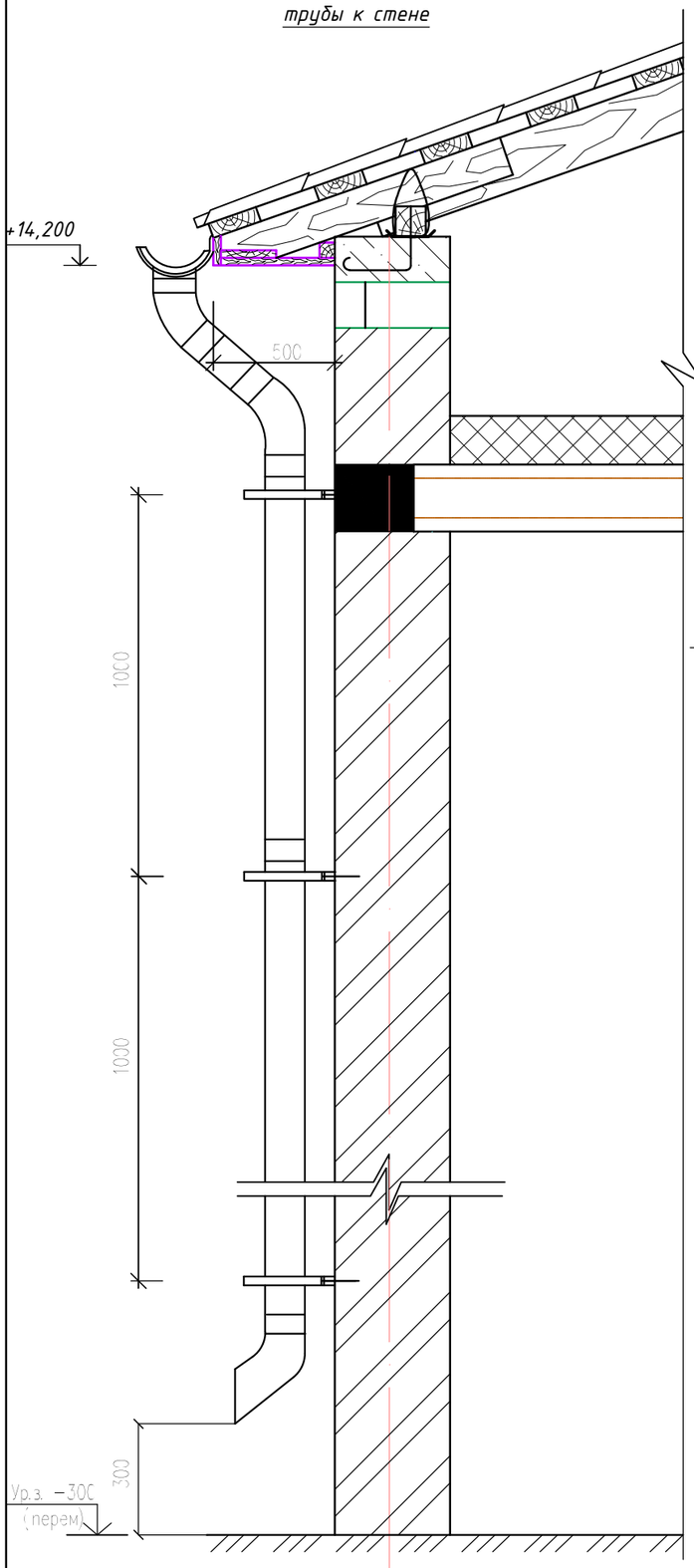

Вид А

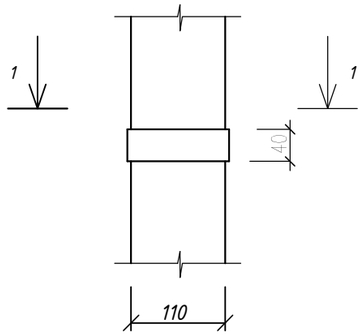

1-1

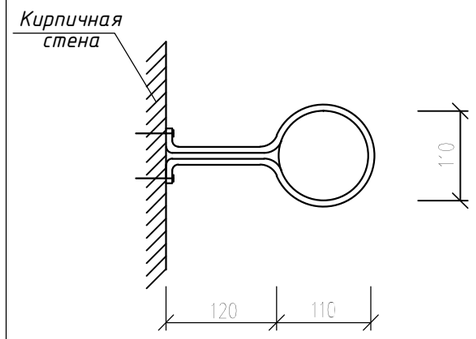

Устройство настенного желоба

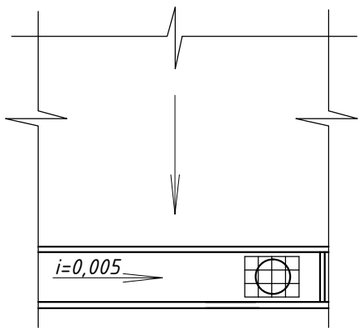

Спецификация конструктивных элементов

№ п.п.	Обозначение	Наименование	Кол. шт	Масса ед.,кг	Примеч.
1		Желоб водосточный D=125 мм, L=3000 мм	186		
2		Соединитель желоба D=125 мм	185		
3		Воронка выпускная D=100 мм	34		
4		Кронштейн желоба D=125 мм, L = 320 мм	926		
5		Труба водосточная D=100 мм, L = 3 м.п.	201		
6		Держатель трубы на кирпич D=100 мм	202		
7		Колено трубы D=100 мм	102		

1.Данный лист см. совместно с л.АС-57

Изм.	Кол.уч	Лист	N док.	Подпись	Дата	13-18 АС		
						"Капитальный ремонт здания Совхозной средней школы в с/о Октябрьский Костанайского района, Костанайской области"		
ГАП		Тиметов				"Совхозная средняя школа"	Стадия	Лист	Листов
Проверил		Зулеев С.С.					РП	60	73
Разработал		Тасыбек Н.							
Н.контр.		Зулеев С.С.				Деталь крепления водосточной трубы к стене	ТОО "КазЖобаСаулет-Консалтинг" г.Шымкент-2018г.		

Ремонт поврежденной ребристой плиты

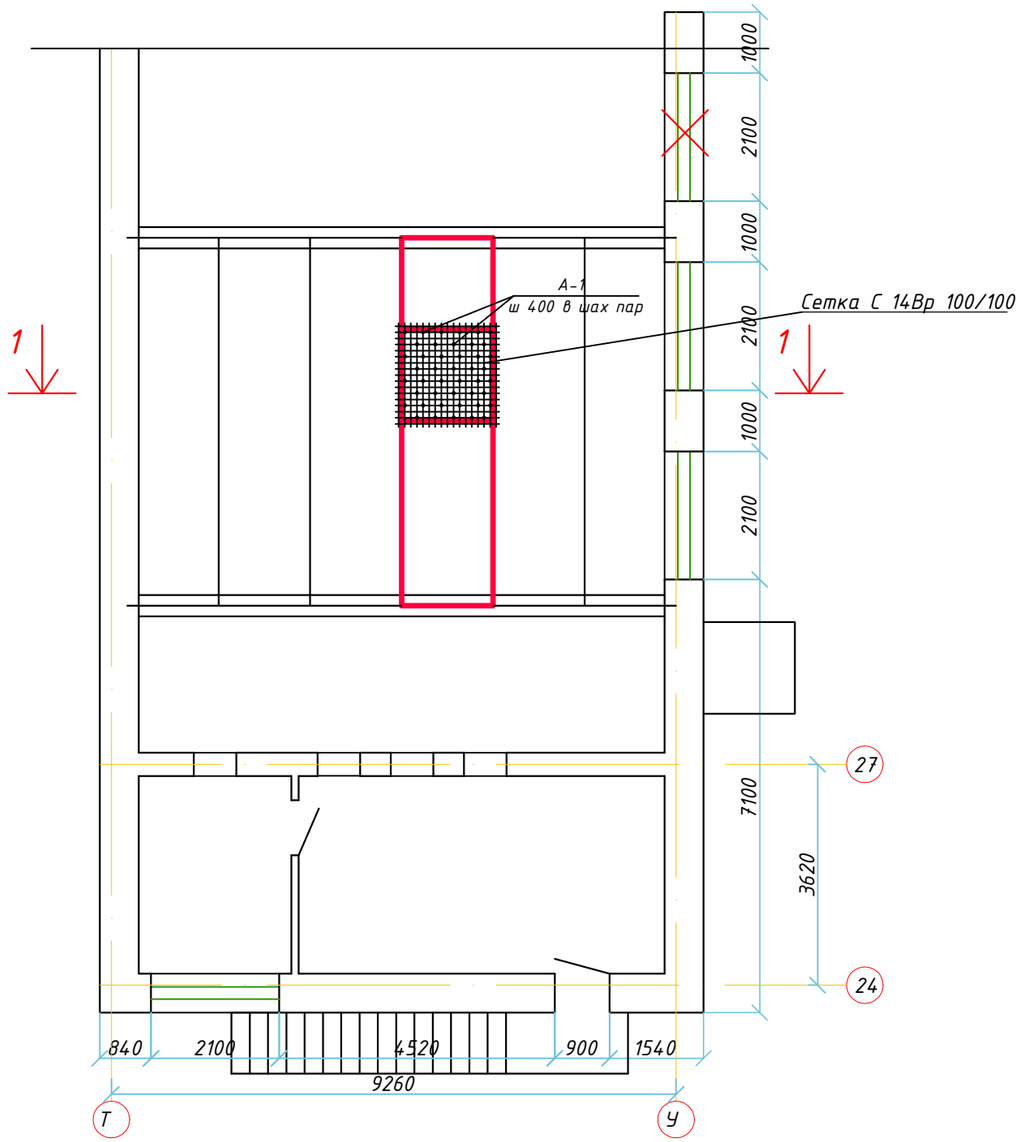

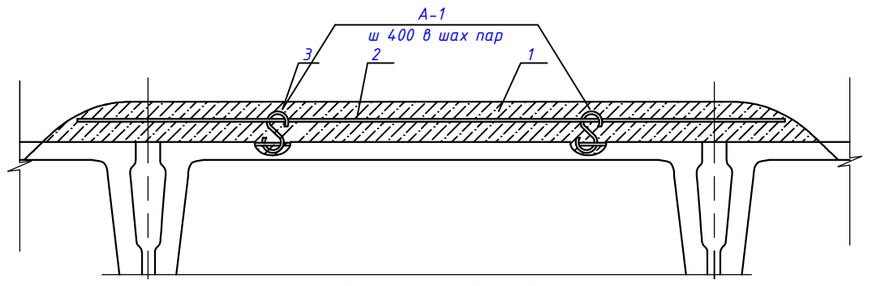

Ремонт полок ребристой плиты

1.Бетонный слой толщиной 70мм.
2.Дополнительная арматура
3.Хамуты.

Ведомость деталей

Поз.	Эскиз
	330

Спецификация конструктивных элементов

Марка поз.	Обозначение	Наименование	Кол.	Масса ед. кг.	Примеч.
		Ребристые плиты на ремонт	1		
1	ГОСТ 8478-81*	Бетон кл. В15. толщ 70 мм м3	0,225		
2	ГОСТ 5781-91*	Сетка ф14 Вр -100/100 м2	3,4	1,21	4,114кг.
		Шпилька связывающая			
А-1	ГОСТ 34028-2016	ф6А-I L=600мм	45	0.13	5.9

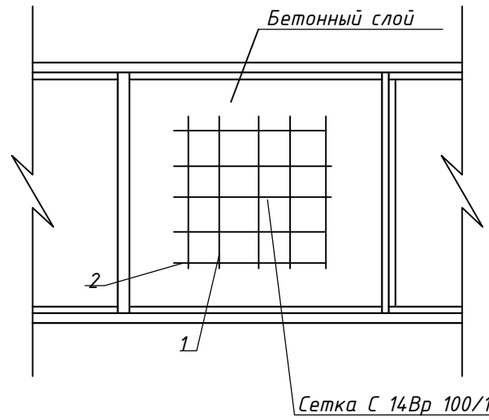

1-1

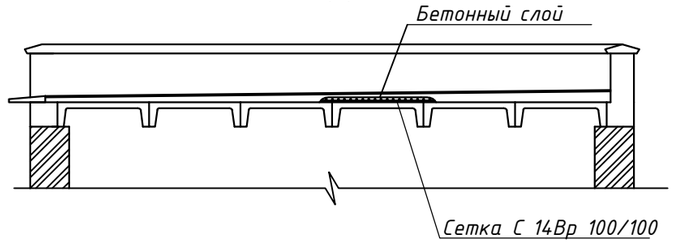

Усиление ребристых плит перекрытия производится следующим образом:
1. Армировать противоусадочной сеткой по верху утолщающей плиты
2. Связать арматуры шпильками
3. Залить бетонным покрытием

Изм.	Кол.уч	Лист	N док.	Подпись	Дата	13-18 АС		
						"Капитальный ремонт здания Совхозной средней школы в с/о Октябрьский Костанайского района, Костанайской области"		
ГАП		Тиметов				"Совхозная средняя школа"	Стадия	Лист	Листов
Проверил		Зулеев С.С.					РП	61	73
Разработал		Тасыбек Н.							
Н.контр.		Зулеев С.С.				Усиление ребристых плит перекрытия Второй свет Лит (Т-У)	ТОО "КазЖобаСаулет-Консалтинг" г.Шымкент-2018г.		

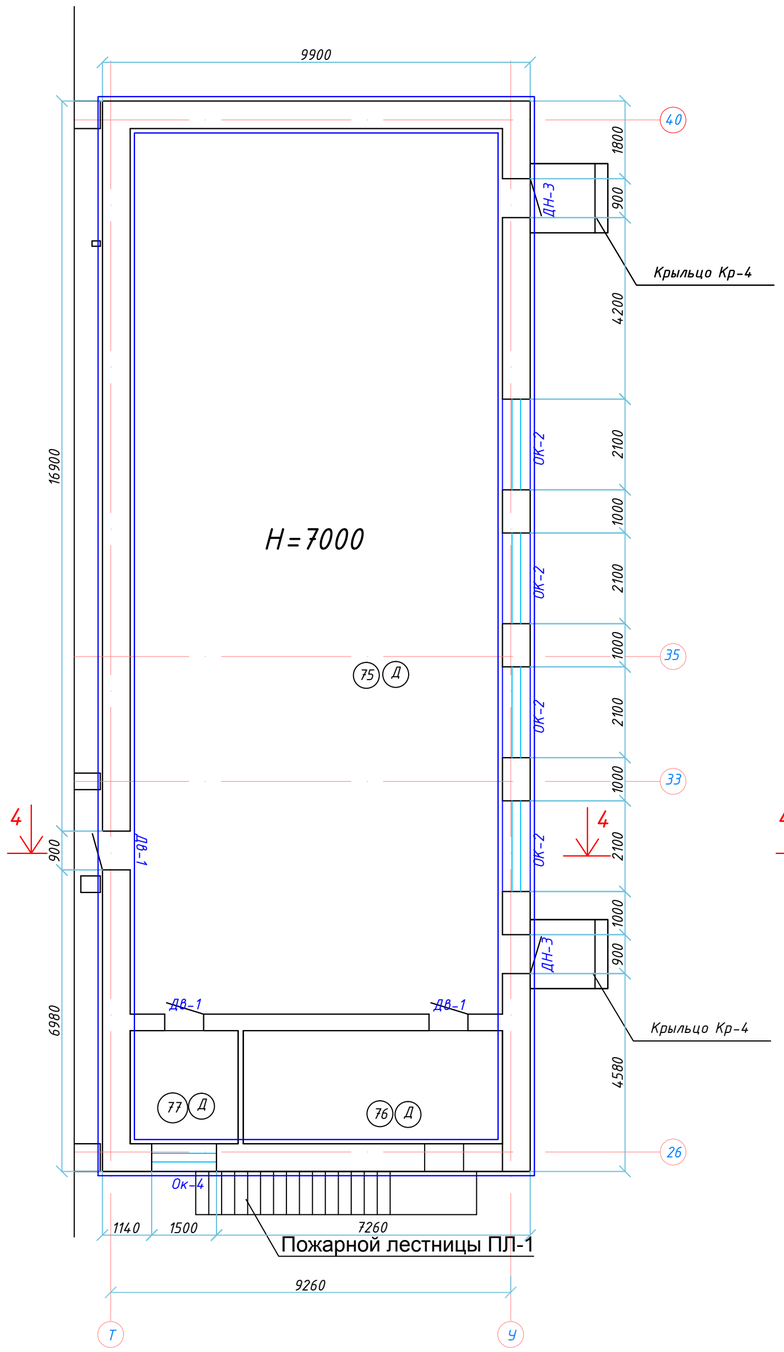

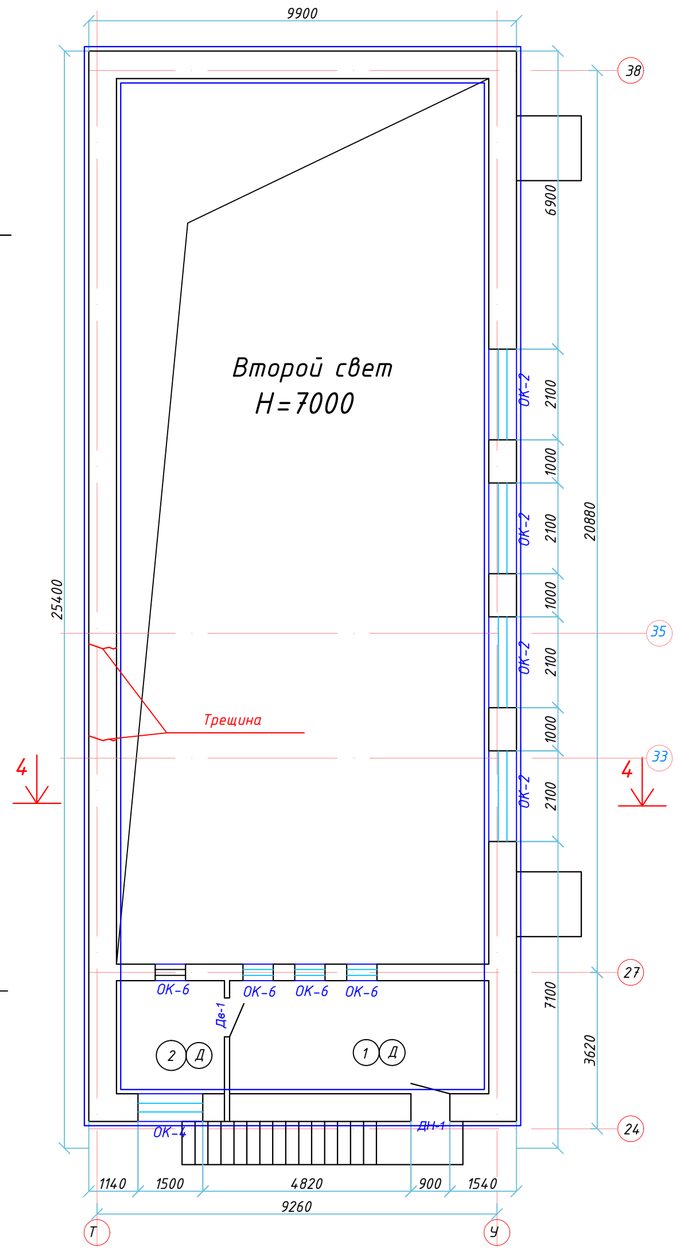

Спецификация конструктивных элементов.

Марка поз.	Обозначение	Наименование		Масса ед.кг	Приме-чание.
		Стены и перегородки δ=510мм	584,226 м2		
1	ГОСТ 5781-97*	Анкер Ан-1, Ф10А-III , L=700	6	0,4319	2,5914
2	ГОСТ 8478-81*	Сетка ЗВрI-100/100 (м2.)	2,0	1,02	2,04
		Штукатурка цементным раствором М100 t=40мм. (м2)	2,0		

Указания по производству работ

В кирпичных стенах просверлить отверстия ∅ 12мм для анкеров Ан-1 с шагом 600х600 мм в шахматном порядке. Диаметр отв. 12 мм. Установить анкеры Ан-1 в отверстия на растворе М100. Арматурные сетки соединить между собой Z-образными анкерами Ан-1 - ∅ 10 А-III, L=700мм. установленные в отверстиях, при этом сетки Сетки ЗВр/ 100х100 должны быть зафиксированы на 1,5см от поверхности кирпичной кладки. Стены полностью обшить сеткой с двух сторон и оттштукатурить цементным раствором М100 толщиной 40 мм. По обильно смоченной кирпичной кладке после установки вертикальных сеток наносится высокопрочная штукатурка толщиной по 40мм. Высокопрочная штукатурка наносится послойно, слоями по 10 мм. Согласно СНиПа 2.03-30-2017 выполняется усиление перегородок двухсторонними арматурными сетками.

Усиление существующих простенка армированной штукатуркой.

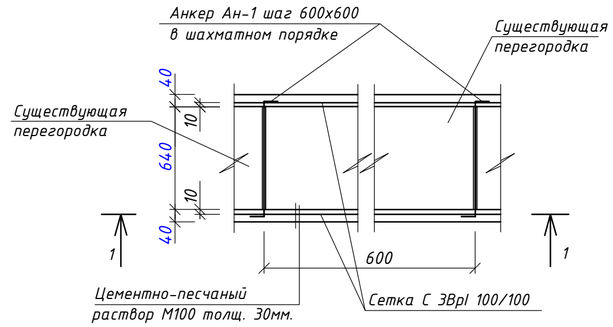

1 - 1

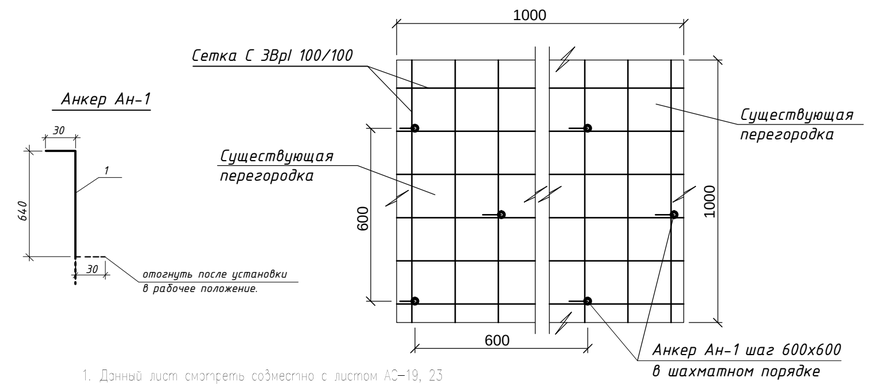

1. Данный лист смотреть совместно с листом АС-19, 23
2. Разрез 4-4 см. лист-АС-19,22

Изм.	Кол.уч	Лист	N док.	Подпись	Дата	13-18 АС		
						"Капитальный ремонт здания Совхозной средней школы в с/о Октябрьский Костанайского района, Костанайской области"		
ГАП		Тиметов				"Совхозная средняя школа"	Стадия	Лист	Листов
Проверил		Зулеев С.С.					РП	62	73
Разработал		Тасыбек Н.				Усиление стен армированной штукатуркой	ТОО "КазЖобаСаулет-Консалтинг" г.Шымкент-2018г.		
Н.контр.		Зулеев С.С.							

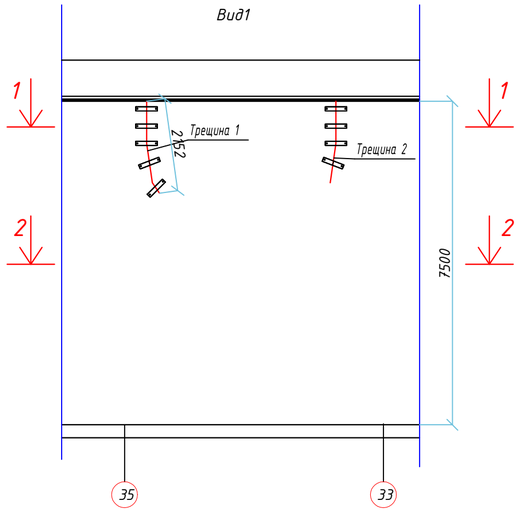

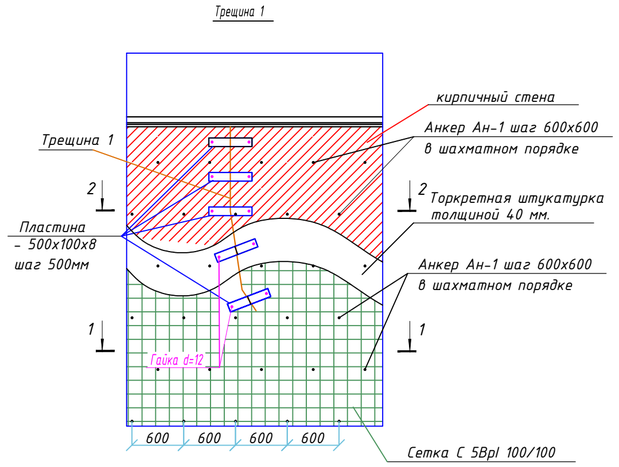

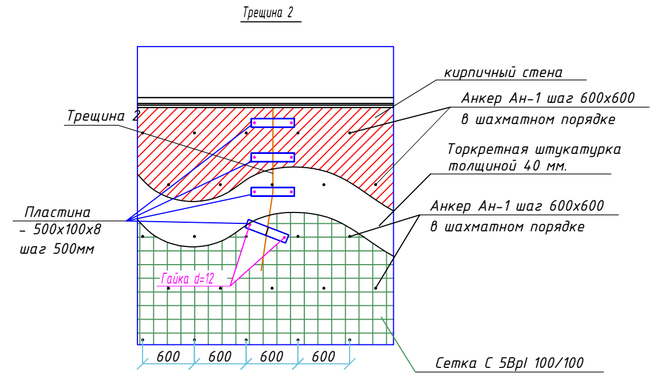

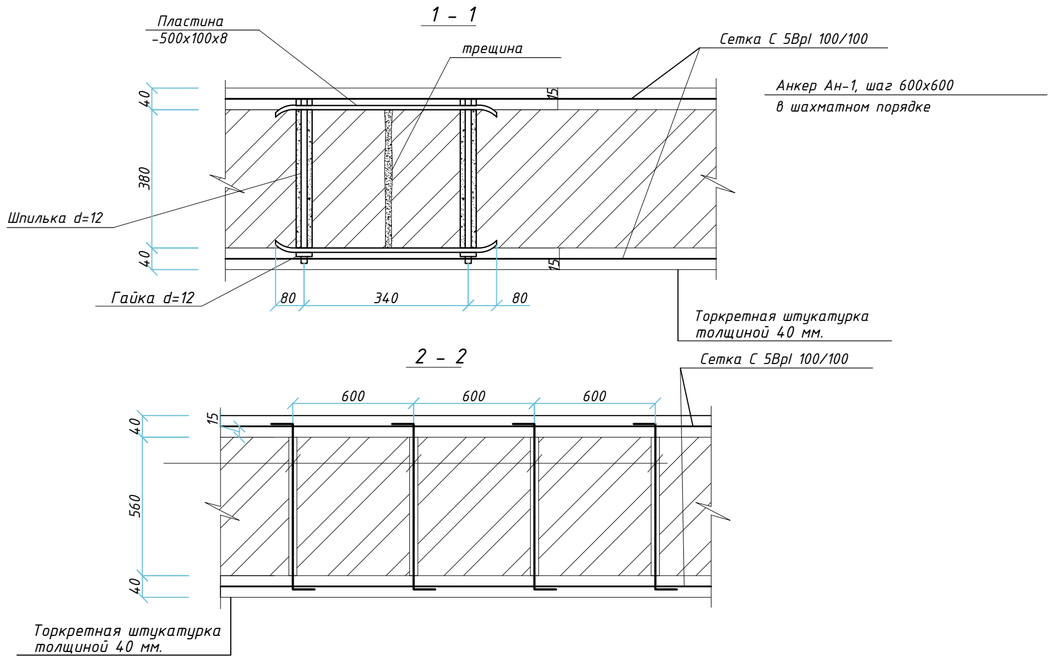

Расход на усиление стен.

Поз	Обозначение	Наименование	Кол. шт.	Масса ед., кг	Приме-чание
	ГОСТ 8479-81*	Сетка 5Bpl-100/100 (м2.)	62.25	2,88	179.28кг
	ГОСТ 5781-97	Анкер Ан-1, Ø10АШ , L=560	91	0,34552	31.4 кг
	ГОСТ 535-79	Пластина - 500 х 100 х 8	9	3,14	28,26 кг
	ГОСТ 24379,1-80*	Шпилька d=12 L=430	18.	0,497	8,892кг
	ГОСТ 9064-75	Гайка d=12	36.	----	----
	ГОСТ 11371-78*	Шайба d=12	36	----	----
		Торкретная штукатурка толщиной 40мм. М400 (м2)	62.25		

Указания по производству работ

В кирпичных стенах просверлить отверстия ∅ 14мм для анкеров Ан-1 с шагом 600х600 мм в шахматном порядке.

Установить анкеры Ан-1 в отверстия на растворе М100.

Арматурные сетки соединить между собой Z-образными анкерами Ан-1. - ∅ 12 AIII, L=560.

установленные в отверстиях, при этом сетки (Сетка 5Bpl 100/100) должны быть зафиксированы на 1,5см от поверхности кирпичной кладки.

Стены полностью обшить сеткой с двух сторон и торкретная штукатурка толщиной 40мм.

Высокопрочная штукатурка наносится послойно, слоями по 20мм.

Для приготовления высокопрочного штукатурного раствора применяется портландцементы марок М400 .

Составы заполнителей по фракциям с максимальными размерами 2.5 мм., влажность заполнителей следует принимать от 5 до 15 %.

1.Данный лист см. совместно с л.АС-62

						13-18 АС	
						"Капитальный ремонт здания Совхозной средней школы в с/о Октябрьский Костанайского района, Костанайской области"	
Изм.	Кол.уч	Лист	N док.	Подпись	Дата		
ГАП		Тиметов				"Совхозная средняя школа"	Стадия: РП; Лист: 63; Листов: 73
Проверил		Зулеев С.С.					
Разработал		Тасыбек Н.				Фрагмент1, 2, Заделка трещин в несущей стене по оси. Х. Сечение 1-1,2-2.	ТОО "КазЖобаСаулет-Консалтинг" г.Шымкент-2018г.
Н.контр.		Зулеев С.С.					

План вентшахт

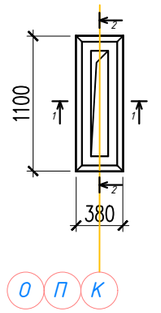

1-1

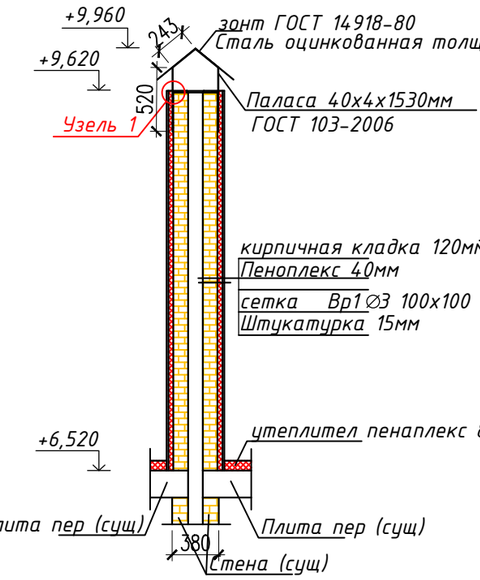

2-2

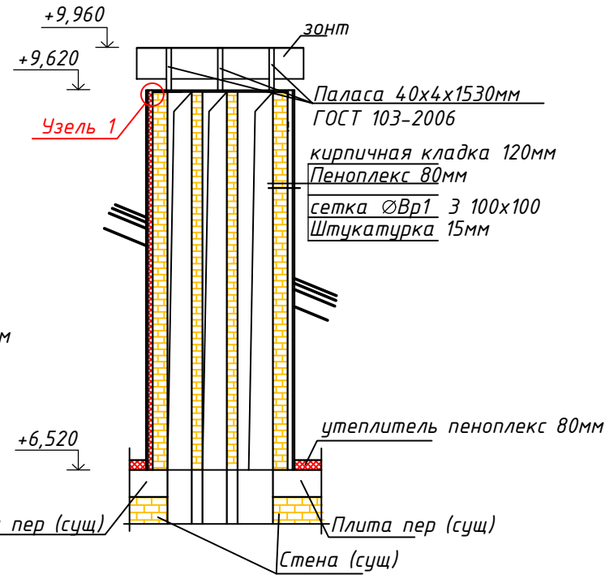

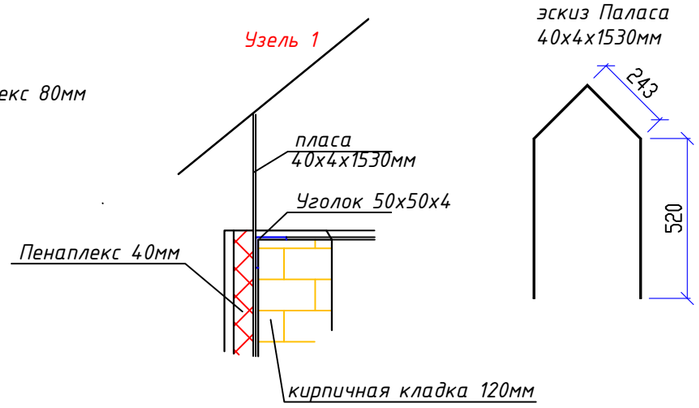

эскиз Паласа
40х4х1530мм

Деталь устраиваемой кирпичной стена δ=120мм

Деталь пересечения вентиляционной шахты с кровлей

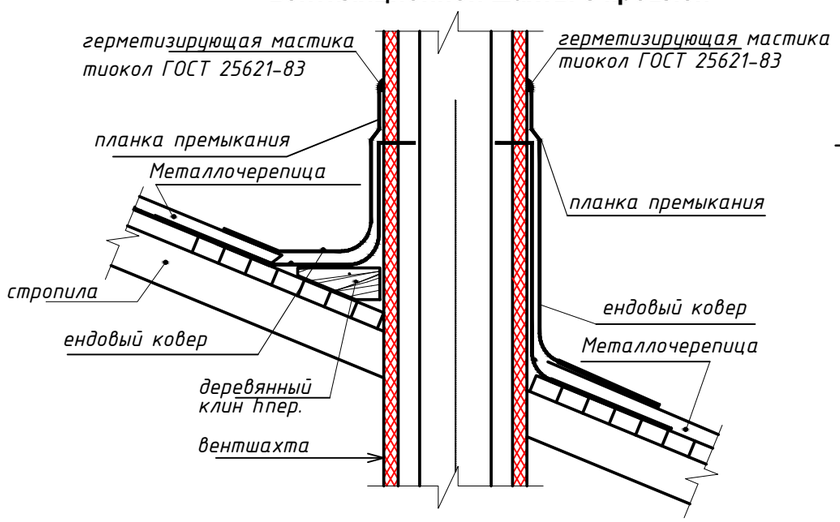

Изделие металлическое ИМ-1

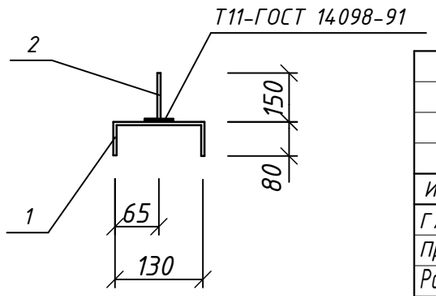

Спецификация конструктивных элементов

Марка	Обозначение	Наименование	Кол шт.	Масса ед.кг	Приме-чание.
		Вентшахт	13шт		
	см. АС-22	Сетка С-2 п.м.	2,96	0,32	27,2
	ГОСТ530-2012	Кирпичная кладка δ=120мм. 1,4Нф/125/2.0/35 на раствореМ50 м3	1,10		
		Изделие металлическое ИМ-1	6	0.593	79,462
1	ГОСТ 103-2006	-50х4 L=290	1	0,46	
2	ГОСТ 5781-91	Ф12А I L=150	1	0,133	
		Утеплитель Пеноплэкс 80мм м2	2,59		
		Штукатурка 15мм м2	2,59		
		Зонт	13		
1		Сталь оцинкованная толщ 0,7 мм 1,3х0,8 м2	1,04		
2	ГОСТ 8509-93	Угольник 50х50х3 L=2960 мм	1	6,8672	
3	ГОСТ 103-2006	Плаца 40х4 L=4590	1	5,783	1,78
4	ГОСТ 28778-90	Болты анкерный М8х85	12		

Устройство кирпичной вентиляционной шахты

Устанавливаются арматурны
По высоте кладки шагом 675мм устанавливаются сетки С
Перегородки устраиваются обыкновенным жженным кирпичом марки растворе М 50.
Перегородки длиной более 3.0м армируются дополнительно еще 3 верхних ряда кладки и крепятся к на перекрытию . 1.4Нф/125/2,0/35/ГОСТ 530-2012
Изделия металлические ИМ -1 устанавливаются в пустотах или швах плит перекрытия

Данный лист смотреть с листами АС-57

Изм.	Кол.уч	Лист	N док.	Подпись	Дата	13-18 АС		
						Разработка ПСД по объекту «Капитальный ремонт здания Совхозная средней школы в с/о Октябрьский Костанайского района, Костанайской области"		
ГАП		Тиметов				"Совхозная средняя школа"	Стадия	Лист	Листов
Проверил		Зулеев С.С.					РП	64	73
Разработал		Тасыбек Н.							
Н.контр.		Зулеев С.С.				Крепление вент.шахты к плите перекрытия	ТОО "КазЖобаСаулет-Консалтинг" г.Шымкент-2018г.		

Деталь устройства
пробиваемого дверного проема
в стене №1

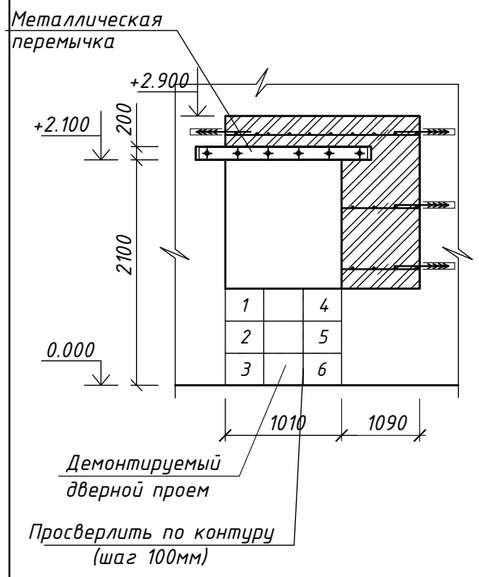

Деталь устройства обрамления
пробиваемого дверного проема
в стене

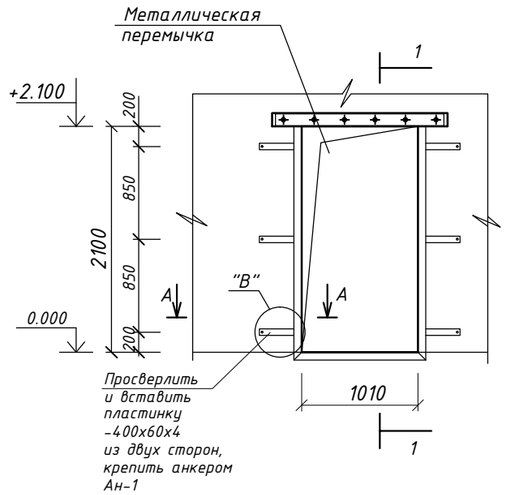

Узел "А"

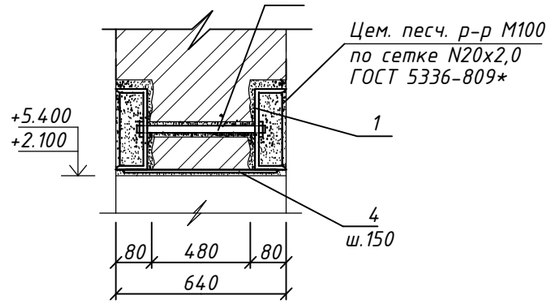

Узел "В"

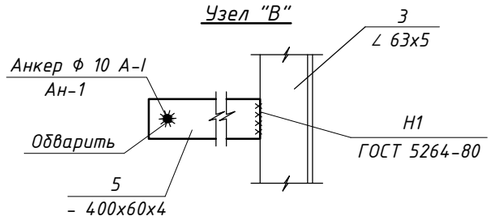

А - А
Узел "А"

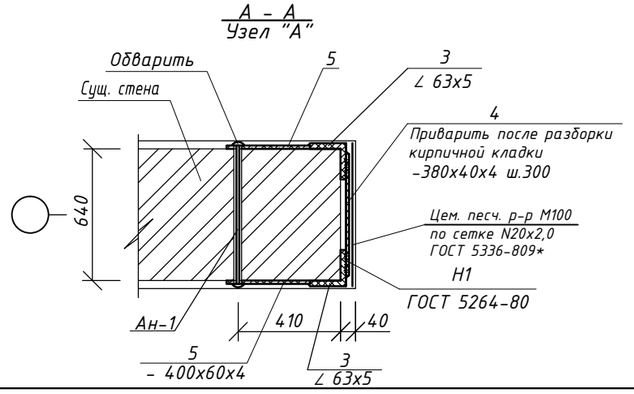

Узел "Б"

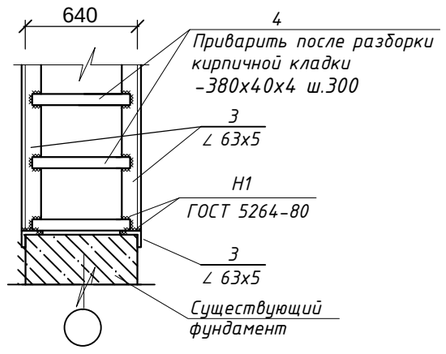

Спецификация конструктивных элементов

Марка поз.	Обозначение	Наименование		Кол. шт.	Масса ед,кг	Приме-чание
		Деталь №1		1		
1	ГОСТ 8240-97	[18 L=1610		2	26,25	52,5
2	ГОСТ 7798-78	Болт М16-300		8	0,509	4,03
	ГОСТ 11371-78*	Шайба М16		16	0,0113	0.1808
	ГОСТ ISO 8673-2014	Гайка М16		16	0,0335	0.536
3	ГОСТ 8509-93	L63x5	п.м.	14,4	4,81	69,26
4	ГОСТ 19903-91	-4x40	L=640	16	0,48	7.68
5	ГОСТ 19903-91	-4x60	L=400	12	0,75	9.0
А-1	ГОСТ 5781-91	Ф10 А-1	L=420	6	0.26	1.56
	ГОСТ 5336-80*	Сетка N20x2,0	м2	2.60	1,0	2.60
		Штукарурка цем.-песч. раствор М200	м2	2.60		
		Демонтируемый проем	м3	0.22		
	см. АС-	Сетка С-1	п.м.	3.7	0.67	1.81
	ГОСТ - 5781-91	Ерши Ф 10А-III	L=300	8	0,185	1.48
	1НФ/100/2.0/50/ГОСТ530-2012	Кирпичная кладка δ=640мм	м3	1,98		

1. Данный лист смотреть с л. АС-19

Изм.	Кол.уч	Лист	N док.	Подпись	Дата
ГАП		Тиметов			
Проверил		Зулеев С.С.			
Разработал		Тасыбек Н.			
Н.контр.		Зулеев С.С.			

13-18 АС

"Капитальный ремонт здания Совхозной средней школы в с/о Октябрьский Костанайского района, Костанайской области"

"Совхозная средняя школа"

Стадия	Лист	Листов
РП	65	73

Деталь устройства пробиваемого дверного проема в стене №1

ТОО "КазЖобаСаулет-Консалтинг" г.Шымкент-2018г.

Деталь устройства
пробиваемого дверного проема
в стене №2

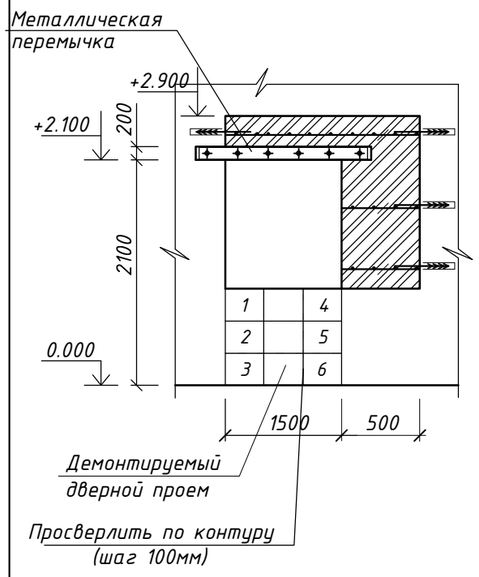

Деталь устройства обрамления
пробиваемого дверного проема
в стене

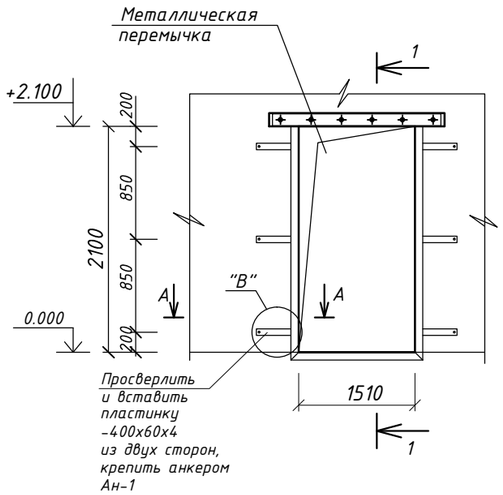

Узел "А"

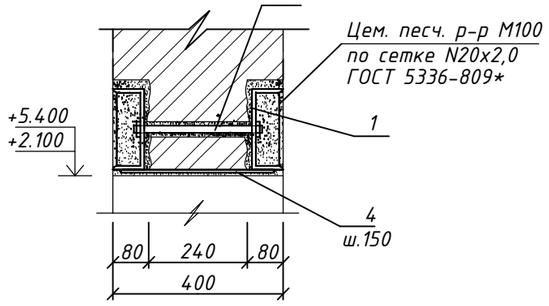

Узел "В"

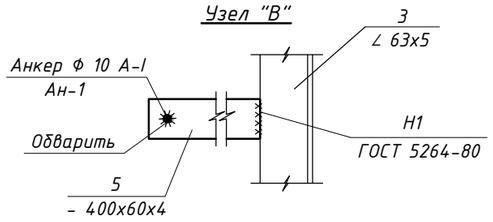

А - А
Узел "А"

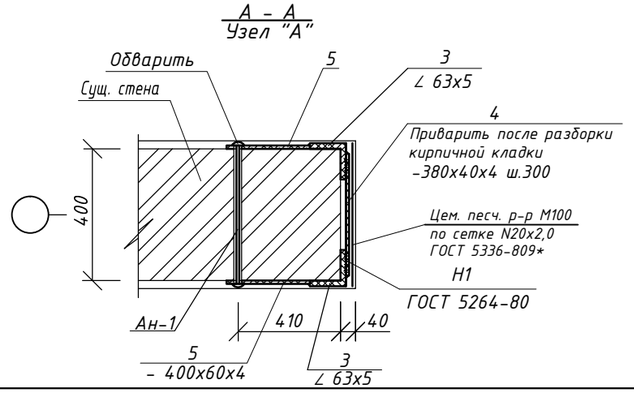

Узел "Б"

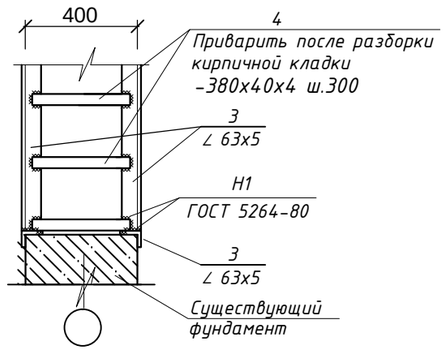

Спецификация конструктивных элементов

Марка поз.	Обозначение	Наименование	Кол. шт.	Масса ед,кг	Приме-чание
		Деталь №2	1		
1	ГОСТ 8240-97	[18 L=2100	2	16,30	34,53
2	ГОСТ 7798-78	Болт М16-300	6	0,509	3.054
	ГОСТ 11371-78*	Шайба М16	12	0,0113	0.1356
	ГОСТ ISO 8673-2014	Гайка М16	12	0,0335	0.402
3	ГОСТ 8509-93	L63x5 п.м.	9.8	4,81	47.14
4	ГОСТ 19903-91	-4x40 L=380	16	0,48	7.68
5	ГОСТ 19903-91	-4x60 L=400	12	0,75	9.0
А-1	ГОСТ 5781-91	Ф10 А-1 L=420	6	0.26	1.56
	ГОСТ 5336-80*	Сетка N20x2,0 м2	2.60	1,0	2.60
		Штукарурка цем.-песч. раствор М200 м2	2.60		
		Демонтируемый проем м3	0.22		
	см. АС-	Сетка С-1	2.7 п.м.	0.67	1.81
	ГОСТ - 5781-91	Ерши Ф 10А-III L=300	8	0,185	1.48
	1НФ/100/2.0/50/ГОСТ530-2012	Кирпичная кладка δ=380мм	1,53 м3		

1. Данный лист смотреть с л. АС-19

Изм.	Кол.уч	Лист	N док.	Подпись	Дата
ГАП		Тиметов			
Проверил		Зулеев С.С.			
Разработал		Тасыбек Н.			
Н.контр.		Зулеев С.С.			

13-18 АС

"Капитальный ремонт здания Совхозной средней школы в с/о Октябрьский Костанайского района, Костанайской области"

"Совхозная средняя школа"

Стадия	Лист	Листов
РП	66	73

Деталь устройства пробиваемого дверного проема в стене №2

ТОО "КазЖобаСаулет-Консалтинг" г.Шымкент-2018г.

Устройства Крыльцо Кр-5

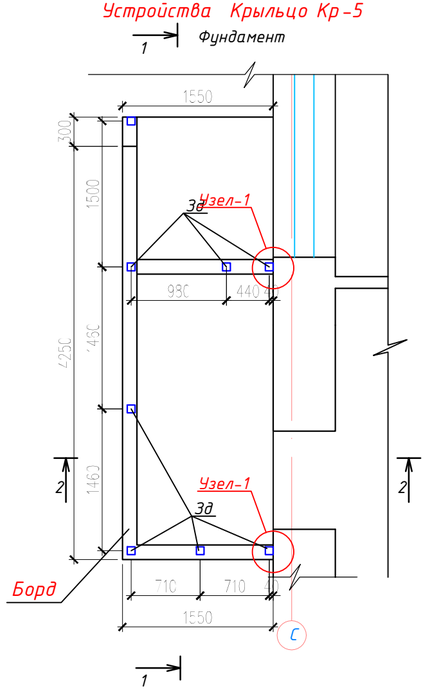

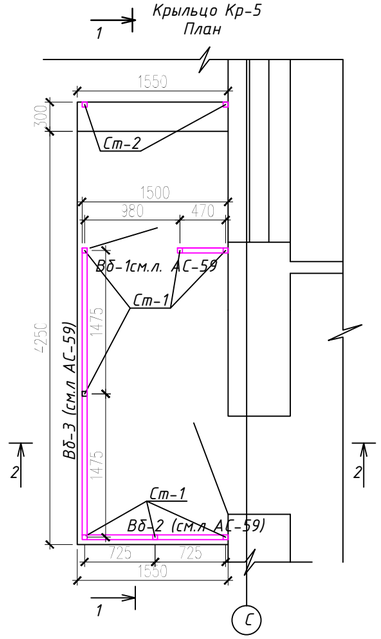

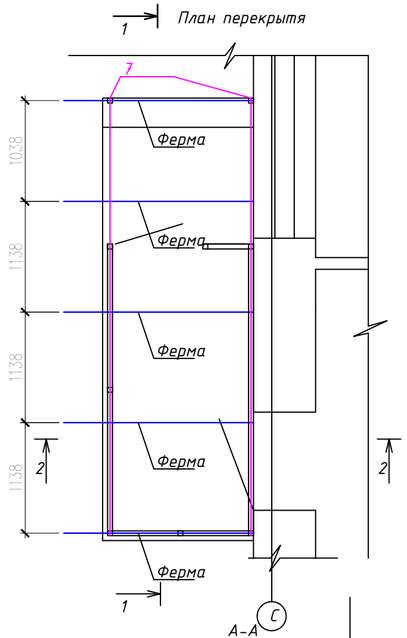

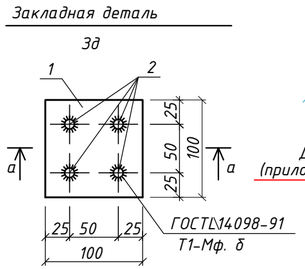

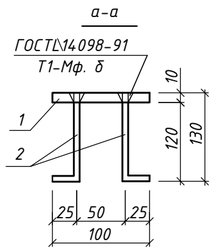

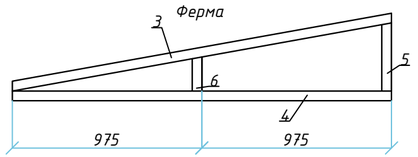

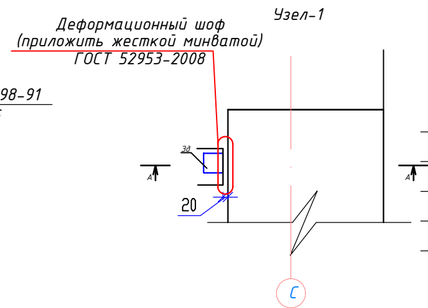

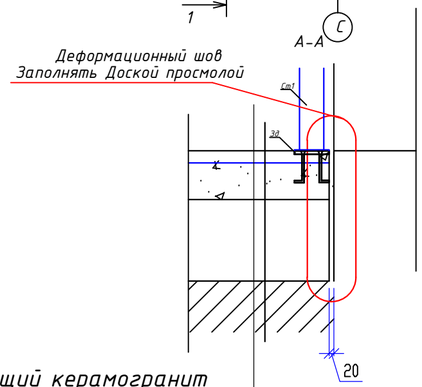

Нескользящий керамогранит
Бетон кл. В15 - 20мм
Бетон кл. В10 - 100мм армированный сеткой 5Вр-I 100/100
Уплотненный грунт

1.Сварку элементов конструкций производить ручной электродуговой электросваркой по ГОСТ 14098-91 электродами типа Э-42А по ГОСТ 9467-75*.

2.Сварные швы принять в соответствии с табл. 38 СНиП II-23-81*.

Спецификация конструктивных элементов

Марка поз.	Обозначение	Наименование	Кол. шт.	Масса ед.кг	Примеч. общ.расход
		Фундамент Крыльцо Кр-5	1		
	ГОСТ 8478-87	Сетка 5Вр1-100 / 5Вр1-100 м²	7,05	3.25	22,91
		Керамогранит с шероховатой поверхностью м²	6,48		
		Бетон кл.В 12.5 м³	1,32		
		Щебен м³	0,17		
		Утрамбованный грунт м³	0,91		
		Закладная деталь 3д	9		
1	ГОСТ 19904-90	Пластина -100х10 L=100	1	3.14	3.14
2	ГОСТ 5781-91	Ф12 А-III L=180	4	0.16	0.64
		Стойка			
Ст-1	ГОСТ 8639-82	☐ Стойка Ст-1 100х100х6 L=3100	7	53,38	373,66
Ст-2	ГОСТ 8639-82	☐ Стойка Ст-1 100х100х6 L=3250	2	55,96	111,92
	ГОСТ 8639-82	☐ балка 100х100х6 L=7500	1	129,15	129,15
		Ферма	5		
3	ГОСТ 8639-82	☐ 100х100х6 L=1980	1	53,38	373,66
4	ГОСТ 8639-82	☐ 100х100х6 L=1950	1	53,38	373,66
5	ГОСТ 8639-82	☐ 100х100х6 L=350	1	53,38	373,66
6	ГОСТ 8639-82	☐ 100х100х6 L=175	1	53,38	373,66
7	ГОСТ 8639-82	☐ Балка 100х100х6 L=4500	2	77,49	154,98
	ГОСТ 12082-82	обрешетка 40х40 L=56320	1		0,090
		Металлочерепица м2	14,7		
		Сталь оцинкованная 5,13-3 толщ 0,7мм. м2	1,54		
		Минвата 200мм м2	4,03		
		Подкровельная пленка м2	4,03		
		сетка 5Вр1-100 м2	4,03		
		гипсокартон м2	4,03		

1. Данный лист смотреть с л. АС-19,58

Изм.	Кол.уч	Лист	N док.	Подпись	Дата
ГАП		Тиметов			
Проверил		Зулеев С.С.			
Разработал		Тасыбек Н.			
Н.контр.		Зулеев С.С.			

13-18 АС

"Капитальный ремонт здания Совхозной средней школы в с/о Октябрьский Костанайского района, Костанайской области"

"Совхозная средняя школа"

Стадия	Лист	Листов
РП	67	73

Устройства крыльцо Кр5

ТОО "КазЖобаСаулет-Консалтинг" г.Шымкент-2018г.

Согласовано

Взам. инв. N

Подп. и дата

Инв. N подл.

Копировал

Формат А3

2-2

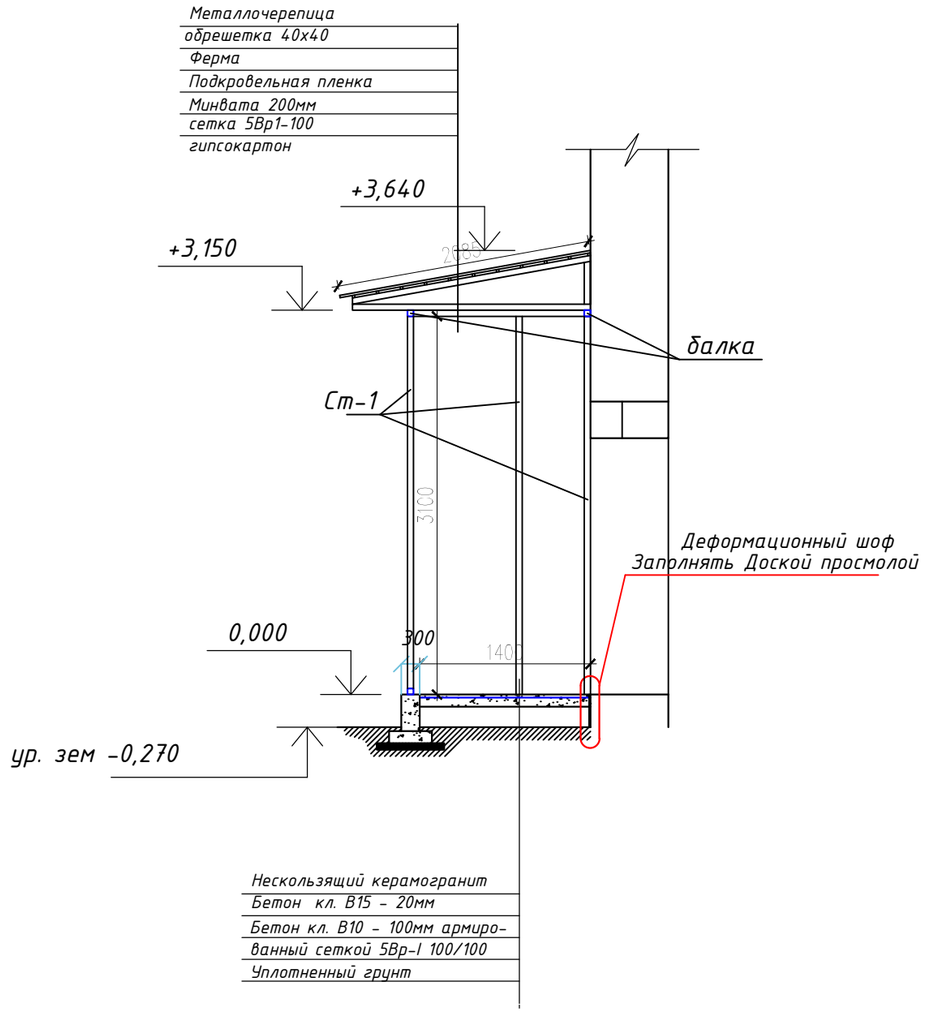

1-1

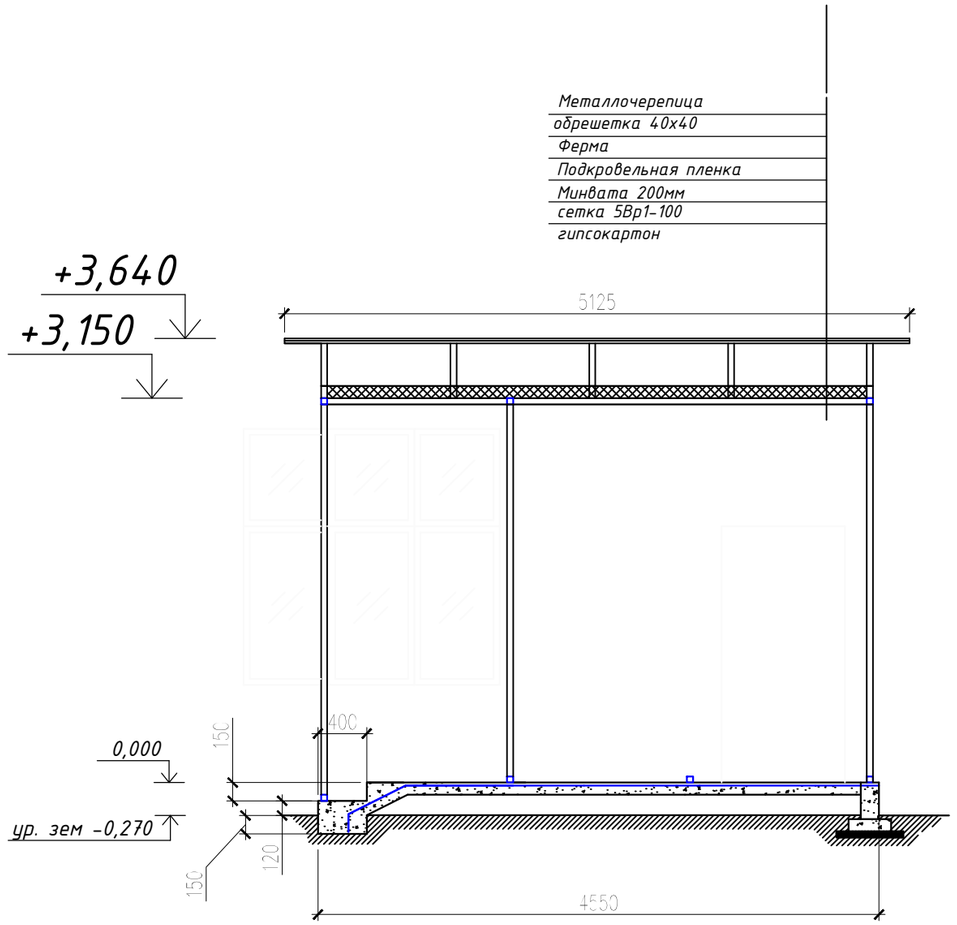

1. Данный лист смотреть с л. АС-67,69

Изм.	Кол.уч	Лист	N док.	Подпись	Дата	13-18 АС		
						"Капитальный ремонт здания Совхозной средней школы в с/о Октябрьский Костанайского района, Костанайской области"		
ГАП		Тиметов				"Совхозная средняя школа"	Стадия	Лист	Листов
Проверил		Зулеев С.С.					РП	68	73
Разработал		Тасыбек Н.							
Н.контр.		Зулеев С.С.				Разрез 1-1, 2-2	ТОО "КазЖобаСаулет-Консалтинг" г.Шымкент-2018г.		

Согласовано

Взам. инв. N

Подп. и дата

Инв. N подл.

Копировал

Формат А3

Вб-1

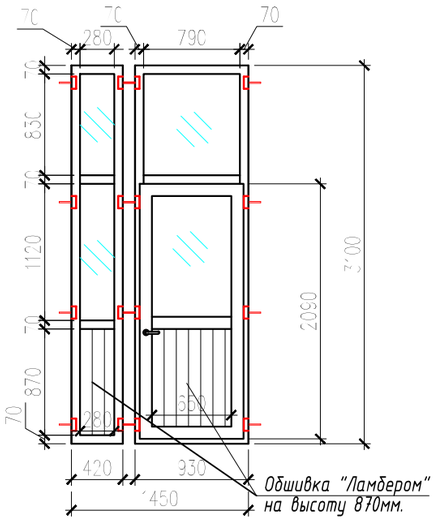

Вб-2

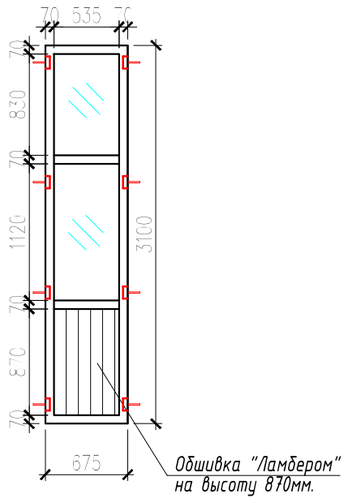

Вб-3

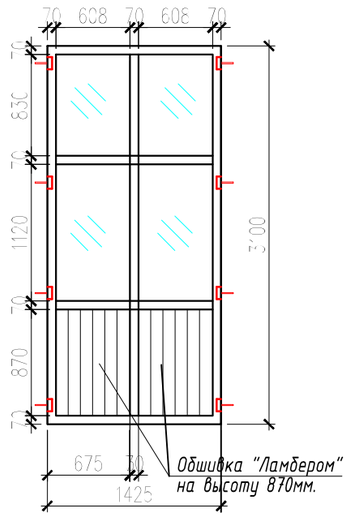

Спецификация элементов витража Вб - 1

Марка Поз.	Обозначение	Наименование	Кол. шт.	Масса ед., кг.	Примеч.
		Вб - 1	1		
Вб-1	ГОСТ 30674-99 Индивидуал.	Витраж ОП ССП 3100(Н)-1450(В)	1		2-ой остекл.
		Ламбер 870(Н)-650(В), 870(Н)-280(В)	1		
МИ - 1		Металлическое изделие, МИ-1	16	0,483	7,72
		Вб - 2	2		
Вб-2		Витраж ОП ССП 3100(Н)-675(В)	1		2-ой остекл.
		Ламбер 870(Н)-650(В), 870(Н)-280(В)	1		
МИ - 1		Металлическое изделие, МИ-1	8	0,483	4,83
		Вб - 3	2		
Вб-3	ГОСТ 30674-99 Индивидуал.	Витраж ОП ССП 3100(Н)-1425(В)	2		2-ой остекл.
МИ - 1		Металлическое изделие, МИ-1	8	0,483	4,83
		Изделие металлическое МИ-1	1		
1	ГОСТ 103-2006	-50х4 L=180	1	0,35	
2	ГОСТ 5781-91	Ф12А I L=150	1	0,133	

Изделие металлическое МИ - 1

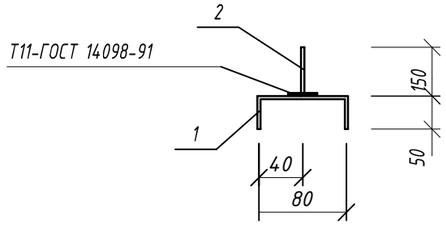

1. Данный лист смотреть с л. АС-67-68

Изм.	Кол.уч	Лист	N док.	Подпись	Дата	13-18 АС		
						"Капитальный ремонт здания Совхозной средней школы в с/о Октябрьский Костанайского района, Костанайской области"		
ГАП		Тиметов				"Совхозная средняя школа"	Стадия	Лист	Листов
Проверил		Зулеев С.С.					РП	69	73
Разработал		Тасыбек Н.							
Н.контр.		Зулеев С.С.				Витражный блок Вб-1, Вб-2, Вб-3	ТОО "КазЖобаСаулет-Консалтинг" г.Шымкент-2018г.		

Согласовано

Взам. инв. N

Подп. и дата

Инв. N подл.

Копировал

Формат А3

Устройства Крыльцо Кр-6

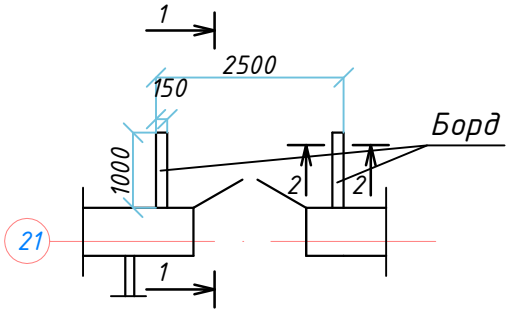

Устройства Крыльцо Кр-6

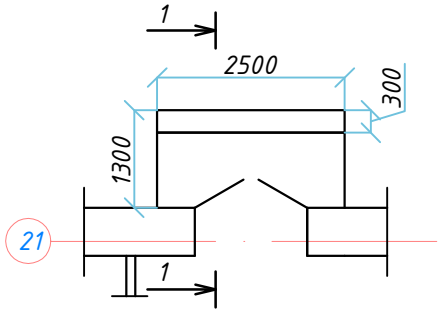

1-1

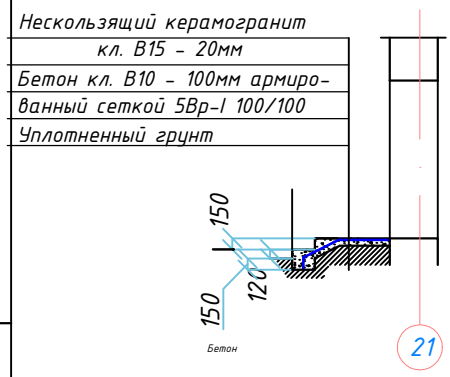

2-2

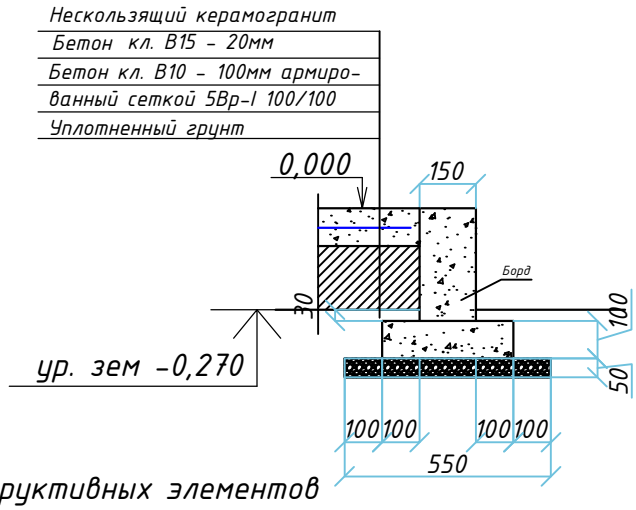

Спецификация конструктивных элементов

Марка поз.	Обозначение	Наименование	Кол. шт.	Масса ед.кг	Примеч. общ.расход
		Крыльцо Кр-6	1		
	ГОСТ 8478-87	Сетка $\frac{5Bpl-100}{5Bpl-100}$ $м^2$	3,25	3.25	10,56
		Керамогранит с шероховатой поверхностью $м^2$	3,25		
		Бетон кл.В 12.5 $м^3$	1,83		
		Щебен $м^3$	0,055		
		Утрамбованный грунт $м^3$	0,35		

1.Данный лист см. совместно с л.АС-19

Согласовано

Взам. инв. N

Подп. и дата

Инв. N подл.

Изм.	Кол.уч	Лист	N док.	Подпись	Дата
ГАП		Тиметов			
Проверил		Зулеев С.С.			
Разработал		Тасыбек Н.			
Н.контр.		Зулеев С.С.			

13-18 АС

"Капитальный ремонт здания Совхозной средней школы в с/о Октябрьский Костанайского района, Костанайской области"

"Совхозная средняя школа"

Стадия	Лист	Листов
РП	70	73

Устройства крыльцо Кр-6

ТОО "КазЖобаСаулет-Консалтинг" г.Шымкент-2018г.

Копировал

Формат А3

Фрагмент Схема расположения разделительных перегородок

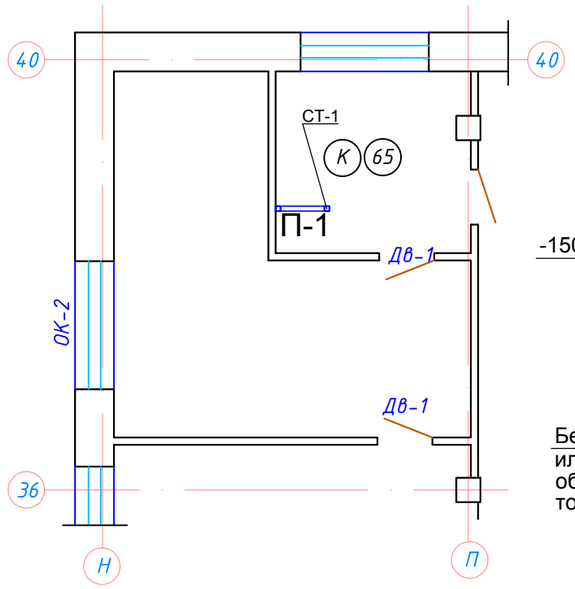

Узел "А"

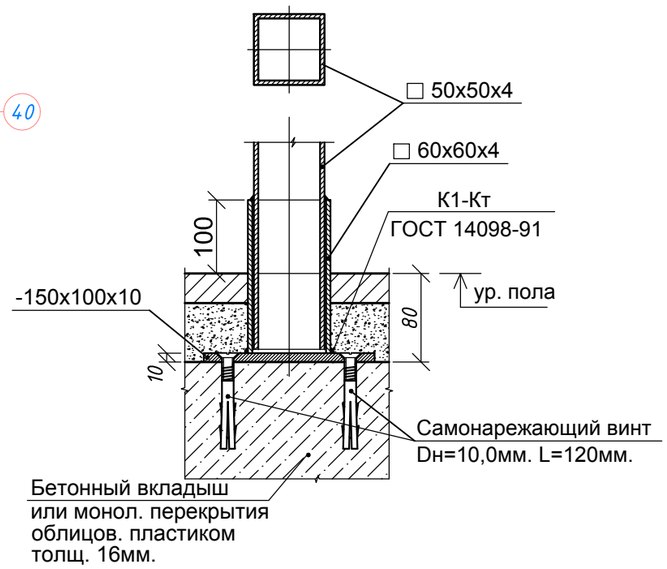

Спецификация конструтивных элементов

Марка поз.	Обозначение	Наименование	Кол	Масса ед.кг	Примеч.
		Экрановый панель П-1			
1	ГОСТ 8509-93	L 32х4 L=1300	2	3,06	6,12
2	ГОСТ 8509-93	L 32х4 L=830	2	1,79	3,58
3	ГОСТ 103-2006	-4х25 L=100	8	0,16	1,28
	ГОСТ 14614-79	Фанера декоративная "OSB" (водостойки) облицованная пластиком толщ.16мм, м2	1,079		
		Металл. стойка СТ-1			
1	ГОСТ 30245-94	□50х4 L=1500	1	8,34	
2	ГОСТ 30245-94	□60х4 L=200	1	1.41	
3	ГОСТ 103-2006	-150х100х10	1	1.18	
		Самонарежающий винт Dн=10,0мм. L=120мм.	4		

Экрановый панель П-1

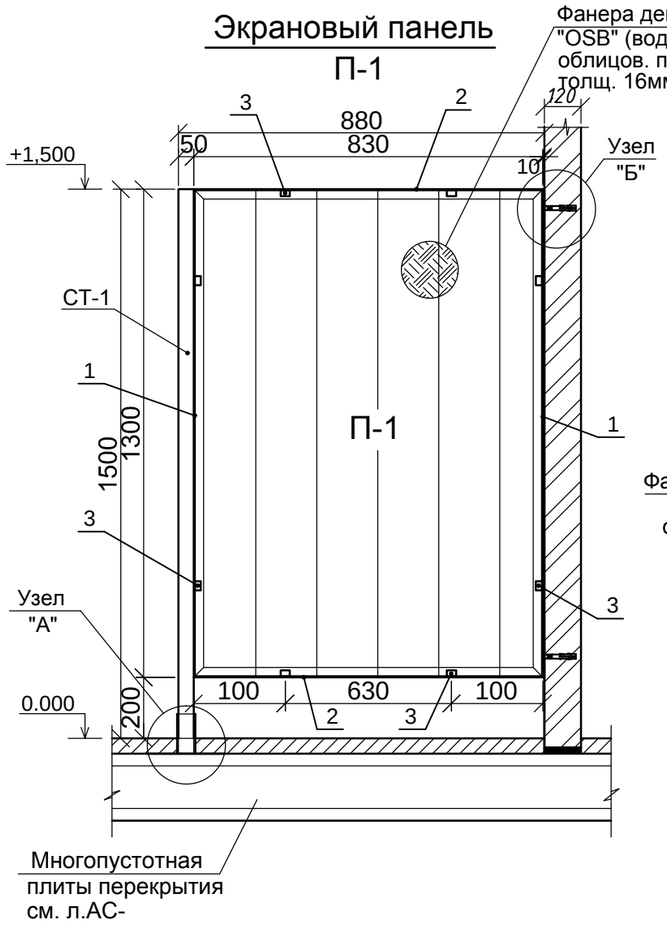

Узел "Б"

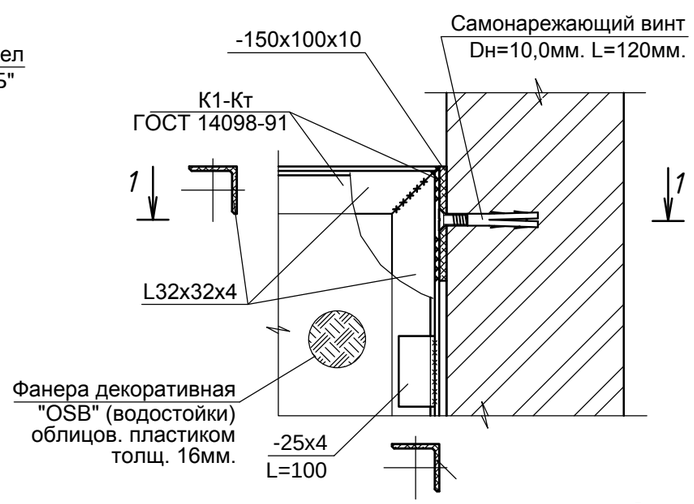

1-1

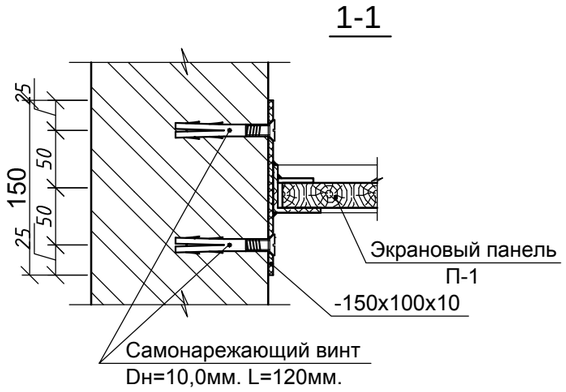

Данный лист смотреть совместно - АС-19

						13-18 АС	
						"Капитальный ремонт здания Совхозной средней школы в с/о Октябрьский Костанайского района, Костанайской области"	
Изм.	Кол.уч	Лист	N док.	Подпись	Дата		
ГАП		Тиметов				"Совхозная средняя школа"	Стадия: РП; Лист: 71; Листов: 73
Проверил		Зулеев С.С.					
Разработал		Тасыбек Н.					
Н.контр.		Зулеев С.С.				Фрагмент схема расположения разделительный перегородка	ТОО "КазЖобаСаулет-Консалтинг" г.Шымкент-2018г.

Согласовано

Взам. инв. N

Подп. и дата

Инв. N подл.

Копировал Формат А3

№-3 ДЕТАЛЬ УСТРОЙСТВА ДВЕРНОГО ПРОЕМА

Деталь устройства пробиваемого дверного проема в стене 380мм.

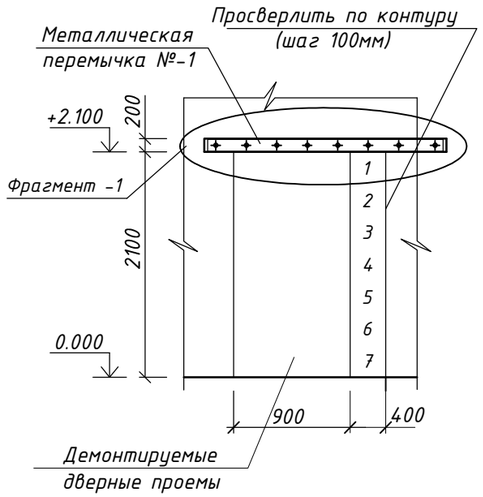

Разрез 1-1

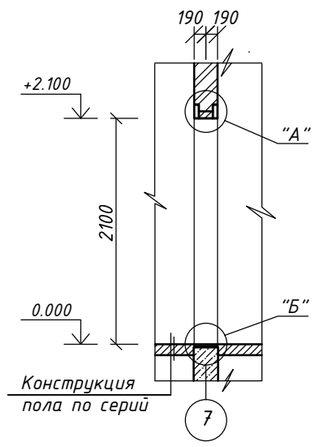

Деталь устройства обрамления пробиваемого дверного проема в стене 380мм.

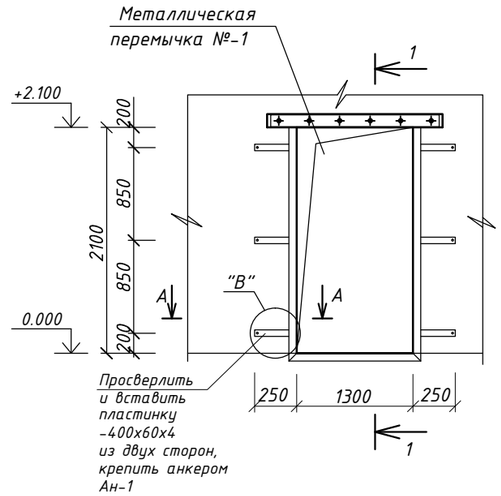

СПЕЦИФИКАЦИЯ КОНСТРУКТИВНЫХ ЭЛЕМЕНТОВ

Марка поз.	Обозначение	Наименование	Кол. шт.	Масса ед,кг	Приме-чание
		Деталь №-3	1		
1	ГОСТ 8240-97	[18 L=1600	2	26,08	52,16
2	ГОСТ 7798-78	Болт М16-300	8	0,509	8,072
	ГОСТ 11371-78*	Шайба М16	16	0,0113	0,1808
	ГОСТ ISO 8673-2014	Гайка М16	16	0,0335	0,536
3	ГОСТ 8509-93	L63х5 п.м.	10	4,81	48.10
4	ГОСТ 19903-91	-4х40 L=380	22	0,48	10.56
5	ГОСТ 19903-91	-4х60 L=400	12	0,75	9.0
А-1	ГОСТ 5781-91	Ф10 А-1 L=385	8	0,24	1,92
	ГОСТ 5336-80*	Сетка N20х2,0 м2	2.60	1,0	2.60
		Штукарурка цементно-песчанное раствор М200 м2	2.60		
		Демонтируемый кирпич-ный проем б=380мм м3	0,32		

Фрагмент -1

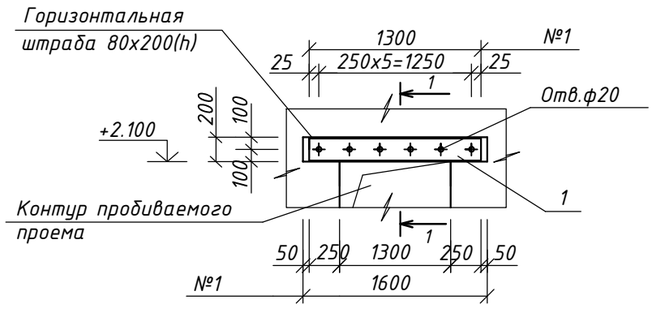

Узел "А"

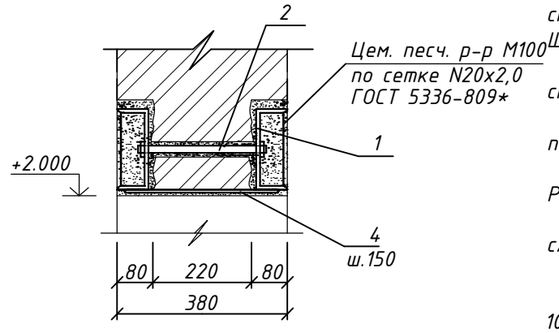

Узел "В"

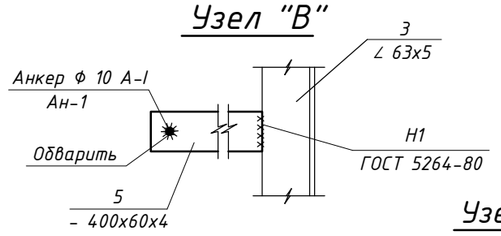

А - А
Узел "А"

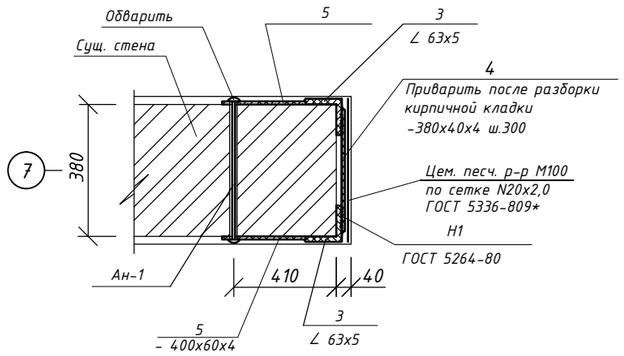

Узел "Б"

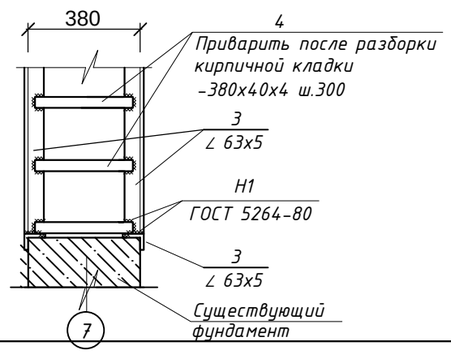

Указания по устройству металлической перемычки и дверного проема в стенах толщ. 380мм.

Отбить штукатурку с двух сторон стены, где начинается проем. Над намеченным проемом на стене выполнить штрабы для устройства перемычки из стальных прокатных швеллеров, [18. Штрабы выполнить глубиной 100 мм, высотой 200 мм, длиной 1500 мм.

Поверхность штраб тщательно очистить и просверлить отверстия Ø20 мм с шагом 250 мм под стяжные болты М16.

Подвести перемычку из двух швеллеров [18 и на цементном растворе М100 с обеспечением плотного прилегания к поверхности кладки, стянуть болтами М16.

По контуру намечаемого проема отбить штукатурку. Выбрать кирпич небольшими фрагментами. Разборку кладки производить сверху вниз, не допуская при этом резких ударов.

После выполнения вышеуказанных работ произвести усиление простенков. Работы выполняются в следующем порядке:

- отбивается штукатурка на участке обозначенном на чертеже.

- поверхность простенков очищается от остатков штукатурки с расчисткой швов на глубину 10-15мм, путем смачивания поверхности.

- просверливаются отверстия Ø15мм с шагом 410мм по длине и по высоте простенка.

- устанавливаются анкеры Ан-1 с заполнением раствором в просверленные отверстия.

- устанавливается штукатурная сетка N20х2,0 по ГОСТ 5336-80, сетка фиксируется на расстоянии не менее 15мм от стены, затем наносится штукатурка из раствора М100.(см. на проект)*

- отключить все инженерные сети, проходящие по этой стене;

- запрещается работать инструментами, созидающими динамические воздействия на конструкции здания;

Данный лист смотреть с листами АС-19

Изм.	Кол.уч	Лист	N док.	Подпись	Дата	13-18 АС		
						"Капитальный ремонт здания Совхозной средней школы в с/о Октябрьский Костанайского района, Костанайской области"		
ГАП		Тиметов				"Совхозная средняя школа"	Стадия	Лист	Листов
Проверил		Зулеев С.С.					РП	72	73
Разработал		Тасыбек Н.				№-3 деталь устройства дверного проема и металлическая перемычка	ТОО "КазЖобаСаулет-Консалтинг" г.Шымкент-2018г.		
Н.контр.		Зулеев С.С.							

№4 Закладка существующих дверных проемов

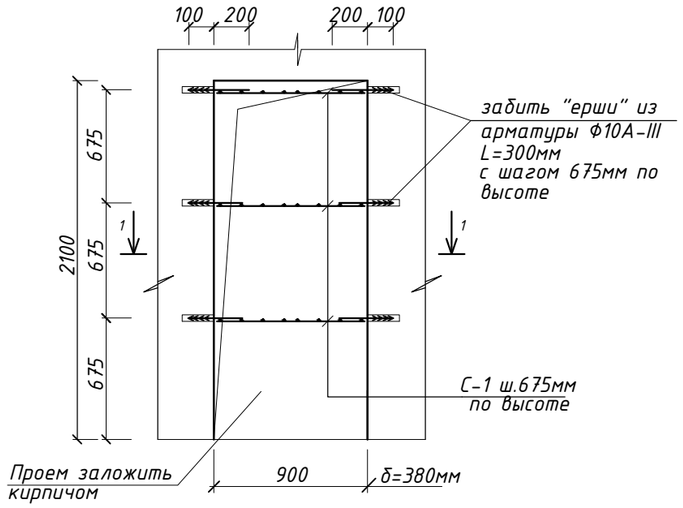

Деталь устройства оконного проема в стене Деталь №1

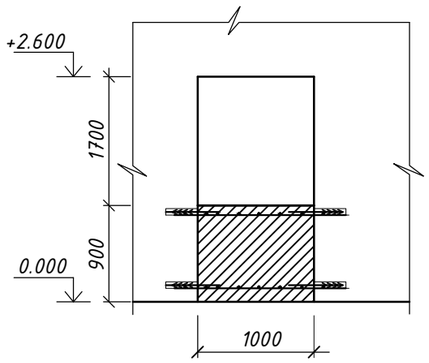

Спецификация элементов на закладываемые проемы

Марка	Обозначение	Наименование	Кол шт.	Масса ед.кг	Приме-чание.
		Проем (900х2100)	1		
	см. данный лист	Сетка С-1 п.м.	2.7	0.67	1.81
	ГОСТ - 5781-91	Ерши Ф 10А-III L=300	12	0,185	2,22
	1НФ/100/2.0/50/ГОСТ530-2012	Кирпичная кладка б=380мм м3	0,7182		
		Сетка С-1, п.м.			
1	ГОСТ - 6727-92	Ф 5Вр-I L=1000	4	0,154	0,616
2	ГОСТ - 6727-92	Ф 3Вр-I L=350	3	0,018	0,054
		Деталь №1	2		
	ГОСТ 5336-80*	Сетка N20х2,0 м2	1.0	1,0	1.0
		Штукарурка цем.-песч. раствор М200 м2	1.0		
	см. АС-	Сетка С-1 п.м.	4.2	0.67	2.81
	ГОСТ - 5781-91	Ерши Ф 10А-III L=300	12	0,185	2.22

Разрез 1-1

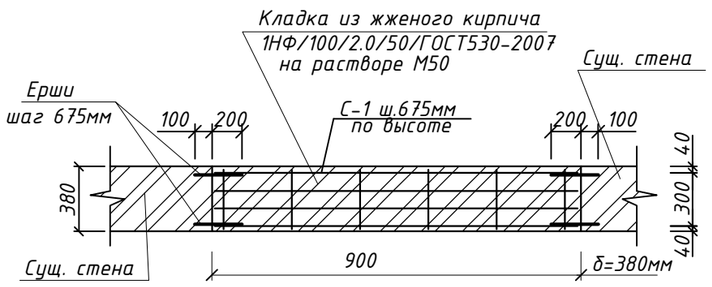

Сетки С-1 (условно на 1 п.м.)

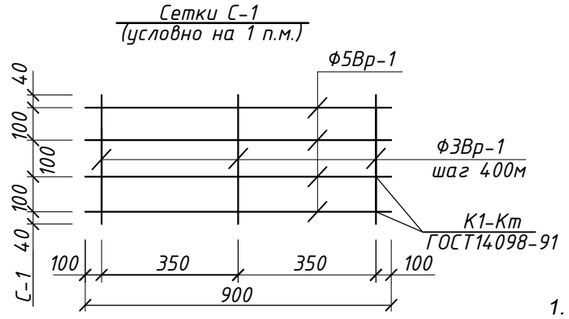

Закладка существующего проема.

По стенам проема просверливются гнезда диаметром 8мм глубиной 100мм через 675мм по высоте, в гнезда устанавливаются арматурные "ерши" диаметром 10 А-III длиной 300мм. Производится закладка проема обыкновенным кирпичом марки 1НФ/100/2.0/50/ГОСТ530-2007 на расворе М50. По завершению кладки производится штукатурка вновь возведенной кладки с обеих сторон. Каменная кладка перегородок на растворе со специальными добавками, повышающими монолитность кладки, армируется сетками непрерывно по всей длине перегородки. Крепление кирпичного заполнения проемов б=380мм осуществляется ершами, забиваемыми в существующие стены в предварительно просверленные гнезда глубиной 100мм.

Расход арматуры (см. спецификацию)

1. Данный лист смотреть с л. АС-19

Изм.	Кол.уч	Лист	N док.	Подпись	Дата	13-18 АС		
						"Капитальный ремонт здания Совхозной средней школы в с/о Октябрьский Костанайского района, Костанайской области"		
ГАП		Тиметов				"Совхозная средняя школа"	Стадия	Лист	Листов
Проверил		Зулеев С.С.					РП	73	73
Разработал		Тасыбек Н.				№4 Закладка существующих дверных проемов	ТОО "КазЖобаСаулет-Консалтинг" г.Шымкент-2018г.		
Н.контр.		Зулеев С.С.							

Корыто для мытья обув

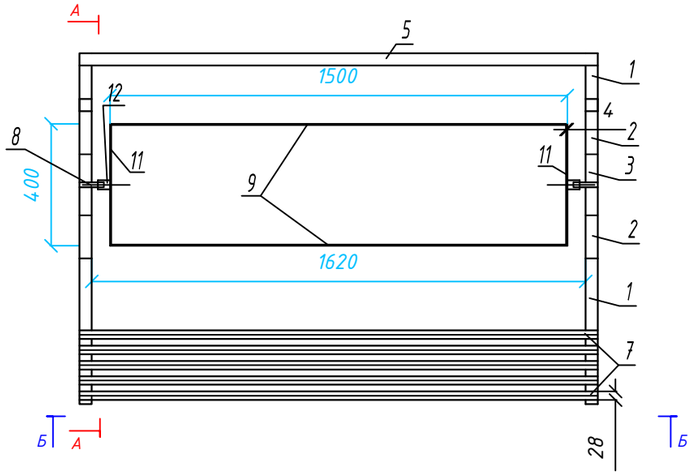

Спецификация конструктивных элементов

Марка поз.	Обозначение	Наименование	Кол.	Масса ед. кг.	Примеч.
		Корыто для мытья обув	2		
1	ГОСТ 8509-93	40х40х3 L=1150	2	2,1275кг	4,255кг
2	ГОСТ 8509-93	40х40х3 L=360	4	0,666кг	2,664кг
3	ГОСТ 8509-93	40х40х3 L=200	2	0,37кг	0,74кг
4	ГОСТ 8509-93	40х40х3 L=960	2	1,776кг	3,552кг
5	ГОСТ 8509-93	40х40х3 L=1700	3	3,145кг	9,435кг
6	ГОСТ 8509-93	40х40х3 L=1960	2	3,626кг	7,252кг
7	ГОСТ 8509-93	40х40х3 L=1700	8	1,513кг	12,104кг
8	ГОСТ 5781-82	Al ∅ 16 L=80мм	2	0,1264кг	0,2528кг
9	ГОСТ 19903-74	1500х300х4 0,45м2	2	0,45кг	0,9кг
10	ГОСТ 19903-74	1500х400х4 0,6м2	1	2,355кг	2,355кг
11	ГОСТ 19903-74	300х400х4 0,12м2	2	0,471кг	0,942кг
12	ГОСТ 8732-78	∅ 30х3 L=50мм	2	0,08кг	0,16кг

1. Сварку элементов конструкций производить ручной электродуговой электросваркой по ГОСТ 14098-91 электродами типа Э-42А по ГОСТ 9467-75*.
2. Сварные швы принять в соответствии с табл. 38 СНиП II-23-81*.

А-А

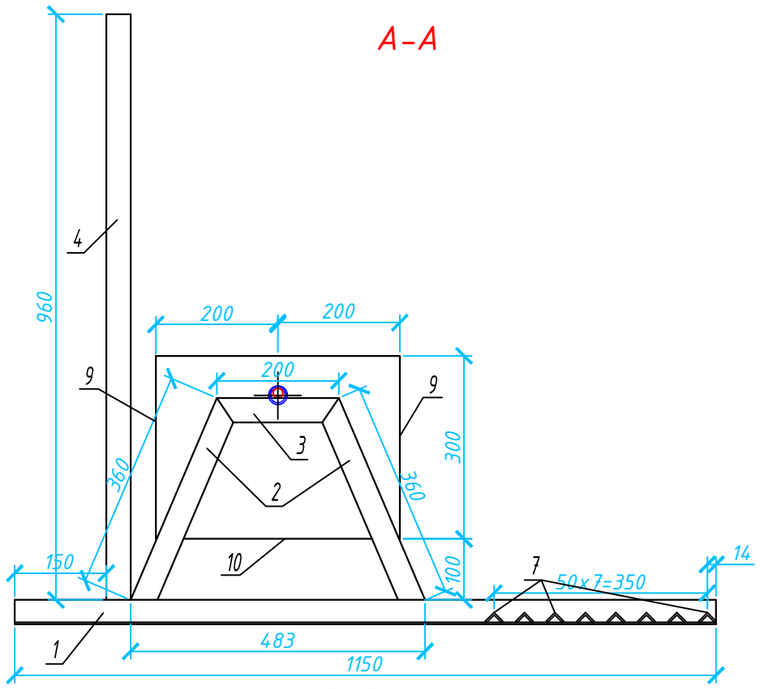

Б-Б

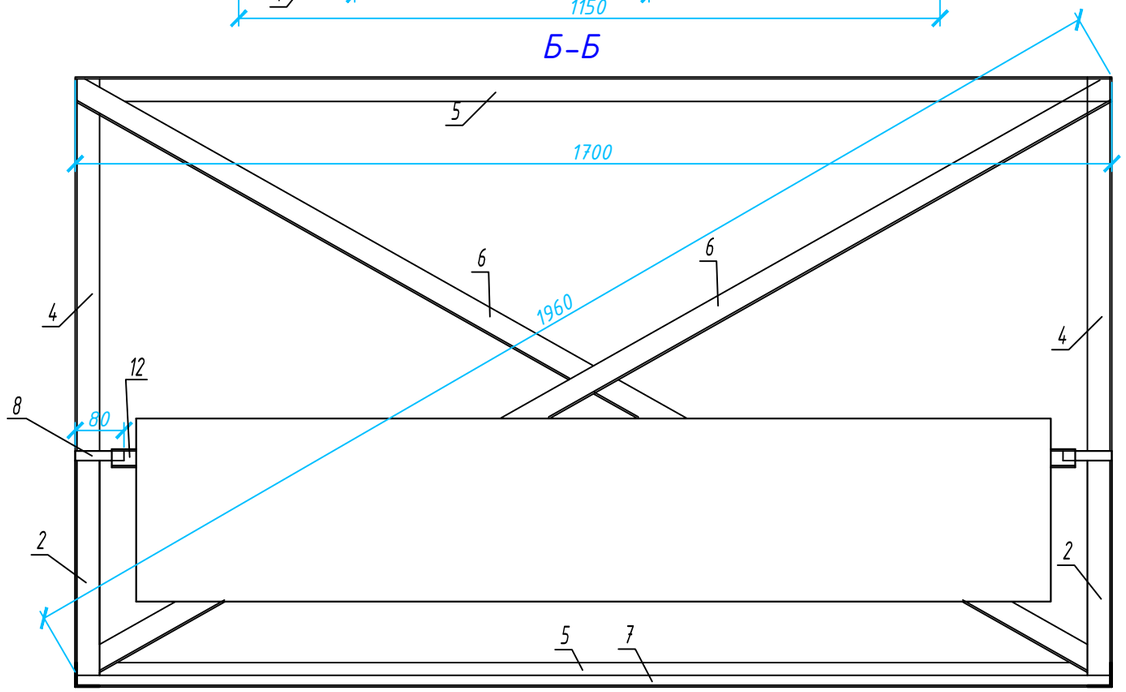

Изм.	Кол.уч	Лист	N док.	Подпись	Дата	13-18 АС		
						"Капитальный ремонт здания Совхозной средней школы в с/о Октябрьский Костанайского района, Костанайской области"		
ГАП		Тиметов				"Совхозная средняя школа"	Стадия	Лист	Листов
Проверил		Зулеев С.С.					РП	73а	73
Разработал		Тасыбек Н.							
Н.контр.		Зулеев С.С.				Корыто для мытья обув	ТОО "КазЖобаСаулет-Консалтинг" г.Шымкент-2018г.		