Республика Казахстан
ТОО "КазЖобаСаулет-Консалтинг"
(Лиц №16018343 от 29 ноября 2016г.)

Заказ: 13-18
Заказчик: ГУ "Отдела образования акимата Костанайского района"

РАБОЧИЙ ПРОЕКТ

"Капитальный ремонт здания Совхозной средней школы в с/о Октябрьский Костанайского района, Костанайской области"

Альбом 1

Генеральный план. Наружные инженерные сети.
Пожарный резервуар на 50 м³ (НВК, ЭСН)

Директор Зулеев Б.А.
ГАП Тиметов У.М.

г.Шымкент 2018 г.

Ведомость чертежей марки ГП

Лист	Наименование	Примечание	
1	Общие данные		
2	План демонтажных работ		
3	Разбивочный план		
4	План организаций рельефа		
5	План земляных масс		
6	План благоустройства территории		
7	Сводный план инженерных сетей		

Общие данные

Генеральный план:"Капитальный ремонт здания Совхозной средней школы в с/о Октябрьский Костанайского района, Костанайской области" разработан на основании задания на проектирование от 2018 года, на основании топографической съемки выполненной в М1:500 в 2017 соответствии с действующими нормами и правилами.

- Существующая площадь территорий имеет форму многоугольника.

Общая площадь участка в отведенных границах составляет 1.7018м2.

Пешеходный подход и подъезд к участку предусматривается со стороны улиц.

Территория школы благоустроена: проезды, проходы и площадки асфальтированы. Имеются существующие цветники и деревья.

В процессе капитального ремонта проектом предусматривается: замена существующего асфальтобетонного покрытия проезжей части, пешеходных дорожек и замена асфальтобетонной отмостки. Территория участка имеет существующее металлическое и железобетонное ограждение, которое требует демонтажа.

Вокруг зданий предусмотрено устройство а/бетонной отмостки шириной 1,5м. Футбольные площадки, и спортивно игровые площадки. Территория участка ограждается металлическим ограждением высотой 2,0м, а также комбинированая спорт площадка ограждается металлическим ограждением высотой 3,0м с калиткой.

Покрытие дорог на проектируемом участке запроектировано асфальтобетонным, а покрытие пешеходных дорожек принято из бетонных тратуарных плиток с бортовым камнем, (см. конструкции покрытий лист ГП-4).

Вертикальная планировка.

Рельеф участка спокойный ранее частично спланирован. Перепад высотных отметок не значительный. Вертикальная планировка решена с учетом существующей застройки территории, а так же сложившегося рельефа местности. Отвод сточных и ливневых вод решен от зданий и сооружений по покрытию на рельеф.

При выносе отметок в натуру следует принять отметку угла существующего зданий. Вертикальная планировка решен по существующему рельефу, позволяющего беспрепятственный отвод поверхностных вод.

Благоустройство территории.

Для обеспечения санитарно-гигиенических условий на территории школы выполнены необходимые зоны с полным набором малых архитектурных форм.

Свободная от застройки территория озеленены путем рядовой и групповой посадки деревьев и кустарников лиственных пород.

Расстояние между деревьями 5-6 м.

Дорожная сеть школьного участка обеспечивает удобные подходы и подъезды к зданиям и к зонам.

Проезд для машин выполнен из двухслойного асфальтобетона, для пешеходного движения тротуарная плитка. По краям покрытий применены бортовые камни.

Доступность маломобильных групп населения

Для доступности маломобильных групп населения на входах в здание предусмотрены пандусы. Ширина путей движения инвалидов на креслах-колясках к входам в здание составляет 1,8 м. На всех входах в здание имеются поручни на ограждениях.

Ведомость ссылочных и прилогаемых документов

Обозначение	Наименование	Примечание	
СП РК 3.01-111-2013	«Градостроительство. Планировка и застройка городских и сельских населенных пунктов»		
СП РК 3.02-111-2012	«Общеобразовательные учреждения»		
20 - 2018 - АС - 1	Водопропускной лоток тип 1	привяз.	
20 - 2018 - АС - 1	Сетчатое ограждение	привяз.	

Согласовано

Раздел ОВ	Черепанова	
Раздел ГП	Богенбаев	
Раздел ВК	Канбатыров	
Раздел ЭОМ	Орынбасар Д.	

Взам. инв. N

Подп. и дата

Инв. N подл.

Рабочий проект "Капитальный ремонт здания Совхозной средней школы в с/о Октябрьский Костанайского района, Костанайской области" разработан в соответствии с действующими на территории Республики Казахстан нормами и правилами и предусматривает мероприятия, обеспечивающие взрыво-пожаро-безопасность, исключающие вредные воздействия на окружающую средуи воздушный бассейн, а так же предупреждающие чрезвычайные ситуации природного и техногенного характера.

Главный архитектор проекта Тиметов У.М.

СИТУАЦИОННАЯ СХЕМА
М 1:5000

Технико - экономические показатели

№	Наименование	Количество	Примечание	Ед. изм.		%к общей площ.	
1	Общая площадь участка			га	1.7018	100	
	1.Площадь застройки			м2	4465.07	26	
	2.Площадь покрытия			м2	5638.25	33	
	3.Площадь физкультурно-спортивной зоны			м2	1800.0	10	
	4.Площадь озеленения			м2	1445.0	8	
	5.Прочая площадь			м2	3669.68	23	

Условные обозначения

Проектируемая граница участка

Изм.	Кол.уч.	Лист	N°док.	Подпись	Дата
ГАП		Тиметов			
Проверил		Каныбеков			
Разраб.		Богенбаев			
Н.контр.		Зулеев С.С.			

13-18-ГП

"Капитальный ремонт здания Совхозной средней школы в с/о Октябрьский Костанайского района, Костанайской области"

Генеральный план	Стадия	Лист	Листов
	РП	1	7

Общие данные

ТОО "КазЖобаСаулет-Консалтинг" г.Шымкент-2018г.

Формат А2

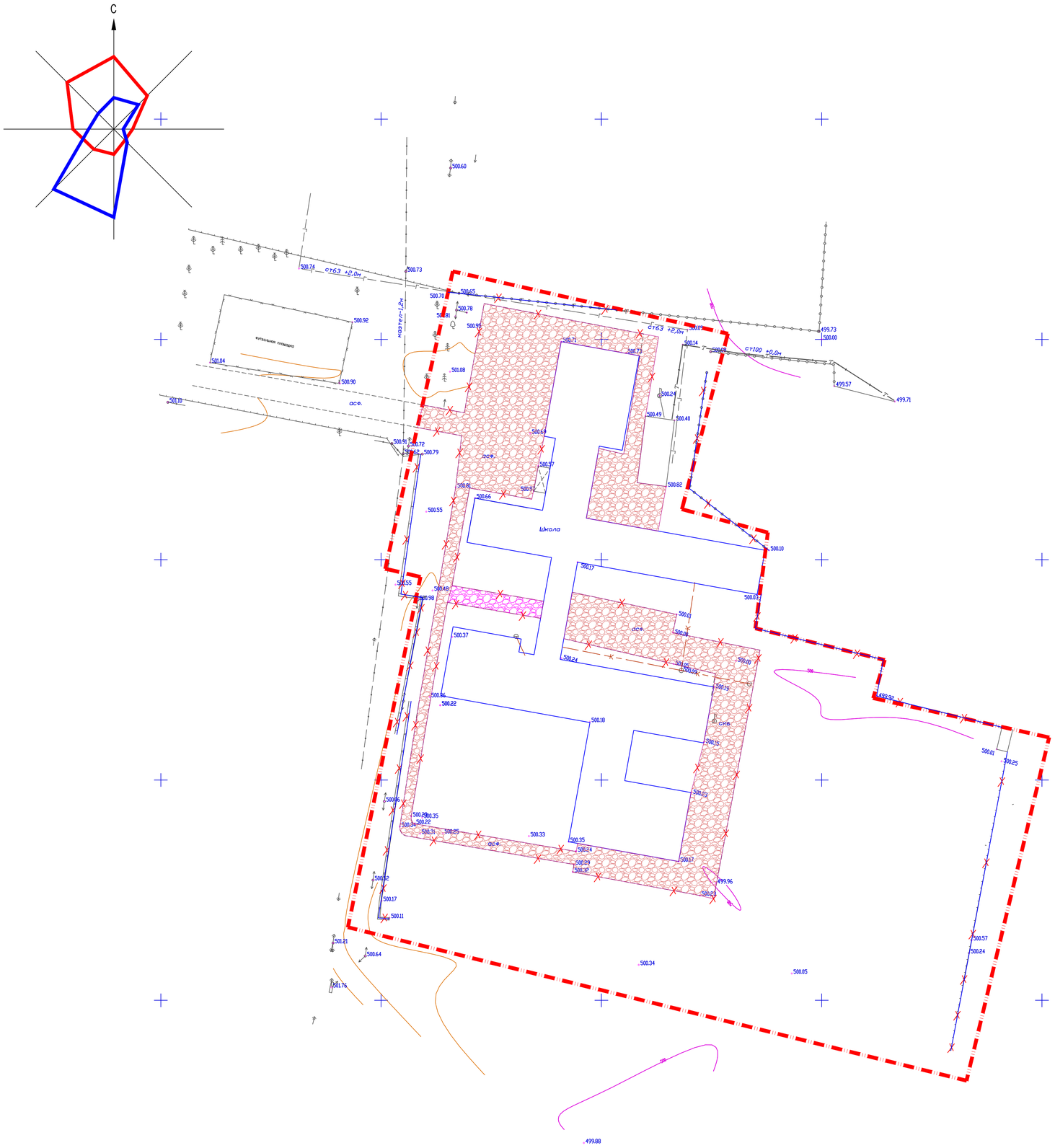

ВЕДОМОСТЬ ЖИЛЫХ И ОБЩЕСТВЕННЫХ ЗДАНИЙ СООРУЖЕНИЙ

По плану на номер	Наименование и обозначение	Этажность	Количество			Площадь, м²				Строительный объем, м3	
			здания	квартир		застройки		общая нормируемая		здания	всего
				здания	всего	здания	всего	здания	всего		
1	Школа (Кап. ремонт)	1-3	1	-	-	-	4303.75	-	-	18955.81	18955.81
2	Котельная (сущест.)	1	1	-	-	-	101.03	-	-	-	-
3	Уборная (сущест.	1	1	-	-	-	12.86	-	-	-	-

Ведомость объемов работ

№	Наименование	Ед. изм	Кол	Примечание
1	Разборка существующего асфальтобетонного покрытия тратуаров тип 2 а	м2	83.82	
2	Демонтаж существ. бардюрного камня Бр 100.20.8	пм	44.0	
3	Разборка существующего асфальтобетонного покрытие тип 1 а	м2	2578.0	
4	Демонтаж существ. бардюрного камня Бр 100.30.15	пм	686.0	
5	Демонтаж существ. метал. ограждения h=2.0м	пм кг	233.0 8388.0	18кг на м2
6	Демонтаж существ. ж/б ограждения 2.550х3.0	пм кг	120.0 44400.0	1110кг на одну всего 40 шт
7	Выкарчевка деревьев	шт	7.0	
8	Демонтаж существ. ГПС из под асфальт. покрытий	м2	652.88	

Тип 1а

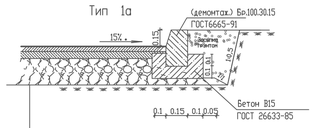

1.(демонтаж) Мелкозернистый а/бетон СТ РК 1225-2003 типБ. маркиII h-4
2.(демонтаж) Крупнозернистый а/бетон СТ РК 1225-2003 марки II-4 h-6
3.(существ.)Гравийно-песчаная смесь Ст РК 1549-2006. h-25
4.(существ.) Утрамбованный грунт основания

Тип 2а

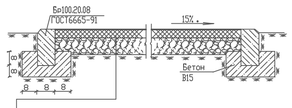

1.(демонтаж) Мелкозернистый а/бетон СТРК 1225-2003 маркиI Ih-4
2.(существ.)Гравийно-песчаная смесь СТРК 1549-2006. h-10
3.(существ.)Утрамбованный грунт основания

Примечания

1. Демонтируемая гравийно-песчаная смесь будет повторно применяться в качестве основания для нового асфальтобетонного покрытия
2. Общий объем повторно применяемой гравийно-песчаной смеси 652.88 м3.

Условные обозначения.

- демонтируемые сооружения
- демонтируемые сооружения
- демонтируемые сооружения
- граница отвода территории
- существ. ограждение территории

Изм.	Кол.уч.	Лист	N'док.	Подпись	Дата

13-18-ГП

"Капитальный ремонт здания Совхозной средней школы в с/о Октябрьский Костанайского района, Костанайской области"

ГАП	Тиметов	
Проверил	Каныбеков	
Разраб.	Богенбаев	
Н.контр.	Зулеев С.С.	

Генеральный план

Стадия	Лист	Листов
РП	2	7

План демонтажных работ

ТОО "КазХобаСаулет-Консалтинг" г.Шымкент-2018 г.

Согласовано

Раздел ОВ	Черепанова	
Раздел ПТ	Богенбаев	
Раздел ВК	Камбаров	
Раздел ЭОМ	Орынбасар Д.	

Взам. инв. N | Подп. и дата | Инв. N подл.

Формат А1

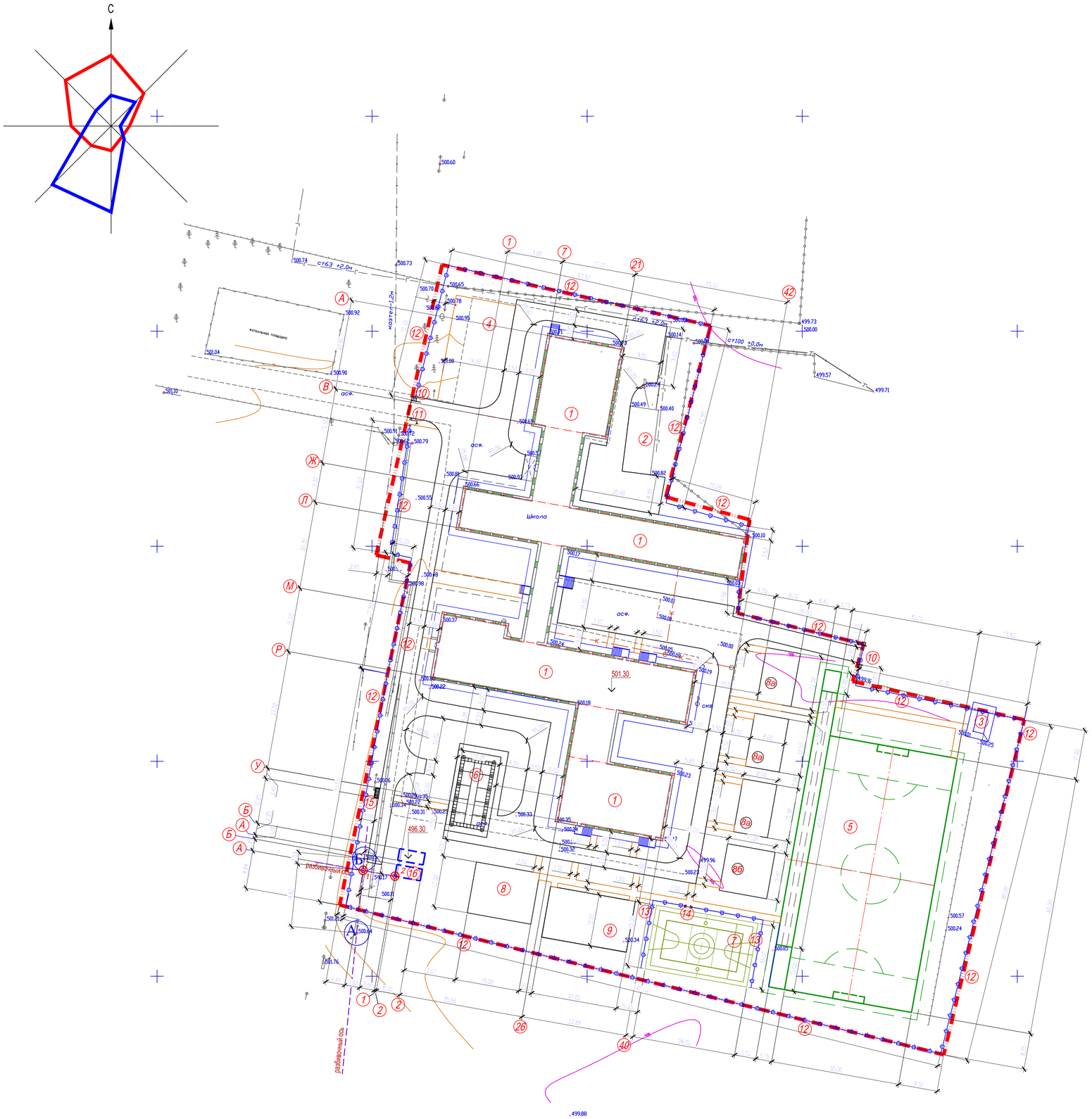

ВЕДОМОСТЬ ЖИЛЫХ И ОБЩЕСТВЕННЫХ ЗДАНИЙ СООРУЖЕНИЙ

На плане на номер	Наименование и обозначение	Этажность	Количество зданий	Количество квартир: здания	Количество квартир: всего	Площадь, м² застройки: здания	Площадь, м² застройки: всего	Площадь, м² общая нормируемая: здания	Площадь, м² общая нормируемая: всего	Строительный объем, м3: здания	Строительный объем, м3: всего
1	Школа (Кап. ремонт)	1-3	1	-	-	-	4303.75	-	-	18955.81	18955.81
2	Котельная(сущест.)	1	1	-	-	-	101.03	-	-	-	-
3	Уборная(сущест.	1	1	-	-	-	12.86	-	-	-	-
4	Площадка для проведения торжественных мероприятий	-	1	-	-	-	-	-	-	-	-
5	Спорт ядро с беговой дорожкой	-	1	-	-	-	2081.25	-	-	-	-
6	Площадка НВП (Строевой плац)	-	1	-	-	-	190.00	-	-	-	-
7	Комбинированная баскетбольная и волейбольная площадка	-	1	-	-	-	360.00	-	-	-	-
8	Площадка для подвижных игр 1 класса с теневым навесом тип. 86-010401-0192	-	1	-	-	-	180.0/ 29.16	-	-	-	-
8а	Площадка для подвижных игр 2-4 классов (по ГП)	-	3	-	-	100.0	300.0	-	-	-	-
8б	Площадка для подвижных игр 5-9 классов (по ГП)	-	1	-	-	-	125.0	-	-	-	-
9	Площадка для гимнастики 1-4кл по 86-010201-0086 ИСН РК 8.02-03-2017	-	1	-	-	-	240.0	-	-	-	-
10	Ворота распашные, 86-010605-0202 ИСН РК 8.02-03-2017	-	2	-	-	-	-	-	-	-	-
11	Калитка,86-010605-0402 ИСН РК 8.02-03-2017	-	1	-	-	-	-	-	-	-	-
12	Ограждение, 86-010602-0501 ИСН РК 8.02-03-2017	-	587.5пм 235 шт	-	-	-	-	-	-	-	-
13	Ограждение индив. разр. (см. чертежи АС)	-	57.0 пм.	-	-	-	-	-	-	-	-
14	Калитка, 86-010605-0404 ИСН РК 8.02-03-2017	-	1	-	-	-					
15	Навес над наносными баками на 3 шт, 86-010307-0180 ИСН РК 8.02-03-2017	1	1	-	-	-	6.81	-	-	-	-
16	Резервуар на 50м3	1	2	-	-	20.31	40.62	-	-	82.26	164.52

Примечания

1. Все размеры и отметки даны в метрах .
2. Для привязки проектируемого объекта приняты точки базиса А-В от существующих ЛЭП опор .
3. Горизонтальная привязка благоустройства производится от здания школы .

Условные обозначения

- проектир. ограждение
- Условная граница участка
- размерная линия (14.52)

Согласовано		
Раздел ОВ	Черепанова	
Раздел ГП	Богенбаев	
Раздел ВК	Камбатыров	
Раздел ЭОМ	Оразбаева Д.	

Взам. инв. N | Подп. и дата | Инв. N подл.

Им.	Кол.уч.	Лист	N'док.	Подпись	Дата
ГАП		Тиметов			
Проверил		Каныбеков			
Разраб.		Богенбаев			
Н.контр.		Зулеев С.С.			

13-18-ГП

"Капитальный ремонт здания Сабхазной средней школы в с/о Октябрьский Костанайского района, Костанайской области"

Генеральный план

Стадия	Лист	Листов
РП	3	7

Разбивочный план

ТОО "КазКобаСаулет-Консалтинг" г.Шымкент-2018 г.

Формат А1

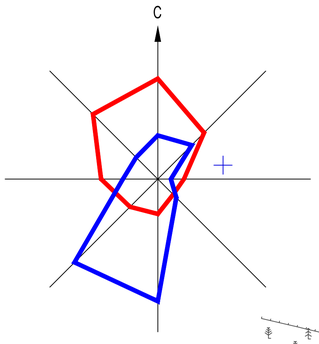

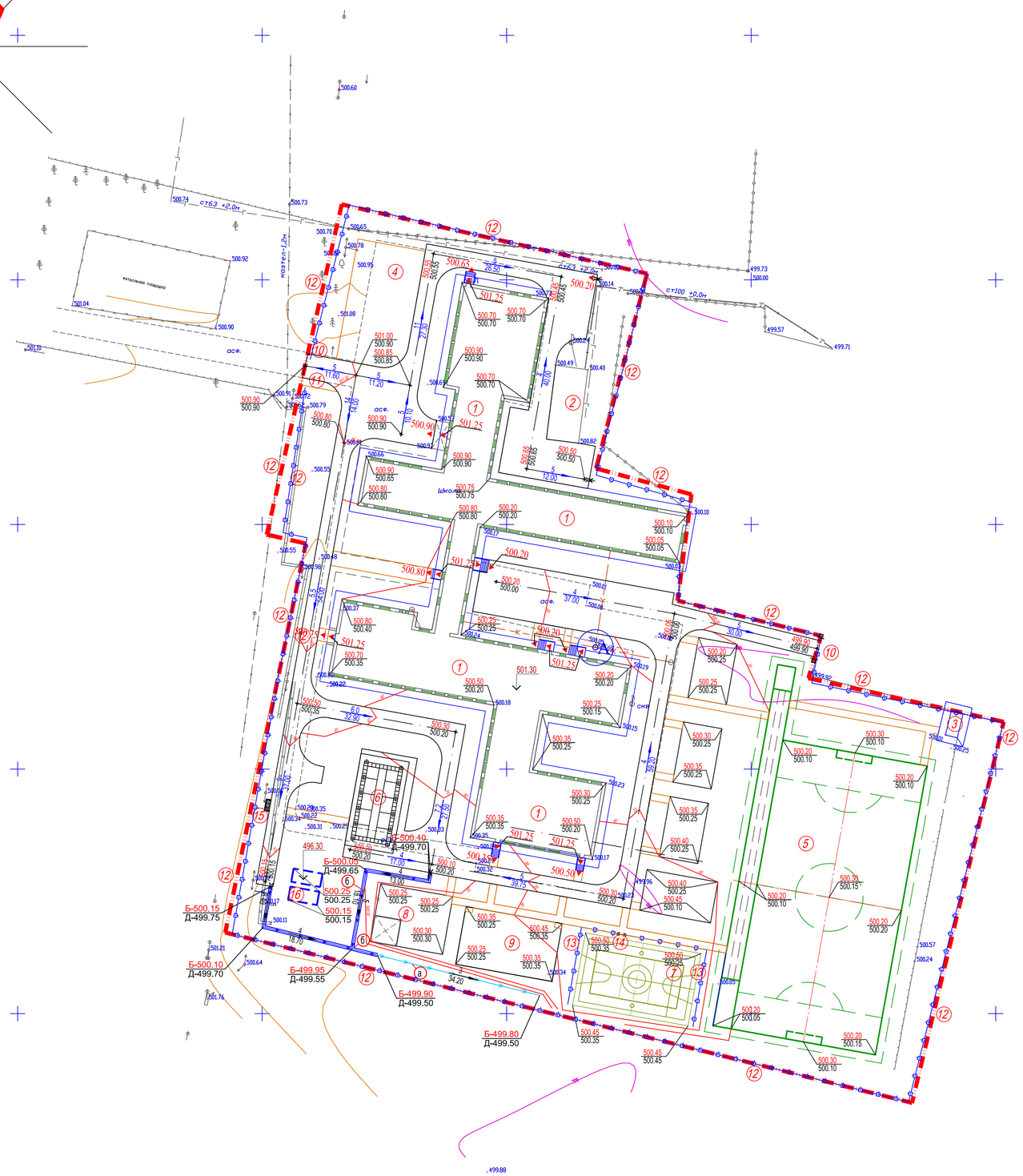

ВЕДОМОСТЬ ЖИЛЫХ И ОБЩЕСТВЕННЫХ ЗДАНИЙ СООРУЖЕНИЙ

По плану на номер	Наименование и обозначение	Этажность	Количество зданий	Количество квартир: здания	Количество квартир: всего	Площадь, м² застройки: здания	Площадь, м² застройки: всего	Площадь, м² общая нормируемая: здания	Площадь, м² общая нормируемая: всего	Строительный объем, м3: здания	Строительный объем, м3: всего
1	Школа (Кап, ремонт)	1-3	1	-	-	-	4303.75	-	-	18955.81	18955.81
2	Котельная(сущест.)	1	1	-	-	-	101.03	-	-	-	-
3	Уборная(сущест.	1	1	-	-	-	12.86	-	-	-	-
4	Площадка для проведения торжественных мероприятий	-	1	-	-	-	-	-	-	-	-
5	Спорт ядро с беговой дорожкой	-	1	-	-	-	2081.25	-	-	-	-
6	Площадка НВП (Строевой плац)	-	1	-	-	-	190.00	-	-	-	-
7	Комбинированная баскетбольная и волейбольная площадка	-	1	-	-	-	360.00	-	-	-	-
8	Площадка для подвижных игр 1 класса с теневым навесом тип. 86-010401-0102	-	1	-	-	-	180.0/ 29.16	-	-	-	-
8а	Площадка для подвижных игр 2-4 классов (по ГП)	-	3	-	-	100.0	300.0	-	-	-	-
8б	Площадка для подвижных игр 5-9 классов (по ГП)	-	1	-	-	-	125.0	-	-	-	-
9	Площадка для гимнастики 1-4кл по 86-010201-0106 ЦСН РК 8.02-03-2017	-	1	-	-	-	240.0	-	-	-	-
10	Ворота распашные, 86-010605-0202 ЦСН РК 8.02-03-2017	-	2	-	-	-	-	-	-	-	-
11	Калитка,86-010605-0402 ЦСН РК 8.02-03-2017	-	1	-	-	-	-	-	-	-	-
12	Ограждение, 86-010602-0501 ЦСН РК 8.02-03-2017	-	587.5пм 235 шт	-	-	-	-	-	-	-	-
13	Ограждение индив. разр. (см. чертежи АС)	-	57.0 пм.	-	-	-	-	-	-	-	-
14	Калитка, 86-010605-0404 ЦСН РК 8.02-03-2017	-	1	-	-	-					
15	Навес над наносными баками на 3 шт, 86-010307-0106 ЦСН РК 8.02-03-2017	1	1	-	-	-	6.81	-	-	-	-
16	Резервуар на 50м3	1	2	-	-	20.31	40.62	-	-	82.26	164.52

ВЕДОМОСТЬ ВОДООТВОДНЫХ СООРУЖЕНИЙ

Вид сооружения	Номер сооружения и координата оси	Координата: начала	Координата: конца	Длина, м	Тип укрепления или конструкция	Примечание
Арык	а			34.0пм	неукрепленный	
Ж/б лоток	б			63.0пм		

Сечение грунтового арыка
1–1

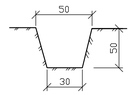

СЕЧЕНИЕ АРЫКА

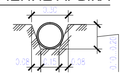

Условные обозначения

- 242.75 / 241.50 — красная отметка угла здания; черная отметка угла здания
- уклон в промиллях
- .5 / 63.4 — направление уклона; расстояние в метрах
- 243.15 — отметка чистого пола здания

1. Подосновой настоящему чертежу послужили:
   а) материалы изысканий масштаба 1:500, выполненные в 2017 году,
   Система координат - условная;
   Система высот - условная;
   б) проект вертикальной планировки выполнен на основе генплана.
2. Вынос отметок в натуру принять от верха сущ. колодца (канализационная сеть) :
   - ("А") с абсолютной отметкой 500.09м.
3. Работы по вертикальной планировке выполнять после снятия плодородного слоя почвы и прокладки инженерных сетей.
4. Конструкции покрытий проездов и тротуаров смотри лист ГП-5

Схема расстановки МАФ на площадках

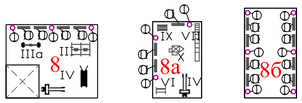

Условные обозначения

- проектир. ограждение
- Условная граница участка
- размерная линия
- ж/б арычный лоток
- грунтовый арык h-0,5м

Изм.	Кол.уч.	Лист	N°док.	Подпись	Дата
ГАП		Тиметов			
Проверил		Каныбеков			
Разраб.		Богенбаев			
Н.контр.		Зулеев С.С.			

13-18-ГП

"Капитальный ремонт здания Собхозной средней школы в с/о Октябрьский Костанайского района, Костанайской области"

Генеральный план

Стадия	Лист	Листов
РП	4	7

План организаций рельефа

ТОО "КазЖобаСаулет-Консалтинг" г.Шымкент-2018 г.

Согласовано

Раздел ОВ	Черепенова	
Раздел ГП	Богенбаев	
Раздел ВК	Камбатыров	
Раздел ЭСМ	Оразбаева Д.	

Взам. инв. N | Подп. и дата | Инв. N подл.

Формат А1

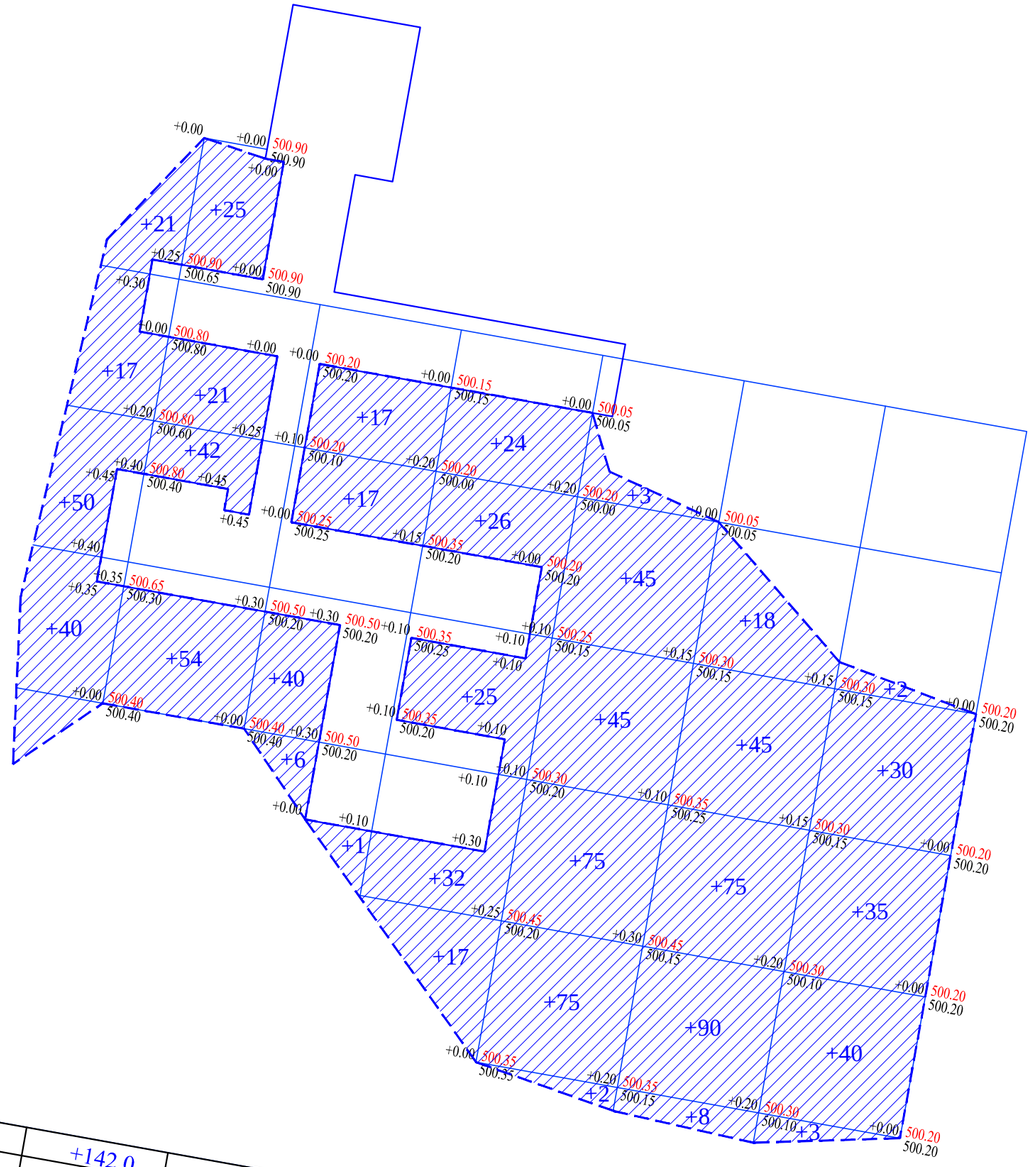

Итого: м3								
Насыпь(+)	+128.0	+142.0	+81.0	+124.0	+245.0	+236.0	+110.0	Всего: м3 +1066.0
Выемка (-)	-0.00	-0.00	-0.00	-0.00	-0.00	-0.00	-0.00	-0.00

ВЕДОМОСТЬ ОБЪЕМОВ ЗЕМЛЯНЫХ МАСС

Наименование грунта	Количество, м³				Примечание
	Заводская территория		Предзаводская территория		
	Насыпь (+)	Выемка (-)	Насыпь (+)	Выемка (-)	
1. Грунт планировки территории	1066.0	0.000			
в т.ч. растительный грунт 0.2м		-			
2. Вытесненный грунт		3348.3			
в т.ч. при устройстве:					
а) подземных частей зданий (сооружений)					см. по смете
б) автодорожных покрытий		(1710.8)			
в) плодородной почвы в участках насыпи		(1612.0)			
г) водоотводных сооружений		(25.5)			
3. **Замена растительного грунта в районах**					
покрытий и площадках	797.4				
4. **Используемый растительный грунт**					
в районах озеленения	817.4				
5. **Поправка на уплотнение,** k =0.10/0.10	268.08				см. инж.-геол. изыск.
Всего пригодного грунта	2948.88	3348.3			
6. Избыток пригодного грунта	399.42				
7. Плодородный грунт, всего		3402.0			
а) используемый для озеленения территории	817.4				
б) избыток плодородного грунта	2584.6				
8. ИТОГО перерабатываемого грунта	6750.30	6750.30			

Условные обозначения

+30 Объем грунта

Линия нулевых работ

Общие указания.

1. Территория разбита на квадраты размером 20,0м х 20,0м.
2. Привязка дана от границ участка.
3. Размеры даны в метрах.

Примечание:

1. Все размеры и отметки даны в метрах.
2. Избыток грунт будет использовано на обратном засыпках котлована.
3. С поверхности земли повсеместно распространен почвенно-растительный слой из суглинка серовато-коричневого, макропористого с корнями травянистой растительности, включением гальки, гравия до 5 %, слежавщийся, мощностью 0,2 м.

Изм.	Кол.уч.	Лист	N°док.	Подпись	Дата

03-18-ГТ

"Капитальный ремонт здания Сабиновской средней школы в с.о Октябрьский Костанайского района, Костанайской области"

ГАП	Тиметов	Генеральный план	Стадия: РП; Лист: 5; Листов: 7
Проверил	Каныбеков		
Разраб.	Богенбаев	План земляных масс	ТОО "КазЖобаСаулет-Консалтинг" г.Темиртау-2018г.
Н.контр.	Зулеев С.С.		

Согласовано

Раздел ОВ — Черепанова
Раздел ГП — Богенбаев
Раздел ВК — Камбатыров
Раздел ЭОМ — Орынбасар Д.

Взам. инв. N

Подп. и дата

Инв. N подл.

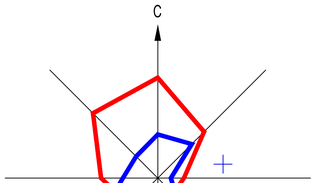

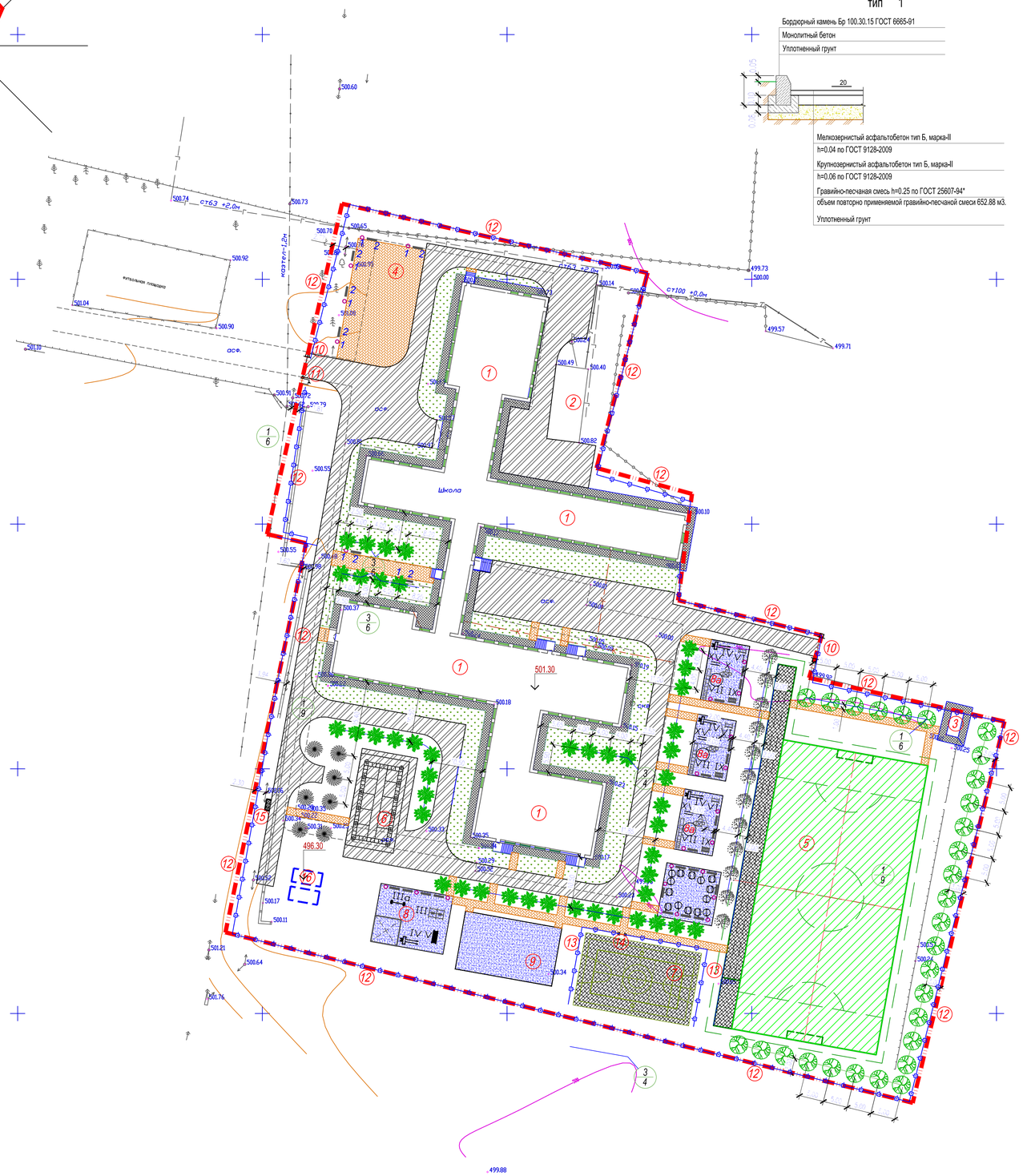

КОНСТРУКЦИЯ АСФАЛЬТОБЕТОННОГО ПОКРЫТИЯ ПРОЕЗДОВ

тип 1

Бордюрный камень Бр 100.30.15 ГОСТ 6665-91

Монолитный бетон

Уплотненный грунт

Мелкозернистый асфальтобетон тип Б, марка-II
h=0.04 по ГОСТ 9128-2009

Крупнозернистый асфальтобетон тип Б, марка-II
h=0.06 по ГОСТ 9128-2009

Гравийно-песчаная смесь h=0.25 по ГОСТ 25607-94*
объем повторно применяемой гравийно-песчаной смеси 652.88 м3.

Уплотненный грунт

КОНСТРУКЦИЯ БЕТОННОГО ПОКРЫТИЯ ТРОТУАРОВ И ПЛОЩАДОК

тип 2

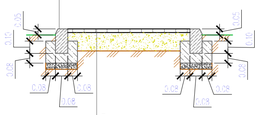

Бордюрный камень Бр 100.20.8 ГОСТ 6665-91

Монолитный бетон В15, F300, (0,032м3на 1мп)

Уплотненный грунт

Бетонная тротуарная плитка
h=0.07 по ГОСТ 17608-91

Песок h=0.10 по ГОСТ 8736-93*

Уплотненный грунт основания

КОНСТРУКЦИЯ АСФАЛЬТОБЕТОННОГО ОСНОВАНИЯ БЕГОВОЙ ДОРОЖКИ И СПОРТПЛОЩАДОК

тип 3

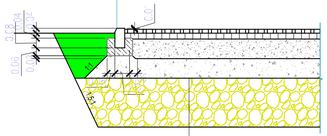

Бордюрный камень Бр 100.30.15 ГОСТ 6665-91

Монолитный бетон В15, F300, W6 (0,032м3на 1мп)

Мелкозернистый асфальтобетон тип Б, марка-II
h=0.04 по ГОСТ 9128-2009

Крупнозернистый асфальтобетон тип Б, марка-II
h=0.06 по ГОСТ 9128-2009

Гравийно-песчаная смесь С3,
h=0.30 по СТ РК 1549-2006

КОНСТРУКЦИЯ ОСНОВАНИЯ ФУТБОЛЬНОГО ПОЛЯ

тип 4

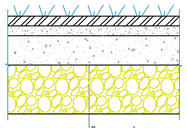

Посев травяной смеси

Плодородный слой h=0.20

речной песок фракции 0.6-1 -70% торф - 30%

Щебень фракции 5-10
h=0.10 по ГОСТ ГОСТ 8267-93

Щебень фракции 20-40
h=0.20 по ГОСТ ГОСТ 8267-93

Гравийно-песчаная смесь С3,
h=0.25 по СТ РК 1549-2006

Уплотненный грунт основания

КОНСТРУКЦИЯ ГАЗОНА

тип 5

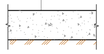

Посев травяной смеси

Плодородный слой h=0.48

Уплотненный грунт

ВЕДОМОСТЬ ЖИЛЫХ И ОБЩЕСТВЕННЫХ ЗДАНИЙ СООРУЖЕНИЙ

поз на плане	Наименование и обозначение	Этажность	Количество: зданий	Количество квартир: здания	Количество квартир: всего	Площадь, м²: застройки: здания	Площадь, м²: застройки: всего	Площадь, м²: общая нормируемая: здания	Площадь, м²: общая нормируемая: всего	Строительный объем, м3: здания	Строительный объем, м3: всего
1	Школа (Кап. ремонт)	1-3	1	-	-	-	4303.75	-	-	18955.81	18955.81
2	Котельная(сущест.)	1	1	-	-	-	101.03	-	-	-	-
3	Уборная(сущест).	1	1	-	-	-	12.86	-	-	-	-
4	Площадка для проведения торжеств(вен-их мероприят.)	-	1	-	-	-	-	-	-	-	-
5	Спорт. корт с беговой дорож-ой	-	1	-	-	-	2081.25	-	-	-	-
6	Площадка НВП (Строевой плац)	-	1	-	-	-	190.00	-	-	-	-
7	Комбинированная баскетбольная волейбольная площадка	-	1	-	-	-	360.00	-	-	-	-
8	Площадка для подвижных игр 1-4 классов (по ГП)	-	1	-	-	-	180.0/ 29.16	-	-	-	-
8а	Площадка для подвижных игр 2-4 классов (по ГП)	-	3	-	-	100.0	300.0	-	-	-	-
8б	Площадка для подвижных игр 5-9 классов (по ГП)	-	1	-	-	-	125.0	-	-	-	-
9	Площадка для выгулки собак по ВК=01001-0106 РК 8.02-03-2017	-	1	-	-	-	240.0	-	-	-	-
10	Ворота розовые, ВК=01005-0202 (СН № 8.01-01-2017)	-	2	-	-	-	-	-	-	-	-
11	Калитка=01005-0402 (СН № 8.01-01-2017)	-	1	-	-	-	-	-	-	-	-
12	Ограждение, ВК=01002-0501 (СН РК 8.02-03-2017)	-	587.5пм 235 шт	-	-	-	-	-	-	-	-
13	Ограждение сад.б. сер. см. чертежи АС	-	57.0 пм.	-	-	-	-	-	-	-	-
14	Калитка ВК=01005-0404 (СН № 8.01-01-2017)	-	1	-	-	-					
15	Навес над чудоянами 3х3м на 3 шт, ВК=01001-0104 РК 8.02-03-2017	1	1	-	-	-	6.81	-	-	-	-
16	Резервуар =9.90м3	1	2	-	-	20.31	40.62	-	-	82.26	164.52

ВЕДОМОСТЬ ДОРОГ И ПЛОЩАДОК

Тип	Обозначение	Наименование	Ед. изм	Кол	БР100 30.15 пм	БР100 20.08 пм
1		Асфальтобетонное покрытие	м2	2672.0	950.0	
2		Плиточное покрытие	м2	730.0		450.0
		Грунтовое покрытие игровых площадок (уплотненный грунт)	м2	845.0		290.0
		Асфальтобетонная отмостка,дет.89 серия 2.110-3 п. Выпуск 1	м2	750.0	осмечивать с чертежа АС	
3		Асфальтобетонное покрытие (беговая дорожка и комбинированная площадка)	м2	641.25		246.0
4		Покрытия газона футбольного поле	м2	1800.0		

ВЕДОМОСТЬ ЭЛЕМЕНТОВ ОЗЕЛЕНЕНИЯ

п/п	Обозначение	Наименование	воз раст	Ед. изм	Кол	Примечание
1		Ель	3-5	шт	7.0	с кома с добавл раст. земли 25%
2		Карагач	3-5	шт	12.0	с кома с добавл раст. земли 25%
3		Туя обыкновенная(кустарник)	3-5	шт	45.0	с кома с добавл раст. земли 25%
4		Плодовый сад	3-5	шт	51.0	с кома с добавл раст. земли 25%
5		Газон		м2	1445.0	с добавл раст. земли 15 см

ВЕДОМОСТЬ МАЛЫХ АРХИТЕКТУРНЫХ ФОРМ.

N п/п	Услов обозн	Наименование	Едн изм	Кол-во	Примечание
1		Урна (Сатурн)	шт	28	Таблица 86-010303-0204
2		Скамья прямолинейная,	шт	25	Таблица 86-010302-0301
3		Качели, подвесные двойные	шт	1	Таблица 86-010104-0208
3а		Качалка (Балансир)	шт	1	Таблица 86-010104-0109
4		Горка "Мини"	шт	4	Таблица 86-010102-0107
5		Лесница - Лиана	шт	1	Таблица 86-010103-0201
6		Турник разновысокий	шт	3	Таблица 86-010202-0104
7		Рукаход	шт	3	Таблица 86-010203-0104
8		Корыто для мытья обуви	шт	2	Готовое изделие
9		Щведская стенка	шт	3	Таблица 86-010204-0202
10		Гимнастический комплекс (для детей млодших классов)	шт	3	Таблица 86-010201-0106
11		Ворота для мини-футбола,	шт	2	Таблица 86-010805-0201
12		Стойка баскетбольная со щитом	шт	2	Таблица 86-010209-0102
13		Стойка волейбольная	шт	компл.	Таблица 86-010210-0101
14		Вышка судейская, тип ВС - 01	шт	1	Таблица 86-010215-0101
15		Брусья	шт	1	Таблица 86-010213-0201

Схема расстановки МАФ на площадках

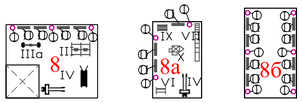

Условные обозначения

- проектир. ограждение
- Условная граница участка
- размерная линия

Изм.	Кол.уч.	Лист	N°док.	Подпись	Дата
ГАП		Тиметов			
Проверил		Каныбеков			
Разраб.		Богенбаев			
Н.контр.		Зулеев С.С.			

13-18-ГП

"Капитальный ремонт здания Совхозной средней школы в с/о Октябрьский Костанайского района, Костанайской области"

Генеральный план

Стадия	Лист	Листов
РП	6	7

ТОО "КазЖобаСаулет-Консалтинг" г.Шымкент-2018 г.

Согласовано: Раздел ОВ Черепанова; Раздел ГП Болембаев; Раздел ВК Камбатыров; Раздел ЭОМ Орынбасар В.

Взам. инв. N | Подп. и дата | Инв. N подл.

Формат А1

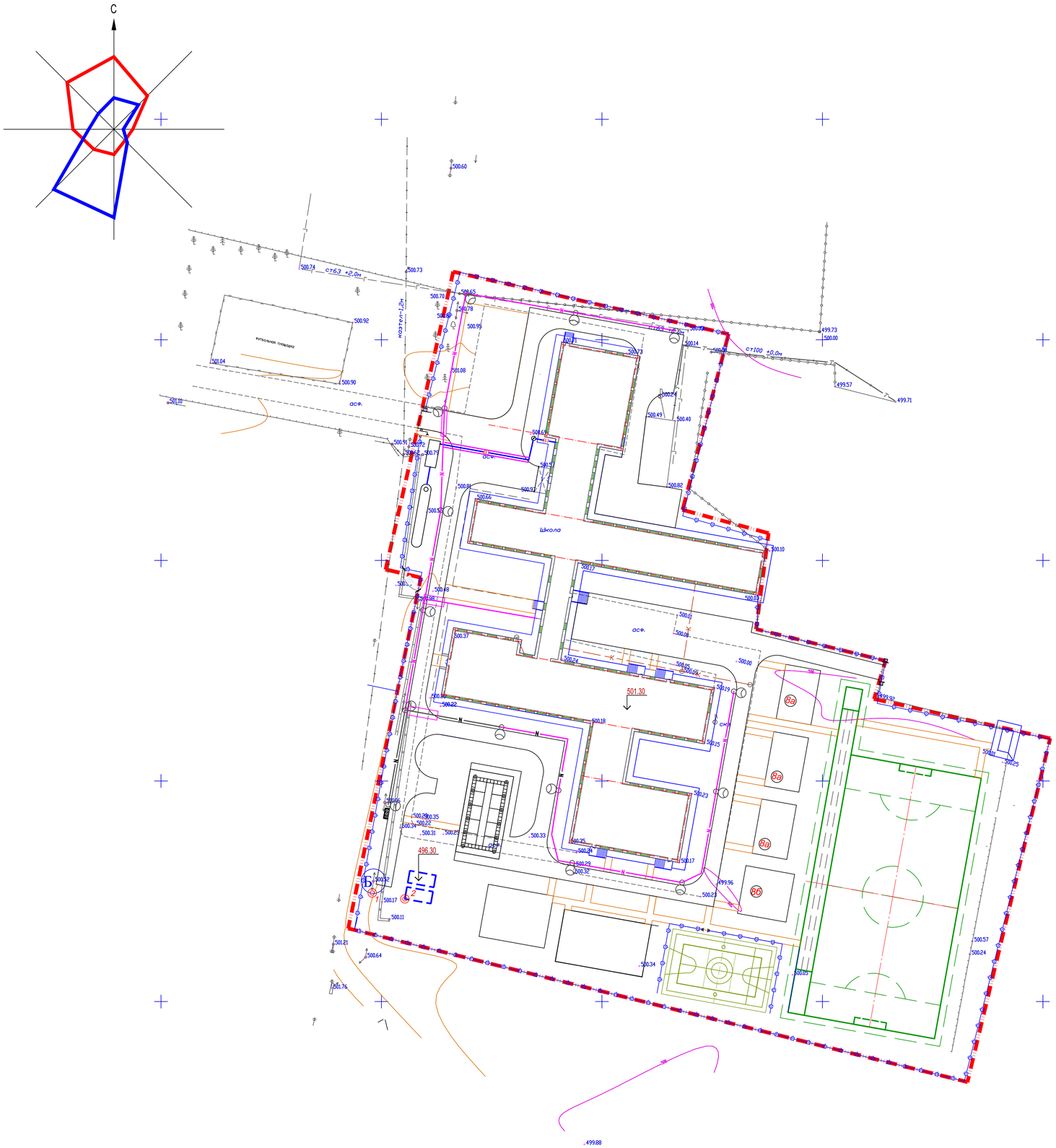

ВЕДОМОСТЬ ЖИЛЫХ И ОБЩЕСТВЕННЫХ ЗДАНИЙ СООРУЖЕНИЙ

плане на номер	Наименование и обозначение	Этажность	Количество			Площадь, м²				Строительный объем, м3	
			зданий	квартир		застройки		общая нормируемая		здания	всего
				здания	всего	здания	всего	здания	всего		
1	Школа (Кап. ремонт)	1-3	1	-	-	-	4303.75	-	-	18955.81	18955.81
2	Котельная (сущест.)	1	1	-	-	-	101.03	-	-	-	-
3	Уборная (сущест.)	1	1	-	-	-	12.86	-	-	-	-
4	Площадка для проведения торжественных мероприятий	-	1	-	-	-	-	-	-	-	-
5	Спорт ядро с беговой дорожкой.	-	1	-	-	-	2081.25	-	-	-	-
6	Площадка НВП (Строевой плац)	-	1	-	-	-	190.00	-	-	-	-
7	Комбинированная баскетбольная и волейбольная площадка	-	1	-	-	-	360.00	-	-	-	-
8	Площадка для подвижных игр 1 класса с теневым навесом тип. 86-010401-0102	-	1	-	-	-	180.0/ 29.16	-	-	-	-
8а	Площадка для подвижных игр 2-4 классов (по ГГП)	-	3	-	-	100.0	300.0	-	-	-	-
8б	Площадка для подвижных игр 5-9 классов (по ГГП)	-	1	-	-	-	125.0	-	-	-	-
9	Площадка для гимнастики 1-4кл по 86-010201-0106 УСН РК 8.02-03-2017	-	1	-	-	-	240.0	-	-	-	-
10	Ворота распашные, 86-010605-0202 УСН РК 8.02-03-2017	-	2	-	-	-	-	-	-	-	-
11	Калитка,86-010605-0402 УСН РК 8.02-03-2017	-	1	-	-	-	-	-	-	-	-
12	Ограждение, 86-010605-0501 УСН РК 8.02-03-2017	-	587.5пм 235 шт	-	-	-	-	-	-	-	-
13	Ограждение индив. разр. (см. чертежи АС)	-	57.0 пм.	-	-	-	-	-	-	-	-
14	Калитка, 86-010605-0404 УСН РК 8.02-03-2017	-	1	-	-	-					
15	Навес над мусорными баками на 3 шт, 86-010307-0104 УСН РК 8.02-03-2017	1	1	-	-	-	6.81	-	-	-	-
16	Резервуар на 50м3	1	2	-	-	20.31	40.62	-	-	82.26	164.52

Условные обозначения

- проектир. ограждение граница участка
- водопровод хозяйственно-питьевой
- внутреплощадочные электро сети

Согласовано

Раздел ОВ	Чередниченко	
Раздел ТП	Богенбаев	
Раздел ВК	Камбатыров	
Раздел ЭОМ	Оразбаева Д.	

Взам. инв. N

Подп. и дата

Инв. N подл.

Изм.	Кол.уч.	Лист	N'док.	Подпись	Дата

13-18-ГП

"Капитальный ремонт здания Совхозной средней школы в с/о Октябрьский Костанайского района, Костанайской области"

ГАП	Тиметов	
Проверил	Каныбеков	
Разраб.	Богенбаев	
Н.контр.	Зулеев С.С.	

Генеральный план

Стадия	Лист	Листов
РП	7	7

Сводный план инженерных сетей

ТОО "КазКорбаСаулет-Консалтинг" г.Шымкент-2018 г.

Формат А1

Лоток железобетонный арычный Тип 1

ВИД по А-А

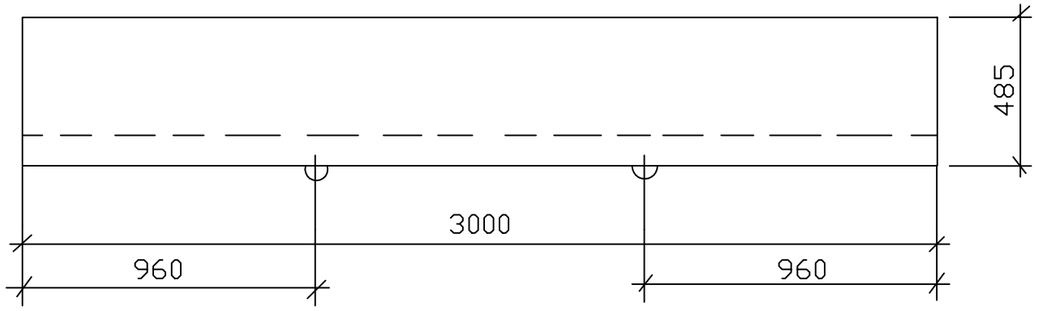

ВИД по Б-Б

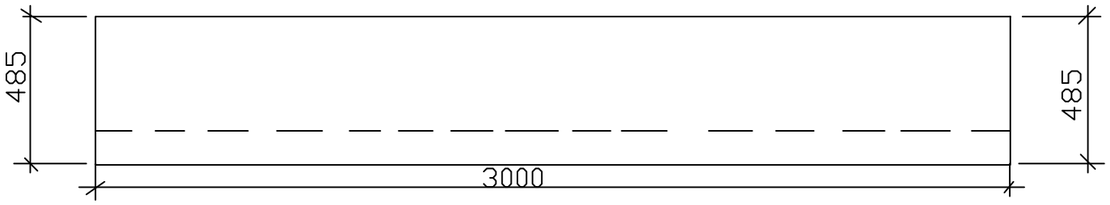

Армирование лотка

1 – 1

Лоток

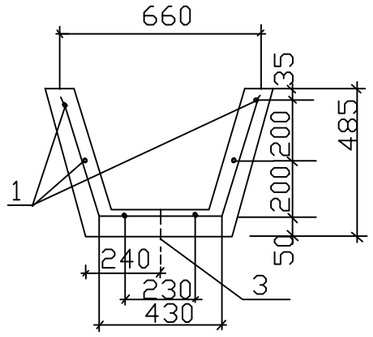

поз 3

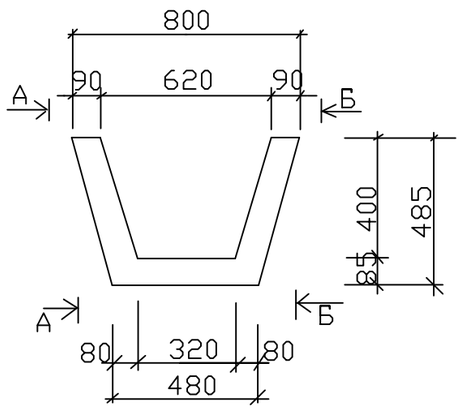

Спецификация монолитной конструкции

	Обозначение	Наименование	КОЛ	Масса ед. кг	Примеч (общ. вес)
		Лоток Тип 1	63мп 21шт		
		Сборочные единицы и детали			
1	Данный лист	ГОСТ5781-91 AIII-10 L=2950	6	1,82	10,92
2	Данный лист	ГОСТ5781-91 AIII-8 L=1290	11	0,51	5,61
		ПЕТЛЯ			
3		ГОСТ5781-91 A1-8 L=330	2	0,13	0,26
		МАТЕРИАЛЫ			
		БЕТОН кл. В15 м3	0,33		

Ведомость расхода стали на элемент

Марка элемента	Изделия арматурные									Всего
	Арматура класса									
	А-1				А-III					
	ГОСТ5781-91				ГОСТ5781-91					
	8	–	–	Итого	8	10	–	–	Итого	
Лоток Тип1	0,26			0,26	5,61	10,92			16,53	16,79

Привязан: 51 -14 МАФ

Выполнил	Богенбаев		

Изм.	Кол.уч.	Лист	N°док.	Подпись	Дата
Проверил		Каныбеков			
Разраб.		Богенбаев			
Н.контр.		Зулеев С.С.			

13–2018–ГП

"Капитальный ремонт здания Совхозная средней школы в с/о Октябрьский Костанайского района, Костанайской области"

Генеральный план	Стадия	Лист	Листов
	РП	1	1

Ж/бет. арычный лоток тип 1
Водопропускной лоток

ТОО "КазЖобаСаулет– Консалтинг" г.Шымкент–2018г.

Инв.? подп. | Подпись и дата | Взамен инв.?

Формат А3

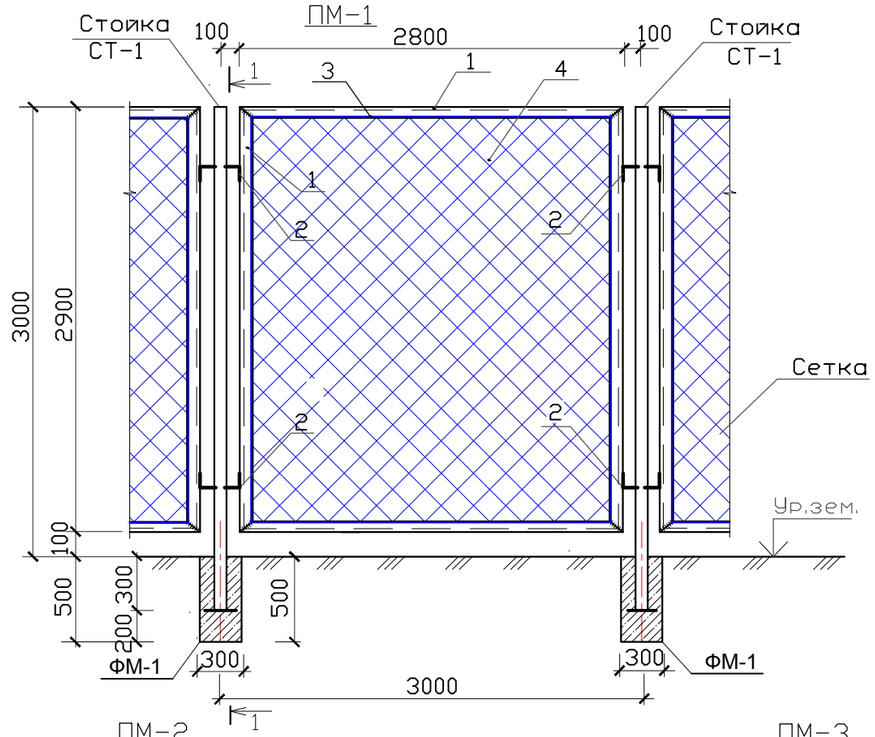

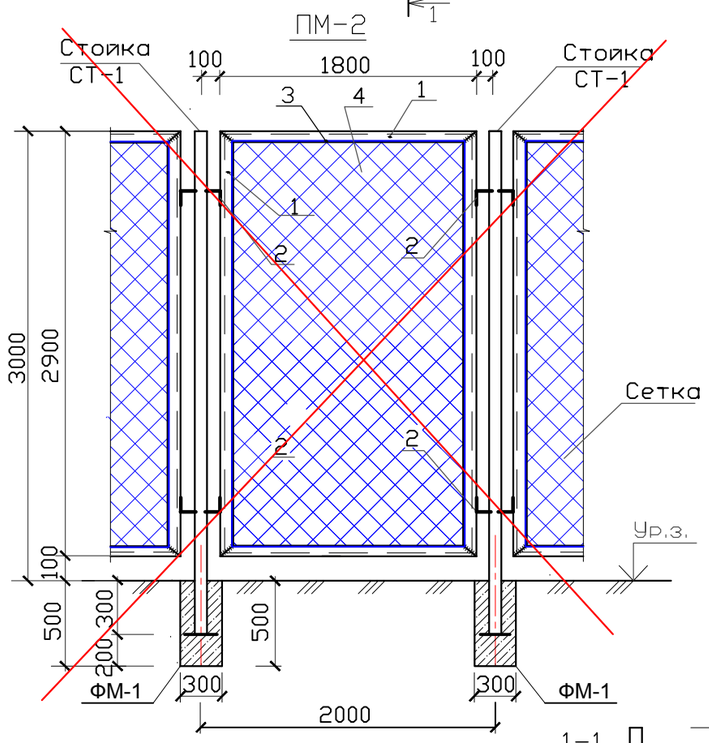

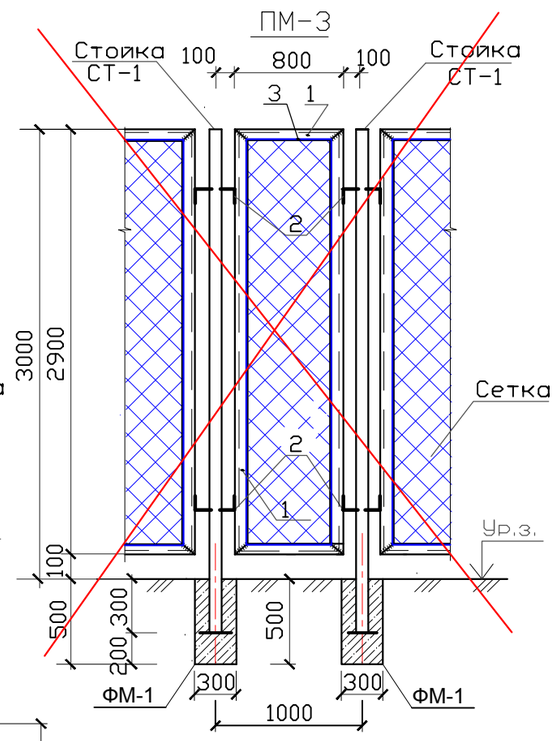

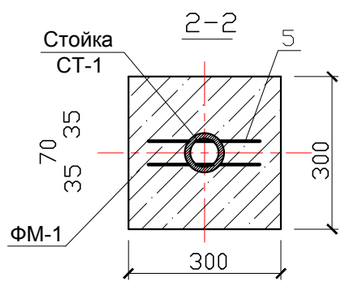

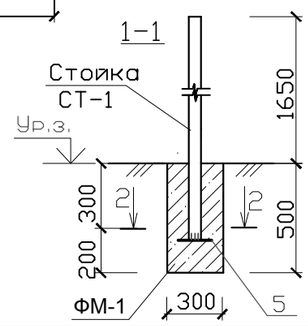

Привязан: 51 -14 МАФ			
Выполнил	Богенбаев		

Спецификация на ограждение

Марка поз.	Обозначение	Наименование	Кол.	Масса ед.,кг	Примеч.
		ПМ-1 (расход дан на 1 панель)	57,0 пм		
1	ГОСТ 8509-93	L 40х3 Lобщ.=11,4 п.м.		1,85	21,09кг
2	ГОСТ 5781-91	⌀ 12 А-I L=250мм	4	0,222	0,888кг
3	ГОСТ 5781-91	⌀ 6 А-I L=11380мм		0,222	2,53кг
4	ГОСТ 5336-80	Сетка 50-3,0 м2	8,12	2,42	19,65кг
		ПМ-2 (расход дан на 1 панель)			
1	ГОСТ 8509-93	L 40х3 Lобщ.=9,4 п.м.		1,85	17,39кг
2	ГОСТ 5781-91	⌀ 12 А-I L=250мм	4	0,222	0,888кг
3	ГОСТ 5781-91	⌀ 6 А-I L=9380мм		0,222	2,08кг
4	ГОСТ 5336-80	Сетка 50-3,0 м2	5,80	2,42	14,04кг
		ПМ-3 (расход дан на 1 панель)			
1	ГОСТ 8509-93	L 40х3 Lобщ.=7,4 п.м.		1,85	13,69кг
2	ГОСТ 5781-91	⌀ 12 А-I L=250мм	4	0,222	0,888кг
3	ГОСТ 5781-91	⌀ 6 А-I L=7380мм		0,222	1,64кг
4	ГОСТ 5336-80	Сетка 50-3,0 м2	2,32	2,42	5,62кг
		Стойка СТ-1 (расход дан на 1 стойку)			
СТ-1	ГОСТ 8732-78	Труба ⌀127х5 L=3,5м	1	15,04	52,64кг
5	ГОСТ 19904-74*	⌀ 10 А-I L=240мм	2	0,148	0,296кг
Фм-1		Фундамент на стойку			
		Бетон кл. В10			0,045м3

1. Узел крепления сетки выполнить согласно серии 3017-1 вып. 2 лист 1 (сечение 1-1) .
2. Электросварку производить электродами типа Э-42А по ГОСТ 9467-75, высота шва 4-6мм.
3. После установки ограждения в проектное положение, открытые металлические поверхности конструкций очистить от шлака, окалины, ржавчины и окрасить масляной краской за 2 раза.

Изм.	Кол.уч.	Лист	N°док.	Подпись	Дата	13-2018-ГП		
						"Капитальный ремонт здания Совхозная средней школы в с/о Октябрьский Костанайского района, Костанайской области"		
						Генеральный план	Стадия	Лист	Листов
							РП	1	1
Проверил		Каныбеков							
Разраб.		Богенбаев				Сетчатое ограждение.	ТОО "КазЖобаСаулет-Консалтинг" г.Шымкент-2018г.		
Н.контр.		Зулеев С.С.							

Формат А3