Ведомость рабочих чертежей основного комплекта

Лист	Наименование	Примечание
1	Общие данные	
2	Спецификация металлопроката	
3	Схема расположения колонн и балок покрытия (2 листа)	
4	Схема раскладки стеновых и кровельных панелей	

Ведомость ссылочных и прилагаемых документов

Обозначение	Наименование	Примечание
	Прилагаемые документы:	
720-17-1-СМ.АС2	Смета	
	Ссылочные документы	
ГОСТ 31173-2003	Блоки дверные стальные. Технические решения	
ТИ-084-12	Панели металлические трехслойные с утеплителем	
	из минеральной ваты на базальтовой основе.	
720-17-1-КМ1.Р	Расчет строительных конструкций	Хранится в архиве ТОО ПЭП
720-17-1-КМ1.Р2	Расчет строительных конструкций	Хранится в архиве ТОО ПЭП

Ведомость основных комплектов рабочих чертежей

Обозначение	Наименование	Примечание
720-17-1-КМ1	Конструкции металлические	
720-17-1-КЖ1	Конструкции железобетонные	
720-17-1-АР	Эскизный проект	
720-17-1-АР1	Паспорт наружной отделки	

Внимание!

Производство работ без проекта производства работ ЗАПРЕЩАЕТСЯ !

Технические решения, принятые в рабочем проекте, соответствуют требованиям экологических, санитарно-гигиенических, противопожарных и других норм, действующих на территории Республики Казахстан и обеспечивают безопасную для жизни и здоровья людей эксплуатацию объекта при соблюдении мероприятий, предусмотренных рабочим проектом.

Главный инженер проекта _____ Свинцов М.С.

Общие указания

1. Комплект рабочих чертежей марки "КМ" разработаны на основании утвержденного задания на проектирование выданного заказчиком, и является основанием для разработки чертежей марки "КМД".

2. Климатические условия района строительства:
расчетная температура наружного воздуха – минус 35°С;
нормативный вес снегового покрова – 70кгс/м^2;
нормативный скоростной напор ветра – 38кгс/м^2.

3. Монтаж конструкций производить на монтажных болтах нормальной точности и монтажной сварке.

4. Электроды для сварных соединений марки Э42 для стали кл. С245 по ГОСТ9467-75

5. Длину и катеты сварных швов назначать по усилиям в ведомости элементов, но не менее толщины сварных элементов. Все сварные швы по ГОСТ 5264-80, тавровые и угловые по усилиям в элементах конструкций, стыковые с полным проваром.
Элементы, принятые конструктивно, крепить на усилие 5т.

6. Во время монтажа обеспечить устойчивость как отдельных элементов, так и сооружения в целом.

7. Степень очистки конструкций перед нанесением покрытия II по ГОСТ 9.402-04.

8. Покрытие металлических конструкций – эмаль ПФ-115, ГОСТ 6465-76 два слоя по грунту ГФ-021, ГОСТ 25129-82 один слой

9. Контроль качества антикоррозийного покрытия производить в соответствии со СНиП РК 2.01-19-2004 "Правила производства и приемки работ. Защита строительных конструкций от коррозии".

10. Сведения о нагрузках и воздействиях на металлические конструкции смотреть "Расчет строительных конструкций" 720-17-1-КМ1.Р.

11. Расчетная схема конструкций с необходимыми пояснениями и сведения о нагрузках на фундаменты указаны в "Расчет строительных конструкций" 720-17-1-КМ1.Р.

Изм.	Кол.уч.	Лист	№док.	Подп.	Дата
Директор		Ефимов			02.18
Гл. инж.		Свинцов			02.18
ГИП		Свинцов			02.18
Нач. отд.		Коваленко			02.18
Проверил		Коваленко			02.18
Разраб.		Соколова			02.18
Н. контр.		Кубышкина			02.18

720-17-1-КМ1

Строительство водораспределительных сетей в селе Бурли Карабалыкского района Костанайской области

Насосная станция I подъема (Скв. №4)

Стадия	Лист	Листов
РП	1	

Общие данные

ТОО "ПАВЛОДАРЭНЕРГОПРОЕКТ"

Согласовано

ОГС	Цой	02.18
ОиВ	Гангаева	02.18
ГПиТ	Ашифина	02.18
ОКИПиА	ЭТО	02.18
Клоков	Короленко	02.18

Взам. инв. №

Подп. и дата

Инв. № подл.

Формат А3

Спецификация металлопроката

Наименование профиля, ГОСТ, ТУ	Наименование или марка металла ГОСТ, ТУ	Номер или размеры профиля, мм	№ п.п.	Масса металла по элементам конструкций, т															Общая масса, т
				Стойки	Балки	Ригели													
1	2	3	4	5	6	7	8	9	10	11	12	13	14	15	16	17	18	19	20
Двутавры стальные горячекатаные с параллельными гранями полок ГОСТ 26020-83	С245 ГОСТ 27772-2015	I 18Б1	1	0,17															0,17
	Итого:		2	0,17															0,17
Всего профиля:			3	0,17															0,17
Швеллеры стальные горячекатаные ГОСТ 8240-97	С245 ГОСТ 27772-2015	⊏ 10	4		0,11														0,11
		⊏ 8	5			0,29													0,29
	Итого:		6		0,11	0,29													0,40
Всего профиля:			7		0,11	0,29													0,40
Уголки горячекатаные равнополочные ГОСТ8509-93	С245 ГОСТ 27772-2015	∟ 75х6	8			0,01													0,01
	Итого:		9			0,01													0,01
Всего профиля:			10			0,01													0,01
Прокат листовой горячекатаный ГОСТ19903-15	С245 ГОСТ 27772-2015	t20	11	0,12															0,12
		t8	12	0,10															0,10
	Итого:		13	0,22															0,22
Всего профиля:			14	0,22															0,22
Всего металла:			15	0,39	0,11	0,30													0,80
Всего металла с 4% по СН РК 8.02-05-2002 сб.9 п.2.1			16	0,41	0,12	0,32													0,85
В том числе по маркам стали с 4% по СН РК 8.02-05-2002 сб.9 п.2.1		С245	17	0,41	0,12	0,32													0,85

Взам. инв. №

Подп. и дата

Инв. № подл.

Изм.	Кол.уч.	Лист	№док.	Подп.	Дата
Проверил		Коваленко			11.17
Разраб.		Соколова			11.17
Н. контр.		Кубышкина			11.17

720-17-1-КМ1

Строительство водораспределительных сетей в селе Бурли Карабалыкского района Костанайской области

Насосная станция I подъема (Скв. №4)

Стадия	Лист	Листов
РП	2	

Спецификация металлопроката

ТОО "ПАВЛОДАРЭНЕРГОПРОЕКТ"

Формат А3

Схема расположения колонн и балок покрытия

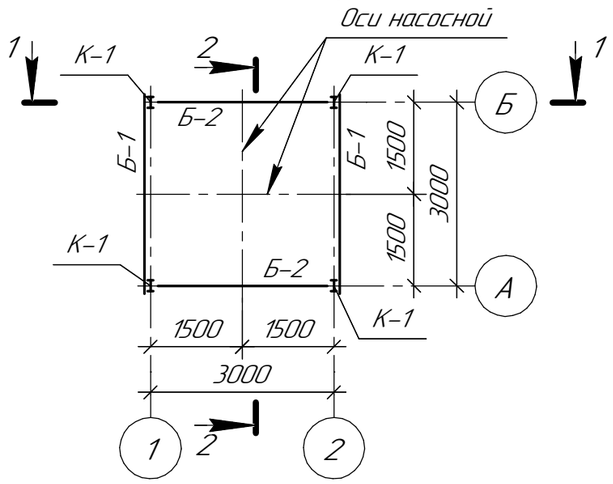

1-1

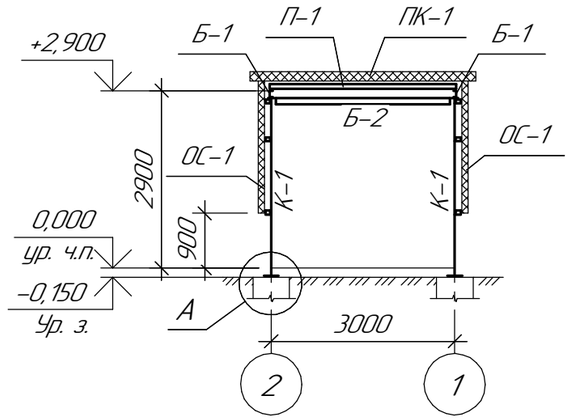

2-2

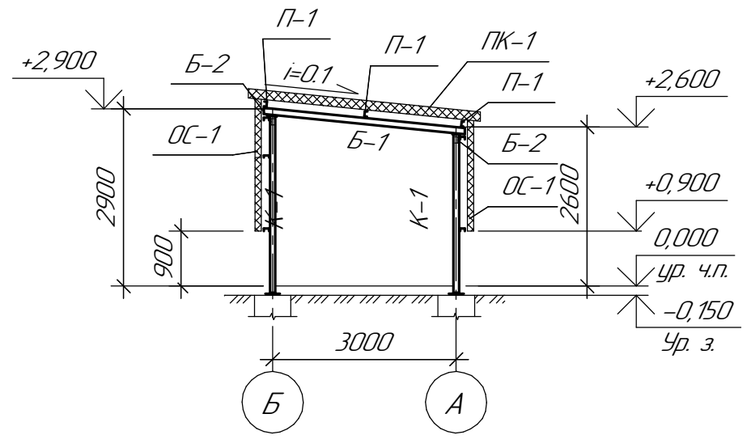

Схема раскладки ригелей стенового ограждения по оси "Б"

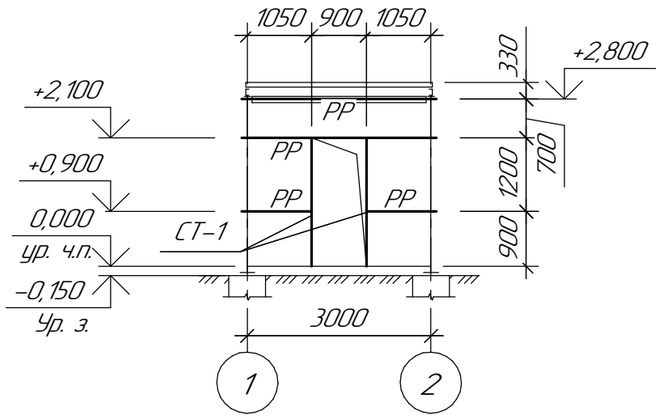

Схема раскладки ригелей стенового ограждения по оси "А"

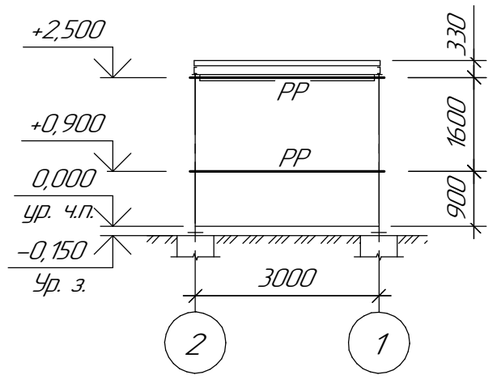

Схема раскладки ригелей стенового ограждения по оси "1"

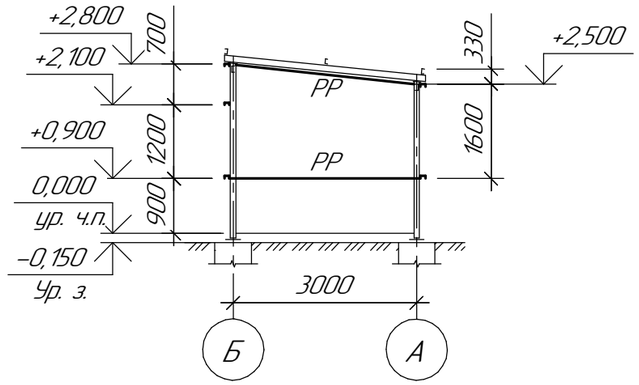

Схема раскладки ригелей стенового ограждения по оси "2"

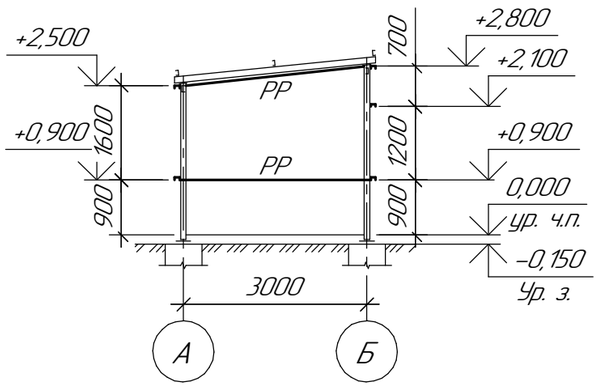

1. Отверстие по оси Б 150х150 низ на отм. +2,300 выполнить по месту (месторасположение см. чертежи ОВ).
2. Размеры со знаком * уточнить по месту.
3. Панели трехслойные стеновые с утеплителем из мин. ваты на базальтовой основе приняты заводоизготовителем завод "Металл профиль".

						720-17-1-КМ1		
						Строительство водораспределительных сетей в селе Бурли Карабалыкского района Костанайской области		
Изм.	Кол.уч.	Лист	№док.	Подп.	Дата			
						Насосная станция I подъема (Скв. №4)	Стадия	Лист	Листов
							РП	3.1	2
Проверил		Коваленко			11.17	Схема расположения колонн и балок покрытия	ТОО "ПАВЛОДАРЭНЕРГОПРОЕКТ"		
Разраб.		Соколова			11.17				
Н. контр.		Кубышкина			11.17				

Взам. инв. №

Подп. и дата

Инв. № подл.

Формат А3

А

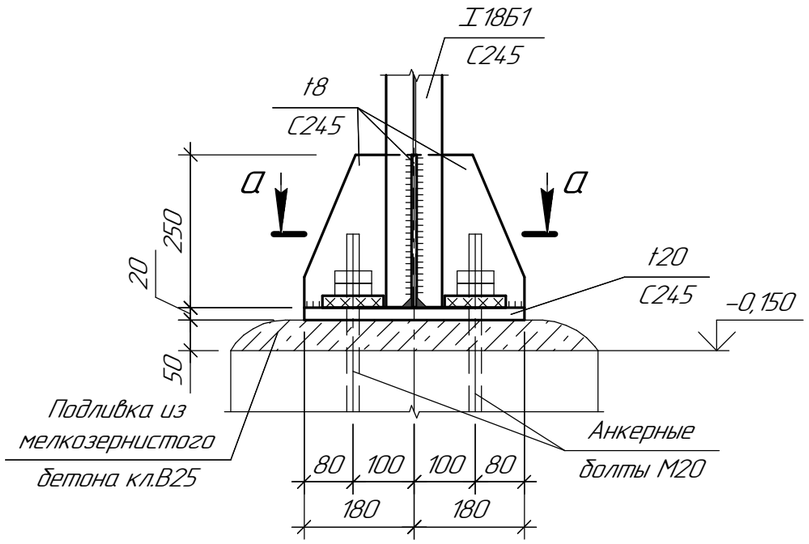

а–а

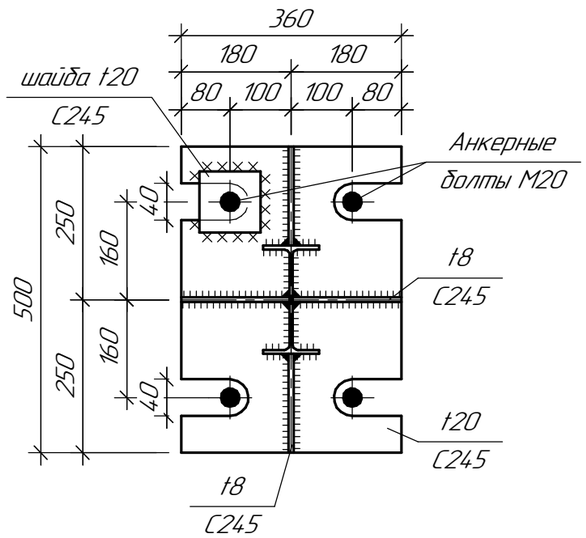

Ведомость элементов

Марка элемента	Сечение			Усилия для прикрепления			Наименование или марка металла	Примечание
	эскиз	поз.	состав	M кН м	N кН	A кН		
К-1	I		I 18Б1				С245	
Б-1	⊏		⊏10				С245	
Б-2	⊏		⊏10				С245	
РР	⊏		⊏8				С245	
П-1	⊏		⊏8				С245	

Изм.	Кол.уч.	Лист	№док.	Подп.	Дата
Проверил		Коваленко			11.17
Разраб.		Соколова			11.17
Н. контр.		Кубышкина			11.17

720-17-1-КМ1

Строительство водораспределительных сетей в селе Бурли Карабалыкского района Костанайской области

Насосная станция I подъема (Скв. №4)

Стадия	Лист	Листов
РП	3.2	

Схема расположения колонн и балок покрытия

ТОО "ПАВЛОДАРЭНЕРГОПРОЕКТ"

Взам. инв. №

Подп. и дата

Инв. № подл.

Формат А3

Спецификация элементов к схемам раскладки стеновых и кровельных панелей

Поз.	Обозначение	Наименование	Кол. по оси "А"	Кол. по оси "Б"	Кол. по оси "1"	Кол. по оси "2"	Кол. по кровле	Кол. Всего	Масса ед., кг	Примечание
1	Завод "Металл Профиль"	МП ТСП-Z-120-1160- ... -2200		2	2	2		6		15,32 $м^2$
2	Завод "Металл Профиль"	МП ТСП-Z-120-1000- ... -2200		1				1		2,20 $м^2$
3	Завод "Металл Профиль"	МП ТСП-Z-120-1160- ... -2000	2		1	1		4		9,28 $м^2$
4	Завод "Металл Профиль"	МП ТСП-Z-120-1000- ... -2000	1					1		2,00 $м^2$
5	Завод "Металл Профиль"	МП ТСП-К-150-1000- ... -4000					4	4		16,00 $м^2$

Схема раскладки стеновых панелей по оси "Б"

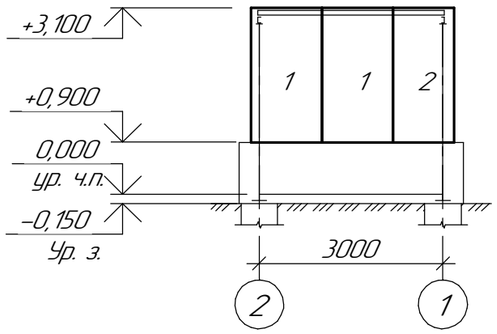

Спецификация метизов и фасонных изделий

Поз.	Обозначение	Наименование	Кол.	Масса ед., кг.	Примеч.
		Самонарезающий винт стандарт оцинкованный			
		со сверлом 12мм -5,5 х 155 с ЭПДМ прокладкой	200		
		Самонарезающий винт стандарт оцинкованный			
		⌀4.2х16 с прессшайбой	300		
		Герметик силиконовый	30		
		ФИ1х2000 (наружный цвет ТСП) (разв. 420 мм)	8		
		ФИ2х2000 (наружный цвет ТСП) (разв. 420 мм)	8		
		ФИ6х2000 (наружный цвет ТСП) (разв. 420 мм)	4		
		ФИ7х2000 (наружный цветТСП) (разв. 160 мм)	8		
		ФИ34х2000 (наружный цвет ТСП) (разв. 625 мм)	4		
		ФИ32х2000 (наружный цвет ТСП) (разв. 420 мм)	4		
		ФИ20х2000 (наружный цвет ТСП) (разв. 420 мм)	2		

Схема раскладки стеновых панелей по оси "А"

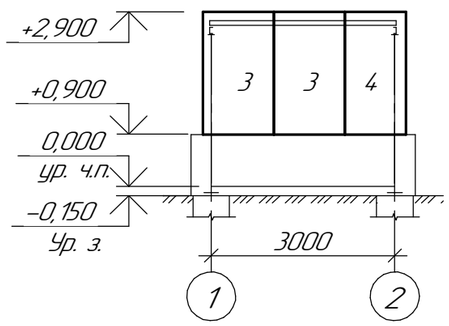

Схема раскладки стеновых панелей по оси "2"

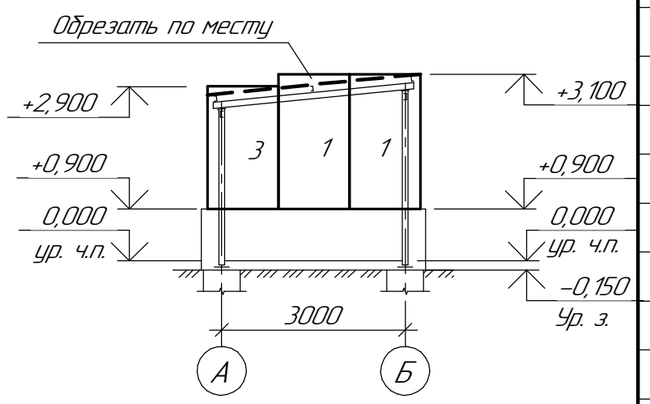

Схема раскладки стеновых панелей по оси "1"

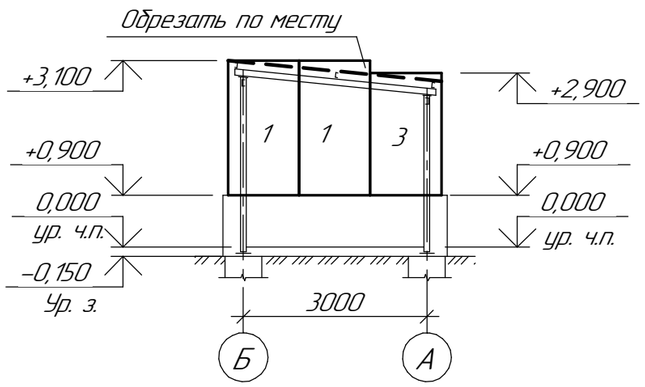

Схема раскладки кровельных панелей

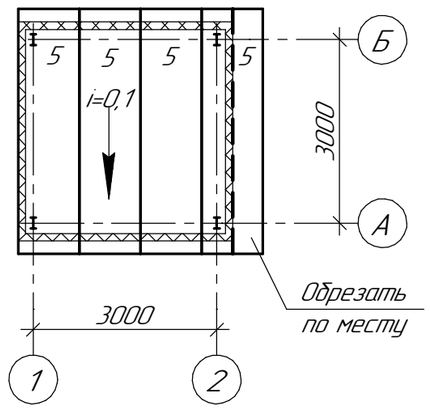

1. Полное наименование стеновой панели

МП ТСП-Z-120-1000-Т-Т-МВ (ПЭ-01-9003-0,5/ПЭ-01-9003-0,5) 2200.

2. Общая площадь фасонных изделий $S_{фи}$ = 22,28 $м^2$.

Изм.	Кол.уч.	Лист	№док.	Подп.	Дата	720-17-1-КМ1		
						Строительство водораспределительных сетей в селе Бурли Карабалыкского района Костанайской области		
						Насосная станция I подъема (Скв. №4)	Стадия: РП	Лист: 4 / Листов:
Проверил		Бадулина			11.17	Схема раскладки стеновых и кровельных панелей	ТОО "ПАВЛОДАРЭНЕРГОПРОЕКТ"	
Разраб.		Коваленко			11.17			
Н. контр.		Кубышкина			11.17			

Взам. инв. №

Подп. и дата

Инв. № подл.

Формат А3