## Ведомость рабочих чертежей основного комплекта

| Лист | Наименование | Примечание |
|---|---|---|
| 1 | Общие данные | |
| 2 | Насосная станция I подъема. План на отм. 0,000 | |
| | | |

## Ведомость ссылочных и прилагаемых документов

| Обозначение | Наименование | Примечание |
|---|---|---|
| | Ссылочные документы | |
| 720-17-1-ОВ.Р | Расчет. | Хранится в архиве ПЭП |
| | | |
| | Прилагаемые документы | |
| 720-17-1-ОВ.СО | Спецификация оборудования, изделий и материалов. | |
| 720-17-1-СМ.ОВ3 | Смета | |
| | | |

## Основные показатели по чертежам отопления и вентиляции

| Наименование здания /сооружения/ помещения | Объем $м^3$ | Периоды года при $t_н$ С | Расход тепла, Вт(ккал/час.) на отопление | на вентиляцию | на горячее водоснабжение | общий | Расход холода ккал/ч | Установленная мощность электродвигателей, кВт |
|---|---|---|---|---|---|---|---|---|
| Насосная станция I подъема (Скв. №4) | 38 | -35 | 3289 | - | - | 3289 | - | - |
| | | | (2828) | | | (2828) | | |

## Общие указания

Данный комплект рабочих чертежей разработан на основании технического задания, строительных чертежей и в соответствии с требованиями СНиП РК 4.02-42-2006 "Отопление, вентиляция и кондиционирование", СН РК2.04-21-2004 "Энергопотребление и тепловая защита гражданских зданий".

Расчетная температура наружного воздуха в зимний период минус 35°С.

## Отопление

Для поддержания внутри помещения температуры плюс 5°С, устанавливаются электрические конвекторные обогреватели типа BALLU со встроенным термостатом.

## Вентиляция

Вентиляция предусмотрена естественная (однократный воздухообмен) за счет проветривания через решетку и двери, так как отсутствует нормируемая кратность воздухообмена и нет тепловыделения от оборудования.

Производство и приемку работ производить согласно СНиП 3.05.01-85 "Внутренние санитарно-технические системы".

## Внимание

Производство работ без проекта производства работ **Запрещается!**

Технические решения, принятые в рабочем проекте, соответствуют требованиям экологических, санитарно-гигиенических, противопожарных и других норм, действующих на территории Республики Казахстан и обеспечивают безопасную для жизни и здоровья людей эксплуатацию объекта при соблюдении мероприятий, предусмотренных рабочими чертежами.

Главный инженер проекта Свинцов М.С.

Согласовано

| | | |
|---|---|---|
| АСО | Коваленко | 02.18 |
| ЭТО | Короленко | 02.18 |
| ОГС | Цой | 02.18 |
| ОКИПиА | Клоков | 02.18 |

Взам. инв. №

Подп. и дата

Инв. № подл.

| Изм. | Кол.уч. | Лист | №док. | Подп. | Дата |
|---|---|---|---|---|---|
| Директор | | Ефимов | | | 02.18 |
| Гл. инж. | | Свинцов | | | 02.18 |
| ГИП | | Свинцов | | | 02.18 |
| Нач. отд. | | Цой | | | 02.18 |
| Гл. спец. | | Гангаева | | | 02.18 |
| Разраб. | | Татаринцева | | | 02.18 |
| Н. контр. | | Кубышкина | | | 02.18 |

720-17-1-ОВ

Строительство водораспределительных сетей в селе Бурли Карабалыкского района Костанайской области

Насосная станция I подъема (Скв. №4)

| Стадия | Лист | Листов |
|---|---|---|
| РП | 1 | |

Общие данные

ТОО "ПАВЛОДАРЭНЕРГОПРОЕКТ"

Формат А3

# План на отм. 0,000

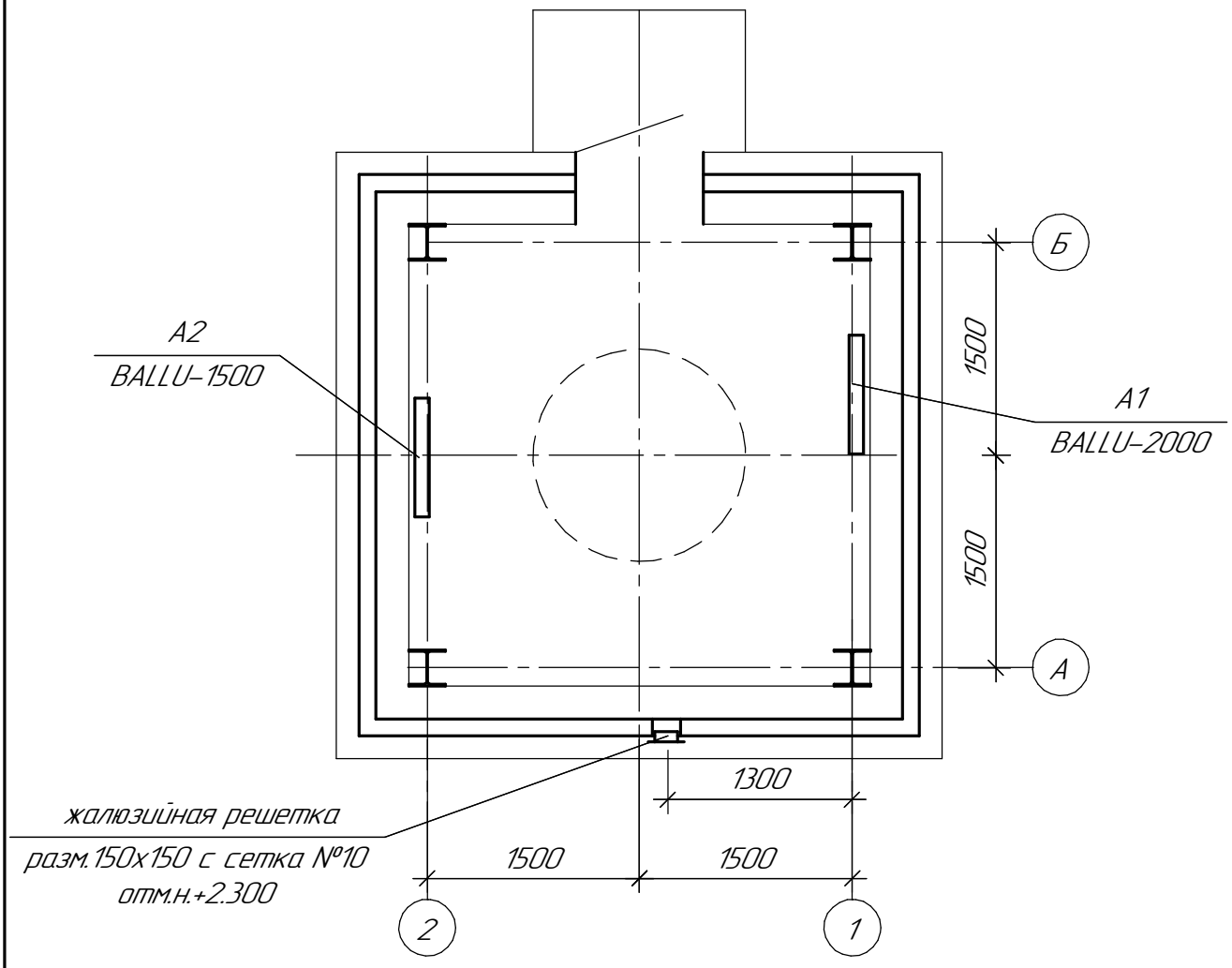


| Изм. | Кол.уч. | Лист | №док. | Подп. | Дата |
|---|---|---|---|---|---|
| Директор | | Ефимов | | | 11.17 |
| Гл. инж. | | Свинцов | | | 11.17 |
| ГИП | | Свинцов | | | 11.17 |
| Нач. отд. | | Цой | | | 11.17 |
| Гл. спец. | | Гангаева | | | 11.17 |
| Разраб. | | Татаринцева | | | 11.17 |
| Н. контр. | | Кубышкина | | | 11.17 |

720-17-1-ОВ

Строительство водораспределительных сетей в селе Бурли Карабалыкского района Костанайской области

Насосная станция I подъема (Скв. №4)

| Стадия | Лист | Листов |
|---|---|---|
| РП | 2 | |

План на отм.0,000.

ТОО "ПАВЛОДАРЭНЕРГОПРОЕКТ"

Взам. инв. №

Подп. и дата

Инв. № подл.

Формат А4

ТОО "ПАВЛОДАРЭНЕРГОПРОЕКТ"

# Строительство водораспределительных сетей в селе Бурли Карабалыкского района Костанайской области

## Насосная станция I подъема (Скв. №4)

## Спецификация оборудования, изделий и материалов

720-17-1-ОВ.СО

Главный инженер проекта Свинцов М. С.

Павлодар
2017

| Взам. инв. № | |
|---|---|
| Подп. и дата | |
| Инв. № подл. | |

Формат А4

| Поз. | Наименование и техническая характеристика | Тип, марка обозначение документа ,опросного листа | Код продукции | Поставщик | Единица измере-ния | Кол. | Масса 1 ед. кг | Примечание |
|---|---|---|---|---|---|---|---|---|
| | | | | | | | | |
| | Отопление | | | | | | | |
| | | | | | | | | |
| A1 | 1.Электрический конвекторный обогреватель типа BALLU | | | | | | | |
| | со встроенным термостатом N=2,0кВт | BEC/EZMR-2000 | | ТОО «Мир Климата» г.Алматы | шт. | 1 | | |
| | | | | | | | | |
| A2 | 2.Электрический конвекторный обогреватель типа BALLU | | | | | | | |
| | со встроенным термостатом N=1,5кВт | BEC/EZMR-1500 | | ТОО «Мир Климата» г.Алматы | шт. | 1 | | |
| | | | | | | | | |
| | | | | | | | | |
| | | | | | | | | |
| | Вентиляция | | | | | | | |
| | | | | | | | | |
| | 1.Решетка жалюзийная 150х150 | | | | шт. | 1 | 2,1 | |
| | | | | | | | | |
| | 2.Сетка №10 | | | | м2 | 0,1 | | |

Взам. инв. №

Подп. и дата

Инв. № подл.

| Изм. | Кол.уч. | Лист | №док. | Подп. | Дата |
|---|---|---|---|---|---|
| Нач. отд. | | Цой | | Цой | 11.17 |
| Гл. спец. | | Гангаева | | | 11.17 |
| Разраб. | | Татаринцева | | | 11.17 |
| Н. контр. | | Кубышкина | | | 11.17 |

720-17-1-ОВ.СО

Спецификация оборудования, изделий и материалов

| Стадия | Лист | Листов |
|---|---|---|
| РП | 2 | 2 |

ТОО "ПАВЛОДАРЭНЕРГОПРОЕКТ"

Формат А3