Ведомость чертежей основного комплекта

Лист	Наименование	Примечание
1	Общие данные	
2	Компановочный план.	
3	План резервуара М 1:100. Разрез 1-1.	
4	Переливная и спускная труба. Разрез 1-1; 2-2	

Ведомость ссылочных и прилагаемых документов

Обозначение	Наименование	Примечание
	Ссылочные документы.	
ГОСТ 10704-91	Трубы стальные электросварные прямошовные	
ГОСТ 17375-01 -	Детали трубопроводов бесшовные приварные	
-ГОСТ 17380-01.	из углеродистой и низколегированной стали.	
ТП 901-4-63.83.	Резервуары для воды емк. от 50 - 20000 м3.	
	Прилагаемые документы.	
720-17-2-ТХ.СО	Спецификация оборудования, изделий	
	и материалов.	
720-17-2-СМ.ТХ1	Смета	

Ведомость основных комплектов рабочих чертежей

Обозначение	Наименование	Примечание
720-17-1-ТХ	Насосная станция I подъема (Скв. №4)	
720-17-2-ТХ	Резервуар чистой воды V=250 м3	

Общие указания

Данный комплект рабочих чертежей разработан на основании задания на проектирование и в соответствии с требованиями СНиП РК 4.01-02-2009 "Водоснабжение. Наружные сети и сооружения".

Резервуар предназначен для хозяйственно-питьевого и противопожарного водоснабжения. Установлен на площадке перед существующей насосной станции II подъема.

Резервуар чистой воды оборудован:

-люками-лазами; лестницей; вентиляционным устройством с фильтрами-поглотителями;

-подводящим (подающим) трубопроводом; отводящим и переливным трубопроводами.

Фильтр-поглотитель ФП-50 предназначен для очистки воздуха поступающего в резервуар.

Относительной отметке 0.000 соответствует абсолютная отметка 205,100 (дно резервуара).

Отводящий трубопровод вмонтирован в днище резервуара. Вход в отводящий трубопровод приподнят над днищем и оборудован сороудерживающей решеткой.

Размещение подающего и отводящего трубопроводов обеспечивают равномерность обмена воды в резервуаре и предотвращает образование застойных зон.

Переливное устройство гарантирует защиту резервуара от переполнения, сброс производится в мокрый колодец. Опорожнение резервуара, на случай ремонта, также осуществляется в мокрый колодец.

Производства и приемку работ выполнять в соответствии со СНиП РК 1.03.05-2001, СН РК 1.03.00-2011, законом РК N 242-II от 16.07.2001г.

Согласовано: ГПиТ Ашифина 11.17

Согласовано: АСО Коваленко 11.17; ЭТО Короленко 11.17; КИПиА Клоков 11.17

Взамен инв.N

Подпись и дата

Инв. N подл.

ВНИМАНИЕ!

Производство работ без проекта производства работ ЗАПРЕЩАЕТСЯ!

Технические решения, принятые в рабочем проекте, соответствуют требованиям экологических, санитарно-гигиенических, противопожарных и других норм, действующих на территории Республики Казахстан и обеспечивают безопасную для жизни и здоровья людей эксплуатацию объекта при соблюдении мероприятий, предусмотренных рабочим проектом.

Главный инженер проекта Свинцов М.С.

Изм.	Кол.уч	Лист	N док	Подпись	Дата
Директор		Ефимов			11.17
Гл. инж.		Свинцов			11.17
ГИП		Свинцов			11.17
Нач. отд.		Цой			11.17
Проверил		Остапенко			11.17
Разраб.		Комаренко			11.17
Н. контр.		Кубышкина			11.17

720-17-2-ТХ

Строительство водораспределительных сетей в селе Бурли Карабалыкского района Костанайской области

Резервуар чистой воды V=250 м3

Стадия	Лист	Листов
РП	1	

Общие данные

ТОО "ПАВЛОДАРЭНЕРГОПРОЕКТ"

Формат А3

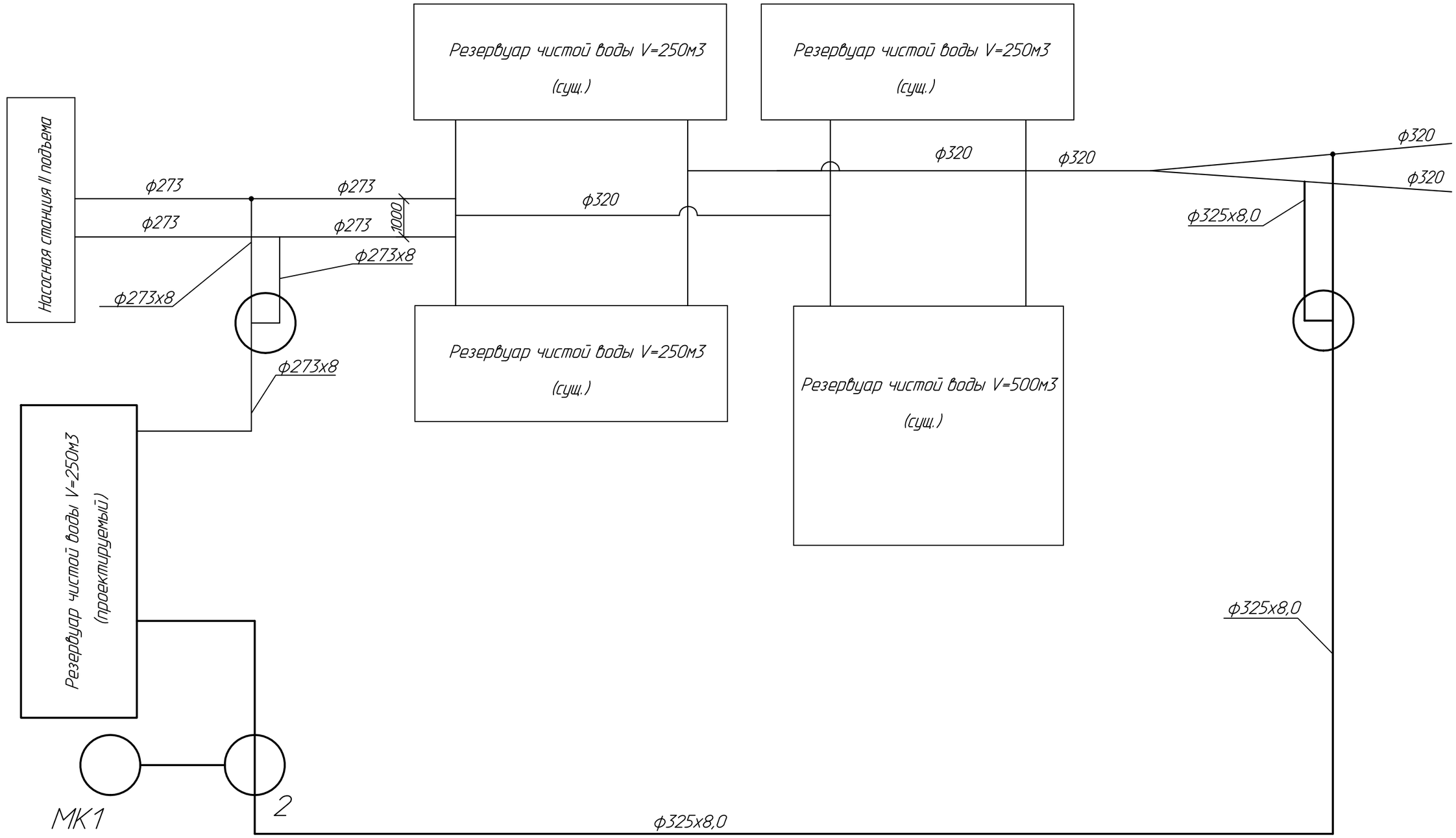

Изм.	Кол.уч	Лист	Nдок	Подпись	Дата
Директор		Ефимов			11.17
Гл. инж.		Свинцов			11.17
ГИП		Свинцов			11.17
Нач. отд.		Цой			11.17
Проверил		Остапенко			11.17
Разраб.		Комаренко			11.17
Н. контр.		Кубышкина			11.17

720-17-2-ТХ

Строительство водораспределительных сетей в селе Бурли Карабалыкского района Костанайской области

Резервуар чистой воды V=250 м3

Стадия	Лист	Листов
РП	2	

Компановочный план

ТОО "ПАВЛОДАРЭНЕРГОПРОЕКТ"

Взам.инв.N

Подпись и дата

Инв.N подл.

Формат А3

План резервуара М 1:100

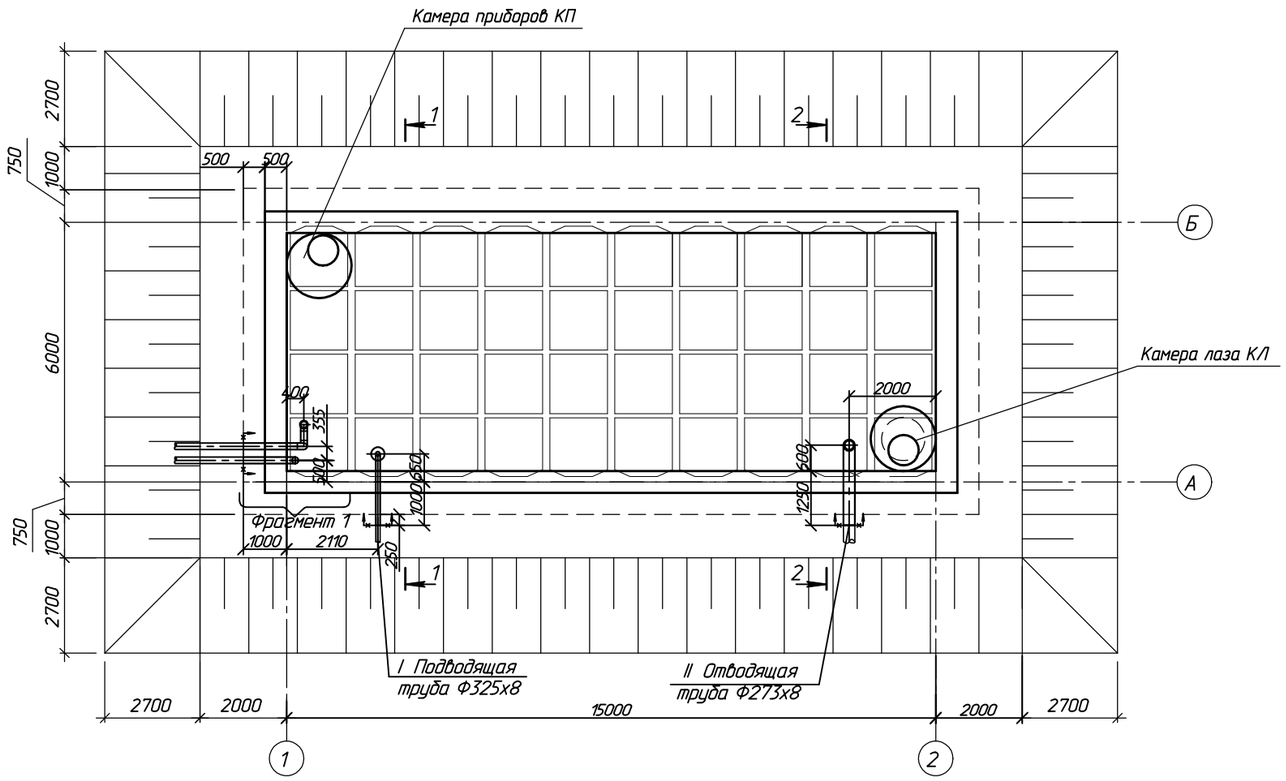

1 – 1

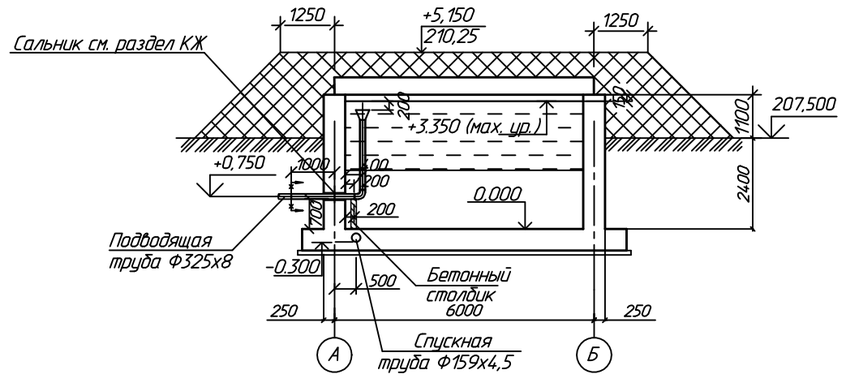

2 – 2

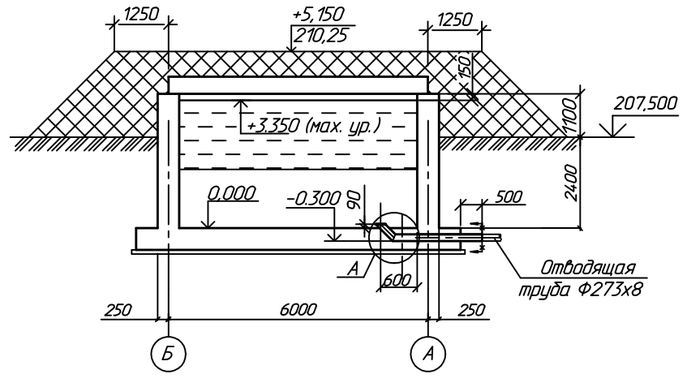

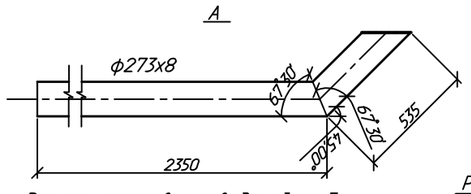

Размеры заготовки отводящей трубы

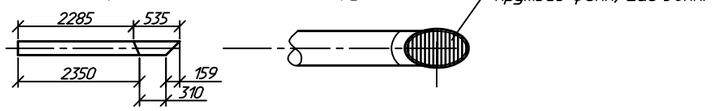

Размеры заготовки спускной трубы

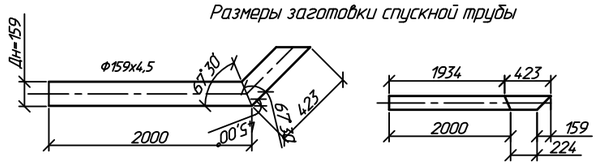

1. Сварку производить электродами типа Э-42.
2. Решетку окрасить двумя слоями эмали ХП-799, по слою грунта ГФ-021.

Изм.	Кол.уч	Лист	Nдок	Подпись	Дата	720-17-2-ТХ		
						Строительство водораспределительных сетей в селе Бурли Карабалыкского района Костанайской области		
Директор		Ефимов			11.17	Резервуар чистой воды V=250 м3	Стадия	Лист	Листов
Гл. инж.		Свинцов			11.17		РП	3	
ГИП		Свинцов			11.17				
Нач. отд.		Цой		Цой	11.17				
Проверил		Остапенко			11.17	План резервуара М 1:100 Разрез 1-1	ТОО "ПАВЛОДАРЭНЕРГОПРОЕКТ"	
Разраб.		Комаренко			11.17			
Н. контр.		Кубышкина			11.17			

Взам.инв.N | Подпись и дата | Инв.N подл.

Формат А2

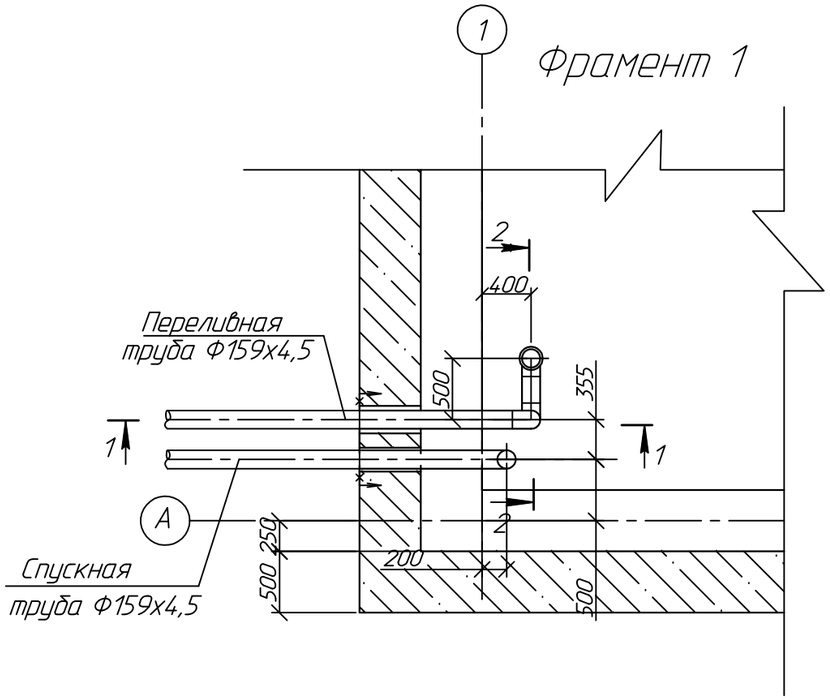

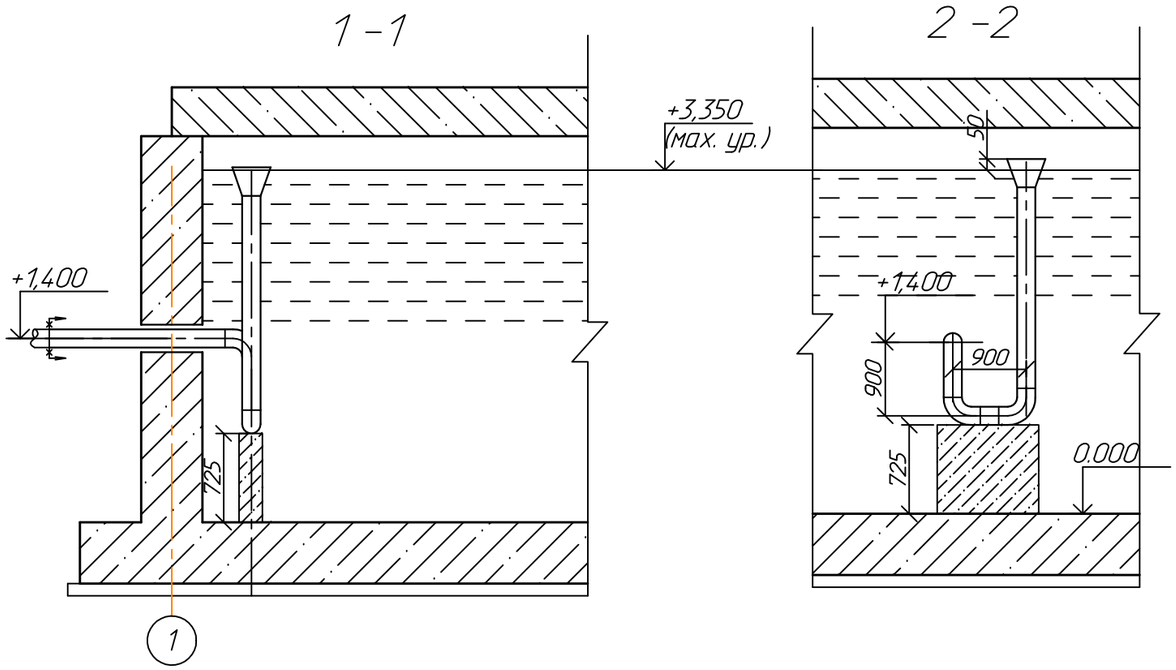

Спецификация

Марка, поз.	Обозначение	Наименование	Кол.	Масса ед. кг.	Примечание
		I Подводящая труба ф325х8			
1	ГОСТ 10704-91	Труба стальная Дн=325х8	3,80	62,54	м
2	ГОСТ 17375-2001	Отвод 90-325х7	1	39,00	шт.
3	ГОСТ 17378-2001	Переход К-325х7-565х7	1	37,00	шт. (воронка)
		II Отводящая труба ф273х8			
1	ГОСТ 10704-91	Труба стальная Дн=273х8	3,365	52,28	м
2	ГОСТ 2590-06	Сталь горячекатанная круг-	5,0	1,10	м
		лая Ф 6мм			(на изготовл решетки)
		III Переливная труба ф159х4,5			
1	ГОСТ 10704-91	Труба стальная Дн=159х4,5	6,5	17,15	м
2	ГОСТ 17375-2001	Отвод 90-159х4,5	3	6,1	шт.
3	ГОСТ 17378-2001	Переход К-273х7,0-159х4	1	6,0	шт. (воронка)
		IV Спускная труба ф159х4,5			
1	ГОСТ 10704-91	Труба стальная Дн=159х4.5мм	2,00	17,15	м
	ГОСТ 17375-2001	Отвод 90-159х4,5	1	6,1	шт.

Изм.	Кол.уч	Лист	Nдок	Подпись	Дата
Директор		Ефимов			11.17
Гл. инж.		Свинцов			11.17
ГИП		Свинцов			11.17
Нач. отд.		Цой		Цой	11.17
Проверил		Остапенко			11.17
Разраб.		Комаренко			11.17
Н. контр.		Кубышкина			11.17

720-17-2-ТХ

Строительство водораспределительных сетей в селе Бурли Карабалыкского района Костанайской области

Резервуар чистой воды V=250 м3

Стадия	Лист	Листов
РП	4	

Переливная и спускная труба. Разрез 1-1; 2-2

ТОО "ПАВЛОДАРЭНЕРГОПРОЕКТ"

Взам.инв.N | Подпись и дата | Инв.N подл.

Формат А3

ТОО "ПАВЛОДАРЭНЕРГОПРОЕКТ"

Реконструкция водораспределительных сетей в селе Бурли Карабалыкского района Костанайской области

Резервуар чистой воды V=250 м3

Спецификация оборудования, изделий и материалов

720-17-2-ТХ.СО

Главный инженер проекта Свинцов М.С.

г. Павлодар

2017г.

Взам. инв. №	
Подп. и дата	
Инв. № подл.	

Формат А4

Поз.	Наименование и техническая характеристика	Тип, марка, обозначение документа, опросного листа	Код продукции	Поставщик	Единица измерения	Кол-во	Масса 1 ед. кг	Примечание
	Оборудование резервуара:				шт.	1		
	1. Окрасочная изоляция трубопроводов резервуара:							
	Спускной трубопровод ф 159х4,5 мм							
	а) Окраска трубопроводов краской ХС-720 за 1 раз по грунтовке.				м2	1,0		
	б) Окраска решетки из прутьев ф6мм двумя слоями эмали ХП-799							
	по ТУ 6-10-1653-78 по слою грунта ГФ-021				м2	0,06		
	Отводящий трубопровод ф 273х8 мм							
	а) Окраска трубопроводов краской ХС-720 за 1 раз по грунтовке.				м2	2,88		
	б) Окраска решетки из прутьев ф6мм двумя слоями эмали ХП-799							
	по ТУ 6-10-1653-78 по слою грунта ГФ-021				м2	0,06		
	Подводящий трубопровод ф 325х8 мм							
	а) Окраска трубопроводов краской ХС-720 за 1 раз по грунтовке.				м2	3,88		
	Переливной трубопровод ф 159х4,5 мм							
	а) Окраска трубопроводов краской ХС-720 за 1 раз по грунтовке.				м2	3,25		
	2. Крепление трубопроводов:							
	- уголок, L=330мм	В 65х50ммГОСТ 8509-93 / ст 3 СП ГОСТ 535-2005			шт	2	1,44	
	- полоса, L=350мм	В-12 10х5мм ГОСТ 103-2006 / В ст 3 ГОСТ 380-2005			шт	2	0,1179	

Взам. инв. №

Подп. и дата

Инв. № подл.

Изм.	Кол.уч.	Лист	№док.	Подп.	Дата
Нач. отд.		Цой		Цой	11.17
Проверил		Остапенко			11.17
Разраб.		Комаренко			11.17
Н.контр.		Кубышкина			11.17

720-17-2-ТХ.СО

Спецификация оборудования, изделий и материалов

Стадия	Лист	Листов
РП	2	2

ТОО "ПАВЛОДАРЭНЕРГОПРОЕКТ"

Формат А3