Ведомость рабочих чертежей основного комплекта

Лист	Наименование	Примечание
1	Общие данные на 2-х листах	
2	Схема расположения строительных конструкций	
	Схема №1. ПМ1. Узлы 1, 2, 3 на 3-х листах	
3	Схема №2. Узлы 1, 2, 3 на 2-х листах	

Ведомость ссылочных и прилагаемых документов

Обозначение	Наименование	Примечание
	Прилагаемые документы	
720-17-3-СМ.АС1	Смета	
720-17-3-АС.И	Изделия	
	Ссылочные документы	
Серия 3.017-3 в.1, 2, 4, 5, 8	Ограждения площадок и участков предприятий.	
	Зданий и сооружений	

Ведомость основных комплектов рабочих чертежей

Обозначение	Наименование	Примечание
720-17-3-АС	Архитектурно-строительные чертежи	

ВНИМАНИЕ!

Производство работ без проекта производства работ ЗАПРЕЩАЕТСЯ!

Технические решения принятые в рабочем проекте, соответствуют требованиям экологических, санитарных, гигиенических, противопожарных и других норм, действующих на территории Республики Казахстан и обеспечивают безопасную для жизни и здоровья людей эксплуатацию объекта при соблюдении мероприятий, предусмотренных рабочим проектом.

Главный инженер проекта _____ Свинцов М.С.

ОБЩИЕ УКАЗАНИЯ

1. Данный рабочий проект разработан на основании утвержденного задания на проектирование выданного заказчиком.

2. Климатические характеристики района строительства:
расчетная температура наружного воздуха -35°С;
нормативный вес снегового покрова -70кгс/м^2;
нормативный скоростной напор ветра -38кгс/м^2.

3. Инженерно-геологические изыскания на объекте: «Строительство водораспределительных сетей в селе Бурли Карабалыкского района Костанайской области» произведены ТОО «КарГИИЗ» по техническому заданию ТОО «Павлодарэнергопроект».

Степень агрессивности (таблица №4 СНиП РК 2.01-19-2004) по отношению к бетонам марки W4 по водонепроницаемости для суглинка – неагрессивная до слабоагрессивной, к железобетонным конструкциям – от неагрессивной до слабоагрессивной.

Степень коррозионной активности грунтов (ГОСТ 9.602 – 2005, таблицы 1) по отношению к углеродистой стали для суглинка – высокая.

По суммарному содержанию водно-растворимых солей, согласно требованиям ГОСТ25100-11 грунты, слагающие участок, незасоленные.

Грунтовые воды на участке вскрыты на глубине 2,40 – 13,5 м по состоянию на 20 октября 2017 г.

Абсолютные высотные отметки установившегося уровня грунтовых вод колеблются в пределах 195,01 – 220,36м. Максимальный уровень принимается на 1,00м выше установившегося уровня, т.е. на глубине 1,10 – 12,5м от поверхности земли.

Уровень грунтовых вод подвержен сезонным колебаниям: минимальное стояние отмечается в марте, максимальное приходится на конец апреля – начало мая, соответственно меняется химический состав и степень агрессивности воды по отношению к бетонам и железобетонным конструкциям.

По химическому составу грунтовые вода гидрокарбонатно-натриевого и хлоридно-натриевого типа.

Согласно СНиП РК 2.01-19-2004 т. 5, 6 по степени агрессивности грунтовая вода неагрессивная до слабоагрессивной по содержанию сульфатов по отношению к бетонам марки W4 по водонепроницаемости на портландцементе по ГОСТ 10178-85, от некорродирующей до корродирующей по отношению к железу по Штаблеру.

4. Нормативная глубина сезонного промерзания для суглинков и глин – 1,85 м, для щебенистых грунтов – 2,26 м.

Согласовано
ГПиТ Ашифина 11.17
ЭТО Короленко 11.17

Взам. инв. №
Подп. и дата
Инв. № подл.

Изм.	Кол.уч.	Лист	№док.	Подп.	Дата
Директор		Ефимов			11.17
Гл. инж.		Свинцов			11.17
ГИП		Свинцов			11.17
Нач. отд.		Коваленко			11.17
Проверил		Коваленко			11.17
Разраб.		Бадулина			11.17
Н. контр.		Кубышкина			11.17

720-17-3-АС

Строительство водораспределительных сетей в селе Бурли Карабалыкского района Костанайской области

Ограждение территории	Стадия	Лист	Листов
	РП	1.1	2
Общие данные	ТОО "ПАВЛОДАРЭНЕРГОПРОЕКТ"		

Формат А3

5. Закладные детали монолитных железобетонных изделий, сварные швы, соединительные детали, поверхности закладных и соединительных деталей, поврежденных при сварочных работах, покрыть эмалью ПФ-115 ГОСТ 6465-76 -2 слоя по грунтовке ГФ-021 ГОСТ 25129-82 - 1 слой, согласно СНиП РК 2.01-19-2004 "Защита строительных конструкций от коррозии".

6. Сварные соединения арматуры и закладных деталей производить в соответствии с требованиями СНиП РК 5.04-18-2002 и ГОСТ 14098-14.

7. Бетонные и железобетонные конструкции разработаны в соответствии с требованиями СНиП РК 5.03-34-2005.

Марка бетона по морозостойкости F75, по водонепроницаемости W6.

8. Все ж/бетонные конструкции, сборные и монолитные, выполнять на портландцементе по ГОСТ 22266-13.

9. Боковые поверхности фундаментов, соприкасающихся с грунтами, окрасить горячим битумом за два раза.

10. Электроды для сварных соединений марки Э42, 42а по ГОСТ 9467-75.

11. Наружные поверхности бетонных и железобетонных конструкций, подверженные атмосферным воздействиям, окрасить кремнийорганической краской КО-174 ТУ6-02-576-75 в один слой по грунту разбавленной краской.

12. Акты освидетельствования работ по СН РК 1.03.00-2011 "Строительное производство. Организация строительства предприятий, зданий и сооружений."

13. При производстве строительно-монтажных и прочих работ руководствоваться указаниями СНиП на данные виды работ и СН РК 1.03.05-2011 "Охрана труда и техника безопасности в строительстве".

Взам. инв. №

Подп. и дата

Инв. № подл.

Изм.	Кол.уч.	Лист	№док.	Подп.	Дата
Директор		Ефимов			11.17
Гл. инж.		Свинцов			11.17
ГИП		Свинцов			11.17
Нач. отд.		Коваленко			11.17
Проверил		Коваленко			11.17
Разраб.		Бадулина			11.17
Н. контр.		Кубышкина			11.17

720-17-3-АС

Строительство водораспределительных сетей в селе Бурли Карабалыкского района Костанайской области

Ограждение территории

Стадия	Лист	Листов
РП	1.2	

Общие данные

ТОО "ПАВЛОДАРЭНЕРГОПРОЕКТ"

Формат А4

Схема расположения строительных конструкций

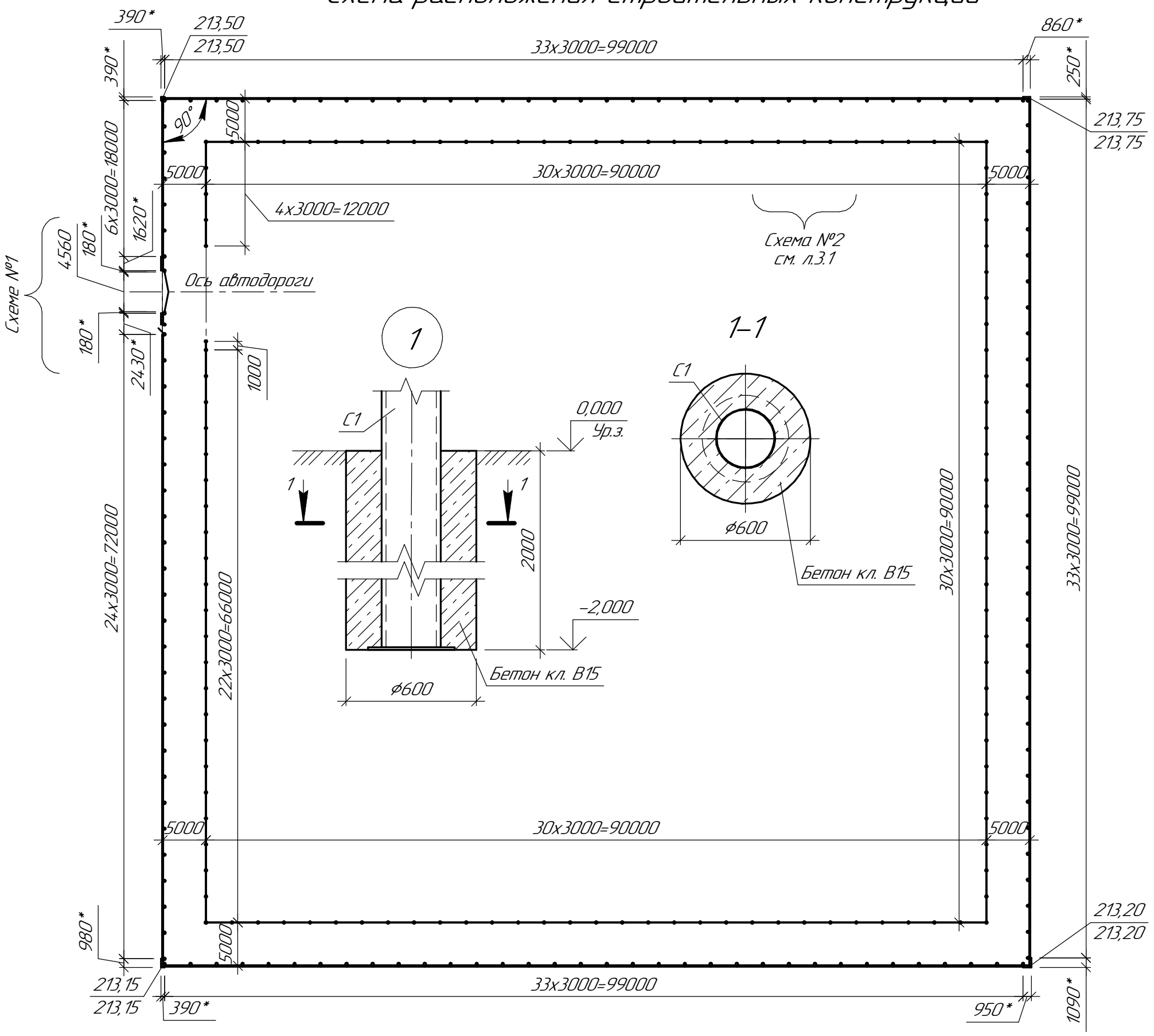

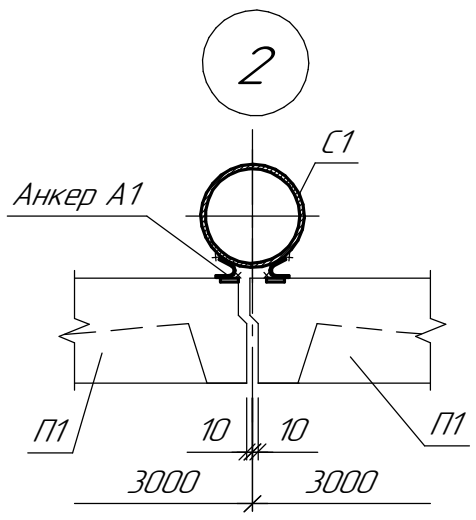

1. Установку ограждения выполнять после вертикальной планировки.
2. Ограждение площадки выполнить: высотой h=2,0м – по периметру.
3. Поз. А2 соответствует поз.5 узла 8, поз. А3 соответствует поз.4 узла 10 по Серии 3.017-3 в.4.
4. Кирпичные вставки выполнить из кирпича толщиной 250мм с расшивкой швов по цоколю, выполненному из бетона кл. В15.
5. Размеры со знаком * – уточнить по месту.
6. Схему расположения ограждения площадки см. чертежи марки ГП.
7. Сердечник спирального барьера безопасности типа "Егоза" выполнить из канатной проволоки по ГОСТ 7372-79.

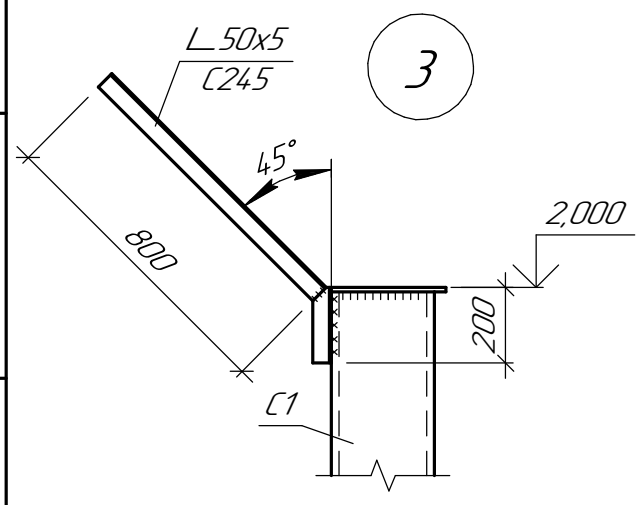

Изм.	Кол.уч.	Лист	№док.	Подп.	Дата
Проверил		Коваленко			11.17
Разраб.		Бадулина			11.17
Н. контр.		Кубышкина			11.17

720-17-3-АС

Строительство водораспределительных сетей в селе Бурли Карабалыкского района Костанайской области

Ограждение территории

Стадия	Лист	Листов
РП	2.1	3

Схема расположения строительных конструкций Схема №1. ПМ1. Узлы 1, 2, 3

ТОО "ПАВЛОДАРЭНЕРГОПРОЕКТ"

Взам. инв. №

Подп. и дата

Инв. № подл.

Формат А3

Схема №1

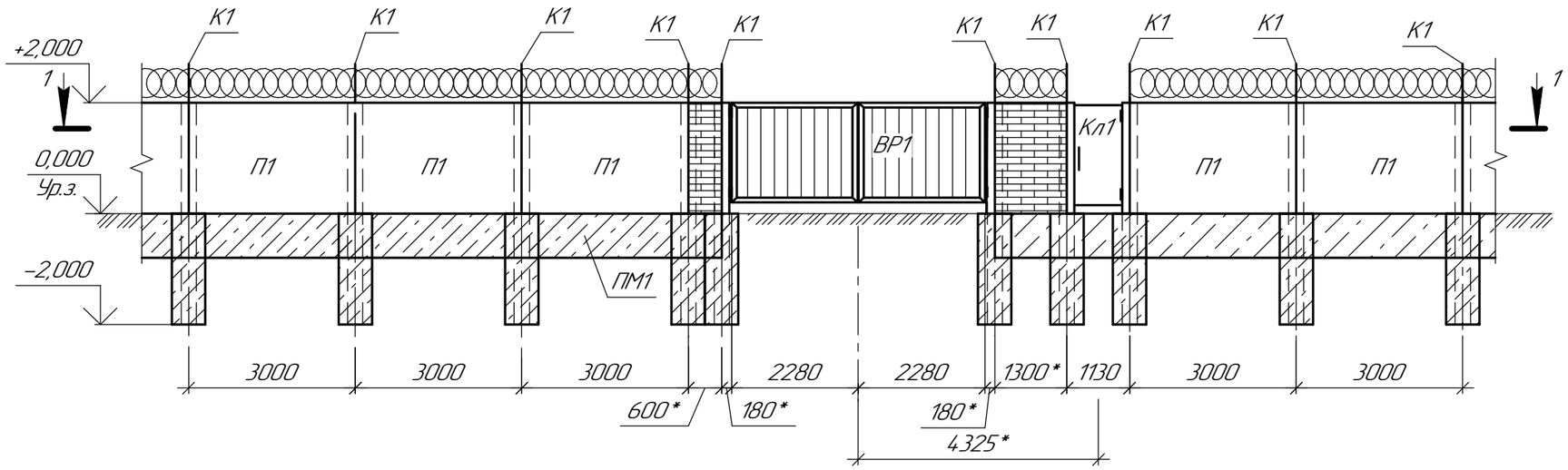

2–2

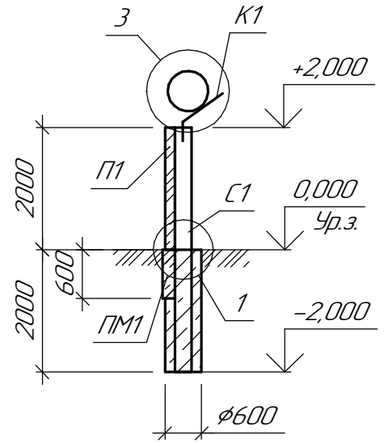

1–1

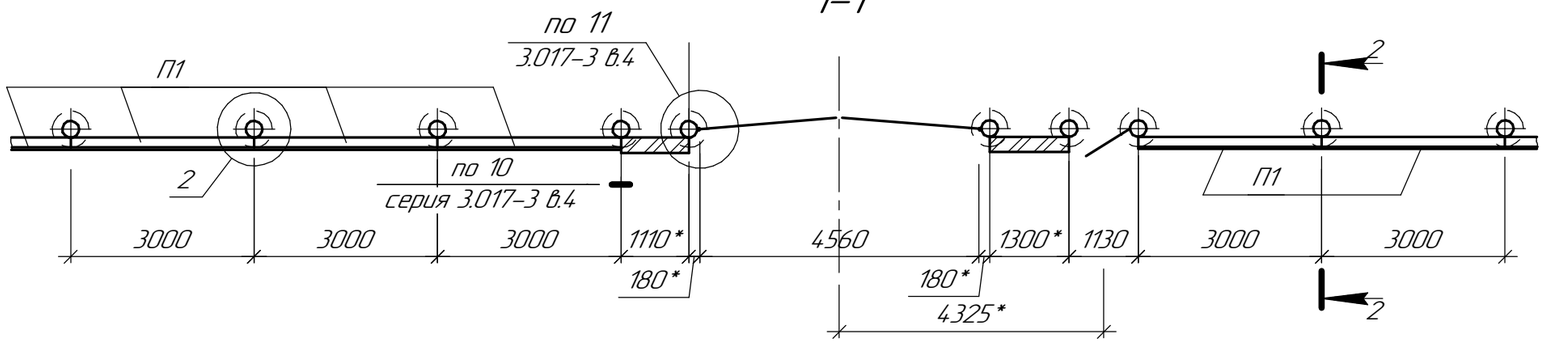

ПМ1

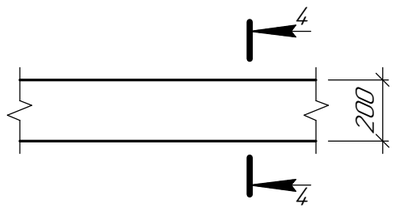

4–4

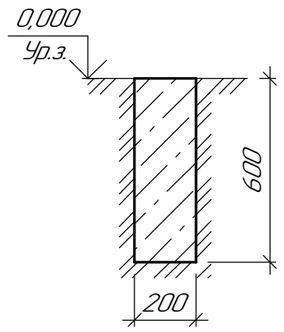

4–4 (армирование)

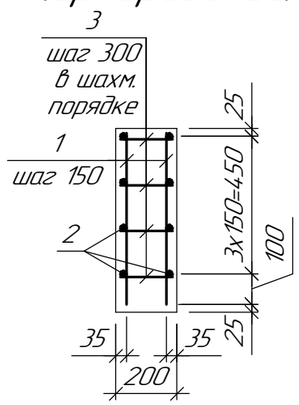

Изм.	Кол.уч.	Лист	№док.	Подп.	Дата	720–17–3–АС		
						Строительство водораспределительных сетей в селе Бурли Карабалыкского района Костанайской области		
						Ограждение территории	Стадия	Лист	Листов
							РП	2.2	
Проверил		Коваленко			11.17	Схема расположения строительных конструкций Схема №1. ПМ1. Узлы 1, 2, 3	ТОО "ПАВЛОДАРЭНЕРГОПРОЕКТ"		
Разраб.		Бадулина			11.17				
Н. контр.		Кубышкина			11.17				

Взам. инв. №

Подп. и дата

Инв. № подл.

Формат А3

Спецификация элементов

Поз.	Обозначение	Наименование	Кол.	Масса ед., кг	Приме-чание
		Сборочные единицы			
П1	Серия 3.017-3 в.1	Панель 3ПБ30.20	129	1700,00	
ВР1	Серия 3.017-3.8-00.00.00-00	Ворота ВОМС-4,9х2,0	1	1146,00	
Кл1	Серия 3.017-3.5-10.00.00-05	Калитка КМСП 0.85х1.8	1	32,00	
С1	720-17-3-АС.И л.4	Стойка С1	137	203,85	
		Детали			
А1		⌀6АI ГОСТ 5781-82 L=150	548	0,033	
А2		⌀10АI ГОСТ 5781-82 L=300	274	0,20	см. прим. п.3
А3		⌀10АI ГОСТ 5781-82 L=350	24	0,22	см. прим. п.3
К1		L_50х5 ГОСТ 8509-93 L=1000	137	3,80	
1		Колючая проволока ГОСТ 285-69			
		тип"Егоза"	4520,0		п.м.
		Материалы			
		Кирпич КР-р-по 250х120х65/			
		1НФ/100/2,0/25/ГОСТ 530-2012	3,60		$м^3$
		Бетон кл. В15	82,2		$м^3$,(крепленце стоек)
		Пояс монолитный ПМ1			м.п.
1		⌀10АIII ГОСТ 5781-82 L=570	5336	0,35	
2		⌀10АIII ГОСТ 5781-82 Lобщ.=3200,0		0,617	м.п.
3		⌀6АI ГОСТ 5781-82 L=170	5336	0,04	
		Материалы			
		Бетон кл. В15	48,0		м3

Взам. инв. №

Подп. и дата

Инв. № подл.

Изм.	Кол.уч.	Лист	№док.	Подп.	Дата
Проверил		Коваленко			11.17
Разраб.		Бадулина			11.17
Н. контр.		Кубышкина			11.17

720-17-3-АС

Строительство водораспределительных сетей в селе Бурли Карабалыкского района Костанайской области

Ограждение территории

Стадия	Лист	Листов
РП	2.3	

Схема расположения строительных конструкций Схема №1. ПМ1. Узлы 1, 2, 3

ТОО "ПАВЛОДАРЭНЕРГОПРОЕКТ"

Формат А4

Схема №2

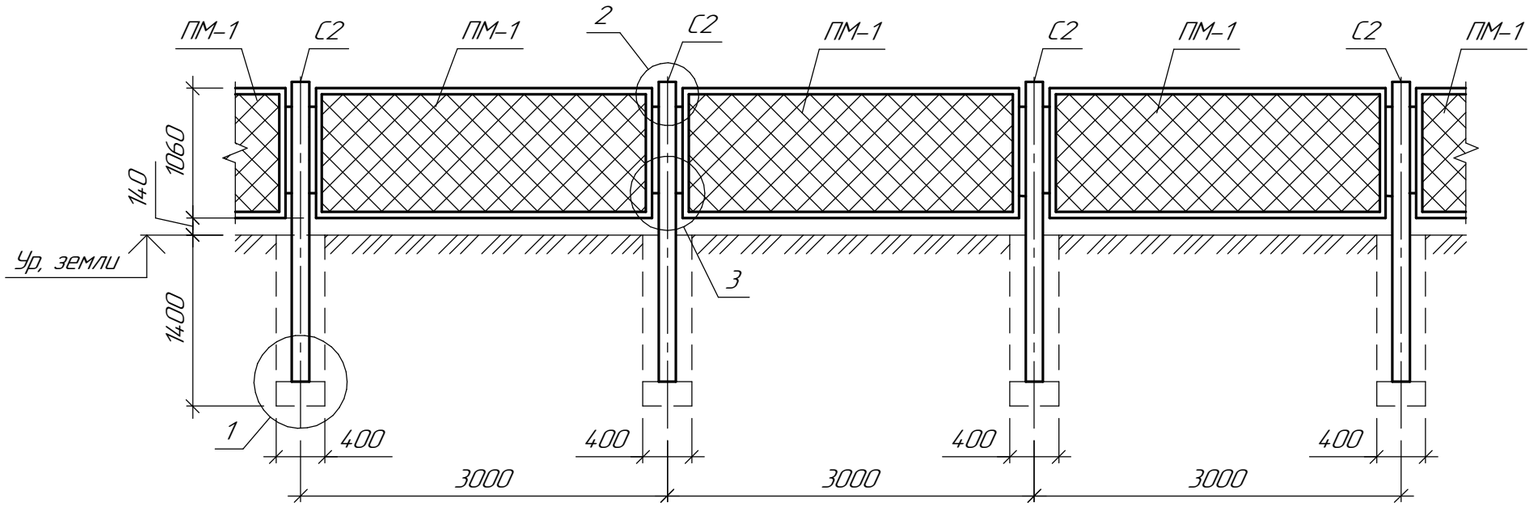

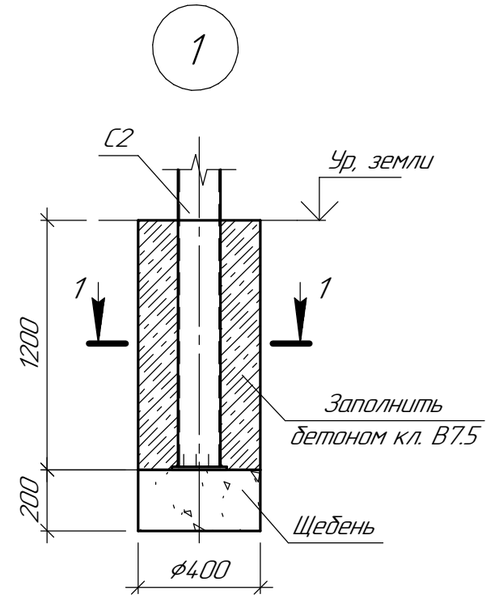

1-1

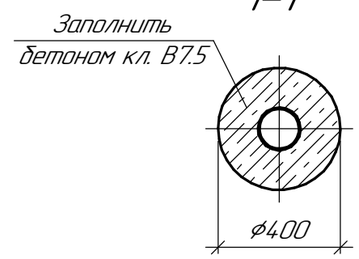

Спецификация элементов к схеме №2

Поз.	Обозначение	Наименование	Кол.	Масса ед., кг	Приме-чание
		Сборочные единицы и детали			
С2	721-17-5-АС.И л.5	Стойка С2	118	46,60	
ПМ-1	Серия 3.017-3, в.2	1ПМ 30.12	112	35,20	
ПМ-2	721-17-5-АС.И л.6	Панель ПМ-2	1	16,4	
	Серия 3.017-3, в.4	МС-9	236	0,11	
	Серия 3.017-3, в.4	МС-11	236	0,12	
		ф16АI ГОСТ 5781-82 L=55мм	236	0,10	
		Материалы			
		Бетон кл. В7,5	19,0		$м^3$
		Щебень	3,1		$м^3$

1. Узел 1 выполнен по типу узла 16 серии 3.017-3, вып.4.

Изм.	Кол.уч.	Лист	№док.	Подп.	Дата
Проверил		Коваленко			11.17
Разраб.		Бадулина			11.17
Н. контр.		Кубышкина			11.17

720-17-3-АС

Строительство водораспределительных сетей в селе Бурли Карабалыкского района Костанайской области

Ограждение территории

Стадия	Лист	Листов
РП	3.1	2

Схема №2. Узлы 1, 2, 3

ТОО "ПАВЛОДАРЭНЕРГОПРОЕКТ"

Взам. инв. №

Подп. и дата

Инв. № подл.

Формат А3

2

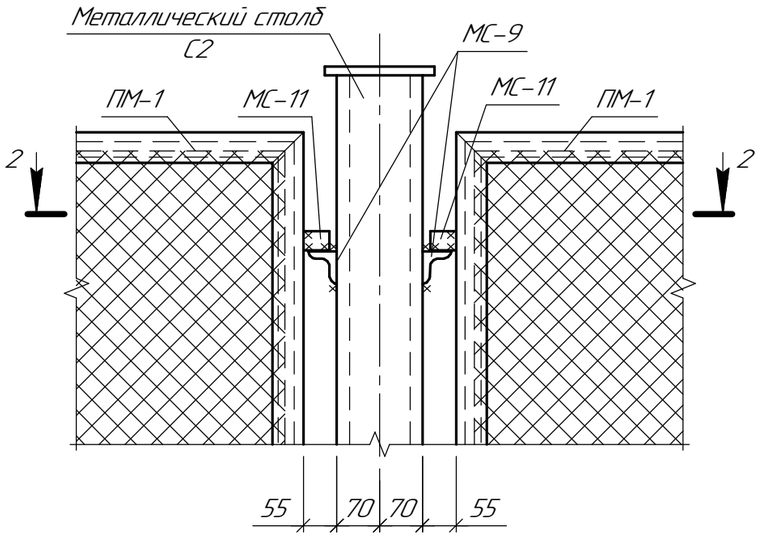

2-2

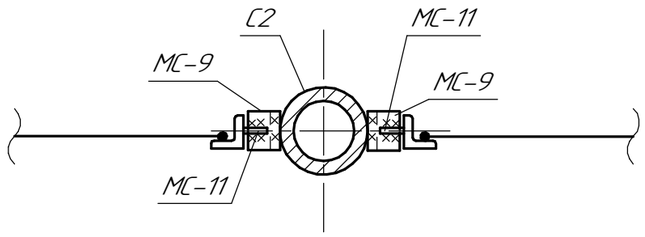

3

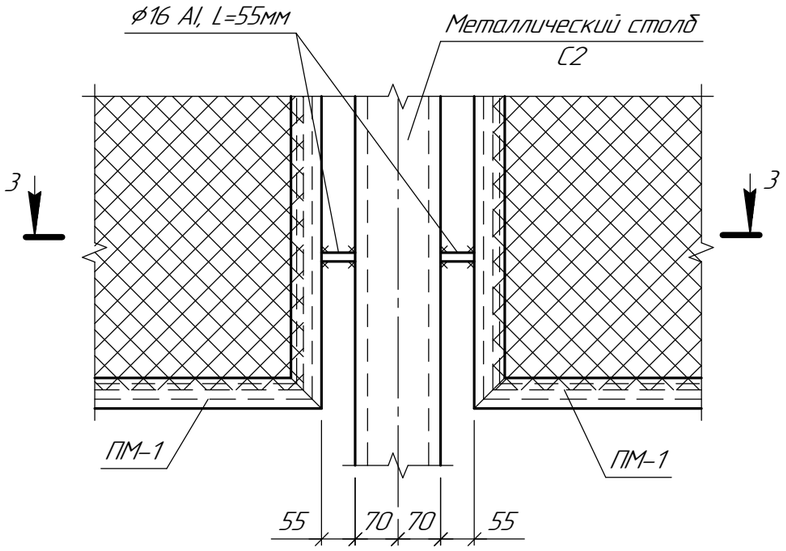

3-3

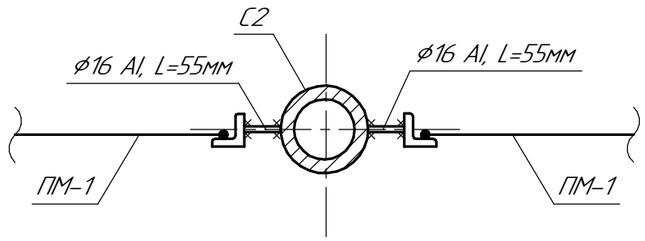

1. Узлы выполнены по типу узлов 30, 31 серии 3.017-3, вып.4.

						720-17-3-АС		
						Строительство водораспределительных сетей в селе Бурли Карабалыкского района Костанайской области		
Изм.	Кол.уч.	Лист	№док.	Подп.	Дата			
						Ограждение территории	Стадия	Лист	Листов
							РП	3.2	
Проверил		Коваленко			11.17	Схема №2. Узлы 1, 2, 3	ТОО "ПАВЛОДАРЭНЕРГОПРОЕКТ"		
Разраб.		Бадулина			11.17				
Н. контр.		Кубышкина			11.17				

Взам. инв. №

Подп. и дата

Инв. № подл.

Формат А3

ТОО "ПАВЛОДАРЭНЕРГОПРОЕКТ"

Строительство водораспределительных сетей в селе Бурли Карабалыкского района Костанайской области

Ограждение территории

Изделия

720-17-3-АС.И

Главный инженер проекта Свинцов М.С.

г. Павлодар
2017 г

Инв. № подл.	Подп. и дата	Взам. инв. №

Перечень чертежей

Лист	Наименование	Примечание
2	Перечень чертежей	
3	Технические требования	
4	Стойка С1	
5	Стойка С2	
6	Панель ПМ-2	

Взам. инв. №

Подп. и дата

Инв. № подп.

Изм.	Кол.уч.	Лист	№док.	Подп.	Дата
Проверил		Коваленко			11.17
Разраб.		Бадулина			11.17
Н.контр.		Кубышкина			11.17

720-17-3-АС.И

Перечень чертежей

Стадия	Лист	Листов
РП	2	

ТОО "ПАВЛОДАРЭНЕРГОПРОЕКТ"

Формат А4

Настоящий альбом содержит рабочие чертежи арматурных и закладных изделий, предназначенных для чертежей основного комплекта строительной части проекта.

Для проката закладных изделий принять сталь класса С 245 по ГОСТ 27772-15. Сварку вести электродами типа Э42 по ГОСТ 9467-75..

Все неоговоренные швы принимать по наименьшей толщине свариваемых элементов. Закладные детали защитить эмалью ПФ-115 в два слоя по грунтовке ГФ-021.

Взам. инв. №									
Подп. и дата							720-17-3-АС.И		
	Изм.	Кол.уч.	Лист	№док.	Подп.	Дата			
Инв. № подл.							Технические требования	Стадия	Лист	Листов
								РП	3	
	Проверил		Коваленко			11.17		ТОО "ПАВЛОДАРЭНЕРГОПРОЕКТ"		
	Разраб.		Бадулина			11.17				
	Н.контр.		Кубышкина			11.17				

Формат А4

С1

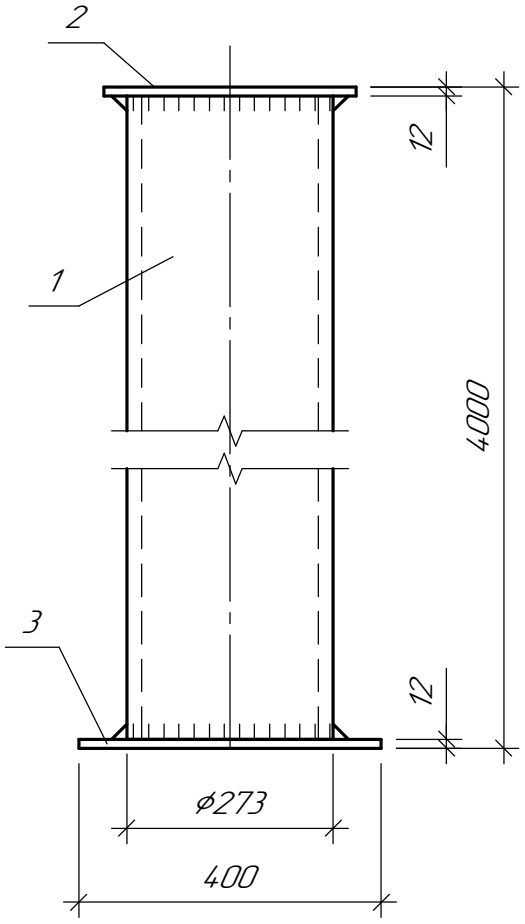

Поз. 2

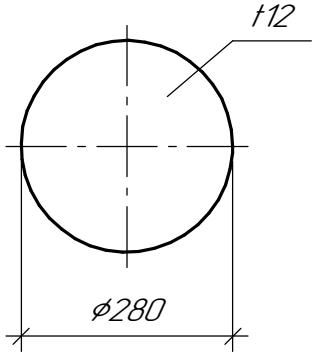

Спецификация элементов

Марка изделия	Поз.	Наименование	Кол.	Масса дет. (кг)	Масса издел. (кг)
С1	1	ф273х7 ГОСТ 10704-91 l=3976	1	182,60	203,85
	2	-12х280 ГОСТ 19903-15 L=280	1	6,15	
	3	-12х400 ГОСТ 19903-15 L=400	1	15,10	

Изм.	Кол.уч.	Лист	№док.	Подп.	Дата
Проверил		Коваленко			11.17
Разраб.		Бадулина			11.17
Н. контр.		Кубышкина			11.17

720-17-3-АС.И

Стойка С1

Стадия	Масса	Масштаб
РП	см. табл.	
Лист 4	Листов	

ТОО "ПАВЛОДАРЭНЕРГОПРОЕКТ"

Взам. инв. №

Подп. и дата

Инв. № подл.

Формат А4

Стойка С2

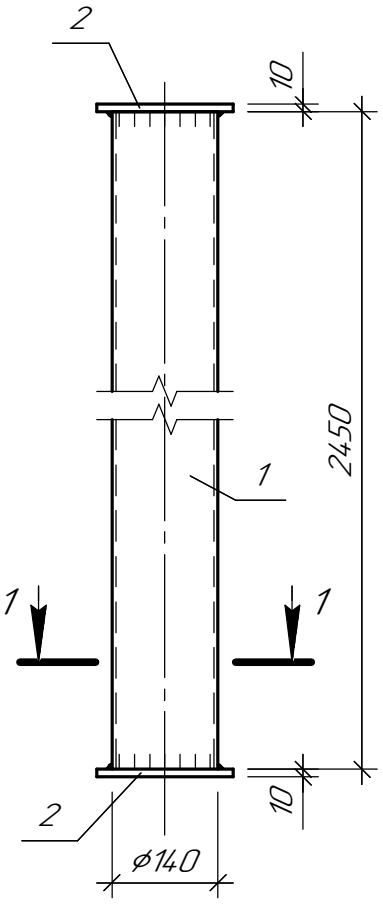

1–1

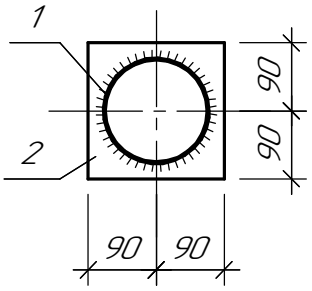

Спецификация

Марка изделия	Поз.	Наименование	Кол.	Масса дет. (кг)	Масса издел. (кг)
С2	1	Труба ø140х5 ГОСТ10704-91 L=2450	1	40,80	46,60
	2	-10х180 ГОСТ 19903-15 L=180	2	2,54	

Взам. инв. №

Подп. и дата

Инв. № подл.

Изм.	Кол.уч.	Лист	№док.	Подп.	Дата
Проверил		Коваленко			11.17
Разраб.		Бадулина			11.17
Н. контр.		Кубышкина			11.17

720-17-3-АС.И

Стойка С2

Стадия	Масса	Масштаб
РП	см. табл.	
Лист 5	Листов	

ТОО "ПАВЛОДАРЭНЕРГОПРОЕКТ"

Формат А4

Панель ПМ-2

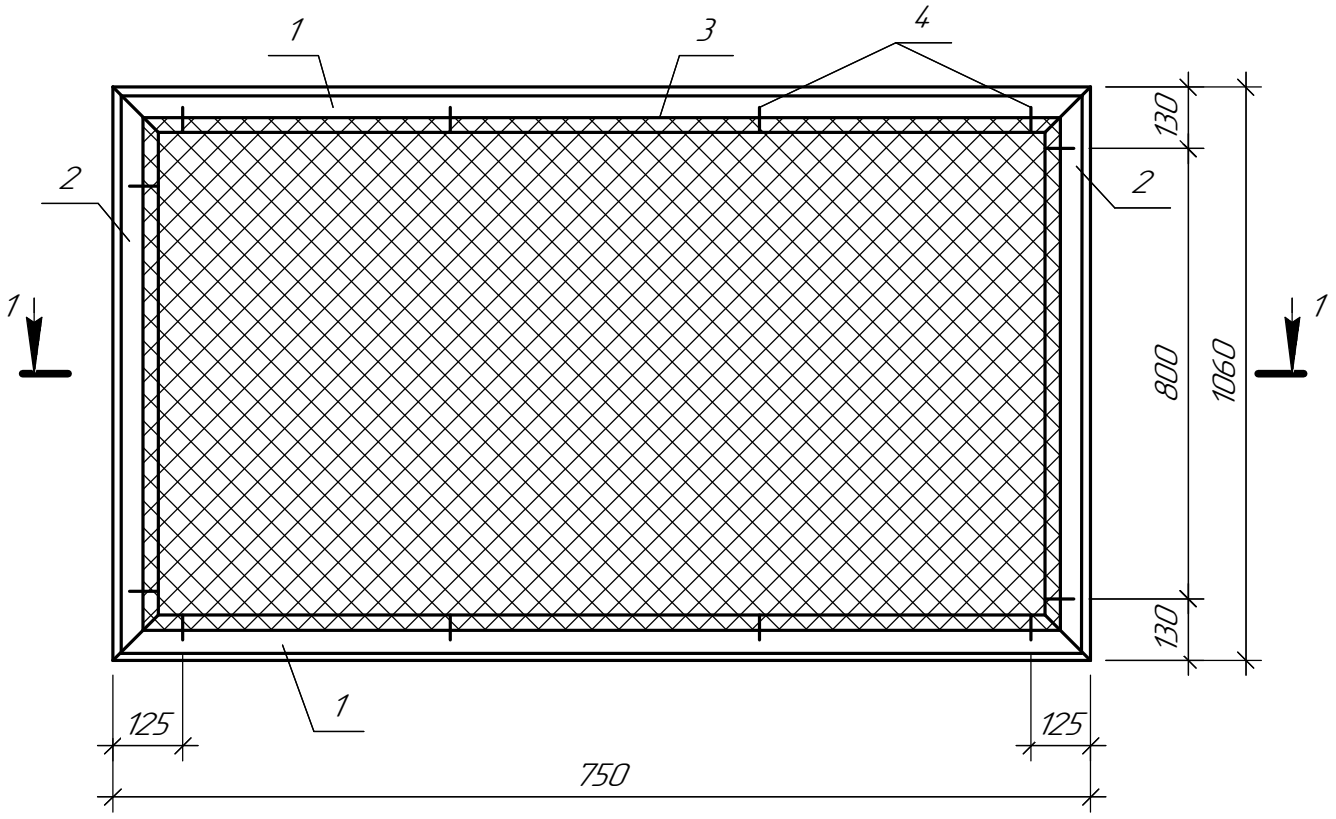

1-1

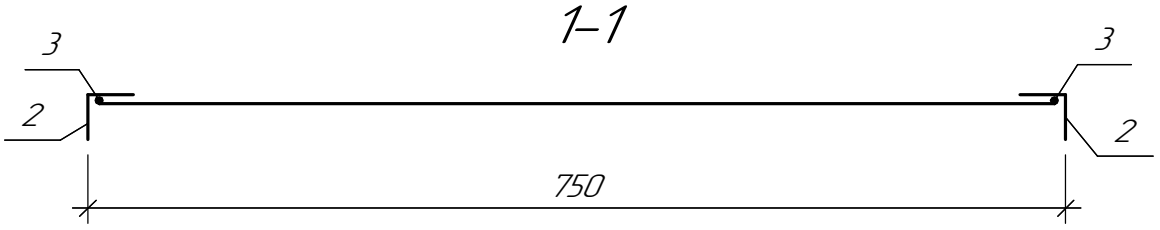

Спецификация

Марка изделия	Поз.	Наименование	Кол.	Масса дет. (кг)	Масса издел. (кг)
ПМ-2	1	∟50х5 ГОСТ 8509-93 L=750	2	2,83	16,4
	2	∟50х5 ГОСТ 8509-93 L=1060	2	4,00	
	3	⌀6 AI ГОСТ 5781-82 L=3600	1	0,80	
	4	-4х12 ГОСТ 19903-15 L=60	8	0,03	
		Сетка №50х3,0 ГОСТ 5336-80 (690х1000)	1	1,70	

1. Панель ПМ-2 выполнить по типу панели 1ПМ 30.12 серии 3.017-3, вып.2.

Взам. инв. №

Подп. и дата

Инв. № подл.

Изм.	Кол.уч.	Лист	№док.	Подп.	Дата
Проверил		Коваленко			11.17
Разраб.		Бадулина			11.17
Н.контр.		Кубышкина			11.17

720-17-3-АС.И

Панель ПМ-2

Стадия	Масса	Масштаб
РП	см. табл.	
Лист 6	Листов	

ТОО "ПАВЛОДАРЭНЕРГОПРОЕКТ"

Формат А4