Ведомость чертежей основного комплекта

Лист	Наименование	Примечание
1	Общие данные. На 3-х листах.	
2	План сети В1. На 13-и листах.	
3.1	Продольный профиль В1 от кол. 1 до УП4	
3.2	Продольный профиль В1 от УП4 до УП9	
3.3	Продольный профиль В1 от УП9 до УП14	
3.4	Продольный профиль В1 от УП14 до УП19	
3.5	Продольный профиль В1 от УП19 до УП22	
3.6	Продольный профиль В1 от УП22 до УП24	
3.7	Продольный профиль В1 от УП24 до кол. 34'	
3.8	Продольный профиль В1 от кол. 34' до кол. ПГ39	
3.9	Продольный профиль В1 от кол. ПГ39 до кол. ПГ45	
3.10	Продольный профиль В1 от кол. ПГ45 до УП47	
3.11	Продольный профиль В1 от УП47 до УП50	
3.12	Продольный профиль В1 от УП50 до УП54	
3.13	Продольный профиль В1 от УП54 до УП61	
3.14	Продольный профиль В1 от УП61 до кол. 64	
3.15	Продольный профиль В1 от кол. 64 до УП66	
3.16	Продольный профиль В1 от УП66 до кол. ПГ3	
3.17	Продольный профиль В1 от кол. 4(МК1) до кол. 1	
3.18	Продольный профиль В1 от кол. 18 до кол. 18', от кол. ПГ52 до кол. 101,	
	от кол. ПГ53(МК13) до кол. 103 и от кол. 26 до кол. 77(МК19)	

Ведомость чертежей основного комплекта

Лист	Наименование	Примечание
3.19	Продольный профиль В1 от кол. 30 до кол. 78'(МК20), от кол. ПГ31	
	до кол. 83(МК22) и от кол. 26 до кол. 26'	
3.20	Продольный профиль В1 от кол. 33 до УП83	
3.21	Продольный профиль В1 от УП83 до кол. ПГ47 и от кол. ПГ47 до кол. 96 (МК26)	
3.22	Продольный профиль В1 от кол. ПГ35 до кол. 42 и от кол. ПГ58 до кол. 104	
3.23	Продольный профиль В1 от кол. ПГ59 до кол. 102 и от кол. ПГ70	
	до кол. 84(МК23)	
3.24	Продольный профиль В1 от кол. ПГ23 до кол. 75(МК18) и от кол. 41	
	до кол. 41'(МК30)	
3.25	Продольный профиль В1 от кол. ПГ33' до кол. 86(МК24)	
3.26	Продольный профиль В1 от кол. 26' до кол. ПГ111	
3.27	Продольный профиль В1 от кол. 34' до кол. ПГ109(МК28) и	
	от кол.80 до кол. ПГ3.	
3.28	Продольный профиль В1 от кол. ПГ109(МК28) до кол. 112'	
4	Деталировка колодцев. На 6-и листах.	
5	Привязочная таблица круглых водопроводных колодцев. На 12-и листах	
6	Узлы и детали прохода полиэтиленовых труб в стальном футляре	
	(открытым способом). На 2-х листах.	
7	Указатель пожарного гидранта	

ВНИМАНИЕ!

Производство работ без проекта производства работ ЗАПРЕЩАЕТСЯ !

Технические решения, принятые в рабочем проекте, соответствуют требованиям экологических, санитарно-гигиенических, противопожарных и других норм, действующих на территории Республики Казахстан и обеспечивают безопасную для жизни и здоровья людей эксплуатацию объекта при соблюдении мероприятий, предусмотренных рабочим проектом.

Главный инженер проекта Свинцов М.С.

Изм.	Кол.уч	Лист	Nдок	Подпись	Дата
Директор		Ефимов			02.18
Гл. инж.		Свинцов			02.18
ГИП		Свинцов			02.18
Нач. отд.		Цой		Цой	02.18
Проверил		Остапенко			02.18
Разраб.		Сеитова			02.18
Н. контр.		Кубышкина			02.18

720-17-НВ3

Строительство водораспределительных сетей в селе Бурли Карабалыкского района Костанайской области

Разводящий водопровод по с. Бурли

Стадия	Лист	Листов
РП	1.1	3

Общие данные

ТОО "ПАВЛОДАРЭНЕРГОПРОЕКТ"

Взам.инв.N | Подпись и дата | Инв.N подл.

Формат А3

Ведомость ссылочных и прилагаемых документов

Обозначение	Наименование	Примечание
	Ссылочные документы	
СТ РК ISO 4427-2-2014	Трубы полиэтиленовые напорные	
ГОСТ 10704-91	Трубы стальные электросварные прямошовные	
ГОСТ 17375-2001	Детали трубопроводов стальные бесшовные при-	
ГОСТ 17380-2001	варные из углеродистой и низколегированной стали	
ГОСТ 12815-12822-80	Фланцы арматуры, соединительных частей	
	и трубопроводов	
Арматура 2000	Номенклатурный каталог-справочник по	
	трубопроводной арматуре, выпускаемой в СНГ	
т.п.901-09-11.84 а.II	Колодцы водопроводные круглые из	
	сборного ж.б. для труб Д=50-600мм	
ГОСТ 5525-88	Части соединительные чугунные, изготовленные	
	литьем в песчаные формы для трубопроводов	
901-09-9.87 а.I, II, III.	Переходы трубопроводами водопровода и кана-	
	лизации под железнодорожными путями на стан-	
	циях и перегонах и под автомобильными дорогами	
	Прилагаемые документы.	
720-17-НВ3.СО	Спецификация оборудования, изделий и материалов	
720-17-4-СМ.НВ3	Смета	

Ведомость основных комплектов рабочих чертежей

Обозначение	Наименование	Примечание
720-17-НВ1	Разводящий водопровод по с. Рыбкино	
720-17-НВ2	Магистральный водовод от с. Рыбкино до с. Бурли	
720-17-НВ3	Разводящий водопровод по с. Бурли	
720-17-2-НВК	Внутриплощадочные сети водопровода и канализации	
	насосной станции II подъема	

Условные обозначения грунтов

Слой почвенно-растительный

Суглинок

Скальные породы

Песок средней крупности, бурый с прслойками суглинка и включением гравия, мелкой гальки и щебня

Включения:

Линза супеси, глины, суглинка, песка

1. Дресва
2. Щебень

Основные показатели по системе водопровода

Наименование системы	Расчетный расход			Примечание
	м3/сут	м3/ч	л/с	
В1	174,65	18,73	5,20	15,20 л/с при пожаре

Взам.инв.N | Подпись и дата | Инв.N подл.

Изм.	Кол.уч	Лист	Nдок	Подпись	Дата
Директор		Ефимов			02.18
Гл. инж.		Свинцов			02.18
ГИП		Свинцов			02.18
Нач. отд.		Цой			02.18
Проверил		Остапенко			02.18
Разраб.		Сеитова			02.18
Н. контр.		Кубышкина			02.18

720-17-НВ3

Строительство водораспределительных сетей в селе Бурли Карабалыкского района Костанайской области

Разводящий водопровод по с. Бурли

Стадия	Лист	Листов
РП	1.2	

Общие данные

ТОО "ПАВЛОДАРЭНЕРГОПРОЕКТ"

Формат А3

Общие указания

Данный комплект рабочих чертежей выполнен на основании задания на проектирование, технических условий № 243 от 07.06.2017г., выданных КГП "Жылу" и в соответствии с требованиями СНиП РК 4.01-02-2009 "Водоснабжение. Наружные сети и сооружения".

Рабочим проектом предусмотрено новое строительство наружных сетей объединенного хозяйственно-питьевого и противопожарного водопровода В1.

В настоящих чертежах выполнены разводящие сети, обеспечивающие водоснабжение индивидуальной жилой застройки и других социальных объектов села Бурли.

Рабочей документацией предусматривается установка колодцев, для подключения индивидуальных жилых домов.

Проектируемый водопровод - кольцевой, обеспечивающий подачу воды на хозбытовые нужды и на наружное пожаротушение зданий. Вода в кольцевую сеть подается двумя магистральными водоводами ф110мм (см. черт. 720-17-НВ2).

Наружное пожаротушение предусматривается передвижной пожарной техникой от пожарных гидрантов, устанавливаемых в колодцах на проектируемой сети. Местонахождение пожарного гидранта определяется указателями типового образца, плоскими, выполненными с использованием фотолюминесцентного покрытия. Расход воды на наружное пожаротушение составляет 10л/с.

Система хозяйственно-питьевого и противопожарного водопровода запроектирована из напорных полиэтиленовых труб (питьевая) ф40, 50,110мм PE100, SDR17 по СТ РК ISO 4427-2-2014 общей протяженностью 13246,00м. Подводки к домам-12670,00м.

В местах прохода полиэтиленовых труб через стенки колодцев предусмотрены стальные гильзы, зазор между гильзой и трубопроводом заделать упругим эластичным материалом, предотвращающим попадание влаги внутрь колодца. Для опорожнения сети в пониженных точках профиля предусмотрены мокрые колодцы, с последующей откачкой воды передвижной техникой. Для удаления воздуха при заполнении трубопровода водой в повышенных переломных точках профиля предусмотрены воздухосборники.

Глубина заложения сети от 2,00 до 3,30м от поверхности земли до низа трубы.

Колодцы на сети приняты круглые из сборных ж.-б. элементов по т.п. 901-09-11.84 а. II. Сборные железобетонные изделия для круглых колодцев приняты по серии 3.900.1-14 выпуск 1.

Монтаж трубопроводов из полиэтиленовых труб производить согласно требований СП 40-102-2000, п.7.7. Земляные работы производить в соответствии с требованиями СНиП 3.02.01-87 "Земляные сооружения, основания и фундаменты". Обратную засыпку траншеи производить с коэффициентом уплотнения Ксот не менее 0,95.

В местах пересечения с существующей асфальтированной автодорогой предусмотрены стальные футляры ф325х6, открытым способом прокладки из стальных электросварных труб по ГОСТ 10706-76 из стали марки В ст3сп2-5 по ГОСТ 380-05, с наружым антикоррозионным покрытием весьма усиленного типа. Обратная засыпка траншеи песком, с восстановлением асфальтового покрытия.

Грунтовые условия приняты на основании отчета по инженерно-гелогическим изысканиям, выполненного ТОО "КарГИИЗ" г. Костанай в 2017г. Нормативная глубина сезонного промерзания грунтов 2,1 м. для глинистых грунтов и 2,52м -для песчаных.

Территория площадки в основном складывается делювиально-пролювиальными суглинками и песками с подстилающими слоями из дресвяно-щебенистых грунтов с суглинистым заполнителем и скальными породами.

Освидетельствованию с оформлением актов на скрытые работы подлежат:

1) Устройство колодцев;
2) Внутренняя гидроизоляция мокрых колодцев;
3) Укладка трубопроводов;
4) Обратная засыпка трубопроводов местным грунтом с уплотнением;
5) Герметизация мест прохода трубопроводов через стенки колодцев;
6) Устройство упоров;
7) Гидравлическое испытание напорных трубопроводов;
8) Промывка и дезинфекция.
9) Устройство песчаной подготовки.
10) Противокоррозионная защита стальных трубопроводов;

Производство и приемку работ выполнять в соответствии со СНиП 3.05.04-85 СН РК 1.03-00-2011, СНиП РК 1.03-05-2001, с законом РК N 242-II от 16.07.2001г., СНиП 3.04.03-85.

Изм.	Кол.уч	Лист	Nдок	Подпись	Дата	720-17-НВ3		
						Строительство водораспределительных сетей в селе Бурли Карабалыкского района Костанайской области		
Директор		Ефимов			02.18	Разводящий водопровод по с. Бурли	Стадия	Лист	Листов
Гл. инж.		Свинцов			02.18		РП	1.3	
ГИП		Свинцов			02.18				
Нач. отд.		Цой			02.18				
Проверил		Остапенко			02.18	Общие данные	ТОО "ПАВЛОДАРЭНЕРГОПРОЕКТ"		
Разраб.		Сеитова			02.18				
Н. контр.		Кубышкина			02.18				

Взам.инв.N | Подпись и дата | Инв.N подл.

Формат А3

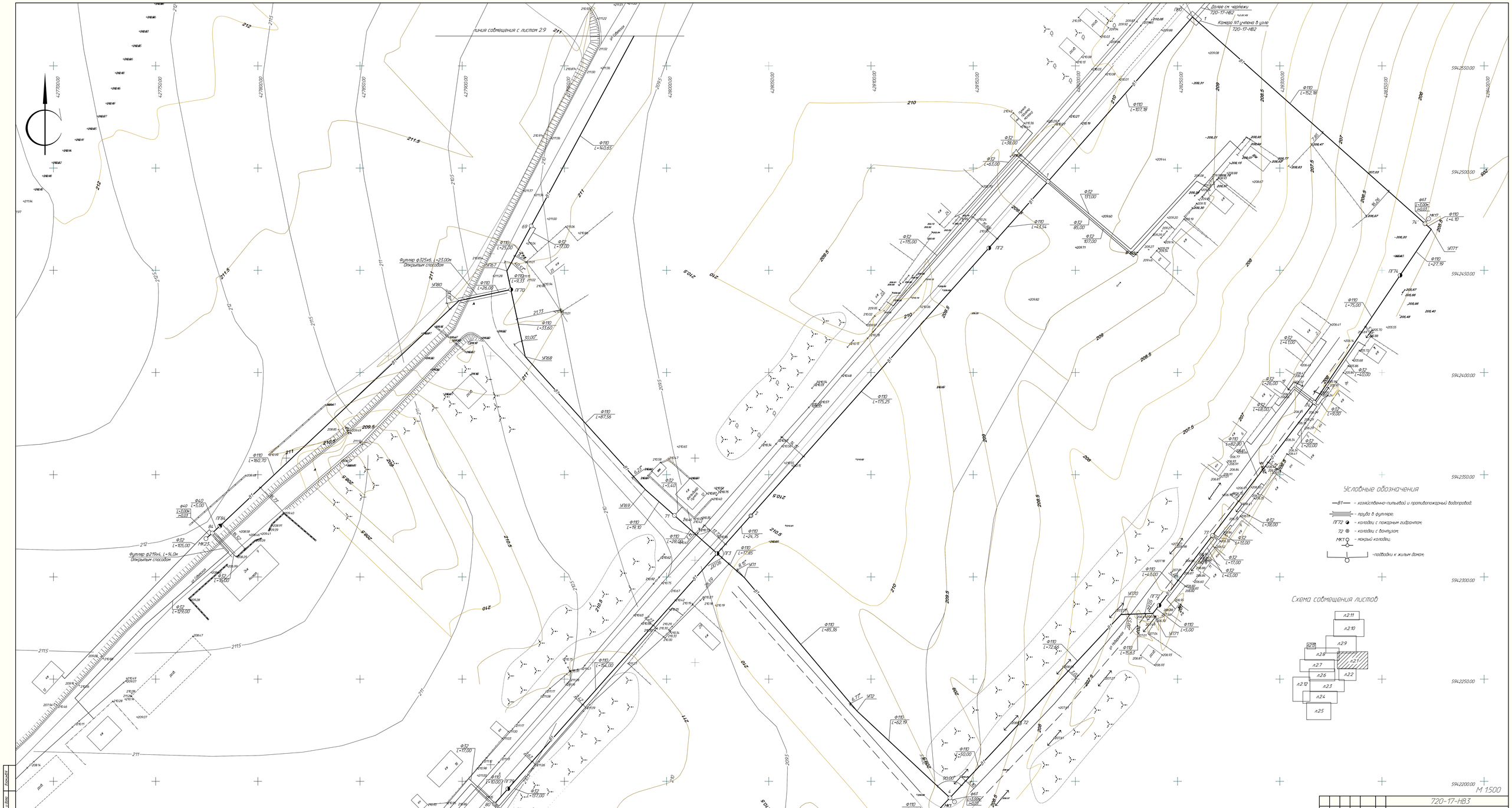

Изм.	Кол.уч.	Лист	N док.	Подпись	Дата	720-17-НВ3			
Директор		Дьячков			02.18	Строительство водораспределительных сетей в селе Будки Коробольского района Костромской области			
Гл.инж.		Дьячков			02.18				
ГИП		Дьячков			02.18	Разводящая водопровод по с. Будки	Стадия	Лист	Листов
Нач.отд.		Цех			02.18		РП	2.1	13
Гл.специал.		Дьячков			02.18				
Разраб.		Цех			02.18	План сети В1	ТОО "ГЛАВУДАР ЭНЕРГОПРОЕКТ"		
Н. контр.		Кубышкин			02.18				

Согласовано

Взамен инв.№

Инв.№ подл.

Формат А0×297

линия совмещения с листом 2.1

линия совмещения с листом 2.3

Ф32 L=239,00

Ф32 L=265,00

Ф32 L=277,00

Ф110 L=57,40

Ф32 L=9,00

Ф32 L=14,00

Ф110 L=62,16

Ф110 L=14,65

Ф32 L=21,00

Ф110 L=12,00

Ф110 L=12,00

Ф32 L=8,00

Ф110 L=125,01

Ф32 L=16,00

Ф110 L=10,00

Ф110 L=10,00

Ф110 L=39,91

Ф110 L=123,12

ПГ5

ПГ7

ПГ9

УП3

УП4

УП5

УП6

86,08°

10,25°

8,99°

ул. Набережная

Схема совмещения листов

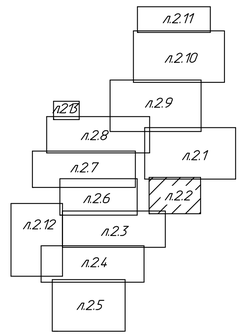

М 1:500

Изм.	Кол.уч.	Лист	№док.	Подпись	Дата	720-17-НВ3		
						Строительство водораспределительных сетей в селе Бурли Карабалыкского района Костанайской области		
Директор		Ефимов			02.18			
Гл. инж.		Свинцов			02.18	Разводящий водопровод по с. Бурли	Стадия	Лист	Листов
ГИП		Свинцов			02.18		РП	2.2	
Нач. отд.		Цой		Цой	02.18				
Проверил		Сеитова			02.18	План сети В1	ТОО "ПАВЛОДАРЭНЕРГОПРОЕКТ"		
Разраб.		Цой		Цой	02.18				
Н. контр.		Кубышкина			02.18				

Условные обозначения см. лист 2.1

Формат А1

Взам.инв.N | Подпись и дата | Инв.N подл.

линия совмещения с листом 2.6

линия совмещения с листом 2.2

линия совмещения с листом 2.4

линия совмещения с листом 2.4

Условные обозначения см. лист 2.1

Схема совмещения листов

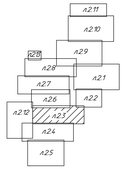

М 1500

							720-17-НВ3		
Изм.	Кол.уч.	Лист	N док.	Подпись	Дата	Строительство водопроводной сети в селе Будны Коробейникского района Костанайской области			
Директор		Дулиб			02.18				
Гл.инж.		Дьячков			02.18	Разбивочный водопровод по с. Будны	Стадия	Лист	Листов
ГИП		Дьячков			02.18		РП	2.3	
Нач.отд.		Шин			02.18				
Разработал		Галибов			02.18	План сети В1	ТОО "ТАБУРОДАРЭНЕРГОПРОЕКТ"		
Проверил		Шин			02.18				
Н.контр.		Кубанова			02.18				

Формат А2х4

Согласовано

Взам.инв.N

Подпись и дата

Инв.N подл.

линия совмещения с листом 2.12

линия совмещения с листом 2.3

линия совмещения с листом 2.3

линия совмещения с листом 2.5

линия совмещения с листом 2.5

линия совмещения с листом 2.5

Схема совмещения листов

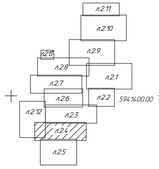

Условные обозначения см. лист 2.1

М 1:500

						720-17-НВ3		
Изм.	Кол.уч.	Лист	N док.	Подпись	Дата	Строительство водоразводительных сетей в селе Буйли Коробейникского района Костанайской области		
Директор		Дьячков			02.18	Разводящий водопровод по с. Буйли	Стадия	Лист	Листов
Гл. инж.		Дьячков			02.18		РП	24	
ГИП		Дьячков			02.18				
Нач. отд.		Шин			02.18	План сети В1	ТОО "ТАБУЛДАРЭНЕРГОПРОЕКТ"		
Разработал		Гилитов			02.18				
Разраб.		Шин			02.18				
Н. контр.		Кубанова			02.18				

Формат А2х4

Согласовано

Взам. инв. N

Подпись и дата

Инв. N подл.

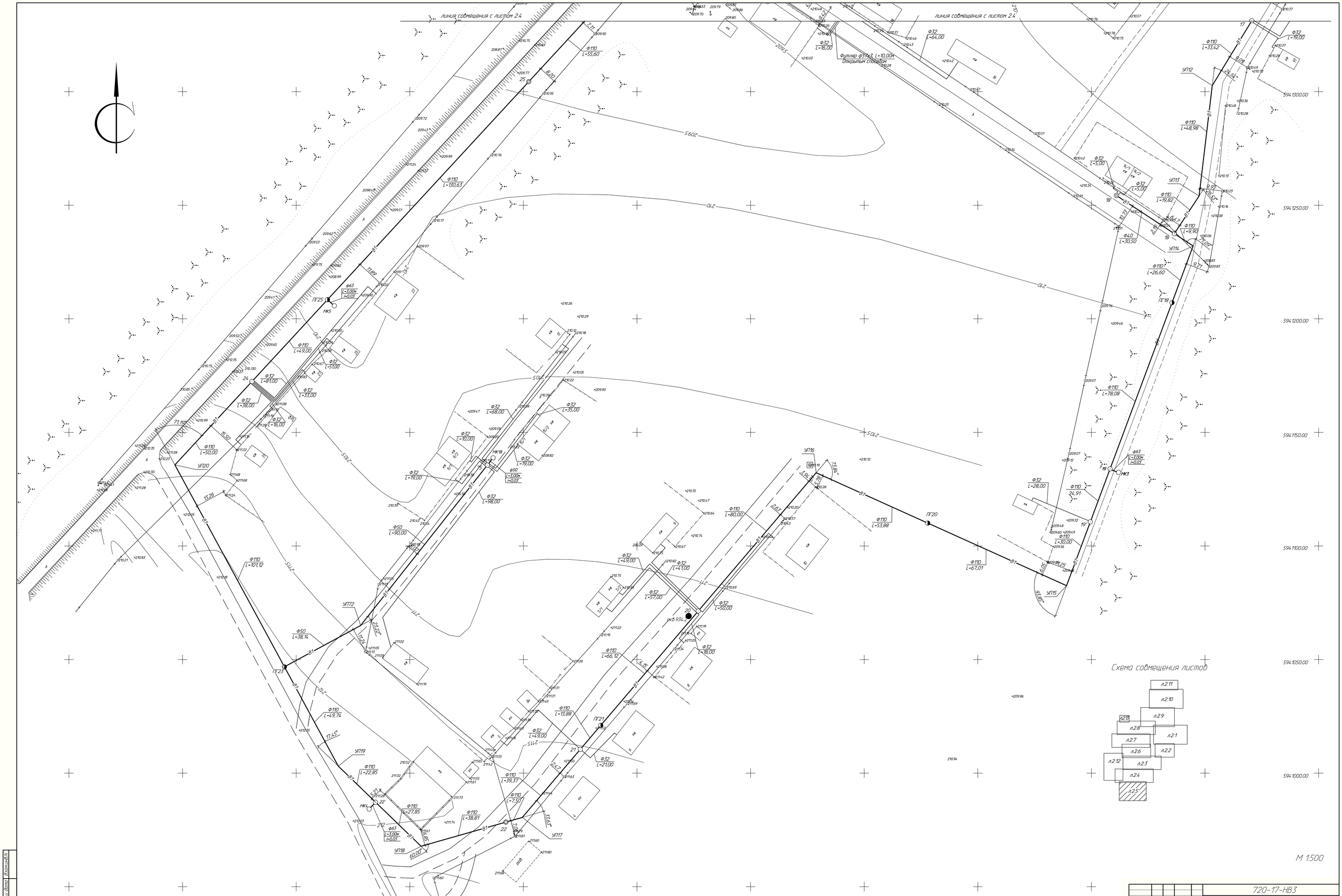

Условные обозначения см. лист 2.1

						720-17-НВ3		
Изм.	Кол.уч.	Лист	№док.	Подпись	Дата	Строительство водораспределительных сетей в селе Бурли Карабалыкского района Костанайской области		
Директор		Ефимов			11.17			
Гл. инж.		Свинцов			11.17	Разводящий водопровод по с. Бурли	Стадия	Лист	Листов
ГИП		Свинцов			11.17		РП	25	
Нач. отд.		Цой			11.17				
Проверил		Сеитова			11.17	ТОО ПАВЛОДАРЭНЕРГОПРОЕКТ			
Разраб.		Цой			11.17	План сети В1			
Н. контр.		Кубыкина			11.17				

Формат А0

Инв.№ подл. | Подпись и дата | Взам.инв.№

Футляр ф325х6, L=22,00м
Открытым способом

Футляр ф325х6, L=13,50м
Открытым способом

Футляр ф325х6, L=14,00м
Открытым способом

Футляр ф325х6, L=11,00м
Открытым способом

Футляр ф325х6, L=13,0м
Открытым способом

Футляр ф57х3, L=15,00м
Открытым способом

Футляр ф325х6, L=15,90м
Открытым способом

линия совмещения с листом 2.7

линия совмещения с листом 2.3

линия совмещения с листом 2.6

Схема совмещения листов

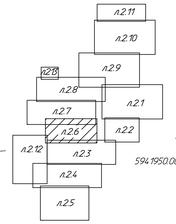

М 1:500

Условные обозначения см. лист 2.1

						720-17-НВ3			
Изм.	Кол.уч.	Лист	№док.	Подпись	Дата	Строительство водораспределительных сетей в селе Будли Карабалыкского района Костанайской области			
Директор		Ефимов			02.18				
Гл. инж.		Свинцов			02.18	Разводящий водопровод по с. Будли	Стадия	Лист	Листов
ГИП		Свинцов			02.18		РП	2.6	
Нач. отд.		Цой			02.18				
Проверил		Сеитова			02.18	План сети В1	ТОО ПАВЛОДАРЭНЕРГОПРОЕКТ		
Разраб.		Цой			02.18				
Н. контр.		Кудышкина			02.18				

Формат А2х3

Инв.№ подл. | Подпись и дата | Взам.инв.№

линия совмещения с листом 2.8

линия совмещения с листом 2.6

Схема совмещения листов

Условные обозначения см. лист 2.1

М 1:500

Изм.	Кол.уч.	Лист	N док.	Подпись	Дата		
Директор		Дулов			02.18	Строительство водопроводных сетей в селе Буйли Карасайского района Костанайской области	
Гл. инж.		Дьячков			02.18		
ГИП		Дьячков			02.18	Разводящий водопровод по с. Буйли	Стадия Лист Листов
Нач. отд.		Шин			02.18		РП 2.7
Разработал		Дьячков			02.18	План сети В1	ТОО ПАВЛОДАРЭНЕРГОПРОЕКТ
Проверил		Шин			02.18		
Н. контр.		Кубракова			02.18		

720-17-ВВ3

Формат А2х4

линия совмещения с листом 2.13

линия совмещения с листом 2.9

линия совмещения с листом 2.7

Условные обозначения см. лист 2.1

М 1500

Схема совмещения листов

Изм.	Кол.уч.	Лист	N док.	Подпись	Дата	
Директор	Дьячков				02.18	
Гл.инж.	Дьячков				02.18	
ГИП	Дьячков				02.18	
Нач.отд.	Шин				02.18	
Разработал	Гринберг				02.18	
Проверил	Шин				02.18	
Н.контр.	Кубанова				02.18	

720-17-НВ3

Строительство водоразводящей сети в селе Бурли Коробейникского района Костанайской области

Разводящий водопровод по с. Бурли

Стадия	Лист	Листов
РП	2.8	

План сети В1

ТОО ПАВЛОДАРЭНЕРГОПРОЕКТ

Формат А2х4

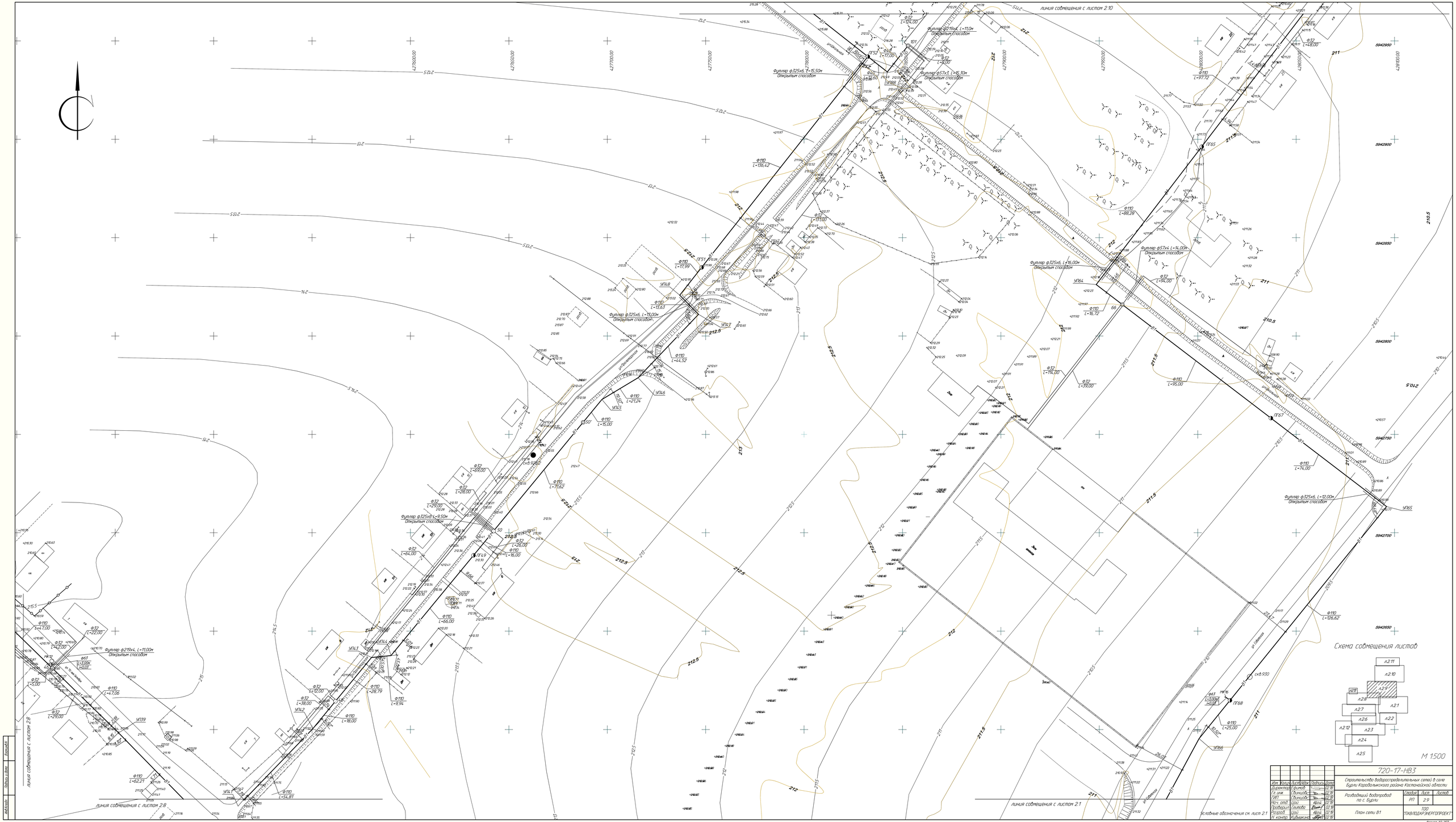

						720-17-НВ3
Изм.	Кол.уч.	Лист	№док.	Подпись	Дата	Строительство водораспределительных сетей в селе Бурли Коробалинского района Костанайской области
Директор	Фимов				02.18	
Гл.инж.	Фимова				02.18	Разводящий водопровод по с. Бурли
ГИП	Фимова				02.18	
Нач. отд.	Цой				02.18	
Разработал	Сеитова				02.18	
Проверил	Цой				02.18	План сети В1
Н. контр.	Кубанкулова				02.18	

Стадия: РП | Лист: 2.9 | Листов:

ТОО "ТАВЛОДАРЭНЕРГОПРОЕКТ"

Формат А0×297

Согласовано

Взам.инв.№

Подпись и дата

Инв.№подл.

линия совмещения с листом 2.11

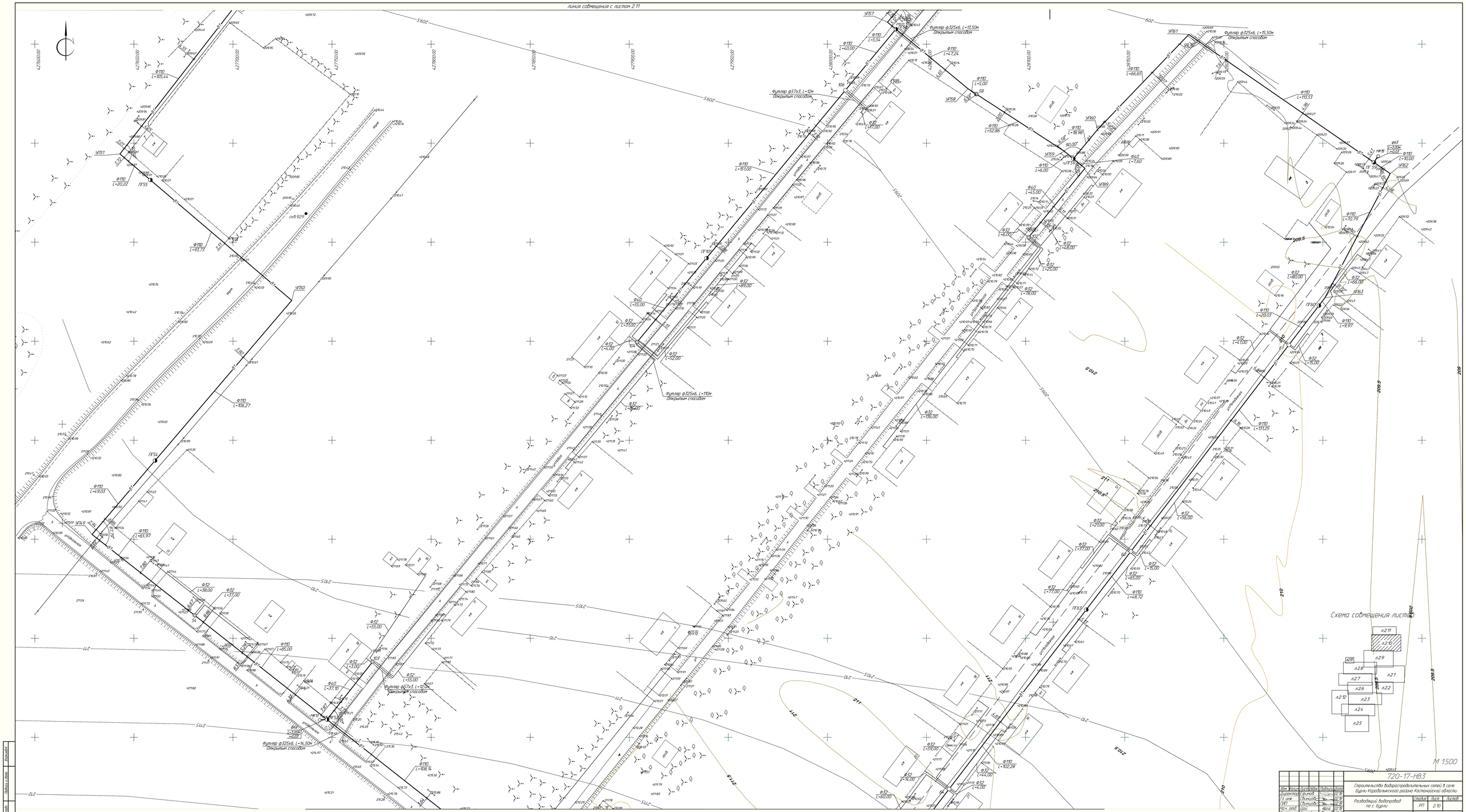

линия совмещения с листом 2.9

Условные обозначения см. лист 2.1

Изм.	Кол.уч.	Лист	N док.	Подпись	Дата	720-17-НВ3	
Директор		Дулиев			07.16	Строительство водоразделительных сетей в селе Будаго Коробалинского районе Костанайской области	
Гл инж.		Дулиев			07.16	Разводящий водопровод по с. Будаго	Стадия: Р/П; Лист: 2.10; Листов:
ГИП		Дулиев			07.16		
Нач. отд.		Цой			07.16		
Проверил		Шитов			07.16	План сети В1	ТОО "ПАВЛОДАРЭНЕРГОПРОЕКТ"
Разраб.		Цой			07.16		
Н. контр.		Кубанкин			07.16		

Инв.№ подл. | Подпись и дата | Взам.инв.№

Формат А0×297

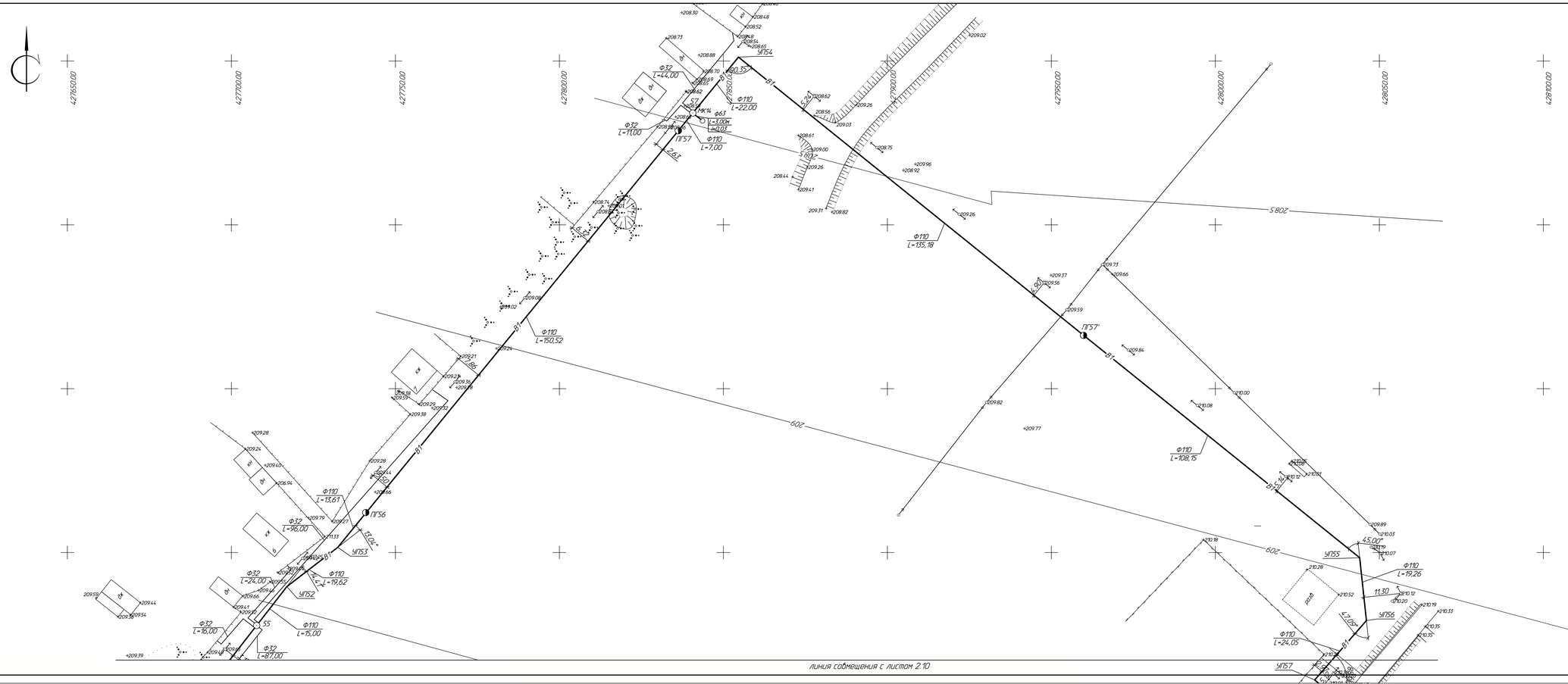

Изм.	Кол.уч.	Лист	№док.	Подпись	Дата	720-17-НВ3
Директор		Фимов			02.18	Строительство водораспределительных сетей в селе Бурли Карабалыкского района Костанайской области
Гл.инж.		Шимков			02.18	
ГИП		Шимков			02.18	Разводящий водопровод по с. Бурли — Стадия: РП; Лист: 2.11; Листов:
Нач. отд		Цой			02.18	
Проверил		Сеитова			02.18	
Разраб.		Цой			02.18	План сети В1 — ТОО "ПАВЛОДАРЭНЕРГОПРОЕКТ"
Н. контр.		Кубышкина			02.18	

Формат А3х4

Инв.№подл. | Подпись и дата | Взам.инв.№

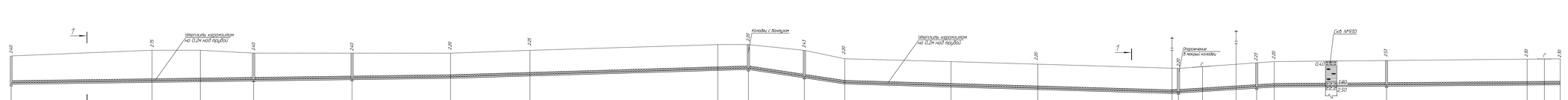

Изм.	Кол.уч.	Лист	N док.	Подпись	Дата	720-17-НВ3	
Нач. отд.	Ерзн				12.18	Строительство водораспределительных сетей в селе Будин Коргалжынского района Акмолинской области	
Проверил	Шимбаев				12.18	Разделяющий водопровод по с. Будин	
Разраб.	Кенеш				12.18		
Разраб.	Серебров				12.18	Продольный профиль В1 от кол. 1 до УП4	Стадия: РП; Лист: 3.1; Листов: 29
Контр.	Кубанова				12.18		ТОО "ТАЛДЫКОРГАНСУ ЖОБАЛАРЫ ЖОБАЛАУ ИНСТИТУТЫ"

Формат А4х8

Инв.N подл. | Подпись и дата | Взам.инв.N

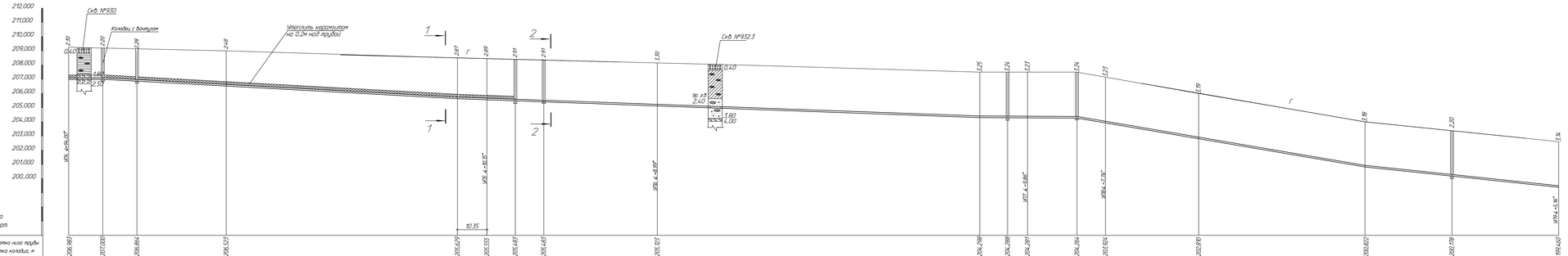

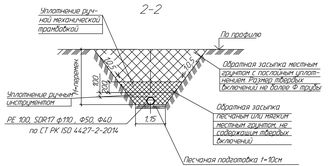

Разрез 1-1 смотри лист 3.1

						720-17-НВ3			
Изм.	Кол.уч.	Лист	N док.	Подпись	Дата	Строительство водораспределительных сетей в селе Будли Коргалжынского района Костанайской области			
Нач. отд.	Цой				02.18	Разводящий водопровод по с. Будли	Стадия	Лист	Листов
Проверил	Сыгитова				02.18		РП	12	
Разраб.	Трофимов				02.18				
Разраб.	Сагимбаев				02.18	Продольный профиль В1 от УП4 до УП9	ТОО "ТАЗАЛАНДАРЕКЕНГЕОПРОЕКТ"		
Н.контр.	Кудыкина				02.18				

Формат А4х7

Инв.№подл. | Подпись и дата | Взам.инв.№

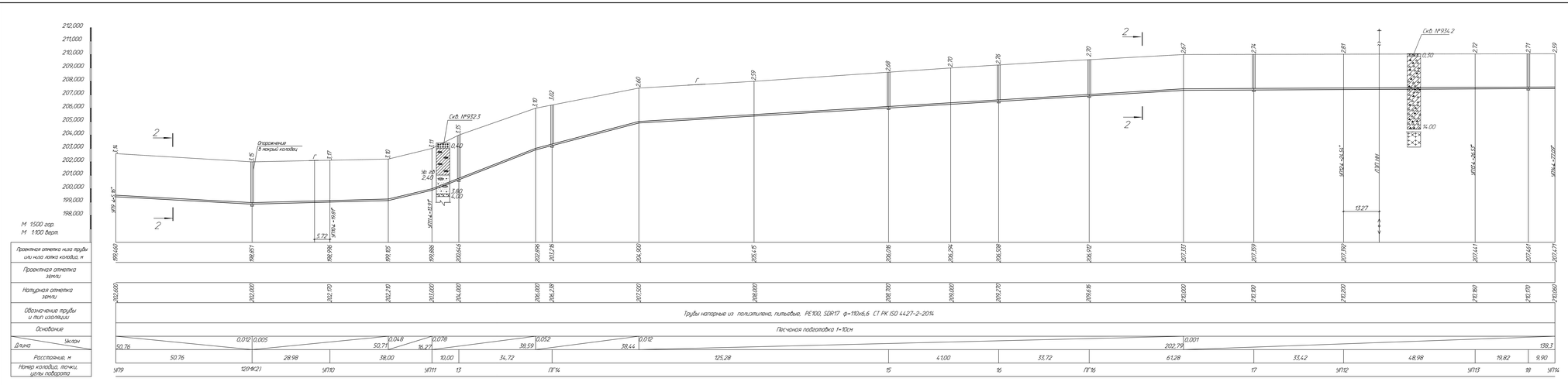

Разрез 2-2 смотри лист 3.2

Изм.	Кол.уч.	Лист	N док.	Подпись	Дата	720-17-НВ3																	
						Строительство водораспределительных сетей в селе Будли Карабалыкского районе Костанайской области																	
Нач. отд.		Цой			07.19	Разделяющий водопровод по с. Будли															Стадия	Лист	Листов
Проверил		Сеитова			07.19																РП	3.3	
Разраб.		Трубин			07.19	Продольный профиль В1 от УП19 до УП14															ТОО "ТАМЛЮДАР-ЭНЕРГОПРОЕКТ"		
Разраб.		Сарибоев			07.19																		
Н.контр.		Абдикаим			07.19																		

Формат А4х7

Инв.№ подл. | Подпись и дата | Взам.инв.№

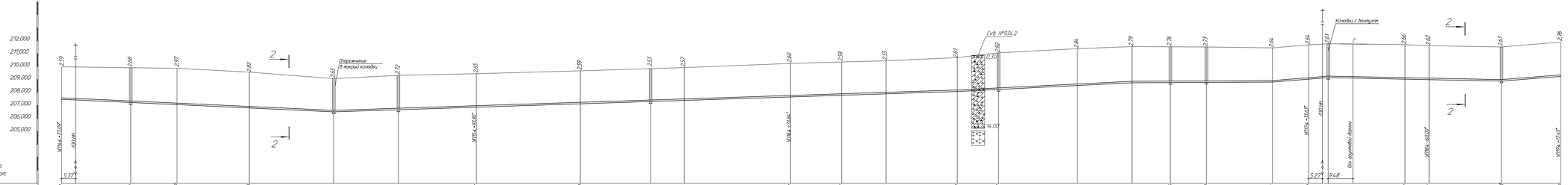

Разрез 2-2 смотри лист 32

2,59	2,68	2,97	2,82	2,65	2,72	2,65	2,59	2,53	2,57	2,60	2,58	2,55	2,61	0,93	2,82	2,84	2,79	2,76	2,73	2,64	2,64	2,61	2,66	2,62	2,63	2,76
УП74 +270,82'	1281,96	5,37	УП74 +319,85'	УП74 +328,85'	УП74 +328,85'	УП74 +328,85'	УП74 +328,85'	УП74 +328,85'	УП74 +328,85'	УП74 +328,85'	УП74 +328,85'	УП74 +328,85'	УП74 +328,85'	14,00	УП74 +328,85'	УП74 +328,85'	УП74 +328,85'	УП74 +328,85'	УП74 +328,85'	УП74 +331,65'	1281,96	5,27	9,48	УП74 +340,87'	УП74 +340,87'	УП74 +371,65'
207,171	207,230	207,027	206,760	206,424	206,598	206,803	207,079	207,306	207,355	207,337	207,773	207,891	208,078	208,237	208,541	208,751	208,766	208,780	208,805	209,028	209,168	209,130	209,193	208,881	209,132
210,060	209,910	210,000	209,570	209,070	209,120	209,450	209,670	209,878	209,920	210,340	210,350	210,440	210,610	210,860	210,880	211,040	211,022	211,139	211,440	211,670	211,760	211,610	211,610	211,539	211,890

Изм.	Кол.уч.	Лист	N док.	Подпись	Дата	720-17-НВ3																									
						Строительство водораспределительных сетей в селе Бурли Кордайского района Костанайской области																									
Нач. отд.		Цой			02.18	Разработка водопровода по с. Бурли																									
Проверил		Гелетова			02.18																										
Разраб.		Пробкин			02.18																										
Разраб.		Е.пробкин			02.18																										
Н.контр.		Кудыкина			02.18	Продольный профиль В1 от УП74 до УП79																									

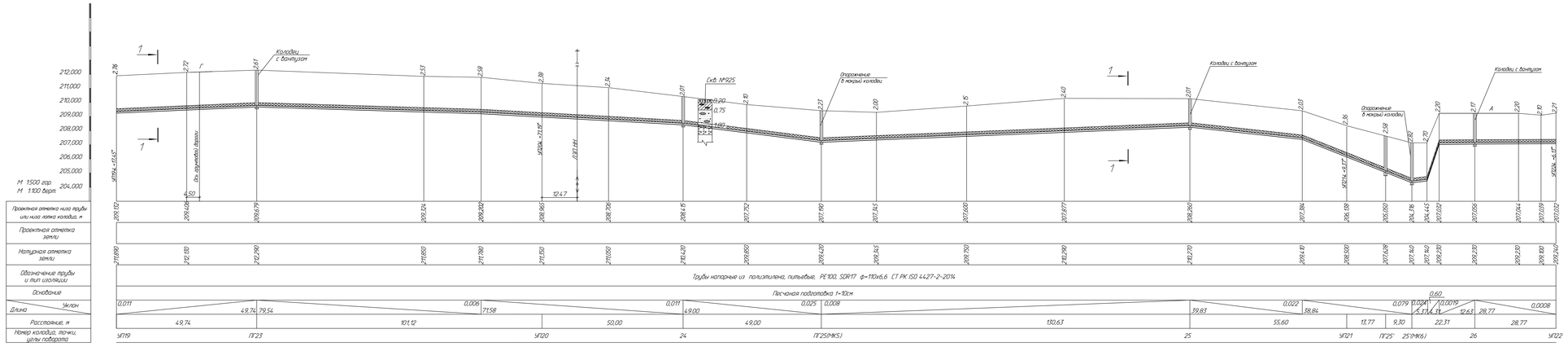

Разрез 1-1 смотри лист 3.1

Изм.	Кол.уч.	Лист	№док.	Подпись	Дата																														

Нач. отд.	Цой			02.18																															
Проверил	Сыгитова			02.18																															
Разраб.	Грабчик			02.18																															
Разраб.	Сагибаев			02.18																															
Н.контр.	Кудыкина			02.18																															

720-17-НВ3

Строительство водораспределительных сетей в селе Будли Коргалжынского района Акмолинской области

Разводящий водопровод по с. Будли

Продольный профиль В1 от УП19 до УП22

Стадия	Лист	Листов
РП	3.5	

100

"ТАЗАЛАНДАУ ЭНЕРГОПРОЕКТ"

Формат А4х7

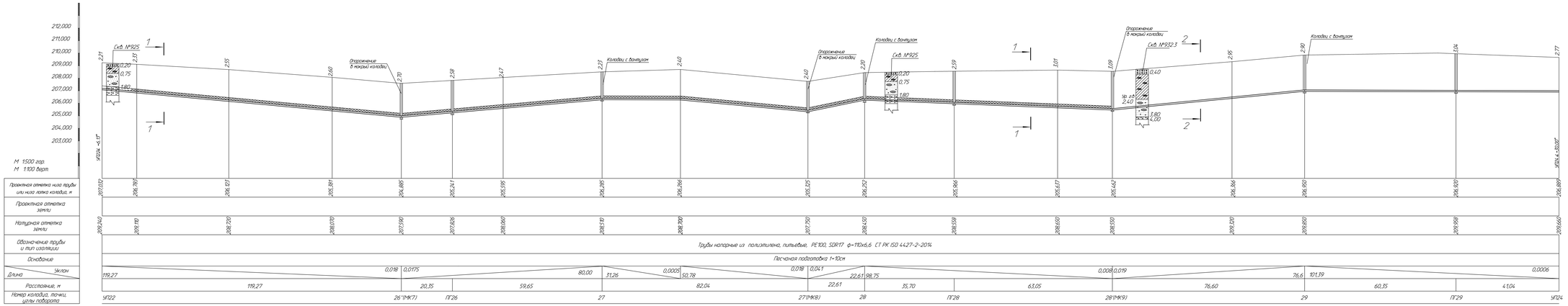

Разрез 1-1 смотри лист 3.1
Разрез 2-2 смотри лист 3.2

						720-17-НВ3		
Изм.	Кол.уч.	Лист	N док.	Подпись	Дата	Строительство водораспределительных сетей в селе Бурли Карабалыкского района Костанайской области		
Нач. отд.		Цой			02.18	Разводящий водопровод по с. Бурли	Стадия	Лист	Листов
Проверил		Сыпкова			02.18		РП	36	
Разраб.		Подбеин			02.18	Продольный профиль В1 от УП22 до УП24	ТОО "ТАЗАЛОДАРЖЕРГЕОПРОЕКТ"		
Разраб.		Сатыбалдиев			02.18				
Н.контр.		Кубанкулов			02.18				

Формат А4х7

Инв.N подл. | Подпись и дата | Взамен инв.N

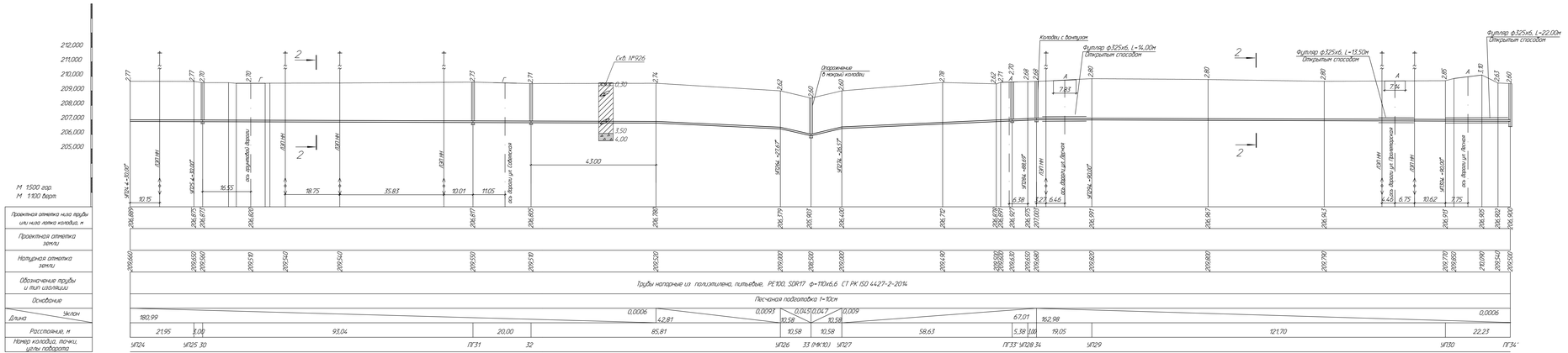

Разрез 2-2 смотри лист 3.2

						720-17-НВ3			
Изм.	Кол.уч.	Лист	N док.	Подпись	Дата	Строительство водораспределительных сетей в селе Будли Каркаралинского района Карагандинской области			
Нач. отд.	Цой				11.2012	12.18	Разработка водопровод по с. Будли	Стадия	Лист	Листов
Проверил	Сеитова					12.18		РП	3.7	
Разраб.	Пробкин					12.18	Продольный профиль В1 от УГ24 до кол. 34	ТОО "ТАМАЛЛДАР-ЭНЕРГОПРОЕКТ"		
Разраб.	Семёнов					12.18				
Н.контр.	Кудайкин					12.18				

Формат А4х7

Инв.N подл. | Подпись и дата | Взам.инв.N

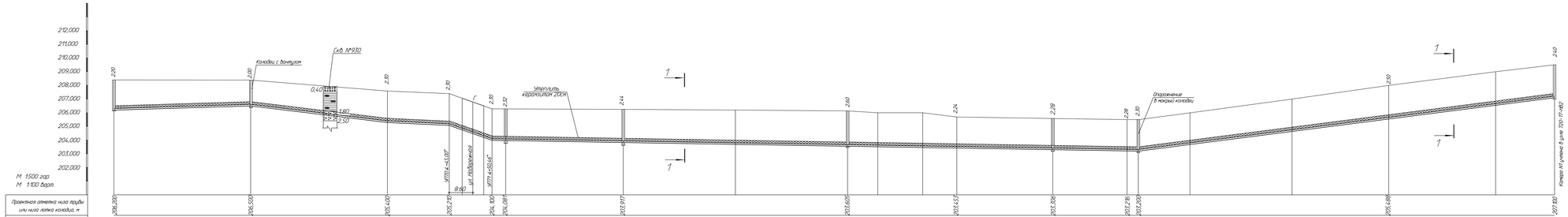

Разрез 1-1 смотри лист 3.1

								720-17-НВ3	
Изм.	Кол.уч.	Лист	N док.	Подпись	Дата			Строительство водораспределительных сетей в селе Будды Карабалыкского района Костанайской области	
Нач. отд.	Цой			16.01.18		Разработка водопровода по с. Будды		Стадия	Лист	Листов
Проверил	Сеитова			02.18				РП	3.1	
Разраб.	Ким			02.18		Продольный профиль В1 от кол. 4(МК1) до кол. 1		ТОО "ТАВРИДАРЭНЕРГОПРОЕКТ"	
Разраб.	Сагадеев			02.18					
Н.контр.	Кубашкин			02.18					

Формат А4х7

Инв.№ подл. | Подпись и дата | Взам.инв.№

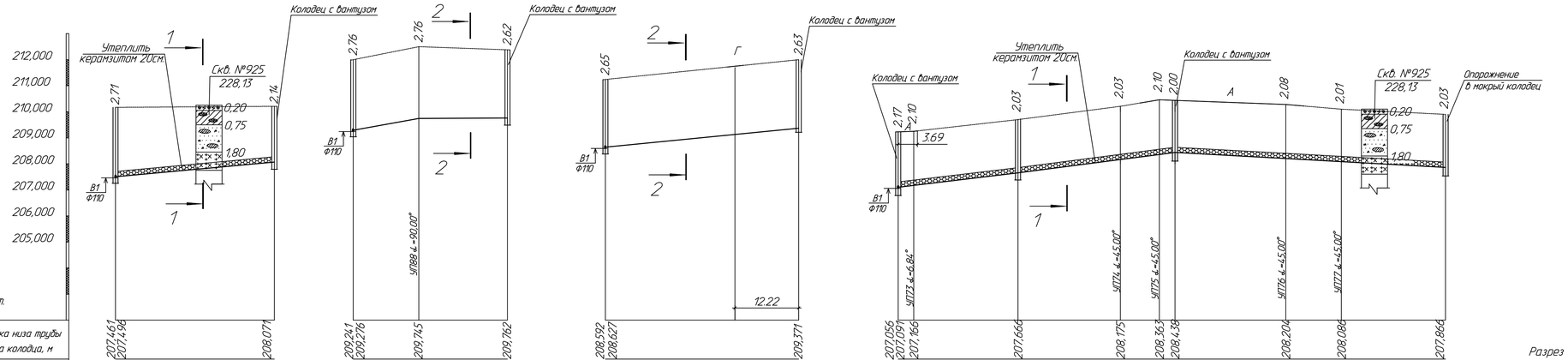

Разрез 1-1 смотри лист 3.1

Разрез 2-2 смотри лист 3.2

М 1:500 гор.
М 1:100 верт.

Проектная отметка низа трубы или низа лотка колодца, м	207,461 / 207,494 — 208,071	209,241 / 209,276 — 209,745 — 209,762	208,592 / 208,627 — 209,371
Проектная отметка земли			
Натурная отметка земли	210,170 — 210,210	212,000 — 212,500 — 212,380	211,240 — 212,000
Обозначение трубы и тип изоляции	Трубы напорные из полиэтилена, питьевые, PE100, SDR17 ф=40х2,4 СТ РК ISO 4427-2-2014	Трубы напорные из полиэтилена, питьевые, PE100, SDR17 ф=40х2,4 СТ РК ISO 4427-2-2014	Трубы напорные из полиэтилена, питьевые, PE100, SDR17 ф=40х2,4 СТ РК ISO 4427-2-2014
Основание	Песчаная подготовка 1=10см	Песчаная подготовка 1=10см	Песчаная подготовка 1=10см
Уклон / Длина	0,018 / 30,50	0,037 / 12,60; 0,001 / 17,00	0,020 / 37,10
Расстояние, м	30,50	12,60; 17,00	37,10
Номер колодца, точки, углы поворота	18 — 18′	ПГ52 — УП88 — 101	ПГ53(МК13) — 103

209,230 — 209,250	209,700	210,210	210,460 — 210,440	210,280	210,100	209,900		
Трубы напорные из полиэтилена, питьевые, PE100, SDR17 ф=40х2,4 СТ РК ISO 4427-2-2014								
Песчаная подготовка 1=10см								
0,025 / 3,00	20,00	19,65	7,49	53,14 / 3,00	51,94 / 21,27	10,67	20,00	0,011
26 — УП73	76	УП74	УП75 76′	УП76	УП77	77 (МК19)		

Изм.	Кол.уч.	Лист	№док.	Подпись	Дата	720-17-НВ3		
						Строительство водораспределительных сетей в селе Бурли Карабалыкского района Костанайской области		
Нач. отд.		Цой			02.18	Разводящий водопровод по с. Бурли	Стадия: РП	Лист: 3.18
Проверил		Сеитова			02.18			Листов:
Разраб.		Кинеев			02.18	Продольный профиль В1 от кол.18 до кол.18′, от кол.ПГ52 до кол.101, от кол. ПГ53(МК13) до кол.103 и от кол.26 до кол.77(МК19)	ТОО "ПАВЛОДАРЭНЕРГОПРОЕКТ"	
Разраб.		Елембаев			02.18			
Н.контр.		Кудышкина			02.18			

Формат А4х4

Инв.N подл. | Подпись и дата | Взам.инв.N

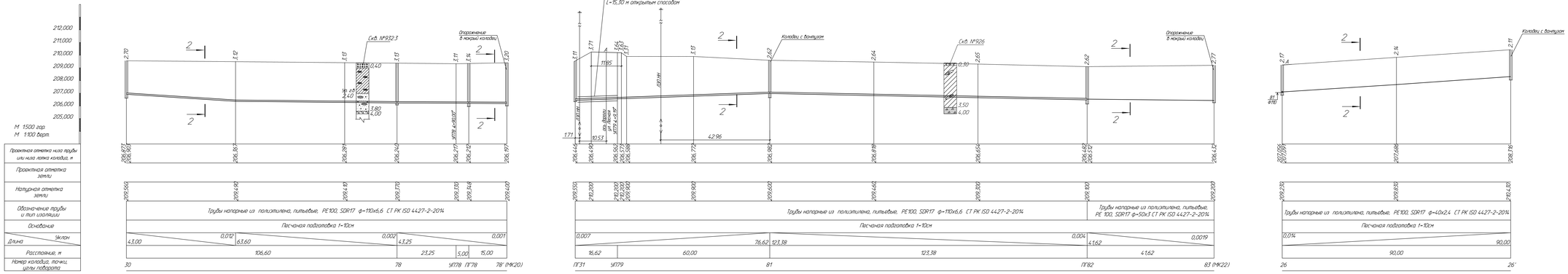
212,000
211,000
210,000
209,000
208,000
207,000
206,000
205,000
М 1:500 гор.
М 1:100 верт.
Проектная отметка низа трубы или низа лотка колодца, м
Проектная отметка земли
Натурная отметка земли
Обозначение трубы и тип изоляции
Основание
Уклон
Длина
Расстояние, м
Номер колодца, точки, угла поворота
Труба напорная из полиэтилена, пятьевые, PE100, SDR17 ф=110х6,6 СТ РК ISO 4427-2-2014
Песчаная подготовка 1=10см
Сиб. №932.3
Ограждение в нижней колодце
Футляр стальной ø325х6 L=15,30 м открытым способом
Колодец с бонтуном
Сиб. №926
Труба напорная из полиэтилена, пятьевые, PE 100, SDR17 ф=50х3 СТ РК ISO 4427-2-2014
Разрез 2-2 смотри лист 3.2
720-17-НВ3
Строительство водораспределительных сетей в селе Будили Карабалыкского района Костанайской области
Разводящий водопровод по с. Будили
Продольный профиль. В1 от кол 30 до кол 78 (ПК20), от кол1(ПГ31 до кол.85 (ПК22) и от кол. 26 до кол. 26'
Стадия Лист Листов
РП 3.19
ТОО "ТАВЛОДАРЭНЕРГОПРОЕКТ"
Формат А4х7

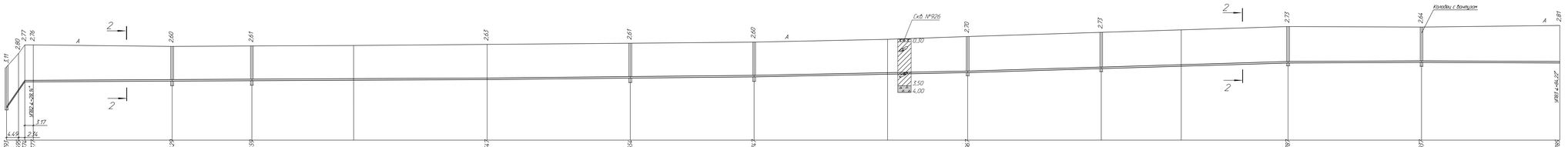

Разрез 2-2 смотри лист 3.2

Изм.	Кол.уч.	Лист	N док.	Подпись	Дата												
Нач. отд.		Цуй			02.02	02.18											
Проверил		Сеитова				02.18											
Разраб.		Ким				02.18											
Разраб.		Сарибаев				02.18											
Инженер		Кубанкин				02.18											

720-17-НВ3

Строительство водораспределительных сетей в селе Будли Каратобинского района Костанайской области

Разбивочный водопровод по с. Будли

Стадия	Лист	Листов
РП	3.20	

Продольный профиль В1 от кол. 33 до УГВ3

100

"ПАВЛОДАРЭНЕРГОПРОЕКТ"

Формат А4х7

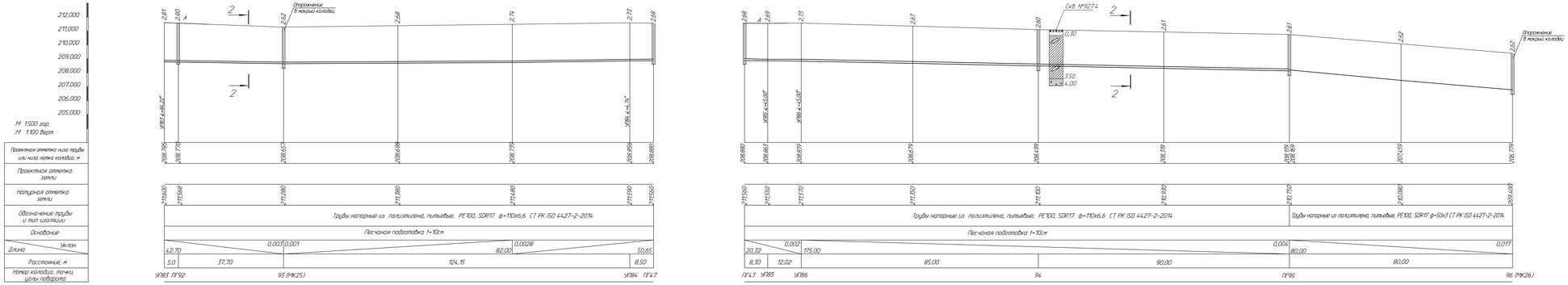

Разрез 2-2 смотри лист 3.2

						720-17-НВ3			
Изм.	Кол.уч.	Лист	N док.	Подпись	Дата	Строительство водораспределительных сетей в селе Бурли Карабалыкского района Костанайской области			
Нач. отд.	Цал			11.01.2018		Разводящий водопровод по с. Бурли	Стадия	Лист	Листов
Проверил	Сеитов			12.18			РП	3.2.1	
Разраб.	Кожев			12.18					
Разраб.	Елембаев			12.18		Продольный профиль В1 от УПВ3 до кол. ПГ47 и от кол. ПГ47 до кол. 96(МК26)	ТОО "ТАМАДДАР ЭНЕРГОПРОЕКТ"		
Н.контр.	Кудайкин			12.18					

Формат А4х7

Инв.N подл. | Подпись и дата | Взам.инв.N

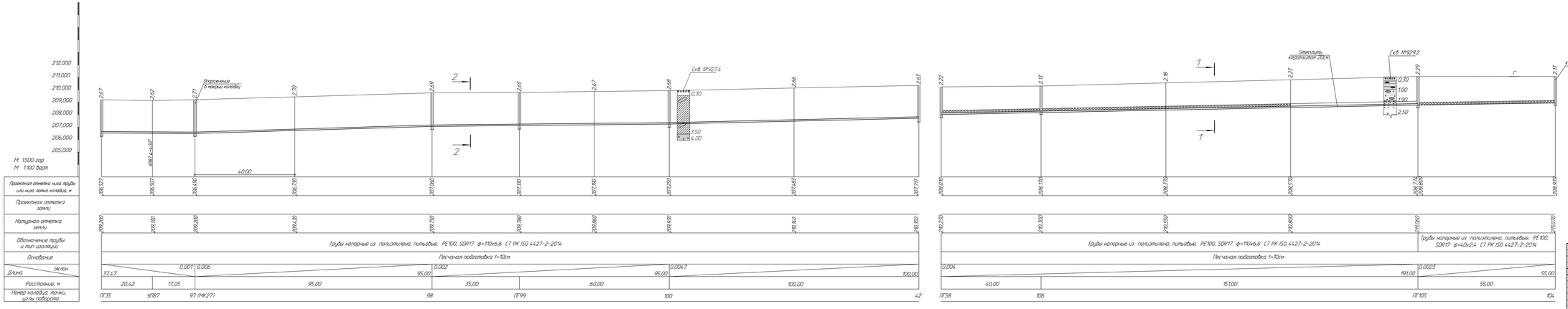

Разрез 1-1 смотри лист 3.1
Разрез 2-2 смотри лист 3.2

							720-17-НВ3		
							Строительство водораспределительных сетей в селе Бурли Кордайского района Костанайской области		
Изм.	Кол.уч.	Лист	N док.	Подпись	Дата				
Нач. отд.	Цой				02.18	Разведывай водопровод на с. Бурли	Стадия	Лист	Листов
Проверил	Галитова				02.18		РП	3.2.2	
Разраб.	Ким А.				02.18	Продольный профиль В1 от кол. ПГ35 до кол. 42 и от кол. ПГ58 до кол. 104	ТОО "ТАЖАЛДАРЭНЕРГОПРОЕКТ"		
Разраб.	Сембаев				02.18				
Инженер	Кубенкина				02.18				

Формат А4х7

Инв.№ подл. | Подпись и дата | Взам.инв.№

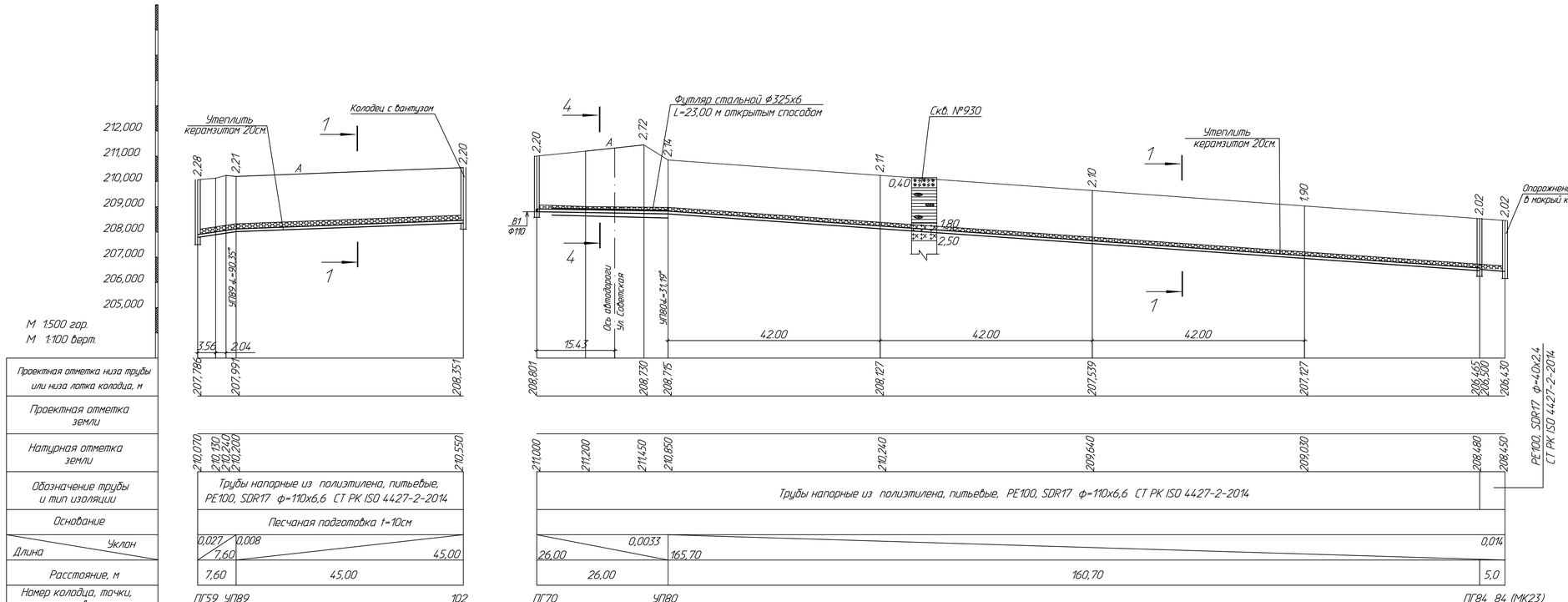

Разрез 1-1 смотри лист 3.1

Разрез 4-4 смотри лист 3.13

Изм.	Кол.уч.	Лист	№док.	Подпись	Дата	720-17-НВ3			
						Строительство водораспределительных сетей в селе Бурли Карабалыкского района Костанайской области			
Нач. отд.		Цой			02.18	Разводящий водопровод по с. Бурли	Стадия	Лист	Листов
Проверил		Сеитова			02.18		РП	3.23	
Разраб.		Кинев			02.18	Продольный профиль В1 от кол.ПГ59 до кол.102 и от кол.ПГ70 до кол.84(МК23)	ТОО "ПАВЛОДАРЭНЕРГОПРОЕКТ"		
Разраб.		Елембаев			02.18				
Н.контр.		Кубышкина			02.18				

Инв.N подл. | Подпись и дата | Взам.инв.N

Формат А4х4

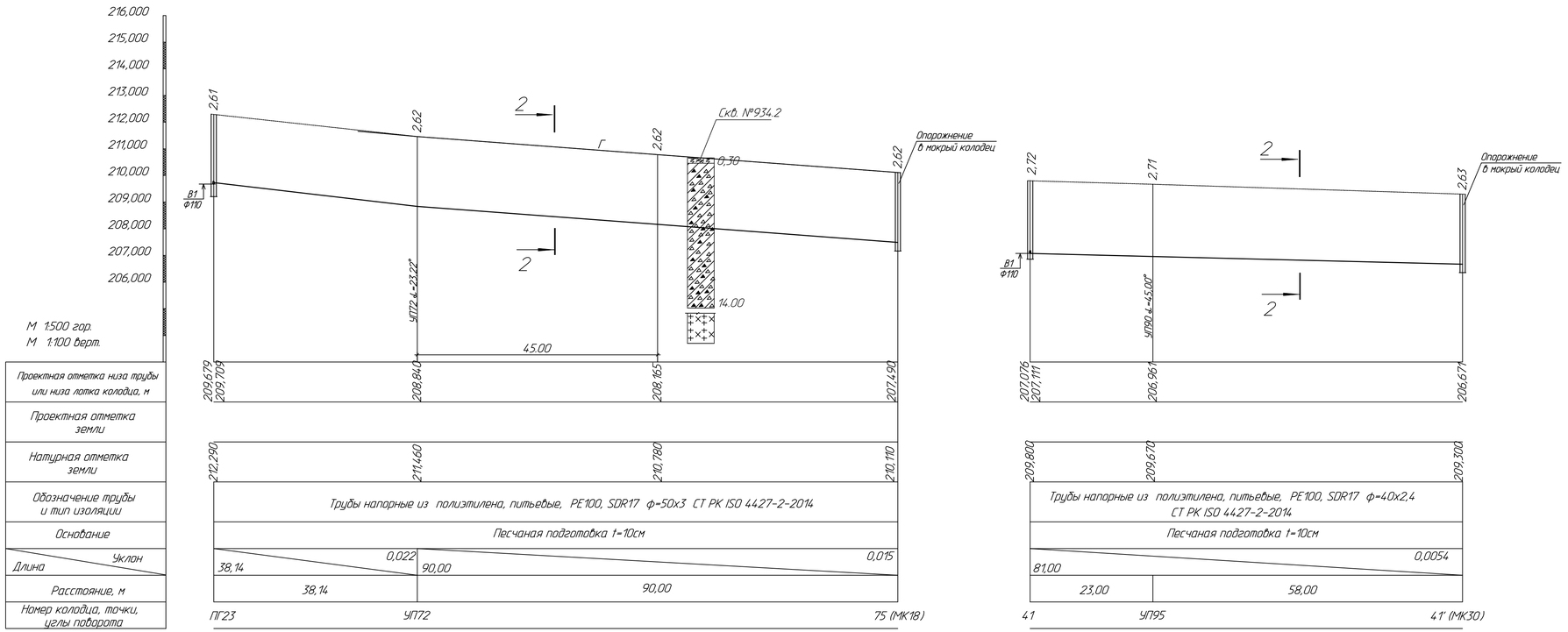

Разрез 2-2 смотри лист 3.2

Изм.	Кол.уч.	Лист	№док.	Подпись	Дата	720-17-НВ3			
						Строительства водораспределительных сетей в селе Бурли Карабалыкского района Костанайской области			
Нач. отд.		Цой			02.18	Разводящий водопровод по с. Бурли	Стадия	Лист	Листов
Проверил		Сеитова			02.18		РП	3.24	
Разраб.		Кинеев			02.18	Продольный профиль В1 от кол. ПГ23 до кол. 75 (МК18) и от кол.41 до кол. 41'(МК30)	ТОО "ПАВЛОДАРЭНЕРГОПРОЕКТ"		
Разраб.		Елембаев			02.18				
Н.контр.		Кудышкина			02.18				

Формат А4х4

Взам.инв.N | Подпись и дата | Инв.N подл.

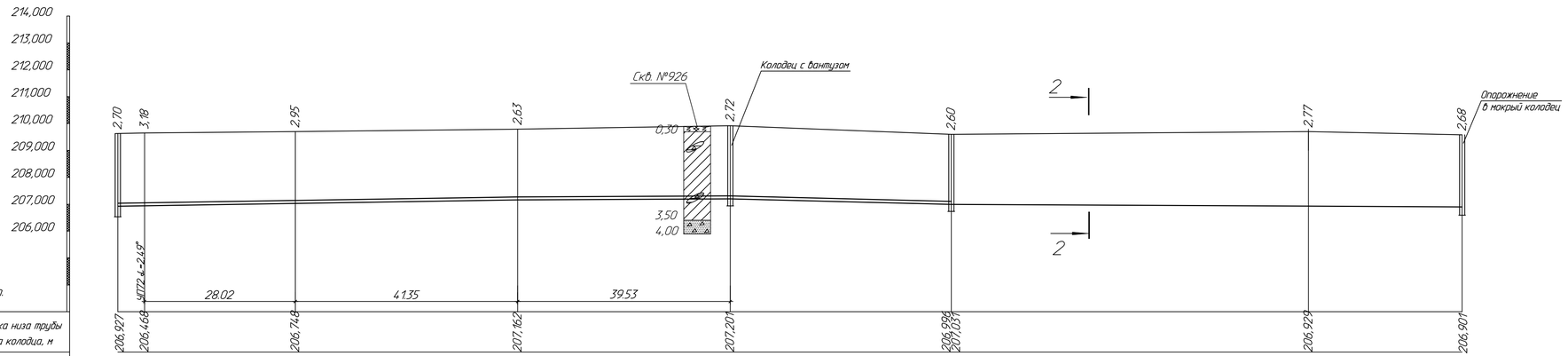

М 1:500 гор.
М 1:100 верт.

Проектная отметка низа трубы или низа лотка колодца, м	
Проектная отметка земли	
Натурная отметка земли	
Обозначение трубы и тип изоляции	Трубы напорные из полиэтилена, питьевые, PE100, SDR17 ф=110,6,6х3 СТ РК ISO 4427-2-2014 / Трубы напорные из полиэтилена, питьевые, PE100, SDR17 ф=40х2,4 СТ РК ISO 4427-2-2014
Основание	Песчаная подготовка 1=10см
Длина / Уклон	
Расстояние, м	
Номер колодца, точки, углы поворота	

Разрез 2-2 смотри лист 3.2

						720-17-НВ3			
						Строительство водораспределительных сетей в селе Бурли Карабалыкского района Костанайской области			
Изм.	Кол.уч.	Лист	№док.	Подпись	Дата				
Нач. отд.	Цой			Цой	11.17	Разводящий водопровод по с. Бурли	Стадия	Лист	Листов
Гл. технол.	Остапенко				11.17		РП	3.25	
Проверил	Сеитова				11.17				
Разраб.	Комаренко				11.17	Продольный профиль В1 от кол. ПГ33' до кол. 86(МК24)	ТОО "ПАВЛОДАРЭНЕРГОПРОЕКТ"		
Н.контр.	Кубышкина				11.17				

Формат А4х4

Взам.инв.N | Подпись и дата | Инв.N подл.

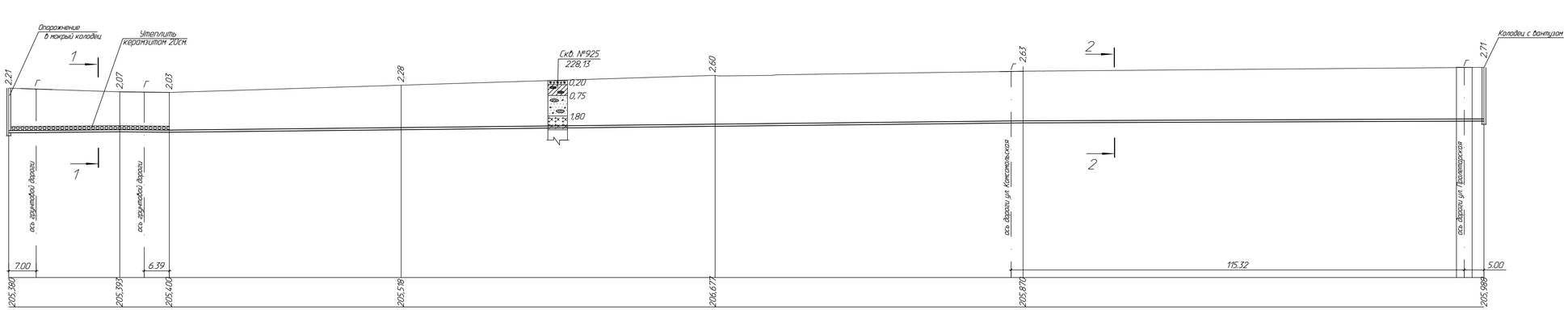

М 1:500 гор.
М 1:100 верт.

Проектная отметка низа трубы или низа лотка колодца, м

Проектная отметка земли

Натурная отметка земли

Обозначение трубы и тип изоляции

Основание

Уклон / Длина

Расстояние, м

Номер колодца, точки, углы поворота

Разрез 1-1 смотри лист 3.1
Разрез 2-2 смотри лист 3.2

Изм.	Кол.уч.	Лист	№док.	Подпись	Дата	720-17-НВ3
						Строительство водораспределительных сетей в селе Бурли Карабалыкского района Костанайской области
Нач. отд.		Цой			11.17	Разводящий водопровод по с. Бурли
Гл. технол.		Остапенко			11.17	
Проверил		Сеитова			11.17	
Разраб.		Елембаев			11.17	Продольный профиль В1 от кол. 26"(ПК7) до кол. ПГ111
Н.контр.		Кувыкина			11.17	

Стадия	Лист	Листов
РП	3.26	

ТОО "ПАВЛОДАРЭНЕРГОПРОЕКТ"

Инв.№подл. | Подпись и дата | Взам.инв.№

Формат А4х5

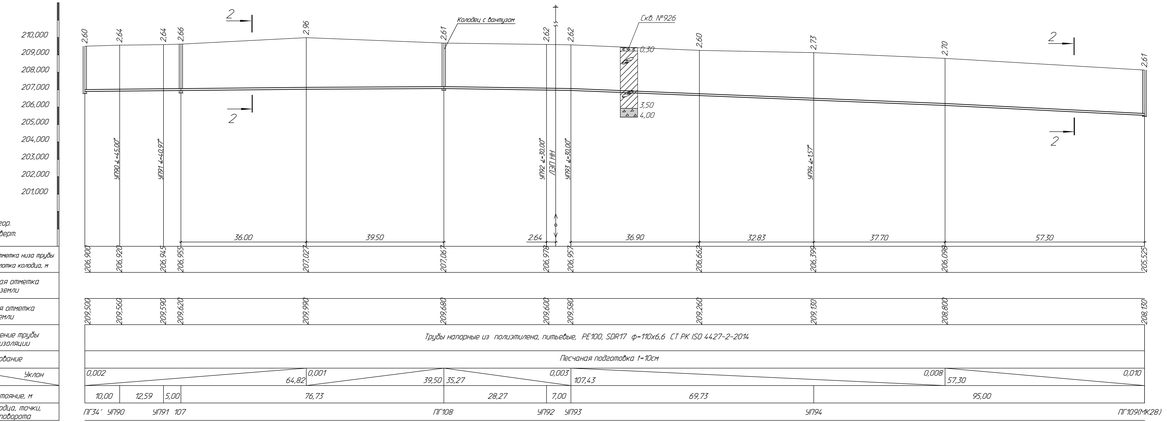

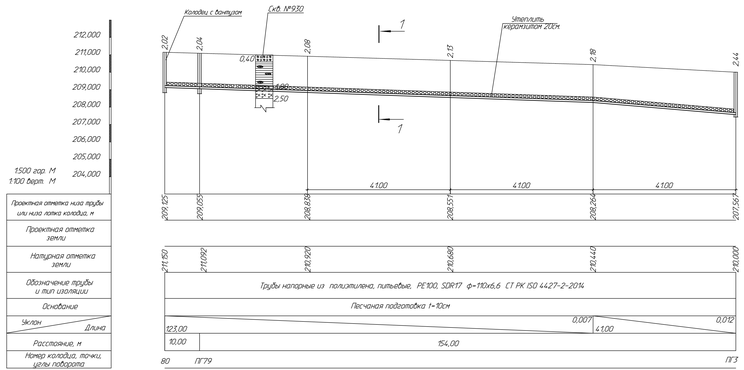

Разрез 1-1 смотри лист 3.1
Разрез 2-2 смотри лист 3.2

						720-17-НВ3		
						Строительство водораспределительных сетей в селе Бурли Карабалыкского района Костанайской области		
Изм.	Кол.уч.	Лист	N док.	Подпись	Дата			
Нач. отд.	Цой				11.17	Разводящий водопровод по с. Бурли	Стадия	Лист	Листов
Гл. техник	Осколонко				11.17		РП	3.2.7	
Проверил	Шитова				11.17			1:100	
Разраб.	Сарбаев				11.17	Продольный профиль В1 от кол. 74 до кол. 79 (ПГ109(МК28)) и от кол. 80 до кол. ПГ3	ТОО "ПАВЛОДАРСКИЙ ПРОЕКТ"		
Нормоконтр.	Кудыкина				11.17				

Формат А4х7

Инв.№ подл. | Подпись и дата | Взам.инв.№

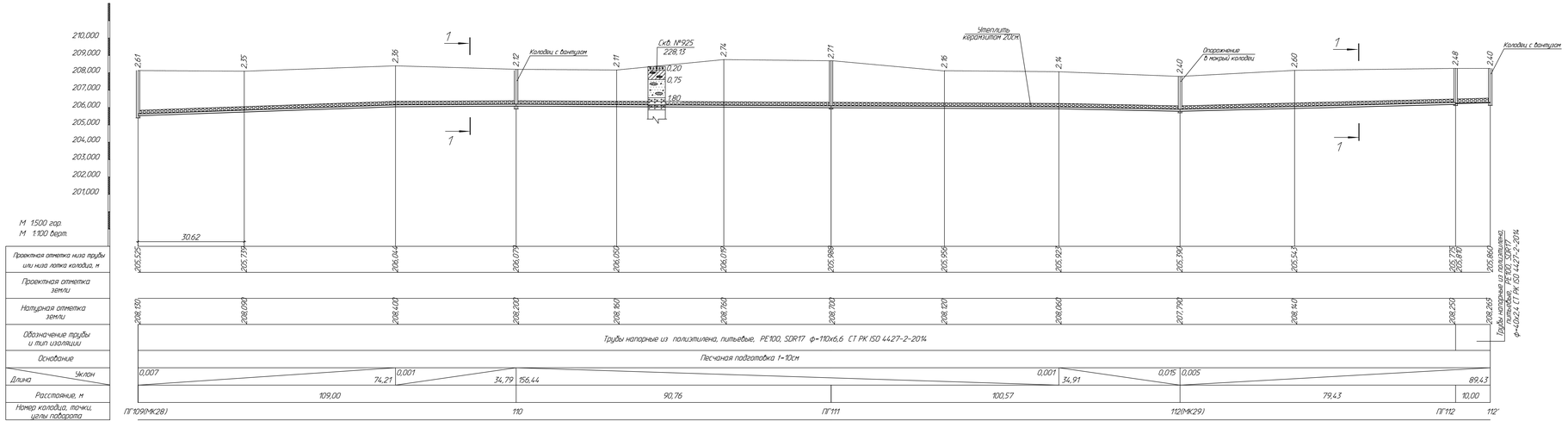

Разрез 1-1 смотри лист 3.1

						720-17-НВ3		
Изм.	Кол.уч.	Лист	№док.	Подпись	Дата	Строительство водораспределительных сетей в селе Бурли Карабалыкского района Костанайской области		
Нач. отд.	Цой				11.17	Разбивочный водопровод по с. Бурли	Стадия	Лист	Листов
Гл. технол.	Упорченко				11.17		РП	3.28	
Проверил	Сеитова				11.17	Продольный профиль В1 от кол. ПГ109(МК28) до кол.112'	ТОО "ПАВЛОДАРЭНЕРГОПРОЕКТ"		
Разраб.	Еленбаев				11.17				
Н.контр.	Кубашева				11.17				

Формат А4х6

Инв.№ подл. | Подпись и дата | Взам.инв.№

1, 15, 16, 37, 38, 40, 43, 62, 64, 74, 90, 91', 94

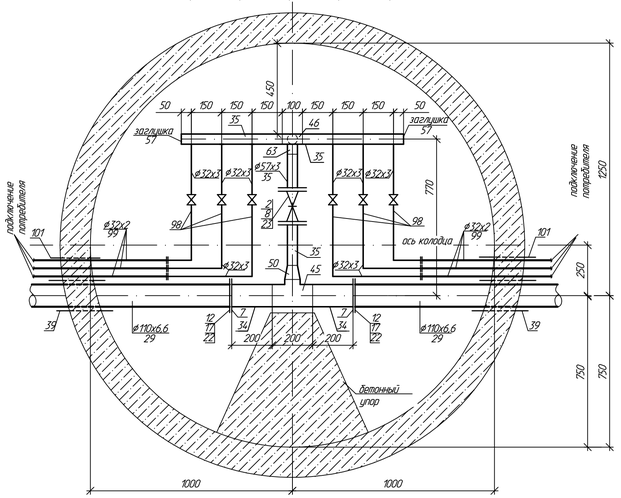

ПГ2; ПГ5; ПГ7; ПГ9; ПГ10; ПГ11; ПГ14; ПГ16; ПГ18; ПГ20; ПГ21; ПГ25'; ПГ26; ПГ28; ПГ29; ПГ36, ПГ39, ПГ41, ПГ42; ПГ45; ПГ49; ПГ51; ПГ54; ПГ55; ПГ56; ПГ57'; ПГ57, ПГ60; ПГ63; ПГ65; ПГ67; ПГ72; ПГ74; ПГ78; ПГ79; ПГ85; ПГ88; ПГ88'; ПГ91; ПГ92; ПГ99

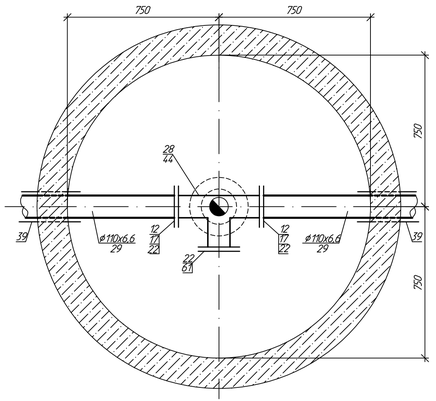

2, 22, 25, 28, 50', 58, 72, 85, 92

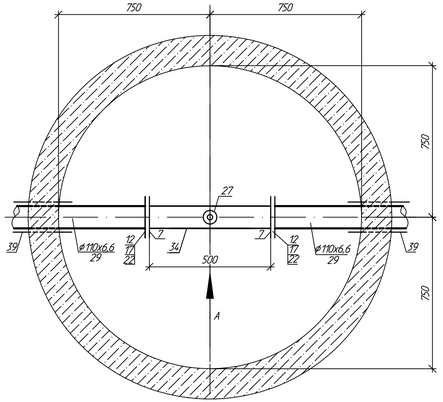

ПГ3, ПГ47

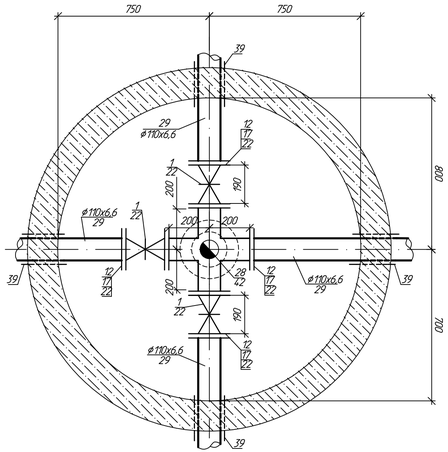

4, 26'', 33

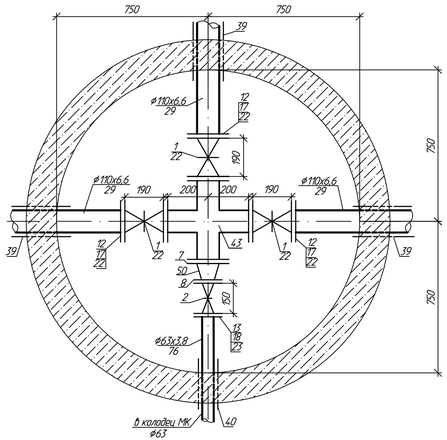

6, 13, 21, 32, 34'', 48, 107

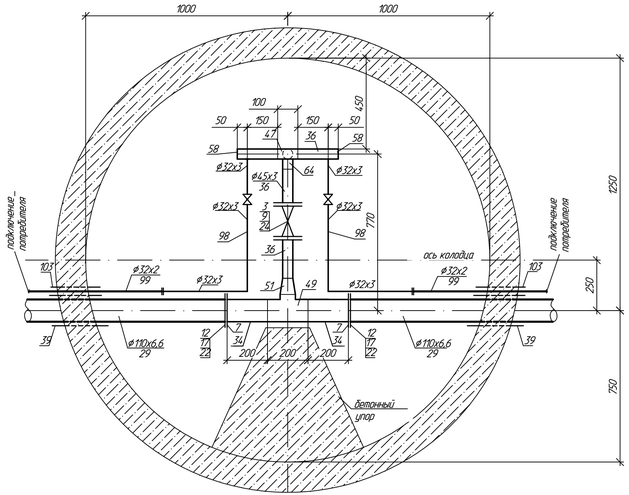

7, 27, 54

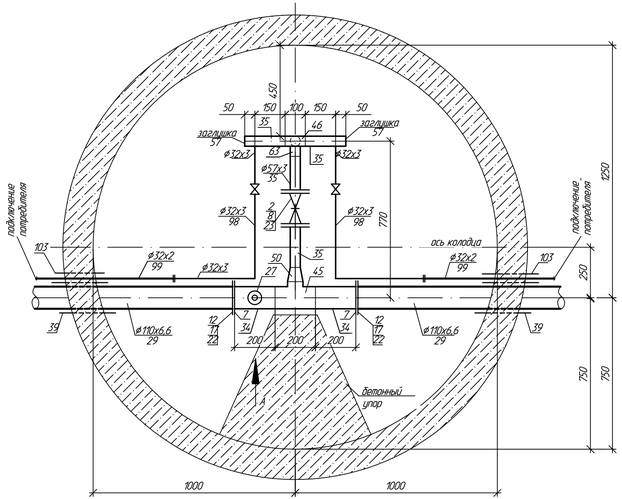

8, 19', 34, 69, 71, 78, 106

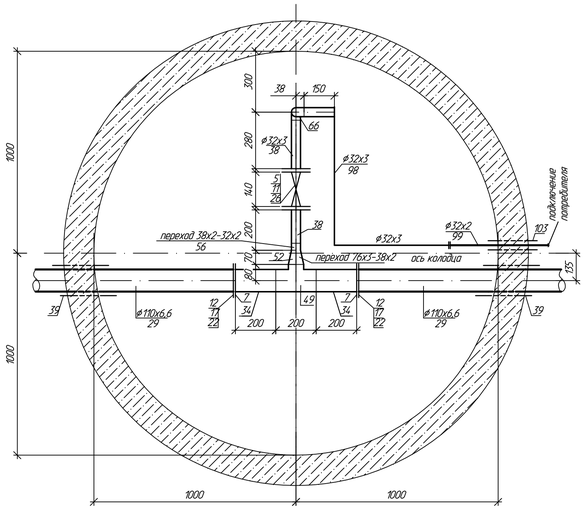

А-А

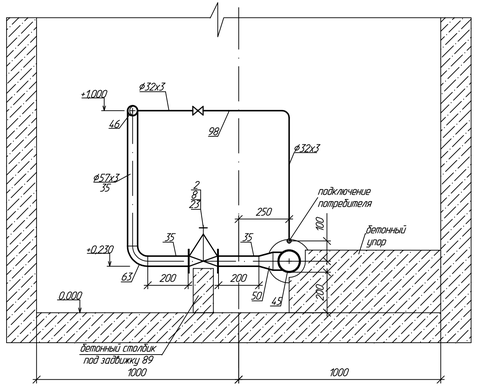

Вид А см. лист 4.2

						720-17-НВ3			
Изм.	Кол.уч.	Лист	N док.	Подпись	Дата	Строительство водораспределительных сетей в селе Бурли Карабалыкского района Костанайской области			
						Разводящий водопровод по с. Бурли	Стадия	Лист	Листов
							РП	4.1	6
Нач.отд.	Цой				02.18				
Проверил	Сеитова				02.18				
Разраб.	Цой				02.18	Деталировка колодцев	ТОО "ПАВЛОДАРЭНЕРГОПРОЕКТ"		
Н.контр.	Курбыкина				02.18				

Инв.N подл. | Подпись и дата | Взам.инв.N

Формат А3х3

11, 55, 61, 73

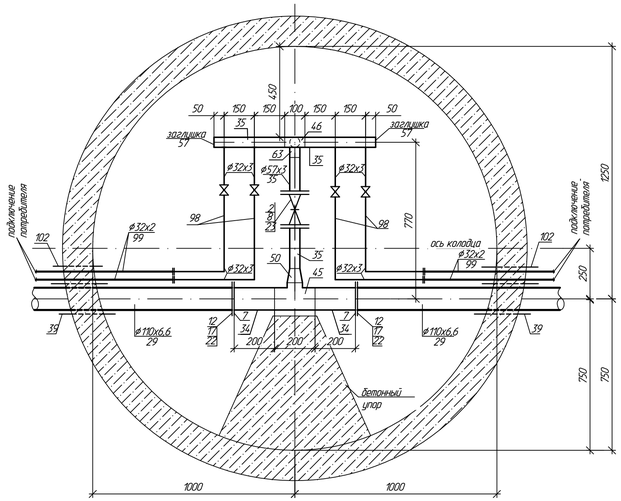

12, 19, 22', 25', 27', 28', 74', 112

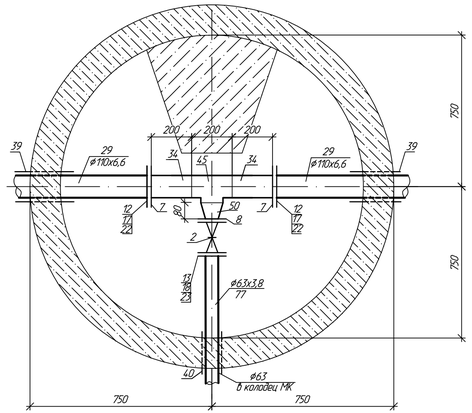

17, 20, 24, 50, 98

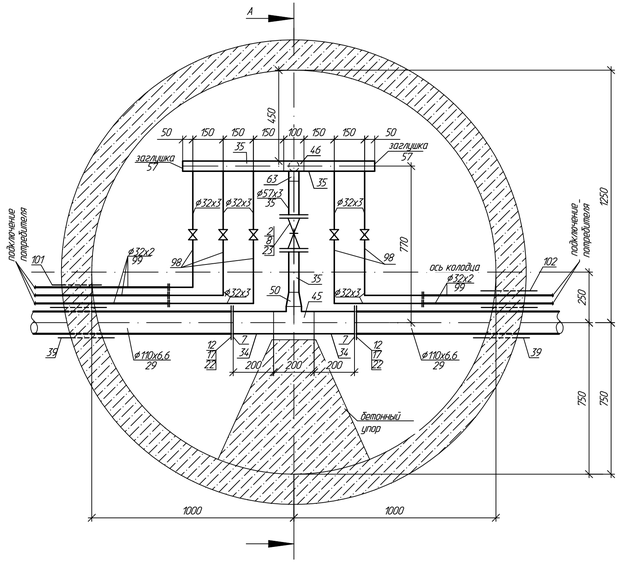

18, 41

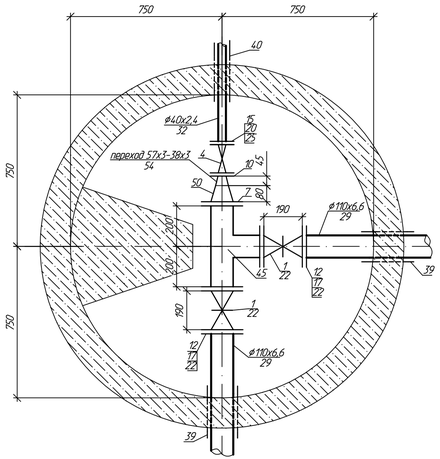

18'

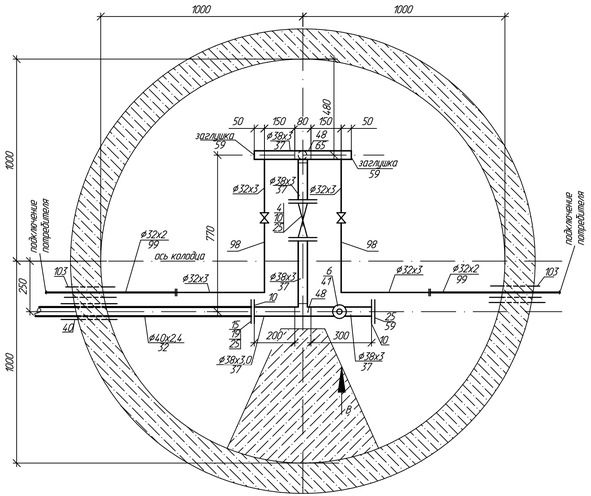

ПГ23

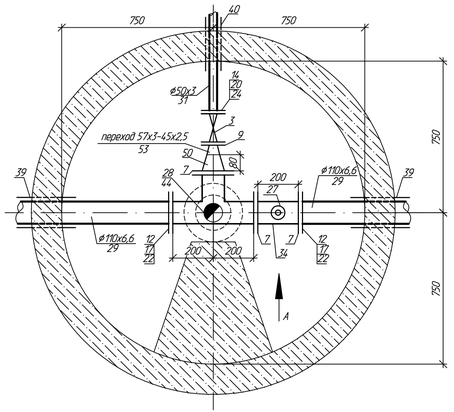

ПГ25, ПГ59', ПГ68, ПГ109

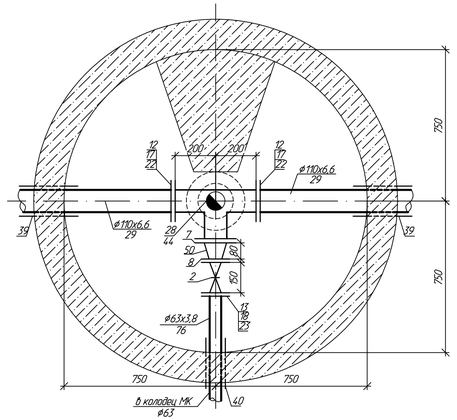

Вид А (поз.27)

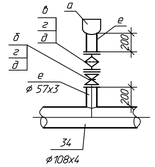

Разрез А-А см. лист 4.1

Вид В см. лист 4.3

						720-17-НВ3			
Изм.	Кол.уч.	Лист	N док.	Подпись	Дата	Строительство водораспределительных сетей в селе Бурли Карабалыкского района Костанайской области			
Нач.отд.	Цой				02.18	Разводящий водопровод по с. Бурли	Стадия	Лист	Листов
Проверил	Сеитова				02.18		РП	4.2	
Разраб.	Цой				02.18	Детализировка колодцев	ТОО "ПАВЛОДАРЭНЕРГОПРОЕКТ"		
Н.контр.	Курбыкина				02.18				

Формат А3х3

Инв.N подл. | Подпись и дата | Взам.инв.N

26

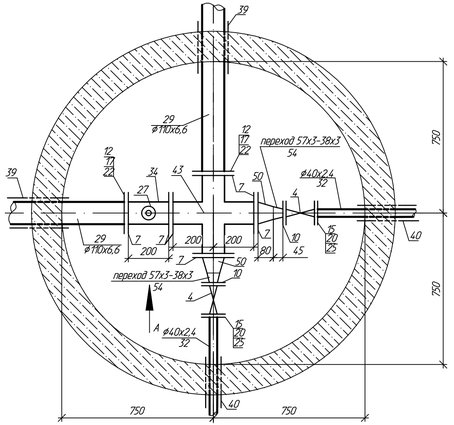

26'

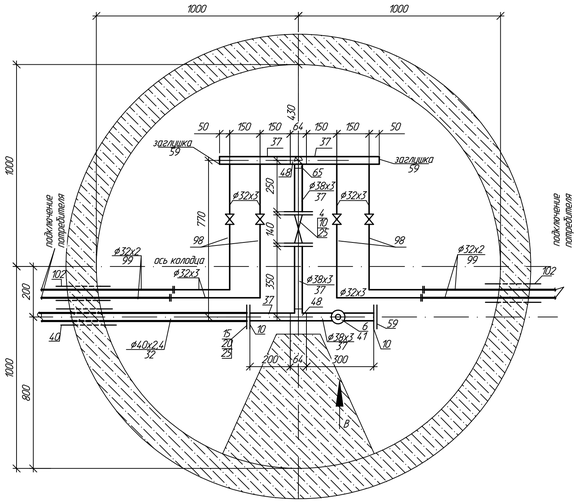

29

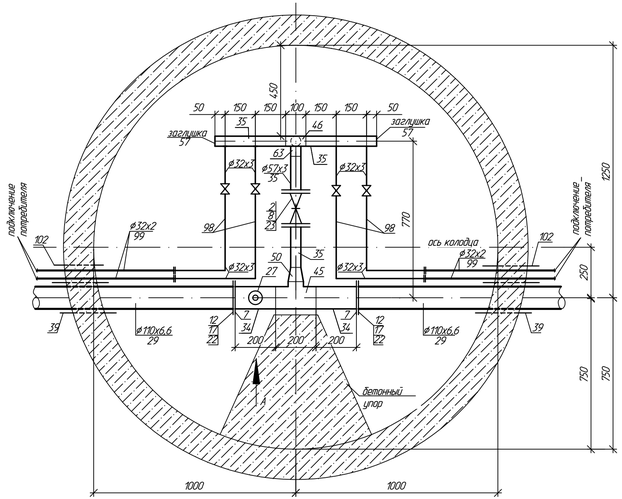

35', 97

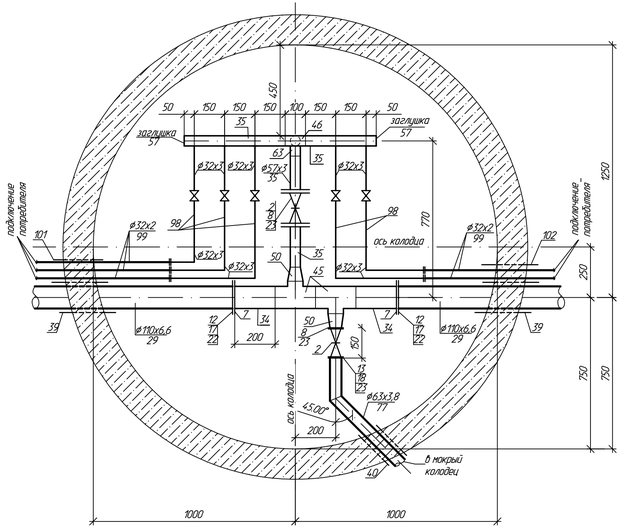

ПГ31, ПГ34', ПГ58, ПГ70

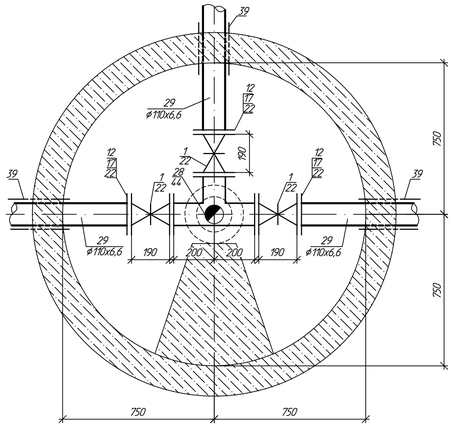

ПГ33', ПГ35

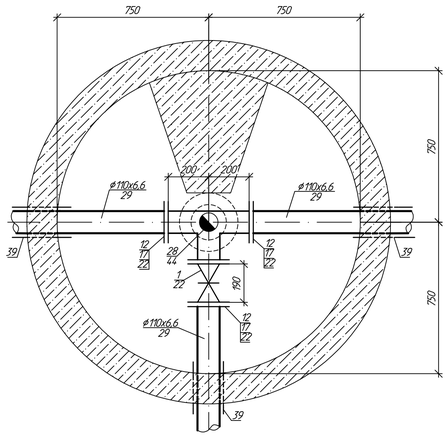

ПГ52, ПГ59

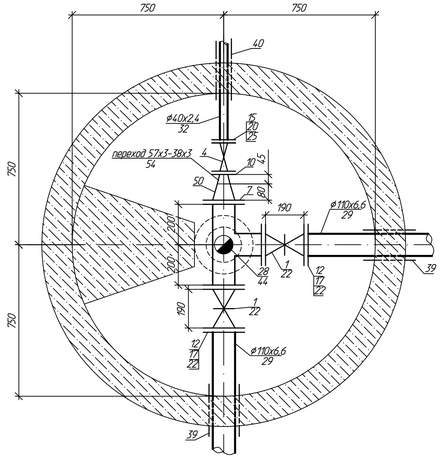

30, 42

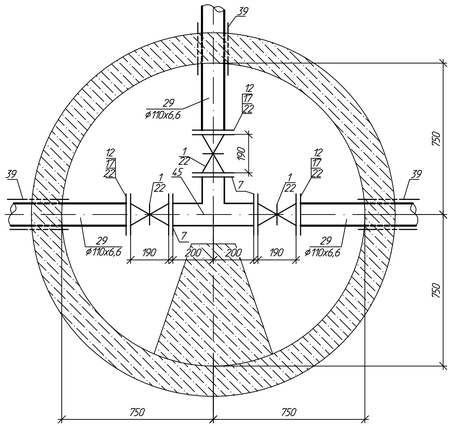

Вид В

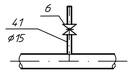

Вид А см. лист 4.2

Изм.	Кол.уч.	Лист	N док.	Подпись	Дата	720-17-НВ3		
						Строительство водораспределительных сетей в селе Бурли Карабалыкского района Костанайской области		
						Разводящий водопровод по с. Бурли	Стадия: РП	Лист: 4.3 / Листов:
Нач.отд.	Цой				02.18			
Проверил	Сеитова				02.18	Детализировка колодцев	ТОО "ПАВЛОДАРЭНЕРГОПРОЕКТ"	
Разраб.	Цой				02.18			
Н.контр.	Курбыкина				02.18			

Формат А3х3

Инв.N подл. | Подпись и дата | Взам.инв.N

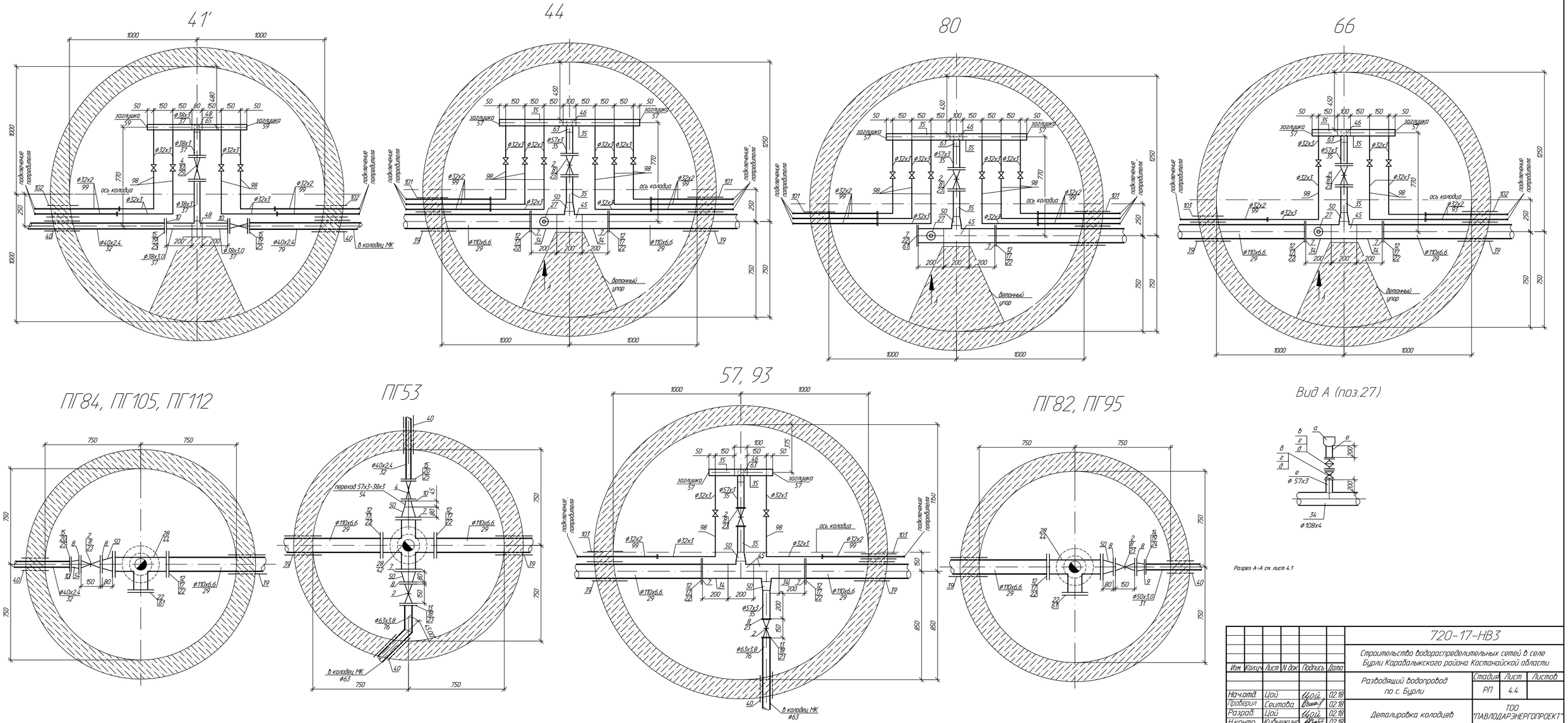

						720-17-НВ3			
Изм.	Кол.уч.	Лист	N док.	Подпись	Дата	Строительство водораспределительных сетей в селе Бурли Карабалыкского района Костанайской области			
Нач.отд.	Цой				02.18	Разводящий водопровод по с. Бурли	Стадия	Лист	Листов
Проверил	Сеитова				02.18		РП	4.4	
Разраб.	Цой				02.18	Детализировка колодцев	ТОО "ПАВЛОДАРЭНЕРГОПРОЕКТ"		
Н.контр.	Курбыкина				02.18				

Инв.N подл. | Подпись и дата | Взам.инв.N

Формат А3х3

ПГ108

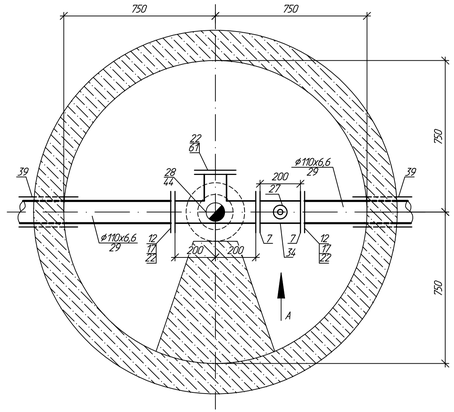

75, 78', 83, 96

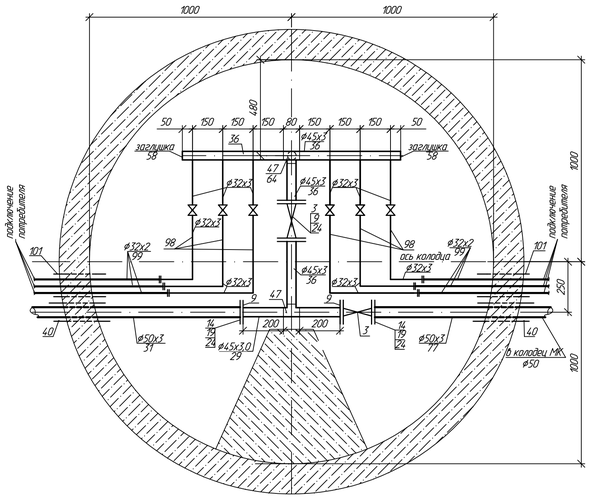

76

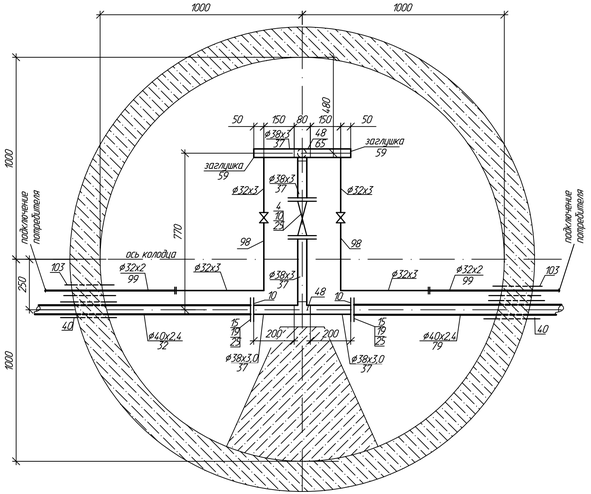

76'

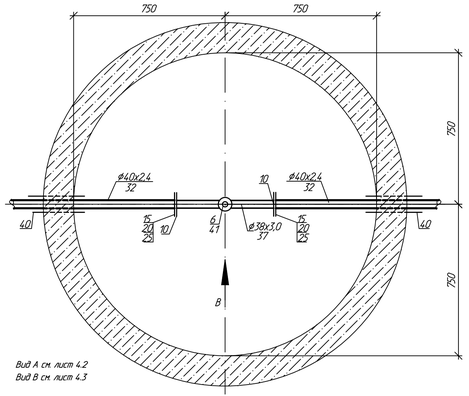

Вид А см. лист 4.2
Вид В см. лист 4.3

77, 84

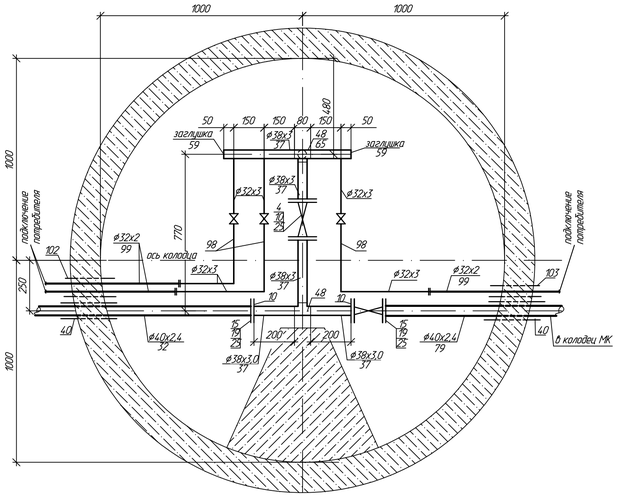

81

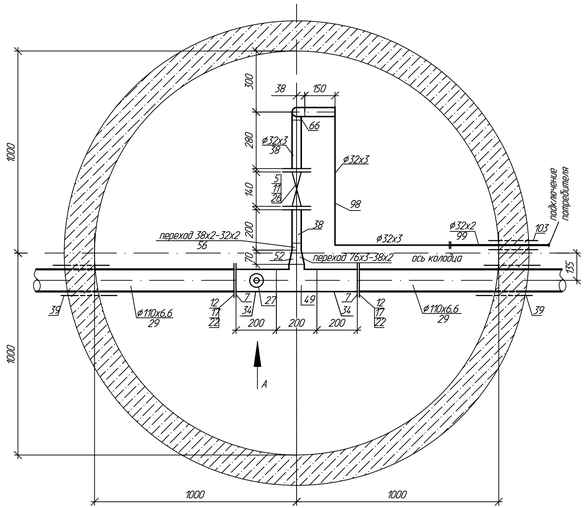

101, 103

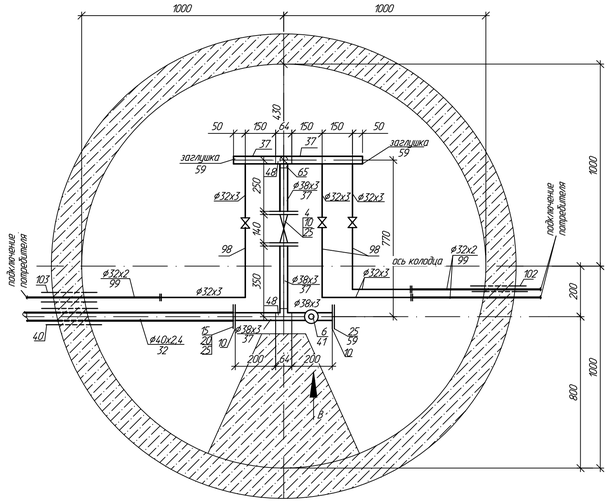

Вид А см. лист 4.2; Вид В см. лист 4.3

Изм.	Кол.уч.	Лист	N док.	Подпись	Дата	720-17-НВ3			
						Строительство водораспределительных сетей в селе Бурли Карабалыкского района Костанайской области			
						Разводящий водопровод по с. Бурли	Стадия	Лист	Листов
							РП	4.5	
Нач.отд.		Цой			02.18				
Проверил		Сеитова			02.18	ТОО "ПАВЛОДАРЭНЕРГОПРОЕКТ"			
Разраб.		Цой			02.18	Детализировка колодцев			
Н.контр.		Кубышкина			02.18				

Инв.N подл. | Подпись и дата | Взам.инв.N

Формат А3х3

46

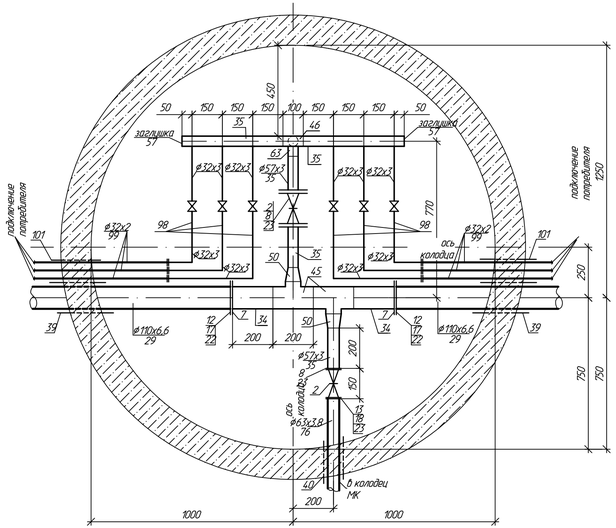

87, 89, 100, 110

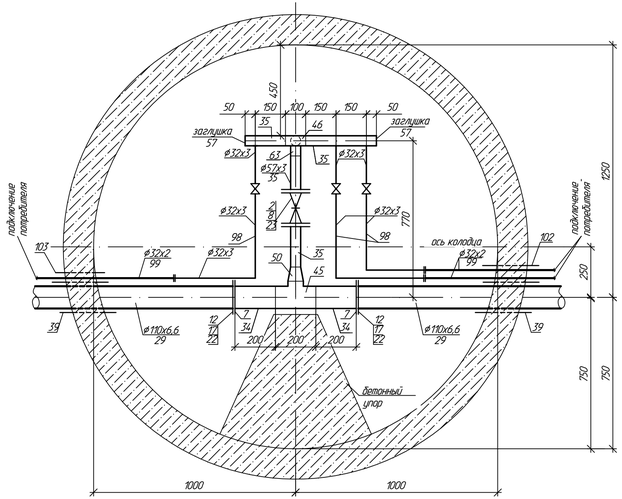

112'

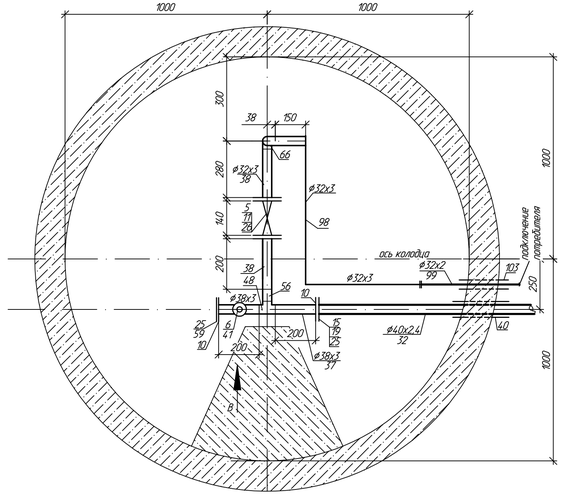

ПГ111

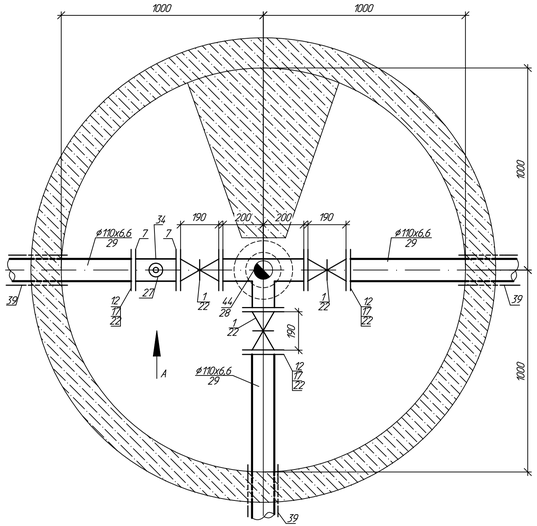

102, 104

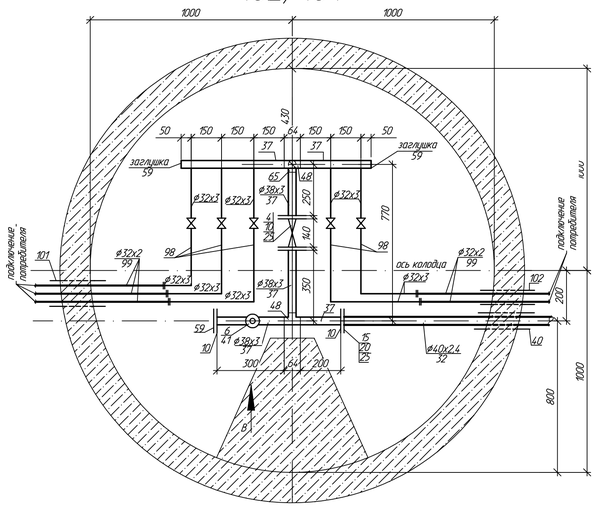

86

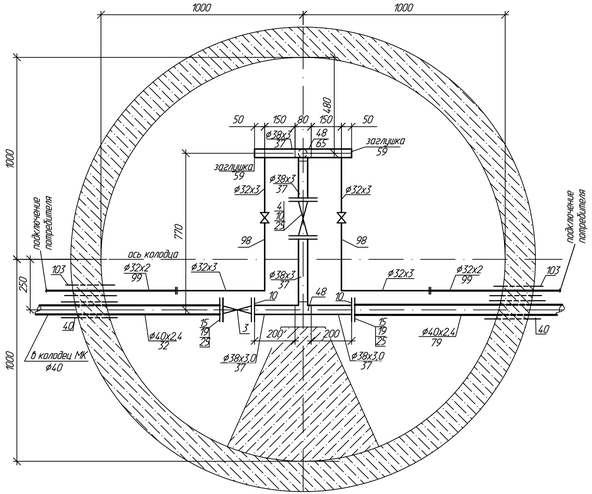

Вид А см. лист 4.2; Вид В см. лист 4.3

						720-17-НВ3		
Изм.	Кол.уч.	Лист	N док.	Подпись	Дата	Строительство водораспределительных сетей в селе Бурли Карабалыкского района Костанайской области		
Нач.отд.	Цой				02.18	Разводящий водопровод по с. Бурли	Стадия	Лист	Листов
Проверил	Сеитова				02.18		РП	4.6	
Разраб.	Цой				02.18	Деталировка колодцев	ТОО "ПАВЛОДАРЭНЕРГОПРОЕКТ"		
Н.контр.	Курбышкина				02.18				

Формат А3х3

Инв.N подл. | Подпись и дата | Взам.инв.N

Привязочная таблица круглых водопроводных колодцев

N колодца по плану	Марка колодца по грунтовым условиям	Диаметры трубопроводов, мм		N схемы узла	Диаметр колодца, Дк мм	Полная глубина колодца по профилю Н1 мм	Высота рабочей части, Н мм	N строительно-монтажной схемы	Высота горловины с перекрытием, hг мм	Объем бетона на упоры, м3	Расход материалов																													
											Днище			Рабочая часть											Плита перекрытия										Горловина							
											Сборные железобетонные элементы. Серия 3.900.1-14.1																															
		Ду	dy								ПН10	ПН15	ПН20	КС10.6	КС10.9	КС10.9а	КС15.6	КС15.6а	КС15.9	КС15.9а	КС20.6	КС20.6а	КС20.9	КС20.9а	1ПП10-1	1ПП10-2	1ПП15-1	1ПП15-2	3ПП15-1	3ПП15-2	1ПП20-1	1ПП20-2	2ПП20-1	2ПП20-2	КО6	ПП10-1	КС 10.3	КС 10.6	Кирпичная кладка, ряды	Тип люка	Стремянка	Гидроизоляция
1	2	3	4	5	6	7	8	9	10	11	12	13	14	15	16	17	18	19	20	21	22	23	24	25	26	27	28	29	30	31	32	33	34	35	36	37	38	39	40	41	42	43
										-В1-																																
1	В-1	110	-	-	2000	2660	1800	-	900	0,10	-	-	1	-	-	-	-	-	-	-	-	-	1	1	-	-	-	-	-	-	-	-	1	-	1	1	1	-	2	Л	С-2	-
ПГ2	В-1	110	-	-	1500	2610	1800	-	800	-	-	1	-	-	-	-	-	-	1	1	-	-	-	-	-	-	-	-	-	1	-	-	-	-	2	1	1	-	-	Т	С-2	-
2	В-1	110	-	-	1500	2460	1800	-	700	-	-	1	-	-	-	-	-	-	1	1	-	-	-	-	-	-	-	-	1	-	-	-	-	-	1	1	1	-	-	Л	С-2	-
ПГ3	В-1	110	-	-	1500	2640	1800	-	830	-	-	1	-	-	-	-	-	-	1	1	-	-	-	-	-	-	-	-	-	1	-	-	-	-	2	1	1	-	-	Т	С-2	-
4	В-1	110	63	-	1500	2460	1800	-	700	-	-	1	-	-	-	-	-	-	1	1	-	-	-	-	-	-	-	-	1	-	-	-	-	-	1	1	1	-	-	Л	С-2	-
МК1	В-1	63	-	-	1500	3110	2100	-	1050	-	-	1	-	-	-	-	2	-	-	1	-	-	-	-	-	-	-	-	-	1	-	-	-	-	5	1	1	-	-	Т	С-3	-
ПГ5	В-1	110	-	-	1500	2440	1800	-	630	-	-	1	-	-	-	-	-	-	1	1	-	-	-	-	-	-	-	-	-	1	-	-	-	-	3	1	-	-	-	Т	С-2	-
6	В-1	110	-	-	2000	2790	1800	-	1030	0,10	-	-	1	-	-	-	-	-	-	-	-	-	1	1	-	-	-	-	-	-	-	-	1	-	1	1	1	-	4	Л	С-2	-
7	В-1	110	-	-	2000	2460	1800	-	700	0,10	-	-	1	-	-	-	-	-	-	-	-	-	1	1	-	-	-	-	-	-	-	-	1	-	1	1	1	-	-	Л	С-2	-
ПГ7	В-1	110	-	-	1500	2490	1800	-	680	-	-	1	-	-	-	-	-	-	1	1	-	-	-	-	-	-	-	-	-	1	-	-	-	-	4	1	-	-	-	Т	С-2	-
8	В-2	110	-	-	2000	3170	2100	-	1060	-	-	-	1	-	-	-	-	-	-	-	2	-	-	1	-	-	-	-	-	-	-	-	-	1	5	1	1	-	-	Т	С-3	да
ПГ9	В-2	110	-	-	1500	3120	2100	-	1010	-	-	1	-	-	-	-	2	-	-	1	-	-	-	-	-	-	-	-	-	1	-	-	-	-	4	1	1	-	-	Т	С-3	да
ПГ10	В-2	110	-	-	1500	3450	2400	-	1040	-	-	1	-	-	-	-	1	-	1	1	-	-	-	-	-	-	-	-	-	1	-	-	-	-	5	1	1	-	-	Т	С-4	да
11	В-1	110	-	-	2000	3500	2700	-	840	0,10	-	-	1	-	-	-	-	-	-	-	-	-	2	1	-	-	-	-	-	-	-	-	1	-	1	1	1	-	1	Л	С-5	-
ПГ11	В-2	110	-	-	1500	2410	1800	-	600	-	-	1	-	-	-	-	-	-	1	1	-	-	-	-	-	-	-	-	-	1	-	-	-	-	3	1	-	-	-	Т	С-2	да
									Итого:			10	5				5		8	10	2		5	5					2	8			4	1	39	15	12		7			

Примечание

1. Для колодцев в мокрых грунтах выполнить бетонную подготовку из бетона М50 толщиной 100мм согласно ТПР 901-09-11.84.
2. Все конструкции колодца приняты по серии 3.900.1-14
3. Стремянка и скобы ходовые по т.п. 901-09-11.84.
4. Выполнить внутреннюю гидроизоляцию мокрого колодца горячим битумом в два слоя с грунтованием (вертикальная поверхность) и в три слоя для днища.
5. Наружная гидроизоляция колодцев-оклеечная рулонными материалами в 2 слоя с огрунтовкой поверхности и устройством защитной стенки из цементного раствора, днище - изоляция штукатурная асфальтовая из горячего асфальтового раствора толщиной 10мм из горячего асфальтового раствора толщиной 10мм по огрунтовке разжиженным битумом в два слоя.

Взам.инв.N | Подпись и дата | Инв.N подл

Изм.	Кол.уч.	Лист	N док.	Подпись	Дата
Нач.отд.		Цой		Цой	02.18
Проверил		Сеитова			02.18
Разраб.		Татаринцева			02.18
Н.контр.		Кубышкина			02.18

720-17-НВ3

Строительство водораспределительных сетей в селе Бурли Карабалыкского района Костанайской области

Разводящий водопровод по с. Бурли

Стадия	Лист	Листов
РП	5.1	12

Привязочная таблица круглых водопроводных колодцев

ТОО "ПАВЛОДАРЭНЕРГОПРОЕКТ"

Формат А3

Привязочная таблица круглых водопроводных колодцев

N колодца по плану	Марка колодца по грунтовым условиям	Диаметры трубопроводов, мм		N схемы узла	Диаметр колодца, Дк мм	Полная глубина колодца по профилю Н1 мм	Высота рабочей части, Н мм	N строительно-монтажной схемы	Высота горловины с перекрытием, hг мм	Объем бетона на упоры, м3	Расход материалов																														
											Днище			Рабочая часть											Плита перекрытия									Горловина							
											Сборные железобетонные элементы. Серия 3.900.1-14.1																															
		Ду	dy								ПН10	ПН15	ПН20	КС10.6	КС10.9	КС10.9а	КС15.6	КС15.6а	КС15.9	КС15.9а	КС20.6	КС20.6а	КС20.9	КС20.9а	1ПП10-1	1ПП10-2	1ПП15-1	1ПП15-2	3ПП15-1	3ПП15-2	1ПП20-1	1ПП20-2	2ПП20-1	2ПП20-2	КО6	ПП10-1	КС 10.3	КС 10.6	Кирпичная кладка, ряды	Тип люка	Стремянка	Гидроизоляция
1	2	3	4	5	6	7	8	9	10	11	12	13	14	15	16	17	18	19	20	21	22	23	24	25	26	27	28	29	30	31	32	33	34	35	36	37	38	39	40	41	42	43
12	В-2	110	-	-	1500	3410	2400	-	1050	-	-	1	-	-	-	-	1	-	1	1	-	-	-	-	-	-	-	-	1	-	-	-	-	-	1	1	1	-	4	Л	С-4	да
МК2	В-2	63	-	-	1500	4060	3300	-	800	-	-	1	-	-	-	-	1	-	2	1	-	-	-	-	-	-	-	-	-	1	-	-	-	-	2	1	1	-	-	Т	С-1 С-2	да
13	В-2	110	-	-	2000	3610	2700	-	950	0,10	-	-	1	-	-	-	-	-	-	-	-	-	2	1	-	-	-	-	-	-	-	-	1	-	1	1	1	-	3	Л	С-5	да
ПГ14	В-1	110	-	-	1500	3230	2400	-	820	-	-	1	-	-	-	-	1	-	1	1	-	-	-	-	-	-	-	-	-	1	-	-	-	-	2	1	1	-	-	Т	С-4	-
15	В-1	110	-	-	2000	2940	2100	-	880	0,10	-	-	1	-	-	-	-	-	-	-	2	-	-	1	-	-	-	-	-	-	-	-	1	-	1	1	1	-	2	Л	С-3	-
16	В-1	110	-	-	2000	3020	2100	-	960	0,10	-	-	1	-	-	-	-	-	-	-	2	-	-	1	-	-	-	-	-	-	-	-	1	-	1	1	1	-	3	Л	С-3	-
ПГ16	В-1	110	-	-	1500	2910	2100	-	800	-	-	1	-	-	-	-	2	-	-	1	-	-	-	-	-	-	-	-	-	1	-	-	-	-	2	1	1	-	-	Т	С-3	-
17	В-1	110	-	-	2000	3000	2100	-	940	0,10	-	-	1	-	-	-	-	-	-	-	2	-	-	1	-	-	-	-	-	-	-	-	1	-	1	1	1	-	3	Л	С-3	-
ПГ18	В-1	110	-	-	1500	2890	2100	-	780	0,05	-	1	-	-	-	-	2	-	-	1	-	-	-	-	-	-	-	-	-	1	-	-	-	-	1	1	1	-	-	Т	С-3	-
18	В-1	110	40	-	1500	2970	2100	-	910	0,05	-	1	-	-	-	-	2	-	-	1	-	-	-	-	-	-	-	-	1	-	-	-	-	-	1	1	1	-	2	Л	С-3	-
18'	В-1	40	-	-	2000	2400	1500	-	940	0,10	-	-	1	-	-	-	-	-	-	-	1	-	-	1	-	-	-	-	-	-	-	-	1	-	1	1	1	-	3	Л	С-1	-
19	В-1	110	-	-	1500	2910	2100	-	850	0,05	-	1	-	-	-	-	2	-	-	1	-	-	-	-	-	-	-	-	1	-	-	-	-	-	1	1	1	-	1	Л	С-3	-
МК3	В-1	63	-	-	1500	3560	2700	-	900	-	-	1	-	-	-	-	-	-	2	1	-	-	-	-	-	-	-	-	-	1	-	-	-	-	3	1	1	-	-	Т	С-5	-
19'	В-1	110	-	-	2000	2980	2100	-	920	-	-	-	1	-	-	-	-	-	-	-	2	-	-	1	-	-	-	-	-	-	-	-	1	-	1	1	1	-	2	Л	С-3	-
ПГ20	В-1	110	-	-	1500	2740	1800	-	930	-	-	1	-	-	-	-	-	-	1	1	-	-	-	-	-	-	-	-	-	1	-	-	-	-	3	1	1	-	-	Т	С-2	
20	В-1	110	-	-	2000	3080	2100	-	1020	0,10	-	-	1	-	-	-	-	-	-	-	2	-	-	1	-	-	-	-	-	-	-	-	1	-	1	1	1	-	4	Л	С-3	-
									Итого:		-	9	7	-	-	-	11	-	7	9	11	-	2	7	-	-	-	-	3	6	-	-	7	-	23	16	16	-	27			

6. Железобетонные элементы колодцев принять на сульфатостойком портландцементе.
Бетон принять марки W6.

Примечание смотри лист 5.1

Взам.инв.N | Подпись и дата | Инв.N подл

Изм.	Кол.уч.	Лист	N док.	Подпись	Дата
Нач.отд.		Цой		Цой	02.18
Проверил		Сеитова			02.18
Разраб.		Татаринцева			02.18
Н.контр.		Кубышкина			02.18

720-17-НВ3

Строительство водораспределительных сетей в селе Бурли Карабалыкского района Костанайской области

Разводящий водопровод по с. Бурли

Стадия	Лист	Листов
РП	5.2	

Привязочная таблица круглых водопроводных колодцев

ТОО "ПАВЛОДАРЭНЕРГОПРОЕКТ"

Формат А3

Привязочная таблица круглых водопроводных колодцев

N колодца по плану	Марка колодца по грунтовым условиям	Диаметры трубопроводов, мм		N схемы узла	Диаметр колодца, Дк мм	Полная глубина колодца по профилю Н1 мм	Высота рабочей части, Н мм	N строительно-монтажной схемы	Высота горловины с перекрытием, hг мм	Объем бетона на упоры, м3	Расход материалов																														
											Днище			Рабочая часть											Плита перекрытия									Горловина							
											Сборные железобетонные элементы. Серия 3.900.1-14.1																															
		Ду	dy								ПН10	ПН15	ПН20	КС10.6	КС10.9	КС10.9а	КС15.6	КС15.6а	КС15.9	КС15.9а	КС20.6	КС20.6а	КС20.9	КС20.9а	1ПП10-1	1ПП10-2	1ПП15-1	1ПП15-2	3ПП15-1	3ПП15-2	1ПП20-1	1ПП20-2	2ПП20-1	2ПП20-2	КО6	ПП10-1	КС 10.3	КС 10.6	Кирпичная кладка, ряды	Тип люка	Стремянка	Гидроизоляция
1	2	3	4	5	6	7	8	9	10	11	12	13	14	15	16	17	18	19	20	21	22	23	24	25	26	27	28	29	30	31	32	33	34	35	36	37	38	39	40	41	42	43
ПГ21	В-1	110	-	-	1500	2970	2100	-	860	-	-	1	-	-	-	-	2	-	-	1	-	-	-	-	-	-	-	-	-	1	-	-	-	-	2	1	1	-	-	Т	С-3	
21	В-1	110	-	-	2000	2990	2100	-	930	0,10	-	-	1	-	-	-	-	-	-	-	2	-	-	1	-	-	-	-	-	-	-	-	1	-	1	1	1	-	2	Л	С-3	-
22	В-1	110	-	-	1500	2870	2100	-	810	-	-	1	-	-	-	-	2	-	-	1	-	-	-	-	-	-	-	-	1	-	-	-	-	-	1	1	1	-	1	Л	С-3	-
22'	В-1	110	-	-	1500	2890	2100	-	830	0,05	-	1	-	-	-	-	2	-	-	1	-	-	-	-	-	-	-	-	1	-	-	-	-	-	1	1	1	-	1	Л	С-3	-
МК4	В-1	63	-	-	1500	3540	2700	-	880	-	-	1	-	-	-	-	-	-	2	1	-	-	-	-	-	-	-	-	-	1	-	-	-	-	3	1	1	-	-	Т	С-5	-
ПГ23	В-1	110	-	-	1500	2820	1800	-	1010	0,05	-	1	-	-	-	-	-	-	1	1	-	-	-	-	-	-	-	-	-	1	-	-	-	-	4	1	1	-	-	Т	С-2	-
24	В-1	110	-	-	2000	2270	1500	-	810	0,10	-	-	1	-	-	-	-	-	-	-	1	-	-	1	-	-	-	-	-	-	-	-	1	-	1	1	1	-	1	Л	С-1	-
25	В-1	110	-	-	1500	2270	1500	-	810	-	-	1	-	-	-	-	1	-	-	1	-	-	-	-	-	-	-	-	1	-	-	-	-	-	1	1	1	-	1	Л	С-1	-
ПГ25	В-1	110	63	-	1500	2440	1800	-	630	0,05	-	1	-	-	-	-	1	-	-	1	-	-	-	-	-	-	-	-	-	1	-	-	-	-	3	-	1	-	-	Т	С-2	-
МК5	В-1	63	-	-	1500	3140	2400	-	780	-	-	1	-	-	-	-	1	-	1	1	-	-	-	-	-	-	-	-	-	1	-	-	-	-	1	1	1	-	-	Т	С-4	-
ПГ25'	В-1	110	-	-	1500	2790	1800	-	980	-	-	1	-	-	-	-	-	-	1	1	-	-	-	-	-	-	-	-	-	1	-	-	-	-	4	1	1	-	-	Т	С-2	-
25'	В-1	110	-	-	1500	3080	2100	-	1020	0,05	-	1	-	-	-	-	2	-	-	1	-	-	-	-	-	-	-	-	1	-	-	-	-	-	1	1	1	-	4	Л	С-3	-
МК6	В-1	63	-	-	1500	3730	2700	-	1070	-	-	1	-	-	-	-	-	-	2	1	-	-	-	-	-	-	-	-	-	1	-	-	-	-	5	1	1	-	-	Т	С-5	-
26	В-1	110	40	-	1500	2430	1500	-	920	-	-	1	-	-	-	-	1	-	-	1	-	-	-	-	-	-	-	-	-	1	-	-	-	-	3	1	1	-	-	Т	С-2	-
ПГ26	В-1	110	-	-	1500	2790	1800	-	970	-	-	1	-	-	-	-	-	-	1	1	-	-	-	-	-	-	-	-	-	1	-	-	-	-	4	1	1	-	-	Т	С-2	-
26'	В-1	40	-	-	2000	2370	1500	-	910	0,10	-	-	1	-	-	-	-	-	-	-	1	-	-	1	-	-	-	-	-	-	-	-	1	-	1	1	1	-	2	Л	С-1	-
									Итого:		-	13	3	-	-	-	12	-	8	13	4	-	-	3	-	-	-	-	4	9	-	-	3	-	36	15	16	-	12			

Примечание смотри лист 5.1

Изм.	Кол.уч.	Лист	N док.	Подпись	Дата
Нач.отд.		Цой		Цой	02.18
Проверил		Сеитова			02.18
Разраб.		Татаринцева			02.18
Н.контр.		Кубышкина			02.18

720-17-НВ3

Строительство водораспределительных сетей в селе Бурли Карабалыкского района Костанайской области

Разводящий водопровод по с. Бурли

Стадия	Лист	Листов
РП	5.3	

Привязочная таблица круглых водопроводных колодцев

ТОО "ПАВЛОДАРЭНЕРГОПРОЕКТ"

Взам.инв.N | Подпись и дата | Инв.N подл

Формат А3

Привязочная таблица круглых водопроводных колодцев

N колодца по плану	Марка колодца по грунтовым условиям	Диаметры трубопроводов, мм		N схемы узла	Диаметр колодца, Дк мм	Полная глубина колодца по профилю Н1 мм	Высота рабочей части, Н мм	N строительно-монтажной схемы	Высота горловины с перекрытием, hг мм	Объем бетона на упоры, м3	Расход материалов																														
											Днище			Рабочая часть											Плита перекрытия									Горловина							
											Сборные железобетонные элементы. Серия 3.900.1-14.1																															
		Ду	dy								ПН10	ПН15	ПН20	КС10.6	КС10.9	КС10.9а	КС15.6	КС15.6а	КС15.9	КС15.9а	КС20.6	КС20.6а	КС20.9	КС20.9а	1ПП10-1	1ПП10-2	1ПП15-1	1ПП15-2	3ПП15-1	3ПП15-2	1ПП20-1	1ПП20-2	2ПП20-1	2ПП20-2	КО6	ПП10-1	КС 10.3	КС 10.6	Кирпичная кладка, ряды	Тип люка	Стремянка	Гидроизоляция
1	2	3	4	5	6	7	8	9	10	11	12	13	14	15	16	17	18	19	20	21	22	23	24	25	26	27	28	29	30	31	32	33	34	35	36	37	38	39	40	41	42	43
26''	В-1	110	63	-	1500	2960	2100	-	900	-	-	1	-	-	-	-	2	-	-	1	-	-	-	-	-	-	-	-	1	-	-	-	-	-	1	1	1	-	2	Л	С-3	да
МК7	В-1	63	-	-	1500	3610	2700	-	950	-	-	1	-	-	-	-	-	-	2	1	-	-	-	-	-	-	-	-	-	1	-	-	-	-	4	1	1	-	-	Т	С-5	-
27	В-1	110	-	-	2000	2490	1800	-	730	0,10	-	-	1	-	-	-	-	-	-	-	-	-	1	1	-	-	-	-	-	-	-	-	1	-	1	1	1	-	-	Л	С-2	-
27'	В-1	110	-	-	1500	2660	1800	-	900	0,05	-	1	-	-	-	-	-	-	1	1	-	-	-	-	-	-	-	-	1	-	-	-	-	-	1	1	1	-	2	Л	С-2	-
МК8	В-1	63	-	-	1500	3310	2400	-	950	-	-	1	-	-	-	-	1	-	1	1	-	-	-	-	-	-	-	-	-	1	-	-	-	-	4	1	1	-	-	Т	С-4	-
28	В-2	110	-	-	1500	2460	1800	-	700	-	-	1	-	-	-	-	-	-	1	1	-	-	-	-	-	-	-	-	1	-	-	-	-	-	1	1	1	-	-	Л	С-2	да
ПГ28	В-2	110	-	-	1500	2800	1800	-	990	-	-	1	-	-	-	-	-	-	1	1	-	-	-	-	-	-	-	-	-	1	-	-	-	-	4	1	1	-	-	Т	С-2	да
28'	В-2	110	-	-	1500	3350	2400	-	990	0,05	-	1	-	-	-	-	1	-	1	1	-	-	-	-	-	-	-	-	1	-	-	-	-	-	1	1	1	-	3	Л	С-4	да
МК9	В-2	63	-	-	1500	4000	3000	-	1040	-	-	1	-	-	-	-	2	-	1	1	-	-	-	-	-	-	-	-	-	1	-	-	-	-	5	1	1	-	-	Т	С-5	да
29	В-1	110	-	-	2000	3160	2400	-	800	0,10	-	-	1	-	-	-	-	-	-	-	1	-	1	1	-	-	-	-	-	-	-	-	1	-	1	1	1	-	1	Л	С-4	-
ПГ29	В-1	110	-	-	1500	3250	2400	-	840	-	-	1	-	-	-	-	1	-	1	1	-	-	-	-	-	-	-	-	-	1	-	-	-	-	2	1	1	-	-	Т	С-4	-
30	В-2	110	50	-	1500	2960	2100	-	900	0,05	-	1	-	-	-	-	2	-	-	1	-	-	-	-	-	-	-	-	1	-	-	-	-	-	1	1	1	-	2	Л	С-3	да
ПГ31	В-1	110	-	-	1500	2940	2100	-	830	0,05	-	1	-	-	-	-	2	-	-	1	-	-	-	-	-	-	-	-	-	1	-	-	-	-	2	1	1	-	-	Т	С-3	-
32	В-1	110	-	-	2000	2970	2100	-	910	0,10	-	-	1	-	-	-	-	-	-	-	2	-	-	1	-	-	-	-	-	-	-	-	1	-	1	1	1	-	2	Л	С-3	-
33	В-1	110	63	-	1500	2860	2100	-	800	-	-	1	-	-	-	-	2	-	-	1	-	-	-	-	-	-	-	-	1	-	-	-	-	-	1	1	1	-	1	Л	С-3	-
МК10	В-1	63	-	-	1500	3510	2700	-	850	-	-	1	-	-	-	-	-	-	2	1	-	-	-	-	-	-	-	-	-	1	-	-	-	-	2	1	1	-	-	Т	С-5	-
									Итого		-	13	3	-	-	-	13	-	11	13	3	-	2	3	-	-	-	-	6	7	-	-	3	-	32	16	16	-	13			

Примечание смотри лист 5.1

Изм.	Кол.уч.	Лист	N док.	Подпись	Дата
Нач.отд.		Цой		Цой	02.18
Проверил		Сеитова			02.18
Разраб.		Татаринцева			02.18
Н.контр.		Кубышкина			02.18

720-17-НВ3

Строительство водораспределительных сетей в селе Бурли Карабалыкского района Костанайской области

Разводящий водопровод по с. Бурли

Стадия	Лист	Листов
РП	5.4	

Привязочная таблица круглых водопроводных колодцев

ТОО "ПАВЛОДАРЭНЕРГОПРОЕКТ"

Взам.инв.N | Подпись и дата | Инв.N подл

Формат А3

Привязочная таблица круглых водопроводных колодцев

N колодца по плану	Марка колодца по грунтовым условиям	Диаметры трубопроводов, мм		N схемы узла	Диаметр колодца, Дк мм	Полная глубина колодца по профилю Н1 мм	Высота рабочей части, Н мм	N строительно-монтажной схемы	Высота горловины с перекрытием, hг мм	Объем бетона на упоры, м3	Расход материалов																														
											Днище			Рабочая часть											Плита перекрытия										Горловина							
											Сборные железобетонные элементы. Серия 3.900.1-14.1																															
		Ду	dy								ПН10	ПН15	ПН20	КС10.6	КС10.9	КС10.9а	КС15.6	КС15.6а	КС15.9	КС15.9а	КС20.6	КС20.6а	КС20.9	КС20.9а	1ПП10-1	1ПП10-2	1ПП15-1	1ПП15-2	3ПП15-1	3ПП15-2	1ПП20-1	1ПП20-2	2ПП20-1	2ПП20-2	КО6	ПП10-1	КС 10.3	КС 10.6	Кирпичная кладка, ряды	Тип люка	Стремянка	Гидроизоляция
1	2	3	4	5	6	7	8	9	10	11	12	13	14	15	16	17	18	19	20	21	22	23	24	25	26	27	28	29	30	31	32	33	34	35	36	37	38	39	40	41	42	43
ПГ33'	В-1	110	-	-	1500	2910	2100	-	800	0,05	-	1	-	-	-	-	2	-	-	1	-	-	-	-	-	-	-	-	-	1	-	-	-	-	2	1	1	-	-	Т	С-3	-
34	В-1	110	-	-	2000	2940	2100	-	880	-	-	-	1	-	-	-	-	-	-	-	2	-	-	1	-	-	-	-	-	-	-	-	1	-	1	1	1	-	2	Л	С-3	-
ПГ34'	В-1	110	-	-	1500	2810	1800	-	1000	0.05	-	1	-	-	-	-	-	-	1	1	-	-	-	-	-	-	-	-	-	1	-	-	-	-	4	1	1	-	-	Т	С-2	-
34''	В-1	110	-	-	2000	2910	2100	-	850	0.10	-	-	1	-	-	-	-	-	-	-	2	-	-	1	-	-	-	-	-	-	-	-	1	-	1	1	1	-	1	Л	С-3	-
ПГ35	В-1	110	-	-	1500	2880	1800	-	1070	0,05	-	1	-	-	-	-	-	-	1	1	-	-	-	-	-	-	-	-	-	1	-	-	-	-	5	1	1	-	-	Т	С-2	-
35'	В-1	110	63	-	2000	3120	2100	-	1060	-	-	-	1	-	-	-	-	-	-	-	2	-	-	1	-	-	-	-	-	-	-	-	1	-	1	1	1	-	4	Л	С-3	-
МК11	В-1	63	-	-	1500	3770	3000	-	810	-	-	1	-	-	-	-	2	-	1	1	-	-	-	-	-	-	-	-	-	1	-	-	-	-	2	1	1	-	-	Т	С-5	-
ПГ36	В-1	110	-	-	1500	3020	2100	-	910	-	-	1	-	-	-	-	2	-	-	1	-	-	-	-	-	-	-	-	-	1	-	-	-	-	3	1	1	-	-	Т	С-3	-
37	В-1	110	-	-	2000	3030	2100	-	920	0,10	-	-	1	-	-	-	-	-	-	-	2	-	-	1	-	-	-	-	-	-	-	-	-	1	3	1	1	-	-	Т	С-3	-
38	В-1	110	-	-	2000	3050	2100	-	940	0,10	-	-	1	-	-	-	-	-	-	-	2	-	-	1	-	-	-	-	-	-	-	-	-	1	3	1	1	-	-	Т	С-3	-
ПГ39	В-1	110	-	-	1500	2920	2100	-	810	-	-	1	-	-	-	-	2	-	-	1	-	-	-	-	-	-	-	-	-	1	-	-	-	-	2	1	1	-	-	Т	С-3	-
40	В-1	110	-	-	2000	3080	2100	-	970	0,10	-	-	1	-	-	-	-	-	-	-	2	-	-	1	-	-	-	-	-	-	-	-	-	1	4	1	1	-	-	Т	С-3	-
41	В-1	110	40	-	1500	2980	2100	-	920	0,05	-	1	-	-	-	-	2	-	-	1	-	-	-	-	-	-	-	-	1	-	-	-	-	-	1	1	1	-	2	Л	С-3	-
ПГ41	В-1	110	-	-	1500	3100	2100	-	990	-	-	1	-	-	-	-	2	-	-	1	-	-	-	-	-	-	-	-	-	1	-	-	-	-	4	1	1	-	-	Т	С-3	-
41'	В-1	40	-	-	2000	2890	2100	-	830	0,10	-	-	1	-	-	-	-	-	-	-	2	-	-	1	-	-	-	-	-	-	-	-	1	-	1	1	1	-	1	Л	С-3	-
МК30	В-1	40	-	-	1500	3540	2700	-	880	-	-	1	-	-	-	-	-	-	2	1	-	-	-	-	-	-	-	-	-	1	-	-	-	-	3	1	1	-	-	Т	С-5	-
									Итого		-	9	7	-	-	-	12	-	5	9	14	-	-	7	-	-	-	-	1	8	-	-	4	3	40	16	16	-	10			

Примечание смотри лист 5.1

Изм.	Кол.уч.	Лист	N док.	Подпись	Дата
Нач.отд.		Цой		Цой	02.18
Проверил		Сеитова			02.18
Разраб.		Татаринцева			02.18
Н.контр.		Кубышкина			02.18

720-17-НВ3

Строительство водораспределительных сетей в селе Бурли Карабалыкского района Костанайской области

Разводящий водопровод по с. Бурли

Стадия	Лист	Листов
РП	5.5	

Привязочная таблица круглых водопроводных колодцев

ТОО "ПАВЛОДАРЭНЕРГОПРОЕКТ"

Формат А3

Взам.инв.N | Подпись и дата | Инв.N подл

Привязочная таблица круглых водопроводных колодцев

N колодца по плану	Марка колодца по грунтовым условиям	Диаметры трубопроводов, мм		N схемы узла	Диаметр колодца, Дк мм	Полная глубина колодца по профилю Н1 мм	Высота рабочей части, Н мм	N строительно-монтажной схемы	Высота горловины с перекрытием, hг мм	Объем бетона на упоры, м3	Расход материалов																														
											Днище			Рабочая часть											Плита перекрытия									Горловина							
											Сборные железобетонные элементы. Серия 3.900.1-14.1																															
		Ду	dy								ПН10	ПН15	ПН20	КС10.6	КС10.9	КС10.9а	КС15.6	КС15.6а	КС15.9	КС15.9а	КС20.6	КС20.6а	КС20.9	КС20.9а	1ПП10-1	1ПП10-2	1ПП15-1	1ПП15-2	3ПП15-1	3ПП15-2	1ПП20-1	1ПП20-2	2ПП20-1	2ПП20-2	КО6	ПП10-1	КС 10.3	КС 10.6	Кирпичная кладка, ряды	Тип люка	Стремянка	Гидроизоляция
1	2	3	4	5	6	7	8	9	10	11	12	13	14	15	16	17	18	19	20	21	22	23	24	25	26	27	28	29	30	31	32	33	34	35	36	37	38	39	40	41	42	43
42	В-1	110	-	-	1500	2890	2100	-	830	0,05	-	1	-	-	-	-	2	-	-	1	-	-	-	-	-	-	-	-	1	-	-	-	-	-	1	1	1	-	1	Л	С-3	-
ПГ42	В-1	110	-	-	1500	2890	2100	-	780	-	-	1	-	-	-	-	2	-	-	1	-	-	-	-	-	-	-	-	-	1	-	-	-	-	1	1	1	-	-	Т	С-3	-
43	В-1	110	-	-	2000	2890	2100	-	830	0,10	-	-	1	-	-	-	-	-	-	-	2	-	-	1	-	-	-	-	-	-	-	-	1	-	1	1	1	-	1	Л	С-3	-
44	В-1	110	-	-	2000	2870	2100	-	810	0,10	-	-	1	-	-	-	-	-	-	-	2	-	-	1	-	-	-	-	-	-	-	-	1	-	1	1	1	-	1	Л	С-3	-
ПГ45	В-1	110	-	-	1500	2820	1800	-	1010	-	-	1	-	-	-	-	-	-	1	1	-	-	-	-	-	-	-	-	-	1	-	-	-	-	4	1	1	-	-	Т	С-2	-
46	В-1	110	63	-	2000	3080	2100	-	1020	-	-	-	1	-	-	-	-	-	-	-	2	-	-	1	-	-	-	-	-	-	-	-	1	-	1	1	1	-	4	Л	С-3	-
МК12	В-1	63	-	-	1500	3730	2700	-	1070	-	-	1	-	-	-	-	-	-	2	1	-	-	-	-	-	-	-	-	-	1	-	-	-	-	5	1	1	-	-	Т	С-5	-
ПГ47	В-1	110	-	-	1500	2890	2100	-	780	-	-	1	-	-	-	-	2	-	-	1	-	-	-	-	-	-	-	-	-	1	-	-	-	-	1	1	1	-	-	Т	С-3	-
48	В-1	110	-	-	2000	3020	2100	-	910	0,10	-	-	1	-	-	-	-	-	-	-	2	-	-	1	-	-	-	-	-	-	-	-	-	1	3	1	1	-	-	Т	С-3	-
ПГ49	В-1	110	-	-	1500	2850	1800	-	1040	-	-	1	-	-	-	-	-	-	1	1	-	-	-	-	-	-	-	-	-	1	-	-	-	-	5	1	1	-	-	Т	С-2	-
50	В-1	110	-	-	2000	2860	2100	-	800	0,10	-	-	1	-	-	-	-	-	-	-	2	-	-	1	-	-	-	-	-	-	-	-	1	-	1	1	1	-	1	Л	С-3	-
50'	В-1	110	-	-	1500	2900	2100	-	840	-	-	1	-	-	-	-	2	-	-	1	-	-	-	-	-	-	-	-	1	-	-	-	-	-	1	1	1	-	1	Л	С-3	-
ПГ51	В-1	110	-	-	1500	2850	1800	-	1040	-	-	1	-	-	-	-	-	-	1	1	-	-	-	-	-	-	-	-	-	1	-	-	-	-	5	1	1	-	-	Т	С-2	-
ПГ52	В-1	110	40	-	1500	2970	2100	-	860	0,05	-	1	-	-	-	-	2	-	-	1	-	-	-	-	-	-	-	-	-	1	-	-	-	-	2	1	1	-	-	Т	С-3	-
ПГ53	В-1	110	63	-	1500	2860	1800	-	1050	-	-	1	-	-	-	-	-	-	1	1	-	-	-	-	-	-	-	-	-	1	-	-	-	-	5	1	1	-	-	Т	С-2	-
МК13	В-1	63	-	-	1500	3560	2700	-	900	-	-	1	-	-	-	-	-	-	2	1	-	-	-	-	-	-	-	-	-	1	-	-	-	-	3	1	1	-	-	Т	С-5	-
									Итого		-	11	5	-	-	-	10	-	8	11	10	-	-	5	-	-	-	-	2	9	-	-	4	1	40	16	16	-	9			

Примечание смотри лист 5.1

Изм.	Кол.уч.	Лист	N док.	Подпись	Дата
Нач.отд.		Цой		Цой	02.18
Проверил		Сеитова			02.18
Разраб.		Татаринцева			02.18
Н.контр.		Кубышкина			02.18

720-17-НВ3

Строительство водораспределительных сетей в селе Бурли Карабалыкского района Костанайской области

Разводящий водопровод по с. Бурли

Стадия	Лист	Листов
РП	5.6	

Привязочная таблица круглых водопроводных колодцев

ТОО "ПАВЛОДАРЭНЕРГОПРОЕКТ"

Формат А3

Взам.инв.N | Подпись и дата | Инв.N подл

Привязочная таблица круглых водопроводных колодцев

N колодца по плану	Марка колодца по грунтовым условиям	Диаметры трубопроводов, мм		N схемы узла	Диаметр колодца, Дк мм	Полная глубина колодца по профилю Н1 мм	Высота рабочей части, Н мм	N строительно-монтажной схемы	Высота горловины с перекрытием, hг мм	Объем бетона на упоры, м3	Расход материалов																														
											Днище			Рабочая часть											Плита перекрытия									Горловина							
											Сборные железобетонные элементы. Серия 3.900.1-14.1																															
		Ду	dy								ПН10	ПН15	ПН20	КС10.6	КС10.9	КС10.9а	КС15.6	КС15.6а	КС15.9	КС15.9а	КС20.6	КС20.6а	КС20.9	КС20.9а	1ПП10-1	1ПП10-2	1ПП15-1	1ПП15-2	3ПП15-1	3ПП15-2	1ПП20-1	1ПП20-2	2ПП20-1	2ПП20-2	КО6	ПП10-1	КС 10.3	КС 10.6	Кирпичная кладка, ряды	Тип люка	Стремянка	Гидроизоляция
1	2	3	4	5	6	7	8	9	10	11	12	13	14	15	16	17	18	19	20	21	22	23	24	25	26	27	28	29	30	31	32	33	34	35	36	37	38	39	40	41	42	43
54	В-1	110	–	–	2000	2530	1800	–	770	0,10	–	–	1	–	–	–	–	–	–	–	–	–	1	1	–	–	–	–	–	–	–	–	1	–	1	1	1	–	–	Л	С-2	–
ПГ54	В-1	110	–	–	1500	2450	1800	–	640	–	–	1	–	–	–	–	–	–	1	1	–	–	–	–	–	–	–	–	–	1	–	–	–	–	4	1	–	–	–	Т	С-2	–
ПГ55	В-1	110	–	–	1500	2470	1800	–	660	–	–	1	–	–	–	–	–	–	1	1	–	–	–	–	–	–	–	–	–	1	–	–	–	–	4	1	–	–	–	Т	С-2	–
55	В-1	110	–	–	2000	2510	1800	–	750	0,10	–	–	1	–	–	–	–	–	–	–	–	–	1	1	–	–	–	–	–	–	–	–	1	–	1	1	1	–	–	Л	С-2	–
ПГ56	В-1	110	–	–	1500	2460	1800	–	650	–	–	1	–	–	–	–	–	–	1	1	–	–	–	–	–	–	–	–	–	1	–	–	–	–	4	1	–	–	–	Т	С-2	–
ПГ57	В-1	110	–	–	1500	2510	1800	–	700	–	–	1	–	–	–	–	–	–	1	1	–	–	–	–	–	–	–	–	–	1	–	–	–	–	4	1	–	–	–	Т	С-2	–
57	В-1	110	63	–	2000	2540	1800	–	780	–	–	–	1	–	–	–	–	–	–	–	–	–	1	1	–	–	–	–	–	–	–	–	1	–	1	1	1	–	–	Л	С-2	–
МК14	В-1	63	–	–	1500	3190	2400	–	830	–	–	1	–	–	–	–	1	–	1	1	–	–	–	–	–	–	–	–	–	1	–	–	–	–	2	1	1	–	–	Т	С-4	–
ПГ57'	В-1	110	–	–	1500	2640	1800	–	830	–	–	1	–	–	–	–	–	–	1	1	–	–	–	–	–	–	–	–	–	1	–	–	–	–	2	1	1	–	–	Т	С-2	–
ПГ58	В-1	110	–	–	1500	2430	1800	–	620	0,05	–	1	–	–	–	–	–	–	1	1	–	–	–	–	–	–	–	–	–	1	–	–	–	–	3	1	–	–	–	Т	С-2	–
58	В-1	110	–	–	1500	2470	1800	–	710	–	–	1	–	–	–	–	–	–	1	1	–	–	–	–	–	–	–	–	1	–	–	–	–	–	1	1	1	–	–	Л	С-2	–
ПГ59	В-1	110	40	–	1500	2490	1800	–	680	0,05	–	1	–	–	–	–	–	–	1	1	–	–	–	–	–	–	–	–	–	1	–	–	–	–	4	1	–	–	–	Т	С-2	–
ПГ59'	В-1	110	63	–	1500	2410	1800	–	600	0,05	–	1	–	–	–	–	–	–	1	1	–	–	–	–	–	–	–	–	–	1	–	–	–	–	3	1	–	–	–	Т	С-3	–
МК15	В-1	63	–	–	1500	3110	2100	–	1050	–	–	1	–	–	–	–	2	–	–	1	–	–	–	–	–	–	–	–	–	1	–	–	–	–	5	1	1	–	–	Т	С-3	–
ПГ60	В-1	110	–	–	1500	2540	1800	–	730	–	–	1	–	–	–	–	–	–	1	1	–	–	–	–	–	–	–	–	–	1	–	–	–	–	5	1	–	–	–	Т	С-2	–
									Итого		–	12	3	–	–	–	3	–	11	12	–	–	3	3	–	–	–	–	1	11	–	–	3	–	4	15	7	–	–			

Примечание смотри лист 5.1

Взам.инв.N | Подпись и дата | Инв.N подл

Изм.	Кол.уч.	Лист	N док.	Подпись	Дата
Нач.отд.		Цой		Цой	02.18
Проверил		Сеитова			02.18
Разраб.		Татаринцева			02.18
Н.контр.		Кубышкина			02.18

720-17-НВ3

Строительство водораспределительных сетей в селе Бурли Карабалыкского района Костанайской области

Разводящий водопровод по с. Бурли

Стадия	Лист	Листов
РП	5.7	

Привязочная таблица круглых водопроводных колодцев

ТОО "ПАВЛОДАРЭНЕРГОПРОЕКТ"

Формат А3

Привязочная таблица круглых водопроводных колодцев

N колодца по плану	Марка колодца по грунтовым условиям	Диаметры трубопроводов, мм		N схемы узла	Диаметр колодца, Дк мм	Полная глубина колодца по профилю Н1 мм	Высота рабочей части, Н мм	N строительно-монтажной схемы	Высота горловины с перекрытием, hг мм	Объем бетона на упоры, м3	Расход материалов																														
											Днище			Рабочая часть											Плита перекрытия									Горловина							
											Сборные железобетонные элементы. Серия 3.900.1-14.1																															
		Ду	dy								ПН10	ПН15	ПН20	КС10.6	КС10.9	КС10.9а	КС15.6	КС15.6а	КС15.9	КС15.9а	КС20.6	КС20.6а	КС20.9	КС20.9а	1ПП10-1	1ПП10-2	1ПП15-1	1ПП15-2	3ПП15-1	3ПП15-2	1ПП20-1	1ПП20-2	2ПП20-1	2ПП20-2	КО6	ПП10-1	КС 10.3	КС 10.6	Кирпичная кладка, ряды	Тип люка	Стремянка	Гидроизоляция
1	2	3	4	5	6	7	8	9	10	11	12	13	14	15	16	17	18	19	20	21	22	23	24	25	26	27	28	29	30	31	32	33	34	35	36	37	38	39	40	41	42	43
61	В-1	110	-	-	2000	2920	2100	-	860	0,10	-	-	1	-	-	-	-	-	-	-	2	-	-	1	-	-	-	-	-	-	-	-	1	-	1	1	1	-	1	Л	С-3	-
62	В-1	110	-	-	2000	2540	1800	-	780	0,10	-	-	1	-	-	-	-	-	-	-	-	-	1	1	-	-	-	-	-	-	-	-	1	-	1	1	1	-	-	Л	С-2	-
ПГ63	В-1	110	-	-	1500	2450	1800	-	640	-	-	1	-	-	-	-	-	-	1	1	-	-	-	-	-	-	-	-	-	1	-	-	-	-	1	1	1	-	-	Т	С-2	-
64	В-1	110	-	-	2000	2380	1800	-	620	0,10	-	-	1	-	-	-	-	-	-	-	-	-	1	1	-	-	-	-	-	-	-	-	1	-	1	1	1	-	-	Л	С-2	-
ПГ65	В-1	110	-	-	1500	2390	1800	-	580	-	-	1	-	-	-	-	-	-	1	1	-	-	-	-	-	-	-	-	-	1	-	-	-	-	3	1	1	-	-	Т	С-2	-
66	В-1	110	-	-	2000	2370	1800	-	610	0,10	-	-	1	-	-	-	-	-	-	-	-	-	1	1	-	-	-	-	-	-	-	-	1	-	1	1	1	-	-	Л	С-2	-
ПГ67	В-1	110	-	-	1500	2370	1800	-	560	-	-	1	-	-	-	-	-	-	1	1	-	-	-	-	-	-	-	-	-	1	-	-	-	-	2	1	1	-	-	Т	С-2	-
ПГ68	В-1	110	-	-	1500	2350	1800	-	540	0,05	-	1	-	-	-	-	-	-	1	1	-	-	-	-	-	-	-	-	-	1	-	-	-	-	2	1	1	-	-	Т	С-2	-
МК16	В-1	63	-	-	1500	3050	2400	-	690	-	-	1	-	-	-	-	1	-	1	1	-	-	-	-	-	-	-	-	-	1	-	-	-	-	1	1	1	-	-	Т	С-4	-
69	В-1	110	-	-	2000	2530	1800	-	770	-	-	-	1	-	-	-	-	-	-	-	-	-	1	1	-	-	-	-	-	-	-	-	1	-	1	1	1	-	-	Л	С-2	-
ПГ70	В-1	110	-	-	1500	2410	1800	-	600	0,05	-	1	-	-	-	-	-	-	1	1	-	-	-	-	-	-	-	-	-	1	-	-	-	-	3	1	-	-	-	Т	С-2	-
71	В-1	110	-	-	2000	2980	2100	-	920	-	-	-	1	-	-	-	-	-	-	-	2	-	-	1	-	-	-	-	-	-	-	-	1	-	1	1	1	-	2	Л	С-3	-
ПГ72	В-1	110	-	-	1500	2530	1800	-	720	-	-	1	-	-	-	-	-	-	1	1	-	-	-	-	-	-	-	-	-	1	-	-	-	-	1	1	1	-	-	Т	С-2	-
72	В-1	110	-	-	1500	2260	1500	-	800	-	-	1	-	-	-	-	1	-	-	1	-	-	-	-	-	-	-	-	1	-	-	-	-	-	1	1	1	-	1	Л	С-1	-
73	В-1	110	-	-	2000	2700	1800	-	940	0,10	-	-	1	-	-	-	-	-	-	-	-	-	1	1	-	-	-	-	-	-	-	-	1	-	1	1	1	-	3	Л	С-2	-
74	В-1	110	-	-	2000	2860	2100	-	800	-	-	-	1	-	-	-	-	-	-	-	2	-	-	1	-	-	-	-	-	-	-	-	1	-	1	1	1	-	1	Л	С-3	-
ПГ74	В-1	110	-	-	1500	2590	1800	-	780	-	-	1	-	-	-	-	-	-	1	1	-	-	-	-	-	-	-	-	-	1	-	-	-	-	1	1	1	-	-	Т	С-2	-
ПГ78	В-2	110			1500	3350	2400	-	940	0,05	-	1	-	-	-	-	1	-	1	1	-	-	-	-	-	-	-	-	-	1	-	-	-	-	3	1	1	-	-	Т	С-4	да
									Итого		-	10	8	-	-	-	3	-	9	10	6	-	5	8	-	-	-	-	1	9	-	-	8	-	26	18	17	-	8			

Примечание смотри лист 5.1

Изм.	Кол.уч.	Лист	N док.	Подпись	Дата
Нач.отд.		Цой		Цой	02.18
Проверил		Сеитова			02.18
Разраб.		Татаринцева			02.18
Н.контр.		Кубышкина			02.18

720-17-НВ3

Строительство водораспределительных сетей в селе Бурли Карабалыкского района Костанайской области

Разводящий водопровод по с. Бурли

Стадия	Лист	Листов
РП	5.8	

Привязочная таблица круглых водопроводных колодцев

ТОО "ПАВЛОДАРЭНЕРГОПРОЕКТ"

Взам.инв.N | Подпись и дата | Инв.N подл

Формат А3

Привязочная таблица круглых водопроводных колодцев

N колодца по плану	Марка колодца по грунтовым условиям	Диаметры трубопроводов, мм		N схемы узла	Диаметр колодца, Дк мм	Полная глубина колодца по профилю Н1 мм	Высота рабочей части, Н мм	N строительно-монтажной схемы	Высота горловины с перекрытием, hг мм	Объем бетона на упоры, м3	Расход материалов																														
											Днище			Рабочая часть											Плита перекрытия									Горловина							
											Сборные железобетонные элементы. Серия 3.900.1-14.1																															
		Ду	dy								ПН10	ПН15	ПН20	КС10.6	КС10.9	КС10.9а	КС15.6	КС15.6а	КС15.9	КС15.9а	КС20.6	КС20.6а	КС20.9	КС20.9а	1ПП10-1	1ПП10-2	1ПП15-1	1ПП15-2	3ПП15-1	3ПП15-2	1ПП20-1	1ПП20-2	2ПП20-1	2ПП20-2	КО6	ПП10-1	КС 10.3	КС 10.6	Кирпичная кладка, ряды	Тип люка	Стремянка	Гидроизоляция
1	2	3	4	5	6	7	8	9	10	11	12	13	14	15	16	17	18	19	20	21	22	23	24	25	26	27	28	29	30	31	32	33	34	35	36	37	38	39	40	41	42	43
74'	В-1	110	-	-	1500	2560	1800	-	800	0.05	-	1	-	-	-	-	-	-	1	1	-	-	-	-	-	-	-	-	1	-	-	-	-	-	1	1	1	-	1	Л	С-2	-
МК17	В-1	63	-	-	1500	3210	2400	-	850	-	-	1	-	-	-	-	1	-	1	1	-	-	-	-	-	-	-	-	-	1	-	-	-	-	3	1	1	-	-	Т	С-4	-
75	В-1	50	-	-	2000	2880	2100	-	820	0,10	-	-	1	-	-	-	-	-	-	-	2	-	-	1	-	-	-	-	-	-	-	-	1	-	1	1	1	-	1	Л	С-3	-
МК18	В-1	40	-	-	1500	3530	2700	-	870	-	-	1	-	-	-	-	-	-	2	1	-	-	-	-	-	-	-	-	1	-	-	-	-	-	1	1	1	-	1	Л	С-5	-
76	В-1	40	-	-	2000	2290	1500	-	830	0,10	-	-	1	-	-	-	-	-	-	-	1	-	-	1	-	-	-	-	-	-	-	-	1	-	1	1	1	-	1	Л	С-1	-
76'	В-1	40	-	-	1500	2260	1500	-	800	-	-	1	-	-	-	-	1	-	-	1	-	-	-	-	-	-	-	-	1	-	-	-	-	-	1	1	1	-	1	Л	С-1	-
77	В-1	40	-	-	2000	2290	1500	-	830	0,10	-	-	1	-	-	-	-	-	-	-	1	-	-	1	-	-	-	-	-	-	-	-	1	-	1	1	1	-	1	Л	С-1	-
МК19	В-1	40	-	-	1500	2940	2100	-	880	-	-	1	-	-	-	-	2	-	-	1	-	-	-	-	-	-	-	-	-	1	-	-	-	-	3	1	1	-	-	Т	С-3	-
78	В-2	50	-	-	2000	3390	2700	-	730	0,10	-	-	1	-	-	-	-	-	-	-	-	-	2	1	-	-	-	-	-	-	-	-	1	-	1	1	1	-	-	Л	С-5	да
78'	В-2	50	-	-	2000	3460	2700	-	800	0.10	-	-	1	-	-	-	-	-	-	-	-	-	2	1	-	-	-	-	-	-	-	-	-	1	2	1	1	-	-	Т	С-5	да
МК20	В-2	40	-	-	1500	4110	3300	-	850	-	-	1	-	-	-	-	1	-	2	1	-	-	-	-	-	-	-	-	-	1	-	-	-	-	3	1	1	-	-	Т	С-5	да
ПГ79	В-1	110	-	-	1500	2250	1500	-	790	0,05	-	1	-	-	-	-	1	-	-	1	-	-	-	-	-	-	-	-	-	1	-	-	-	-	1	1	1	-	-	Т	С-1	-
МК21	В-1	63	-	-	1500	2910	2100	-	850	-	-	1	-	-	-	-	2	-	-	1	-	-	-	-	-	-	-	-	-	1	-	-	-	-	3	1	1	-	-	Т	С-3	-
80	В-1	110	-	-	2000	2280	1500	-	820	0,10	-	-	1	-	-	-	-	-	-	-	1	-	-	1	-	-	-	-	-	-	-	-	1	-	1	1	1	-	1	Л	С-1	-
81	В-1	110	-	-	2000	2880	2100	-	820	-	-	-	1	-	-	-	-	-	-	-	2	-	-	1	-	-	-	-	-	-	-	-	1	-	1	1	1	-	1	Л	С-3	-
ПГ82	В-1	110	-	-	1500	2830	2100	-	720	-	-	1	-	-	-	-	2	-	-	1	-	-	-	-	-	-	-	-	-	1	-	-	-	-	1	1	1	-	-	Т	С-3	-
83	В-1	50	-	-	2000	3030	2100	-	970	0,10	-	-	1	-	-	-	-	-	-	-	2	-	-	1	-	-	-	-	-	-	-	-	1	-	1	1	1	-	3	Л	С-3	-
МК22	В-1	40	-	-	1500	3680	3000	-	720	-	-	1	-	-	-	-	2	-	1	1	-	-	-	-	-	-	-	-	-	1	-	-	-	-	1	1	1	-	-	Т	С-5	-
									Итого		-	10	8	-	-	-	12	-	7	10	9	-	4	8	-	-	-	-	3	7	-	-	7	1	27	18	18	-	11			

Примечание смотри лист 5.1

Изм.	Кол.уч.	Лист	N док.	Подпись	Дата
Нач.отд.		Цой		Цой	02.18
Проверил		Сеитова			02.18
Разраб.		Татаринцева			02.18
Н.контр.		Кубышкина			02.18

720-17-НВ3

Строительство водораспределительных сетей в селе Бурли Карабалыкского района Костанайской области

Разводящий водопровод по с. Бурли

Стадия	Лист	Листов
РП	5.9	

Привязочная таблица круглых водопроводных колодцев

ТОО "ПАВЛОДАРЭНЕРГОПРОЕКТ"

Взам.инв.N | Подпись и дата | Инв.N подл

Формат А3

Привязочная таблица круглых водопроводных колодцев

N колодца по плану	Марка колодца по грунтовым условиям	Диаметры трубопроводов, мм		N схемы узла	Диаметр колодца, Дк мм	Полная глубина колодца по профилю Н1 мм	Высота рабочей части, Н мм	N строительно-монтажной схемы	Высота горловины с перекрытием, hг мм	Объем бетона на упоры, м3	Расход материалов																														
											Днище			Рабочая часть											Плита перекрытия									Горловина							
											Сборные железобетонные элементы. Серия 3.900.1-14.1																															
		Ду	dy								ПН10	ПН15	ПН20	КС10.6	КС10.9	КС10.9а	КС15.6	КС15.6а	КС15.9	КС15.9а	КС20.6	КС20.6а	КС20.9	КС20.9а	1ПП10-1	1ПП10-2	1ПП15-1	1ПП15-2	3ПП15-1	3ПП15-2	1ПП20-1	1ПП20-2	2ПП20-1	2ПП20-2	КО6	ПП10-1	КС 10.3	КС 10.6	Кирпичная кладка, ряды	Тип люка	Стремянка	Гидроизоляция
1	2	3	4	5	6	7	8	9	10	11	12	13	14	15	16	17	18	19	20	21	22	23	24	25	26	27	28	29	30	31	32	33	34	35	36	37	38	39	40	41	42	43
84	В-1	40	-	-	2000	2280	1800	-	520	0,10	-	-	1	-	-	-	-	-	-	-	-	-	1	1	-	-	-	-	-	-	-	-	1	-	1	1	1	-	1	Л	С-2	-
ПГ84	В-1	110	-	-	1500	2210	1800	-	400	-	-	1	-	-	-	-	-	-	1	1	-	-	-	-	-	-	-	-	-	1	-	-	-	-	1	1	-	-	-	Т	С-2	-
МК23	В-1	40	-	-	1500	2930	2100	-	870	-	-	1	-	-	-	-	2	-	-	1	-	-	-	-	-	-	-	-	-	1	-	-	-	-	3	1	1	-	-	Т	С-3	-
ПГ85	В-1	110	-	-	1500	2810	2100	-	700	-	-	1	-	-	-	-	2	-	-	1	-	-	-	-	-	-	-	-	-	1	-	-	-	-	1	1	1	-	-	Т	С-3	-
85	В-1	110	-	-	1500	2980	2100	-	920	-	-	1	-	-	-	-	2	-	-	1	-	-	-	-	-	-	-	-	1	-	-	-	-	-	1	1	1	-	2	Л	С-3	-
86	В-1	40	-	-	2000	2940	2100	-	880	-	-	-	1	-	-	-	-	-	-	-	2	-	-	1	-	-	-	-	-	-	-	-	1	-	1	1	1	-	1	Л	С-3	-
МК24	В-1	40	-	-	1500	3590	2700	-	930	-	-	1	-	-	-	-	3	-	-	1	-	-	-	-	-	-	-	-	-	1	-	-	-	-	3	1	1	-	-	Т	С-5	-
87	В-1	110	-	-	2000	2860	2100	-	750	0,10	-	-	1	-	-	-	-	-	-	-	2	-	-	1	-	-	-	-	-	-	-	-	-	1	1	1	1	-	-	Т	С-3	-
ПГ88	В-1	110	-	-	1500	2810	2100	-	700	-	-	1	-	-	-	-	2	-	-	1	-	-	-	-	-	-	-	-	-	1	-	-	-	-	1	1	1	-	-	Т	С-3	-
ПГ88'	В-1	110	-	-	1500	2820	2100	-	710	-	-	1	-	-	-	-	2	-	-	1	-	-	-	-	-	-	-	-	-	1	-	-	-	-	1	1	1	-	-	Т	С-3	-
89	В-1	110	-	-	2000	2860	2100	-	750	0,10	-	-	1	-	-	-	-	-	-	-	2	-	-	1	-	-	-	-	-	-	-	-	-	1	1	1	1	-	-	Т	С-3	-
ПГ90	В-1	110	-	-	1500	2820	2100	-	710	-	-	1	-	-	-	-	2	-	-	1	-	-	-	-	-	-	-	-	-	1	-	-	-	-	1	1	1	-	-	Т	С-3	-
91	В-1	110	-	-	2000	2960	2100	-	850	0,10	-	-	1	-	-	-	-	-	-	-	2	-	-	1	-	-	-	-	-	-	-	-	-	1	3	1	1	-	-	Т	С-3	-
91'	В-1	110	-	-	2000	2990	2100	-	880	0,10	-	-	1	-	-	-	-	-	-	-	2	-	-	1	-	-	-	-	-	-	-	-	-	1	3	1	1	-	-	Т	С-3	-
ПГ91	В-1	110	-	-	1500	2940	2100	-	830	0,05	-	1	-	-	-	-	2	-	-	1	-	-	-	-	-	-	-	-	-	1	-	-	-	-	2	1	1	-	-	Т	С-3	-
ПГ92	В-1	110	-	-	1500	2850	2100	-	740	0,05	-	1	-	-	-	-	2	-	-	1	-	-	-	-	-	-	-	-	-	1	-	-	-	-	1	1	1	-	-	Т	С-3	-
92	В-1	110	-	-	1500	2900	2100	-	790	-	-	1		-	-	-	2	-	-	1		-	-		-	-	-	-	1	-	-	-		-	1	1	1	-	1	Л	С-3	-
									Итого		-	11	6	-	-	-	21	-	1	11	10	-	1	6	-	-	-	-	2	9	-	-	2	4	26	17	16	-	5			

Примечание смотри лист 5.1

Изм.	Кол.уч.	Лист	N док.	Подпись	Дата
Нач.отд.		Цой		Цой	02.18
Проверил		Сеитова			02.18
Разраб.		Татаринцева			02.18
Н.контр.		Кубышкина			02.18

720-17-НВ3

Строительство водораспределительных сетей в селе Бурли Карабалыкского района Костанайской области

Разводящий водопровод по с. Бурли

Стадия	Лист	Листов
РП	5.10	

Привязочная таблица круглых водопроводных колодцев

ТОО "ПАВЛОДАРЭНЕРГОПРОЕКТ"

Формат А3

Взам.инв.N | Подпись и дата | Инв.N подл

Привязочная таблица круглых водопроводных колодцев

N колодца по плану	Марка колодца по грунтовым условиям	Диаметры трубопроводов, мм		N схемы узла	Диаметр колодца, Дк мм	Полная глубина колодца по профилю Н1 мм	Высота рабочей части, Н мм	N строительно-монтажной схемы	Высота горловины с перекрытием, hг мм	Объем бетона на упоры, м3	Расход материалов																														
											Днище			Рабочая часть											Плита перекрытия									Горловина				Кирпичная кладка, ряды	Тип люка	Стремянка	Гидроизоляция
											Сборные железобетонные элементы. Серия 3.900.1-14.1																														
		Ду	dy								ПН10	ПН15	ПН20	КС10.6	КС10.9	КС10.9а	КС15.6	КС15.6а	КС15.9	КС15.9а	КС20.6	КС20.6а	КС20.9	КС20.9а	1ПП10-1	1ПП10-2	1ПП15-1	1ПП15-2	3ПП15-1	3ПП15-2	1ПП20-1	1ПП20-2	2ПП20-1	2ПП20-2	КО6	ПП10-1	КС 10.3	КС 10.6				
1	2	3	4	5	6	7	8	9	10	11	12	13	14	15	16	17	18	19	20	21	22	23	24	25	26	27	28	29	30	31	32	33	34	35	36	37	38	39	40	41	42	43
93	В-1	110	-	-	2000	2880	2100	-	820	-	-	-	1	-	-	-	-	-	-	-	2	-	-	1	-	-	-	-	-	-	-	-	1	-	1	1	1	-	1	Л	С-3	-
МК25	В-1	63	-	-	1500	3530	2700	-	870	-	-	1	-	-	-	-	3	-	-	1	-	-	-	-	-	-	-	-	-	1	-	-	-	-	3	1	1	-	-	Т	С-5	-
94	В-1	110	-	-	2000	2860	2100	-	800	0,10	-	-	1	-	-	-	-	-	-	-	2	-	-	1	-	-	-	-	-	-	-	-	1	-	1	1	1	-	1	Л	С-3	-
ПГ95	В-1	110	50	-	1500	2820	2100	-	710	-	-	1	-	-	-	-	2	-	-	1	-	-	-	-	-	-	-	-	-	1	-	-	-	-	1	1	1	-	-	Т	С-3	-
96	В-1	50	-	-	2000	2880	2100	-	820	0,10	-	-	1	-	-	-	-	-	-	-	2	-	-	1	-	-	-	-	-	-	-	-	1	-	1	1	1	-	1	Л	С-3	-
МК26	В-1	40	-	-	1500	3530	2700	-	870	-	-	1	-	-	-	-	3	-	-	1	-	-	-	-	-	-	-	-	-	1	-	-	-	-	3	1	1	-	-	Т	С-5	-
97	В-1	110	-	-	2000	2970	2100	-	910	-	-	-	1	-	-	-	-	-	-	-	2	-	-	1	-	-	-	-	-	-	-	-	1	-	1	1	1	-	2	Л	С-3	-
МК27	В-1	63	-	-	1500	3620	2700	-	960	-	-	1	-	-	-	-	3	-	-	1	-	-	-	-	-	-	-	-	-	1	-	-	-	-	4	1	1	-	-	Т	С-5	-
98	В-1	110	-	-	2000	2950	2100	-	890	0,10	-	-	1	-	-	-	-	-	-	-	2	-	-	1	-	-	-	-	-	-	-	-	1	-	1	1	1	-	2	Л	С-3	-
ПГ99	В-1	110	-	-	1500	2860	2100	-	750	-	-	1	-	-	-	-	2	-	-	1	-	-	-	-	-	-	-	-	-	1	-	-	-	-	1	1	1	-	-	Т	С-3	-
100	В-1	110	-	-	2000	2940	2100	-	880	0,10	-	-	1	-	-	-	-	-	-	-	2	-	-	1	-	-	-	-	-	-	-	-	1	-	1	1	1	-	2	Л	С-3	-
101	В-1	40	-	-	2000	2880	2100	-	820	0,10	-	-	1	-	-	-	-	-	-	-	2	-	-	1	-	-	-	-	-	-	-	-	1	-	1	1	1	-	1	Л	С-3	-
102	В-1	40	-	-	2000	2460	1800	-	700	0,10	-	-	1	-	-	-	-	-	-	-	-	-	1	1	-	-	-	-	-	-	-	-	1	-	1	1	1	-	-	Л	С-2	-
103	В-1	40	-	-	2000	2890	2100	-	830	0,10	-	-	1	-	-	-	-	-	-	-	2	-	-	1	-	-	-	-	-	-	-	-	1	-	1	1	1	-	1	Л	С-3	-
104	В-1	40	-	-	2000	2390	1800	-	630	0,10	-	-	1	-	-	-	-	-	-	-	-	-	1	1	-	-	-	-	-	-	-	-	1	-	1	1	1	-	-	Л	С-2	-
ПГ105	В-1	40	-	-	1500	2500	1800	-	690	-	-	1	-	-	-	-	-	-	1	1	-	-	-	-	-	-	-	-	-	1	-	-	-	-	1	1	1	-	-	Т	С-2	-
106	В-1	110	-	-	2000	2390	1800	-	630	-	-	-	1	-	-	-	-	-	-	-	-	-	1	1	-	-	-	-	-	-	-	-	1	-	1	1	1	-	-	Л	С-2	-
									Итого		-	6	11	-	-	-	13	-	1	6	16	-	3	11	-	-	-	-	-	6	-	-	11	-	24	17	17	-	11			

Примечание смотри лист 5.1

Изм.	Кол.уч.	Лист	N док.	Подпись	Дата
Нач.отд.		Цой		Цой	02.18
Проверил		Сеитова			02.18
Разраб.		Татаринцева			02.18
Н.контр.		Кубышкина			02.18

720-17-НВ3

Строительство водораспределительных сетей в селе Бурли Карабалыкского района Костанайской области

Разводящий водопровод по с. Бурли

Стадия	Лист	Листов
РП	5.11	

Привязочная таблица круглых водопроводных колодцев

ТОО "ПАВЛОДАРЭНЕРГОПРОЕКТ"

Формат А3

Взам.инв.N | Подпись и дата | Инв.N подл

Привязочная таблица круглых водопроводных колодцев

N колодца по плану	Марка колодца по грунтовым условиям	Диаметры трубопроводов, мм		N схемы узла	Диаметр колодца, Дк мм	Полная глубина колодца по профилю Н1 мм	Высота рабочей части, Н мм	N строительно-монтажной схемы	Высота горловины с перекрытием, hг мм	Объем бетона на упоры, м3	Расход материалов																														
											Днище			Рабочая часть											Плита перекрытия									Горловина				Кирпичная кладка, ряды	Тип люка	Стремянка	Гидроизоляция
											Сборные железобетонные элементы. Серия 3.900.1-14.1																														
		Ду	dy								ПН10	ПН15	ПН20	КС10.6	КС10.9	КС10.9а	КС15.6	КС15.6а	КС15.9	КС15.9а	КС20.6	КС20.6а	КС20.9	КС20.9а	1ПП10-1	1ПП10-2	1ПП15-1	1ПП15-2	3ПП15-1	3ПП15-2	1ПП20-1	1ПП20-2	2ПП20-1	2ПП20-2	КО6	ПП10-1	КС 10.3	КС 10.6				
1	2	3	4	5	6	7	8	9	10	11	12	13	14	15	16	17	18	19	20	21	22	23	24	25	26	27	28	29	30	31	32	33	34	35	36	37	38	39	40	41	42	43
107	В-1	110	-	-	2000	2920	2100	-	860	0,10	-	-	1	-	-	-	-	-	-	-	2	-	-	1	-	-	-	-	-	-	-	-	1	-	1	1	1	-	1	Л	С-3	-
ПГ108	В-1	110	-	-	1500	2820	2100	-	710	0,05	-	1	-	-	-	-	2	-	-	1	-	-	-	-	-	-	-	-	-	1	-	-	-	-	1	1	1	-	-	Т	С-3	-
ПГ109	В-1	110	-	-	1500	2820	2100	-	710	0,05	-	1	-	-	-	-	2	-	-	1	-	-	-	-	-	-	-	-	-	1	-	-	-	-	1	1	1	-	-	Т	С-3	-
М28	В-1	63	-	-	1500	3520	2700	-	860	-	-	1	-	-	-	-	3	-	-	1	-	-	-	-	-	-	-	-	-	1	-	-	-	-	3	1	1	-	-	Т	С-5	-
110	В-1	110	-	-	2000	2380	1500	-	920	0,10	-	-	1	-	-	-	-	-	-	-	1	-	-	1	-	-	-	-	-	-	-	-	1	-	1	1	1	-	2	Л	С-1	-
ПГ111	В-1	110	-	-	2000	2920	2100	-	810	0,10	-	-	1	-	-	-	-	-	-	-	2	-	-	1	-	-	-	-	-	-	-	-	-	1	2	1	1	-	-	Т	С-3	-
ПГ112	В-1	110	40	-	1500	2690	1800	-	880	-	-	1	-	-	-	-	-	-	1	1	-	-	-	-	-	-	-	-	-	1	-	-	-	-	3	1	1	-	-	Т	С-2	-
112'	В-1	40	-	-	2000	2260	1800	-	500	-	-	-	1	-	-	-	-	-	-	-	-	-	1	1	-	-	-	-	-	-	-	-	1	-	1	1	-	-	1	Л	С-2	-
112	В-1	40	-	-	1500	2660	1800	-	900	0,05	-	1	-	-	-	-	-	-	1	1	-	-	-	-	-	-	-	-	1	-	-	-	-	-	1	1	1	-	2	Л	С-2	-
МК29	В-1	40	-	-	1500	3310	2400	-	950	-	-	1	-	-	-	-	1	-	1	1	-	-	-	-	-	-	-	-	-	1	-	-	-	-	4	1	1	-	-	Т	С-4	-
									Итого		-	6	4	-	-	-	8	-	3	6	5	-	1	4	-	-	-	-	1	5	-	-	3	1	18	10	9	-	6			

Примечание смотри лист 5.1

Изм.	Кол.уч.	Лист	N док.	Подпись	Дата
Нач.отд.		Цой		Цой	02.18
Проверил		Сеитова			02.18
Разраб.		Татаринцева			02.18
Н.контр.		Кубышкина			02.18

720-17-НВ3

Строительство водораспределительных сетей в селе Бурли Карабалыкского района Костанайской области

Разводящий водопровод по с. Бурли

Стадия	Лист	Листов
РП	5.12	

Привязочная таблица круглых водопроводных колодцев

ТОО "ПАВЛОДАРЭНЕРГОПРОЕКТ"

Формат А3

Взам.инв.N | Подпись и дата | Инв.N подл

Поперечное сечение трубы в футляре.

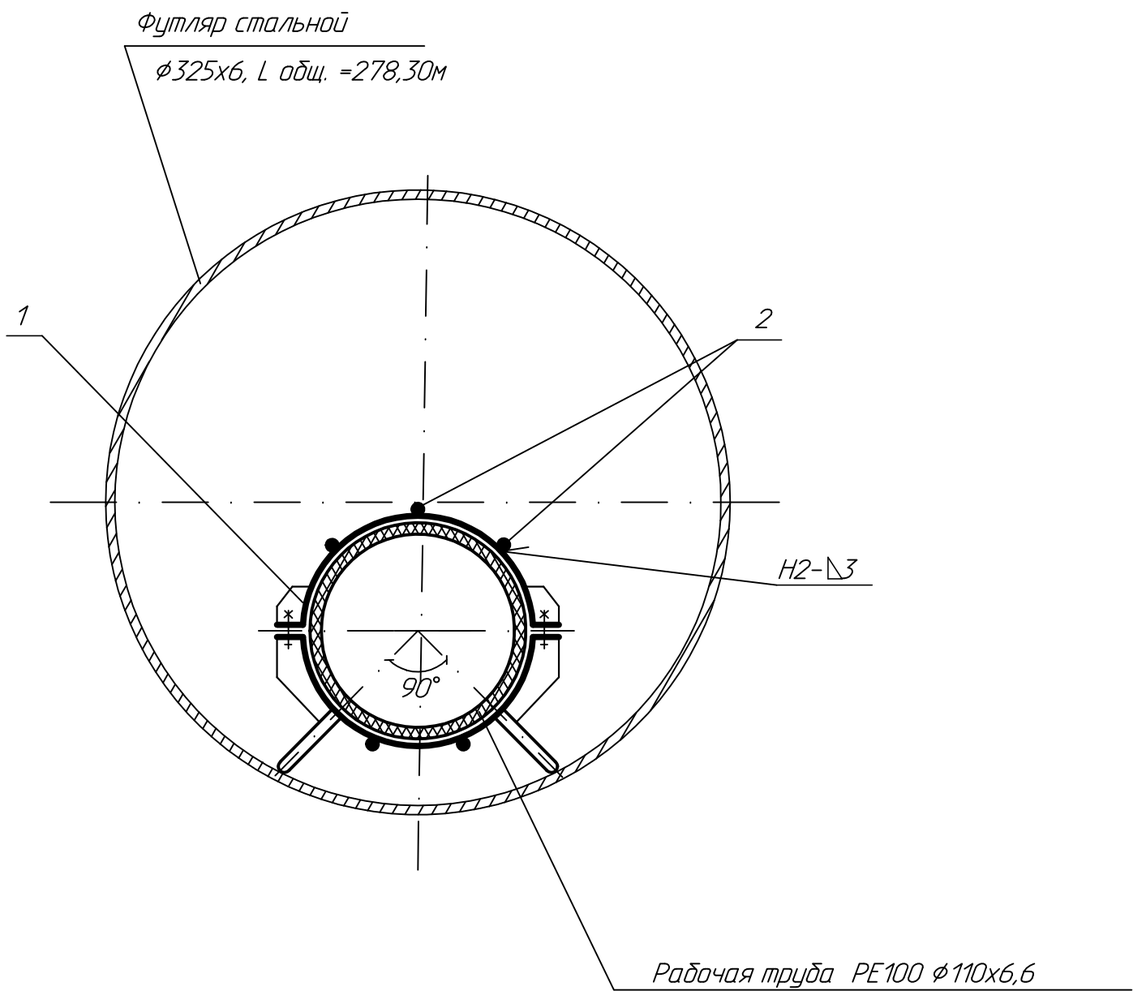

Спецификация

Марка, поз.	Обозначение	Наименование	Кол.	Масса ед, кг	Примечание
		Рабочая труба ф110			
1	черт.720-17-НВ3 л.6.2	Опора хомутовая	93	12,67	шт
2	ГОСТ 2590-06	Продольная связь из круглой	139.5	0.222	м
		стали А-1-6			

1. Шаг расположения опор принимается 3м,
   чертеж опоры см. черт. 720-17-НВ3 л. 6.2
2. Продольные связи поз.2 привариваются к хомутам поз. 1 на всю длину футляра.
3. Сварные швы выполнять по ГОСТ 5264-80

Изм.	Кол.уч	Лист	Nдок	Подпись	Дата
Нач. отд.		Цой		Цой	02.18
Проверил		Цой		Цой	02.18
Разраб.		Сеитова			02.18
Н. контр.		Кубышкина			02.18

720-17-НВ3

Строительство водораспределительных сетей в селе Бурли Карабалыкского района Костанайской области

Разводящий водопровод по с. Бурли

Стадия	Лист	Листов
РП	6.1	2

Узлы и детали прохода полиэтиленовых труб в стальном футляре. (открытым способом)

ТОО "ПАВЛОДАРЭНЕРГОПРОЕКТ"

Формат А3

Взамен инв.N | Подпись и дата | Инв. N подл.

Опора хомутовая

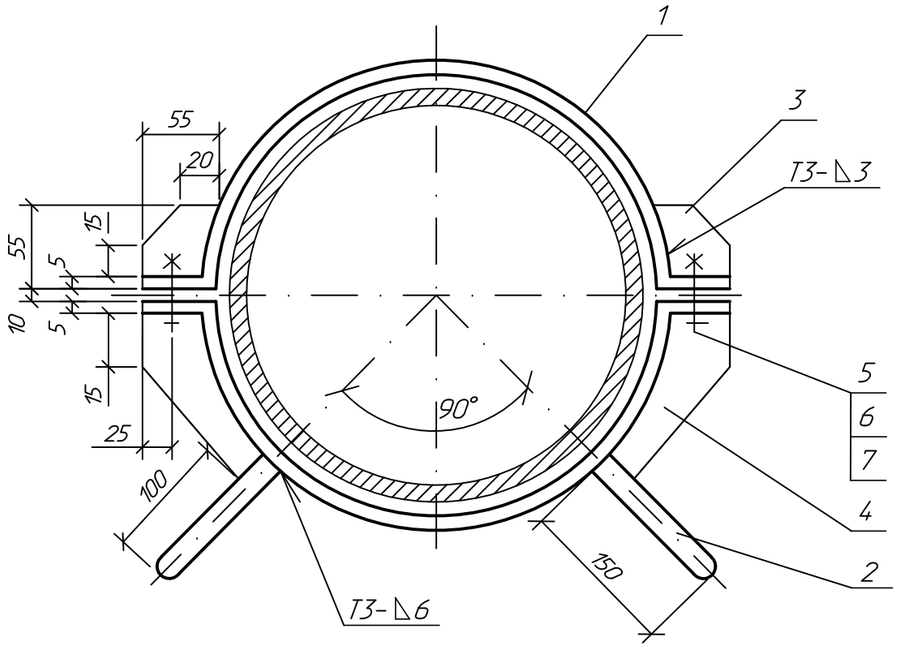

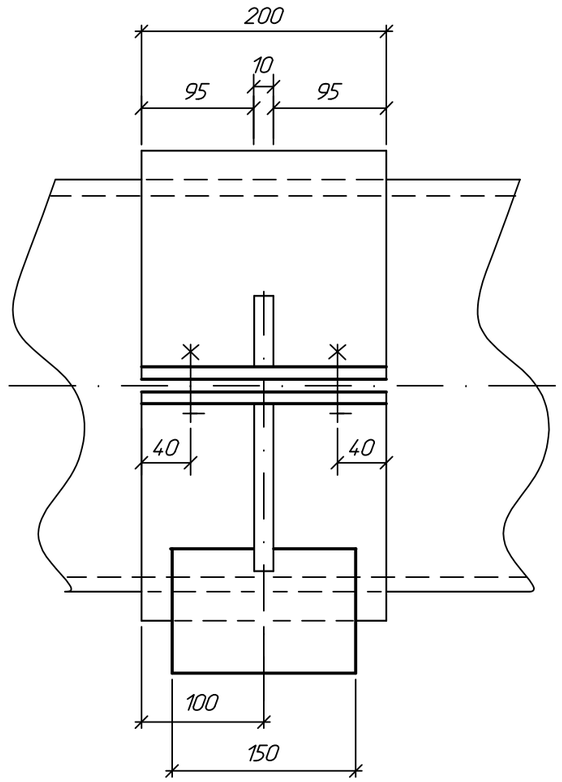

Спецификация

Марка, поз.	Обозначение	Наименование	Кол.	Масса ед, кг	Примечание
1	ГОСТ 103-06	Полоса $\frac{Б-2\ \ 5x200,\ l_1=283,0}{В-ст.3кп\ ГОСТ380-05}$	2	2,22	шт
2	ГОСТ 103-06	Полоса $\frac{Б-2\ 20x150,\ l=150}{В-ст.3кп\ ГОСТ380-05}$	2	3.54	шт
3	ГОСТ 19903-2015	Лист $\frac{Б-10}{В-ст.2кп2}$	2	0.24	шт
4	ГОСТ 19903-2015	Лист $\frac{Б-10}{В-ст.2кп2}$	2	0,20	шт
5	ГОСТ 7798-70	Болт М12х60.4.6	4	0.058	шт
6	ГОСТ 5915-70	Гайка М12х4.6	4	0.015	шт
7	ГОСТ 6958-78	Шайба 12.01	4	0.02	шт

1. Сварные швы по ГОСТ 5264-80
2. Сварку производить электродами Э-42А по ГОСТ 9467-75.
3. Спецификация дана на 1 хомутовую опору. Необходимое количество опор см. л. 6.1

Взамен инв.N | Подпись и дата | Инв. N подл.

Изм.	Кол.уч	Лист	Nдок	Подпись	Дата
Нач. отд.		Цой		Цой	02.18
Проверил		Цой		Цой	02.18
Разраб.		Сеитова			02.18
Н. контр.		Кубышкина			02.18

720-17-НВ3

Строительство водораспределительных сетей в селе Бурли Карабалыкского района Костанайской области

Разводящий водопровод по с. Бурли

Стадия	Лист	Листов
РП	6.2	

Узлы и детали прохода полиэтиленовых труб в стальном футляре. (открытым способом)

ТОО "ПАВЛОДАРЭНЕРГОПРОЕКТ"

Формат А3

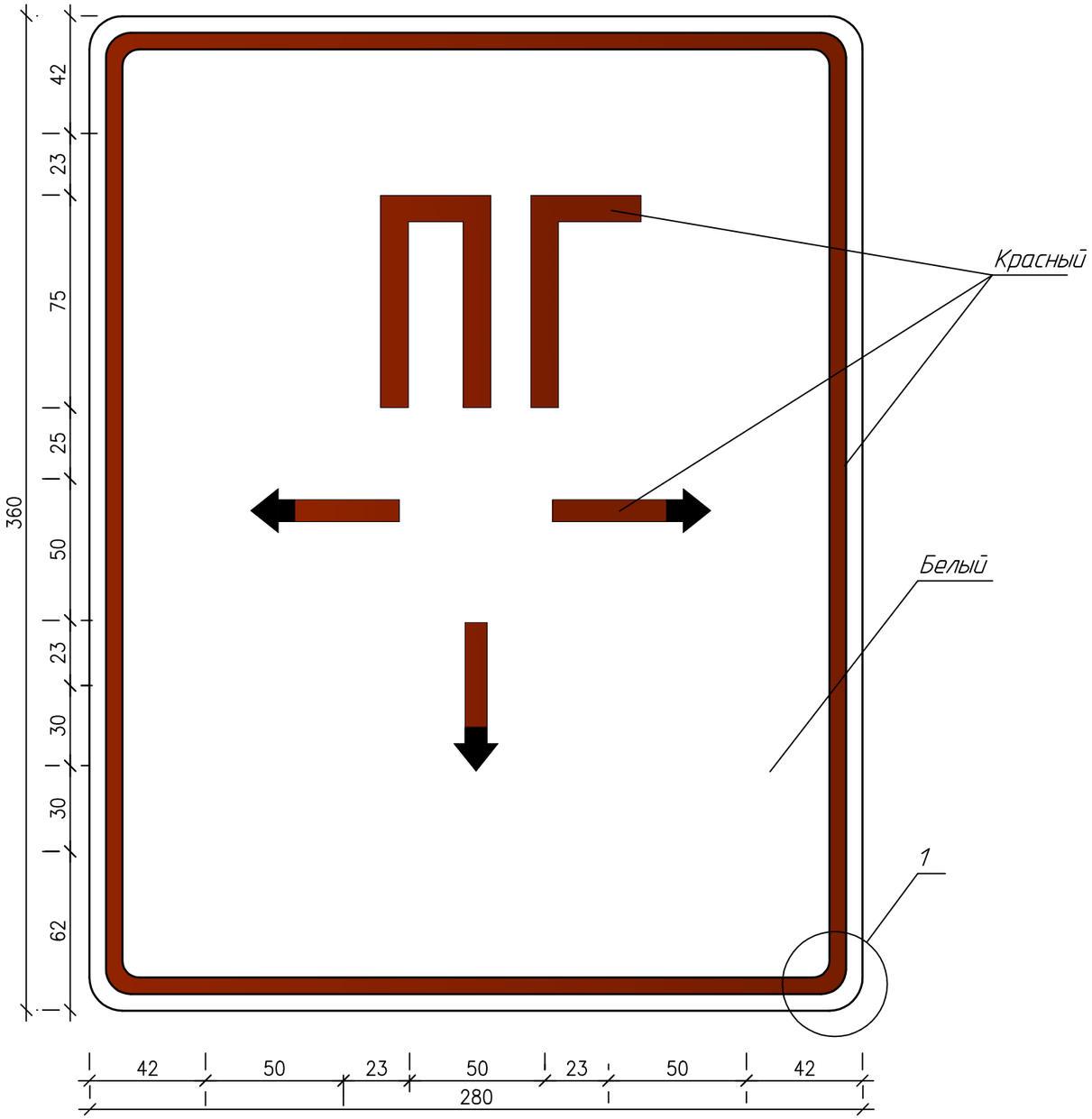

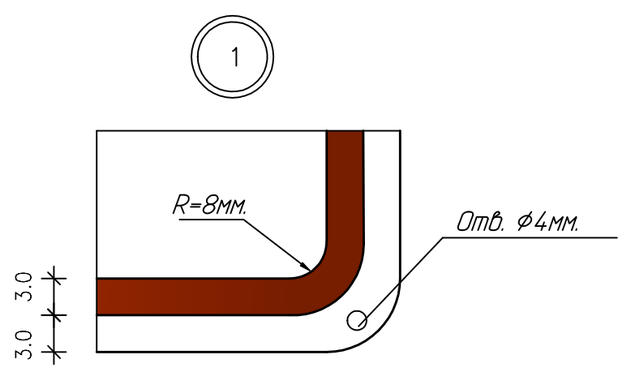

Ведомость стержней

Марка элемента	Поз.	Эскиз или сечение	мм.	Длина мм.	Кол.	Масса общая кг.
ПГ	1	280х1.4	мм.	360	1	1.11

Примечания.

1. Указатель запроектирован в соответствии с ГОСТ 12.4.009-83 "Пожарная техника для защиты объектов", ГОСТ Р.12.4.026-2001 "Цвета сигнальные, знаки безопасности и разметка сигнальная".
2. Указатель располагать на высоте 2.0-2.5м. от планировочной поверхности земли.
3. Указатель ПГ крепить на стене дюбелями.
4. Место расположения гидранта согласовать с горводоканалом.
5. Окрасить эмалью ПФ-115 в 2 слоя по грунтовке ГФ-021. Цвет см. на чертеже
6. Знак оклееть фотолюминисцентной пленкой 0,36х0,28м по ГОСТ 52-290-2004.
7. Всего изготовить 64 шт.

Изм.	Кол.уч.	Лист	N док.	Подпись	Дата
Нач.отд.		Цой		Цой	02.18
Проверил		Сеитова			02.18
Разраб.		Комаренко			02.18
Н.контр.		Кубышкина			02.18

720-17-НВ3

Строительство водораспределительных сетей в селе Бурли Карабалыкского района Костанайской области

Разводящий водопровод по с. Бурли

Стадия	Лист	Листов
РП	7	

Указатель пожарного гидранта

ТОО "ПАВЛОДАРЭНЕРГОПРОЕКТ"

Взам.инв.N | Подпись и дата | Инв.N подл

ТОО "ПАВЛОДАРЭНЕРГОПРОЕКТ"

Строительство водораспределительных сетей в селе Бурли Карабалыкского района Костанайской области

Разводящий водопровод по с. Бурли

Спецификация оборудования, изделий и материалов

720-17-НВ3.СО

Главный инженер проекта Свинцов М.С.

Павлодар
2018г.

Взам инв. N	
Подпись и дата	
Инв n подл.	

Поз.	Наименование и техническая характеристика	Тип, марка, обозначение документа, опросного листа	Код продукции	Поставщик	Единица измере-ния	Кол.	Масса 1 ед., кг	Примечание
	Хозяйственно-питьевой и противопожарный водопровод В1							
	1. Задвижки фланцевые с обрезиненным клином для воды кл. гер-							
	метичности А с ручным управлением, F4, Ру=1,0 МПа; Ду=100мм	Chevron			шт.	46	23,00	
	2. То же, Ру=1,0 МПа; Ду=50мм	AVK			шт.	63	11,00	
	3. Вентиль запорный проходной фланцевый Ру=1,6 МПа; Ду=40мм	15с65нж			шт.	17	11,80	
	4. Вентиль запорный проходной фланцевый Ру=1,6 МПа; Ду=32мм	15с65нж			шт.	23	5,70	
	5. Вентиль запорный проходной фланцевый Ру=1,6 МПа; Ду=25мм	15с65нж			шт.	9	3,20	
	6. Клапан запорный проходной муфтовый Ру=1,6 МПа, Ду=15мм	15ч8р			шт.	8	0,75	
	7. Фланец 1-100-10 ст.25	ГОСТ 12820-80			шт	196	3,96	
	8. Фланец 1-50-10 ст.25	ГОСТ 12820-80			шт.	109	2,06	
	9. Фланец 1-40-16 ст.25	ГОСТ 12820-80			шт.	36	1,96	
	10. Фланец 1-32-16 ст.25	ГОСТ 12820-80			шт.	59	1,58	
	11. Фланец 1-25-16 ст.25	ГОСТ 12820-80			шт.	18	1,17	
	12. Фланец свободный 1-100-10 ст.25	ГОСТ 12822-80			шт.	293	4,55	
	13. Фланец свободный 1-50-10 ст.25	ГОСТ 12822-80			шт.	21	2,27	
	14. Фланец свободный 1-40-16 ст.25	ГОСТ 12822-80			шт.	11	2,13	
	15. Фланец свободный 1-32-16 ст.25	ГОСТ 12822-80			шт.	26	1,68	
	16. Фланец свободный 1-25-16 ст.25	ГОСТ 12822-80			шт.	-	-	
	17. Втулка под фланец PE100, SDR17 - 110х6,6	СТ РК ГОСТ Р 52134-2010			шт.	293	0,40	
	18. Втулка под фланец PE100, SDR17 - 63х3,8	СТ РК ГОСТ Р 52134-2010			шт.	21	0,11	
	19. Втулка под фланец PE100, SDR17 - 50х3,0	СТ РК ГОСТ Р 52134-2010			шт.	11	0,07	
	20. Втулка под фланец PE100, SDR17 - 40х2,4	СТ РК ГОСТ Р 52134-2010			шт.	26	0,05	
	21. Втулка под фланец PE100, SDR17 - 32х2	СТ РК ГОСТ Р 52134-2010			шт.	-	-	
	22. Прокладка А-100-10 ПОН	ГОСТ 15180-86			шт.	410	0,047	
	23. Прокладка А-50-10 ПОН	ГОСТ 15180-86			шт.	132	0,026	

Взам. инв. №

Подпись и дата

Инв. N подл.

Изм.	Кол.уч	Лист	№док	Подп.	Дата
Нач. отд.		Цой		Цой	02.18
Гл.технол.		Остапенко			02.18
Рук.группы		Сеитова			02.18
Разраб.		Дедюхина			02.18
Н.контр.		Кубышкина			02.18

720-17-НВ3.СО

Спецификация оборудования, изделий и материалов

Стадия	Лист	Листов
РП	2	9

ТОО "ПАВЛОДАРЭНЕРГОПРОЕКТ"

Формат А3

Поз.	Наименование и техническая характеристика	Тип, марка, обозначение документа, опросного листа	Код продукции	Поставщик	Единица измере-ния	Кол.	Масса 1 ед., кг	Примечание
	24. Прокладка А-40-16 ПОН	ГОСТ 15180-86			шт.	42	0,020	
	25. Прокладка А-32-16 ПОН	ГОСТ 15180-86			шт.	71	0,016	
	26. Прокладка А-25-16 ПОН	ГОСТ 15180-86			шт.	20	0,013	
	27. Воздухосборник, в том числе на 1 комплект:				компл.	21		
	а) вантуз ВТМ-50	ТУ 3722-008-49751841-2001			шт.	1	34,00	
	б) задвижка фланцевая с обрезиненным клином Ру=1,0 МПа; Ду=50мм	AVK			шт.	1	11,00	
	в) фильтр сетчатый чугунный фланцевый Ру=1,6 МПа, Ду=50мм	СТ РК ГОСТ Р 50553-2010			шт.	1		
	г) фланец 1-50-10 ст.25	ГОСТ 12820-80			шт.	2	2,06	
	д) прокладка А-50-10 ПОН	ГОСТ 15180-86			шт.	3	0,026	
	е) труба стальная электросварная ф57х3	ГОСТ 10704-91			м	0,50	4,00	
	28. Гидрант пожарный подземный Ду=125мм: Н=1,50м /Н=1,75м/Н=2,0м	ГОСТ 8220-85			шт./шт.	2/21/21		
	Н=2,25м/Н=2,50м/Н=2,75м				шт./шт.	15/3/2		
	29. Труба полиэтиленовая напорная "питьевая" PE100, SDR17, ф110х6,6	СТ РК ISO 4427-2-2014			м	12541,00	2,20	
	30. То же, PE100, SDR17, ф63х3,8	СТ РК ISO 4427-2-2014			м	-	-	
	31. То же, PE100, SDR17, ф50х3,0	СТ РК ISO 4427-2-2014			м	167,00	0,50	
	32. То же, PE100, SDR17, ф40х2,4	СТ РК ISO 4427-2-2014			м	538,00	0,29	
	33. То же, PE100, SDR17, ф32х2,0	СТ РК ISO 4427-2-2014			м	-	-	
	34. Трубы стальные электросварные, изготовленные по группе В							
	ГОСТ 10705-80 из стали марки В ст3сп2, ГОСТ 380-05							
	для фасонных элементов внутри колодцев: ф108х4,0	ГОСТ 10704-91			м	30,00	10,26	
	35. То же ф57х3,0	ГОСТ 10704-91			м	75,00	4,00	
	36. То же ф45х3,0	ГОСТ 10704-91			м	25,00	3,11	
	37. То же ф38х3,0	ГОСТ 10704-91			м	27,00	2,59	
	38. То же ф32х3,0	ГОСТ 10704-91			м	15,00	2,15	
	39. То же ф 219х5 (для гильз, на трубу ф110), L=250	ГОСТ 10704-91			шт.	277	6,59	
	40. То же ф 108х4 (для гильз, на трубу ф63, 50, 40, 32) L=250	ГОСТ 10704-91			шт.	67	2,57	
	41. Трубы стальные водогазопроводные оцинкованные Ду=15мм	ГОСТ 3262-75			м	4,00	1,28	
	42. Крест фланцевый с пож. подст. ППКФ 100-100	ГОСТ 5525-88			шт	3	53,00	

Взам. инв. N | Подпись и дата | Инв.N подл.

Поз.	Наименование и техническая характеристика	Тип, марка, обозначение документа, опросного листа	Код продукции	Поставщик	Единица измере-ния	Кол.	Масса 1 ед., кг	Примечание
	43. Крест фланцевый КФ 100-100	ГОСТ 5525-88			шт	4	34,30	
	44. Тройник фланцевый с пожарной подставкой ППТФ 100	ГОСТ 5525-88			шт	60	46,00	
	45. Тройник 108х4,0	ГОСТ 17376-2001			шт	55	2,20	
	46. Тройник 57х3,0	ГОСТ 17376-2001			шт	38	0,40	
	47. Тройник 45х2,5	ГОСТ 17376-2001			шт	16	0,30	
	48. Тройник 38х3,0	ГОСТ 17376-2001			шт	23	0,40	
	49. Тройник 108х4-76х3,5	ГОСТ 17376-2001			шт	15	2,20	
	50. Переход К-1-108х4,0-57х3,0	ГОСТ 17378-2001			шт	76	0,90	
	51. Переход К-1-76х3,0-45х2,5	ГОСТ 17378-2001			шт	7	0,40	
	52. Переход К-1-76х3,0-38х3,0	ГОСТ 17378-2001			шт	7	0,60	
	53. Переход К-1-57х3,0-45х2,5	ГОСТ 17378-2001			шт	4	0,20	
	54. Переход К-1-57х3,0-38х3	ГОСТ 17378-2001			шт	8	0,30	
	54'. Переход К-1-57х3,0-32х3	ГОСТ 17378-2001			шт	3	0,30	
	55. Переход К-1-45х2,5-38х2,0	ГОСТ 17378-2001			шт	1	0,10	
	56. Переход К-1-38х3,0-32х3,0	ГОСТ 17378-2001			шт	9	0,20	
	57. Заглушка 57х3,0	ГОСТ 17379-2001			шт	76	0,20	
	58. Заглушка 45х2,5	ГОСТ 17379-2001			шт	22	0,10	
	59. Заглушка 38х2,0	ГОСТ 17379-2001			шт	28	0,10	
	60. Заглушка 32х2,0	ГОСТ 17379-2001			шт	-	-	
	61. Заглушка из стали листовой горячекатаной t=10мм ф205	ГОСТ 19903-2015			шт.	29	2,07	
	62. Отвод 90-108х4	ГОСТ 17375-2001			шт.	-	-	
	63. Отвод 90-57х3	ГОСТ 17375-2001			шт.	38	0,50	
	64. Отвод 90-45х3	ГОСТ 17375-2001			шт.	11	0,30	
	65. Отвод 90-38х3	ГОСТ 17375-2001			шт.	14	0,20	
	66. Отвод 90-32х2	ГОСТ 17375-2001			шт.	25	0,20	
	67. Лента сигнальная "Внимание Водопровод"	ЛСВ-200			м	13246,00		
	68. Отвод сварной полиэтиленовый 90° PE100, SDR17-DN110	СТ РК ГОСТ Р 52134-2010			шт.	5	1,40	
	69. Отвод сварной полиэтиленовый 60° PE100, SDR17-DN110	СТ РК ГОСТ Р 52134-2010			шт.	1	1,31	

Взам. инв. N | Подпись и дата | Инв.N подл.

Поз.	Наименование и техническая характеристика	Тип, марка, обозначение документа, опросного листа	Код продукции	Поставщик	Единица измере-ния	Кол.	Масса 1 ед., кг	Примечание
	70. Отвод сварной полиэтиленовый 45° PE100, SDR17-DN110	СТ РК ГОСТ Р 52134-2010			шт.	8	0,85	
	71. Отвод сварной полиэтиленовый 30° PE100, SDR17-DN110	СТ РК ГОСТ Р 52134-2010			шт.	8	0,94	
	72. Отвод сварной полиэтиленовый 90° PE100, SDR17-DN50	СТ РК ГОСТ Р 52134-2010			шт.	1	0,16	
	73. Отвод сварной полиэтиленовый 90° PE100, SDR17-DN40	СТ РК ГОСТ Р 52134-2010			шт.	3	0,16	
	74. Отвод сварной полиэтиленовый 45° PE100, SDR17-DN40	СТ РК ГОСТ Р 52134-2010			шт.	5	0,12	
	75. Труба полиэтиленовая напорная "питьевая" PE100, SDR17,							
	ф110х6,6 для изготовления отводов	СТ РК ISO 4427-2-2014			м	92,00	2,18	
	76. Труба полиэтиленовая напорная "питьевая" PE100, SDR17,							
	ф40х2,4 для изготовления отводов	СТ РК ISO 4427-2-2014			м	3,00	0,29	
	77. Труба полиэтиленовая напорная "питьевая" PE100, SDR17,							
	для опорожнения в мокрый колодец ф63х3,8	СТ РК ISO 4427-2-2014			м	63,00	0,72	
	78. То же, ф50х3,0	СТ РК ISO 4427-2-2014			м	12,00	0,45	
	79. То же, ф40х2,4	СТ РК ISO 4427-2-2014			м	15,00	0,29	
	80. Отвод сварной полиэтиленовый 45° PE100, SDR17-DN63	СТ РК ГОСТ Р 52134-2010			шт.	3	0,31	
	81. Трубы стальные электросварные, изготовленные по группе В							
	ГОСТ 10705-80 из стали марки В ст3сп2, ГОСТ 380-05 с наруж-							
	ным антикоррозионным покрытием весьма усиленного типа,							
	для футляра ф325х6	ГОСТ 10704-91			м	278,30	47,20	
	82. То же, ф273х6	ГОСТ 10704-91			м	-	39,51	
	83. Лестница к гидранту L=1,75м, из круглой стали Д=20	ГОСТ 2590-2006			шт.	44	24,13	
	84. Лестница к гидранту L=2,50м, из круглой стали Д=20	ГОСТ 2590-2006			шт.	20	26,64	
	85. Краска масляная (окраска скоб,стремянок,опор)	ГОСТ 8292-85			$м^2$	257,00		
	86. Люк тяжелый "Т" из высокопрочного композита Fiberglass BMC	СТ РК 2384-2013			шт.	105		
	87. Люк легкий "Л" из высокопрочного композита Fiberglass BMC	СТ РК 2384-2013			шт.	85		
	88. Отмостка:							
	- уплотнение грунта щебнем толщиной 60мм.				$м^2$	617,16		
	- устройство уплотняемых трамбовками подстилающих слоев							
	бетонных толщиной 100мм (бетон кл. В15).				$м^3$	61,72		

Взам. инв. N | Подпись и дата | Инв.N подл.

Поз.	Наименование и техническая характеристика	Тип, марка, обозначение документа, опросного листа	Код продукции	Поставщик	Единица измерения	Кол.	Масса 1 ед., кг	Примечание
	89. Бетон марки М100 (для бетонных столбиков в колодцах)				$м^3$	0,39		
	90. Крепежные изделия для фланцевых соединений Ду=100мм							
	а) Болт М16х65	ГОСТ 7798-70			шт.	3280	0,137	
	б) Гайка М16	ГОСТ 5915-70			шт.	3280	0,037	
	в) Шайба 16	ГОСТ 11371-78			шт.	3280	0,011	
	91. Крепежные изделия для фланцевых соединений Ду=50мм							
	а) Болт М16х55	ГОСТ 7798-70			шт.	528	0,122	
	б) Гайка М16	ГОСТ 5915-70			шт.	528	0,037	
	в) Шайба 16	ГОСТ 11371-78			шт.	528	0,011	
	92. Крепежные изделия для фланцевых соединений Ду=40,32мм							
	а) Болт М16х60	ГОСТ 7798-70			шт.	452	0,129	
	б) Гайка М16	ГОСТ 5915-70			шт.	452	0,037	
	в) Шайба 16	ГОСТ 11371-78			шт.	452	0,011	
	93. Крепежные изделия для фланцевых соединений Ду=25мм							
	а) Болт М12х50	ГОСТ 7798-70			шт.	80	0,059	
	б) Гайка М12	ГОСТ 5915-70			шт.	80	0,0157	
	в) Шайба 12	ГОСТ 11371-78			шт.	80	0,006	
	94. Внутренняя окрасочная гидроизоляция мокрых колодцев							
	а) битум БН 50/50				т	0,871		
	б) бензин автомобильный				т	0,405		
	95. Наружная оклеечная гидроизоляция колодцев							
	а) битум БН 50/50				т	1,50		
	б) бензин автомобильный				т	0,130		
	в) порошок минеральный				т	1,80		
	г) песок				$м^3$	7,82		
	д) асбест 7-370				т	0,16		
	е) цемент М300				т	2,90		
	ж) гидроизол				$м^2$	418,0		

Взам. инв. N | Подпись и дата | Инв.N подл.

Поз.	Наименование и техническая характеристика	Тип, марка, обозначение документа, опросного листа	Код продукции	Поставщик	Единица измере-ния	Кол.	Масса 1 ед., кг	Примечание
	96. Разборка и восстановление а/ бетонного							
	покрытия t= 0.40м в том числе:				$м^2$	8222,00		
	- мелкозернистый асфальтобетон - 40мм				$м^3$	328,88		
	- крупнозернистый асфальтобетон - 60мм				$м^3$	493,32		
	- щебень -150мм				$м^3$	1233,3		
	- песок -150мм				$м^3$	1233,3		
	97. Узлы и детали прохода полиэтиленовых труб в стальном	черт.720-17-НВ3, л.6.1,6.2						
	футляре (открытым способом)							
	98. Привязочная таблица круглых водопроводных колодцев	черт. 720-17-НВ3 л.5.1-5.11						
	99. Указатель пожарного гидранта	черт. 720-17-НВ3 л. 7						
	Водоотлив							
	а. Водопонижение из траншеи с помощью передвижных насосных							
	насосных установок (Насос марки "Гном" 53-10),				маш.час	44,37		
	подача 53 м3/ч, напор 10м, мощность дв. 4кВт.							
	б. Трубы ст. электросварные, изготовленные по гр. В ГОСТ 10705-80							
	из стали марки В ст3сп2-5 по ГОСТ 380-05, ф76х3				м	90,00		количество захваток-7
	(с демонтажем и монтажем, по количеству захваток)							

Взам.инв.N | Подпись и дата | Инв.N подл.

Изм.	Кол.уч.	Лист	N.док	Подпись	Дата

Формат А3

Поз.	Наименование и техническая характеристика	Тип, марка, обозначение документа, опросного листа	Код продукции	Поставщик	Единица измере-ния	Кол.	Масса 1 ед., кг	Примечание
	Подвод водопровода ф32 к жилым зданиям							
	98. Подключение жилых домов, в том числе на 1 комплект:				компл.	259		
	а) вентиль запорный муфтовый Ру=1,6 МПа; Ду=25мм	15ч8р2			шт.	1	5,70	
	б) клапан запорный проходной муфтовый Ру=1,6 МПа, Ду=15мм	15ч8р			шт.	1	0,75	
	в) фланец 1-25-16 ст.25	ГОСТ 12820-80			шт.	1	1,17	
	г) фланец свободный 1-25-16 ст.25	ГОСТ 12822-80			шт.	1	1,10	
	д) втулка под фланец PE100, SDR17 - 32х2,0	СТ РК ГОСТ Р 52134-2010			шт.	1	0,10	
	е) прокладка А-25-16 ПОН	ГОСТ 15180-86			шт.	1	0,013	
	ж) трубы стальные электросварные, изготовленные по группе В							
	ГОСТ 10705-80 из стали марки В ст3сп2, ГОСТ 380-2005 ф32х3,0	ГОСТ 10704-91			м	2,00	1,48	
	з) то же (на опорожнение) Ду=15мм	ГОСТ 3262-75			м	0,20	1,16	
	и) Отвод 90-32х2	ГОСТ 17375-2001			шт.	2	0,20	
	к) Заглушка Ду32	СТ РК ГОСТ Р 52134-2010			шт.	1	0,14	
	99. Труба полиэтиленовая напорная "питьевая" PE100, SDR17,	СТ РК ISO 4427-2-2014			м	12670,00	0,19	
	ф32х2 для подводок к жилым домам							
	100. Крепежные изделия для фланцевых соединений Ду=25мм (подводки)							
	а) Болт М12х50	ГОСТ 7798-70			шт.	1036	0,059	
	б) Гайка М12	ГОСТ 5915-70			шт.	1036	0,0157	
	в) Шайба 12	ГОСТ 11371-78			шт.	1036	0,006	
	101. Трубы стальные электросварные, изготовленные по группе В							
	ГОСТ 10705-80 из стали марки В ст3сп2, ГОСТ 380-05 с наруж-							
	ным антикоррозионным покрытием весьма усиленного типа,							
	ф 325х4 для гильз, (на 3 трубы ф32,) L=250	ГОСТ 10704-91			шт.	49	7,90	
	102. То же ф 219х4 для гильз, (на 2 трубы ф32,) L=250	ГОСТ 10704-91			шт.	32	5,30	
	103. То же ф 57х3 для гильз, (на 1 трубу ф32,) L=250	ГОСТ 10704-91			шт.	48	1,00	
	104. Трубы стальные электросварные, изготовленные по группе В							
	ГОСТ 10705-80 из стали марки В ст3сп2, ГОСТ 380-05 с наруж-							
	ным антикоррозионным покрытием весьма усиленного типа,							

Взам.инв.N | Подпись и дата | Инв.N подл.

Поз.	Наименование и техническая характеристика	Тип, марка, обозначение документа, опросного листа	Код продукции	Поставщик	Единица измере-ния	Кол.	Масса 1 ед., кг	Примечание
	ф 325х6 для футляра	ГОСТ 10704-91			м	160,00	47,20	
	105. То же Ф219х4 для футляра	ГОСТ 10704-91			м	78,00	21,21	
	106. То же Ф57х3 для футляра	ГОСТ 10704-91			м	111,80	4,00	

Взам.инв.N

Подпись и дата

Инв.N подл.

Изм.	Кол.уч.	Лист	N.док	Подпись	Дата

720-17-НВ3.СО

Лист 9

Формат А3